ТИПОВОЙ ПРОЕКТ
902-2-474.89

ОТСТОЙНИКИ КАНАЛИЗАЦИОННЫЕ РАДИАЛЬНЫЕ ПЕРВИЧНЫЕ ИЗ СБОРНОГО ЖЕЛЕЗОБЕТОНА

ДИАМЕТРОМ 40 М

АЛЬБОМ 4

ОТСТОЙНИКИ

КЖ.И СТРОИТЕЛЬНЫЕ ИЗДЕЛИЯ. СТР. 3-28

23985-04

Отпускная цена
на момент реализации

				Привязан
Инв. №				

gost.e-ecolog.ru

ТИПОВОЙ ПРОЕКТ

902-2-474.89

ОТСТОЙНИКИ КАНАЛИЗАЦИОННЫЕ РАДИАЛЬНЫЕ ПЕРВИЧНЫЕ ИЗ СБОРНОГО ЖЕЛЕЗОБЕТОНА ДИАМЕТРОМ 40 м

АЛЬБОМ 4

ПЕРЕЧЕНЬ АЛЬБОМОВ

АЛЬБОМ 1	ПЗ	ПОЯСНИТЕЛЬНАЯ ЗАПИСКА
АЛЬБОМ 2	ТХ	ТЕХНОЛОГИЧЕСКИЕ РЕШЕНИЯ
	ОВ	ОТОПЛЕНИЕ И ВЕНТИЛЯЦИЯ
	ВК	ВНУТРЕННИЙ ВОДОПРОВОД И КАНАЛИЗАЦИЯ
АЛЬБОМ 3		ОТСТОЙНИКИ
	КЖ	КОНСТРУКЦИИ ЖЕЛЕЗОБЕТОННЫЕ
АЛЬБОМ 4		ОТСТОЙНИКИ
	КЖ.И	СТРОИТЕЛЬНЫЕ ИЗДЕЛИЯ
АЛЬБОМ 5		НАСОСНАЯ СТАНЦИЯ СЫРОГО ОСАДКА
	АР	АРХИТЕКТУРНЫЕ РЕШЕНИЯ
	КЖ	КОНСТРУКЦИИ ЖЕЛЕЗОБЕТОННЫЕ
	КЖ.И	СТРОИТЕЛЬНЫЕ ИЗДЕЛИЯ
	КМ	КОНСТРУКЦИИ МЕТАЛЛИЧЕСКИЕ
АЛЬБОМ 6	ЭМ	ЭЛЕКТРОСИЛОВОЕ ОБОРУДОВАНИЕ
	АТХ	АВТОМАТИЗАЦИЯ ТЕХНОЛОГИЧЕСКОГО ПРОЦЕССА
	АОВ	АВТОМАТИЗАЦИЯ ВЕНТСИСТЕМ
АЛЬБОМ 7	НО	НЕСТАНДАРТИЗИРОВАННОЕ ОБОРУДОВАНИЕ
АЛЬБОМ 8	СО	СПЕЦИФИКАЦИИ ОБОРУДОВАНИЯ
АЛЬБОМ 9	ВМ	ВЕДОМОСТИ ПОТРЕБНОСТИ В МАТЕРИАЛАХ
АЛЬБОМ 10	С	СМЕТЫ
АЛЬБОМ 11	АТХ.Н.	ЗАДАНИЕ ЗАВОДУ ИЗГОТОВИТЕЛЮ НА ЩИТ КИП (ИЗ Т.П. 902-2-473.89)

РАЗРАБОТАН
ИНСТИТУТОМ
„МОСВОДОКАНАЛНИИПРОЕКТ"

ГЛАВНЫЙ ИНЖЕНЕР ИНСТИТУТА Д.Д. СОКОЛИН

ГЛАВНЫЙ ИНЖЕНЕР ПРОЕКТА В.К. КАЗАНОВ

УТВЕРЖДЕН РАСПОРЯЖЕНИЕМ МОСГОРИСПОЛКОМА
ОТ 18.08. 1989 г. № 1582

ВВЕДЕН В ДЕЙСТВИЕ ПРИКАЗОМ ПО ОБЪЕДИНЕНИЮ
„МОСВОДОКАНАЛ" ОТ 06.09 1989 г. № 392

Содержание альбома

Обозначение	Наименование	Стр.
	Титульный лист	1
	Содержание альбома	2
ТП 902-2-474.89 КЖ.Н-090 ТУ	Технические условия	3
-1.0	Панель стеновая ПСУ 3-42-1/1	4
-1.1	Изделие закладное М1-1	5
-1.2	Изделие закладное М1-2	5
-2.0	Лоток ЛТ 16-9-9/1	6
-2.1	Сетка С-36а	7
-2.2	Сетка С-36б	7
-2.3	Сетка С-37а	8
-2.4	Сетка С-38а	9
-2.5	Изделие закладное М2-1	10
-2.6	Изделие закладное М2-2	10
-2.7	Изделия закладные М2-3, М2-4	11
-3.0	Плита П1.	12
-3.0	Плита П1.	13
-3.1	Сетка С1.	14
-3.2	Изделие закладное М3-1	15
-5.0	Колонна К1	16
-5.1	Изделие закладное М4-1	17
-6.0	Каркас плоский КР1	18
-7.0	Консоль СРПО 1	19
-8.0	Подкос СПО 1	20
-9.0	Подкос СПО 2	21
-10.0	Кронштейн КМ1	22
-11.0	Водослив В1	23
-12.0	Изделие закладное МН 1	23
-13.0	Изделие закладное МН 2	24
-14.0	Изделие закладное МН 3	25
-15.0	Изделие закладное МН 4	26
-16.0	Изделие закладное МН 5	27
-17.0	Рама РШ3	28

Инв.№ подл. | Подпись и дата | Взам. инв.№

Альбом 4

Технические условия.

1. Железобетонные изделия.

1.1 В рабочих чертежах настоящего альбома дано расположение дополнительных закладных деталей в железобетонных стеновых панелях, выпускаемых промышленностью по серии 3.900-3, выпуск 5 и индивидуальные изделия - сборный жел. бет. лоток ЛТ 16-9-9/1 и сборная жел. бет. плита П1.

1.2 Марка панели отличается от марки по типовой серии 3.900-3 выпуск 5 добавлением цифры в конце наименования марки через дробь.

1.3 Все изделия изготавливать в соответствии с техническими требованиями ГОСТ 13015.0-83*.

2. Арматурные сетки, каркасы, закладные детали.

2.1 Арматурные сетки, каркасы выполнять при помощи контактной точечной сварки. Сварка всех мест пересечения стержней обязательна.

2.2 Закладные рамки сваривать электродами Э42 по ГОСТ 9467-79*.

2.3 Арматурные и закладные изделия должны отвечать требованиям ГОСТ 10922-75.

2.4 Поверхность закладных деталей защищается от коррозии слоем цинка толщиной 0,12 мм горячей металлизацией в соответствии с ГОСТом 9.014-78 „Временная противокоррозионная защита изделий".

2.5 Покрытие поверхностей монтируемых металлоконструкций осуществляется окраской лаком ХВ-784 по ГОСТу 7313-75* за три раза по огрунтовке ХС-010 за два раза.

Инв. № подл. | Подпись и дата | Взам. инв. №

			ТП 902-2-474.89 КЖ.И.-0.00 ТУ		
Инженер	Гайдукова		Технические условия	Стадия	Лист	Листов
Гл. спец.	Вилейкина			Р		1
Гл. спец.	Мульцер			Мосводоканалнипроект		
Н. контр.	Мульцер					
Нач. отд.	Пяченко					

Копировал № 23985-04 4 Формат А3

Альбом 4

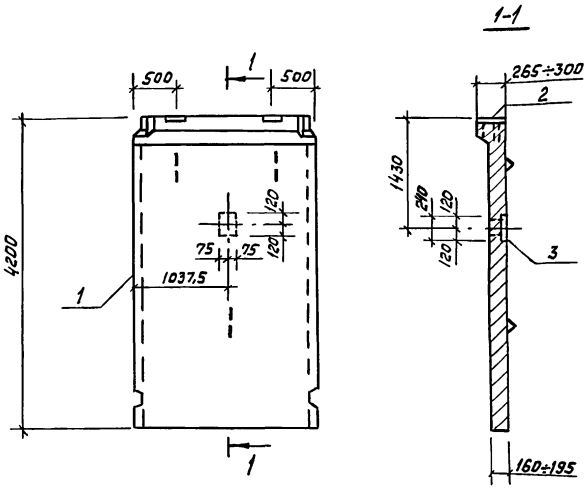

Формат	Зона	Поз.	Обозначение	Наименование	Кол.	Примечание
				Документация		
А3			ТП 902-2-474.89 КЖ.И-000ТУ	Технические условия		
			3.900-3 выпуск 5	Панели стеновые		
				для цилиндрических		
				сооружений		
				Сборочные единицы		
		1	3.900-3 Вып. 5 ч.1,2	Панель ПСЦ 3-42-1	1	
А4		2	ТП 902-2-474.89 КЖ.И-1.1	Изделие закладное М1-1	2	
А4		3	-1.2	М1-2	1	

Ведомость расхода стали на дополнительные закладные изделия, кг

Марка элемента	Изделия закладные						Всего	Общий расход
	Арматура класса		Прокат марки					
	AII		ВСт3пс6-1					
	ГОСТ 5781-82*		ГОСТ 19903-74*					
	ф16	Итого	-8х150	-10х150	-10х50	Итого		
ПСЦ 3-42-1/1	5,6	5,6	5,5	2,8	0,8	9,1	14,7	14.7

Привязан

Инв. №

Инженер	Гайдукова	
Гл. спец.	Вилейкина	
Гл. спец.	Мильцер	
Н. контр.	Мильцер	
Нач. отд.	Панченко	

ТП 902-2-474.89 КЖ.И.-1.0

Панель стеновая ПСЦ 3-42-1/1

Стадия	Масса	Масштаб
Р	4100.0	1:50
Лист	Листов 1	

МосводоканалНИИпроект

Инв. № подл. | Подпись и дата | Взам. инв. №

Копировал № 23985-04 5 Формат А3

Альбом 4

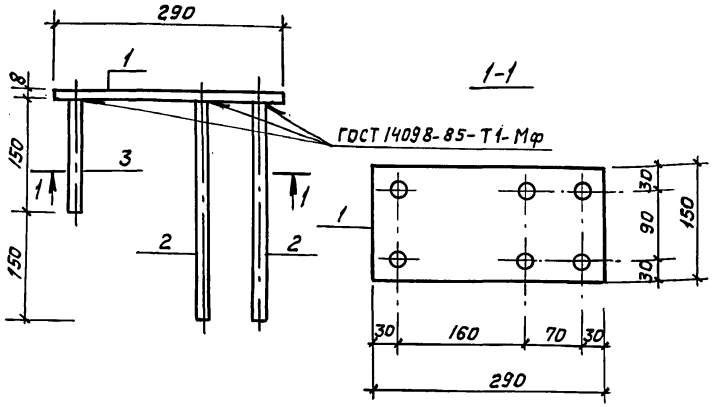

Формат	Зона	Поз.	Обозначение	Наименование	Кол.	Примечание
				Документация		
А3			ТП 902-2-474.89 КЖ.И-000ТУ	Технические условия		
				Детали		
Б4		1	-1.1.1	Лист $\frac{Б-8\times150\ ГОСТ\ 19903-74^{*}}{ВСт3пс6-1\ ГОСТ\ 14637-79}$ $\ell=290$	1	2,73 кг
Б4		2	-1.1.2	Ф16 AII ГОСТ 5781-82*, $\ell=300$	4	0,48 кг
Б4		3	-1.1.3	$\ell=150$	2	0,24 кг

Привязан

Инв. №

Инв. № подл. | Подпись и дата | Взам. инв. №

Инженер	Гайдукова		
Гл. спец.	Вилейкина		
Гл. спец.	Мильцер		
Н. контр.	Мильцер		
Нач. отд.	Пянченко		

ТП 902-2-474.89 КЖ.И-1.1

Изделие закладное М1-1

Стадия	Масса	Масштаб
Р	5,13	1:10
Лист	Листов 1	

Мосводоканалниипроект

Формат А4

Альбом 4

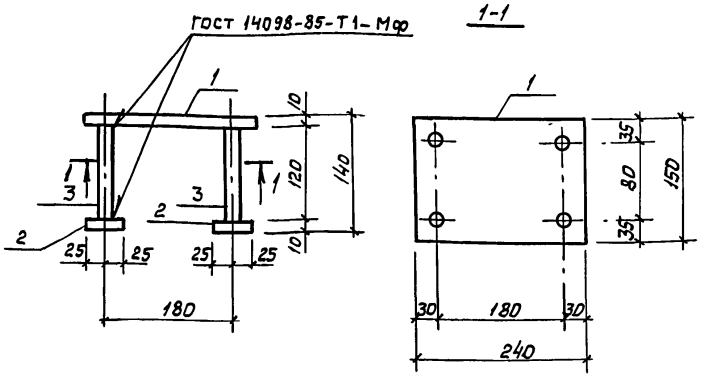

Формат	Зона	Поз.	Обозначение	Наименование	Кол.	Примечание
				Документация		
А3			ТП 902-2-474.89 КЖ.И-000ТУ	Технические условия		
				Детали		
Б4		1	-1.2.1	Лист $\frac{Б-10\times150\ ГОСТ\ 19903-74^{*}}{ВСт3пс6-1\ ГОСТ\ 14637-79}$ $\ell=240$	1	2,8 кг
Б4		2	-1.2.2	Лист $\frac{Б-10\times50\ ГОСТ\ 19903-74^{*}}{ВСт3пс6-1\ ГОСТ\ 14637-79}$ $\ell=50$	4	0,2 кг
Б4		3	-1.2.3	Ф16 AII ГОСТ 5781-82*, $\ell=120$	4	0,2 кг

Привязан

Инв. №

Инв. № подл. | Подпись и дата | Взам. инв. №

Инженер	Гайдукова		
Гл. спец.	Вилейкина		
Гл. спец.	Мильцер		
Н. контр.	Мильцер		
Нач. отд.	Пянченко		

ТП 902-2-474.89 КЖ.И-1.2

Изделие закладное М1-2

Стадия	Масса	Масштаб
Р	4,4	1:10
Лист	Листов 1	

Мосводоканалниипроект

Копировал № 23985-04 6 Формат А4

Альбом 4

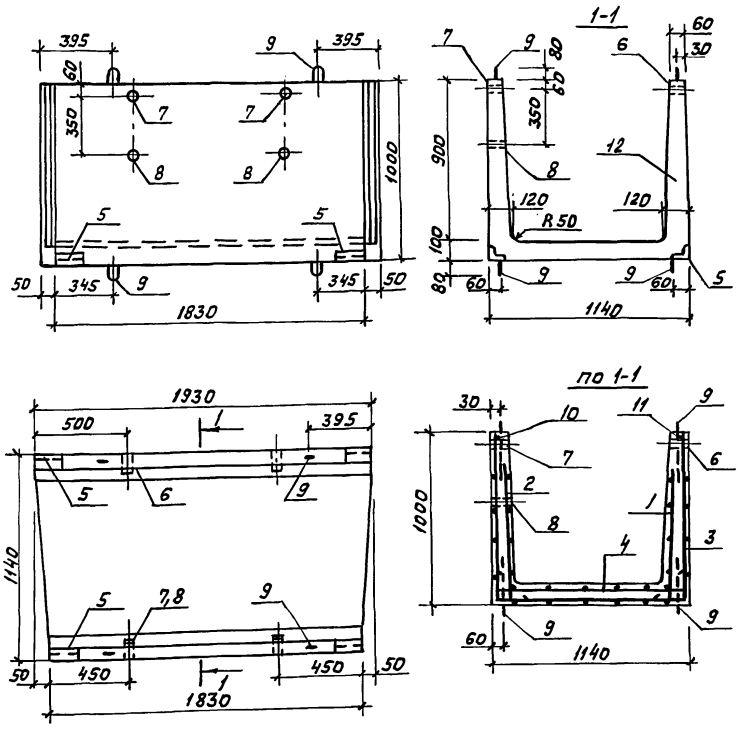

Формат	Зона	Поз.	Обозначение	Наименование	Кол.	Примечание
				Документация		
А3			ТП 902-2-474.89 КЖ.И.-ОДО.ТУ	Технические условия		
				Сборочные единицы		
А4		1	ТП 902-2-474.89 КЖ.И.- 2.1	Сетка С-36а	1	
А4		2	- 2.2	С-36б	1	
А3		3	- 2.3	С-37а	1	
А3		4	- 2.4	С-38а	1	
А4		5	- 2.5	Изделие закладное М2-1	4	
А4		6	- 2.6	М2-2	2	
А4		7	- 2.7	М2-3	2	
А4		8	-2.7	М2-4	2	
		9	1.400-9. Вып. 1 л.9	Петля УП 1-4	8	
				Детали		
Б4		10	-2.8	Ф8 А III ГОСТ 5781-82* ℓ=1820	1	0,72кг
Б4		11	-2.9	ℓ=1920	1	0,76кг
				Материалы		
		12		Бетон класса В15	0,52	м³

1. Петлю поз. 9 приварить к стержням сеток.
2. Защитный слой - 20мм.

Привязан

Инв. №

Ведомость расхода стали на элемент, кг.

Марка элемента	Изделия арматурные						Изделия закладные						Общий расход
	Арматура класса					Всего	Арматура класса	Прокат марки				Всего	
	BrI			AI	AIII		AIII	ВСт3пс6-1					
	ГОСТ 6727-80*			ГОСТ 5781-82*			ГОСТ * 5781-82	ГОСТ 8509-86	ГОСТ 3262-75*				
	ф4	ф5	Итого	ф10	ф8		ф8	L63×63 ×5	Тр. 15×3,2	Тр. 25×4	Итого		
ЛТ 16-9-9/1	2,4	14,1	16,5	4,7	1,5	22,7	2,5	2,9	0,2	0,9	1,1	6,5	29,2

Инженер	Гайдукова	
Гл. спец.	Вилейкина	
Гл. спец.	Мильцер	
Н. контр.	Мильцер	
Нач. отд.	Панченко	

ТП 902-2-474.89 КЖ.И.-2.0

Лоток ЛТ 16-9-9/1

Стадия	Масса	Масштаб
Р	1300,0	1:20
Лист	Листов 1	

Мосводоканалнипроект

Копировал [illegible] 23985-04 7 формат А3

Инв. № подл. | Подпись и дата | Взам. инв. №

Альбом 4

Развертка

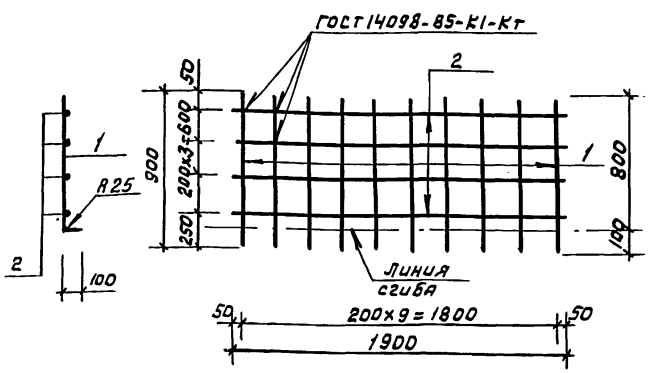

Формат	Зона	Поз.	Обозначение	Наименование	Кол.	Примечание
				Документация		
А3			ТП 902-2-474.89 КЖ.И.00.ОТУ	Технические условия		
				Детали		
Б4		1	-2.1.1	ф5 8pI ГОСТ 6727-80* ℓ=900	10	0,14 кг
Б4		2	-2.1.2	ф4 8pI ГОСТ 6727-80* ℓ=1900	4	0,19 кг

Привязан

Инв. №

Взам. инв. № | Подпись и дата | Инв. № подл.

Инженер	Гайдукова	
Гл. спец.	Вилейкина	
Гл. спец.	Мильцер	
Н. контр.	Мильцер	
Нач. отд.	Панченко	

ТП 902-2-474.89 КЖ.И.-2.1

Сетка С-36а

Стадия	Масса	Масштаб
Р	2,2	1:20
Лист	Листов 1	

Мосводоканалнишпроект

Формат А4

Альбом 4

Развертка

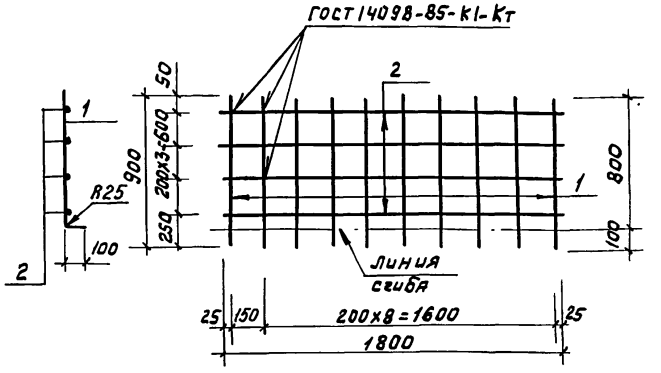

Формат	Зона	Поз.	Обозначение	Наименование	Кол.	Примечание
				Документация		
А3			ТП 902-2-474.89 КЖ.И.00.ОТУ	Технические условия		
				Детали		
Б4		1	-2.2.1	ф5 8pI ГОСТ 6727-80* ℓ=900	10	0,14 кг
Б4		2	-2.2.2	ф4 8pI ГОСТ 6727-80* ℓ=1800	4	0,18 кг

Привязан

Инв. №

Взам. инв. № | Подпись и дата | Инв. № подл.

Инженер	Гайдукова	
Гл. спец.	Вилейкина	
Гл. спец.	Мильцер	
Н. контр.	Мильцер	
Нач. отд.	Панченко	

ТП 902-2-474.89 КЖ.И.-2.2

Сетка С-36б

Стадия	Масса	Масштаб
Р	2,1	1:20
Лист	Листов 1	

Мосводоканалнишпроект

Альбом 4

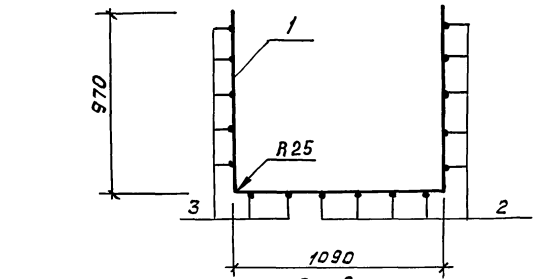

Развертка

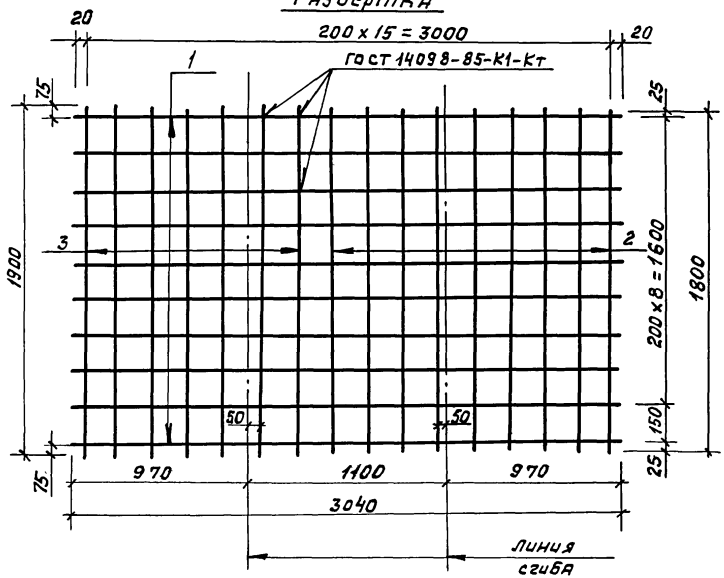

Формат	Зона	Поз.	Обозначение	Наименование	Кол.	Примечание
				Документация		
А3			ТП 902-2-474.89 КЖ.И-00.0ТУ	Технические условия		
				Детали		
Б4		1	-23.1	Ф5ВрI ГОСТ6727-80,* ℓ=3040	10	0,47кг
Б4		2	-23.2	ℓ=1800	9	0,28кг
Б4		3	-23.3	ℓ=1900	7	0,29кг

Привязан

Инв. №

Взам. инв. №

Подпись и дата

Инв. № подл.

Инженер	Гайдукова		
Гл. спец.	Вилейкина		
Гл. спец.	Мильцер		
Н. контр.	Мильцер		
Нач. отд.	Панченко		

ТП 902-2-474.89 КЖ.И.-2.3

Сетка С-37а.

Стадия	Масса	Масштаб
Р	9,25	1:20
Лист	Листов 1	

Мосводоканалниипроект

Копировал № 23985-04 9 Формат А3

Альбом

Формат	Зона	Поз.	Обозначение	Наименование	Кол.	Примечание
				Документация		
А3			ТП 902-2-474.89 КЖ.И.-0.0.0ТУ	Технические условия		
				Детали		
Б4		1	-2.4.1	ф5 ВрI ГОСТ 6727-80* ℓ=1290	10	0,2 кг
Б4		2	-2.4.2	ф4 ВрI ГОСТ 6727-80* ℓ=1820	2	0,18 кг
Б4		3	-2.4.3	ℓ=1890	3	0,19 кг

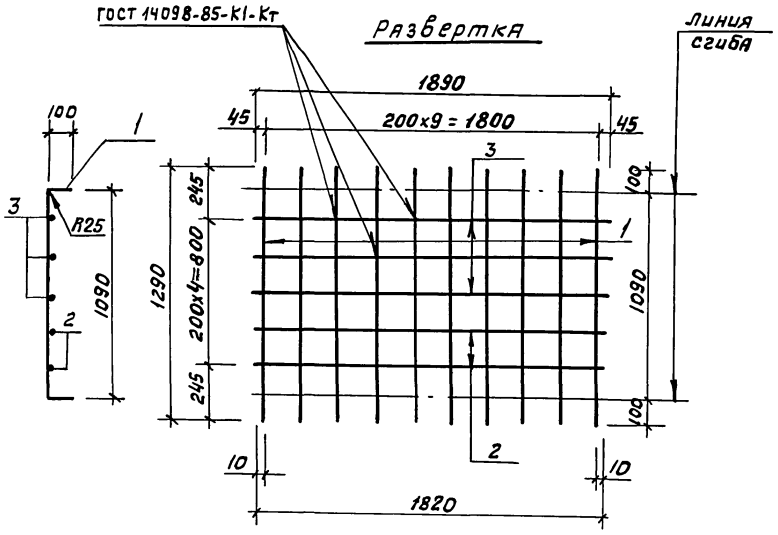

Привязан

Инв. №

Инженер	Гайдукова		
Гл. спец.	Вилейкина		
Гл. спец.	Мильцер		
Н. контр.	Мильцер		
Нач. отд.	Панченко		

ТП 902-2-474.89 КЖ.И.-2.4

Сетка С-38а

Стадия	Масса	Масштаб
Р	2,9	1:20
Лист	Листов 1	

МосводоканалНИИпроект

Взам. инв.№ | Подпись и дата | Инв.№ подл.

Копировал Ф 23985-04 10 формат А3

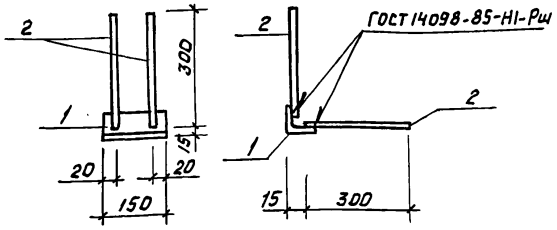

Формат	Зона	Поз.	Обозначение	Наименование	Кол.	Примечание
				Документация		
А3			ТП 902-2-474.89 КЖ.И-0.00ТУ	Технические условия		
				Детали		
Б4		1	-2.5.1	Уголок $\frac{Б\text{-}63\times63\times5\ ГОСТ\ 8509\text{-}86}{ВСт3пс6\text{-}1\ ГОСТ\ 535\text{-}79^{*}}$ $\ell=150$	1	0,72 кг
Б4		2	-2.5.2	ф8 А III ГОСТ 5781-82,* $\ell=300$	4	0,12 кг

Привязан

Инв. №

Взам. инв. № | Подпись и дата | Инв. № подл.

Инженер	Гайдукова	
Гл. спец.	Вилейкина	
Гл. спец.	Мильцер	
Н. контр.	Мильцер	
Нач. отд.	Панченко	

ТП 902-2-474.89 КЖ.И.-2.5

Изделие закладное М2-1

Стадия	Масса	Масштаб
Р	1,20	1:10
Лист	Листов 1	

Мосводоканалнипроект

Формат А4

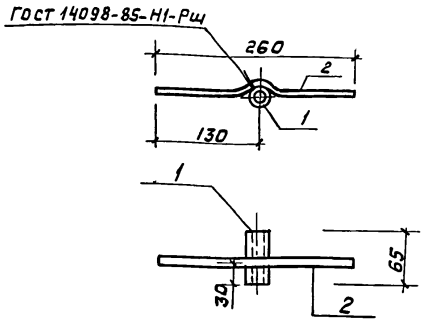

Формат	Зона	Поз.	Обозначение	Наименование	Кол.	Примечание
				Документация		
А3			ТП 902-2-474.89 КЖ.И-0.00ТУ	Технические условия		
				Детали		
Б4		1	-2.6.1	Труба 15×3,2 ГОСТ 3262-75,* $\ell=65$	1	0,09 кг
Б4		2	-2.6.2	ф8 А III ГОСТ 5781-82,* $\ell=260$	1	0,1 кг

Привязан

Инв. №

Взам. инв. № | Подпись и дата | Инв. № подл.

Инженер	Гайдукова	
Гл. спец.	Вилейкина	
Гл. спец.	Мильцер	
Н. контр.	Мильцер	
Нач. отд.	Панченко	

ТП 902-2-474.89 КЖ.И.-2.6

Изделие закладное М2-2

Стадия	Масса	Масштаб
Р	0,19	1:5
Лист	Листов 1	

Мосводоканалнипроект

Копировал № 23985-04 11 Формат А4

Альбом 4

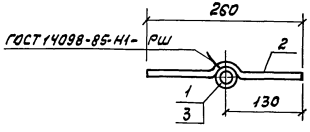

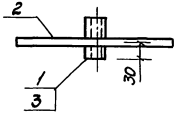

Формат	Зона	Поз.	Обозначение	Наименование	кол.	Примечание
				Документация		
А3			ТП 902-2-474.89 КЖ.И.-0.0.0ТУ	Технические условия		
				Изделие закладное М2-3		0,29 кг
				Детали		
Б4		1	- 2.7.1	Труба 25х4 ГОСТ 3262-75*, ℓ=65	1	0,19кг
Б4		2	- 2.7.2	ф8 А III ГОСТ 5781-82*, ℓ=260	1	0,10кг
				Изделие закладное М2-4		0,35кг
				Детали		
Б4		2	- 2.7.2	ф8 А III ГОСТ 5781-82*, ℓ=260	1	0.10кг
Б4		3	- 2.7.3	Труба 25х4 ГОСТ 3262-75*, ℓ=85	1	0,25кг

Привязан

Инв. №

ТП 902-2-474.89 КЖ.И. - 2.7

Изделия закладные М2-3, М2-4.

Стадия	Масса	Масштаб
Р	—	1:5
лист		листов 1

Мосводоканалнипроект

Инженер	Гибадулова	
Гл. спец.	Белейкина	
Гл. спец.	Мильцер	
Н. контр.	Мильцер	
Нач. отд.	Панченко	

Инв. № подл. | Подпись и дата | Взам. инв. №

Копировал Валя 23985-04 12 Формат А3

Альбом 4

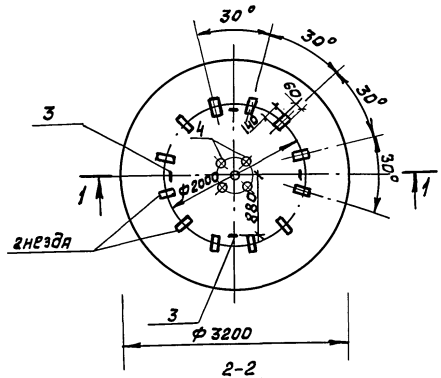

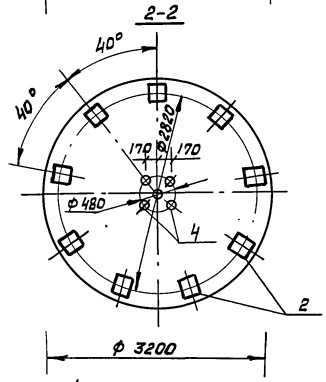

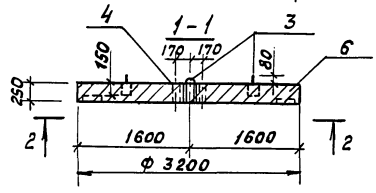

Формат	Зона	Поз.	Обозначение	Наименование	Кол.	Примечание
				Документация		
А3			ТП 902-2-474.89 КЖ.И-ООО ТУ	Технические условия		
				Сборочные единицы		
А4		1	ТП 902-2-474.89 КЖ.И.-3.1	Сетка С1	2	
А4		2	-3.2	Изделие закладное М3-1	9	
А4		3	1.400-9 вып.1 л.18	Петля ЧП 2-3	4	
				Детали		
Б4		4	-3.3	Труба 100×4 ГОСТ 3262-75,* ℓ=250	5	2,7кг
Б4		5	-3.4	ф 10 А II ГОСТ 5781-82,* ℓ=220	20	0,14 кг
				Материалы		
		6		Бетон класса В 15	2,0	м3

Привязан

Инв. №

Инженер	Гайдукова		
Гл. спец.	Вилейкина		
Гл. спец.	Мильцер		
Н. контр.	Мильцер		
Нач. отд.	Панченко		

ТП 902-2-474.89 КЖ.И.-3.0

Плита П1

Стадия	Масса	Масштаб
Р	5000	1:50
Лист 1	Листов 2	

Мосводоканалнииипроект

Инв. № подл. | Подпись и дата | Взам. инв. №

Копировал Ф 23985-04 13 формат А3

Альбом 4

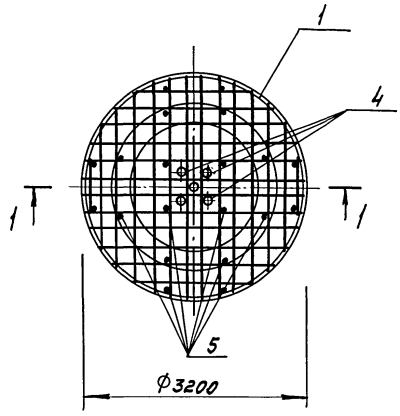

1-1

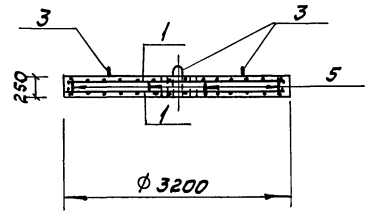

Ведомость расхода стали на элемент, кг

Марка элемента	Изделия арматурные			Изделия закладные				
	Арматура класса		Всего	Арматура класса				
	AII			AI		AII		
	ГОСТ 5781-82*			ГОСТ 5781-82*		ГОСТ 5781-82*		
	ф 14	Итого		ф 12	Итого	ф 10	ф 16	Итого
Плита П1	213,8	213,8	213,8	3,4	3,4	2,8	14,4	17,2

продолжение

Изделия закладные					Всего	Общий расход
Прокат марки						
Вст3пс6-1						
ГОСТ 19903-74*			ГОСТ 3262-75*			
-10х280	-10х50	Итого	Тр.100х4	Итого		
55,8	7,2	63,0	13,5	13,5	97,1	310,9

Защитный слой арматуры принят 25 мм.

Привязан

Инв. №

ТП 902-2-474.89 КЖ.И.-3.0

Лист 2

Инв.№ подл. | Подпись и дата | Взам. инв.№

Альбом 4

Формат	Зона	Поз.	Обозначение	Наименование	Кол.	Примечание
				Документация		
А3			ТП 902-2-474.89 КЖ.И=ДОДТУ	Технические условия		
				Детали		
Бч		1	-3.11	Ф14АII ГОСТ 5781-82* $\ell_{ср.}$=2340	28	2,8кг
Бч		2	-3.12	ℓ=9930	1	12.0кг
Бч		3	-3.13	ℓ=7860	1	9,5кг
Бч		4	-3.14	ℓ=5790	1	7,0кг

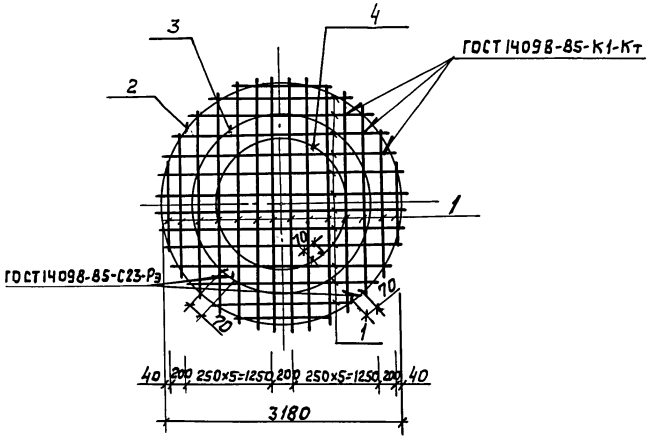

1-1

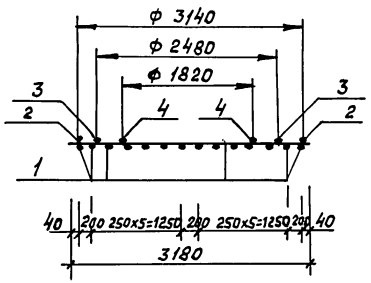

Привязан

Инв. №

Инв.№ подл. | Подпись и дата | Взам. инв.№

Инженер	Гайдукова		
Гл. спец.	Вилейкиня		
Гл. спец.	Мильцер		
Н.контр.	Мильцер		
Нач.отд.	Панченко		

ТП 902-2-474.89 КЖ.И.-3.1

Сетка С1

Стадия	Масса	Масштаб
Р	106,9	1:50
Лист	Листов 1	

МосводоканалНИИпроект

Копировал

Формат А3

Альбом 4

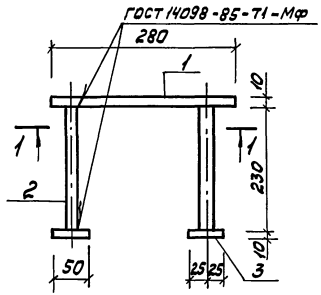

1-1

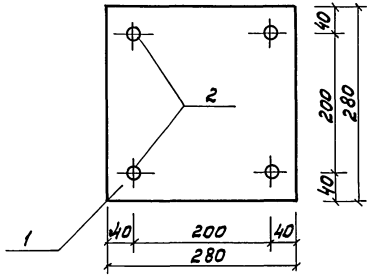

Формат	Зона	Поз.	Обозначение	Наименование	кол.	Примечание
				Документация		
А3			ТП902-2-474.89 КЖ.И.-0.0.0ТУ	Технические условия		
				Детали		
Б4		1	– 3.2.1	Лист $\frac{6-10\times280\ ГОСТ\ 19903-74^{*}}{Вст3пс6-1\ ГОСТ\ 14637-79}$ $\ell=280$	1	6,2кг
Б4		2	– 3.2.2	ф16 AIII ГОСТ 5781-82,* $\ell=230$	4	0,4кг
Б4		3	– 3.2.3	Лист $\frac{6-10\times50\ ГОСТ\ 19903-74^{*}}{Вст3пс6-1\ ГОСТ\ 14637-79}$ $\ell=50$	4	0,2кг

Привязан

Инв.№

ТП 902-2-474.89			КЖ.И.-3.2
Изделие закладное М3-1	Стадия	Масса	Масштаб
	Р	8,6	1:5
	Лист	Листов 1	
	Мосводоканалнипроект		

Инженер	Гайдукова	
Гл.спец.	Вилейкина	
Гл.спец.	Мильцер	
Н.контр.	Мильцер	
Нач.отд.	Панченко	

Инв.№подл. | Подпись и дата | Взам.инв.№

Копировал Ваш 23985-04 16 Формат А3

Альбом 4

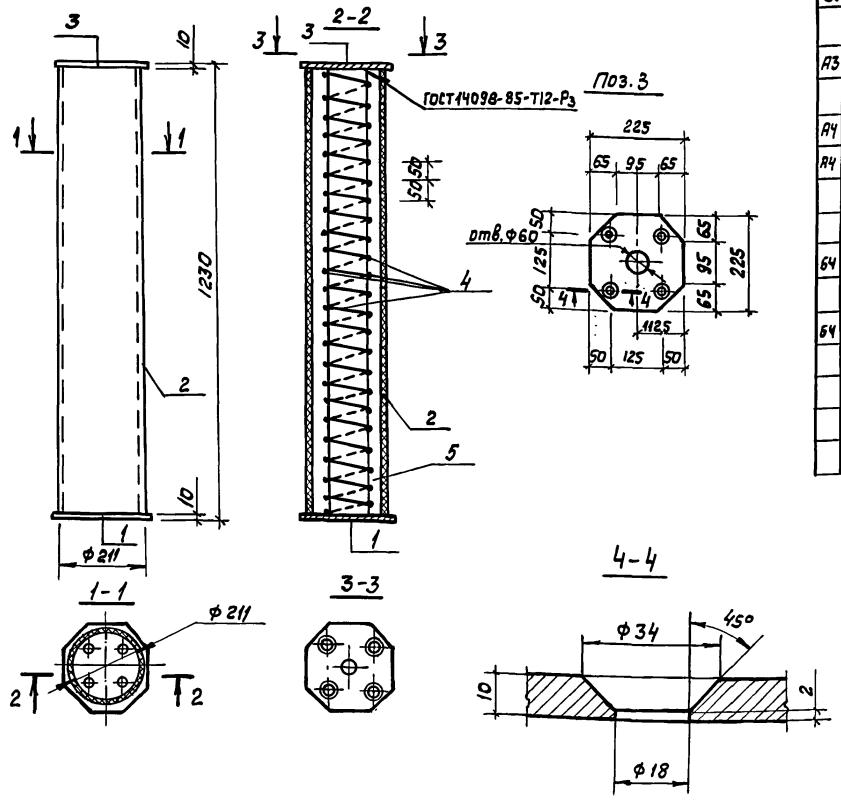

Формат	Зона	Поз.	Обозначение	Наименование	Кол.	Примечание
				Документация		
А3			ТП 902-2-474.89 КЖ.И.-00.0 ТУ	Технические условия		
				Сборочные единицы		
А4		1	ТП 902-2-474.89 КЖ.И. -5.1	Изделие закладное М4-1	1	
А4		2		Тр. асбестоцем. ГОСТ 1839-80* Ø=210	1	16,9 кг
				Детали		
Б4		3	-5.2	Лист $\frac{6-10\times225\ ГОСТ\ 19903-74^*}{Вст3пс6-1\ ГОСТ\ 14637-79}$ ℓ=225	1	4,0 кг
Б4		4	-5.3	ф6 AI ГОСТ 5781-82*; ℓ=11350	1	2,5 кг
				Материалы		
		5		Бетон класса В 15	0,38	м³

Привязан

Инв. №

Ведомость расхода стали на элемент, кг

Марка элемента	Изделия закладные								Общий расход
	Арматура класса					Прокат марки			
	AI		AII			Вст3пс6-1			
	ГОСТ 5781-82*					ГОСТ 19903-74*			
	ф6	Итого	ф16	Итого	Всего	-10х225	Итого	Всего	
Колонна К1	2,5	2,5	7,6	7,6	10,1	8,0	8,0	8,0	18,1

Инженер	Гайдукова	
Гл. спец.	Вилейкина	
Гл. спец.	Мильцер	
Н. контр.	Мильцер	
Нач. отд.	Панченко	

ТП 902-2-474.89 КЖ.И.-5.0

Колонна К1

Стадия	Масса	Масштаб
Р	950,0	1:10
Лист	Листов 1	

Мосводоканалниипроект

Формат А3

Инв. № подл. | Подпись и дата | Взам. инв. №

23985-04 17 копировал

Альбом 4

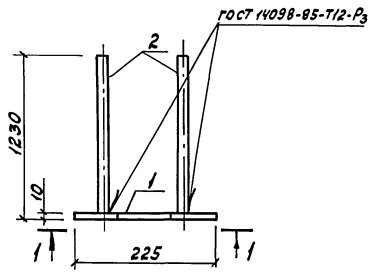

1–1

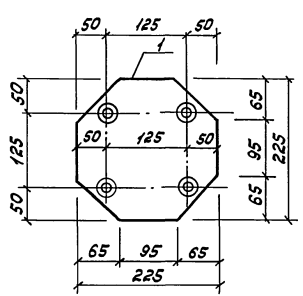

Формат	Зона	Поз.	Обозначение	Наименование	кол.	Примечание
				Документация		
А3			ТП 902-2-474.89 Кж.И-0.00ТУ	Технические условия		
				Детали		
Б4		1	-5.1.1	Б-10х225 ГОСТ 19903-74* / Лист Вст3пс6-1 ГОСТ 14637-79	1	4,0 кг
Б4		2	-5.1.2	ф 16 А II ГОСТ 5781-82,* ℓ=1230	4	1,9 кг

Привязан

Инв.№

Инв.№ подл. | Подпись и дата | Взам.инв.№

Инженер	Габдукова	
Гл.спец.	Билецкина	
Гл.спец.	Мильцер	
Н. контр.	Мильцер	
Нач.отд.	Панченко	

ТП 902-2-474.89 Кж.И. - 5.1

Изделие закладное М4-1

Стадия	Масса	Масштаб
Р	11,6	1:5
Лист	Листов 1	

Мосводоканалниипроект

Альбом 4

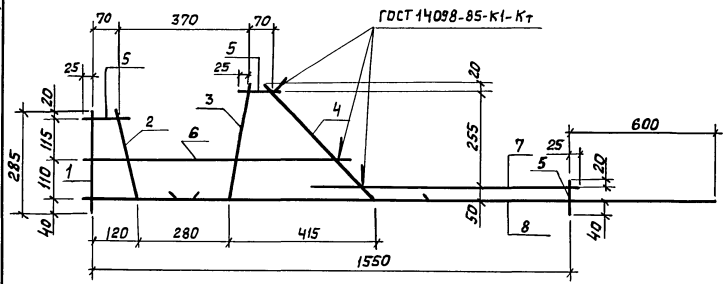

Формат	Зона	Поз.	Обозначение	Наименование	Кол.	Примечание
				Документация		
А3			ТП 902-2-474.89 КЖ.И-0.007У	Технические условия		
				Детали		
				ФВАIII ГОСТ 5781-82*		
Бч		1	-6.1	ℓ=285	1	0,11 кг
Бч		2	-6.2	ℓ=350	1	0,14 кг
Бч		3	-6.3	ℓ=430	1	0,17 кг
Бч		4	-6.4	ℓ=610	1	0,24 кг
Бч		5	-6.5	ℓ=110	3	0,04 кг
Бч		6	-6.6	ℓ=760	1	0,30 кг
Бч		7	-6.7	ℓ=1100	1	0,44кг
Бч		8	-6.8	ℓ=2175	1	0,86 кг

Поз. 2

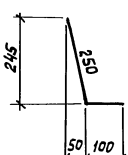

Поз. 4

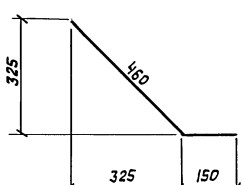

Поз. 3

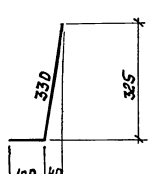

Привязан

Инв. №

Инв.№ подл. | Подпись и дата | Взам. инв.№

		ТП 902-2-474.89	КЖ.И.-6.0
		Каркас плоский КР 1	Стадия: Р; Масса: 2,4; Масштаб: 1:10; Лист; Листов 1
Инженер	Гайдучкова		Мосводоканалниипроект
Гл. спец.	Вилейкина		
Гл. спец.	Мильцер		
Н. контр.	Мильцер		
Нач. отд.	Панченко		

23985-04 19 Копировал

Формат А3

Альбом 4

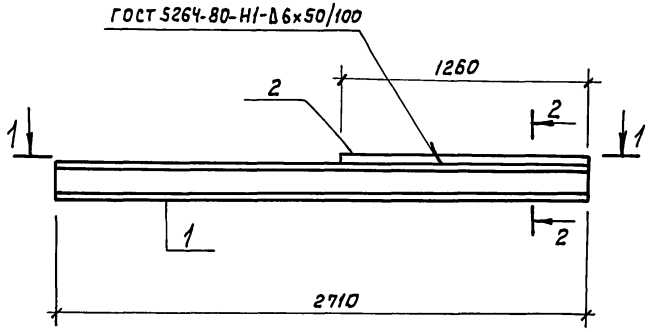

1-1

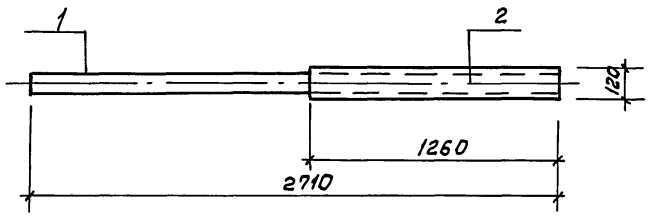

2-2

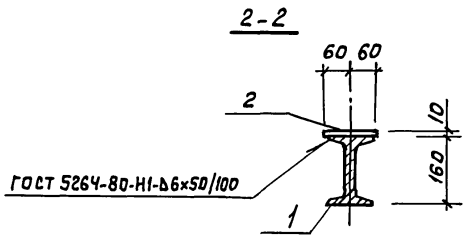

Формат	Зона	Поз.	Обозначение	Наименование	Кол.	Примечание
				Документация		
А3			ТП 902-2-474.89 КЖ.И-000 ТУ	Технические условия		
				Детали		
Б4		1	-7.1	Двутавр 16 ГОСТ 8239-72* в Ст3пс6-1 ГОСТ 535-79* ℓ=2710	1	43.1кг
Б4		2	-7.2	Лист Б-10х120 ГОСТ 19903-74* в Ст3пс6-1 ГОСТ 14637-79 ℓ=1260	1	11,9 кг

Привязан

Инв. №

Инженер	Гайдукова		
Гл. спец.	Вилейкина		
Гл. спец.	Мильцер		
Н. контр.	Мильцер		
Нач. отд.	Панченко		

ТП 902-2-474.89 КЖ.И.-7.0

Консоль СРП01

Стадия	Масса	Масштаб
Р	55.0	1:20
Лист	Листов 1	

Мосводоканалнипроект

Взам. инв. № | Подпись и дата | Инв. № подл.

Альбом 4

Формат	Зона	Поз.	Обозначение	Наименование	Кол.	Примечание
				Документация		
А3			ТП902-2-474.89 КЖ.И-0.0.ОТУ	Технические условия		
				Детали		
Б4		1	-8.1	Труба 114х5 ГОСТ10705-80* В 3245	1	43,5 кг
Б4		2	-8.2	Уголок Б-125х80х8 ГОСТ8510-86 ВСт3пс6-1 ГОСТ535-79* ℓ=130	1	1,6 кг
Б4		3	-8.3	Лист Б-8х130 ГОСТ19903-74* ВСт3пс6-1 ГОСТ14637-79 ℓ=160	1	1,3 кг

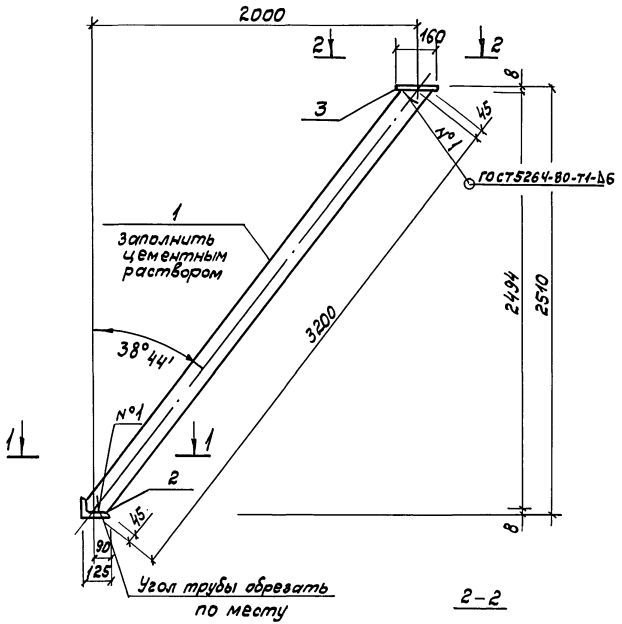

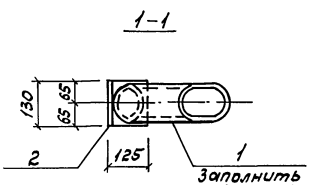

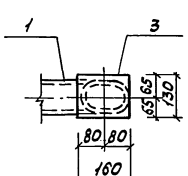

Привязан

Инв.№

Инженер	Гайдукова		
Гл.спец.	Вилейкина		
Гл.спец.	Мильцер		
Н.контр.	Мильцер		
Нач.отд.	Панченко		

ТП 902-2-474.89 КЖ.И.-8.0

Подкос СП01

Стадия	Масса	Масштаб
Р	46,4	1:20
Лист	Листов 1	

Мосводоканалнипроект

Инв.№ подл. | Подпись и дата | Взам. инв.№

23985-04 21 Копировал Рвам Формат А3

Альбом 4

Формат	Зона	Поз.	Обозначение	Наименование	Кол.	Примечание
				Документация		
А3			ТП 902-2-474.89 КЖИ.-0.0.0ТУ	Технические условия		
				Детали		
Б4		1	-9.1	Труба 114х5 ГОСТ 10705-80* ℓ=2815	1	37,7 кг
Б4		2	-9.2	Уголок 6-125х80х8 ГОСТ 8510-86 / Вст3пс6-1 ГОСТ 535-79* ℓ=130	1	1,6 кг
Б4		3	-9.3	Лист 6-10х150 ГОСТ 19903-74* ℓ=200 / Вст3пс6-1 ГОСТ 14637-79	1	2,4 кг
Б4		4	-9.4	ф12 AII ГОСТ 5781-82* ℓ=350	4	0,3 кг

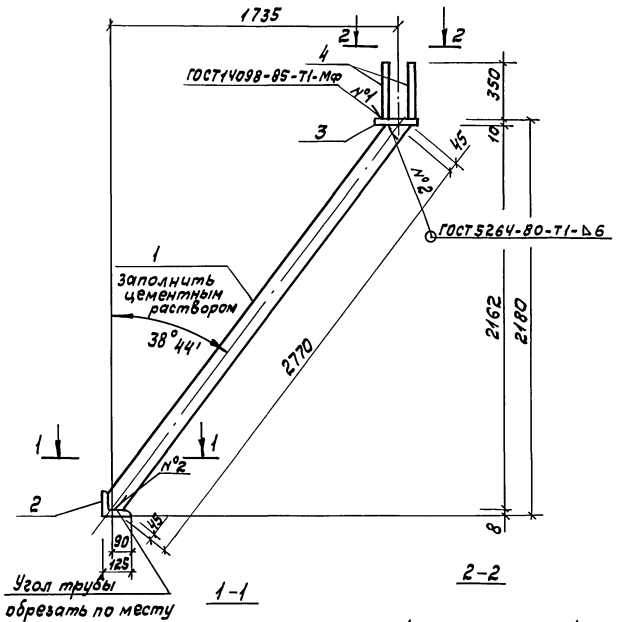

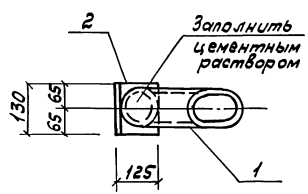

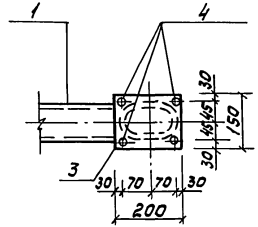

Привязан

Инв. №

ТП 902-2-474.89			КЖИ.-9,0
Подкос СП02	Стадия	Масса	Масштаб
	Р	42,9	1:20
	Лист	Листов 1	
	Мосводоканалнипроект		

Инженер	Гойдукова	
Гл.спец.	Вилебкина	
Гл.спец.	Мильцер	
Н.контр.	Мильцер	
Нач.отд.	Панченко	

Инв. № подл. | Подпись и дата | Взам. инв. №

Копировал

Формат А3

Альбом 4

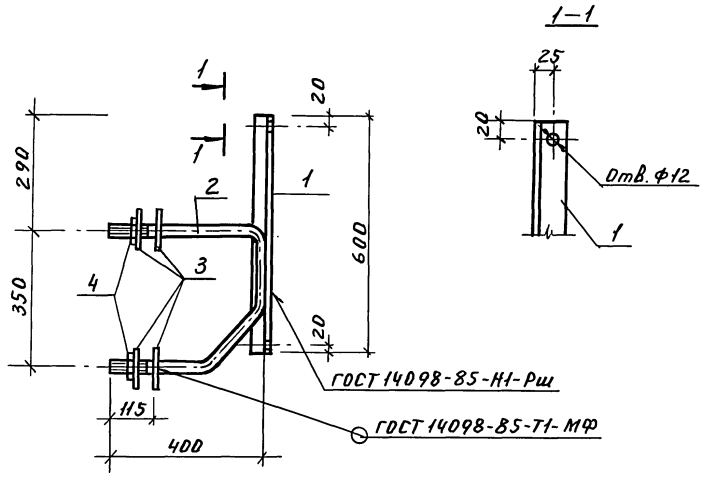

Поз. 2

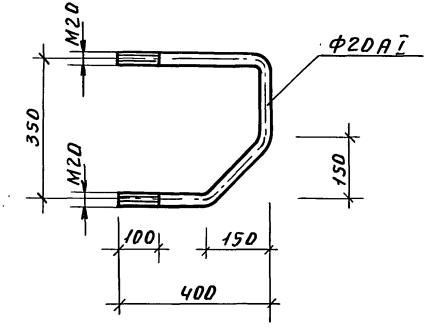

Форм.	Зона	Поз.	Обозначение	Наименование	Кол.	Примечание
				Документация		
А3			ТП 902-2-474.89 КЖ.И.-000ТУ	Технические условия		
				Детали		
Б4		1	-10.1	Уголок $\frac{Б\text{-}40\times40\times4\ ГОСТ\ 8509\text{-}86}{ВСт3пс6\text{-}1\ ГОСТ\ 535\text{-}79^*}$ ℓ=600	1	1.5 кг
Б4		2	-10.2	Ф20 А I ГОСТ 5781-82*, ℓ=1050	1	2.6 кг
Б4		3	-10.3	Лист $\frac{Б\text{-}4\times100\ ГОСТ\ 19903\text{-}74^*\ \ell=100}{ВСт3пс6\text{-}1\ ГОСТ\ 14637\text{-}79}$	4	0.3 кг
				Стандартные изделия		
		4		Гайка М20 ГОСТ 5915-70*	2	0.065 кг

Привязан:

Инв. №

Инженер	Гайдукова	подп.	
Гл. спец	Вилейкина	"	
Гл. спец	Мильцер	"	
Н. контр.	"	"	
Нач. отд	Панченко	"	

ТП 902-2-474.89 КЖ.И-10.0

Кронштейн КМ1

Стадия	Масса	Масшт.
Р	5,4 кг	1:10
Лист	Листов 1	

Мосводоканалнипроект

Инв. № подл. | Подп. и дата | Взам. инв. №

Пров. 25.10.90 Коп. Петрук

23985-04 23

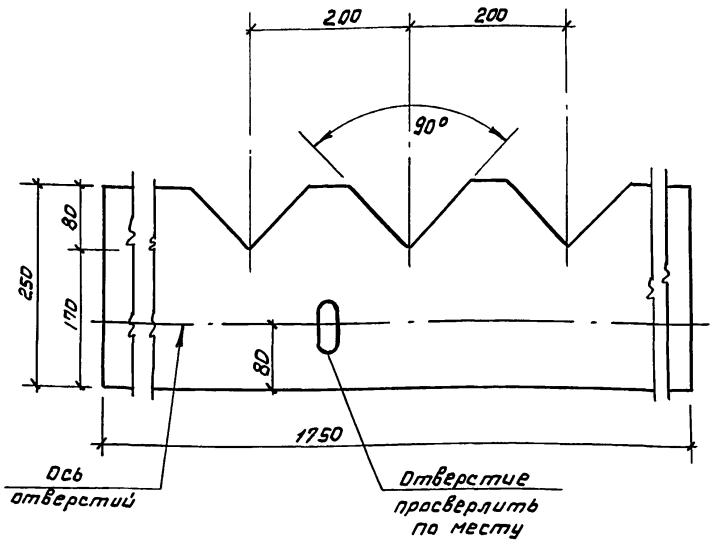

Привязан

Инв. №

Взам. инв. №

Подпись и дата

Инв. № подл.

Инженер	Гайдукова		
Гл. спец.	Вилейкина		
Гл. спец.	Мильцер		
Н. контр.	Мильцер		
Нач. отд.	Пянченко		

ТП 902-2-474.89 КЖ.И.-11.0

Водослив В1

Стадия	Масса	Масштаб
Р	—	1:5
Лист	Листов 1	

Стекло СБ ПТ II 3*1750*1550 ГОСТ 9784-75Е *

Мосводоканалниипроект

Формат А4

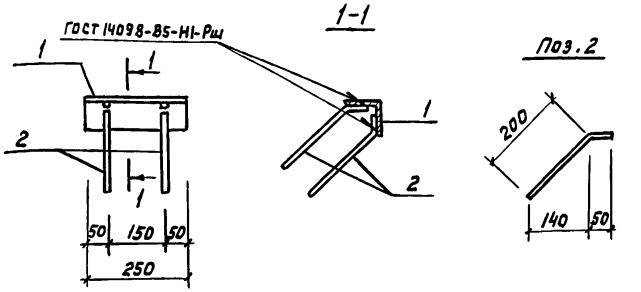

Формат	Зона	Поз.	Обозначение	Наименование	Кол.	Примечание
				Документация		
А3			ТП 902-2-474.89 КЖ.И.-000 ТУ	Технические условия		
				Детали		
Б4		1	-12.1	Уголок Б-75х75х6 ГОСТ 8509-86 / В Ст3пс6-1 ГОСТ 535-79* ℓ=250	1	1,72 кг
Б4		2	-12.2	ФIOАII ГОСТ 5781-82,* ℓ=250	4	0,15 кг

Привязан

Инв. №

Взам. инв. №

Подпись и дата

Инв. № подл.

Инженер	Гайдукова		
Гл. спец.	Вилейкина		
Гл. спец.	Мильцер		
Н. контр.	Мильцер		
Нач. отд.	Пянченко		

ТП 902-2-474.89 КЖ.И.-12.0

Изделие закладное МН1

Стадия	Масса	Масштаб
Р	2,3	1:10
Лист	Листов 1	

Мосводоканалниипроект

Альбом 4

Формат	Зона	Поз.	Обозначение	Наименование	Кол	Примечание
				Документация		
А3			ТП 902-2-474.89 КЖ.И-000ТУ	Технические условия		
				Детали		
Б4		1	-13.1	Швеллер 14П ГОСТ 8240-72* l=1780 В Ст3пс6-1 ГОСТ 535-79*	2	21.9 кг
Б4		2	-13.2	Швеллер 14П ГОСТ 8240-72* l=1940 В Ст3пс6-1 ГОСТ 535-79*	1	24.0 кг
Б4		3	-13.3	ф10 А-II ГОСТ 5781-82*, l=340	12	0,2 кг

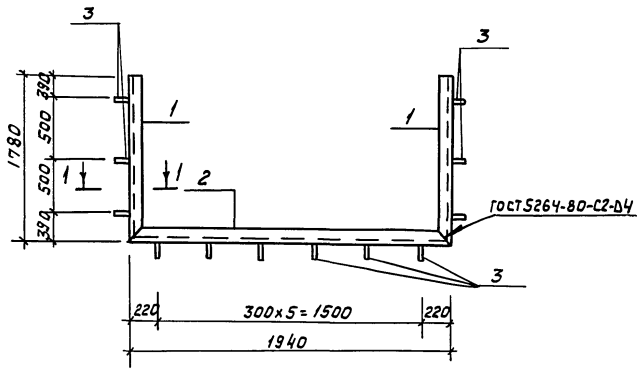

1-1
М 1:10

Поз.3
М 1:10

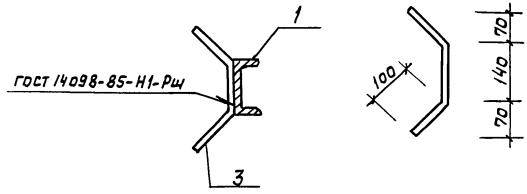

Привязан

Инв. №

			ТП 902-2-474.89		КЖ.И.-13.0
			Изделие закладное МН2	Стадия: Р	Масса: 70,2	Масштаб: 1:25
				Лист	Листов 1
Инженер	Гайдукова			Мосводоканалнишпроект	
Гл. спец.	Вилейкина				
Гл. спец.	Мильцер				
Н. контр.	Мильцер				
Нач. отд.	Панченко				

Взам. инв. № | Подпись и дата | Инв. № подл.

Альбом 4

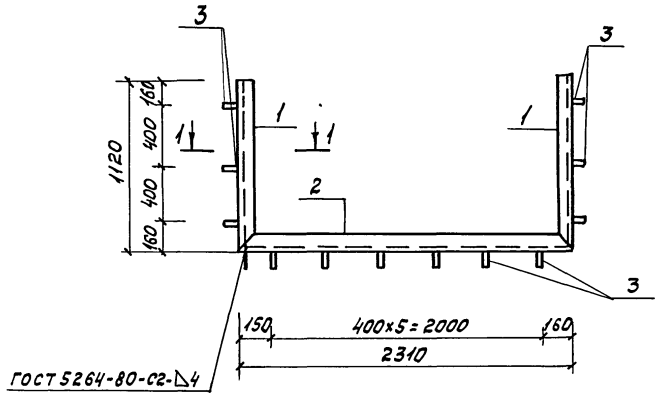

1–1
М 1:10

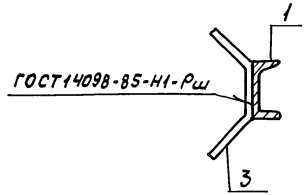

Поз.3
М 1:10

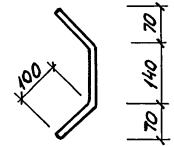

Формат	Зона	Поз.	Обозначение	Наименование	Кол.	Примечание
				Документация		
А3			ТП 902-2-474.89 К Ж.И.-0.0.0ТУ	Технические условия		
				Детали		
Б4		1	-14.1	Швеллер 14П ГОСТ 8240-72* ℓ=1120 Вст3 пс6-1 ГОСТ 535-79*	2	13,8 кг
Б4		2	-14.2	Швеллер 14П ГОСТ 8240-72* ℓ=2310 Вст3пс6-1 ГОСТ 535-79*	1	28,4 кг
Б4		3	-14.3	ф10 AIII ГОСТ 5781-82*, ℓ=340	12	0,2 кг

Привязан

Инв. №

Инв.№ подл. | Подпись и дата | Взам.инв.№

Инженер	Гайдукова	
Гл.спец.	Вилейкино	
Гл.спец.	Мильцер	
Н. контр.	Мильцер	
Нач.отд.	Панченко	

ТП 902-2-474.89 К Ж.И. - 14.0

Изделие закладное МН3

Стадия	Масса	Масштаб
Р	58,4	1:25
Лист	Листов 1	

Мосводоканал НИИпроект

Альбом 4

Формат	Зона	Поз.	Обозначение	Наименование	Кол.	Примечание
				Документация		
А3			ТП 902-2-474.89 КЖ.И-15.0ТУ	Технические условия		
				Детали		
Б4		1	-15.1	Лист 5-8х150 ГОСТ 19903-74* ℓ=6370 Ст3пс6-1 ГОСТ 14637-79	1	60,01кг
Б4		2	-15.2	ф 10 AII ГОСТ 5781-82* ℓ=350	22	0,22кг
Б4		3	-15.3	ℓ=200	22	0,12кг

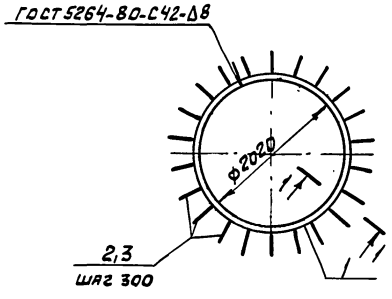

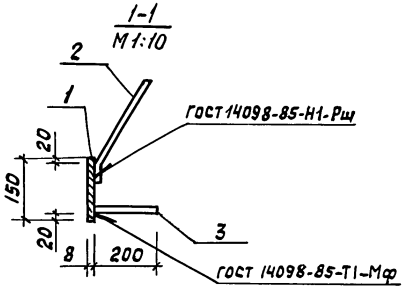

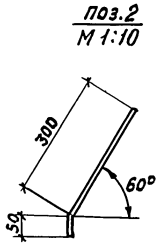

Привязан

Инв. №

Инв. № подл. | Подпись и дата | Взам. инв. №

Инженер	Гайдукова	
Гл. спец.	Вилейкина	
Гл. спец.	Мильцер	
Н. контр.	Мильцер	
Нач. отд.	Панченко	

ТП 902-2-474.89 КЖ.И.-15.0

Изделие закладное МН4

Стадия	Масса	Масштаб
Р	67,5	1:50
Лист	Листов 1	

Мосводоканалнипроект

Альбом 4

Формат	Зона	Поз.	Обозначение	Наименование	Кол.	Приме-чание
				Документация		
А3			ТП 902-2-474.89 КЖ.И.-00.0 ТУ	Технические условия		
				Детали		
Б4		1	-16.1	Лист $\frac{Б\text{-}8\times150\ ГОСТ\ 19903\text{-}74^{*}\ \ell=9550}{В\ Ст3пс6\text{-}1\ ГОСТ\ 14637\text{-}79}$	1	89,96кг
Б4		2	-16.2	ф 10 А II ГОСТ 5781-82*, ℓ=350	21	0,22 кг
Б4		3	-16.3	ℓ=200	21	0,12 кг

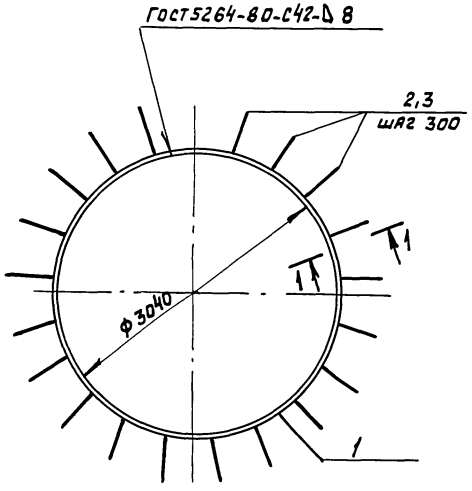

1-1
М 1:10

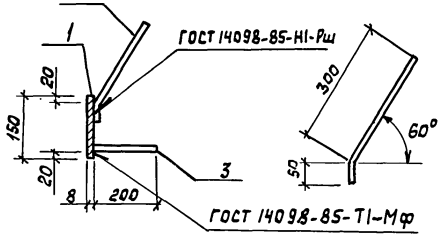

Поз.2
М 1:10

Привязан

Инв. №

Инв.№ подл. | Подпись и дата | Взам. инв.№

ТП 902-2-474.89			КЖ.И.-16.0
Изделие закладное МН 5	Стадия	Масса	Масштаб
	Р	97,1	1:50
	Лист	Листов 1	
	Мосводоканалнипроект		

Инженер	Гайдукова	
Гл. спец.	Вилейкина	
Гл. спец.	Мильцер	
Н. контр.	Мильцер	
Нач. отд.	Панченко	

Альбом 4

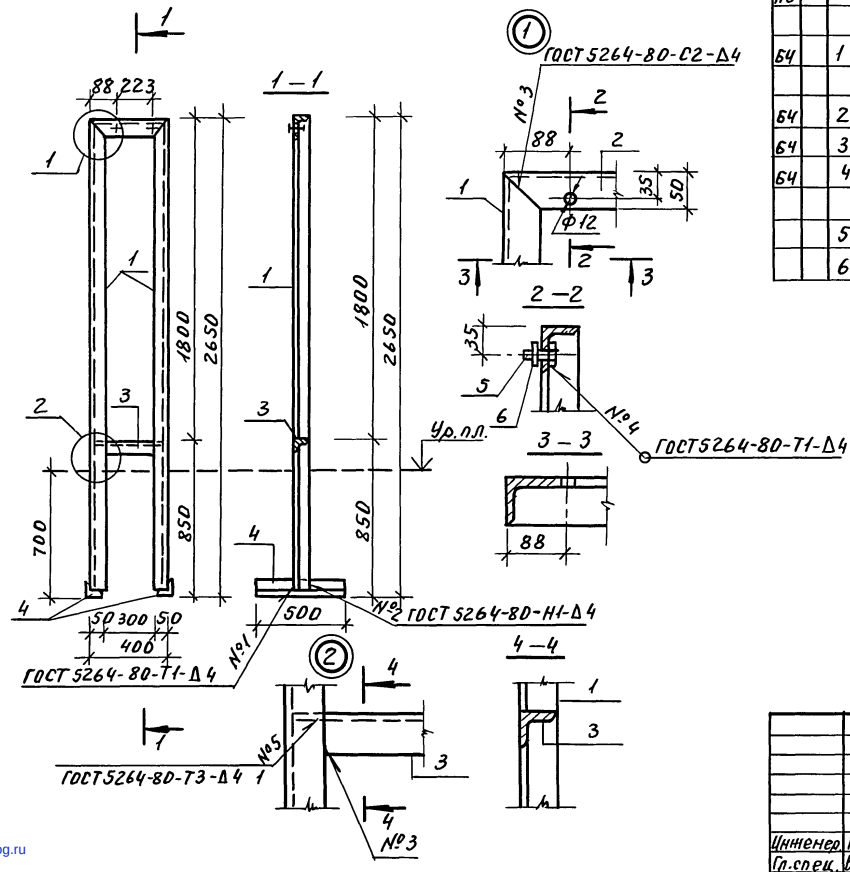

Форм.	Зона	Поз.	Обозначение	Наименование	Кол.	Примечание
				Документация		
А3			ТП 902-2-474.89 КЖИ.-0.0.ОТУ	Технические условия		
				Детали		
Б4		1	-17.1	Уголок Б-50х50х5 ГОСТ 8509-86 / Вст3пс6-1 ГОСТ 535-79* ℓ=2650	2	9.99 кг
Б4		2	-17.2	ℓ=400	1	1.51 кг
Б4		3	-17.3	ℓ=390	1	1.47 кг
Б4		4	-17.4	ℓ=500	2	1.89 кг
				Стандартные изделия		
		5		Болт М10х30 ГОСТ 7798-70*	2	0.031 кг
		6		Гайка М10 ГОСТ 5915-70*	2	0.012 кг

Привязан:

Инв. №

Инженер	Гайдукова	подп.	
Гл. спец.	Вилейкина	"	
Гл. спец.	Мильцер	"	
Н. контр.	"	"	
Нач. отд.	Панченко	"	

ТП 902-2-474.89 КЖ.И.-17.0

Рама РШЭ

Стадия	Масса	Масшт.
Р	26.8	1:50

Лист | Листов 1

МосВодоканалНИИпроект

Инв. № | Подп. и дата | Взам. инв. №

Пров. [подпись] 25.10-90г Коп. Петрук

23985-04

gost.e-ecolog.ru