ТИПОВОЙ ПРОЕКТ
902 - 2 - 474.89

ОТСТОЙНИКИ КАНАЛИЗАЦИОННЫЕ РАДИАЛЬНЫЕ ПЕРВИЧНЫЕ ИЗ СБОРНОГО ЖЕЛЕЗОБЕТОНА ДИАМЕТРОМ 40 М

АЛЬБОМ 3

ОТСТОЙНИКИ

КЖ КОНСТРУКЦИИ ЖЕЛЕЗОБЕТОННЫЕ. СТР. 3-25

23985-03

gost.e-ecolog.ru

Привязан

Инв. №

ТИПОВОЙ ПРОЕКТ
902-2-474.89

ОТСТОЙНИКИ КАНАЛИЗАЦИОННЫЕ РАДИАЛЬНЫЕ ПЕРВИЧНЫЕ ИЗ СБОРНОГО ЖЕЛЕЗОБЕТОНА

ДИАМЕТРОМ 40 М

АЛЬБОМ 3

ПЕРЕЧЕНЬ АЛЬБОМОВ

АЛЬБОМ 1	ПЗ	ПОЯСНИТЕЛЬНАЯ ЗАПИСКА
АЛЬБОМ 2	ТХ	ТЕХНОЛОГИЧЕСКИЕ РЕШЕНИЯ
	ОВ	ОТОПЛЕНИЕ И ВЕНТИЛЯЦИЯ
	ВК	ВНУТРЕННИЙ ВОДОПРОВОД И КАНАЛИЗАЦИЯ
АЛЬБОМ 3		ОТСТОЙНИКИ
	КЖ	КОНСТРУКЦИИ ЖЕЛЕЗОБЕТОННЫЕ
АЛЬБОМ 4		ОТСТОЙНИКИ
	КЖ.И	СТРОИТЕЛЬНЫЕ ИЗДЕЛИЯ
АЛЬБОМ 5		НАСОСНАЯ СТАНЦИЯ СЫРОГО ОСАДКА
	АР	АРХИТЕКТУРНЫЕ РЕШЕНИЯ
	КЖ	КОНСТРУКЦИИ ЖЕЛЕЗОБЕТОННЫЕ
	КЖ.И	СТРОИТЕЛЬНЫЕ ИЗДЕЛИЯ
	КМ	КОНСТРУКЦИИ МЕТАЛЛИЧЕСКИЕ
АЛЬБОМ 6	ЭМ	ЭЛЕКТРОСИЛОВОЕ ОБОРУДОВАНИЕ
	АТХ	АВТОМАТИЗАЦИЯ ТЕХНОЛОГИЧЕСКОГО ПРОЦЕССА
	АОВ	АВТОМАТИЗАЦИЯ ВЕНТСИСТЕМ
АЛЬБОМ 7	НО	НЕСТАНДАРТИЗИРОВАННОЕ ОБОРУДОВАНИЕ
АЛЬБОМ 8	СО	СПЕЦИФИКАЦИИ ОБОРУДОВАНИЯ
АЛЬБОМ 9	ВМ	ВЕДОМОСТИ ПОТРЕБНОСТИ В МАТЕРИАЛАХ
АЛЬБОМ 10	С	СМЕТЫ
АЛЬБОМ 11	АТХ.Н.	ЗАДАНИЕ ЗАВОДУ ИЗГОТОВИТЕЛЮ НА ЩИТ КИП (из т.п. 902-2-473.89.)

РАЗРАБОТАН
ИНСТИТУТОМ
„МОСВОДОКАНАЛНИИПРОЕКТ"

ГЛАВНЫЙ ИНЖЕНЕР ИНСТИТУТА Д. Д. СОКОЛИН

ГЛАВНЫЙ ИНЖЕНЕР ПРОЕКТА В. К. КАЗАНОВ

УТВЕРЖДЕН РАСПОРЯЖЕНИЕМ МОСГОРИСПОЛКОМА
ОТ 18.08 1989 Г. № 1582

ВВЕДЕН В ДЕЙСТВИЕ ПРИКАЗОМ ПО ОБЪЕДИНЕНИЮ
„МОСВОДОКАНАЛ" ОТ 06.09 1989 Г. № 392

Альбом 3

Ведомость рабочих чертежей основного комплекта КЖ Начало

Лист	Наименование	Примечание № стр.
1	Общие данные.	2
2	Отстойник. Общие виды.	3
3	Отстойник. Днище. Опалубочный чертеж. План.	
	Сечение 1-1. Узел 1.	4
4	Отстойник. Днище. Опалубочный чертеж.	
	Сечения 2-2—5-5.	5
5	Отстойник. Днище. Опалубочный чертеж.	
	Сечения 6-6 — 11-11.	6
6	Отстойник. Днище. Армирование. План нижней и	
	верхней арматуры. Сечения 1-1, 2-2.	7
7	Отстойник. Днище. Армирование. Сечения 3-3—7-7.	8
8	Отстойник. Днище. Армирование. Сечения 8-8—14-14.	9
9	Отстойник. Днище. Армирование. Спецификация.	10
10	Отстойник. Стены. Схема расположения элементов.	
	Сечение 1-1. Узлы 1, 2.	11
11	Отстойник. Стены. Узлы 3-8.	12
12	Отстойник. Лотки. Схема расположения.	
	Сечения 1-1 — 5-5. Узел 1.	13
13	Отстойник. Выпускная камера Вм 1. Стена	
	отстойника См 1. Планы. Сечения.	14
14	Отстойник. Выпускная камера Вм 1. Стена	
	отстойника См 1. Армирование. Сечения 1-1—4-4.	15
15	Отстойник. Выпускная камера Вм 1. Стена	
	отстойника См 1. Борт отстойника Бм 1. Армирование.	
	Сечения 5-5 — 8-8.	16
16	Отстойник. Выпускная камера Вм 1. Стена	
	отстойника См 1. Борт отстойника Бм 1.	
	Армирование. Спецификация.	17
17	Распределительная чаша. Планы. Сечения.	18
18	Распределительная чаша. Армирование.	
	Сечения 1-1—6-6. Узел 1.	19
19	Распределительная чаша. Армирование.	
	Сечения 7-7—14-14. Узлы 2-4.	20
20	Жиросборники Ж1, Ж2. Планы. Сечения.	21
21	Жиросборники Ж1, Ж2. Армирование.	22
22	Камеры ОП1, ОП2. Планы. Сечения.	23

Типовой проект разработан в соответствии с действующими нормами и правилами.

Гл. спец. /З.В. Вилейкина/

Инв. № подл. | Подпись и дата | Взам. инв. №

Продолжение

Лист	Наименование	Примечание № стр.
23	Камера ОП1. Армирование. План. Сечения.	24
24	Камера ОП2. Армирование. План. Сечения.	25

Ведомость ссылочных и прилагаемых документов.

Обозначение	Наименование	Примечание
	Ссылочные документы.	
3.006.1-2.87 Вып.2	Сборные жел.бет. каналы и тоннели из лотковых элементов.	
3.900-3 Вып.5 ч.1,2	Сборные жел.бет. конструкции емкостных сооружений для водоснабжения и канализации.	
ГОСТ 18124-75*	Листы асбестоцементные плоские.	
1.450.3-3 Вып.0,2 ч.1,2	Стальные лестницы, площадки, стремянки и ограждения.	
1.400-15 Вып.1	Унифицированные закладные изделия жел.бет. конструкций для крепления технологических коммуникаций и устройств.	
ГОСТ 8478-81	Сетки сварные для жел.бет. конструкций.	
ГОСТ 1839-80*	Трубы и муфты асбестоцементные для безнапорных трубопроводов.	
ГОСТ 3262-75*	Трубы стальные водогазопроводные.	
5.900-2	Сальники набивные Ду 50... 1400 для пропуска труб через стены.	
	Прилагаемые документы.	
ТП 902-2-474.89 кж.и. Альбом 4	Строительные изделия.	
ТП 902-2-474.89-КЖ.вм Альбом 9	Ведомость потребности в материалах.	

Ведомость спецификаций.

Лист	Наименование	Примечание
5	Спецификация элементов.	
10	Спецификация к схемам расположения стеновых панелей и лотков.	
17	Спецификация к схеме расположения элементов распределительной чаши.	

Ведомость объемов сборных бетонных и железобетонных конструкций по рабочим чертежам основного комплекта.

№ строки	Наименование групп элементов конструкций	Код	Кол. м³	Примечание
1	Панели стеновые емкостные.	585820	94,54	
2	Плиты перекрытия.	—	3,00	
3	Лотки.	585820	29,64	
	Всего бетона и железобетона		127,18	

Материалы на изготовление сборных бетонных и железобетонных конструкций учтены в ведомости потребности в материалах и отдельно не учитываются.

Общие указания

1. Область применения проекта, основные расчетные положения, указания по привязке и производству работ, антикоррозийные мероприятия см. пояснительную записку к проекту альбом 1 лз.
2. 0.000 = соответствует отметке чистого пола насосной станции сырого осадка.

Привязан

Инв. №

ТП 902-2-474.89 КЖ

Инженер	Гайдукова		
Гл.спец.	Вилейкина		
Гл.спец.	Мильцер		
Н.контр.	Мильцер		
Нач.отд.	Панченко		

Отстойники канализационные радиальные первичные из сборного ж/б диаметром 40м

Стадия	Лист	Листов
Р	1	24

Отстойник. Общие данные.

Мосводоканалниипроект

Копировал Вал 23985-03 3 Формат А2

Альбом 3

2-2

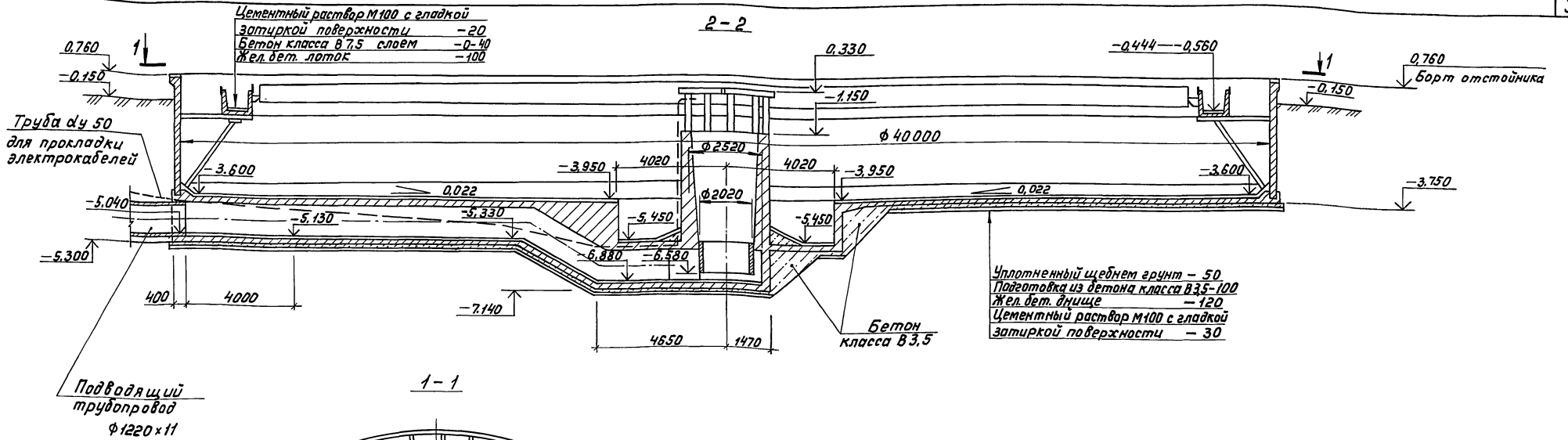

1-1

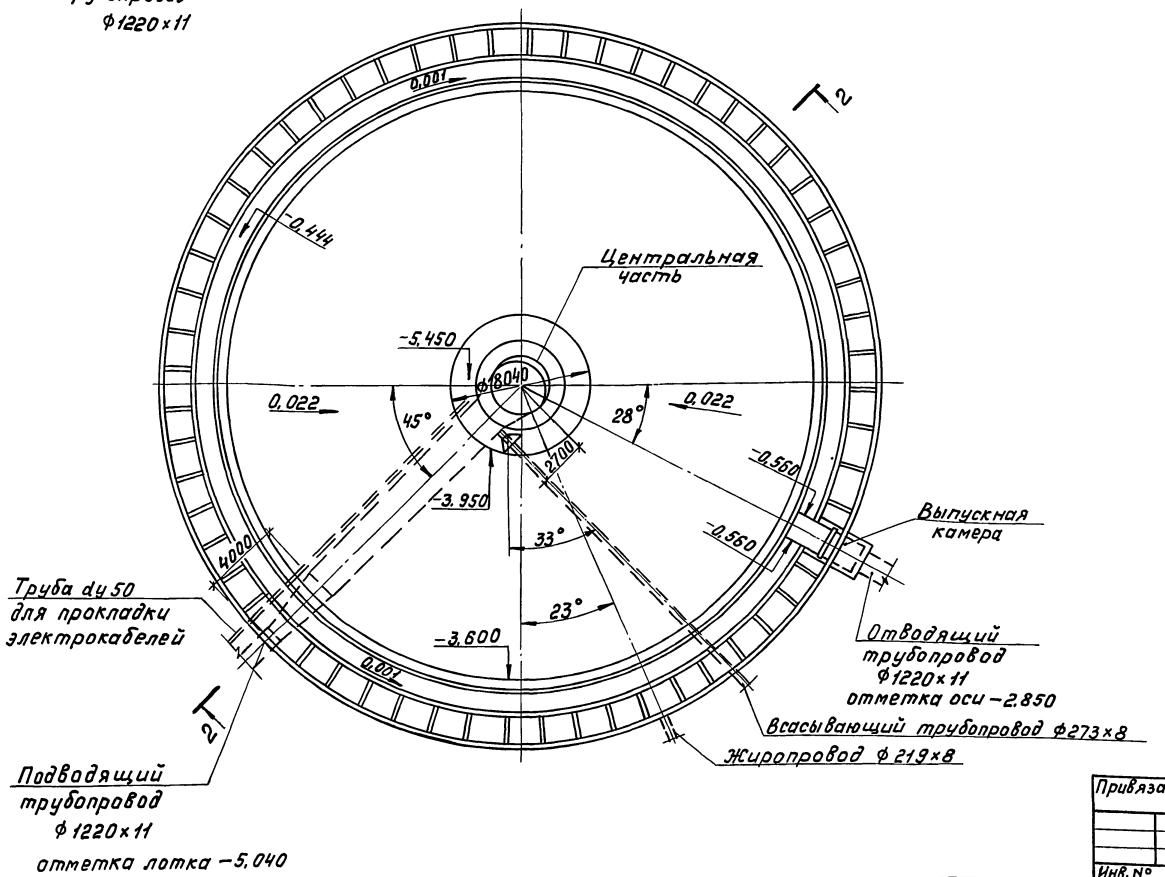

1. Отметка 0,000= соответствует отметке чистого пола насосной станции сырого осадка.
2. На чертеже дана привязка трубопроводов для отстойника №1, положение трубопроводов для других отстойников №№2-4 дана на плане группы отстойников, альбом 2 лист ТХ-2.
3. Перед укладкой трубы dy 50 для протаскивания электрокабеля во внутрь ее необходимо завести стальную проволоку d 3мм с выпуском концов за пределы трубы. Концы трубы заглушить деревянными пробками.
4. Рама РШЭ учтена на листе КЖ-10.
5. Расположение рамы РШЭ дано для отстойника №1, расположение рам у других отстойников см. альбом 6 лист ЭМ-27.
6. Для выравнивания цементной стяжки по днищу рекомендуется применять шаблон, прикрепленный к конструкции илоскреба.

Согласовано				ТП 902-2-474.89 КЖ			
Отдел №2	Казанов						
Отдел №4	Поволоцкий						
Инв. № подл.	Подпись и дата	Взам. инв. №	Привязан	Инженер Гайдукова	Отстойники канализационные радиальные первичные из сборного ж/б диаметром 40м	Стадия Р	Лист 2	Листов
				Гл. спец. Вилейкина			
				Гл. спец. Мильцер	Отстойник. Общие виды.	Мосводоканал НИИпроект	
			Инв. №	Н. контр. Мильцер			
				Нач. отд. Панченко			

Копировал 23985-03 4 Формат А2

Альбом 3

План

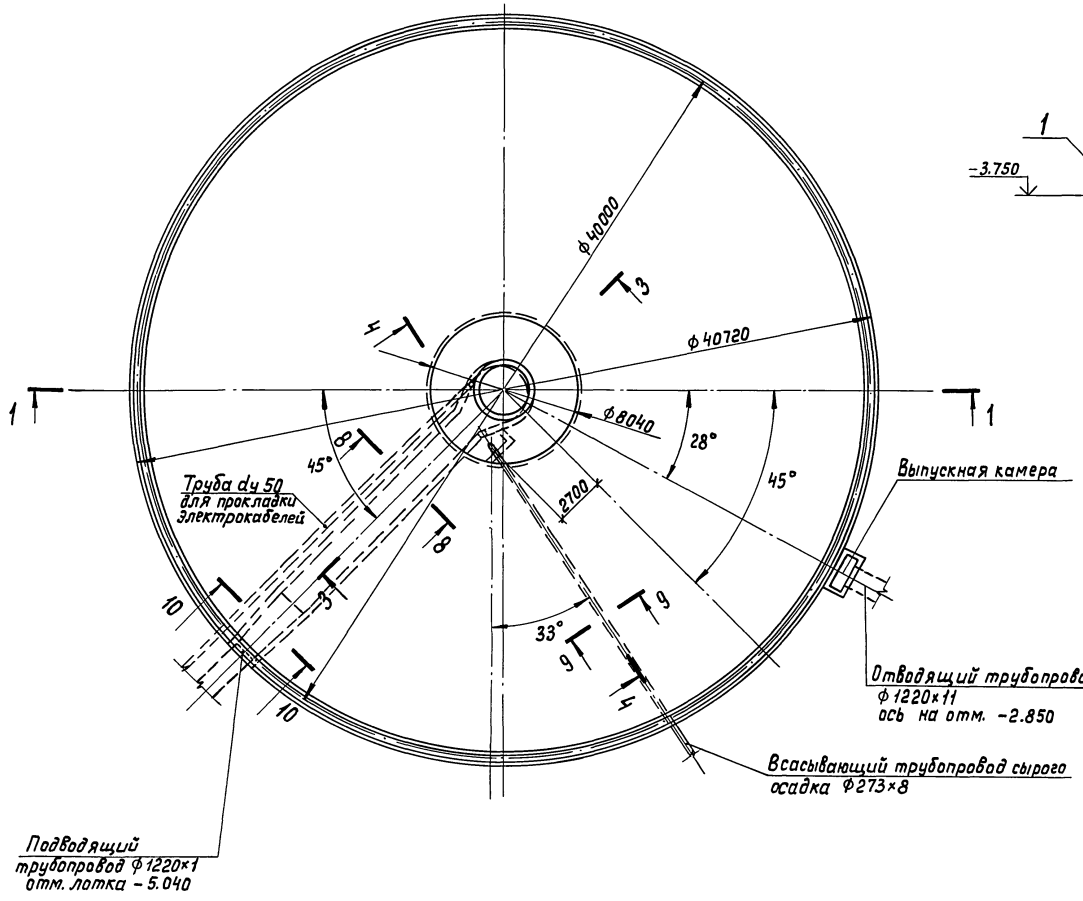

1-1

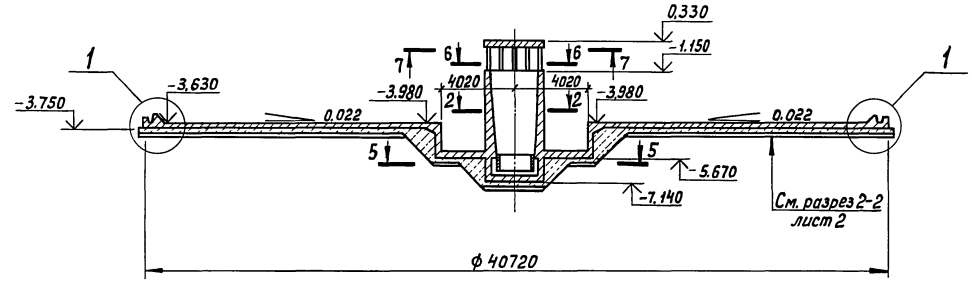

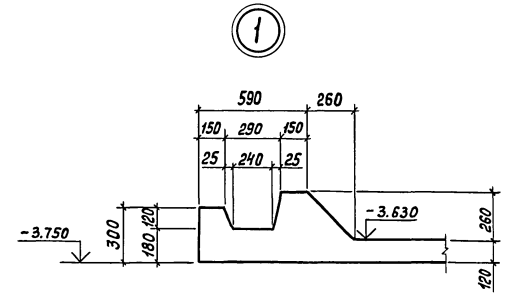

1. Сечения 2-2 — 5-5 см. лист 4.
2. Сечения 6-6 — 10-10 см. лист 5.

Согласовано

Отдел №2	Казанов	
Отдел №4	Павлодацкий	

Взам. инв. №

Подпись и дата

Инв. № подл.

Привязан			
Инв. №	Инженер	Гайдукова	
	Гл. спец.	Вилейкина	
	Гл. спец.	Мильцер	
	Н. контр.	Мильцер	
	Нач. отд.	Панченко	

ТП 902-2-474.89 КЖ

Отстойники канализационные радиальные первичные из сборного ж/б диаметром 40м	Стадия	Лист	Листов
	Р	3	
Отстойник. Днище. Оплалубочный чертеж. План. Сечение 1-1. Узел 1.	Мосводоканалниипроект		

Копировал

23985-03 5

Формат А2

Альбом 3

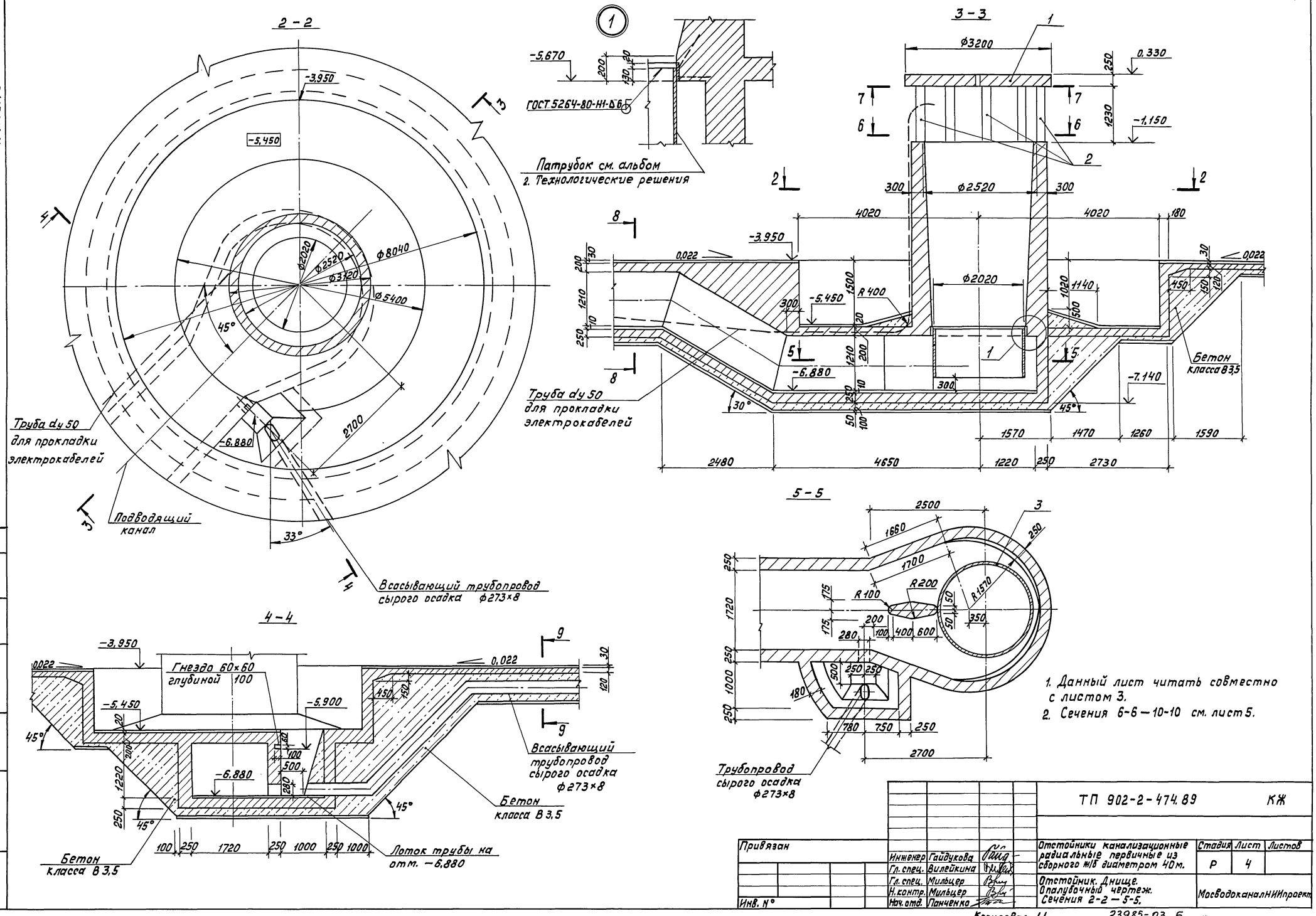

1. Данный лист читать совместно с листом 3.
2. Сечения 6-6 — 10-10 см. лист 5.

				ТП 902-2-474.89		КЖ
Привязан						
	Инженер	Гайдукова		Отстойники канализационные радиальные первичные из сборного ж/б диаметром 40м.	Стадия	Лист	Листов
	Гл. спец.	Вилейкина			Р	4	
	Гл. спец.	Мильцер		Отстойник. Днище. Опалубочный чертеж. Сечения 2-2 — 5-5.	Мосводоканал НИИпроект	
	Н. контр.	Мильцер				
Инв. №	Нач. отд.	Панченко				

Копировал

23985-03 6

Формат А2

Альбом 3

6-6

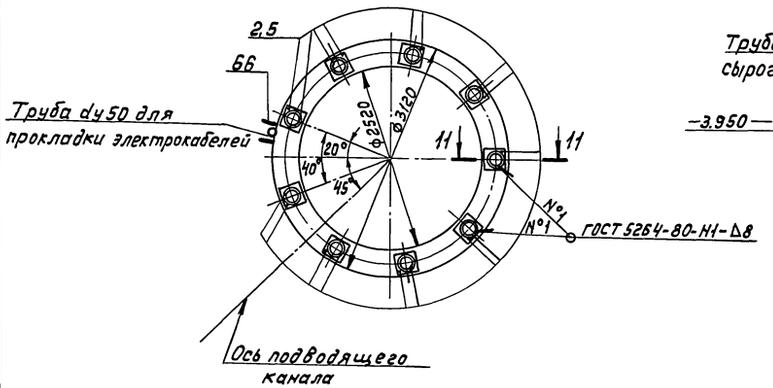

9-9

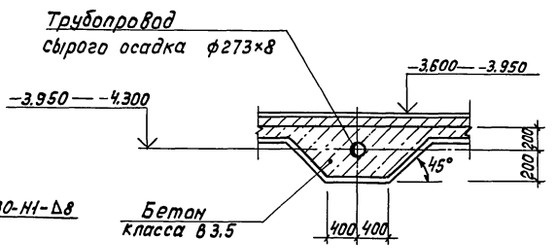

11-11

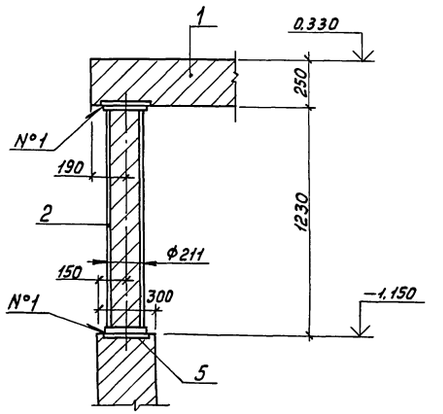

7-7

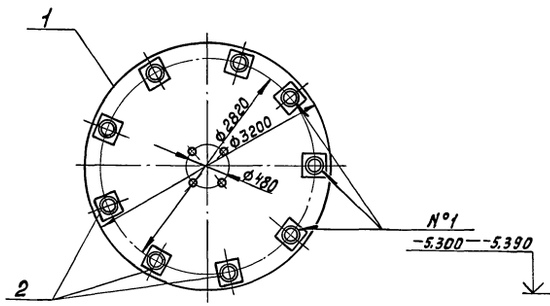

10-10

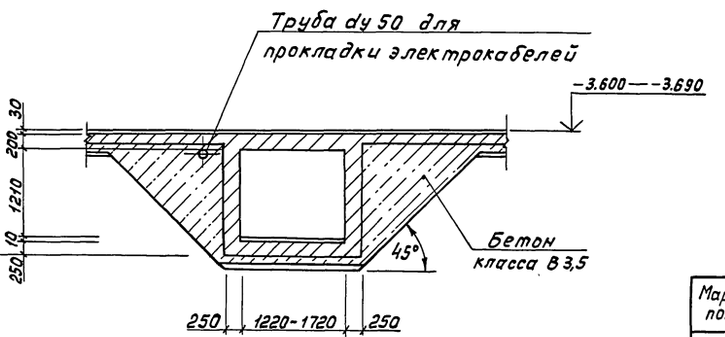

8-8

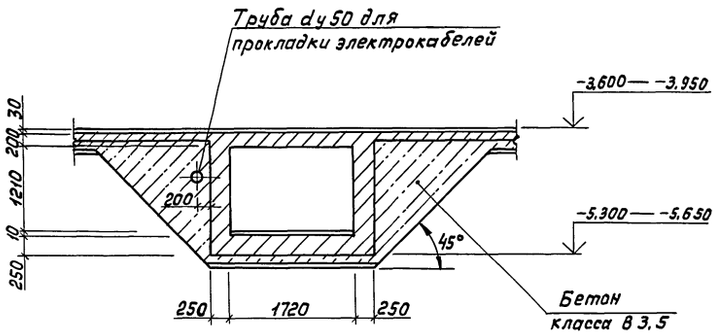

Спецификация элементов

Марка поз.	Обозначение	Наименование	Кол.	Масса ед. кг	Примечание
1	ТП 902-2-474.89 КЖ.И.-3.0	Плита П1. Опалубочный чертеж	1	5000.0	
2	ТП 902-2-474.89 КЖ.И.-5.0	Колонна К1	9	950.0	

1. Данный лист читать совместно с листом 3.
2. Позиции 5, 66 учтены в спецификации на листе 9.
3. Позиции 1, 2, 3 замаркированы на листе 4.

				ТП 902-2-474.89 КЖ			
Привязан				Отстойники канализационные радиальные первичные из сборного ж/б диаметром 40м	Стадия	Лист	Листов
	Инженер	Гайдукова			Р	5	
	Гл.спец.	Вилейкина					
	Гл.спец.	Мильцер		Отстойник. Днище. Опалубочный чертеж. Сечения 6-6 — 11-11.	Мосводоканал НИИпроект		
	Н.контр.	Мильцер					
Инв. N°	Нач. отд.	Панченко					

Копировал 23985-03 7 Формат А2

Инв. N° подл. | Подпись и дата | Взам. инв. N° | Отдел N°4 | Отдел N°2 | Казанов | Поволоцкий

Альбом 3

План нижней и верхней арматуры

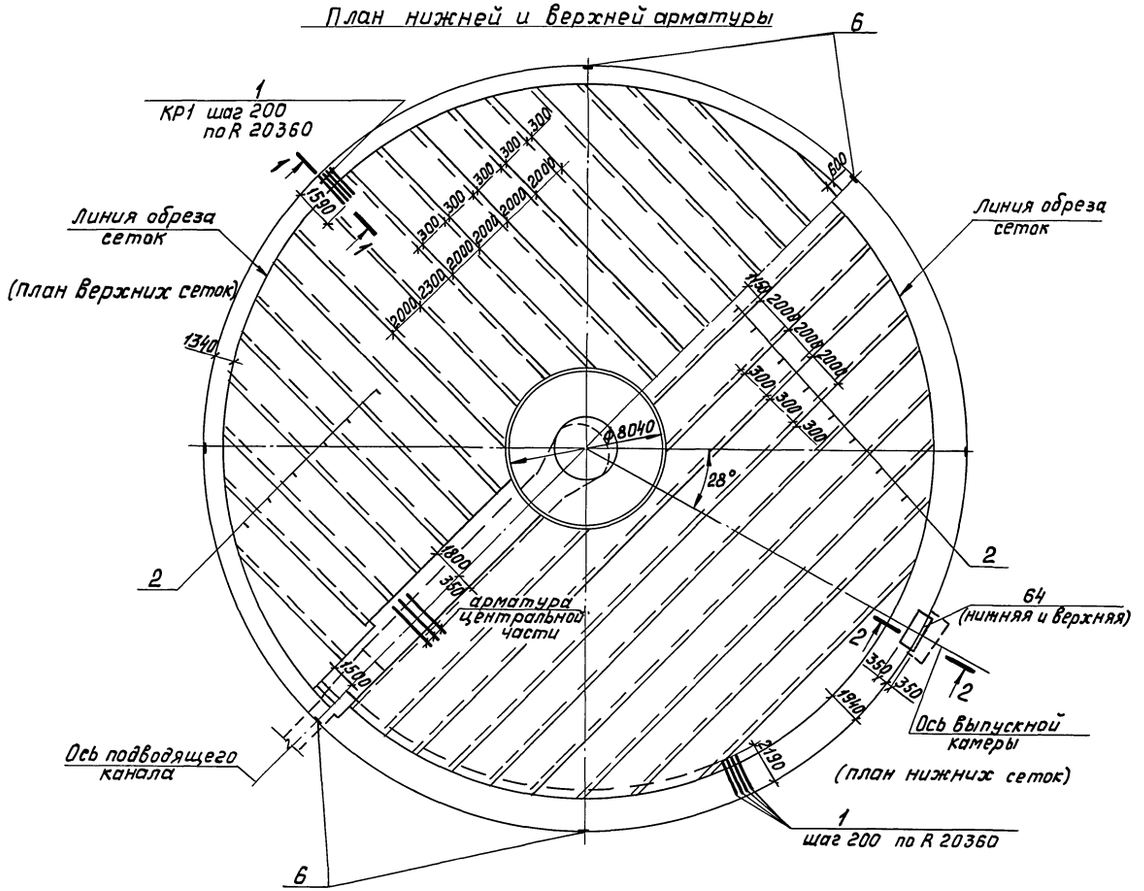
6
1
КР1 шаг 200
по R 20360
1-1
1590
Линия обреза сеток
(план верхних сеток)
1340
2
Ф8040
28°
1800
350
арматура центральной части
1500
Ось подводящего канала
6
Линия обреза сеток
2
64
(нижняя и верхняя)
2
350
350
1940
Ось выпускной камеры
2190
(план нижних сеток)
1
шаг 200 по R 20360
300 300 300 300 300 300
2000 2000 2000 2000 2000 2000
2300
2000
2000
2000

Альбом 3

Инв. № подл. | Подпись и дата | Взам. инв. №

3-3

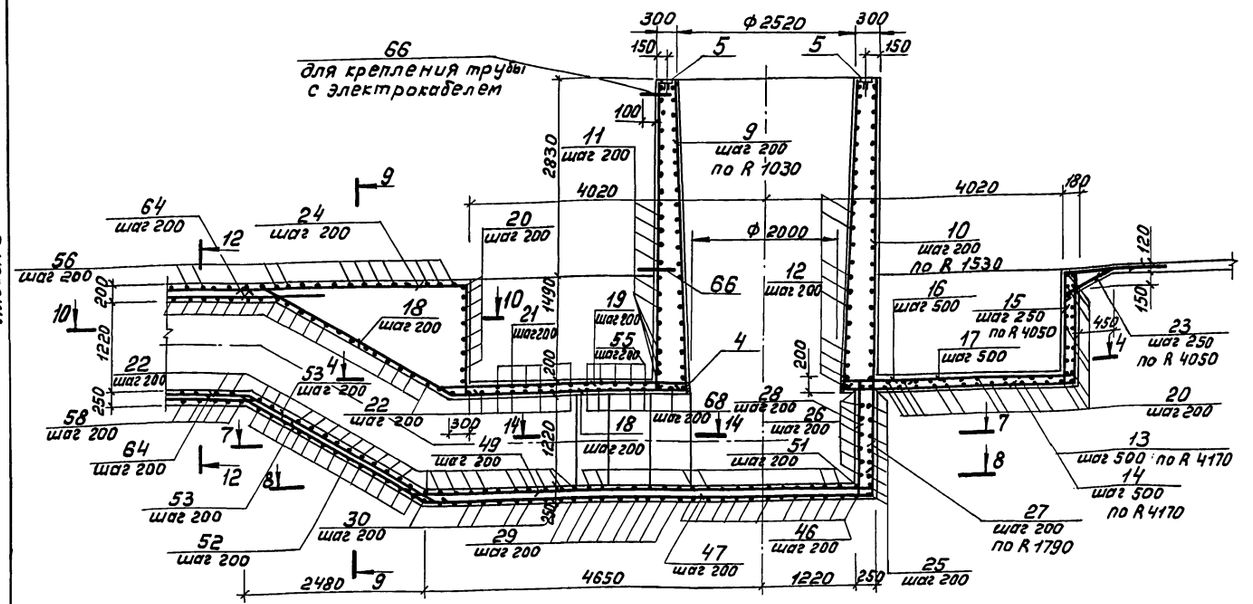

4-4

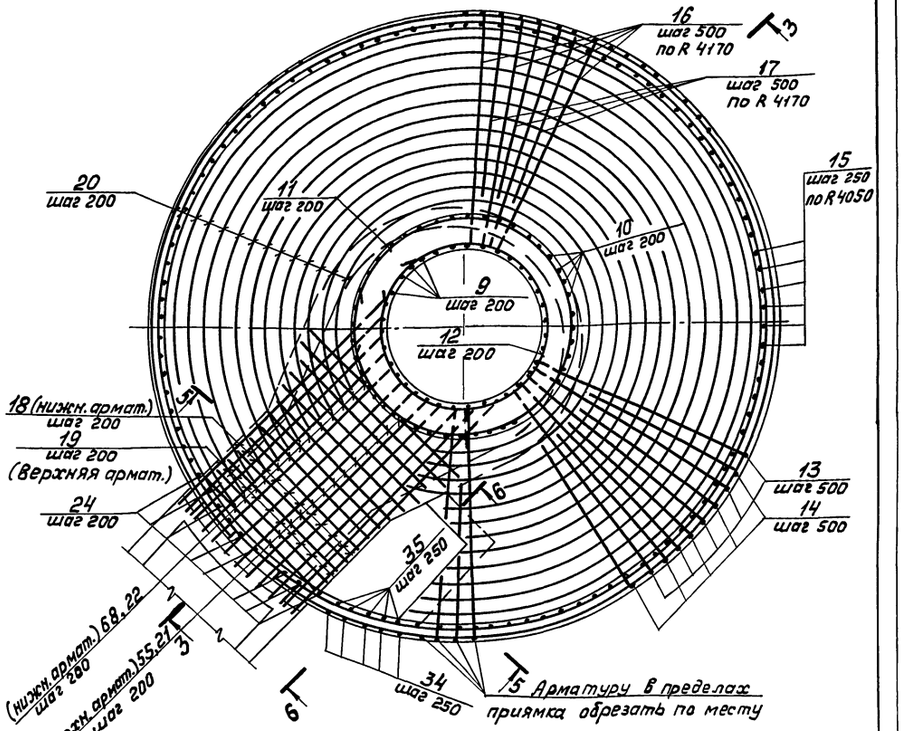

5-5

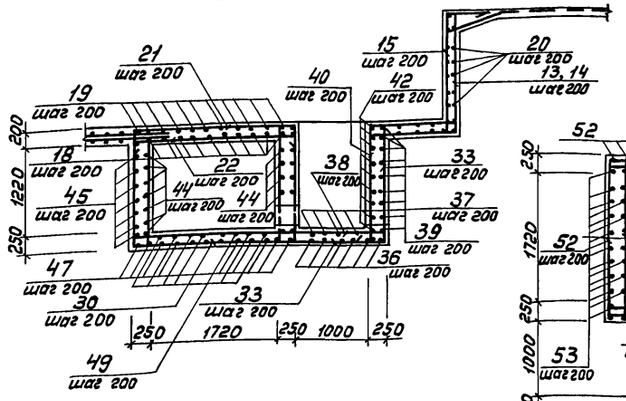

7-7

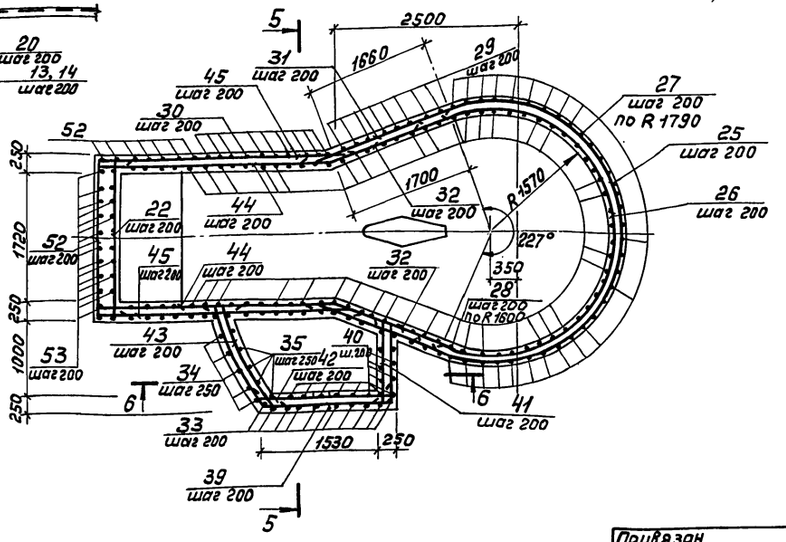

6-6

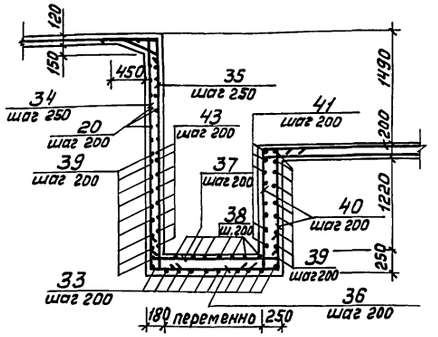

1. Данный лист читать совместно с листом 6.
2. Сечения 8-8 — 10-10, 12-12, 14-14 см. лист 8.

				ТП 902-2-474.89		КЖ
Привязан						
			Инженер	Гайдукова		
			Гл. спец.	Вилейкина		
			Гл. спец.	Мильцер		
			Н. контр.	Мильцер		
Инв. №			Нач. отд.	Панченко		

Отстойники канализационные радиальные первичные из сборного ж/б диаметром 40 м

Стадия	Лист	Листов
Р	7	

Отстойник. Днище. Армирование. Сечения 3-3 — 7-7.

Мосводоканалниипроект

Копировал

23985-03 9

Формат А2

Альбом 3

8-8

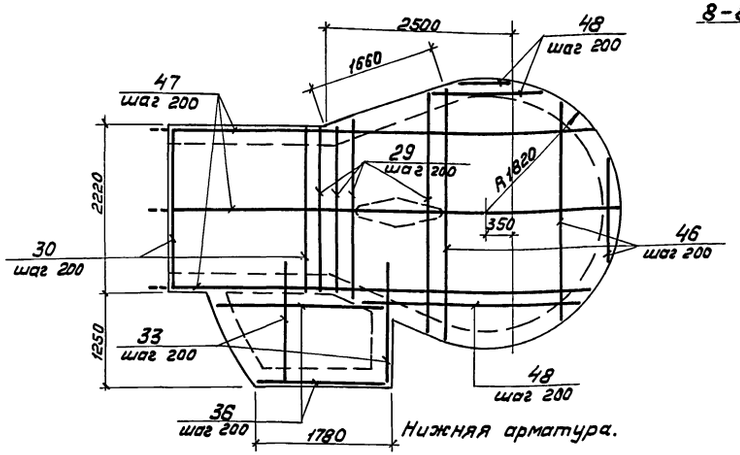

Нижняя арматура.

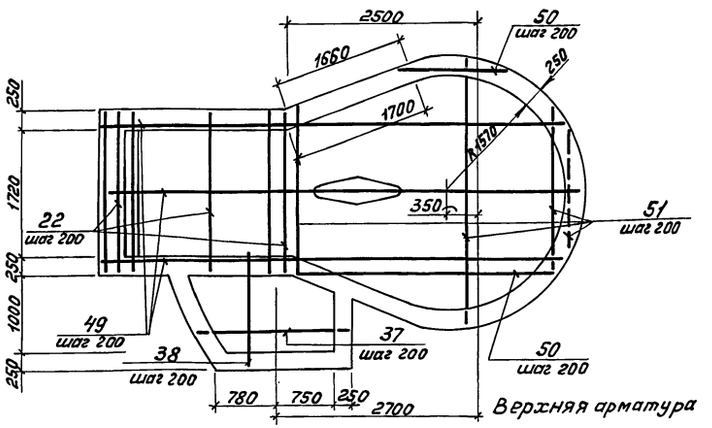

Верхняя арматура

9-9

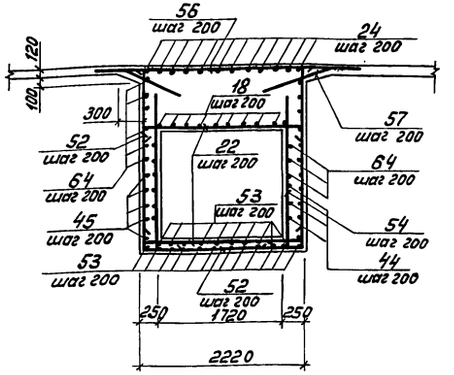

10-10

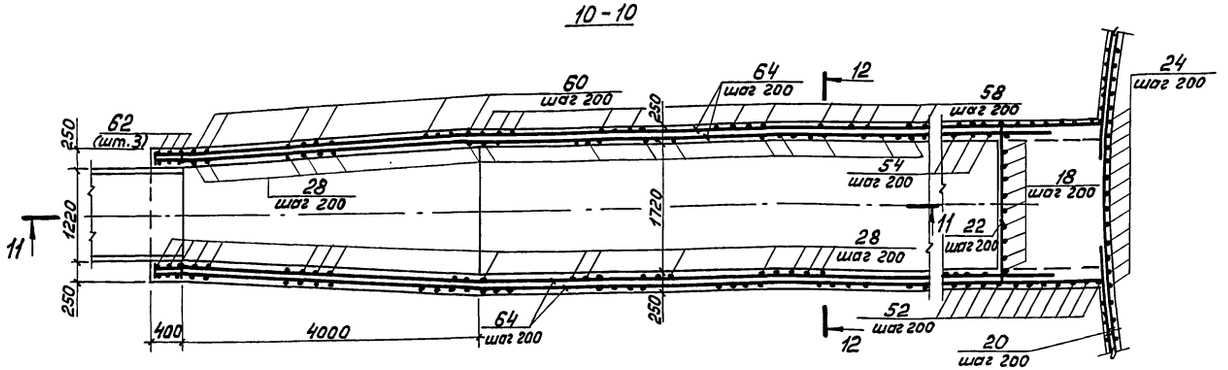

12-12

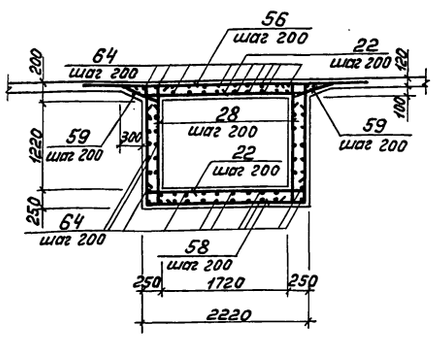

13-13

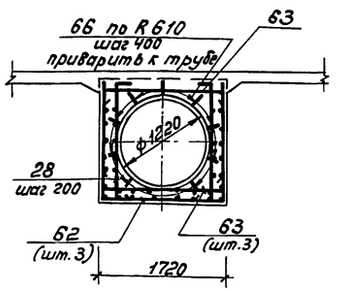

11-11

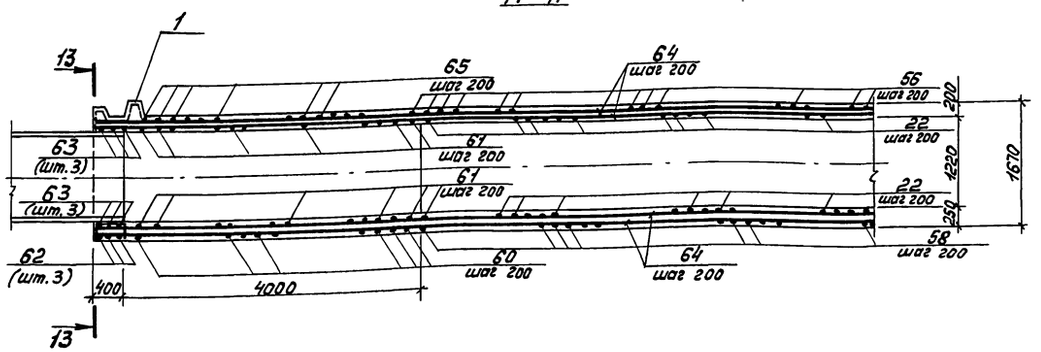

14-14

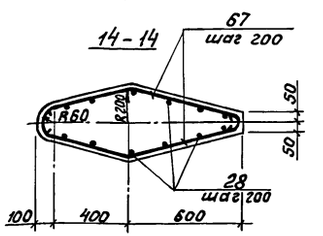

1. Защитный слой бетона для нижней арматуры 35 мм, для прочей арматуры – 25мм.
2. Данный лист читать совместно с листом 7.

			ТП 902-2-474.89		КЖ
			Отстойники канализационные радиальные первичные из сборного ж/б диаметром 40м	Стадия	Лист	Листов
				Р	8	
			Отстойник. Днище. Армирование. Сечения 8-8 — 14-14.	Мосводоканал НИИпроект		
Привязан						
Инв. №						
Инженер	Гайдукова					
Гл. спец.	Вилейкина					
Гл. спец.	Мильцер					
Н. контр.	Мильцер					
Нач. отд.	Панченко					

Копировал

23985-03 10

Формат А2

Инв. № подл. | Подпись и дата | Взам. инв. №

Альбом 3

Ведомость деталей. (начало)

Поз.	Эскиз
7	Д 38930 — 40640
8	Д 36530 — 39030
9	4220 190 320
10	4980 120
11	Д 3040
12	Д 2080 — 2600
13	3150 120
14	2350 120
15	120 1000
16	3150 150
17	2350 150
18	200 3200 3250 — 3650
19	3300 — 3800
20	Д 3310 — 3330
21	300 2170 300
22	120 2170 120
23	200 850 200
24	3000 120
25	R 1780 227°
26	R 1610 227°
27	750 120
28	120 120
29	2200 — 3200
30	2170
32	200 1750
33	1610 120 1600
34	120 3100 250
35	1000 3100 120
36	300 1720 — 2220 300

(окончание)

Поз.	Эскиз
37	120 1720 — 2220 120
38	1600 150
39	120 1560 1100 120 1720
40	120 1610 300
41	120 120 1200
42	150 1820 120
43	120 1560 120
44	2200 200
46	300 1240 — 3580 300
47	200 5680 — 6040 300
48	300 1360 — 2920 300
49	120 6260 — 6400 120
50	1500 — 3400 150
51	120 1660 — 3580 120
52	120 1700-2300 2160 1700-2300 120
53	120 3220 200
54	150 2000
55	300 2170 — 2830 300
57	900 200
58	120 1610 2170 1610 120
59	120 710 200
60	120 1610 1670 — 2170 1610 120
61	120 1670 — 2170 120
62	1620 1670 1620
63	120 1670 120
65	3720 — 4220
66	200 350 200
67	70 480 570 70
68	120 2170 — 3310 120

Спецификация днища. (начало)

Формат	Зона	Поз.	Обозначение	Наименование	Кол.	Примечание
				Днище — шт. 1		
				Сборочные единицы		
		1	ТП 902-2-474.89 кж.и.-6.0	Каркас плоский КР 1	640	2,4 кг
		2	ГОСТ 8478-81	Сетка 5Врп-1-100 5Врп-1-100 2350	852,0 п.м	7,3 кг
		3	ТП 902-2-474.89 кж.и.-12.0	Изделие закладное МН1	60	2,3 кг
		4	ТП 902-2-474.89 кж.и.-15.0	МН4	1	67,5 кг
		5	ТП 902-2-474.89 кж.и.-3.2	М3-1	9	8,6 кг
				Детали		
		6		Труба 25×2,8 ГОСТ 3262-75* ℓ=180 ГОСТ 10884-81*	8	0,4 кг
		7*		ф12 Ат IVс — ГОСТ 5781-82*	1596,2 п.м	0,89 кг
		8*		ф8 А III —	13472 п.м	0,4 кг
		9*		ℓ=4800	32	1,90 кг
		10*		ℓ=4600	48	1,82 кг
		11*		ℓ=9820	23	3,88 кг
		12*		ℓср.=7620	23	3,01 кг
		13*		ℓ=4900	48	1,94 кг
		14*		ℓ=4100	48	1,62 кг
		15*		ℓ=2750	93	1,09 кг
		16*		ℓ=3300	48	1,30 кг
		17*		ℓ=2500	48	0,99 кг
		18*		ℓср.=6850	10	2,71 кг
		19*		ℓср.=3550	12	1,40 кг
		20*		ℓср.=18820	43	7,43 кг
		21*		ℓ=2770	7	1,09 кг
		22*		ℓ=2410	178	0,95 кг
		23*		ℓ=1250	93	0,49 кг
		24*		ℓ=4750	12	1,88 кг
		25*		ℓ=7590	8	3,00 кг
		26*		ℓ=6920	7	2,73 кг
		27*		ℓ=2470	36	0,98 кг
		28*		ℓ=1840	212	0,73 кг
		29*		ℓср.=5940	8	2,35 кг
		30*		ℓ=5410	11	2,14 кг
		31		ℓ=1950	16	0,77 кг
		32*		ℓ=1950	14	0,77 кг

(окончание)

Формат	Зона	Поз.	Обозначение	Наименование	Кол.	Примечание
		33*		ф8 А III ℓ=3330	10	1,32 кг
		34*		ℓ=3470	5	1,37 кг
		35*		ℓ=4220	5	1,67 кг
		36*		ℓср.=2570	6	1,02 кг
		37*		ℓср.=2210	5	0,87 кг
		38*		ℓ=1750	10	0,69 кг
		39*		ℓ=4620	9	1,83 кг
		40*		ℓ=2030	14	0,80 кг
		41*		ℓ=1440	8	0,57 кг
		42*		ℓ=2060	9	0,81 кг
		43*		ℓ=1800	8	0,71 кг
		44*		ℓ=2400	14	0,95 кг
		45		ℓ=2600	16	1,03 кг
		46*		ℓср.=3010	12	1,19 кг
		47*		ℓср.=6360	12	2,51 кг
		48*		ℓср.=2740	8	1,08 кг
		49*		ℓср.=6570	8	2,60 кг
		50*		ℓср.=2600	8	1,03 кг
		51*		ℓср.=2860	20	1,13 кг
		52*		ℓср.=7000	13	2,77 кг
		53*		ℓ=3540	22	1,40 кг
		54*		ℓ=2150	26	0,85 кг
		55*		ℓср.=3100	5	1,23 кг
		56		ℓ=4220	60	1,67 кг
		57*		ℓ=1100	28	0,44 кг
		58*		ℓ=5630	45	2,22 кг
		59*		ℓ=1090	130	0,43 кг
		60*		ℓср.=5380	19	2,13 кг
		61*		ℓср.=2160	38	0,85 кг
		62*		ℓ=4910	3	1,94 кг
		63*		ℓ=1910	6	0,76 кг
		64		—	980,0 п.м	0,4 кг
		65*		ℓср.=3970	19	1,57 кг
		66*		ℓ=750	12	0,30 кг
		67*		ℓ=1190	14	0,47 кг
		68*		ℓср.=2880	7	1,14 кг
		69		ℓ=110	3780	0,04 кг
				Материалы		
				Бетон класса В25, F100, W6		235,5 м³

* Поз. см. Ведомость деталей на данном листе.

Ведомость расхода стали на элемент, кг

Марка элемента	Изделия арматурные						Всего	Изделия закладные							Всего	Общий расход
	Арматура класса							Арматура класса	Прокат марки							
	Врп-1		А III		Ат IVс			А II	Вст3пс6-1							
	ГОСТ 8478-81		ГОСТ 5781-82*		ГОСТ 10884-81*			ГОСТ 5781-82*	ГОСТ 19903-74*		ГОСТ 8509-86	ГОСТ 3262-75*				
	ф5	Итого	ф8	Итого	ф12	Итого		ф10	ф16	Итого	-8×150	δ=10	L75×75×6	Тр.25×2,8	—	
Днище	6219,6	6219,6	4933,7	4933,7	1420,6	1420,6	12573,9	43,5	14,4	57,9	60,0	63,0	103,2	3,2	—	287,3	12861,2

Привязан

Инв. N°

Взам. инв. N° | Подпись и дата | Инв. N° подл.

Инженер	Гайдукова		
Гл. спец.	Вилейкина		
Гл. спец.	Мильцер		
Н. контр.	Мильцер		
Нач. отд.	Панченко		

ТП 902-2-474.89 КЖ

Отстойники канализационные радиальные первичные из сборного ж/б диаметром 40м.	Стадия	Лист	Листов
	Р	9	
Отстойник. Днище. Армирование. Спецификация.	Мосводоканалнииипроект		

Копировал

23985-03 11 Формат А2

Альбом 3

Схема расположения стеновых панелей.

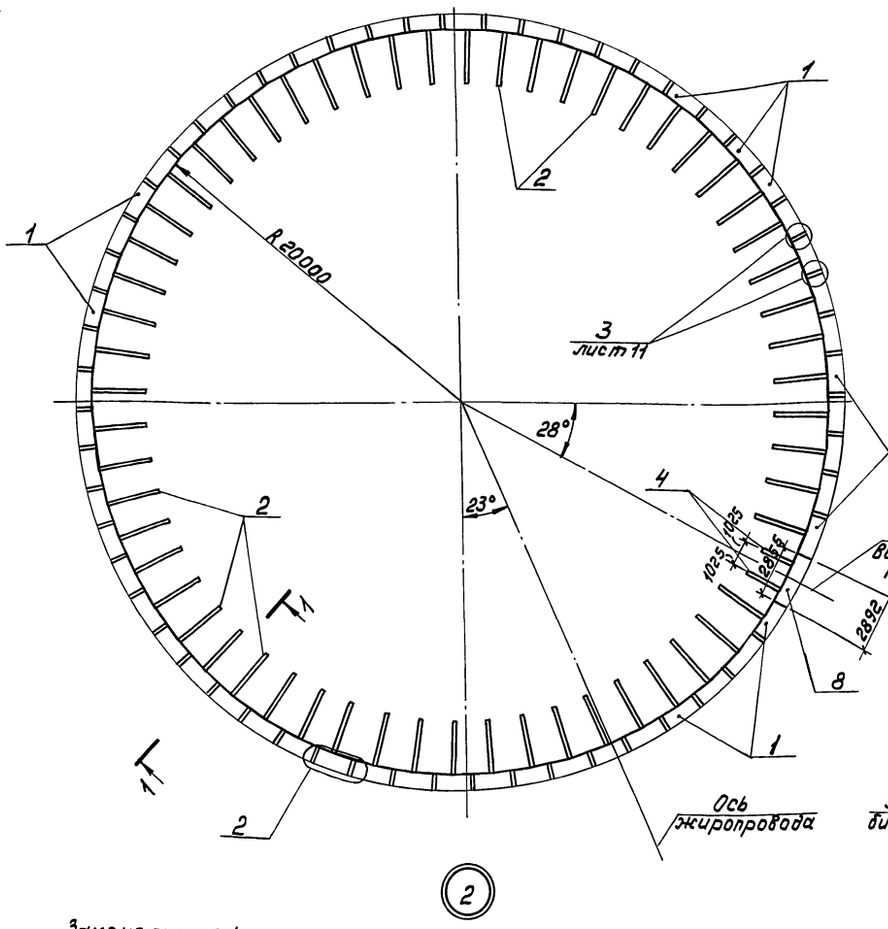

2

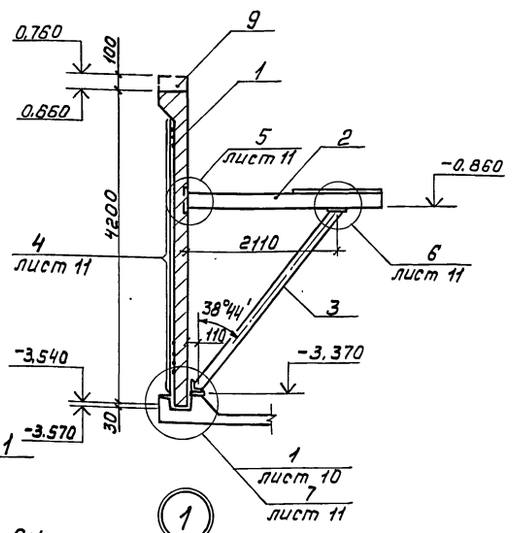

1

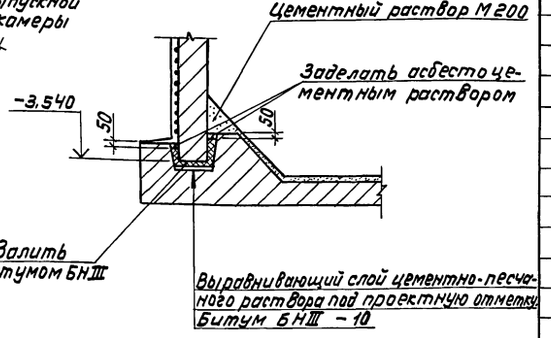

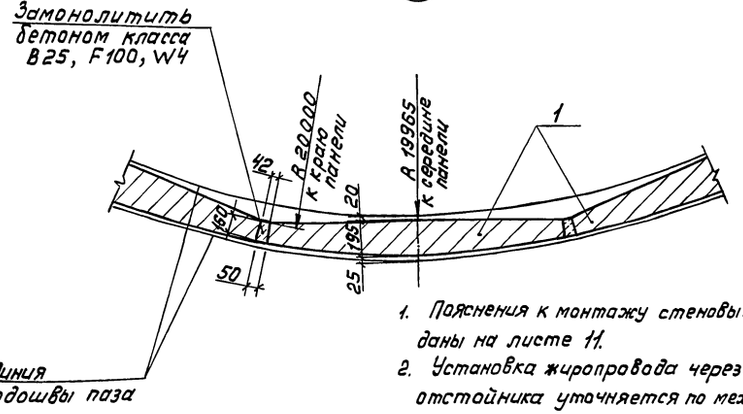

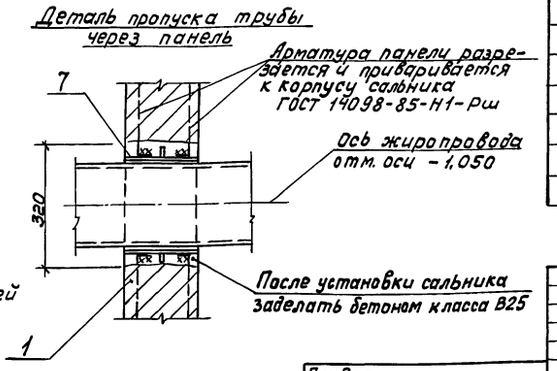

1. Пояснения к монтажу стеновых панелей даны на листе 11.
2. Установка жиропровода через стену отстойника уточняется по механическим чертежам.
3. Данный лист рассматривать с листом 12.

Спецификация к схемам расположения стеновых панелей и лотков.

Марка поз.	Обозначение	Наименование	Кол.	Масса ед.кг	Примечание
		Схема расположения стеновых панелей.			
		Панели стеновые.			
1	ТП902-2-474.89 КЖ.И.-1.0	ПСЦ3-42-1/1	58	4100,0	
2	ТП902-2-474.89 КЖ.И.-7.0	Консоль СРП01	58	55,0	
3	ТП902-2-474.89 КЖ.И.-8.0	Подкос СП01	58	46,4	
4	ТП902-2-474.89 КЖ.И.-9.0	Подкос СП02	2	42,9	
		Навивочная арматура.			
5	лист 11	Проволока ф5 ВрII ГОСТ 7348-81*			
		ℓобщ. = 19377000	—	2984,1	
		Изделие соединительное.			
6	лист 11	ф10 А II ГОСТ 5781-82*, ℓ=250	236	0,16	
7	5.900-2 ТМ.89.00. 11	Сальник Ду250, ℓ=200	1	18,8	
		Монолитные элементы.			
8	листы 13-16	Стена отстойника См 1	1		
9	листы 15-16	Борт отстойника Бм 1	1		
		Схема расположения лотков.			
10	ТП902-2-474.89 КЖ.И.-2.0	Лоток ЛТ 1б-9-9/1	57	1300,0	
11	ТП902-2-474.89 КЖ.И.-11.0	Водослив В1	127	—	
12	ТП902-2-474.89 КЖ.И.-10.0	Кронштейн Км1	118	5,4	
13	ТП902-2-474.89 КЖ.И.-17.0	Рама РШЭ	1	26,8	
		Детали.			
14	лист 12	Лист $\frac{Б\text{-}8\times50\ ГОСТ19903\text{-}74^*}{ВСт3пс6\text{-}1\ ГОСТ14637\text{-}79}$ ℓ=200	112	0,6	
15	лист 12	Уголок $\frac{Б\text{-}40\times40\times4\ ГОСТ8509\text{-}86}{ВСт3пс6\text{-}1\ ГОСТ535\text{-}79^*}$ ℓ=214400	—	518,9	
16	лист 12	Болт М10×35 ГОСТ 7798-70*	288	0,034	
17	лист 12	Гайка М10 ГОСТ 5915-70*	288	0,012	
18	лист 12	Болт М12×120 ГОСТ 7798-70*	118	0,124	
19	лист 12	Гайка М20 ГОСТ 5915-70*	118	0,017	
20	лист 12	Шайба-5×50 ГОСТ19903-74*, ℓ=50	236	0,1	
		Монолитный элемент.			
21	листы 13-16	Выпускная камера Вм 1	1		
		Асбестоцементные плиты			
22		ПП-П-1,2×1,5×6 ГОСТ 18124-75*	36	23,0	

Инв. № подл.	Подпись и дата	Взам. инв. №	Согласовано Отдел №2	Казанов			

Привязан				ТП 902-2-474.89		КЖ	
				Отстойники канализационные радиальные первичные из сборного ж/б диаметром 40м.	Стадия	Лист	Листов
					Р	10	
Инв. №				Отстойник. Стены. Схема расположения элементов. Сечение 1-1. Узлы 1,2.	МосводоканалНИИпроект		

Инженер	Гайдукова	
Гл.спец.	Вилейкина	
Гл.спец.	Мильцер	
Н.контр.	Мильцер	
Нач.отд.	Панченко	

Копировал Ц 23985-03 12 Формат А2

Альбом 3

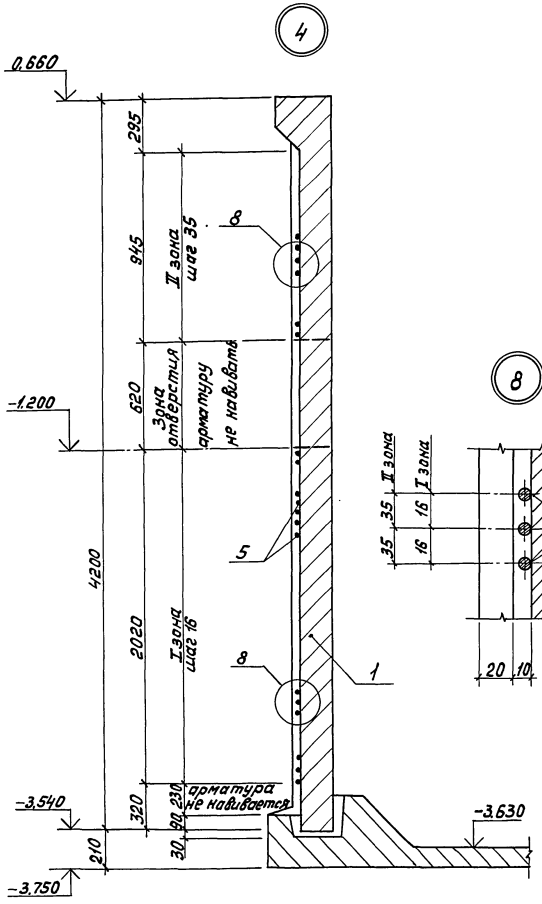

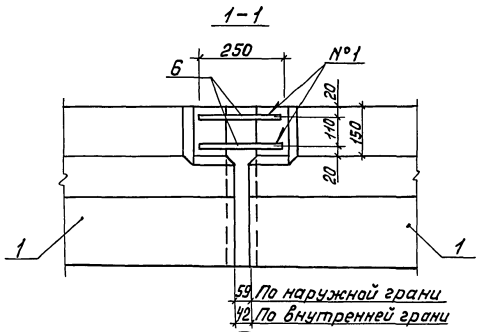

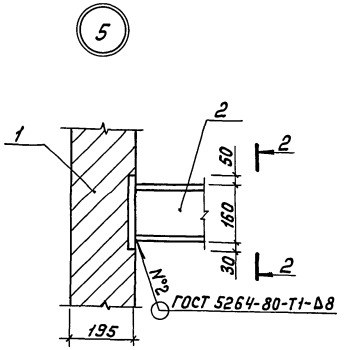

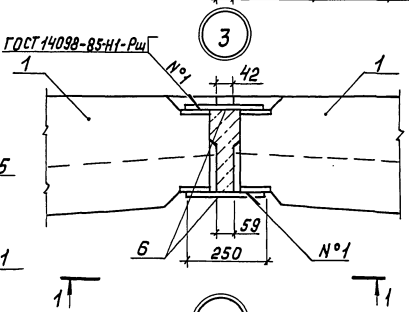

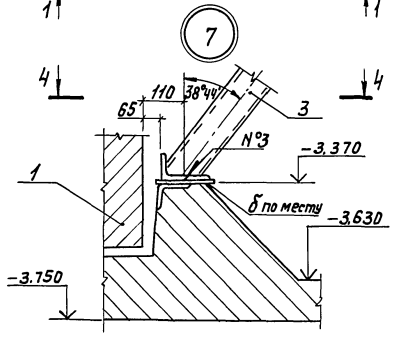

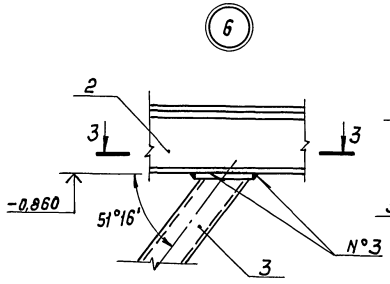

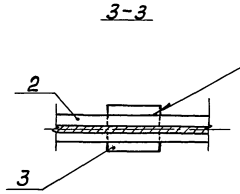

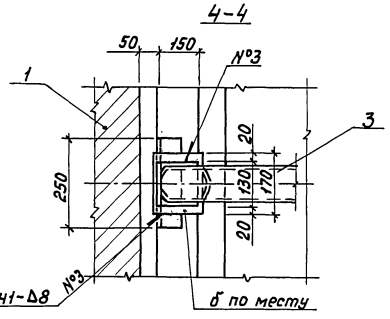

1. Перед установкой панелей по низу паза укладывается выравнивающий слой цементного раствора под проектную отметку, далее заливается битум толщиной 10мм, после чего производится монтаж стеновых панелей.
2. До навивки кольцевой арматуры выполняются следующие работы:
   а) швы между панелями заполняются бетоном класса В25, F100, W4;
   Бетон стыков должен набрать проектную прочность;
   б) торкретируются поверхности стыков с наружной стороны шириной 400мм слоем 20мм, а затем наружная поверхность выравнивается торкретом по цилиндрическому шаблону;
   Торкрет должен набрать прочность не ниже М200;
   в) паз днища очищается от мусора;
3. До навивки не разрешается производить следующие работы:
   а) бетонировать обвязочный пояс по верху стен;
   б) производить заделку стеновых панелей в паз днища;
4. После навивки:
   а) по наружной поверхности стен производится торкретирование за 2раза общим слоем не менее 30мм для антикоррозийной защиты навитой арматуры;
   б) изнутри производится торкретирование стыков за 2раза шириной 400мм общим слоем 25мм с затиркой поверхности по второму слою торкрета;
   в) производится тщательная очистка паза заделки панели в днище, промывка его, тампонирование цементным раствором трубок, служащих для удаления воды, и заделка стены в днище, по узлу.
5. Позиции 2-4 окрашиваются лаком ХВ-784 по ГОСТ'у 7313-75* за три раза по огрунтовке ХС-010 за два раза.

				ТП 902-2-474.89		КЖ	
Привязан				Отстойники канализационные радиальные первичные из сборного ж/б диаметром 40м.	Стадия	Лист	Листов
	Инженер	Гайдукова			Р	11	
	Гл.спец.	Вилейкина					
	Гл.спец.	Мильцер		Отстойник. Стены. Узлы 3-8.	Мосводоканалкниипроект		
	Н. контр.	Мильцер					
Инв. №	Нач. отд.	Панченко					

Инв.№ подл. | Подпись и дата | Взам.инв.№

Копировал

23985-03 13

Формат А2

Альбом 3

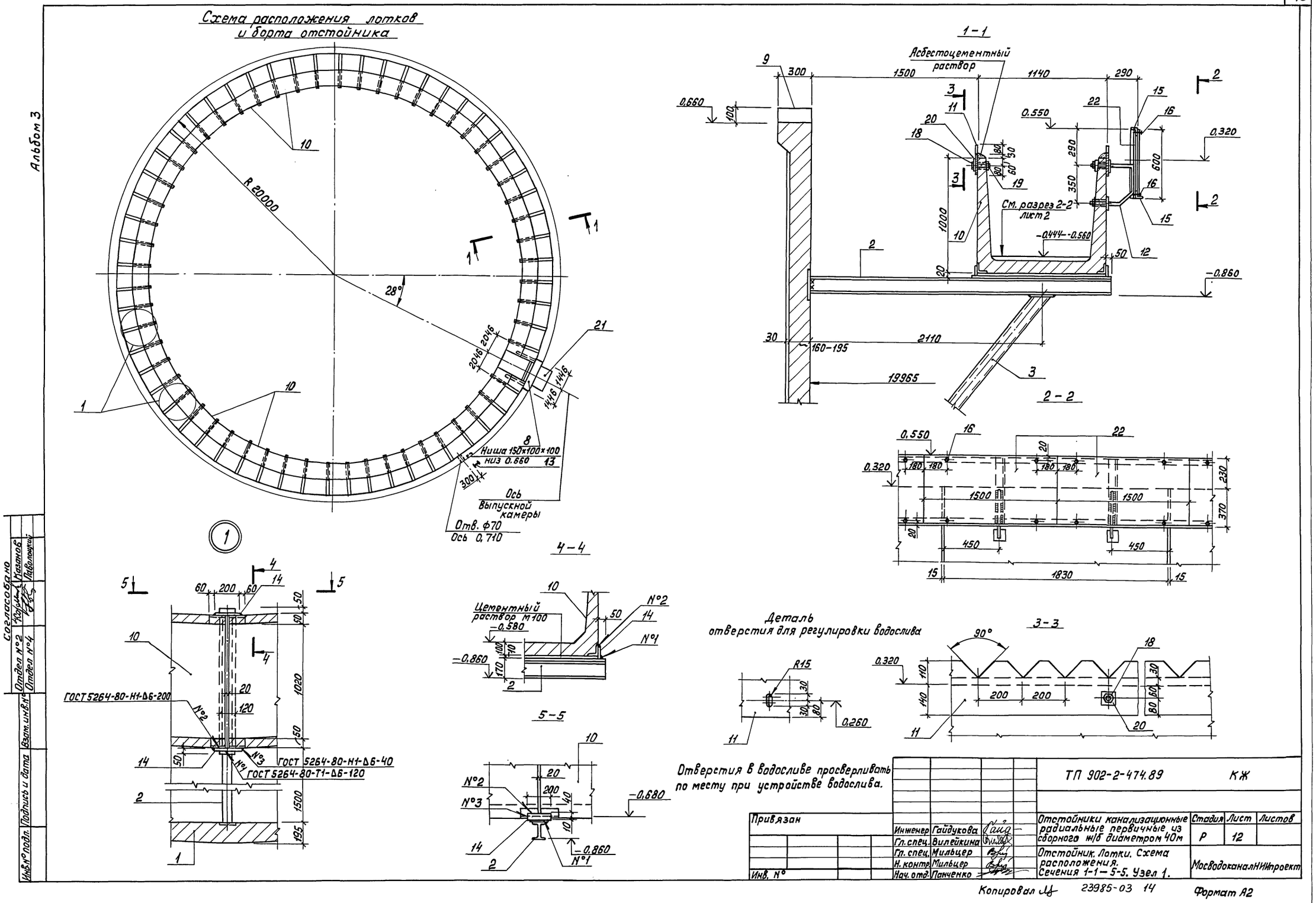
Схема расположения лотков и борта отстойника
R 20000
28°
Ниша 150×100×100
низ 0.660
Ось выпускной камеры
Отв. ф70
Ось 0,710
1-1
Асбестоцементный раствор
См. разрез 2-2 лист 2
2-2
3-3
4-4
5-5
Цементный раствор М100
ГОСТ 5264-80-Н1-Δ6-200
ГОСТ 5264-80-Н1-Δ6-40
ГОСТ 5264-80-Т1-Δ6-120
Деталь отверстия для регулировки водослива
Отверстия в водосливе просверливать по месту при устройстве водослива.
Согласовано
Отдел №2
Отдел №4
Казанов
Павлоцкий
Взам. инв. №
Подпись и дата
Инв. № подл.
Привязан
Инв. №
Инженер Гайдукова
Гл. спец. Вилейкина
Гл. спец. Мильцер
Н. контр. Мильцер
Нач. отд. Панченко
ТП 902-2-474.89 КЖ
Отстойники канализационные радиальные первичные из сборного ж/б диаметром 40м
Отстойник. Лотки. Схема расположения. Сечения 1-1 – 5-5. Узел 1.
Стадия Р
Лист 12
Листов
Мосводоканал НИИпроект
Копировал
23985-03 14
Формат А2

Альбом 3

1-1

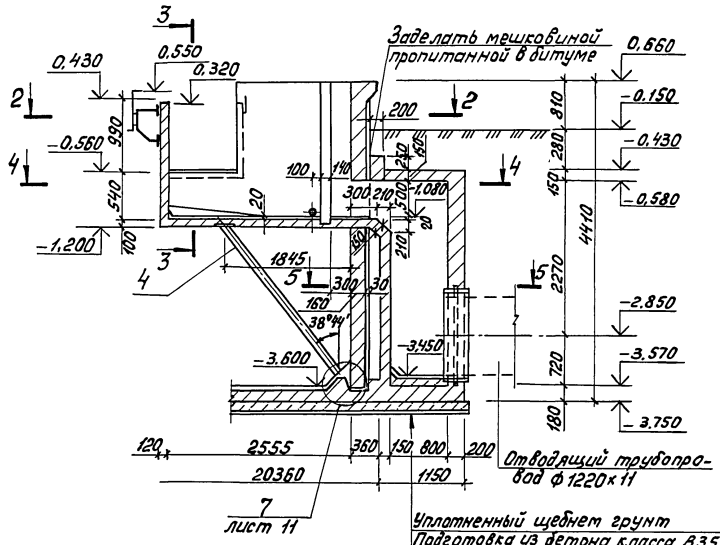

Уплотненный щебнем грунт	— 50
Подготовка из бетона класса В3,5	— 100
Жел. бет. днище	— 180
Бетон класса В15	— 100
Цементный раствор М100 с гладкой затиркой поверхности	— 20

3-3

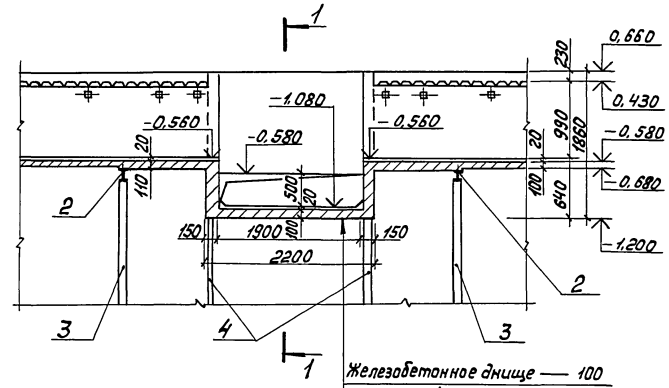

Железобетонное днище	— 100
Цементный раствор М100 с гладкой затиркой поверхности	— 20

5-5

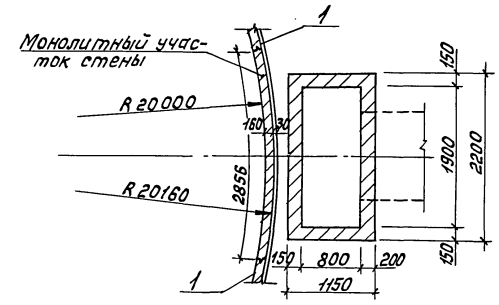

2-2

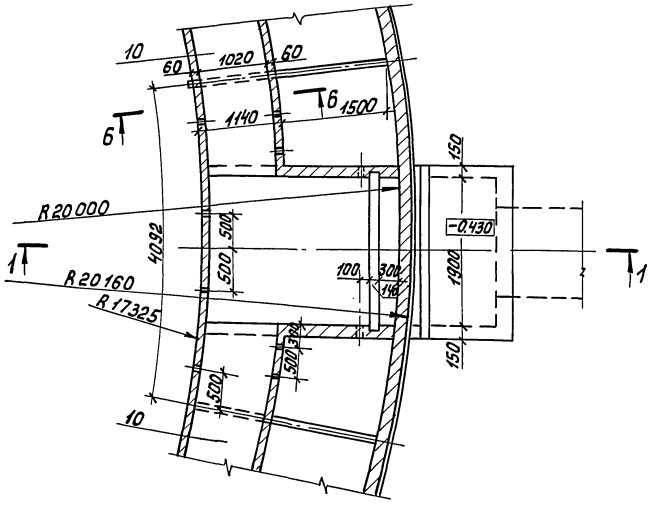

4-4

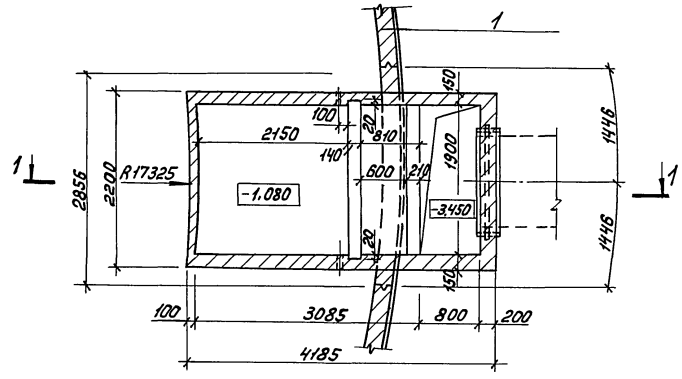

6-6

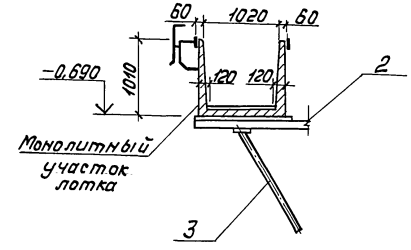

Согласовано

Отдел №2 Казанов

Взам.инв.№

Подпись и дата

Инв.№ подл.

Привязан				ТП 902-2-474.89	КЖ
	Инженер	Гайдукова		Отстойники канализационные радиальные первичные из сборного ж/б диаметром 40м.	Стадия: Р; Лист: 13; Листов:
	Гл.спец.	Вилейкина			
	Гл.спец.	Мильцер		Отстойник. Выпускная камера Вм1. Стена отстойника См1. Планы. Сечения.	Мосводоканал НИИпроект
	Н.контр.	Мильцер			
Инв. №	Нач.отд.	Панченко			

Копировал 23985-03 15 Формат А2

Альбом 3

1-1

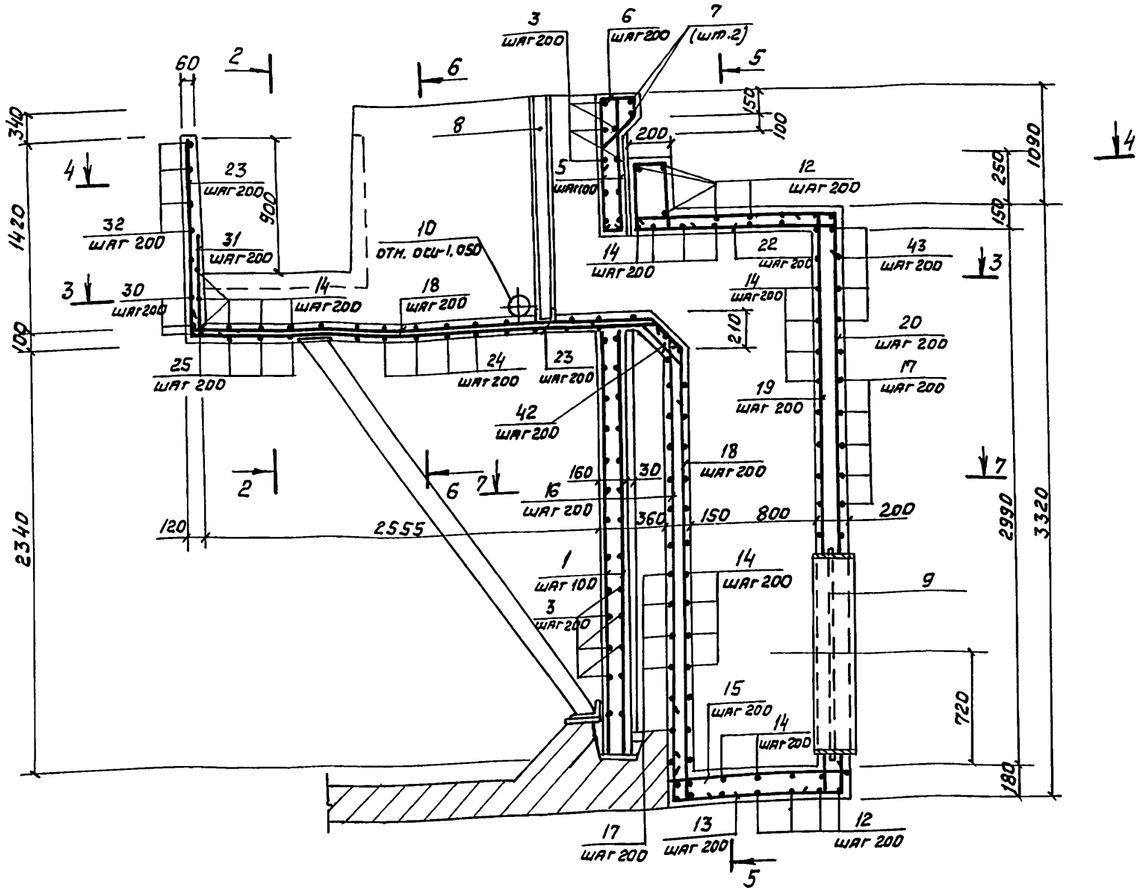

2-2

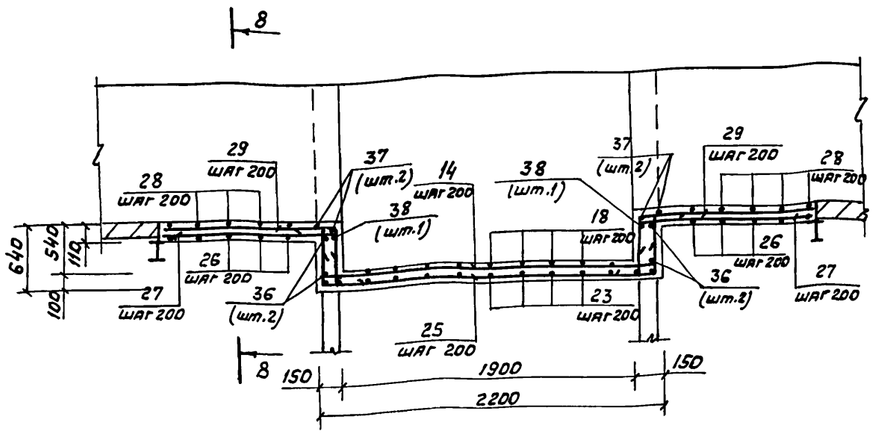

3-3

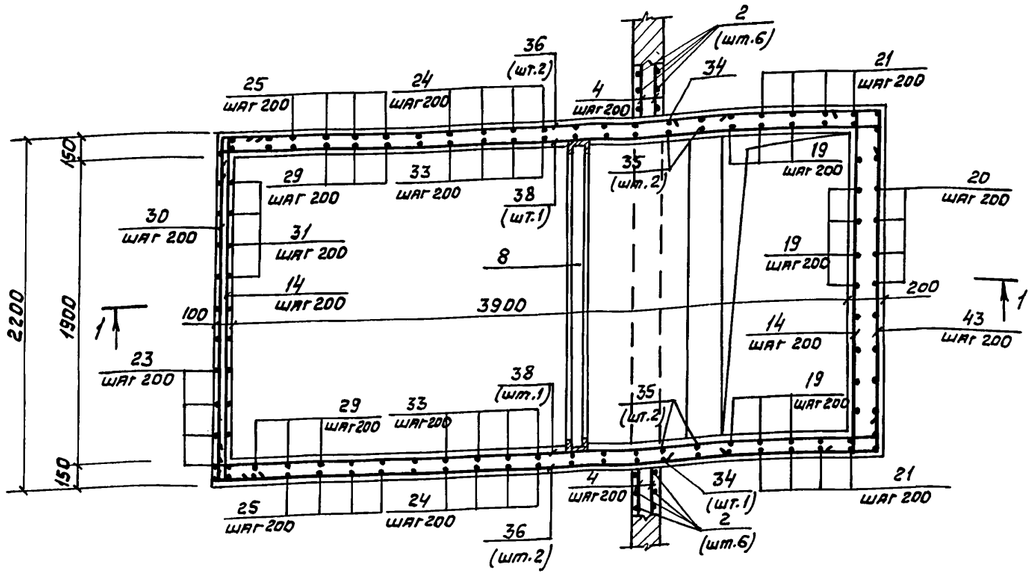

4-4

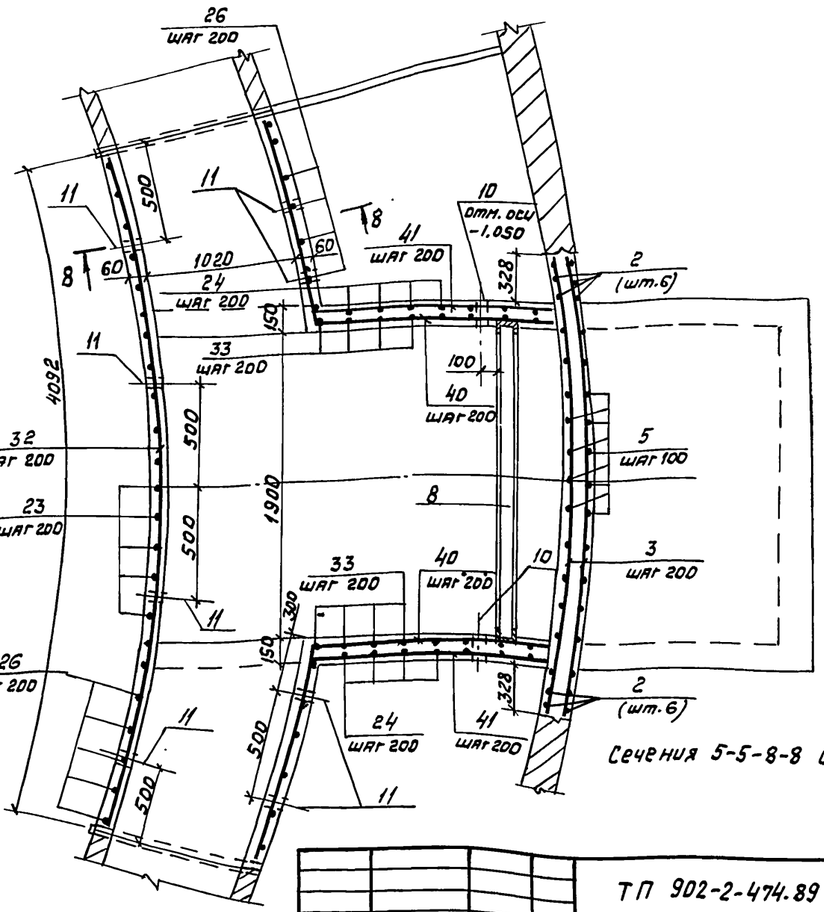

Привязан			
Инв. №			
Инженер	Гайдукова		
Гл. спец.	Вилейкина		
Гл. спец.	Мильцер		
Н. контр.	Мильцер		
Нач. отд.	Панченко		

ТП 902-2-474.89 КЖ

Отстойники канализационные радиальные первичные из сборного ж/б диаметром 40м

Стадия	Лист	Листов
Р	14	

Отстойник. Выпускная камера Вм1. Стена отстойника См1. Армирование. Сечения 1-1 – 4-4.

Мосводоканалниипроект

Копировал 23985-03 16 Формат А2

Инв. № подл. | Подпись и дата | Взам. инв. №

Альбом 3

5 – 5

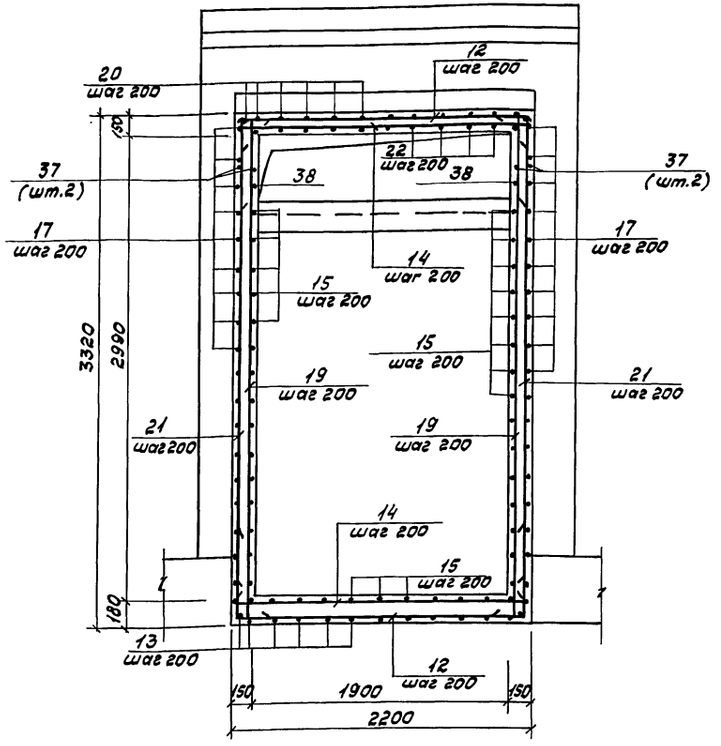

7 – 7

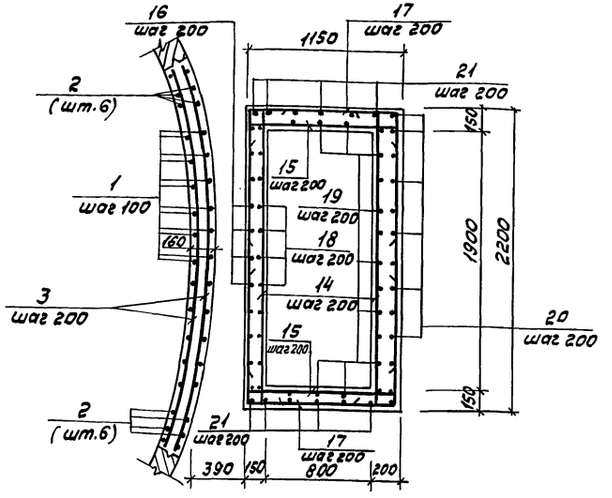

8 – 8

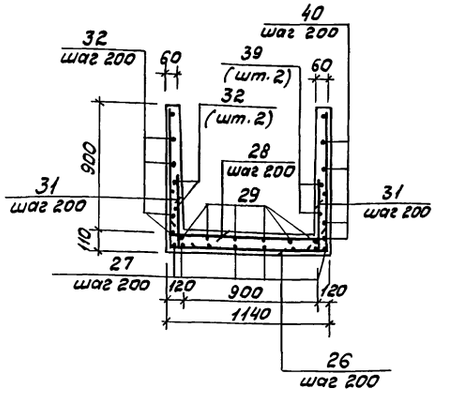

6 – 6

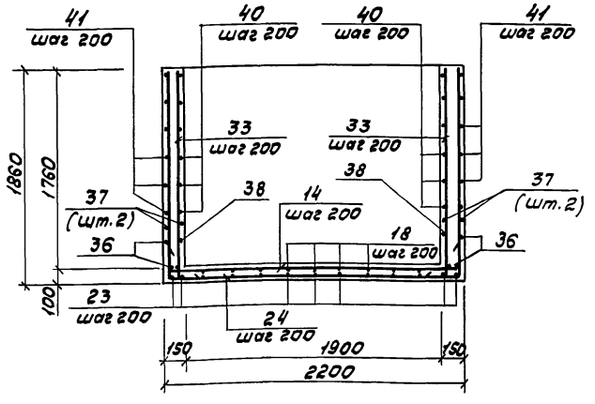

Борт отстойника БМ 1

(в местах закладных деталей)

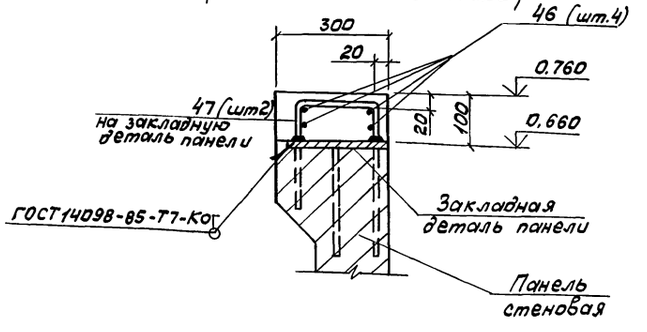

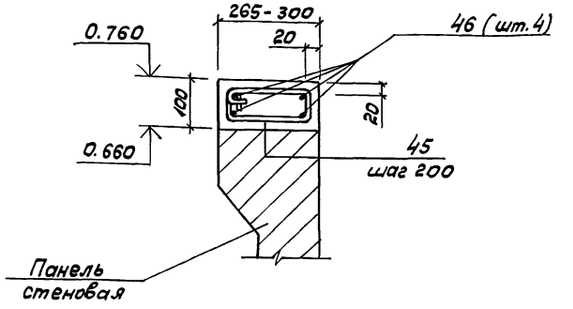

1. Защитный слой бетона для нижней арматуры – 35мм, для прочей арматуры – 20мм.
2. Данный лист читать совместно с листом 14.

				ТП 902-2-474.89 КЖ		
Привязан				Отстойники канализационные радиальные первичные из сборного ж/б диаметром 40м.	Стадия	Лист	Листов
	Инженер	Гайдукова			Р	15	
	Гл.спец.	Виледкина					
	Гл.спец.	Мильцер		Отстойник. Выпускная камера ВМ1 Стена отстойника См1. Борт отстойника БМ1. Армирование. Сечения 5-5 – 8-8.	Мосводоканалнипроект		
Инв. №	Н.контр.	Мильцер					
	Нач.отд.	Панченко					

Инв.№ подл. | Подпись и дата | Взам.инв.№

Копировал Валя 23985-03 17 Формат А2

Альбом 3

Спецификация элементов См1, Вм1 и Бм1

Формат	Зона	Поз.	Обозначение	Наименование	Кол.	Примечание
				Стена отстойника См1		
				Детали		
		1		Ф8АIII ГОСТ5781-82*, ℓ=2330	40	0,92 кг
		2		Ф16АIII ГОСТ5781-82*, ℓ=4180	12	6,6 кг
		3*		Ф8АIII ГОСТ5781-82*, ℓ=2850	39	1,13 кг
		4		ℓ=310	8	0,12 кг
		5*		ℓ=1330	40	0,53 кг
		6*		ℓ=1000	16	0,40 кг
		7*		ℓ=2890	2	1,14 кг
				Материалы		
				Бетон класса В25		1,8 м³
				Выпускная камера Вм1		
				Сборочные единицы		
		8	ТП 902-2-474.89 КЖ.И-13.0	Изделие закладное МН2	1	70,1 кг
		9	5.900-2 ТМ.89.00.11	Сальник Ду1200, ℓ=200	1	135,0 кг
				Детали		
		10		Труба 100 ГОСТ3262-75*, ℓ=150	2	1,63 кг
		11		Труба 25 ГОСТ3262-75*, ℓ=80	8	0,19 кг
		12*		Ф8АIII ГОСТ5781-82*, ℓ=3040	14	1,20 кг
		13*		ℓ=1990	13	0,79 кг
		14*		ℓ=2400	56	0,95 кг
		15*		ℓ=1370	35	0,54 кг
		16*		ℓ=2480	11	0,98 кг
		17*		ℓ=3610	24	1,43 кг
		18*		ℓ=5880	11	2,32 кг
		19*		ℓ=3500	18	1,38 кг
		20*		ℓ=4400	13	1,74 кг
		21		ℓ=3120	12	1,23 кг
		22*		ℓ=2400	11	0,95 кг
		23*		ℓ=4620	13	1,83 кг

Продолжение спецификации

Формат	Зона	Поз.	Обозначение	Наименование	Кол.	Примечание
		24*		ℓ=5800	8	2,29 кг
		25*		ℓ=3660	6	1,45 кг
		26*		ℓ=3040	12	1,20 кг
		27*		ℓ=1200	16	0,47 кг
		28*		ℓ=1400	14	0,55 кг
		29*		ℓ=1820	12	0,72 кг
		30*		ℓ=2460	4	0,97 кг
		31*		ℓ=640	35	0,25 кг
		32		ℓ=4070	7	1,61 кг
		33*		ℓ=1990	16	0,79 кг
		34*		ℓ=3600	1	1,42 кг
		35*		ℓ=960	4	0,38 кг
		36*		ℓ=3430	4	1,36 кг
		37		Ф16АIII ГОСТ5781-82*, ℓ=4160	4	6,57 кг
		38*		Ф8АIII ГОСТ5781-82*, ℓ=4450	2	1,76 кг
		39*		ℓ=1350	4	0,53 кг
		40*		ℓ=2750	12	1,09 кг
		41*		ℓ=1800	12	0,71 кг
		42*		ℓ=870	11	0,34 кг
		43*		ℓ=4400	4	1,74 кг
		44		Ф16АIII ГОСТ5781-82*, ℓ=2180	4	3,44 кг
				Материалы		
				Бетон класса В25		6,7 м³
				Борт отстойника Бм1		
				Детали		
		45*		Ф6АI ГОСТ5781-82*, ℓ=680	478	0,15 кг
		46		Ф8АIII ГОСТ5781-82*, ℓ=521800	—	206,1 кг
		47*		ℓ=390	232	0,15 кг
				Материалы		
				Бетон класса В25, F150		3,8 м³

* Поз. 3, 5-7, 12-20, 22-31, 33-36, 38-43, 45, 47 смотри ведомость деталей на данном листе.

Ведомость деталей

Поз.	Эскиз
3	2850
5	1210 120 260
6	320 120 300
7	2890
12	450 2140 450
13	450 1090 450
14	130 2140 130
15	130 1110 130
16	130 2350
17	1250 1110 1250
18	130 2950 250 2420 130
19	130 3240 130
20	1290 3110
22	160 340 360 130 1280 130
23	1480 3010 130
24	1830 2140 1830
25	160 160 590 2160 590
26	970 1100 970
27	1070 130
28	150 1100 150
29	160 590 1070
30	150 2160 150
31	480 160
33	1830 160
34	730 2140 730
35	160 800
36	130 3300
38	160 4130 160
39	1190 160
40	1200 1550
41	250 1550
42	200 470 200
43	1120 2160 1120
45	270 110 230 70
47	80 230 80

Ведомость расхода стали на элемент, кг

Марка элемента	Изделия арматурные						Изделия закладные								Общий расход
	Арматура класса					Всего	Арматура класса		Всего	Прокат марки				Всего	
	А I		А III				А II			ВСт3пс6-1					
	ГОСТ5781-82*		ГОСТ 5781-82*				ГОСТ5781-82*			ГОСТ3262-75*		ГОСТ8240-72*			
	ф6	Итого	ф8	ф16	Итого		ф10	Итого		Тр.25×3,2	Тр.100×4	С14П	Итого		
См1			111,7	79,2	190,9	190,9									190,9
Вм1			414,4	40,0	454,4	454,4	2,4	2,4	2,4	1,5	3,3	67,8	72,6	72,6	529,4
Бм1	71,7	71,7	240,9		240,9	312,6									312,6

Привязан

Инв. №

Инженер	Гайдукова	
Гл. спец.	Вилейкина	
Гл. спец.	Мильцер	
Н. контр.	Мильцер	
Нач. отд.	Панченко	

ТП 902-2-474.89 КЖ

Отстойники канализационные радиальные первичные из сборного ж/б диаметром 40м.	Стадия	Лист	Листов
	Р	16	
Отстойник. Выпускная камера Вм1. Стена отстойника См1. Борт отстойника Бм1. Армирование. Спецификация.	Мосводоканал НИИпроект		

Инв. № подл. | Подпись и дата | Взам. инв. №

Копировал 23985-03 18

Формат А2

Альбом 3

1-1

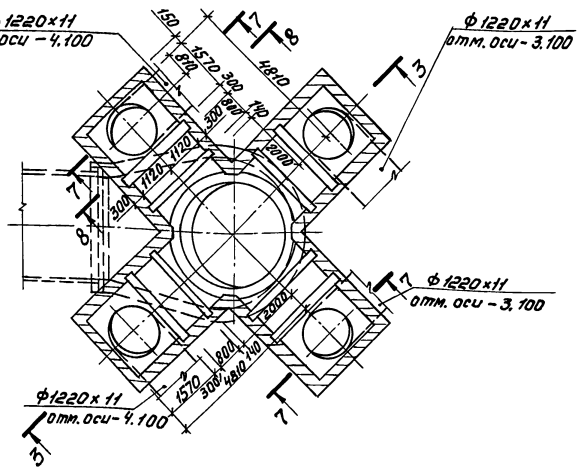

2-2

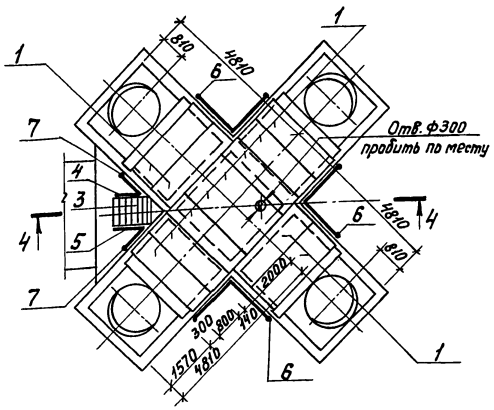

7-7

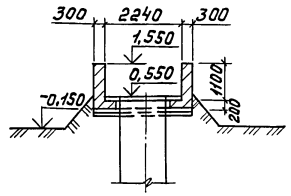

8-8

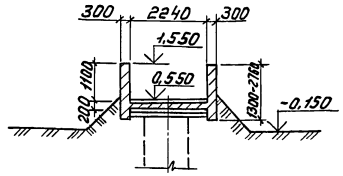

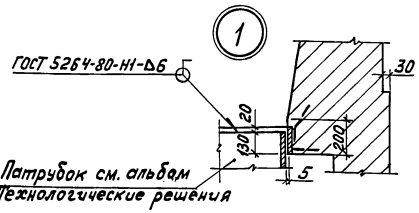

3-3

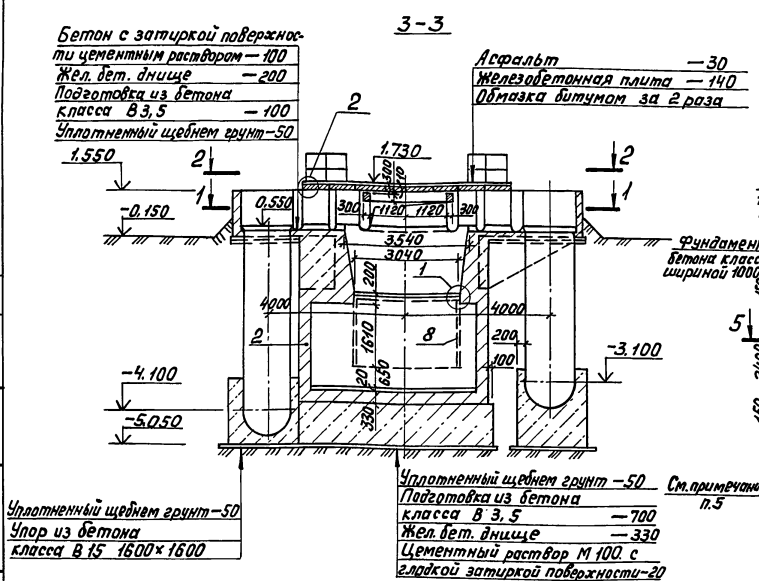

4-4

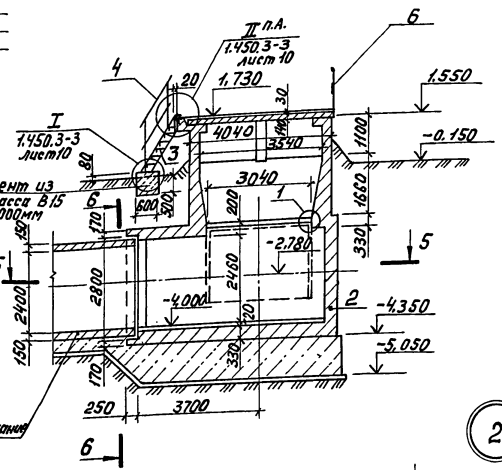

5-5

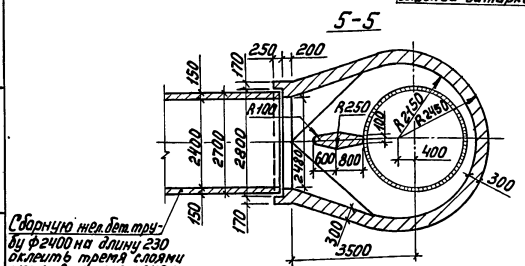

6-6

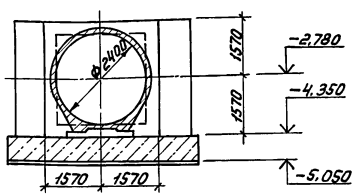

2

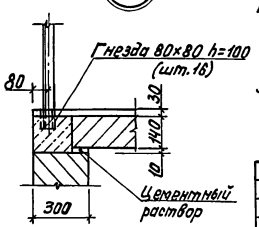

Спецификация к схеме расположения элементов распределительной чаши.

Марка, поз.	Обозначение	Наименование	Кол.	Масса ед., кг	Примечание
		Плиты			
1	3.006.1-2/87 вып.2	П 204-3	12	640.0	
2	листы 17-19	Чаша монолитная	1	—	
3	1.450.3-3 вып.0,2ч.1,2	Лестница МЛГФ 60-18.8	1	92.9	
4	1.450.3-3 вып.0,2ч.1,2	Ограждение ОГпМЛГ60-10,18	1	15.5	
5	1.450.3-3 вып. 0,2ч.1,2	Ограждение ОГпМЛГ60-10,18	1	15,5	
6	1.450.3-3 вып. 0,2ч.1,2	Ограждение ОГП МГЭб-10,15	6	23,8	
7	1.450.3-3 вып. 0,2ч.1,2	Ограждение ОГПНГГЭб-10,9	2	17.9	

1. Все внутренние поверхности стен и наружные поверхности выше уровня планировки штукатурятся цементным раствором М50.
2. Наружные поверхности ниже уровня планировки затираются цементным раствором.
3. Швы между плитами заделываются цементным раствором М 100.
4. Во избежание образования трещин в период бетонирования консольных конструкций чаши засыпку производить с тщательным уплотнением грунта слоями по 150 мм.
5. Труба ф 2400 оклеивается мешковиной и устанавливается в проектное положение до бетонирования камеры.

Согласовано
Отдел №2 Жукова Казанов

Инв.№ подл. | Подпись и дата | Взам. инв.№

Привязан

Инв. №

ТП 902-2-474.89			КЖ
Отстойники канализационные радиальные первичные из сборного ж/б диаметром 40 м	Стадия	Лист	Листов
	Р	17	
Распределительная чаша. Планы. Сечения.	Мосводоканалниипроект		

Инженер	Гайдучкова	
Гл.спец.	Вилейкина	
Гл.спец.	Мильцер	
Н. контр.	Мильцер	
Нач.отд.	Панченко	

Копировал 23985-03 19 Формат А2

Альбом 3

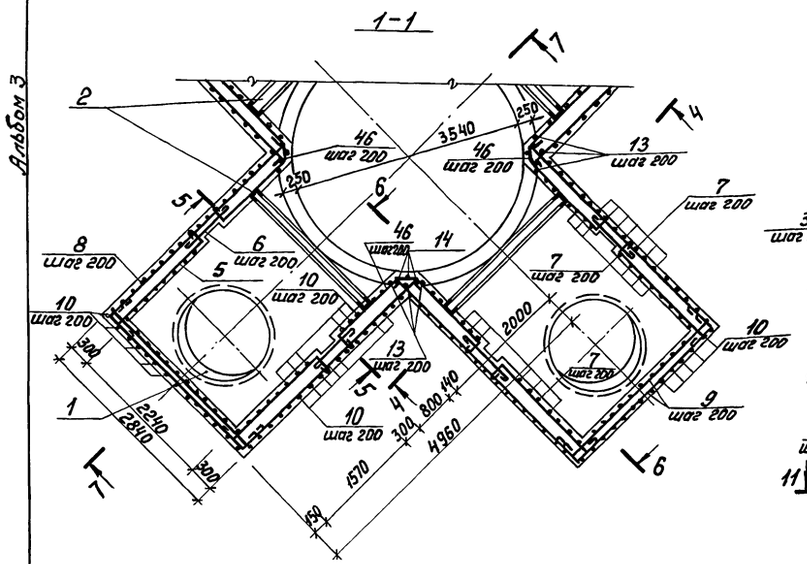

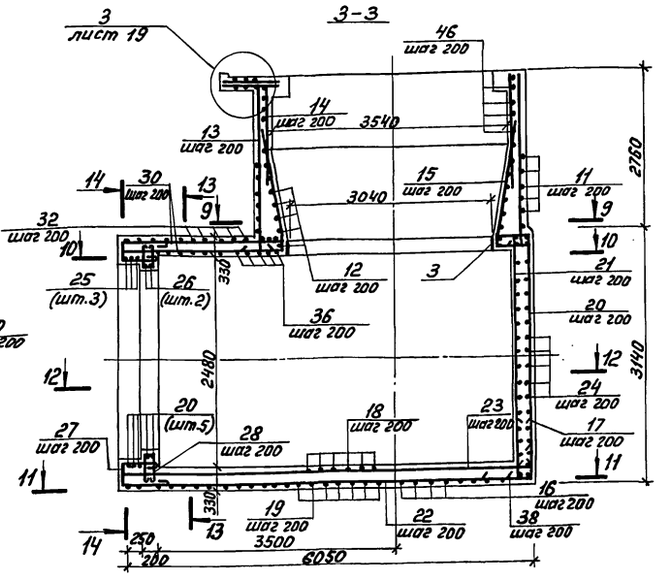

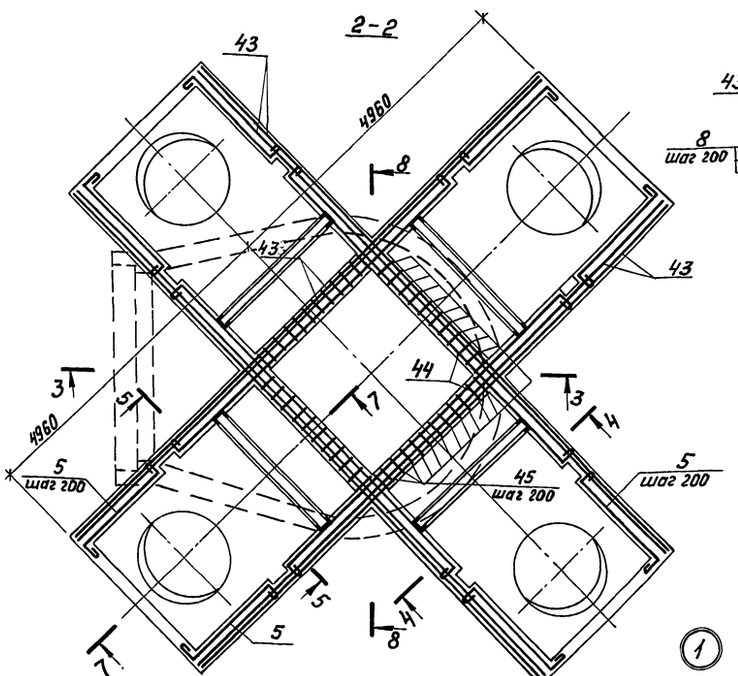

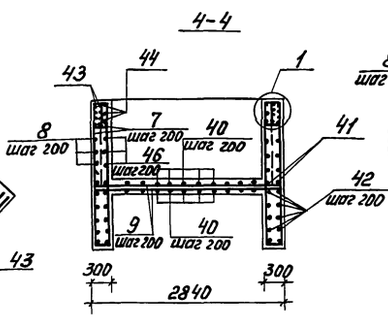

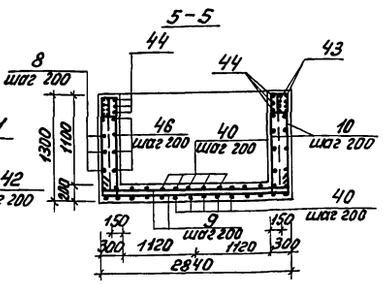

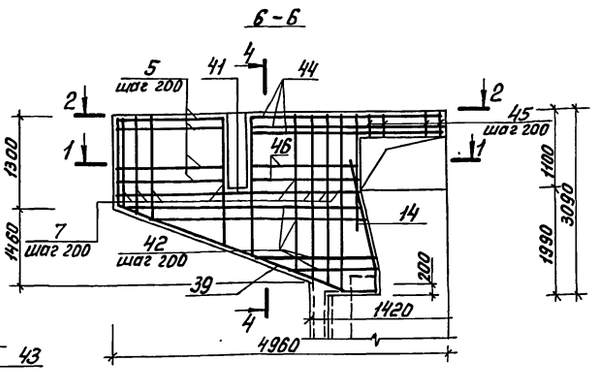

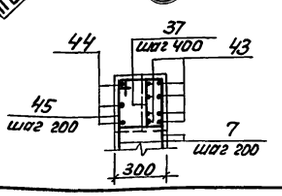

* Поз. 5-13, 15-19, 21-30, 32-42, 44-46, смотри ведомость деталей на листе 19.
Сечения 7-7, 8-8 смотри на листе 19.

Привязан

Инв. № подл. | Подпись и дата | Взам. инв. №

Спецификация распределительной чаши.

Формат	Зона	Поз.	Обозначение	Наименование	Кол.	Примечан.
				Распределительная чаша - шт.1		
				Сборочные единицы.		
		1	5.900-2 ТМ.89.00.11	Сальник Ду 1200, Р=200	4	135,0 кг
		2	ТП 902-2-474.89 КЖ.И.-14.0	Изделие закладное МН3	4	58,4 кг
		3	ТП 902-2-474.89 КЖ.И.-16.0	МН5	1	97,1 кг
		4	1.400-15 Вып.1	МН557	1п.м	8,1 кг/м
				Детали.		
		5*		ф8 AI ГОСТ 5781-82,* Р=2150	48	0,85 кг
		6*		Р=940	48	0,34 кг
		7*		Р ср.=2710	148	1,07 кг
		8*		Р=3890	32	1,54 кг
		9*		Р=3310	176	1,31 кг
		10*		Р=1870	248	0,74 кг
		11*		ф12 AIII ГОСТ 5781-82,* Р=13350	8	11,86 кг
		12*		Р ср.=11440	11	10,13 кг
		13*		Р=3140	12	2,79 кг
		14		Р=1450	12	1,29 кг
		15*		Р ср.=3430	56	3,05 кг
		16*		ф14 AIII ГОСТ 5781-82,* Р ср.=3780	9	4,57 кг
		17*		Р=1600	75	1,93 кг
		18*		Р ср.=3710	27	4,48 кг
		19*		Р ср.=5570	20	6,73 кг
		20		Р=2780	80	3,36 кг
		21*		Р=2930	66	3,54 кг
		22*		ф12 AIII ГОСТ 5781-82,* Р ср.=4090	23	3,63 кг
		23*		Р ср.=4190	23	3,72 кг
		24*		ф8 AI ГОСТ 5781-82,* Р ср.=14390	32	5,68 кг
		25*		ф14 AIII ГОСТ 5781-82,* Р=8080	3	9,76 кг
		26*		Р=6950	2	8,40 кг
		27*		ф8 AI ГОСТ 5781-82,* Р ср.=1870	56	0,74 кг
		28*		Р ср.=1210	34	0,48 кг
		29*		ф14 AIII ГОСТ 5781-82,* Р ср.=1190	38	1,44 кг
		30*		ф12 AIII ГОСТ 5781-82,* Р ср.=3960	32	3,52 кг
		31		ф8 AI ГОСТ 5781-82,* Р=12300	—	4,86 кг
		32*		ф14 AIII ГОСТ 5781-82,* Р ср.=4550	13	5,50 кг
		33*		ф12 AIII ГОСТ 5781-82,* Р=2240	50	1,99 кг
		34*		ф8 AI ГОСТ 5781-82,* Р=1580	26	0,62 кг
		35*		Р=3200	16	1,26 кг
		36*		ф14 AIII ГОСТ 5781-82,* Р ср.=4010	13	4,84 кг
		37*		ф8 AI ГОСТ 5781-82,* Р=370	60	0,15 кг
		38*		ф14 AIII ГОСТ 5781-82,* Р=950	66	1,15 кг
		39*		ф8 AI ГОСТ 5781-82,* Р=4220	8	1,67 кг
		40*		Р ср.=3600	102	1,42 кг
		41*		ф18 AIII ГОСТ 5781-82,* Р ср.=4130	16	8,25 кг
		42*		ф12 AIII ГОСТ 5781-82,* Р ср.=2190	56	1,95 кг
		43		ф14 AIII ГОСТ 5781-82,* Р=9890	32	11,95 кг
		44*		ф8 AI ГОСТ 5781-82,* Р=6450	12	2,55 кг
		45*		Р=1120	120	0,44 кг
		46*		ф12 AIII ГОСТ 5781-82,* Р=3890	16	3,45 кг
			Материалы.	Бетон класса В25		48,1 м³

		ТП 902-2-474.89	КЖ
Инженер	Гайдукова	Отстойники канализационные радиальные первичные из сборного ж/б диаметром 40м.	Стадия: Р; Лист: 18; Листов:
Гл.спец.	Вилейкина		
Гл.спец.	Мильцер	Распределительная чаша. Армирование. Сечения 1-1-6-6. Узел 1.	Мосводоканалнипроект
Н.контр.	Мильцер		
Нач.отд.	Панченко		

Копировал 23985-03 20 Формат А2

Альбом 3

7-7

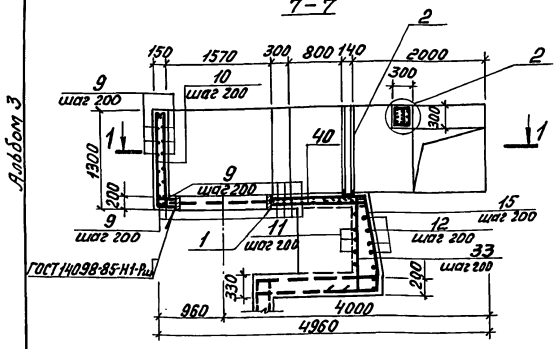

9-9

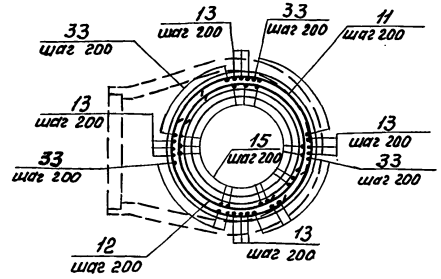

12-12

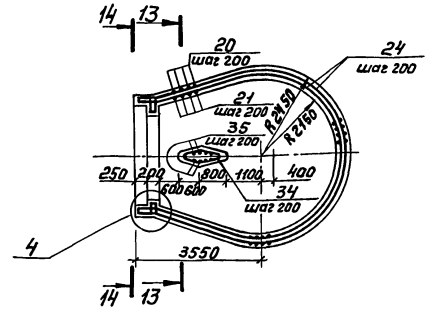

8-8

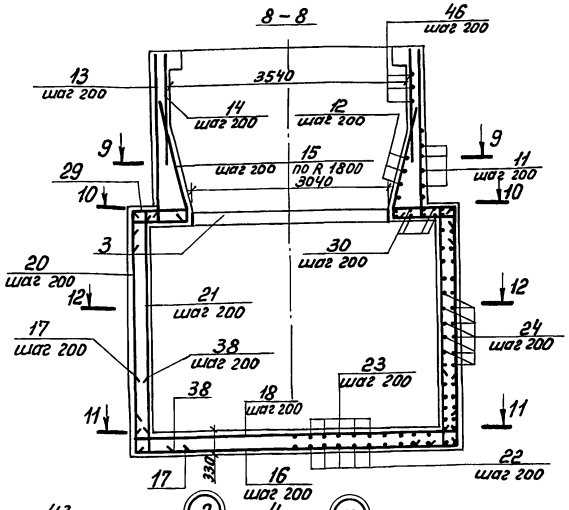

10-10

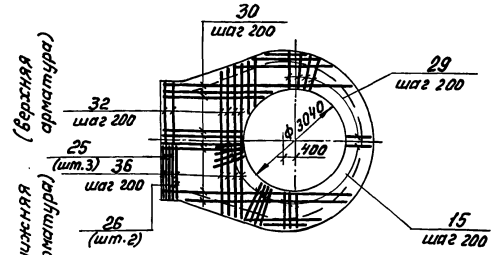

13-13

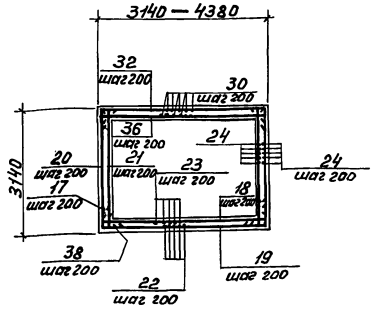

11-11

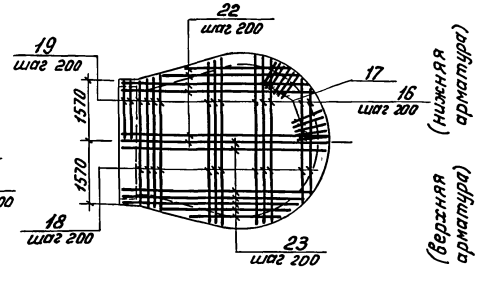

14-14

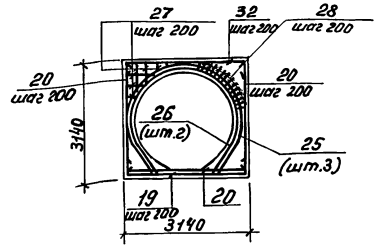

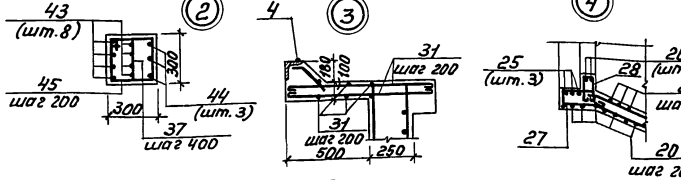

Ведомость деталей

Поз	Эскиз
5	120 1670 240
6	820
7	250 1250-3040 250
8	3770
9	200 2790 200
10	250 1250 250
11	Д3990 410
12	Д3120-3620 410
13	3040 100
15	450 1770 150 180 480-1280
16	2700-4860
17	800 800
18	200 1770-4850 200
19	800 3090-4850 800
21	2780 150
22	6000-2180
23	6000-2180 100
24	2880 2880 R2190-2410
25	1660 1000 R1490
26	1500 820 320 60° R1300
27	120-1240 400 670
28	320 320-920 150
29	480-1060 420
30	5490-2430
32	420 3090-4330 420
33	200 100 1940
34	50 580 780 50
35	3080
36	150 3090-4330 150
37	250
38	150 800
39	4100
40	3160-3800
41	3380-3800 540
42	3800-580
44	250 5830 250
45	310 310 250
46	250 250 250

Ведомость расхода стали на элемент, кг.

Марка элемента	Изделия арматурные							Изделия закладные											Всего	Общий расход
	Арматура класса							Арматура класса						Прокат марки						
	AI		AIII					AI			AII		AIII	ВСт3пс6-1						
	ГОСТ 5781-82*		ГОСТ 5781-82*					ГОСТ 5781-82*			ГОСТ 5781-82*		ГОСТ 5781-82*	ГОСТ 19903-74*			ГОСТ 8240-72*		ГОСТ 8510-86			
	ф8	Итого	ф12	ф14	ф18	Итого	Всего	ф6	—	Итого	ф10	Итого	ф8	Итого	-8х150	—	Итого	С14п	Итого	L180х53х4	Итого	
Распределительная чаша	1210,1	1210,1	971,7	1630,3	132,0	2734,0	3944,1	0,2	—	0,2	16,7	16,7	0,4	0,4	90,0	—	90,0	224,0	224,0	7,5	7,5	338,8	4282,9

1. Защитный слой бетона для нижней арматуры -35мм, для прочей арматуры - 25мм.
2. Арматура в месте прохода сальника разрезается, отгибается и приваривается к корпусу трубы сальника.

Привязан

Инв. №

Инв.№ подл. | Подпись и дата | Взам. инв.№

Инженер	Гайдукова		
Гл. спец.	Вилейкина		
Гл. спец.	Мильцер		
Н. контр.	Мильцер		
Нач. отд.	Уланченко		

ТП 902-2-474.89 КЖ

Отстойники канализационные радиальные первичные из сборного ж/б диаметром 40м. Распределительная чаша. Армирование. Сечения 7-7 — 14-14. Узлы 2-4.

Стадия	Лист	Листов
Р	19	

Мосводоканалниипроект

Копировал Уг 23985-03 21 Формат А2

Альбом 3

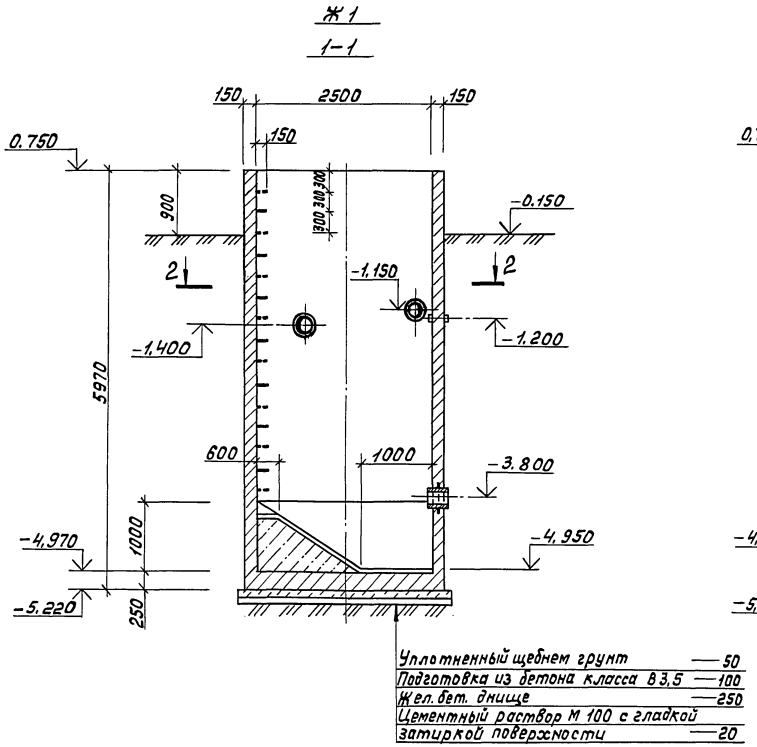
Ж1
1-1

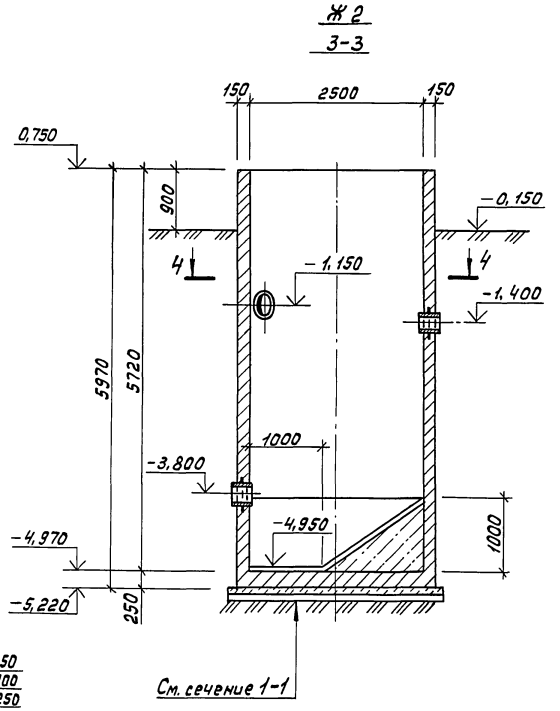
Ж2
3-3

1. Расположение жиросборников Ж1 и Ж2 смотри технологическую часть проекта.
2. Внутренние поверхности стен жиросборника штукатурятся последующей гладкой затиркой.
3. Наружные поверхности стен выше планировки штукатурятся цементным раствором состава 1:2 слоем 20мм, ниже планировки-затираются цементным раствором того же состава.
4. Позиции 1-4 учтены в спецификации на листе 21.

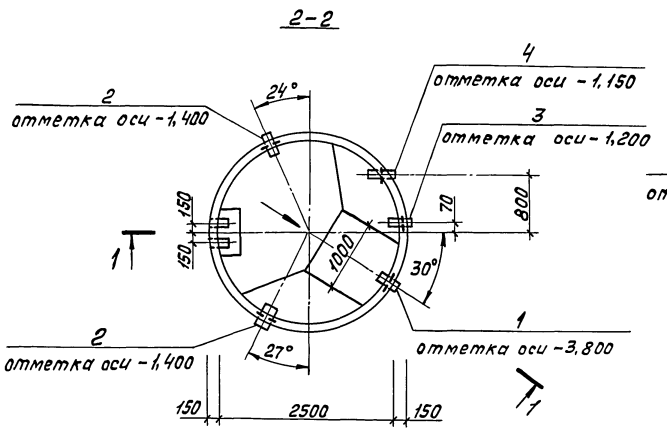
2-2

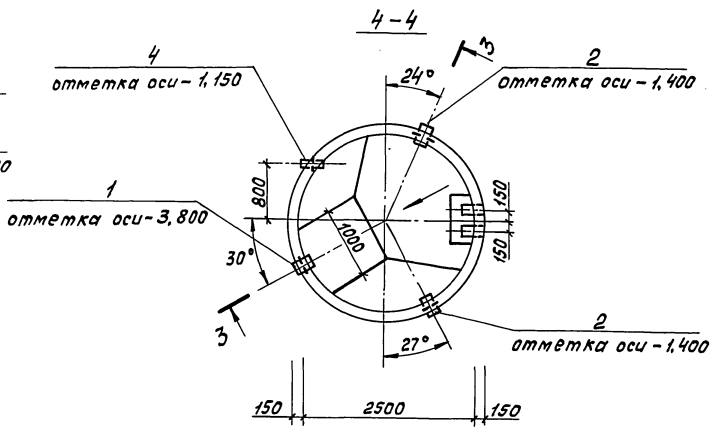
4-4

Согласовано
Отдел №2 Казанов
Взам.инв.№
Подпись и дата
Инв.№ подл.

				ТП 902-2-474.89			КЖ
Привязан				Отстойники канализационные радиальные первичные из сборного ж/б диаметром 40м	Стадия	Лист	Листов
	Инженер	Гайдукова			Р	20	
	Гл.спец.	Вилейкина					
	Гл.спец.	Мильцер		Жиросборники Ж1, Ж2. Планы. Сечения.	Мосводоканал НИИпроект		
	Н.контр.	Мильцер					
Инв. №	Нач.отд.	Панченко					

Копировал 23985-03 22 Формат А2

Альбом 3

1-1

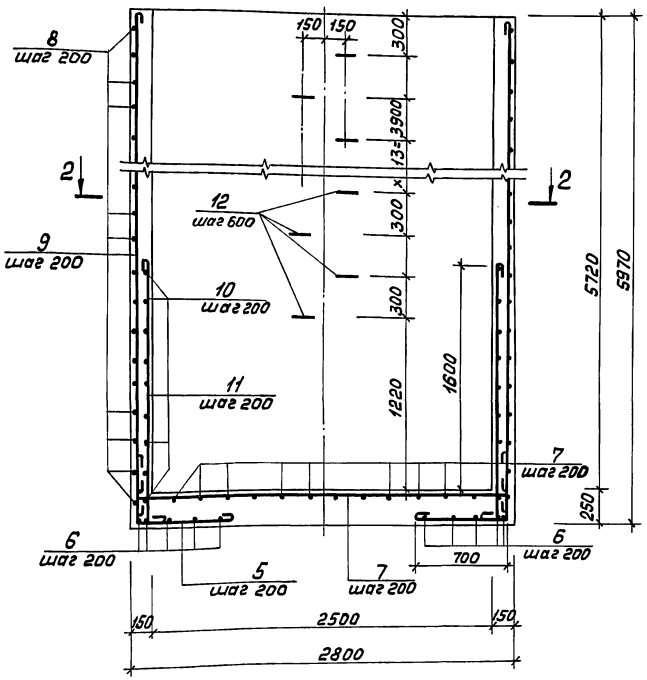

План днища

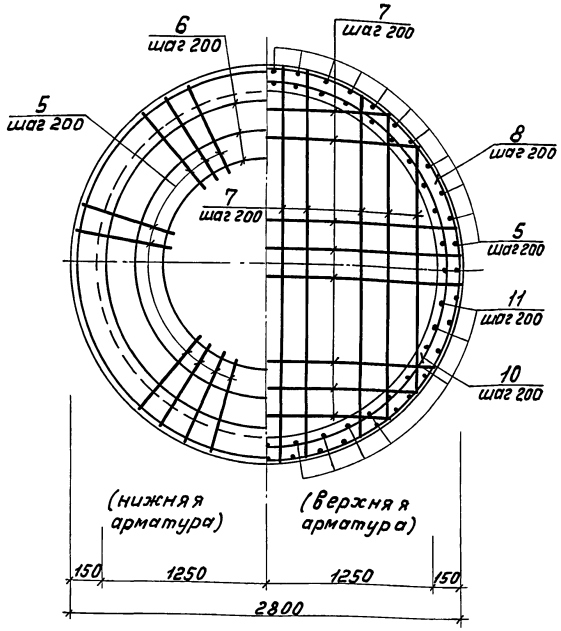

2-2

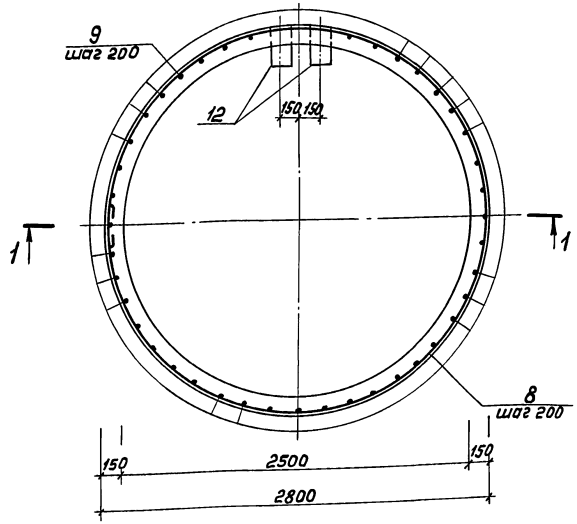

Ведомость деталей

Поз.	Эскиз
5	580, 700
6	Д 1380-2720, 240
7	200, 2700-1400, 200
8	Д 2750, 240
9	5700
10	Д 2570, 240
11	1820, 100
12	280, 100, 150, 280, 100

Спецификация жироборников Ж1, Ж2.

Формат	Зона	Поз.	Обозначение	Наименование	Кол.	Примечание
				Жироборник Ж1 - шт.1		
				Сборочные единицы.		
		1	5.900-2 ТМ.89.00.11	Сальник dy 250, e=200	1	18,8 кг
		2	5.900-2 ТМ.89.00.11	dy 200, e=200	2	16,0 кг
		3	5.900-2 ТМ.89.00.11	dy 150, e=200	1	20,3 кг
		4	5.900-2 ТМ.90.00.17	dy 50, e=300	1	7,0 кг
				Детали.		
		5*		ф8 AI ГОСТ 5781-82*, e=1400	43	0,6 кг
		6*		e ср=6580	5	2,7 кг
		7*		e ср=2570	28	1,0 кг
		8*		e=8880	29	3,5 кг
		9*		e=5820	43	2,3 кг
		10*		e=8310	9	3,3 кг
		11*		e=2040	40	0,8 кг
		12*		ф20 AI ГОСТ 5781-82*, e=910	15	2,3 кг
				Материалы.		
				Бетон класса В25, F100, W4		8,7 м³
				Жироборник Ж2 - шт.1		
				Сборочные единицы.		
		1	5.900-2 ТМ.89.00.11	Сальник dy 250, e=200	1	18,8 кг
		2	5.900-2 ТМ.89.00.11	dy 200, e=200	2	16,0 кг
		4	5.900-2 ТМ.90.00.17	dy 50, e=300	1	7,0 кг
				Детали.		
		5-12*		Смотри Ж1		
				Материалы.		
				Бетон класса В25, F100, W4		8,7 м³

* Поз. 5-12 – смотри Ведомость деталей на данном листе.

Ведомость расхода стали на элемент, кг

Марка элемента	Изделия арматурные			Всего	Общий расход
	Арматура класса AI ГОСТ 5781-82*				
	ф8	ф20	Итого		
Ж1	329,4	33,0	362,4	362,4	362,4
Ж2	329,4	33,0	362,4	362,4	362,4

1. Жироборник Ж2 армируется аналогично жироборнику Ж1.
2. Защитный слой бетона для нижней арматуры 35 мм, для прочей арматуры – 25 мм.

Привязан

Инв. №

Инженер	Гайдукова	
Гл. спец.	Вилейкина	
Гл. спец.	Мильцер	
Н. контр.	Мильцер	
Нач. отд.	Панченко	

ТП 902-2-474.89 КЖ

Отстойники канализационные радиальные первичные из сборного ж/б диаметром 40 м.

Стадия	Лист	Листов
Р	21	

Жироборники Ж1, Ж2. Армирование.

Мосводоканалниипроект

Копировал 23985-03 23 Формат А2

Инв. № подл. | Подпись и дата | Взам. инв. №

Альбом 3

Камера ОП-1

1-1

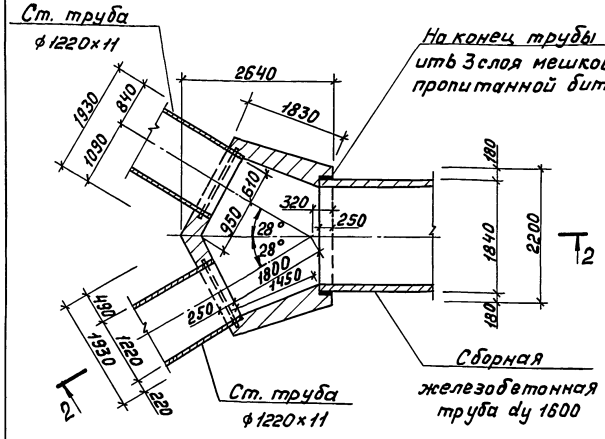

2-2

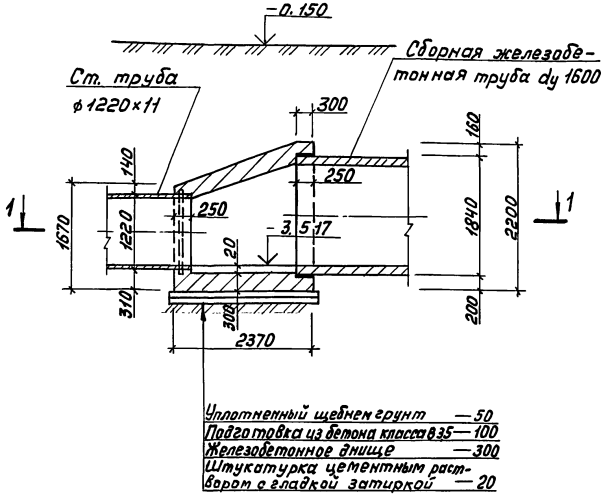

Камера ОП-2

3-3

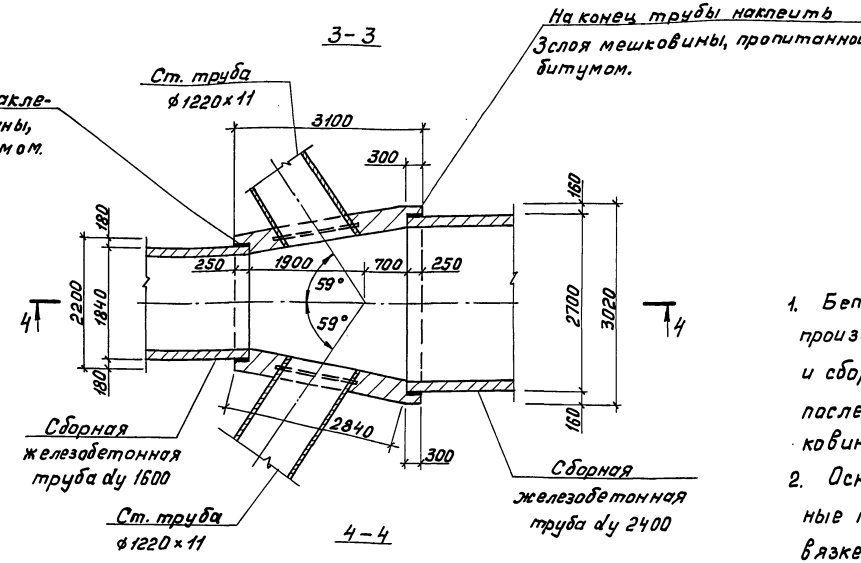

4-4

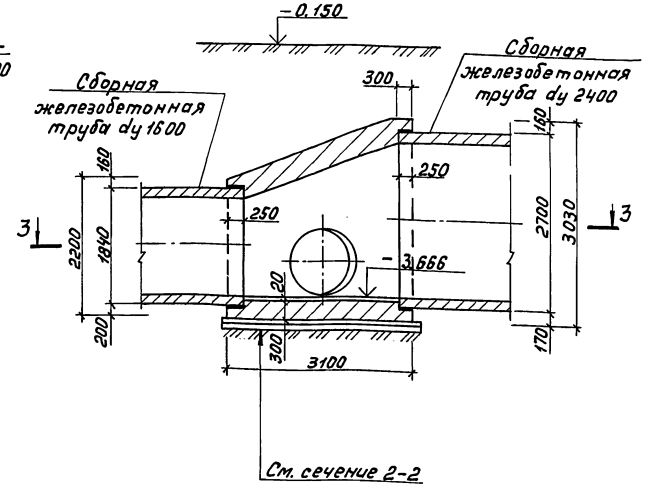

1. Бетонирование камер ОП-1 и ОП-2 производить после укладки стальных и сборных железобетонных труб, концы последних оклеить 3 мя слоями мешковины, пропитанной в битуме.
2. Основание под сборные железобетонные трубы разрабатывается при привязке настоящего проекта к конкретным геологическим условиям.
3. Наружные поверхности камер затереть цементным раствором.

Согласовано
Отдел № 2 Ж-И-Г. Казанов

Инв. № подл. | Подпись и дата | Взам. инв. №

Привязан

Инв. №

Инженер	Гайдукова		
Гл. спец.	Вилейкина		
Гл. спец.	Мильцер		
Н. контр.	Мильцер		
Нач. отд.	Панченко		

ТП 902-2-474.89 КЖ

Отстойники канализационные радиальные первичные из сборного ж/б диаметром 40 м.

Стадия	Лист	Листов
Р	22	

Камеры ОП1, ОП2. Планы. Сечения.

Мосводоканалнипроект

Копировал 23985-03 24 Формат А2

Альбом 3

1-1

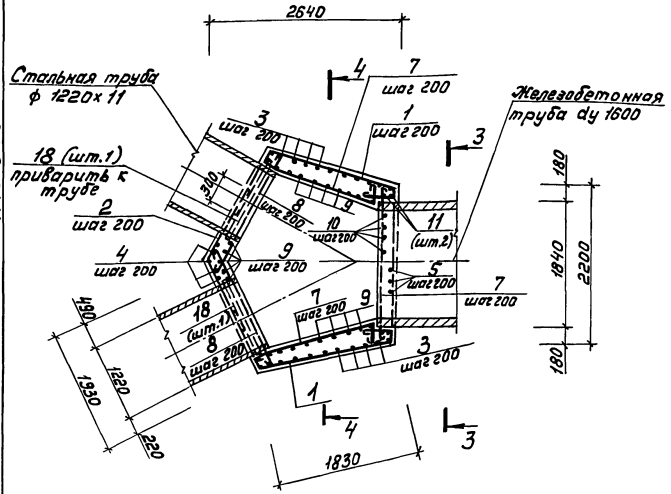

3-3

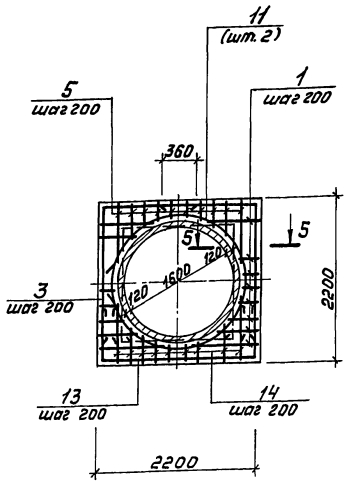

4-4

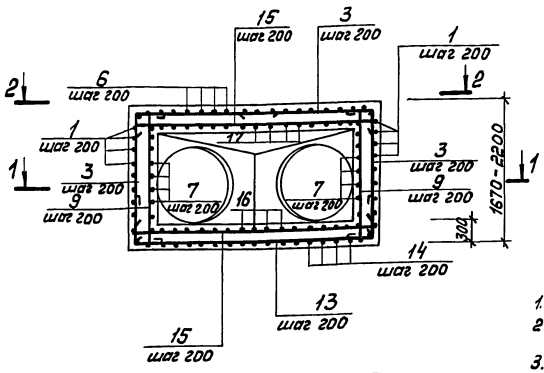

2-2 (план верхней арматуры)

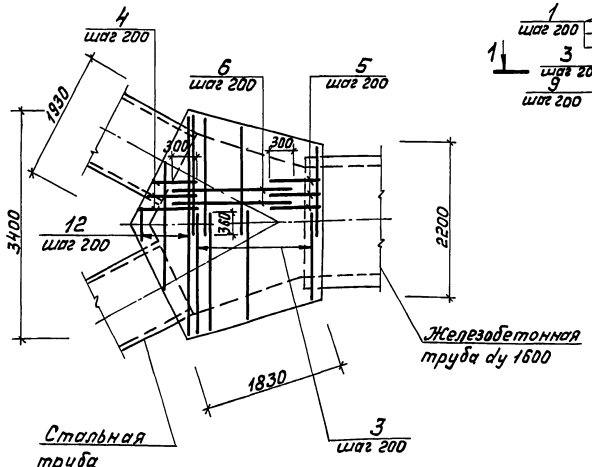

5-5

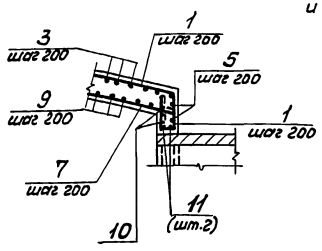

Спецификация камеры ОП1.

Формат	Зона	Позиц.	Обозначение	Наименование	Кол.	Примеч.
				Камера ОП1		
				Детали		
		1*		ф8 AI ГОСТ 5781-82, e=8010	12	3,16 кг
		2*		e=2300	9	0,91 кг
		3*		ф12 AII ГОСТ 5781-82, eср.=3170	20	2,85 кг
		4*		ф8 AI ГОСТ 5781-82, e=1960	16	0,77 кг
		5*		e=2490	12	0,98 кг
		6*		eср.=1560	16	0,62 кг
		7*		e=2020	30	0,80 кг
		8*		e=2170	14	0,86 кг
		9*		eср.=2200	32	0,87 кг
		10*		e=2260	10	0,89 кг
		11*		ф12 AII ГОСТ 5781-82, e=6330	2	5,62 кг
		12*		eср.=2230	5	1,98 кг
		13*		ф8 AI ГОСТ 5781-82, eср.=3260	13	1,29 кг
		14*		eср.=2270	16	0,90 кг
		15*		ф12 AII ГОСТ 5781-82, eср.=2200	24	1,95 кг
		16*		ф8 AI ГОСТ 5781-82, eср.=2260	14	0,89 кг
		17*		eср.=2310	14	0,91 кг
		18*		ф12 AII, ГОСТ 5781-82, e=4190	2	3,72 кг
				Материалы		
				Бетон класса В25		
				F100, W4		5,4 м³

* Поз. 1-18 — смотри ведомость деталей на данном листе.

Ведомость деталей

Поз.	Эскиз
1	1090 / 1780 / 2250 / 1090 / 1780
2	1090 / 1090
3	1340-1870 / 1260-1870
4	1340 / 500
5	1870 / 500
6	2250-630
7	1900
8	2050
9	100 / 1620-2140 / 100
10	2140
11	360 / Д 1900
12	100 / 720-9340 / 100
13	570 / 720-3280 / 570
14	570 / 620-2540 / 570
15	100 / 720-3280 / 100
16	100 / 1340-2540 / 100
17	100 / 1340-2640 / 100
18	360 / Д 1220

1. Общий вид камеры ОП1 смотри на листе 22.
2. Защитный слой бетона для нижней арматуры – 35 мм, для прочей арматуры – 25 мм.
3. Арматура в месте прохода стальных труб ф 1220х11 разрезается, отгибается и приваривается к корпусу трубы.

Ведомость расхода стали на элемент, кг

Марка элемента	Изделия арматурные		Итого	Общий расход
	Арматура класса			
	AI	AII		
	ГОСТ 5781-82			
	ф8	ф12		
ОП1	209,3	132,4	341,7	341,7

Привязан

Инв. № подл. | Подпись и дата | Взам. инв. №

Инженер	Гайдучкова	
Гл. спец.	Вилейкина	
Гл. спец.	Мильцер	
Н. контр.	Мильцер	
Нач. отд.	Панченко	

ТП 902-2-474.89 КЖ

Отстойники канализационные радиальные первичные из сборного ж/б диаметром 40 м.

Стадия	Лист	Листов
Р	23	

Камера ОП1. Армирование. План. Сечения.

Мосводоканалниипроект

Копировал

23985-03 25 Формат А2

Альбом 3

1-1

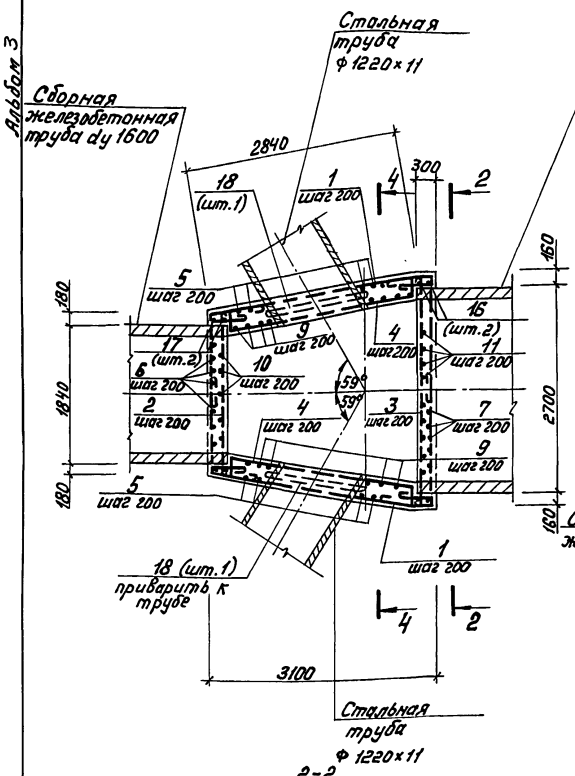

2-2

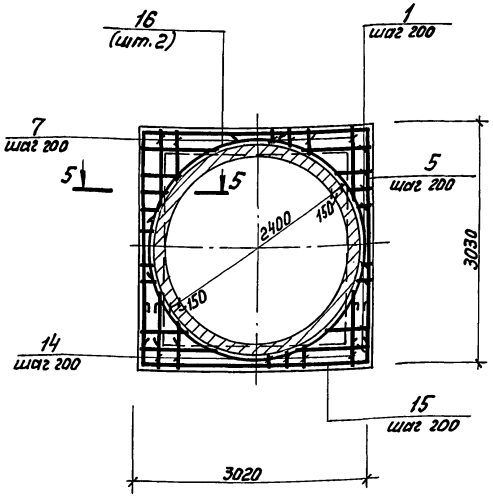

3-3 (план верхней арматуры)

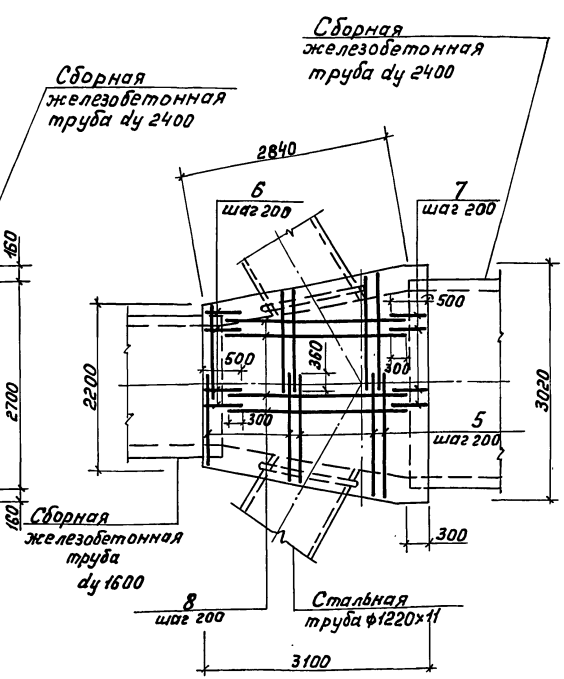

4-4

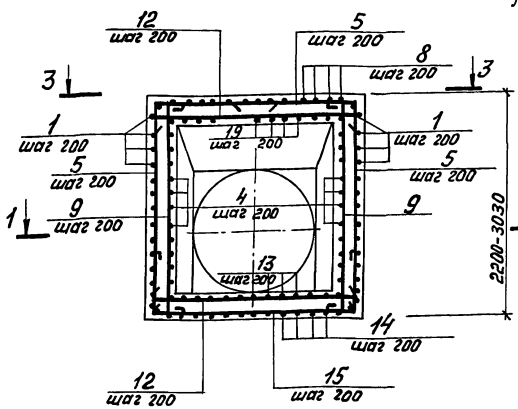

5-5

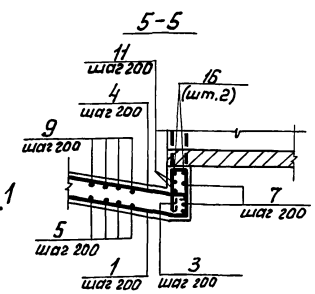

Спецификация камеры ОП2.

Формат	Зона	Позиц.	Обозначение	Наименование	Кол.	Примечание
				Камера ОП2		
				Детали		
		1*		ф8 AI ГОСТ 5781-82*, ℓ=6080	32	2,40 кг
		2*		ℓ=2320	9	0,92 кг
		3*		ℓ=3090	13	1,22 кг
		4*		ℓ=3200	26	1,26 кг
		5*		ф12 AII ГОСТ 5781-82*, ℓср.=3740	34	3,32 кг
		6*		ф8 AI ГОСТ 5781-82*, ℓ=2490	12	0,98 кг
		7*		ℓ=3320	16	1,31 кг
		8*		ℓ=3280	14	1,30 кг
		9*		ℓср.=2880	28	1,14 кг
		10*		ℓ=2260	10	0,89 кг
		11*		ℓ=3100	14	1,23 кг
		12*		ф12 AII ГОСТ 5781-82*, ℓср.=2750	29	2,44 кг
		13*		ф8 AI ГОСТ 5781-82*, ℓср.=2680	14	1,06 кг
		14*		ℓср.=3040	16	1,20 кг
		15*		ℓср.=3810	17	1,51 кг
		16*		ф12 AII ГОСТ 5781-82*, ℓ=9030	2	8,02 кг
		17*		ℓ=6330	2	5,62 кг
		18*		ℓ=4190	2	3,72 кг
		19*		ф8 AI ГОСТ 5781-82*, ℓср.=2740	14	1,08 кг
				Материалы.		
				Бетон класса В25		
				F100, W4		9,7 м³

Ведомость деталей

Поз.	Эскиз
1	1230 | 2810 | 280 | 1640
2	2200
3	2970
4	3080
5	1870 – 2700 | 1250-1660
6	1870 | 500
7	500 | 2700
8	3160
9	100 | 2140-2980 | 100
10	2140
11	2980
12	100 | 2140-2960 | 100
13	100 | 1670-3050 | 100
14	570 | 510-3050 | 570
15	570 | 2140-2960 | 570
16	360 | А 2760
17	360 | А 1900
18	360 | А 1220
19	100 | 1740-3100 | 100

* Поз. 1-19 — смотри ведомость деталей на данном листе.

Ведомость расхода стали на элемент, кг

Марка элемента	Изделия арматурные					Общий расход
	Арматура класса				Всего	
	AI		AII			
	ГОСТ 5781-82*					
	ф8	Итого	ф12	Итого		
ОП2	317,5	317,5	218,4	218,4	535,9	535,9

1. Общий вид камеры ОП2 смотри на листе 22.
2. Защитный слой бетона для нижней арматуры - 35мм, для прочей арматуры - 25мм.
3. Арматура в месте прохода стальных труб ф1220×11 разрезается, отгибается и приваривается к корпусу трубы.

				ТП 902-2-474.89	КЖ
Привязан					
Инженер	Гайдукова			Отстойники канализационные радиальные первичные из сборного ж/б диаметром 40м.	Стадия: Р; Лист: 24; Листов:
Гл.спец.	Вилейкина				
Гл.спец.	Мильцер				
Н.контр.	Мильцер			Камера ОП2. Армирование. План. Сечения.	Мосводоканалнипроект
Нач.отд.	Панченко				
Инв. №					

Копировал 23985-03 (26) Формат А2

Инв.№ подл. | Подпись и дата | Взам.инв.№

gost.e-ecolog.ru