ГОСКОМИТЕТ
ПО ГРАЖДАНСКОМУ
СТРОИТЕЛЬСТВУ
И АРХИТЕКТУРЕ
ПРИ ГОССТРОЕ СССР

ЦНИИЭП
ЖИЛИЩА

СЕРИЯ 81 · ЖИЛЫЕ ДОМА ИЗ КРУПНЫХ ЛЕГКОБЕТОННЫХ БЛОКОВ

ТИПОВОЙ ПРОЕКТ 113-81-3/1.2

ДОМ 9-ЭТАЖНЫЙ 6-СЕКЦИОННЫЙ 198-КВАРТИРНЫЙ

ЧАСТЬ 01 · АРХИТЕКТУРНО-СТРОИТЕЛЬНЫЕ ЧЕРТЕЖИ НИЖЕ ОТМЕТКИ 0.00

РАЗДЕЛ 01-1 · ЗДАНИЕ С ПОДПОЛЬЕМ

17432-08
ЦЕНА 1-63

МОСКВА 1981 г.

gost.e-ecolog.ru

СОДЕРЖАНИЕ

НАИМЕНОВАНИЕ ЧЕРТЕЖЕЙ	N ЛИСТА	N СТР
ОБЛОЖКА	–	1
ЗАГЛАВНЫЙ ЛИСТ	1и	2
ПОЯСНИТЕЛЬНАЯ ЗАПИСКА	2-5	3-6
ПЛАН ФУНДАМЕНТОВ В ОСЯХ 1-6	6	7
ПЛАН ФУНДАМЕНТОВ В ОСЯХ 6-12, 25-31	7	8
ПЛАН ФУНДАМЕНТОВ В ОСЯХ 12-18	8	9
ПЛАН ФУНДАМЕНТОВ В ОСЯХ 19-25	9	10
ПЛАН ФУНДАМЕНТОВ В ОСЯХ 31-36	10	11
СЕЧЕНИЯ ФУНДАМЕНТОВ	11	12
ПЛАН СВАЙНОГО ПОЛЯ В ОСЯХ 1-6	12	13
ПЛАН СВАЙНОГО ПОЛЯ В ОСЯХ 6-12	13	14
ПЛАН СВАЙНОГО ПОЛЯ В ОСЯХ 12-18	14	15
ПЛАН СВАЙНОГО ПОЛЯ В ОСЯХ 19-25	15	16
ПЛАН СВАЙНОГО ПОЛЯ В ОСЯХ 25-31	16	17
ПЛАН СВАЙНОГО ПОЛЯ В ОСЯХ 31-36	17	18
ПЛАН И АРМИРОВАНИЕ РОСТВЕРКА В ОСЯХ 1-6, 31-36	18	19
ПЛАН И АРМИРОВАНИЕ РОСТВЕРКА В ОСЯХ 6-12, 25-31	19	20
ПЛАН И АРМИРОВАНИЕ РОСТВЕРКА В ОСЯХ 12-18	20	21
ПЛАН И АРМИРОВАНИЕ РОСТВЕРКА В ОСЯХ 19-25	21	22
ПЛАН ПОДПОЛЬЯ В ОСЯХ 1-6	22	23
ПЛАН ПОДПОЛЬЯ В ОСЯХ 6-12	23	24
ПЛАН ПОДПОЛЬЯ В ОСЯХ 12-18	24	25
ПЛАН ПОДПОЛЬЯ В ОСЯХ 19-25	25	26
ПЛАН ПОДПОЛЬЯ В ОСЯХ 25-31	26	27
ПЛАН ПОДПОЛЬЯ В ОСЯХ 31-36	27	28
РАЗВЕРТКА НАРУЖНЫХ СТЕН ПО ОСЯМ А,Б,В В ОСЯХ 1-18	28	29
РАЗВЕРТКА НАРУЖНЫХ СТЕН ПО ОСЯМ А,Б,В В ОСЯХ 19-36	29	30
РАЗВЕРТКА НАРУЖНОЙ СТЕНЫ ПО ОСЯМ И,Ж В ОСЯХ 1-18	30	31
РАЗВЕРТКА НАРУЖНОЙ СТЕНЫ ПО ОСЯМ И,Ж В ОСЯХ 19-36	31	32
РАЗВЕРТКИ НАРУЖНЫХ СТЕН ПО ОСЯМ 1,36 В ОСЯХ А и Б; И и Ж	32	33
РАЗВЕРТКИ ВНУТРЕННИХ ПОПЕРЕЧНЫХ СТЕН ПОДПОЛЬЯ	33	34
РАЗВЕРТКИ ВНУТРЕННИХ ПРОДОЛЬНЫХ СТЕН ПО ОСЯМ Г,А,Е	34	35
АРМИРОВАНИЕ МОНОЛИТНОГО ПОЯСА НА ОТМ. –2.22	35и	36
АРМИРОВАНИЕ МОНОЛИТНОГО ПОЯСА НА ОТМ. –0.15	36и	37
ПЛАН ПЕРЕКРЫТИЯ НАД ПОДПОЛЬЕМ	37	38
СПЕЦИФИКАЦИЯ БЕТОННЫХ И ЖЕЛЕЗОБЕТОННЫХ ИЗДЕЛИЙ	38и	39
СПЕЦИФИКАЦИЯ БЕТОННЫХ И ЖЕЛЕЗОБЕТОННЫХ ИЗДЕЛИЙ	39и	40
СПЕЦИФИКАЦИЯ БЕТОННЫХ И ЖЕЛЕЗОБЕТОННЫХ ИЗДЕЛИЙ	40и	41
СПЕЦИФИКАЦИЯ МЕТАЛЛИЧЕСКИХ И ДЕРЕВЯННЫХ ИЗДЕЛИЙ	41и	42

ПРИВЯЗКОЙ ПРИНЯТО:

1. ТАБЛИЦА ПРИВЯЗОК СТЕН К РАЗБИВОЧНЫМ ОСЯМ ПРИ ТОЛЩИНЕ НАРУЖНЫХ СТЕН В ММ

	400	500	600
НАРУЖНЫХ СТЕН	100 300	100 400	100 500
БЛОКИ СТЕН ПОДПОЛЬЯ	80 270	80 370	80 470

2. САНУЗЛЫ — ИЗ СБОРНЫХ КЕРАМЗИТОБЕТОННЫХ ПАНЕЛЕЙ – ЛЕГКОБЕТОННЫЕ САНТЕХКАБИНЫ

3. ПОЛЫ — – ДОЩАТЫЕ; – ИЗ ПАРКЕТНЫХ ДОСОК; – ИЗ ЛИНОЛЕУМА

4. ФУНДАМЕНТЫ — – ЛЕНТОЧНЫЕ; – НА СВАЙНОМ ОСНОВАНИИ

5. ОТМЕТКА ПОЛА I ЭТАЖА – 0.00

6. АННУЛИРУЮТСЯ ЛИСТЫ –

7. КОРРЕКТИВЫ ВНЕСЕНЫ В ЛИСТЫ –

НАСТОЯЩИЙ ПРОЕКТ ВЫПОЛНЕН В СООТВЕТСТВИИ С ДЕЙСТВУЮЩИМИ НОРМАМИ И ПРАВИЛАМИ

1981 г. ГЛ. АРХ. ПРОЕКТА /И. ПАЦКИН/
ГЛ. ИНЖ. ПРОЕКТА /Н. ПХОР/.

ПРИВЯЗКА НАСТОЯЩЕГО ПРОЕКТА ВЫПОЛНЕНА В СООТВЕТСТВИИ С ДЕЙСТВУЮЩИМИ НОРМАМИ И ПРАВИЛАМИ

ГЛ. АРХ. ПРОЕКТА ПРИВЯЗКИ
ГЛ. ИНЖ. ПРОЕКТА ПРИВЯЗКИ

ВНЕСЕНЫ ИЗМЕНЕНИЯ 01 12 82 ГАП /ПАЦКИН/

Инв. № подл. | Подпись и дата | Взам. инв. № | Разработ. Базанова

Инв. №	ЦНИИЭП жилища г. Москва	ГАП	Пацкин		ЗАГЛАВНЫЙ ЛИСТ.	113-81-3/1.2 Ч.01, Р.01-1	Лист 1и
		ГИП	Пхор				
		Провер.	Пацкин				

1. Общая характеристика

1.1. Настоящая часть рабочих чертежей типового проекта 113-81-3/1.2 содержит строительно-монтажные чертежи ниже отметки 0,00 для технического подполья высотой 1,6 м.

1.2. В проекте за отметку ±0.00 принята отметка чистого пола 1 этажа, что соответствует абсолютной отметке...

1.3. В проекте предусмотрен вариант транзитной прокладки теплосети.

2. Фундаменты.

2.1 Фундаменты разработаны в 2[х] вариантах: 1-ленточные фундаменты; 2-свайные фундаменты.

2.2. В проекте дан пример решения ленточных фундаментов из сборных железобетонных блоков по серии 1.112-5 в.2. Фундаменты разработаны для условного нормативного давления 2,5 кг/см² при однородном грунте при залегании грунтовых вод ниже подошвы фундаментов и спокойном рельефе.

2.3. Типовое решение фундаментов разработано для варианта наружных стен толщиной 500мм с γ_o=1400 кг/м³. При привязке проекта чертежи фундаментов подлежат переработке с учетом местных гидрогеологических условий, расчетных характеристик грунта, глубины промерзания толщины стен и т.д.

2.4. Принятые для типового решения нагрузки на 1 пог.м. фундаментов на отметке -2.18, а также нагрузки для привязки при других вариантах стен приведены в таблице №1.

Схема расположения сечений на плане фундаментов.

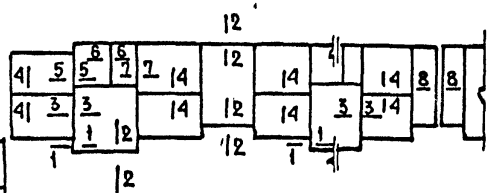

Таблица №1.

Расчетных (нормативных) нагрузок на 1 пог. метр фундаментов.

NN сеч.	γ_o кг/м³ объемная масса материала блоков	Нагрузки т при толщине стен в см.		
		40	50	60
1-1	1200	75.0 /62.5/	78.6 /65.8/	82.0 /68.9/
	1400	77.5 /64.6/	81.7 /68.6/	86.0 /72.4/
2-2	1200	25.9 /22.1/	29.2 /25.4/	32.6 /28.7/
	1400	28.1 /24.3/	32.0 /28.1/	35.9 /32.0/
3-3	2500	81.0 /67.3/		
4-4	2500	30.0 /26.0/		
5-5	2500	67.0 /56.0/		
6-6	2500	49.0 /41.0/		
7-7	2500	62.0 /52.3/		
8-8	2500	62.9 /53.4/		

Примечания к таблице №1:

1. Нагрузки даны для варианта санузлов „россыпью".
2. В сечениях 1-1 и 2-2 нагрузки от наружных стен подсчитаны для сплошных блоков. В случае применения блоков с пустотами нагрузки должны быть откорректированы.
2.5. В свайном основании сваи расположены под несущими стеновыми блоками. Расположение свай увязано с расположением проемов в стенах.
2.6. В проекте предусмотрены сваи сплошные железобетонные, сечением 300×300 мм с поперечным армированием ствола, длиной 10м, по ГОСТ 19804.4-78.
Их длина уточняется при привязке проекта к конкретным местным условиям строительной площадки.
Нагрузка на сваю принята 80 тонн.
2.7. Ростверк - монолитный из бетона М-200, армированный сварными каркасами, которые стыкуются путем перепуска продольных рабочих стержней арматуры не менее 30 d. Ширина ростверка назначена с учетом обеспечения минимального /5см/ свеса.

Привязан

Инв.№ подл. | Подпись и дата | Взам. инв. № | Разработ. Пхор. | Гл. инж. м. Панков | Инв.№

ЦНИИЭП жилища г. Москва	ГАП Пацкин	Пояснительная записка	113-81-3/1.2 ч.01, р.01-1	Лист 2
	ГИП Пхор			
	Проверил Пацкин			

В проекте ширина ростверка принята для наружных стен толщиной 500 мм. Работы по бетонированию ростверка вести после срубки голов свай до проектной отметки, устройства бетонной подготовки толщиной 10 см и сдачи по акту всего свайного поля техническому надзору заказчика.

2.8 Ростверк запроектирован в соответствии с требованиями глав СНиП II-21-75, СНиП II-17-77.

2.9 Работы по устройству ростверка выполнять в соответствии с главами СНиП III-9-74, СНиП III-15-76.

2.10 Нормативные нагрузки принятые при расчетах конструкций:

А. Стены.

Объемная масса материала стен:

наружных блоков – 1200, 1400 кг/м³

внутренних блоков – 2500 кг/м³

Б. Перекрытия

Масса 1 м² перекрытий в кг:

междуэтажных –	390 кг/м²
при сантехкабинах	740 кг/м²
в санузлах „россыпью"	400 кг/м²
над техническим подпольем	450 кг/м²
чердачных	380 кг/м²
покрытия	460 кг/м²

В. Перегородки

Объемная масса материалов перегородок принята:

гипсобетонных	1250-1400 кг/м³
керамзитобетонных	1600 кг/м³
собственный вес железобетона	2500 кг/м³

Полезные нагрузки приняты по СНиП II-6-74

3. Стены подполья

3.1 Стены технического подполья запроектированы из сборных бетонных блоков по ГОСТ 13579-78.

Раскладка блоков стен дана, как пример решения, для толщины наружных стен надземных этажей 500 мм.

При толщине наружных стен 400 и 600 мм марки блоков должны быть соответственно изменены.

3.2 В проекте при привязки необходимо скорректировать раскладку блоков стен подполья и фундаментов в зависимости от выбранного варианта ввода инженерных сетей; все отверстия, не относящиеся к данному варианту, должны быть заложены блоками на растворе М100.

4. Перекрытия.

4.1 Перекрытия запроектированы из панелей с круглыми пустотами.

4.2 При привязке проекта, при производстве работ и осуществлении надзора за строительством, особое внимание должно быть обращено на тщательную заделку цементным раствором М-100 швов между панелями перекрытий, а также швов между панелями и стенами с обязательным составлением актов на скрытые работы по заполнению швов.

Это мероприятие учтено при расчете панелей на прочность и паропроницаемость. При расчете панелей на прочность учтена совместная работа панелей на нагрузку от перегородок. Принято следующее распределение нагрузок:



Инв. № подл.	Подпись и дата	Взам. инв. №	Гл. инж. М.	Панков	Разработ	Пхор	
Привязан							
Инв. №							

ЦНИИЭП жилища г. Москва	ГАП	Пацкин		Пояснительная записка	113-81-3/1.2	Ч.01, Р.01-1
	ГИП	Пхор				Лист 3
	Проверил	Пацкин				

17432-08 4

Таблица №2
Толщины утеплителей перекрытий над техническим подпольем

Виды утеплителя	Материалы утеплителя	γ кг/м³	λ ккал/м²час гр	Над техническим подпольем для всех районов. Расчетные наружные температуры -25°	-30	-35°	-40°
Плитные и волокнистые	Маты минераловатные	125	0,055	50	60	70	70
	Плиты минераловатные	300	0,075	70	80	90	110
	Фибролит цементный	600	0,15	130	—	—	—
	Фибролит цементный	400	0,11	110	120	130	—
	Фибролит цементный	300	0,09	80	90	110	120
	Пенобетон, газобетон	600	0,19	130	—	—	—
	Пенобетон, газобетон	400	0,12	100	120	130	—
Засыпки	Керамзит	800	0,18	130	—	—	—
	Шлак доменный гранулированн.	600	0,15	110	130	—	—
	Шлак топливный	800	0,18	130	—	—	—

Примечание к таблице 2

Таблица 2 составлена в соответствии со СНиП II-3-79 для средних расчетных температур холодных пятидневок наружного воздуха -25°; -30°; -35°; -40°С

Указания по производству работ в зимних условиях.

Настоящие указания содержат рекомендации для привязывающих проект организаций об общих мероприятиях при строительстве здания в зимнее время.

Строительные работы в зимних условиях должны производиться с соблюдением требований соответствующих разделов СНиП III-17-78, СНиП II-В.2-71*.

Лица, отвечающие за производство работ в зимнее время, должны быть ознакомлены в обязательном порядке с перечисленными главами СНиП, настоящими указаниями и дополнительными указаниями организации, выполнившей привязку проекта к местным условиям.

Рабочие чертежи, предназначенные к производству работ в зимних условиях, должны иметь указания проектной организации, выполнившей привязку проекта, о произведенной проверке конструкций и возможности их применения в зимних условиях.

По чертежам проекта, не имеющим такой надписи, производство работ в зимнее время запрещается.

Ниже приводятся основные указания по зимним работам:

1. Кладка фундаментов на замерзшее основание допускается только для непучинистых грунтов по слою песчаной подсыпки толщиной 100мм.
2. При пучинистых грунтах кладку фундаментов разрешается производить только на непромерзшее основание, с защитой от промерзания, как во время производства работ, так и после их окончания.
3. Засыпку пазух производить только талым грунтом после укладки перекрытия над техническим подпольем и выполнения обмазочной гидроизоляции.
4. Монтаж блоков стен производить на растворе: при t от -3° до -20°С - марки „75", при t° ниже -20°С - марки „100".

Поверхности блоков очистить от снега и наледи.

Укладка и разравнивание раствора должны производиться непосредственно перед установкой блока, температура раствора в момент его применения должна быть не ниже:

+10°С - при температуре воздуха до -10°С
+15°С - при температуре воздуха от -10°С до -20°С
+20°С - при температуре воздуха ниже -20°С

Использование замерзшего и отогретого горячей водой раствора запрещается.

Открытые горизонтальные поверхности блоков при перерывах монтажных работ должны укрываться толем.

Инв. № подл.	Подпись и дата	Взам. инв. №	Гл. инж. М. Шанков	Разработ. Пхор

Привязан

Инв. №

ЦНИИЭП жилища г. Москва	ГАП	Пацкин	Пояснительная записка	113-81-3/1.2	Ч.01, Р.01-1	Лист 4
	ГИП	Пхор				
	Проверил	Пацкин				

5. Замоноличивание швов между настилами перекрытия выполняется раствором марки „100".

Перед замоноличиванием швов производится очистка от снега и наледи.

6. Перед наступлением весенних оттепелей и на весь период оттаивания и последующего твердения необходимо:

а) Заделать монтажные гнезда, борозды и другие ослабления несущих конструкций.

б) удалить с перекрытий случайные и непредусмотренные проектом нагрузки (строительный мусор, остатки строительных материалов), а также временные нагрузки.

в) все несущие перемычки в проемах внутренних стен, выложенных в зимних условиях, подпереть у опор стойками на встречных клиньях.

г) составить акт о готовности объекта к периоду оттаивания.

д). вести наблюдение за оттаиванием кладки с принятием в случае необходимости мер, обеспечивающих устойчивость конструкций.

Общие указания по устройству монолитных ростверков в зимний период.

В настоящей записке даны только общие положения по производству работ в зимних условиях. Необходимые данные по расчетам зимних способов бетонирования, подбору температурных режимов, учету влияния ветра, расходу электроэнергии и др. смотри в специальном „Руководстве по производству бетонных работ". Москва. Стройиздат 1975г. и СНиП-III-15-76.

Устройство монолитных железобетонных ростверков и бетонной подготовки рекомендуется выполнять безобогревными методами или методами искусственного прогрева.

К безобогревным относятся: методы „термоса" и „термоса" с противоморозными добавками. К методу искусственного прогрева относится электропрогрев, паро- и воздухопрогрев.

Выдерживание бетона методом „замораживания" категорически запрещается.

Метод „термоса" основан на том, что количество тепла, аккумулированного бетонной смесью при изготовлении из нагретых материалов и экзотермического тепла цемента, достаточно для набора бетоном требуемой прочности за время охлаждения бетона до момента замерзания.

Метод „термоса" с противоморозными добавками основан на свойстве бетона набирать прочность при отрицательных температурах. В качестве противоморозных добавок применяются нитрит натрия /$Na NO_2$/ и поташ /K_2CO_3/.

Метод искусственного прогрева уложенного бетона заключается в повышении температуры бетона с помощью горячего пара, воздуха и др.

Способы выдерживания бетона должны обеспечивать достижение прочности бетона к моменту замерзания не ниже 50 кг/см^2 и не менее 50% R_{28}, а бетона с повышенными добавками хлористых солей в условиях отрицательной температуры не ниже 50 кг/см^2 и не менее 25% R_{28}.

Бетонная смесь поступающая к месту укладки должна предохраняться от замерзания при транспортировании.

Гл.инж. Планков
Ст.инж. Базанова

Инв.№ подл. | Подпись и дата | Взам.инв.№

Привязан

Инв.№

ЦНИИЭПжилища г. Москва

ГАП	Пацкин	
ГИП	Пхар	
Проверил	Пацкин	

Пояснительная записка | 113-81-3/1,2 | Ч.01. Р.01-1 | Лист 5

Примечания:
1. Сечения фундаментов см. л. 11
2. Технические указания см. л. 11
3. Фундамент под шахту лифта см. ч. 9 Р. 9.1-5 лист 7

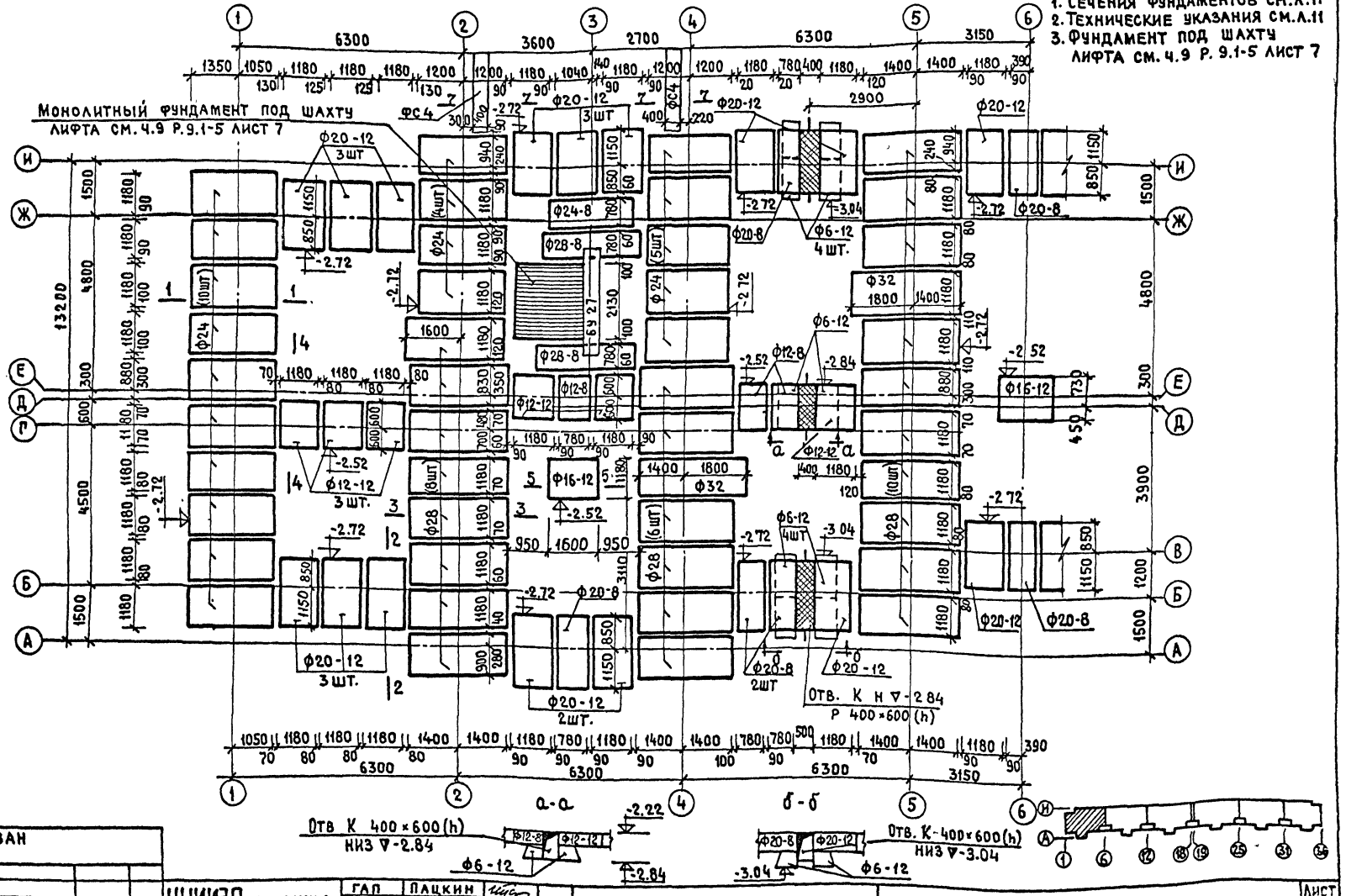

Привязан					
Инв. № подл.	Подпись и дата	Взам. инв. №	Инв. №		

ЦНИИЭП жилища г. Москва

ГАП	Лацкин	
ГИП	Пхор	
Провер.	Пхор	

План фундаментов в осях 1-6

113-81-3/1.2 ч.01 Р.01-1

Лист 6

17432-08 7

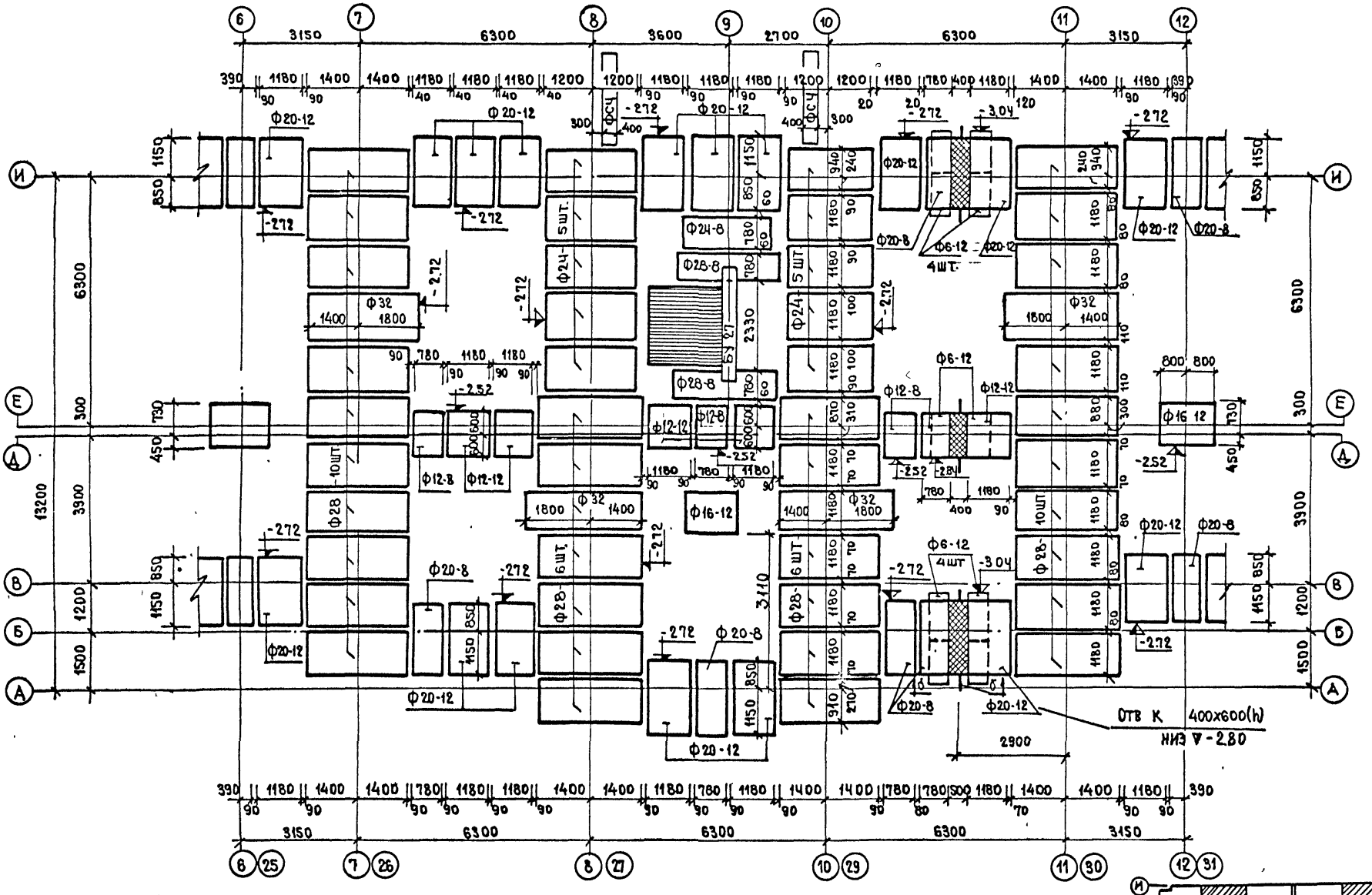

Примечания см. лист 6.

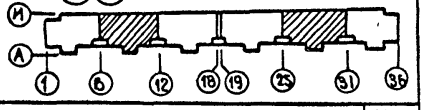

ПРИВЯЗАН						
ИНВ. №	ЦНИИЭП жилища г. Москва	ГАП	ПАЦКИН	ПЛАН ФУНДАМЕНТОВ В ОСЯХ 6-12, 25-31.	113-81-3/1.2 Ч. 01 Р. 01-1.	ЛИСТ 7
		ГИП	ПХОР			
		ПРОВЕРИЛ	ПХОР			

ИНВ. № ПОДЛ | ПОДПИСЬ И ДАТА | ВЗАМ ИНВ № | ГЛ. ИНЖ. ПР. ПАНКОВ | РАЗРАБОТАЛ БАЗАНОВА | ВК | ЗОЛОТОВА

17432-08 8

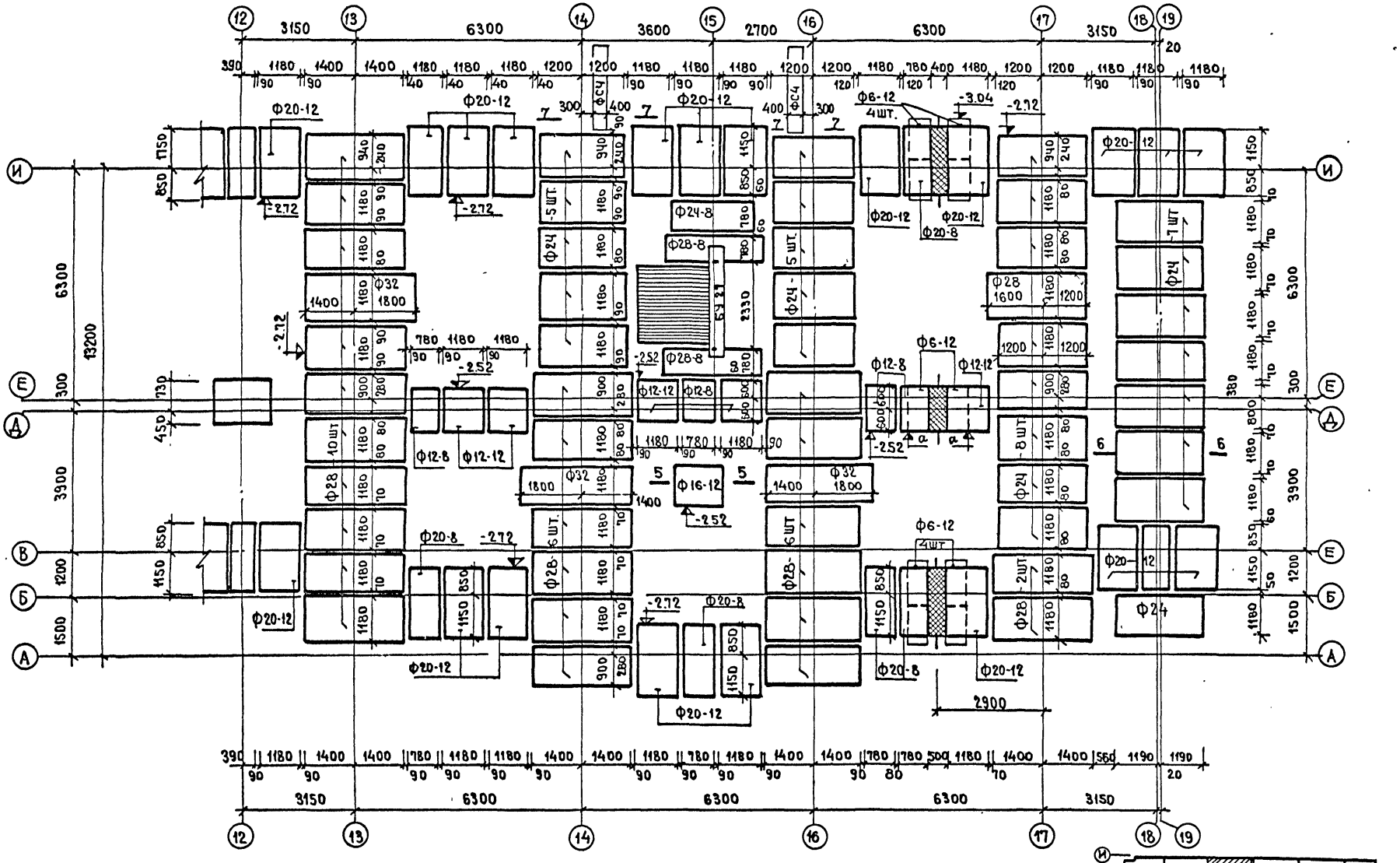
12
13
14
15
16
17
18
19
3150
6300
3600
2700
6300
3150
И
Е
Д
В
Б
А
Ф20-12
Ф20-8
Ф24-8
Ф28-8
Ф32
1800
Ф16-12
Ф12-8
Ф12-12
Ф6-12
4шт.
-2.72
-2.52
-3.04
Ф24
Ф28
1600
2900
6300
13200
3900
1500
1200
450
300
730
850
1150
1180
1400
780
900
940
2400
1150
2330
5 шт.
6 шт.
8 шт.
10 шт
2 шт
1 шт
ФС4
ФС4
Ф20-
12
Ф24
Ф28
Ф32
1800
Ф6-12
4шт
Ф20-12
Ф20-8
2900
Ф20-12
Ф20-8
Ф20-12
Ф20-12
Ф20-8
Ф20-12
Ф20-12
Ф20-8
Ф20-12

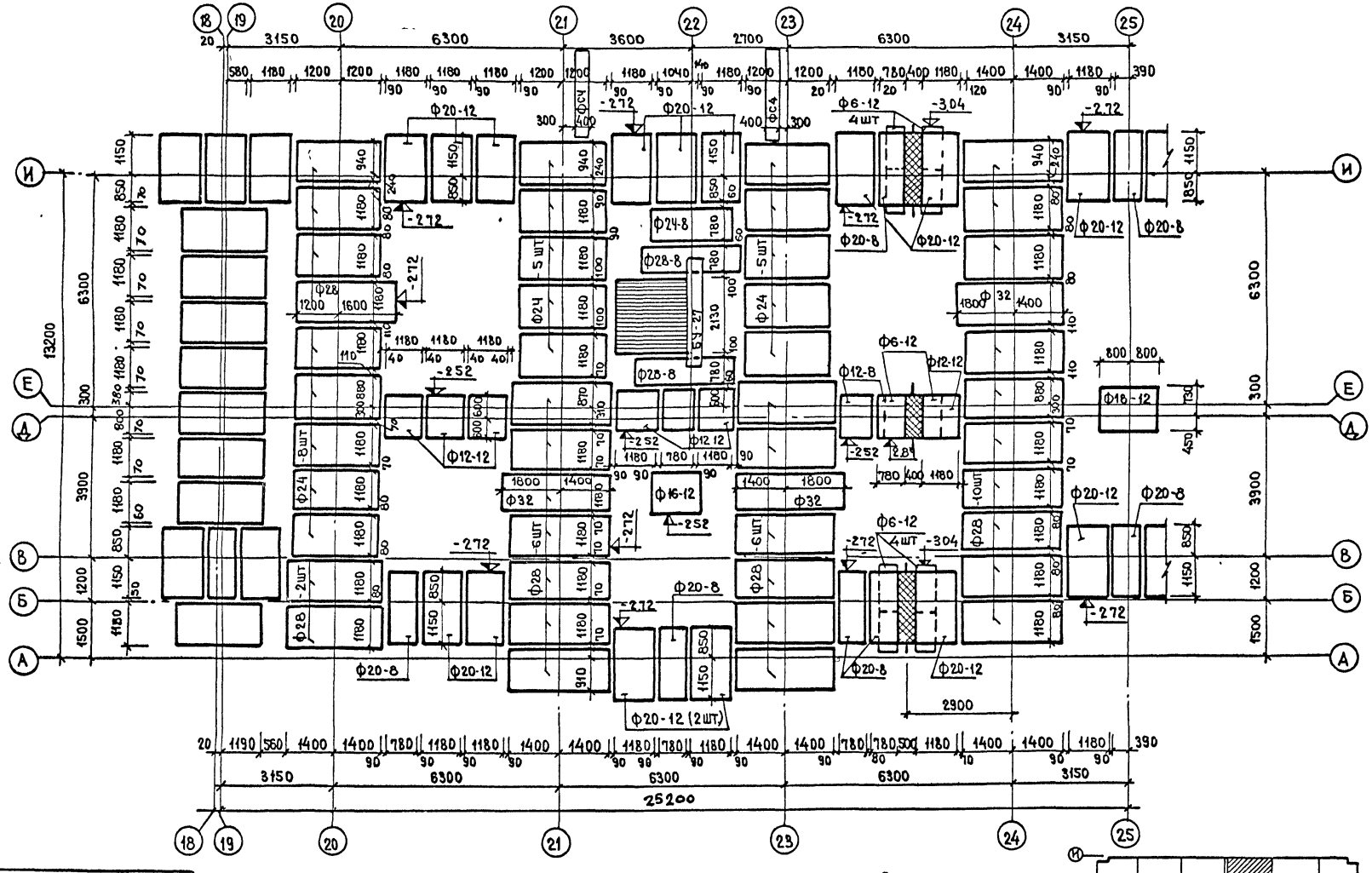

ПРИМЕЧАНИЯ СМ ЛИСТ. 6

ПРИВЯЗАН							
ИНВ №		ЦНИИЭП жилища г. МОСКВА	ГАП	ПАЦКИН		ПЛАН ФУНДАМЕНТОВ В ОСЯХ 19-25	113-81-3/1.2 Ч. 01 Р. 01-1	ЛИСТ 9
			ГИП	ПХОР				
			ПРОВЕРИЛ	ПХОР				

Инв. № подл. | Подпись и дата | Взам. инв. № | Разработ. Базанова

17432-08 10

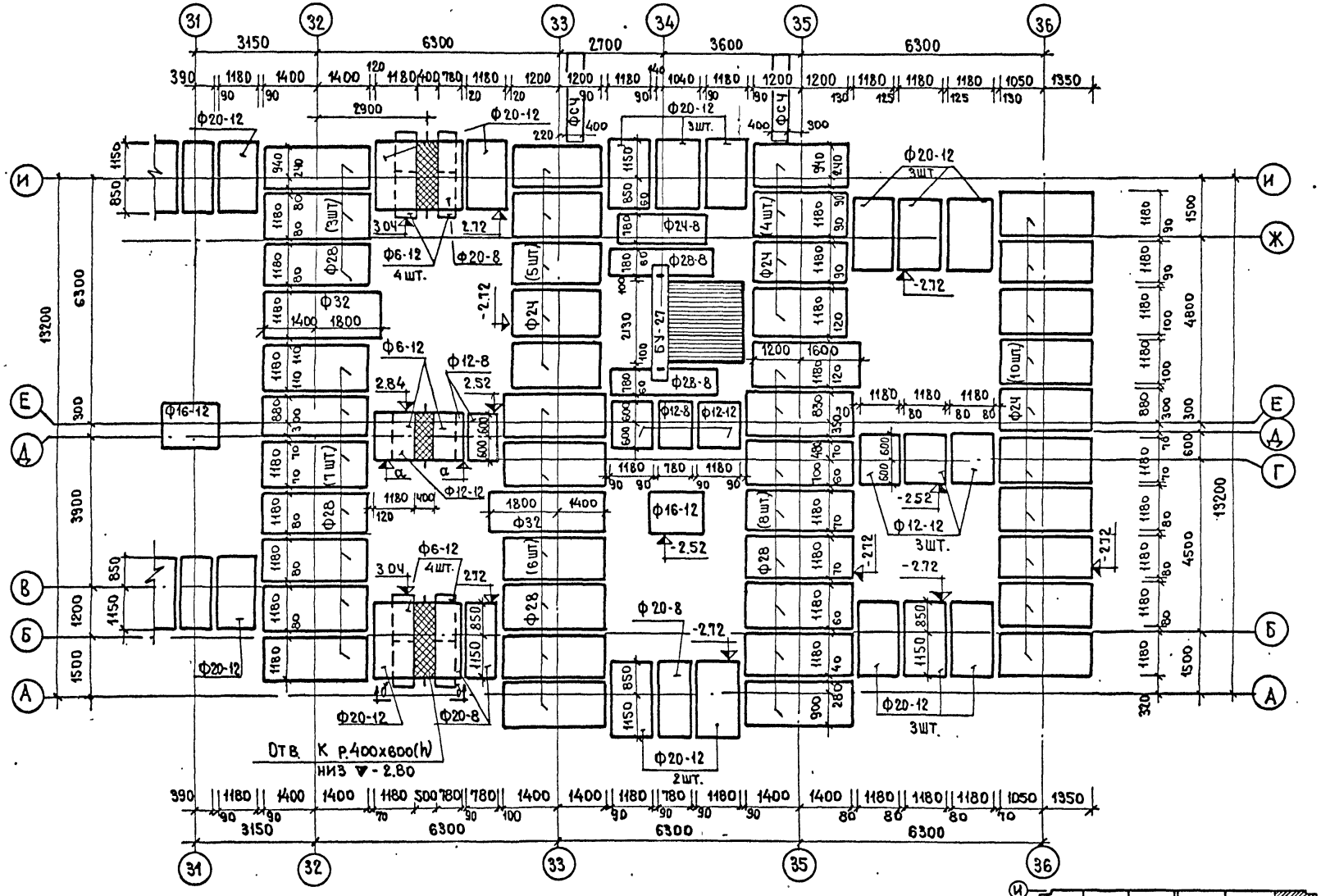

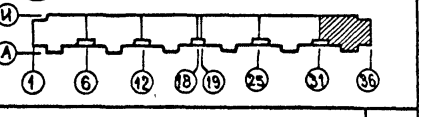

ПРИМЕЧАНИЯ СМ. ЛИСТ 6

ПРИВЯЗАН						
ИНВ.№	ЦНИИЭП жилища г.МОСКВА	ГАП	ПАЦКИН	ПЛАН ФУНДАМЕНТОВ В ОСЯХ 31-36	113-81-3/1.2 Ч. 01. Р. 01-1.	ЛИСТ 10
		ГИП	ПХОР			
		ПРОВЕРИЛ	ПХОР			

ИНВ.№ ПОДЛ. | ПОДПИСЬ И ДАТА | ВЗАМ. ИНВ.№ | ГЛ.ИНН.М. ПАНКОВ | РАЗРАБОТ. БАЗАНОВА | ВК | ЗОЛОТОВА

17432-08 11

Сечение 1-1

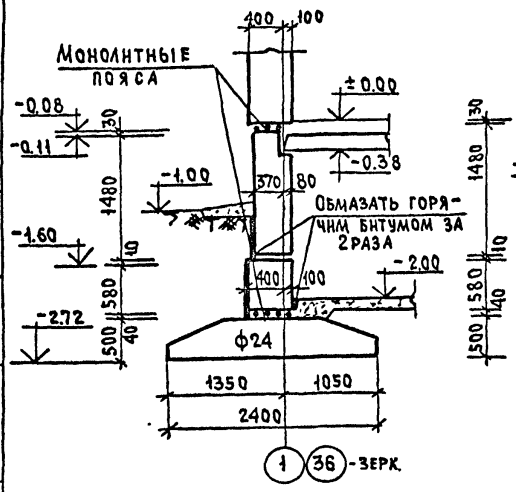

Сечение 2-2

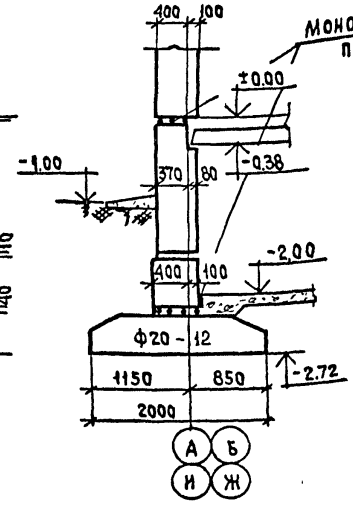

Сечение 3-3

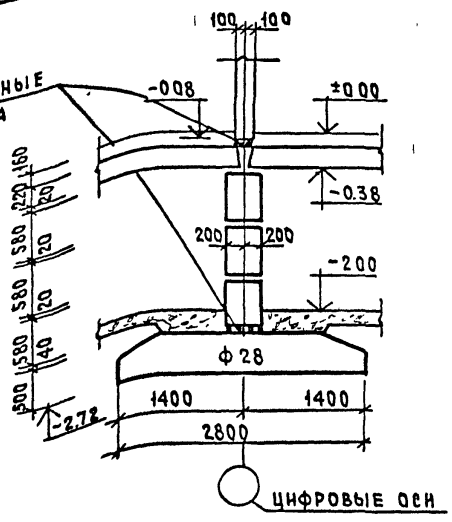

Сечение 4-4

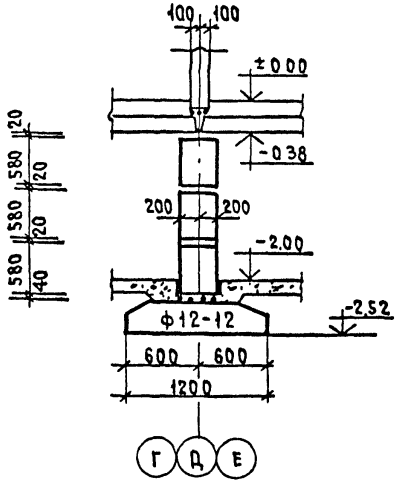

Сечение 5-5

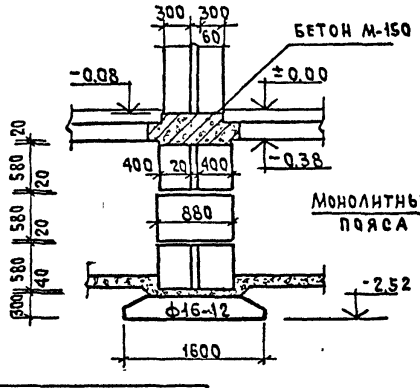

Сечение 6-6

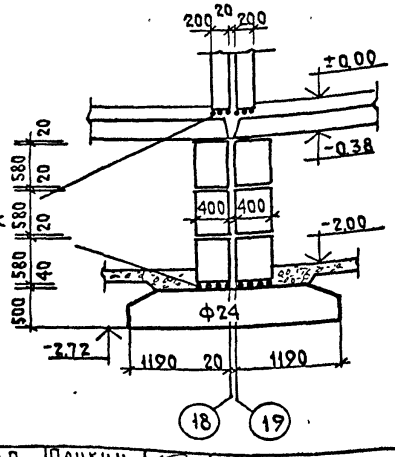

Сечение 7-7

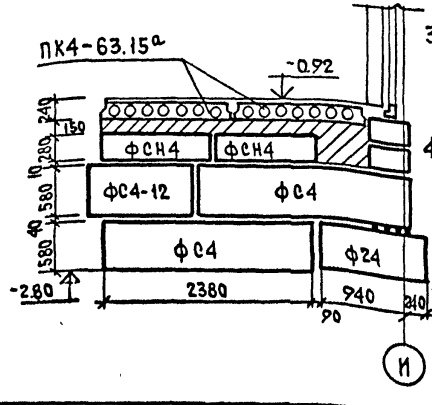

Технические указания

1. Фундаменты запроектированы из сборных железобетонных блоков.
2. Фундаментные блоки укладываются на выравненную поверхность основания или песчаную подсыпку толщиной 10см.
3. Вертикальные швы между фундаментными блоками заполнить раствором, а промежутки между блоками засыпать грунтом с тщательным трамбованием
4. Обратную засыпку пазух грунта за стены технического подполья производить при планировочных отметках не выше -1.00 после устройства перекрытия над 1-ым этажом.
5. По периметру здания устраивается асфальтовая отмостка шириной не менее 80см.

Привязан

Инв. № подл. | Подпись и дата | Взам. инв. №

Разработал Базанова

ГАП	Пацкин		
ГИП	Пхор		
Проверил	Пхор		

ЦНИИЭПжилища г. Москва

Сечения фундаментов

113-81-3/1.2 ч.01 р.01-1

Лист 11

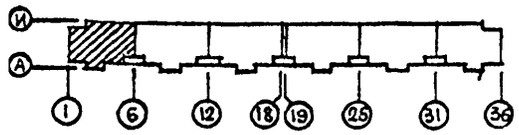

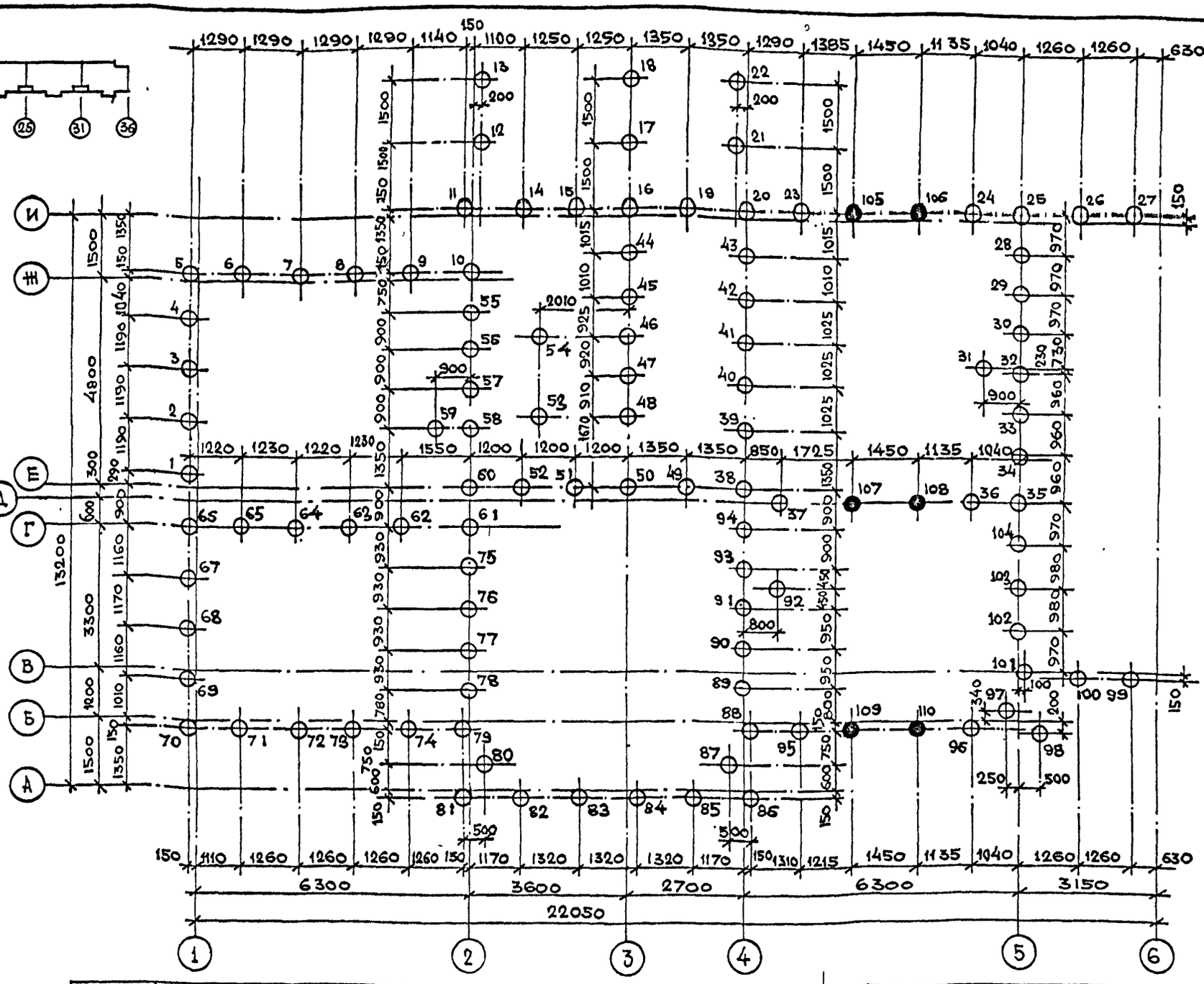

УСЛОВНОЕ ОБОЗНАЧЕН.	МАРКА СВАЙ	НОМЕРА СВАЙ	РАЗМЕРЫ СЕЧЕНИЕ, ММ	РАЗМЕРЫ ДЛИНА, М	КОЛ-ВО ШТ.	ОТМЕТКА ВЕРХА СВАЙ ПОСЛЕ ЗАБИВКИ	ОТМЕТКА ВЕРХА СВАЙ ПОСЛЕ СРУБКИ	N ТИПОВ. ПРОЕКТА
○	С10-30	1÷104, 111÷223, 230÷359, 366÷476, 483÷595, 602÷705.	300×300	10	675	-2.42	-2.67	19804.4-78
●	С10-30	105÷110, 224÷229, 360÷365, 477÷482, 596÷601, 706÷711.	300×300	10	36	-3.04	-3.29	

Привязан

Инв. №

Инв. № подл. | Подпись и дата | Взам. инв. № | Разработал Горячев | Гл. инж. маст. Панков

ЦНИИЭП жилища г. Москва

ГАП	Пацкин	
ГИП	Пхор	
Проверил	Пхор	

План свайного поля в осях 1 – 6.

113-81-3/1.2 ч.01 р.01-1

17432-08 13

Копировал:

Лист 12

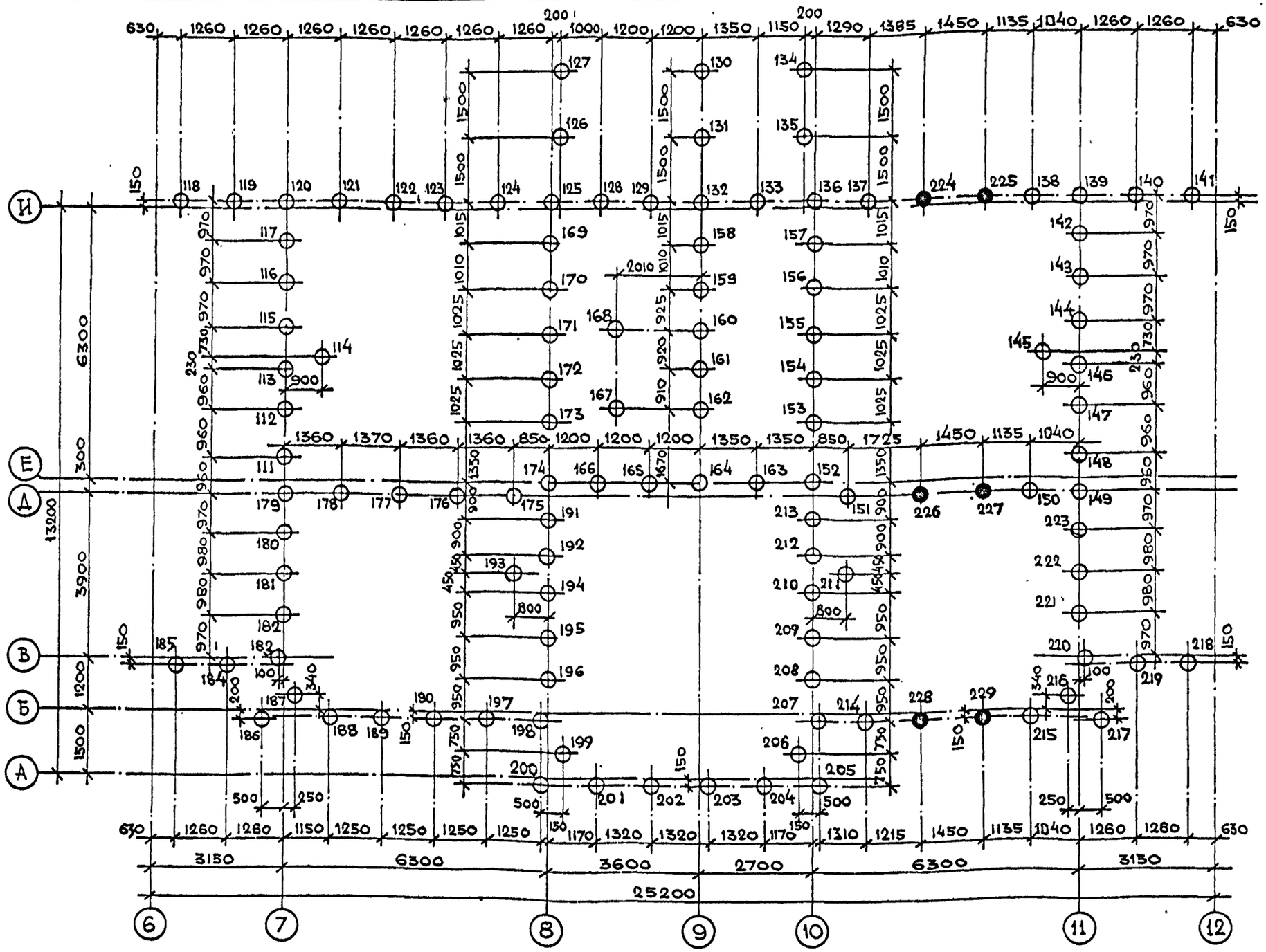

Примечание: Экспликацию свай см. лист 12

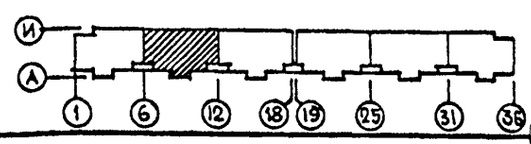

Привязан			
Инв. №			
ЦНИИЭП жилища г. Москва	ГАП	Пацкин	
	ГИП	Пхор	
	Проверил	Пхор	
План свайного поля в осях 6 – 12.			
113-81-3/1.2 ч.01 р.01-1			Лист 13

Разработал Горячев

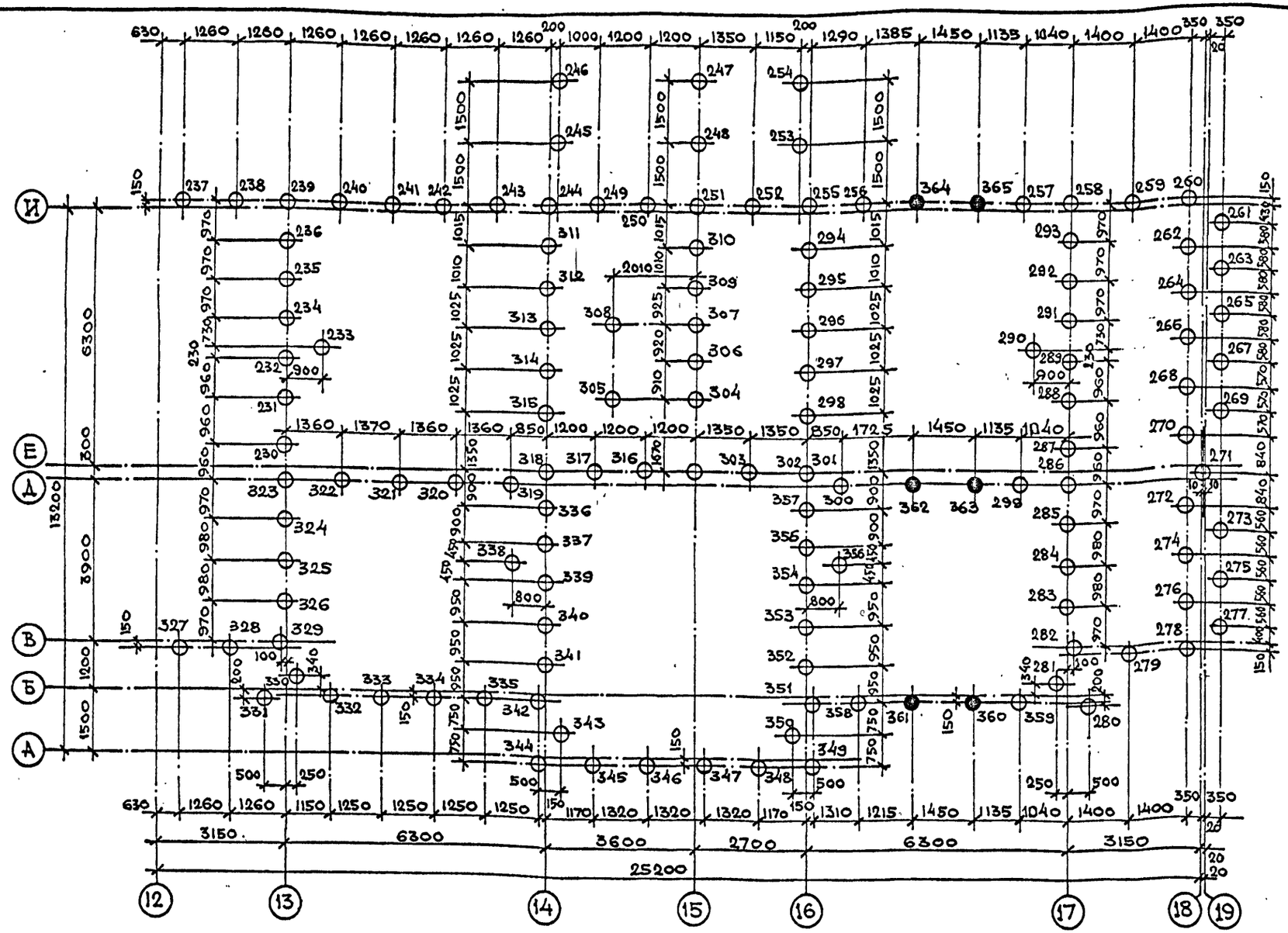

Примечание: Экспликацию см. лист 12

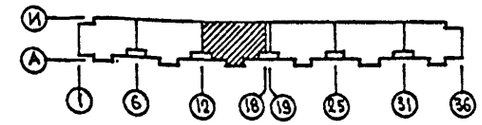

ПРИВЯЗАН						
ИНВ. №	ЦНИИЭП ЖИЛИЩА г. МОСКВА	ГАП	ПАЦКИН	ПЛАН СВАЙНОГО ПОЛЯ В ОСЯХ 12 – 18.	113-81-3/1.2 ч.01 р.01-1	Лист 14
		ГИП	ПХОР			
		ПРОВЕРИЛ	ПХОР			

ИНВ. № ПОДЛ. | ПОДПИСЬ И ДАТА | ВЗАМ. ИНВ. № | ГАЛИНИЖМАШ | ПАНКОВ | РАЗРАБОТАЛ | ГОРЯЧЕВ | ВК | ЗОЛОТОВА

КОПИРОВАЛ: 17432-08 15

ФОРМАТ 12Г

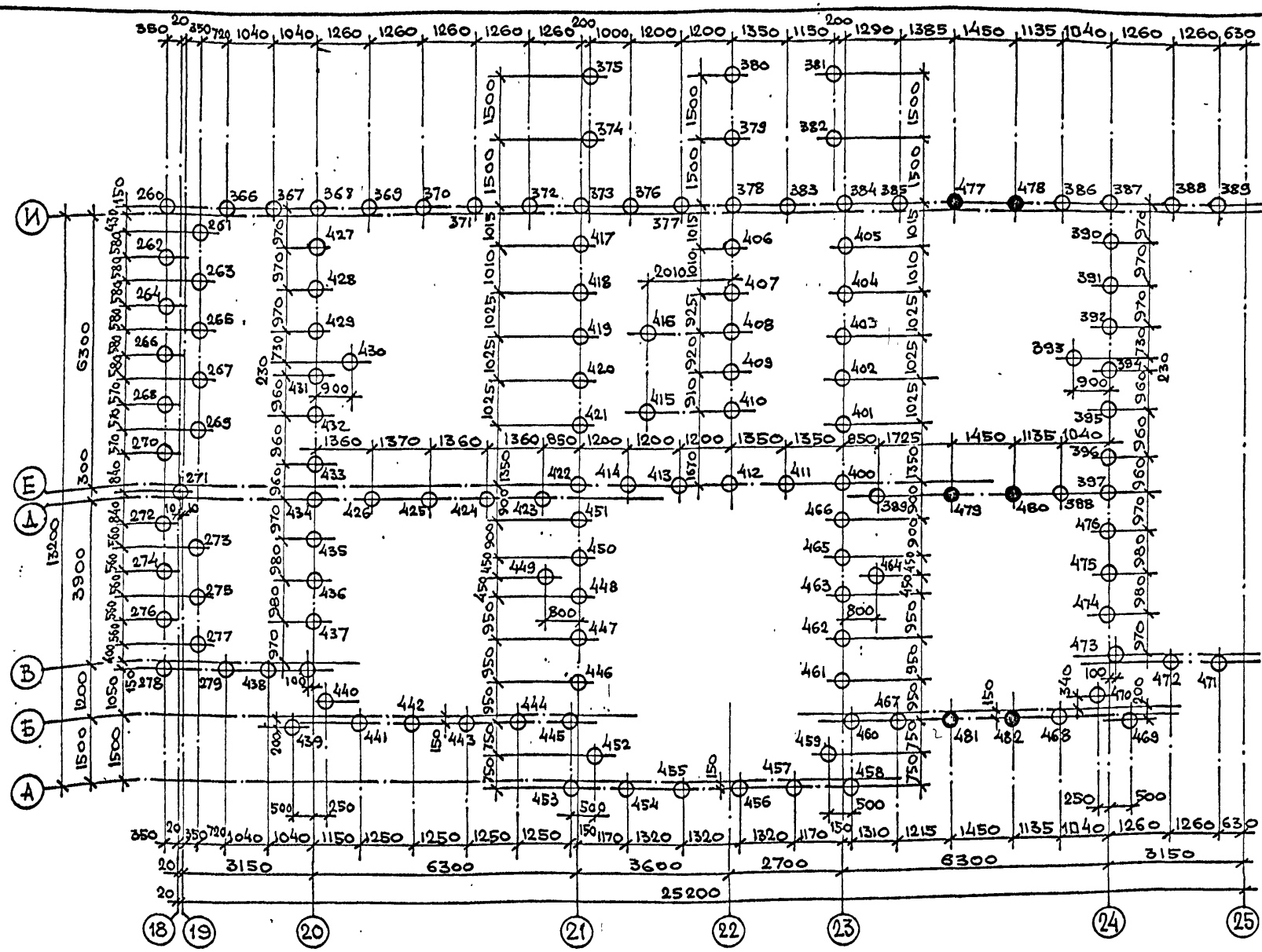

Примечание: Экспликацию свай см. лист 12

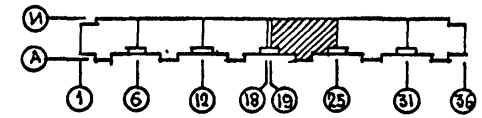

Привязан

Инв. №

Инв. № подл. | Подпись и дата | Взам. инв. №

Разработал Горячев

ЦНИИЭП жилища г. Москва	ГАП	Пацкин		План свайного поля в осях 19 – 25	113-81-3/1.2 ч.01 р.01-1
	ГИП	Пхор			Лист 15
	Проверил	Пхор			

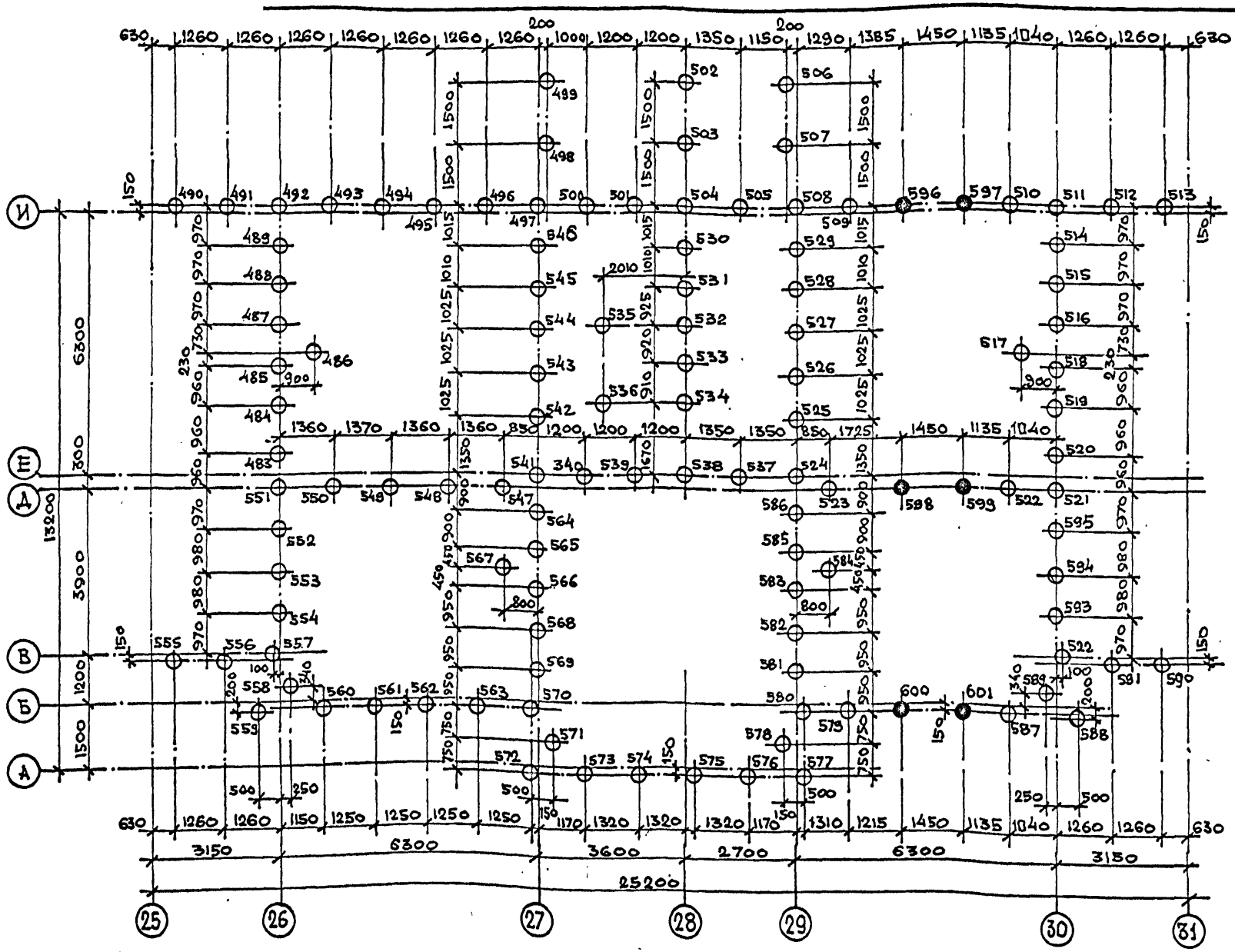

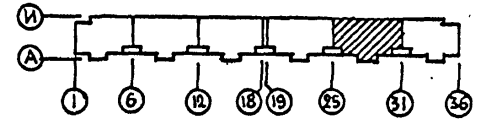

Примечание: Экспликацию свай см. лист 12

Привязан					
Инв. №	ЦНИИЭП жилища г. Москва	ГАП	Пацкин		План свайного поля в осях 25 – 31
		ГИП	Пхор		113-81-3/1.2 ч.01 р.01-1
		Проверил	Пхор		Лист 16

Инв. № подл. | Подпись и дата | Взам. инв. № | Разработал Горячев | Гл. инж. пр. Панков | ВК | Золотова

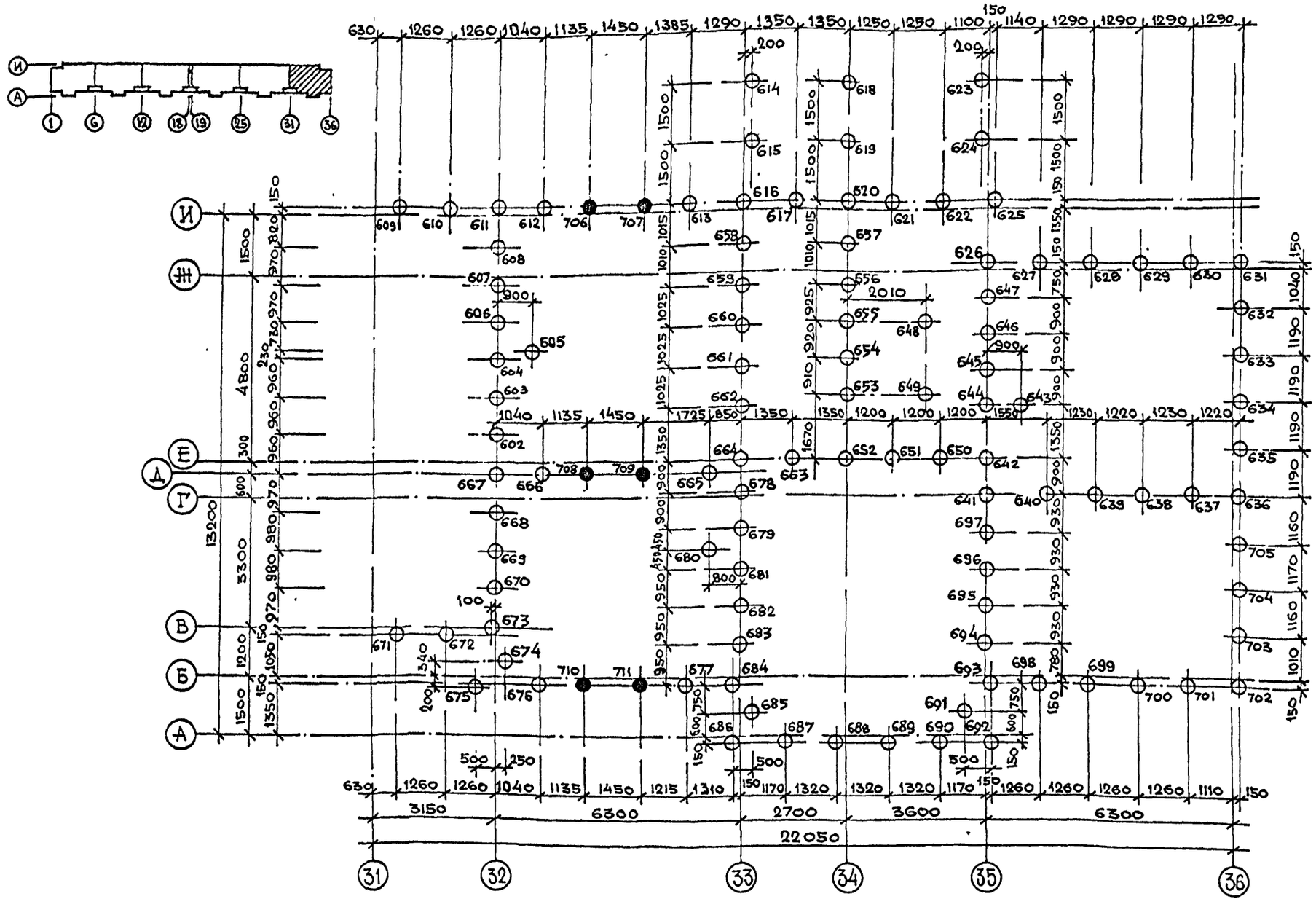

Примечание: Экспликацию см. лист 12

Привязан							
Инв. №			ЦНИИЭП жилища г. Москва	ГАП	Пацкин		План свайного поля в осях 31 – 36.	113-81-3/1.2 ч.01 р.01-1	Лист 17
				ГИП	Пхор				
				Проверил	Пхор				

Разработал Горячев

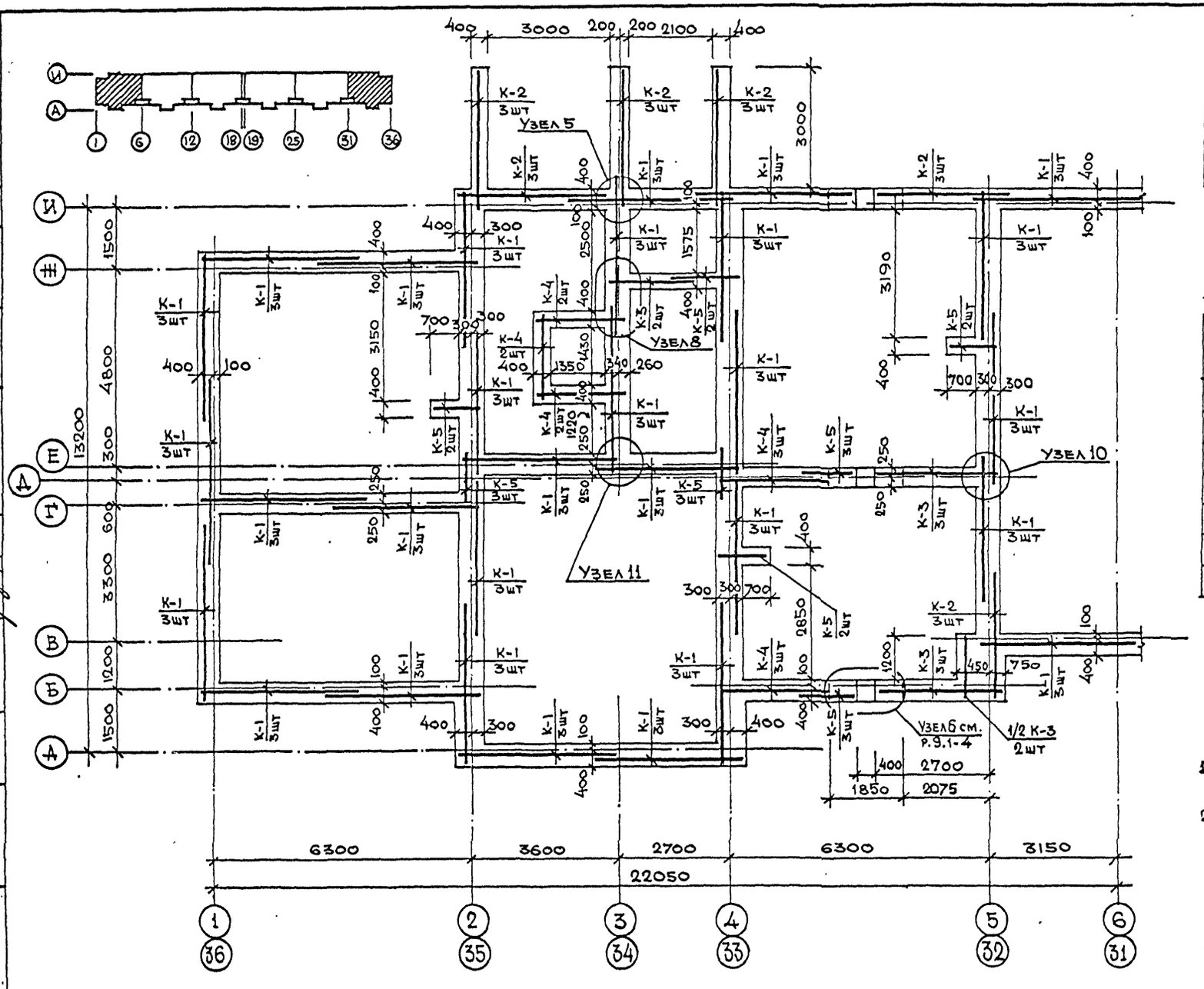

РАСХОД МАТЕРИАЛОВ

НА 1 БЛОК-СЕКЦИЮ

НАИМЕНОВАНИЕ	ОБЪЕМ, $м^3$
БЕТОН, М200	36,12

СПЕЦИФИКАЦИЯ АРМАТУРНЫХ ЭЛЕМЕНТОВ

МАРКА	КОЛИЧЕСТВО ШТ.	МАССА, КГ	
		1 МАРКИ	ОБЩАЯ
К-1	90	9.64	867.60
К-2	18	8.53	153.54
К-3	8	7.14	57.12
К-4	12	4.73	56.76
К-5	20	2.74	54.80
ОТД. СТЕРЖ.	$l_{общ}$ = 165м	—	36.63
1/2 К-3	2	3.57	7.20

ПРИМЕЧАНИЯ:

1. Узлы и сечения см. ч.9 раздел 9.1-5
2. Стыки сварных каркасов должны располагаться вразбежку. Длина перепуска /нахлестка/ должна превышать 65 см.
3. План и армирование ростверка блок-секции в осях 31-36 зеркален блок-секции в осях 1-6.

ПРИВЯЗАН

ИНВ. №

ЦНИИЭП ЖИЛИЩА г. МОСКВА	ГАП	ПАЦКИН	
	ГИП	ПХОР	
	ПРОВЕРИЛ	ПХОР	

ПЛАН И АРМИРОВАНИЕ РОСТВЕРКА В ОСЯХ 1-6; 31-36.

113-81-3/1.2 ч.01 р.01-1

Лист 18

ИНВ. № ПОДЛ. | ПОДПИСЬ И ДАТА | ВЗАМ. ИНВ. № | ГЛ. ИНЖ. МЖ | ПАНКОВ | РАЗРАБОТАЛ | ГОРЯЧЕВ | ВК | ЗОЛОТОВА

17432-08 10

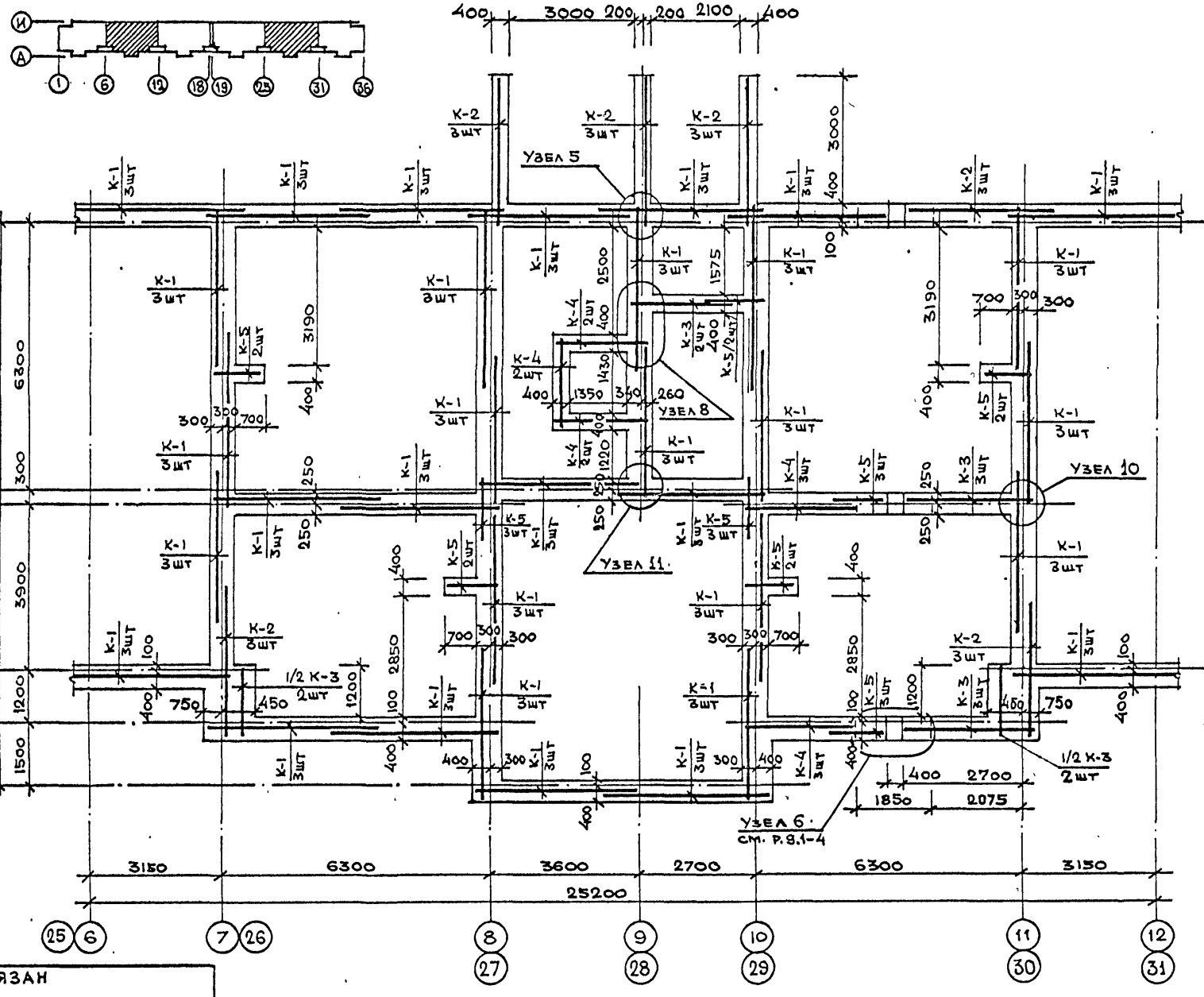

РАСХОД МАТЕРИАЛОВ НА 1 БЛОК-СЕКЦИЮ

НАИМЕНОВАНИЕ	ОБЪЕМ, м³
БЕТОН, М200	38.07

СПЕЦИФИКАЦИЯ АРМАТУРНЫХ ЭЛЕМЕНТОВ

МАРКА	КОЛ-ВО ШТ	МАССА, КГ	
		1 МАРКИ	ОБЩАЯ
К-1	99	9.64	954.36
К-2	18	8.53	153.54
К-3	8	7.14	57.12
К-4	12	4.73	56.76
К-5	22	2.74	60.28
1/2 К-3	4	3.57	14.28
ОТД. СТЕРЖНИ	$l_{общ}$ = 166 м	—	36.85

ПРИМЕЧАНИЯ:

1. Узлы и сечения см. ч.9 раздел 9.1-5
2. Стыки сварных каркасов должны располагаться вразбежку. Длина перепуска /нахлестка/ должна превышать 65 см.

Привязан

Инв. №

ГАП	ПАЦКИН	
ГИП	ПХОР	
ПРОВЕРИЛ	ПХОР	

ЦНИИЭП жилища г. МОСКВА

План и армирование ростверка в осях 6-12, 25-31

113-81-3/1.2 ч.01 р.01-1

Лист 19

17432-08 2.1

Инв. № подл. | Подпись и дата | Взам. инв. № | Разработал Горячев

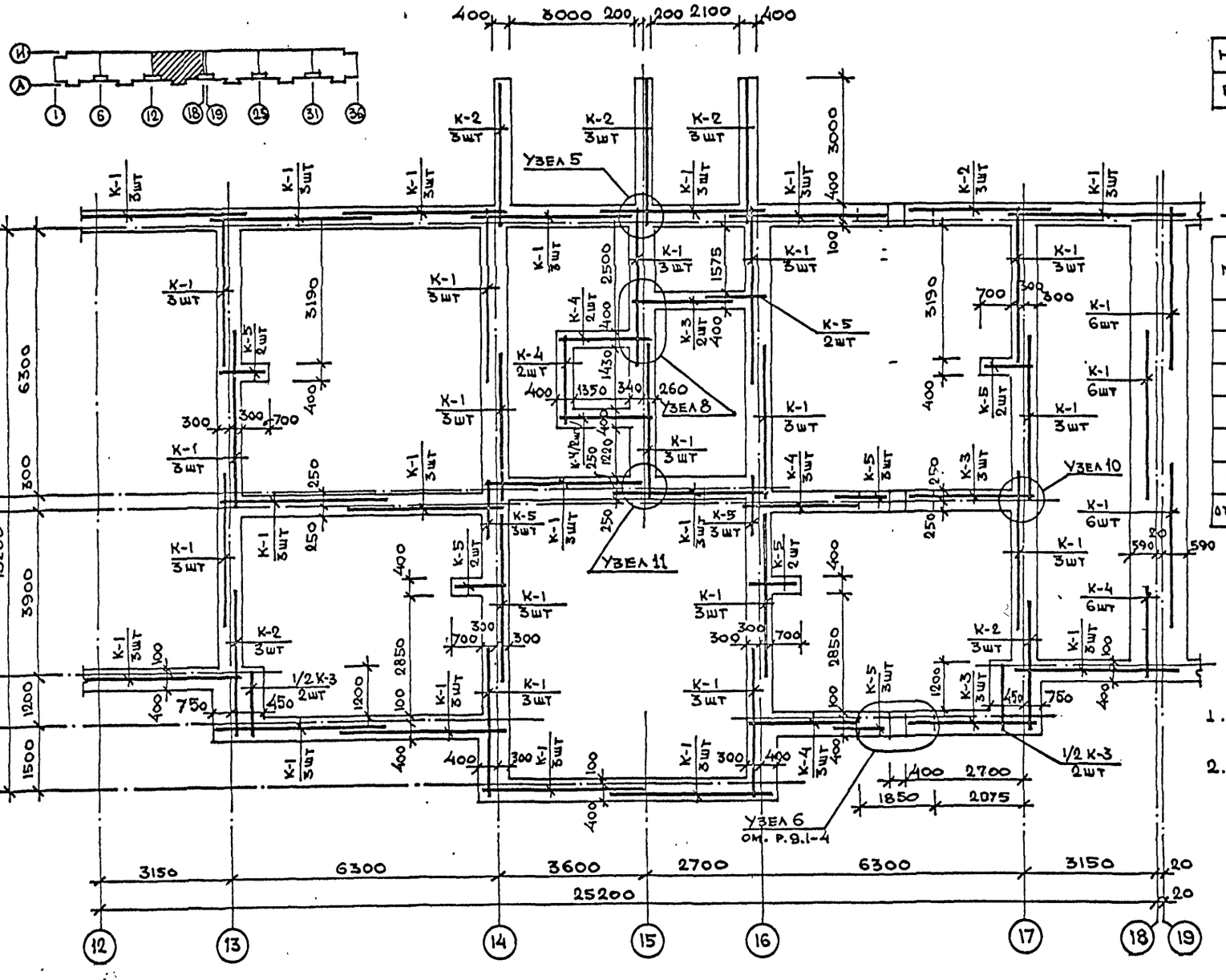

РАСХОД МАТЕРИАЛОВ

НАИМЕНОВАНИЕ	ОБЪЕМ, $м^3$
БЕТОН; М200	44.25

СПЕЦИФИКАЦИЯ АРМАТУРНЫХ ЭЛЕМЕНТОВ

МАРКА	КОЛИЧЕСТВО шт	МАССА, кг	
		1 МАРКИ	ОБЩАЯ
К-1	102	9.64	983.28
К-2	18	8.53	153.54
К-3	8	7.14	57.12
К-4	13	4.73	61.49
К-5	22	2.74	60.28
1/2 К-3	4	3.57	14.28
ОТД. СТЕРЖНИ	$l_{общ}$=192.45м	—	42.72

ПРИМЕЧАНИЯ:

1. Узлы и сечения см. ч.9. раздел 9.1-5
2. Стыки сварных каркасов должны располагаться вразбежку. Длина перепуска /нахлестка/ должна превышать 65см.

НАЧ. МАСТ. ОБ. КАЛИНОВСКИЙ — ГЛ. ИНЖ. ПРОЕКТ — РАЗРАБОТАЛ: ВК ЗОЛОТОВА, ПАНКОВ, ГОРЯЧЕВ

СОГЛАСОВАНО:

ИНВ. № ПОДЛ. | ПОДПИСЬ И ДАТА | ВЗАМ. ИНВ. №

ПРИВЯЗАН

ИНВ. №

ЦНИИЭП ЖИЛИЩА г. МОСКВА

ГАП	ПАЦКИН	
ГИП	ПХОР	
ПРОВЕРИЛ	ПХОР	

ПЛАН И АРМИРОВАНИЕ РОСТВЕРКА В ОСЯХ 12-18

113-81-3/1.2 ч.01 р.01-1

Лист 20

КОПИРОВАЛ: 17432-08 21 ФОРМАТ А2.Г

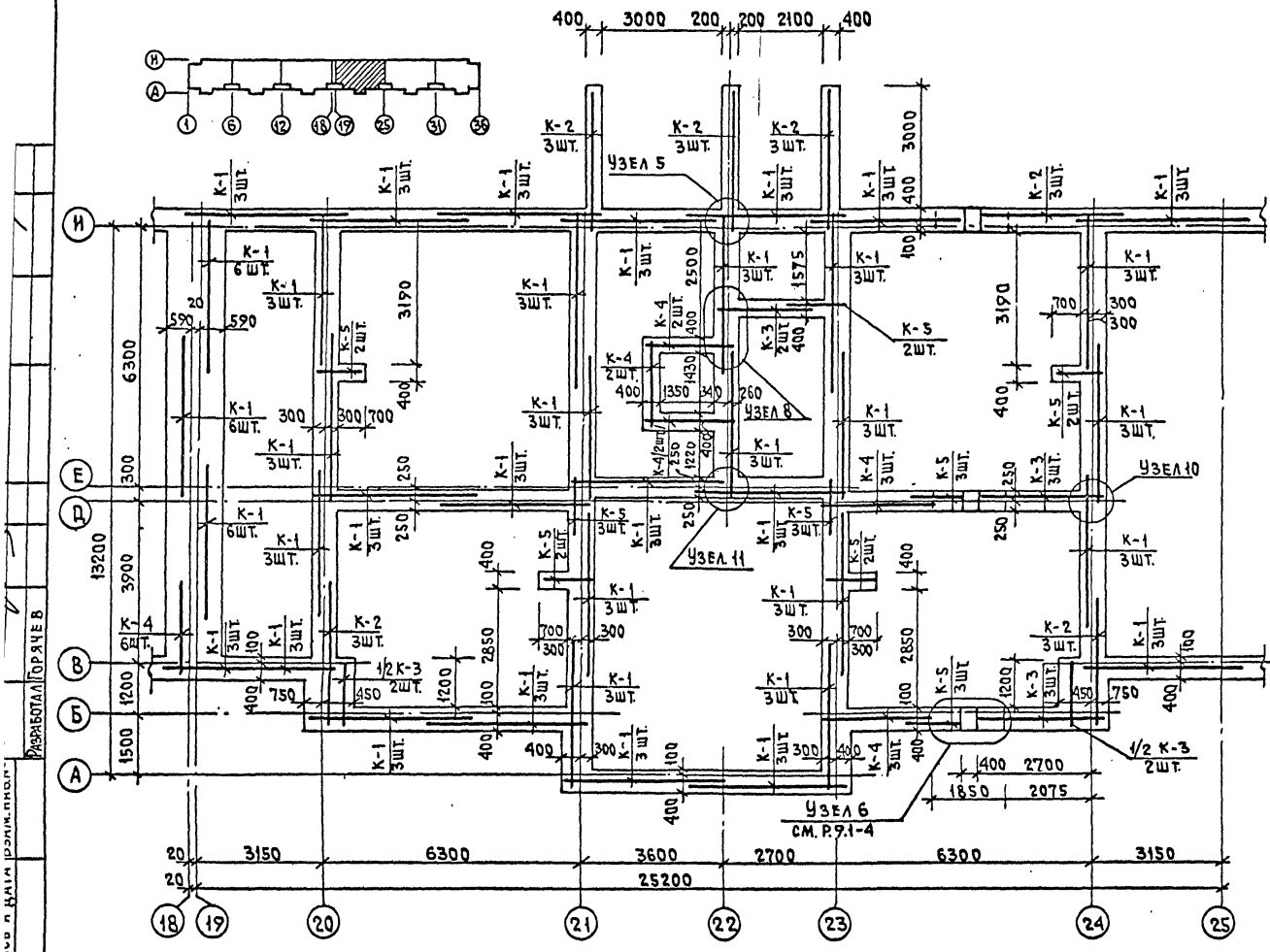

Расход материалов

Наименование	Объем, $м^3$
Бетон, М200	38.07

Спецификация арматурных элементов

Марка	Количество шт.	Масса, кг: 1 марки	Масса, кг: общая
К-1	96	9.64	725.44
К-2	18	8.53	153.54
К-3	8	7.14	57.12
К-4	7	4.73	33.11
К-5	22	2.74	60.28
1/2К-3	4	3.57	14.28
Отд. стержни	$\rho_{общ}$=167.15кг.	—	37.11

Примечания

1. Узлы и сечения см. ч.9 раздел 9.1-5.
2. Стыки сварных каркасов должны располагаться в разбежку. Длина перепуска /нахлестка/ должна превышать 65см.

Разработал Горячев

Привязан

Инв. №

ЦНИИЭПжилища г. Москва

Г.А.П.	Пацкин	
Г.И.П.	Пхор	
Проверил	Пхор	

План и армирование ростверка в осях 19-25

113-81-3/1.2 ч.01 р.01-1

Лист 21

17432-08 22

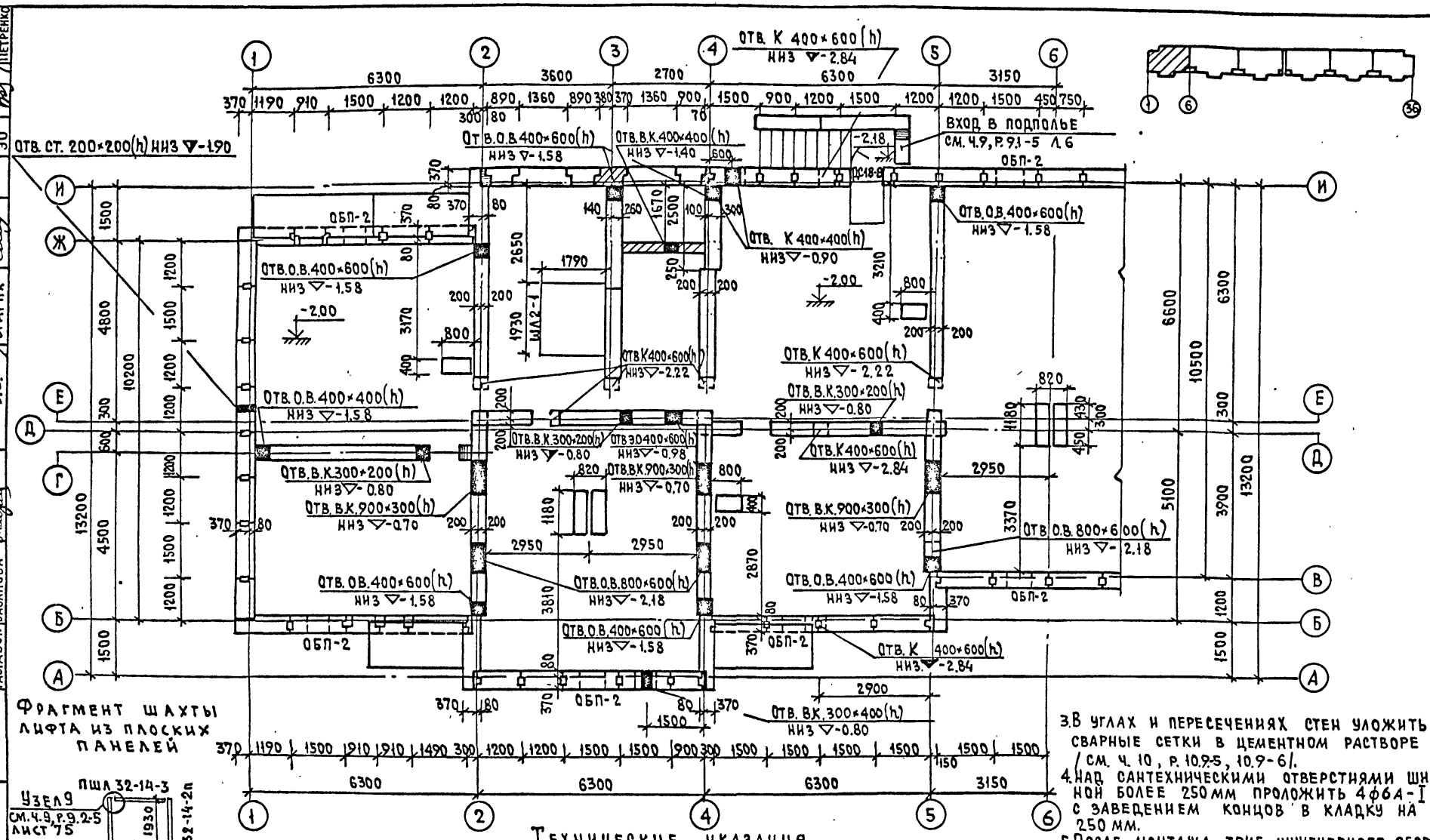

Фрагмент шахты лифта из плоских панелей

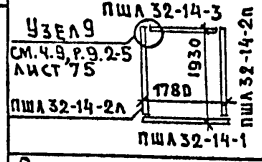

Технические указания.

1. Кладку стен из бетонных блоков вести на цементном растворе М-50 с тщательным заполнением вертикальных швов (шпонок) бетоном М-150. Участки кирпичных стен и местные заделки выполнять из полнотелого глиняного кирпича М-100 на растворе М-50.
2. Стены подполья армируются в 2х уровнях на отм. -0.15 и -2.22 арматурными поясами в слое цементного раствора.
3. В углах и пересечениях стен уложить сварные сетки в цементном растворе /см. ч. 10, р. 10.9-5, 10.9-6/.
4. Над сантехническими отверстиями шириной более 250 мм проложить 4ф6А-I с заведением концов в кладку на 250 мм.
5. После монтажа труб инженерного оборудования отверстия, оставленные в стенах для их пропуска, заделать бетоном М-150.
6. По периметру всех стен в уровне верха фундаментных плит выполнить горизонтальную гидроизоляцию из цементного раствора состава 1:2 толщиной 40 мм. По наружным стенам устраивается дополнительная обмазочная гидроизоляция до уровня верха бетонных блоков битумной мастикой.

Привязан

Инв. № подл. | Подпись и дата | Взам. инв. № | Гл. инж. Панков | Разработ. Базанова | О.В. Сосонко | В.К. Золотова | У.С. Старик | Петренко

ЦНИИЭПжилища г. Москва	ГАП	Пацкин	
	ГИП	Пхор	
	Проверил	Пхор	

План подполья в осях 1-6

113-81-3/1.2 ч.01 Р. 01-1

Лист 22

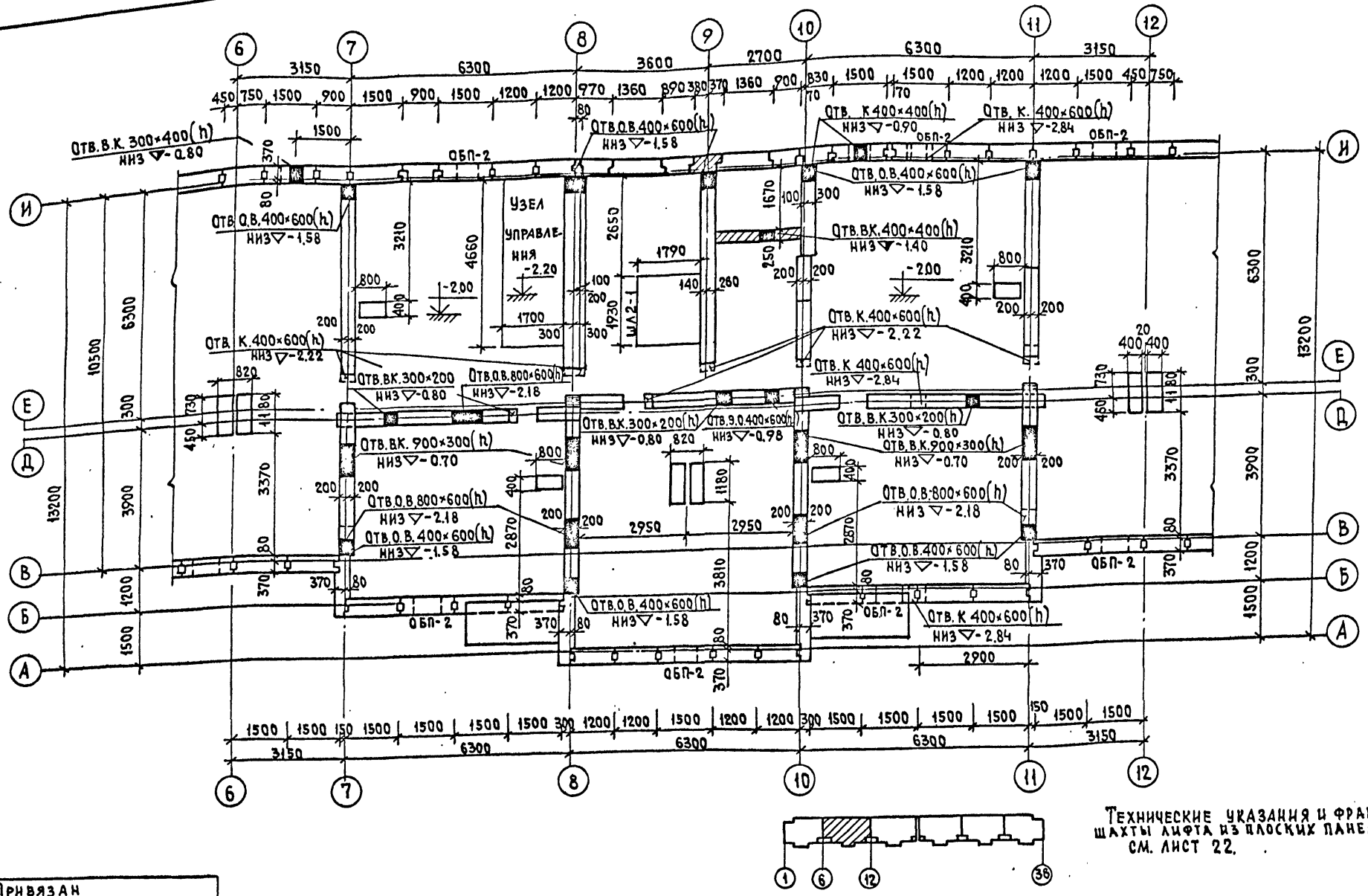

Технические указания и фрагмент шахты лифта из плоских панелей см. лист 22.

Привязан

Инв. №

ЦНИИЭП жилища г. Москва

ГАП	Пацкин	
ГИП	Пхор	
Проверил	Пхор	

План подполья в осях 6-12

113-81-3/1.2 ч.01 Р. 01-1

Лист 23

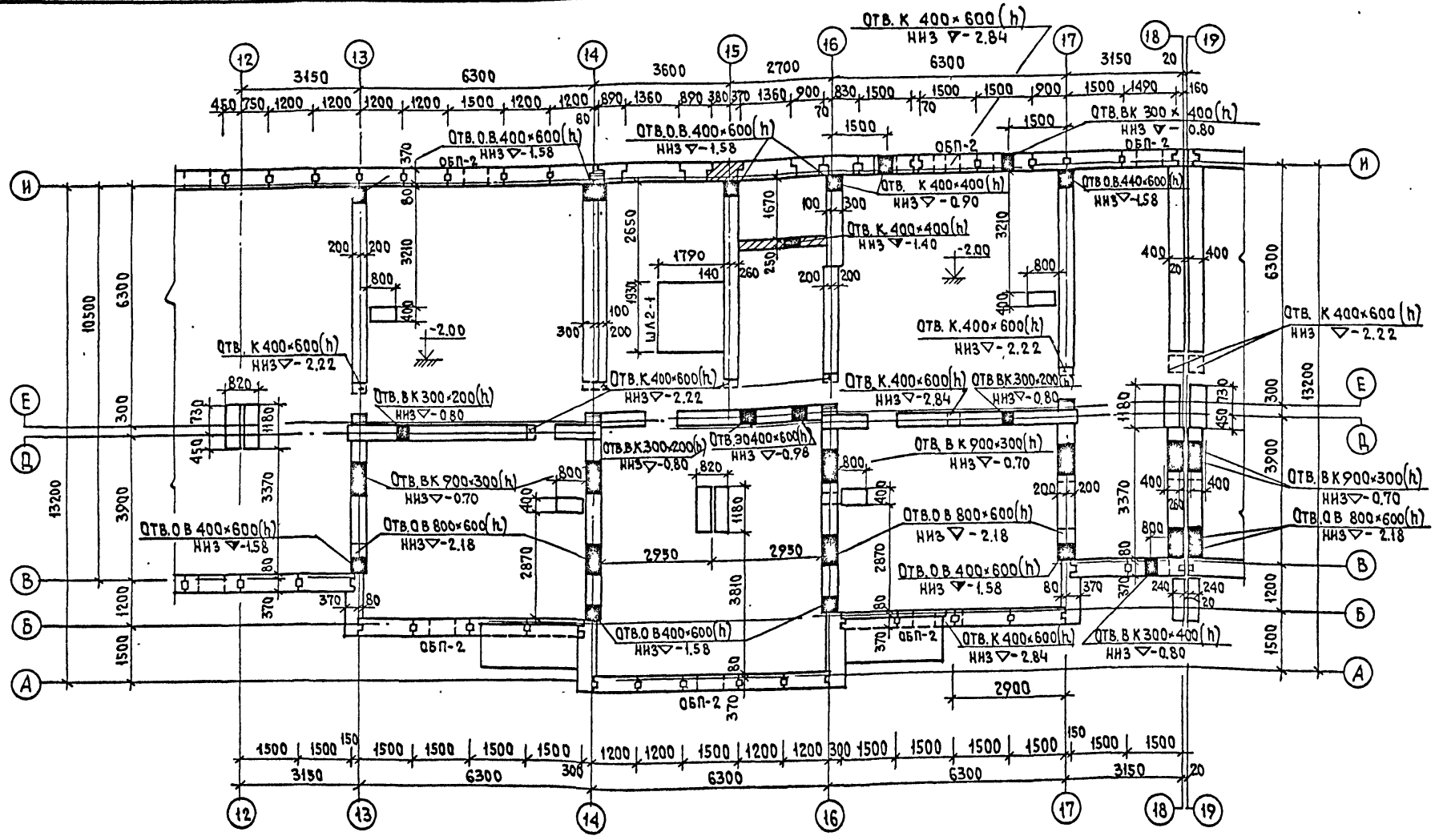

ТЕХНИЧЕСКИЕ УКАЗАНИЯ
И ФРАГМЕНТ ШАХТЫ ЛИФТА
ИЗ ПЛОСКИХ ПАНЕЛЕЙ
СМ. ЛИСТ 22

Инв. № подл.	Подпись и дата	Взам. инв. №	Инж. ин. Панков	Разработал Базанова	О.В. Сосонко	В.К. Золотова
					Э.О. Петренко	

Привязан

Инв. №

ЦНИИЭП жилища г. Москва	ГАП	Пацкин	План подполья в осях 12-18
	ГИП	Пхор	
	Проверил	Пхор	

113-81-3/1.2 ч.01 р. 01-1

Лист 24

17432-08 25

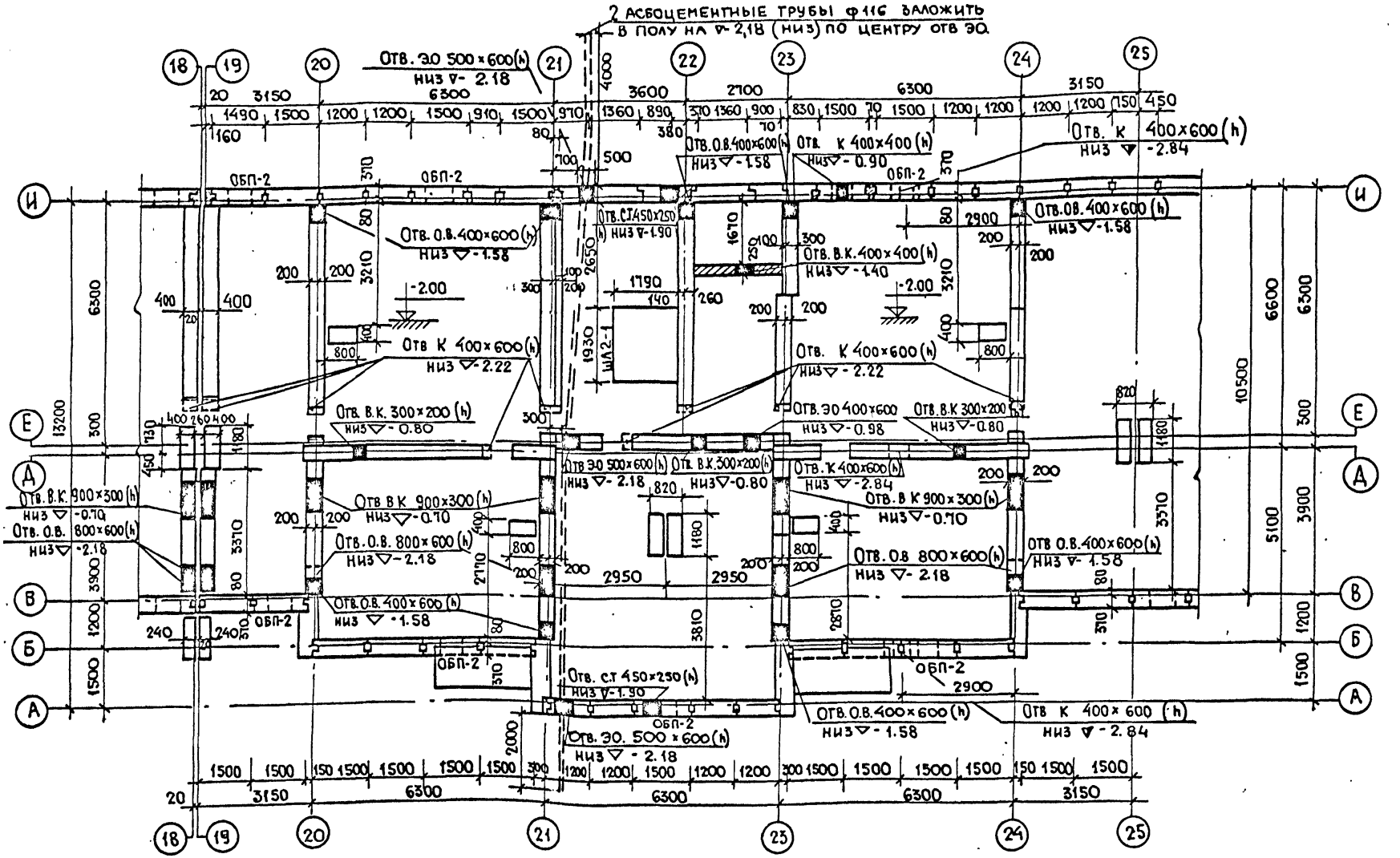

ТЕХНИЧЕСКИЕ УКАЗАНИЯ И ФРАГМЕНТ ШАХТЫ ЛИФТА ИЗ ПЛОСКИХ ПАНЕЛЕЙ СМ. ЛИСТ 22

Привязан					
ИНВ №	ЦНИИЭП жилища г. Москва	ГАП	ПАЦКИН	ПЛАН ПОДПОЛЬЯ В ОДЯХ 19-25	113-81-3 / 1.2 ч. 01 р. 01-1
		ГИП	ПХОР		Лист 25
		ПРОВЕР.	ПХОР		

ИНВ № ПОДЛ. | ПОДПИСЬ И ДАТА | ВЗАМ. ИНВ N | РАЗРАБОТ БАЗАНОВА | ВК ЭО | Золотова | Петренко

17432-08 26

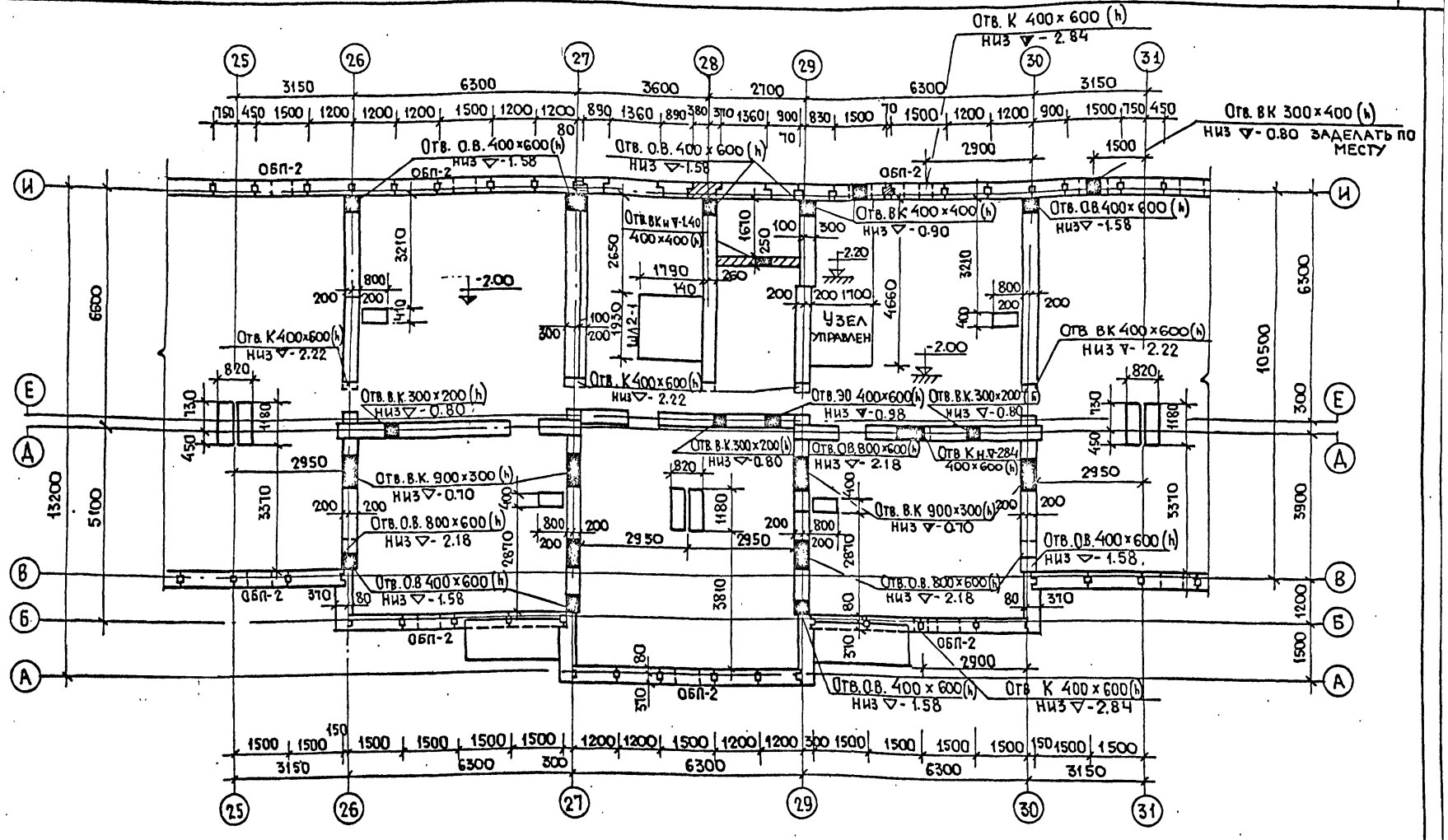

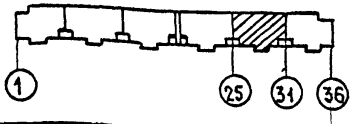

Технические указания и фрагмент шахты лифта из плоских панелей см. лист 22

Гл. инж.	Панков					
Разработ.	Базанова					
ОВ	Сосонко					
ВК	Золотова					
ЭО	Петренко					

Привязан

Инв. №

ЦНИИЭП жилища г. Москва	ГАП	Пацкин	
	Гип	Пхор	
	Проверил	Пхор	

План подполья в осях 25-31

113-81-3/1.2 ч. 01 р. 01-1

Лист 26

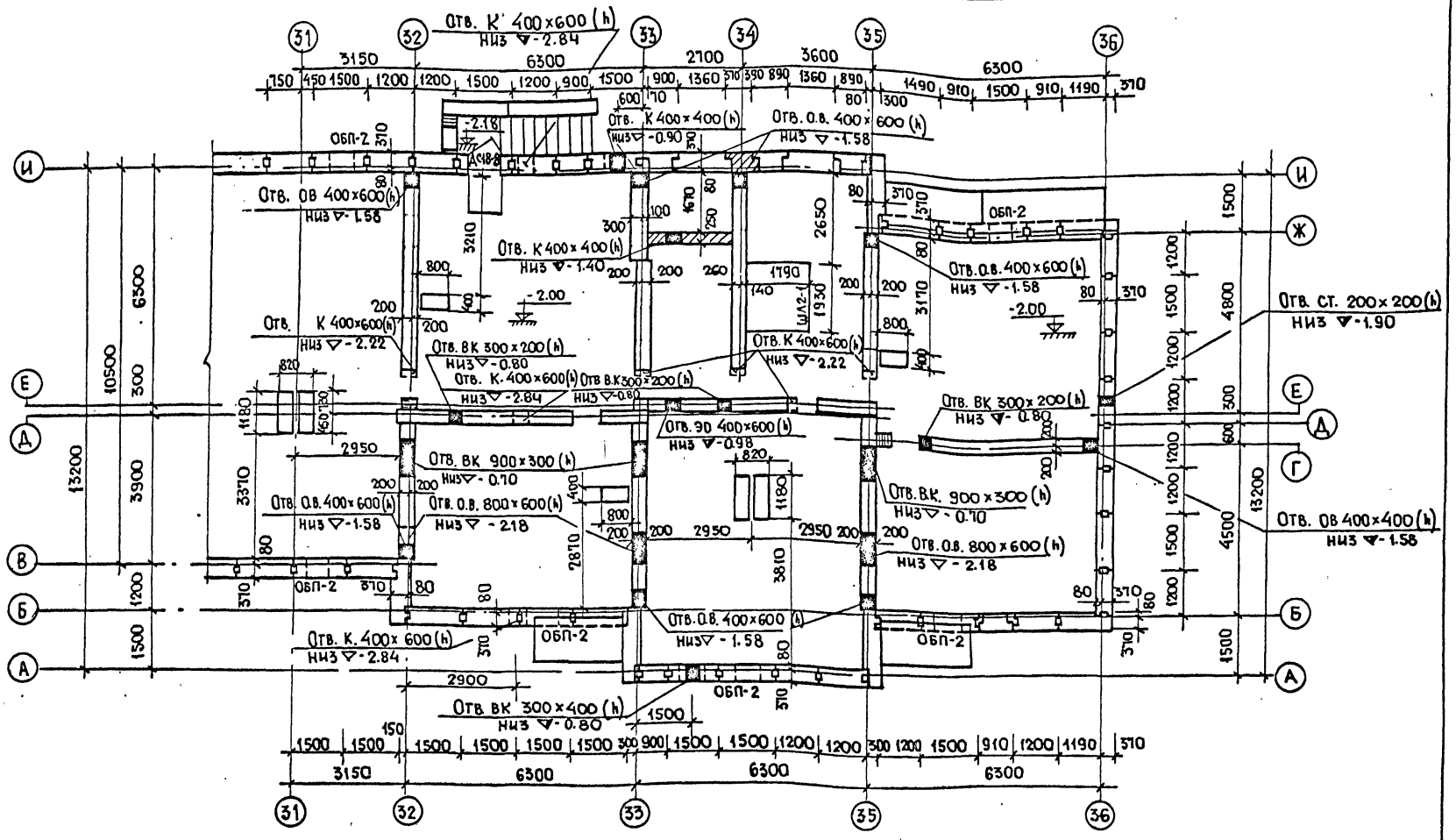
Отв. К 400×600 (h)
НИЗ ▽ -2.84
Отв. К 400×400 (h)
НИЗ ▽ -0.90
Отв. О.В. 400×600 (h)
НИЗ ▽ -1.58
Отв. ОВ 400×600 (h)
НИЗ ▽ -1.58
Отв. К 400×400 (h)
НИЗ ▽ -1.40
Отв. К 400×600 (h)
НИЗ ▽ -2.22
Отв. ВК 300×200 (h)
НИЗ ▽ -0.80
Отв. К. 400×600 (h)
НИЗ ▽ -2.84
Отв. ВК 300×200 (h)
НИЗ ▽ -0.80
Отв. ВК 900×300 (h)
НИЗ ▽ -0.70
Отв. О.В. 400×600 (h)
НИЗ ▽ -1.58
Отв. О.В. 800×600 (h)
НИЗ ▽ -2.18
Отв. ЗО 400×600 (h)
НИЗ ▽ -0.98
Отв. О.В. 400×600
НИЗ ▽ -1.58
Отв. К. 400×600 (h)
НИЗ ▽ -2.84
Отв. ВК 300×400 (h)
НИЗ ▽ -0.80
Отв. ВК 300×200 (h)
НИЗ ▽ -0.80
Отв. ВК 900×300 (h)
НИЗ ▽ -0.70
Отв. О.В. 800×600 (h)
НИЗ ▽ -2.18
Отв. ст. 200×200 (h)
НИЗ ▽ -1.90
Отв. ОВ 400×400 (h)
НИЗ ▽ -1.58
ОБП-2
ОБП-2
ОБП-2
ОБП-2
ОБП-2
-2.18
-2.00
-2.00
31
32
33
34
35
36
И
Ж
Е
Д
Г
В
Б
А
3150
6300
2100
3600
6300
6300
6300
13200
10500
6300
3900
3300
1200
1500
2950
2900
1500
1500
1500

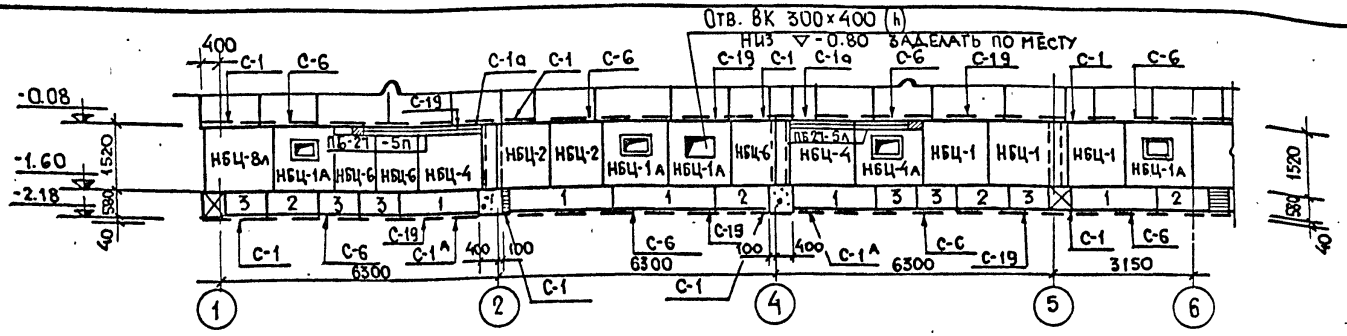

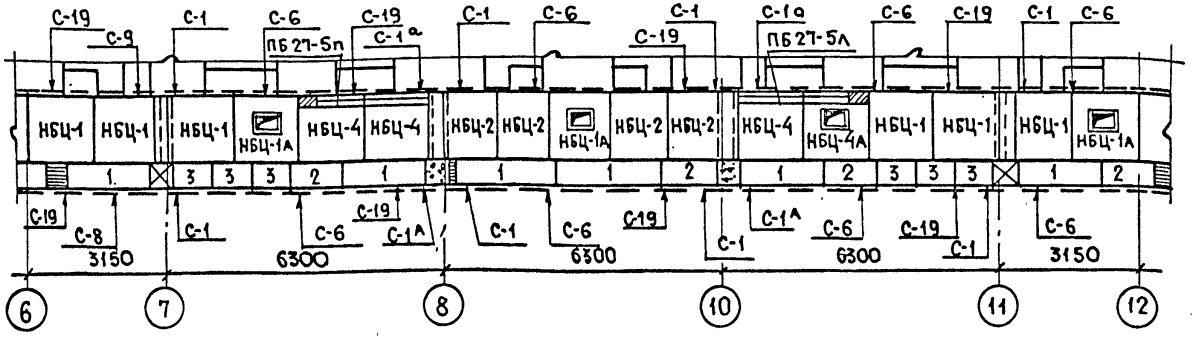

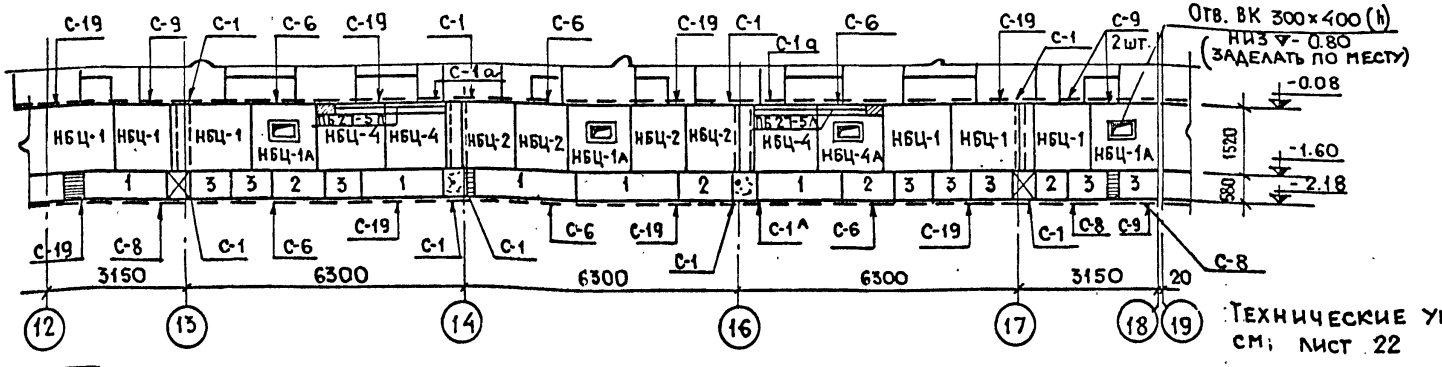

Условные обозначения стеновых блоков

1 - фс 5

2 - фс 5-12

3 - фс 5-9

Технические указания см. лист 22

Привязан					
Инв. №					
ЦНИИЭП жилища г. Москва	ГАП	Пацкин	Развертка наружных стен по осям А,Б,В в осях 1-18	113-81-3/1.2 ч.01 р.01-1	Лист 28
	ГИП	Пхор			
	Провер.	Пхор			

Гл. инж. пр. Панков | Разработ. Базанова | ОВ | ВК | ЭО | Сосонко | Золотова | Петренко

Инв. № подл. | Подпись и дата | Взам. инв. №

17432-08 29

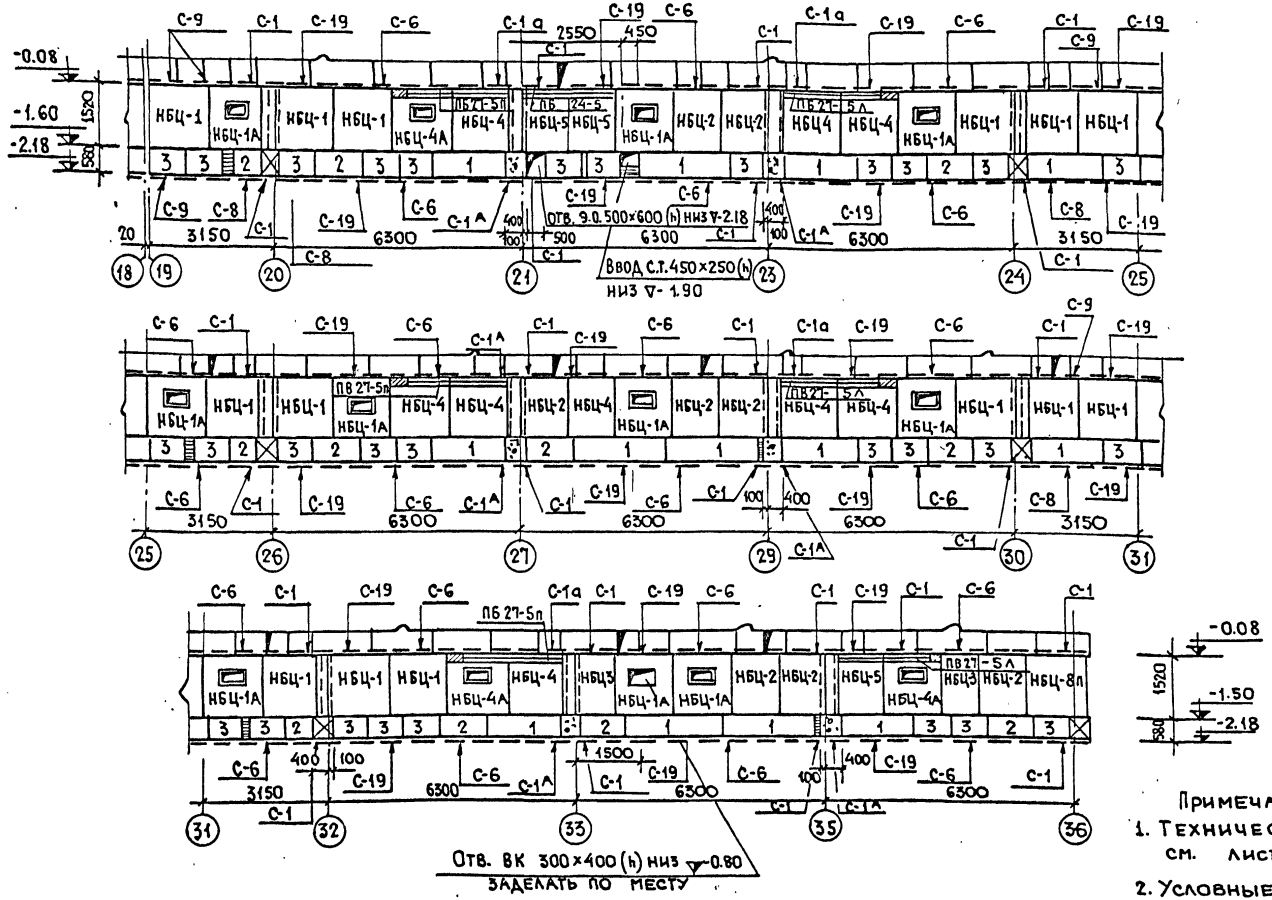

Примечания:

1. Технические указания см. лист 22
2. Условные обозначения стеновых блоков см. лист 28

Привязан

Инв. №

ЦНИИЭП жилища г. Москва

ГАП	Пацкин	
ГИП	Пхор	
Проверил	Пхор	

Разработ. Базанова
ВК Золотова
ЭО Петренко

Развертка наружных стен по осям А,Б,В в осях 19-36

113-81-3/1.2 ч. 01 р. 01-1

Лист 29

17432-08 30

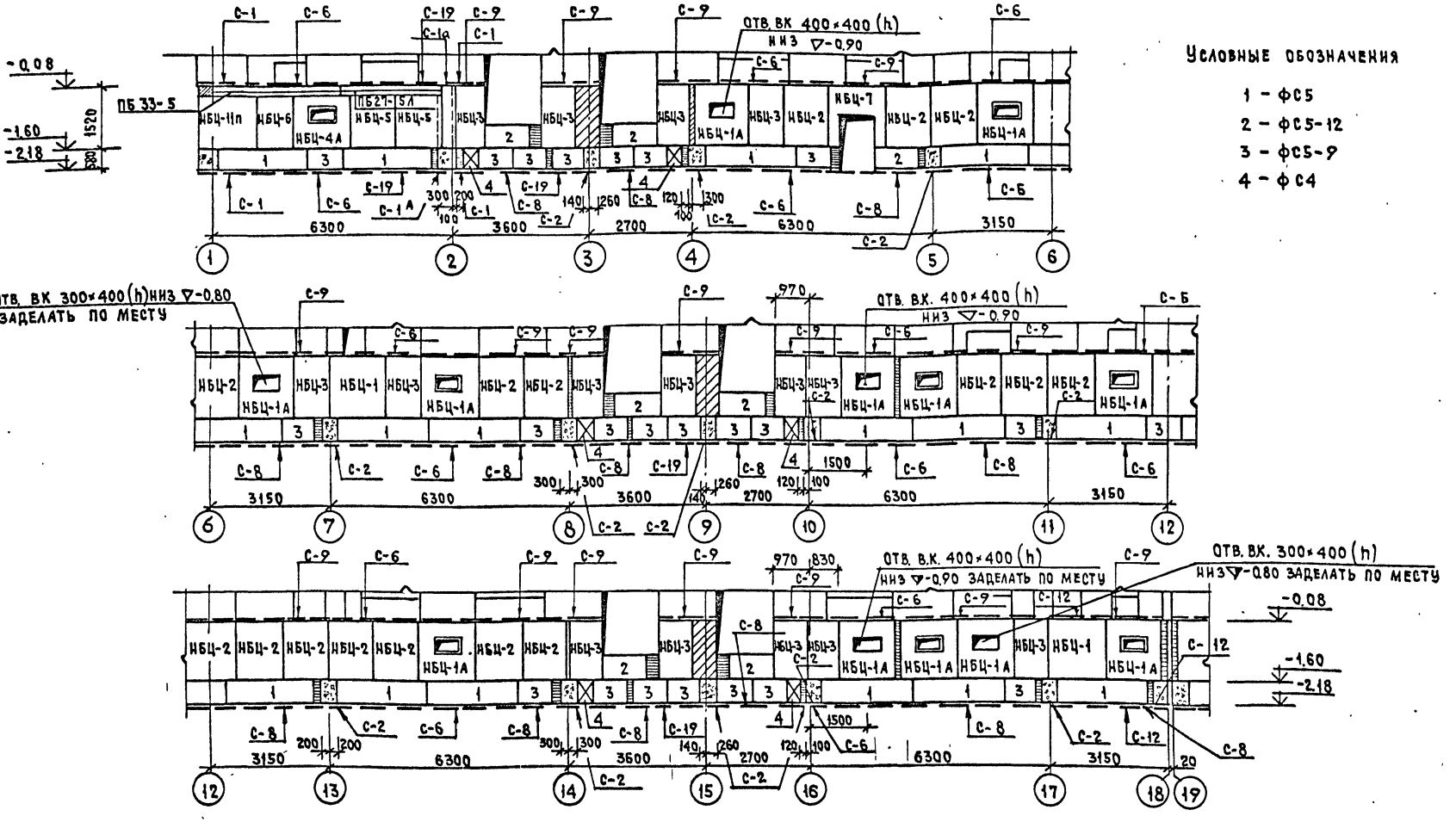

Условные обозначения

1 - ФС5
2 - ФС5-12
3 - ФС5-9
4 - ФС4

Технические указания см. лист 22

Инв. № подл.	Подпись и дата	Взам. инв. №	Гл. инж. мас.	Панков	Сосонко	Ц.В.	
			Разработал	Базанова	Золотова	В.К.	

Привязан

Инв. №

ЦНИИЭП жилища г. Москва

ГАП	Пацкин	
ГИП	Пхор	
Проверил	Пхор	

Развертка наружной стены по осям И, Ж в осях 1-18

113-81-3/1.2 ч.01 р.01-1

Лист 30

17432-08 31

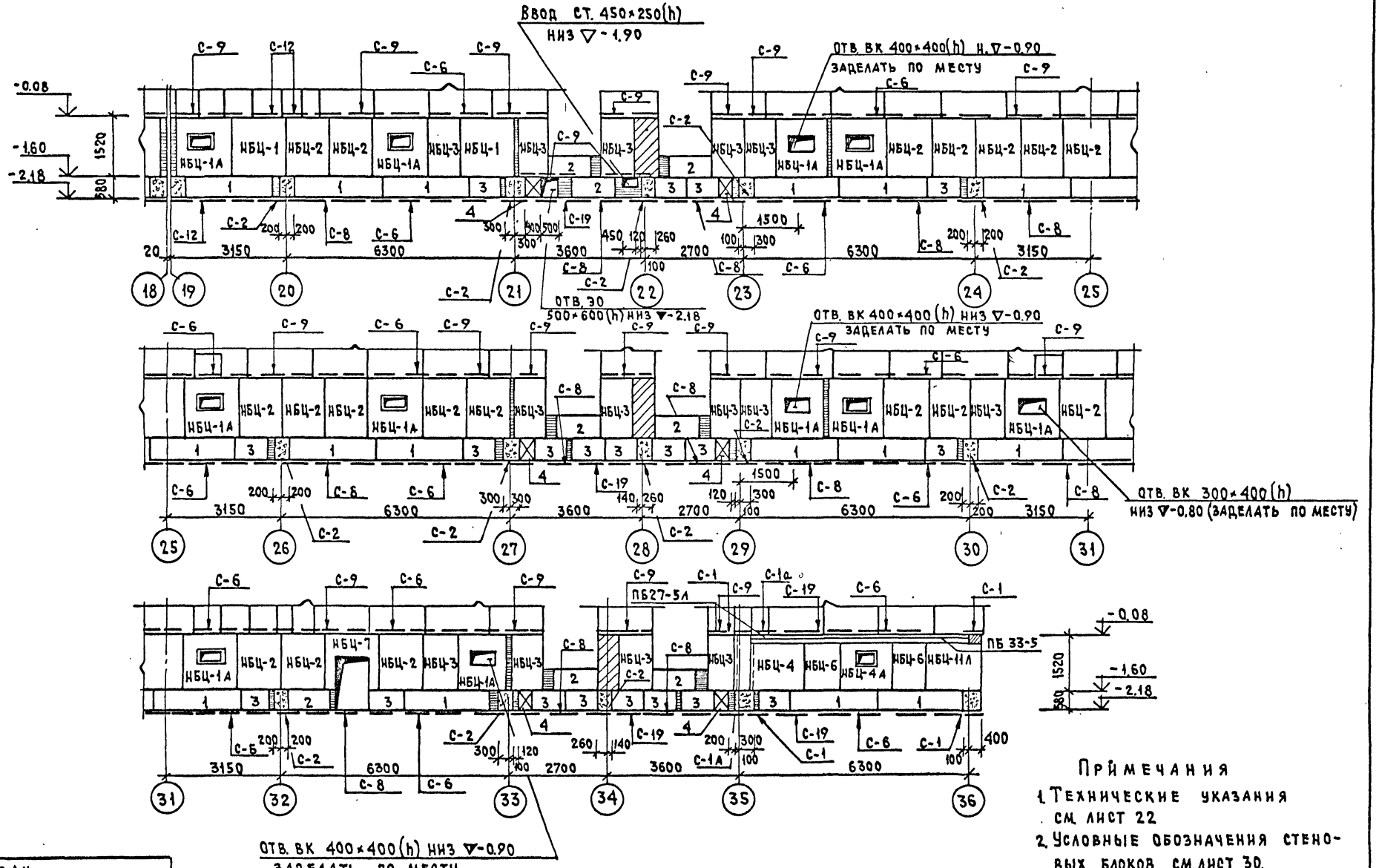

Примечания

1. Технические указания см. лист 22.
2. Условные обозначения стеновых блоков см. лист 30.

Привязан

Инв. №

ЦНИИЭП жилища г. Москва

ГАП	Пацкин	
ГИП	Пхор	
Проверил	Пхор	

Развертка наружной стены по осям И, Ж в осях 19-36

113-81-3/1.2 ч.01 р.01-1

Лист 31

Развертка стены по оси 1

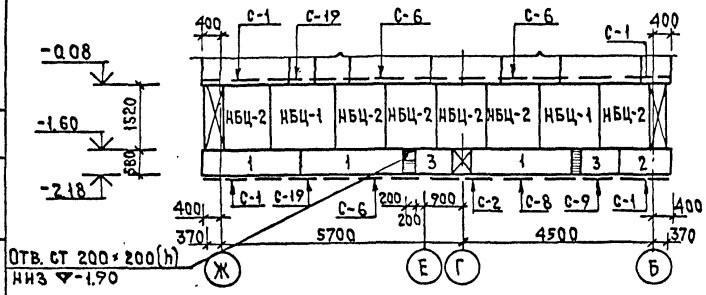

Развертка стены по оси 36

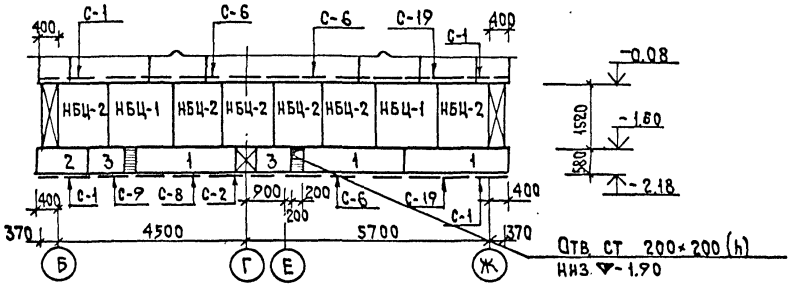

Развертки стен по осям 2,8,14,21,27,33

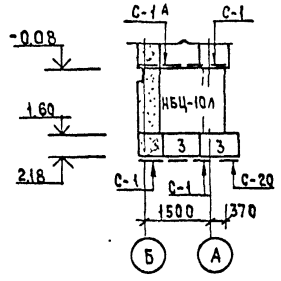

Развертки стен по осям 4,10,16,23,29,35

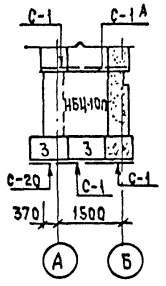

Развертки стен по осям 5,11,17,24,30

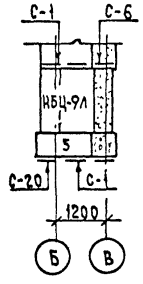

Развертки стен по осям 7,13,20,26,32

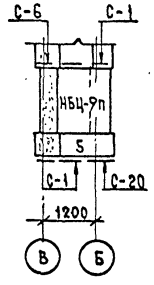

Развертка стены по оси 2

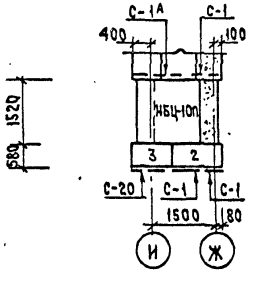

Развертка стены по оси 35

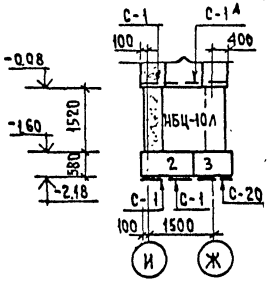

Развертка стены по осям 18,19

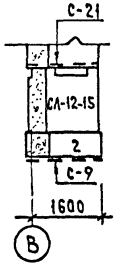

Примечания:

1. Технические указания см. лист 22
2. Условные обозначения стеновых блоков см. лист 28.

Привязан

Инв. №

ЦНИИЭПжилища г. Москва

ГАП	Пацкин	
ГИП	Пхор	
Проверил	Пхор	

Развертки наружных стен по осям 1,36 в осях А и Б; И и Ж.

113-81-3/1.2 · 4.01 Р.01-1

Лист 32

Инв. № подл. | Подпись и дата | Взам. инв. № | Разработал Шанков Пинж. | Базанова | Старик Ст. т.

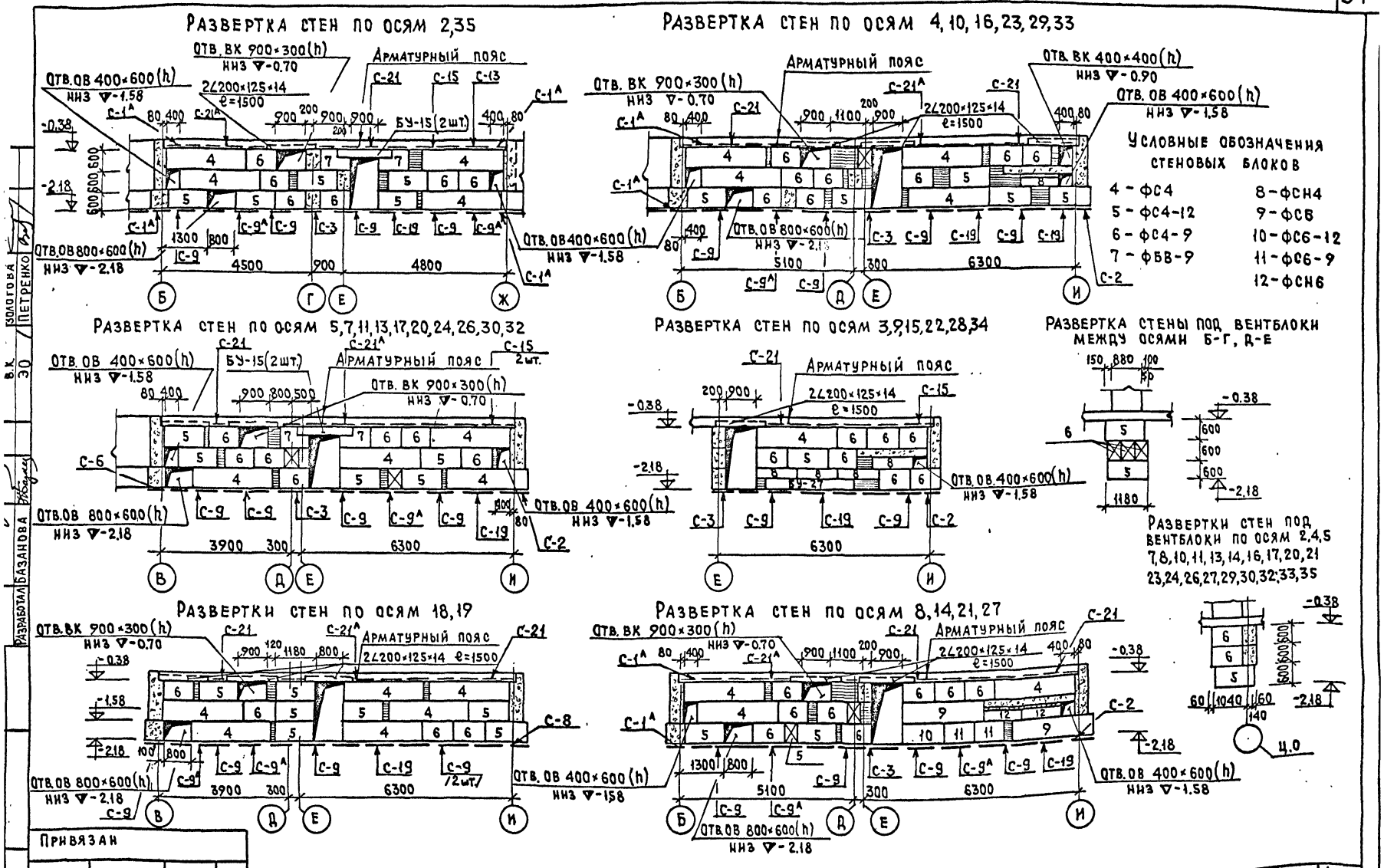

Привязан						
Инв. №						

ЦНИИЭП жилища г. Москва

ГАП	Пацкин	
ГИП	Пхор	
Проверил	Пхор	

Развертки внутренних поперечных стен подполья

113-81-3/1.2 ч.01 р.01-1

Лист 33

17432-08 34

Разработал Базанова Золотова Петренко

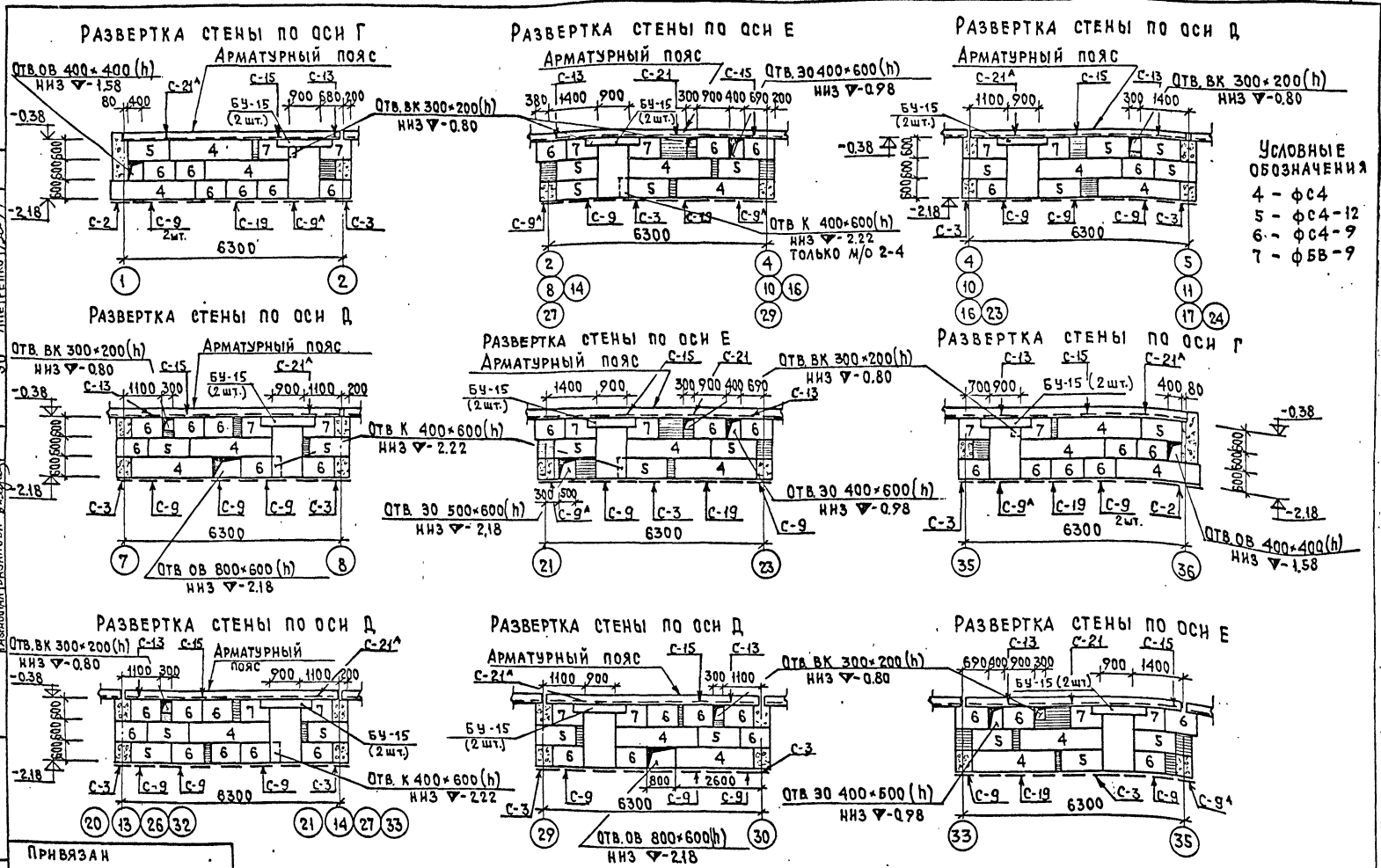

Инв. № подл.	Подпись и дата	Взам. инв. №	Инж. пр. Панков	Разработал Базанова	Ов. Сосонко	Вк Золотова
						Петренко

Привязан

Инв. №

ЦНИИЭП жилища г. Москва

ГАП	Пацкин	
ГИП	Пхор	
Проверил	Пхор	

Развертки внутренних продольных стен по осям Г, Д, Е.

113-81-3/1.2 ч. 01 р. 01-1

Лист 34

17432-08 35

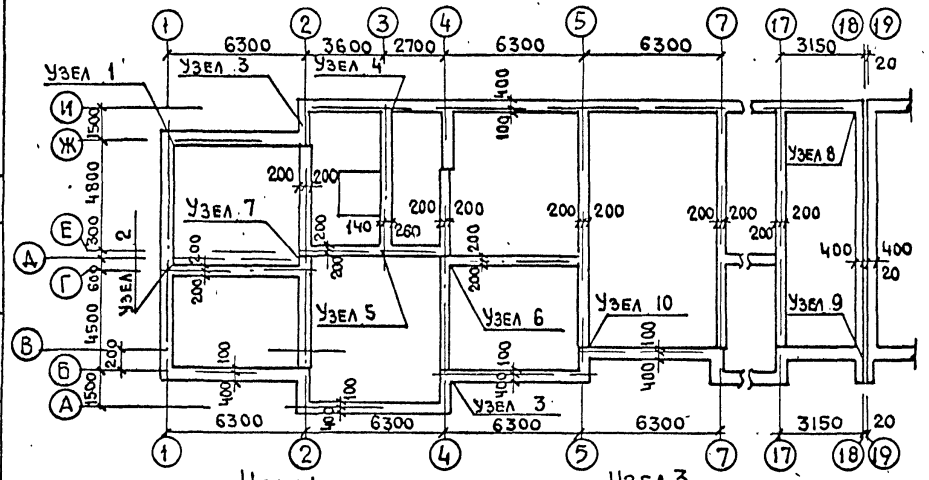

Узел 1

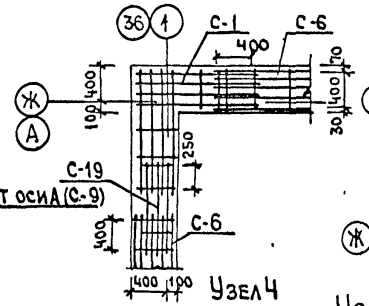

Узел 3

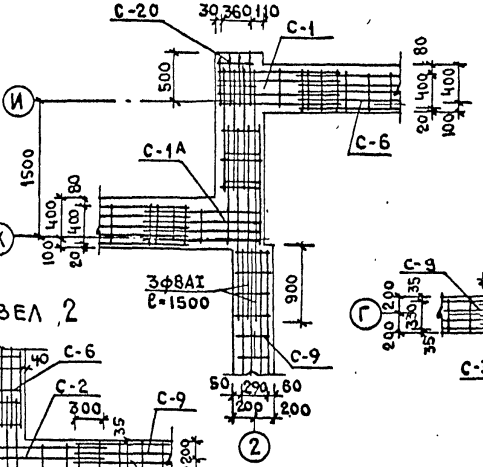

Узел 7

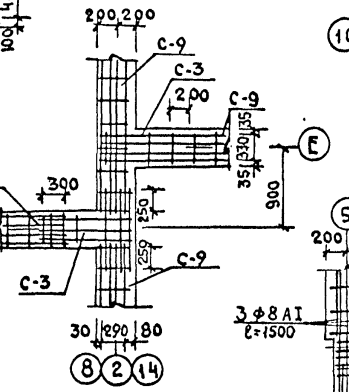

Узел 5

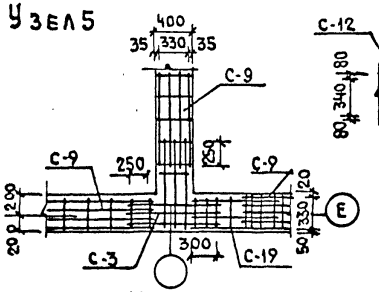

Узел 8

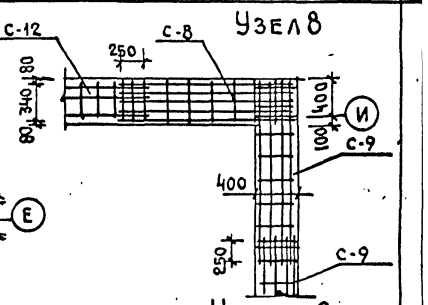

Узел 6

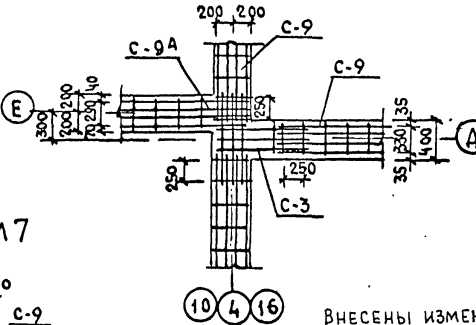

Узел 9

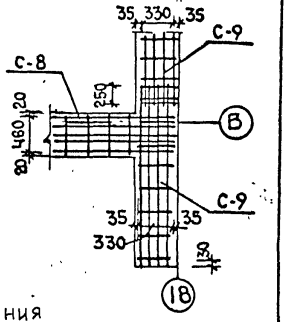

Внесены изменения
01.12.82 ГАП /Пацкин/

Узел 4

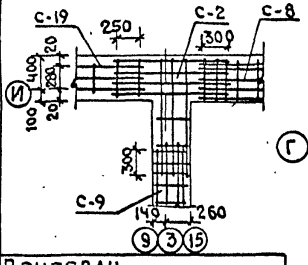

Узел 2

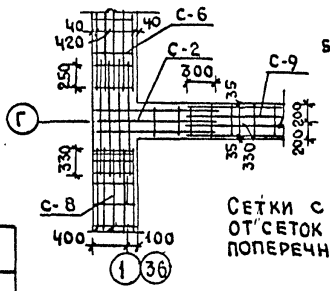

Узел 10

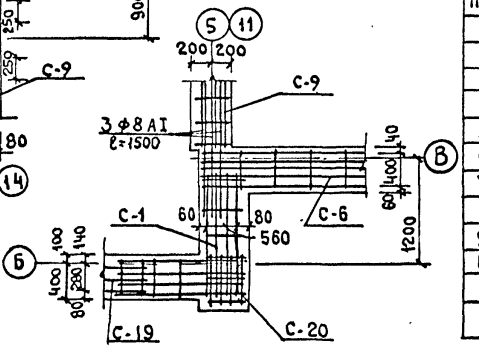

Кол-во сеток на арматурный пояс на ▽-2.22

№№ п/п.	Марка	Кол-во штук на дом	Альбом №листа
1	С-1	28	Ч.10 Р.10.9-5/82 Л.54
2	С-1А	14	Ч.10 Р.10.9-6 Л.59
3	С-2	28	Часть 10 Раздел 10.9-5/82 Л.54
4	С-3	28	
5	С-6	40	
6	С-8	28	
7	С-9	156	Часть 10 Раздел 10.9-6 Л.59
8	С-9А	40	
9	С-19	54	
10	С-20	24	
	ф8АI ℓ=1500	72	

Примечание

Сетки с индексом „О" отличаются от сеток С-1, С-9 отсутствием крайних поперечных стержней.

Разработ. Базанова

Привязан

Инв. №

ЦНИИЭП жилища г. Москва

ГАП	Пацкин	
ГИП	Пхор	
Проверил	Пхор	

Армирование монолитного пояса на отметке -2.22

113-81-3/1.2 Ч.01 Р.01-1

Лист 35

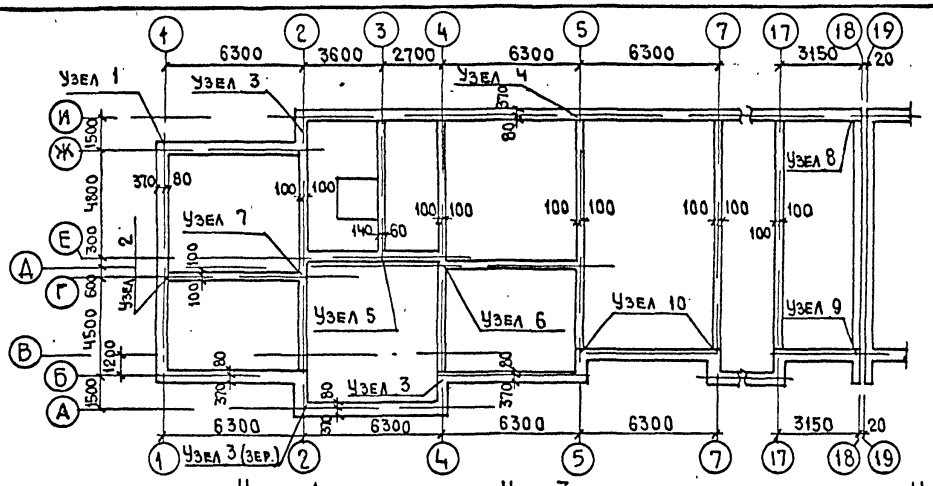

Узел 1

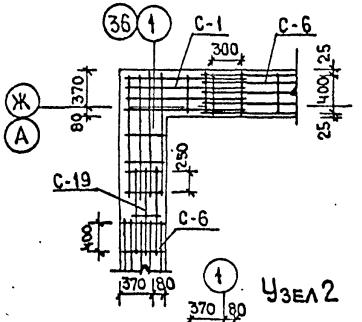

Узел 2

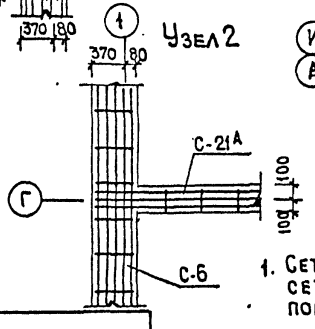

Узел 3

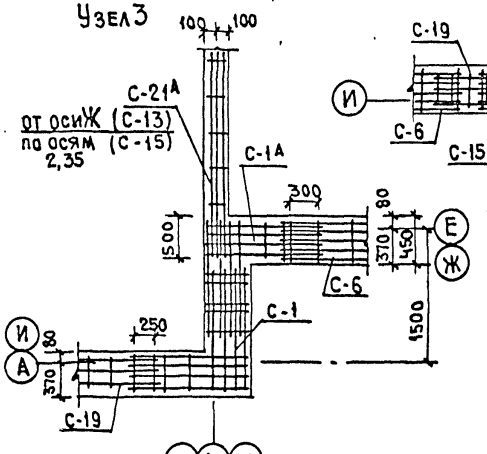

Узел 4

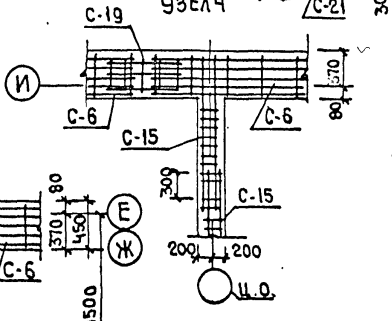

Узел 5

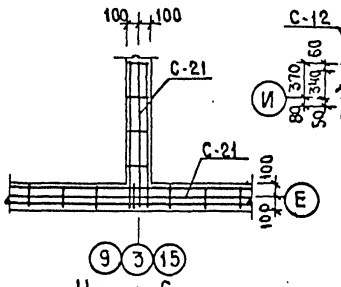

Узел 8

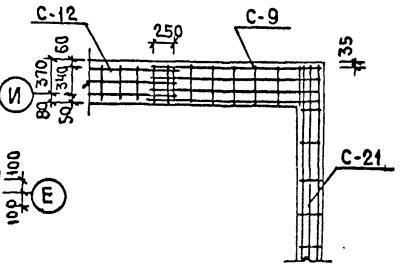

Узел 6

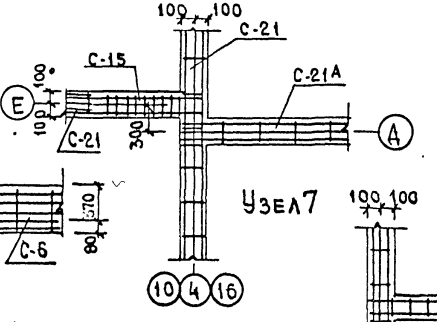

Узел 9

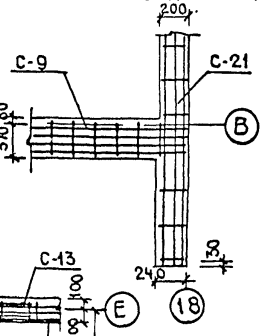

Узел 7

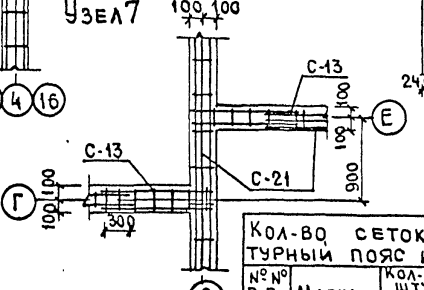

Узел 10

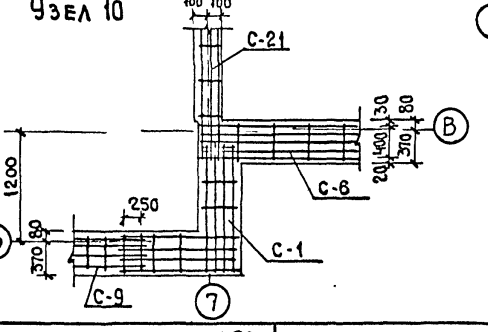

Примечание

1. Сетки с индексом „А" отличаются от сеток С-1, С-21 отсутствием крайних поперечных стержней.

Внесены изменения 01.12.82 ГАП /Пацкин/

№ № п.п.	Марка	Кол-во штук на дом	Альбом № листа
1	С-1	28	Р.10.9-5/82 л.54
2	С-1А	14	4.10 Р.10.9-6 л.59
3	С-6	42	Р.10.9-5/82 л.54
4	С-9	50	4.10 Р.10.9-6 л.59
5	С-13	20	Р.10.9-5/82 л.55
6	С-15	46	
7	С-19	26	4.10.Р.10.9-6 л.59
8	С-21	48	
9	С-21А	36	

Кол-во сеток на арматурный пояс на ▽-0.15

Привязан

Инв. №

Инв. № подл. | Подпись и дата | Взам. инв. № | Гл.инж.м.5 Панков | Разработ. Базанова

ЦНИИЭПжилища г. Москва

ГАП	Пацкин	
ГИП	Пхор	
Проверил	Пхор	

Армирование монолитного пояса на отметке -0.15

113-81-3/1.2 ч.01 Р.01-1

Лист 36

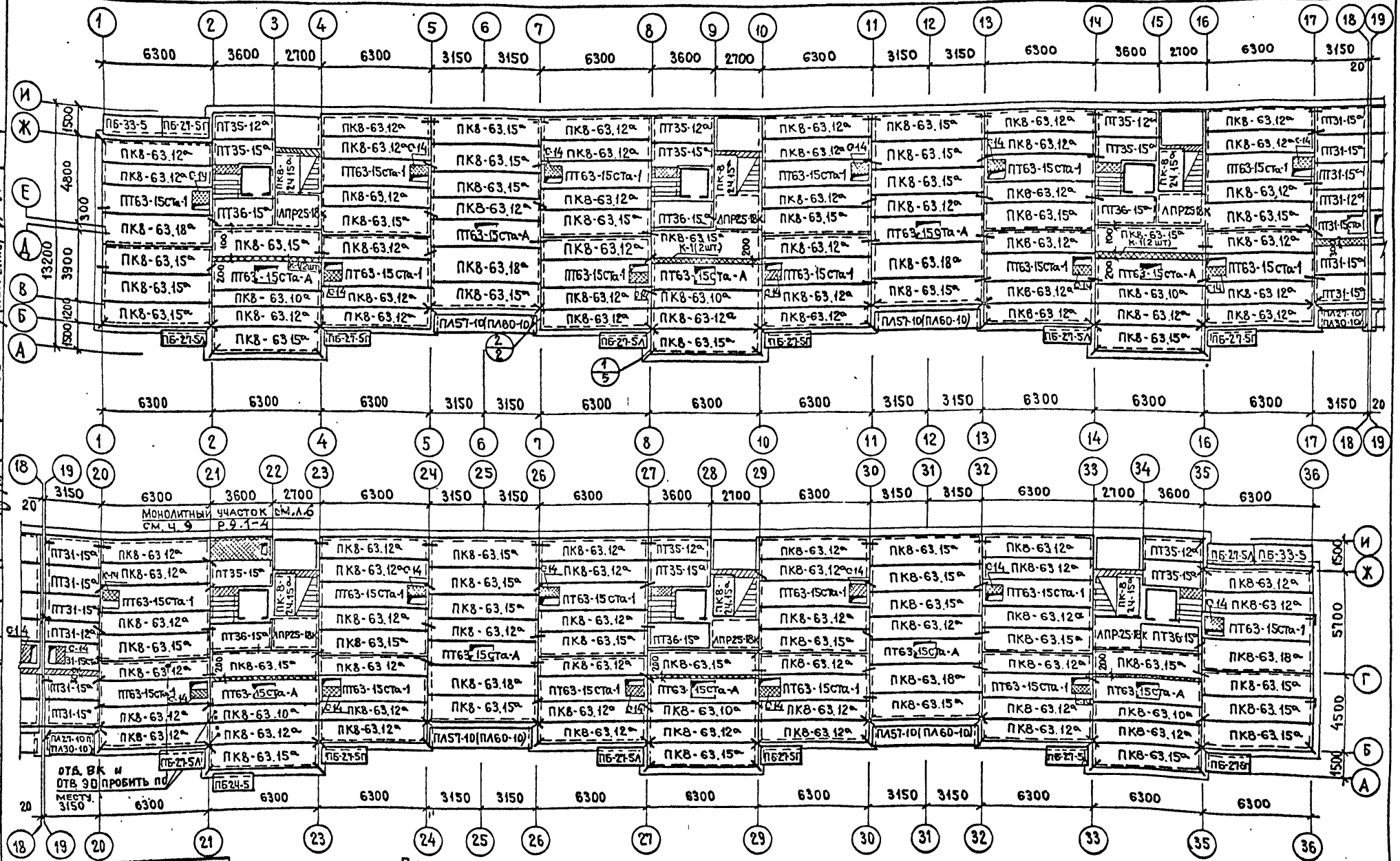

Примечания:
1. Технические указания по монтажу плит перекрытий см. р. 1-1. л. 81
2. Узлы см. ч. 9. р. 9.1-5, листы 2÷5

ПРИВЯЗАН	ЦНИИЭП ЖИЛИЩА Г. МОСКВА	ГАП	ПАЦКИН	ПЛАН ПЕРЕКРЫТИЯ НАД ПОДПОЛЬЕМ	113-81-3/1.2 Ч.01 Р.01-1	ЛИСТ 37
		ГИП	ПХОР			
ИНВ. №		ПРОВЕРИЛ	БАЗАНОВА			

ИНВ. № ПОДЛ. | ПОДПИСЬ И ДАТА | ВЗАМ. ИНВ. № | ПОЗДНЯКОВ | РАЗРАБОТ | ПЛАНКОВ | ВК | ЭО | ЗОЛОТОВА | ПЕТРЕНКО

17432-08 38

МАРКА ИЗДЕЛИЯ	ГАБАРИТЫ ММ			МАССА Т	КОЛ-ВО ШТУК ПЛАНИРОВОЧНОЕ РЕШЕНИЕ ОСНОВНОЕ I	РАЗВЕРНУТАЯ МАРКА ИЗДЕЛИЯ	АЛЬБОМ РАБОЧИХ ЧЕРТЕЖЕЙ		
	l	h	b				СЕРИЯ /ГОСТ/	ВЫПУСК /РАЗДЕЛ/	№ ЛИСТА
ФУНДАМЕНТЫ /ВАРИАНТ ЛЕНТОЧНЫХ ФУНДАМЕНТОВ/									
Ф32	1180	500	3200	400	18	ФЛ 32.12-2	1.112-5	2	7
Ф28	1180	500	2800	3.42	162	ФЛ 28.12-2	1.112-5	2	9
Ф28-8	780	500	2800	2.24	12	ФЛ 28.8-2	1.112-5	2	9
Ф24	1180	500	2400	2.845	102	ФЛ 24.12-2	1.112-5	2	11
Ф24-8	780	500	2400	1.865	6	ФЛ 24.8-2	1.112-5	2	11
Ф20-12	1180	500	2000	2.440	101	ФЛ 20.12-2	1.112-5	2	13
Ф20-8	780	500	2000	1.595	37	ФЛ 20.8-2	1.112-5	2	13
Ф16-12	1180	300	1600	1.215	10	ФЛ 16.12-2	1.112-5	2	15
Ф12-12	1180	300	1200	0.870	32	ФЛ 12.12-2	1.112-5	2	19
Ф12-8	780	300	1200	0.570	22	ФЛ 12.8-2	1.112-5	2	19
Ф6-12	1180	300	600	0.515	60	ФЛ 6.12-4	1.112-5	4	23
ФС6-9	880	580	600	0.70	18	ФБС 9.6.6-Т	1.3579-78	—	—
ФСН6	1180	280	600	0.46	36	ФБС 12.6.3-Т	1.3579-78	—	—
ФС4	2380	580	400	1.30	12	ФБС 24.4.6-Т	1.3579-78	—	—
ФУНДАМЕНТЫ /ВАРИАНТ СВАЙНЫХ ФУНДАМЕНТОВ/									
С10-30	10000	300	300	2.28	711	СЦ 10-30	19804.4-78	—	—
НАРУЖНЫЕ СТЕНЫ /ТОЛЩИНА НАРУЖНЫХ СТЕН В=500ММ)									
НБЦ1	1480	1480	450	2.192	37	СБ7.1 15.15.45-Т-1	1.116.1-6	1	23
НБЦ1А	1480	1480	450	1.909	43	СБ7.1 15.15.45-Т-1.1	1.116.1-6	1	27
НБЦ2	1180	1480	450	1.742	65	СБ7.1 12.15.45-Т-1	1.116.1-6	1	21
НБЦ3	890	1480	450	1.152	31	СБ7.1 9.15.45-Т-1	1.116.1-6	1	29,31
НБЦ4	1480	1310	450	1.997	17	СБ7.1 15.13.45-Т-1	1.116.1-6	1	19
НБЦ4А	1480	1310	450	1.719	8	СБ7.1 15.13.45-Т-1.1	1.116.1-6	1	25
НБЦ5	1180	1310	450	1.586	5	СБ7.1 12.13.45-Т-1	1.116.1-6	1	17
НБЦ6	890	1310	450	1.008	6	СБ7.1 9.13.45-Т-1	1.116.1-6	1	29
НБЦ7	1480	1380	450	1.231	2	СБ7.1 15.14.45-Т-1.2	1.116.1-6	1	32
НБЦ8П	1550	1480	450	2.127	1	СБ7.2 16.15.45-Т-3	1.116.1-6	1	39
НБЦ8Л	1550	1480	450	2.127	1	СБ7.2 16.15.45-Т-2	1.116.1-6	1	37
НБЦ9П	1650	1480	450	1.815	5	СБ7.5 17.15.45-Т-3	1.116.1-6	1	47
НБЦ9Л	1650	1480	450	1.815	5	СБ7.5 17.15.45-Т-2	1.116.1-6	1	47
НБЦ10П	1950	1480	450	2.475	7	СБ7.3 20.15.45-Т-3	1.116.1-6	1	41
НБЦ10Л	1950	1480	450	2.475	7	СБ7.3 20.15.45-Т-2	1.116.1-6	1	41
НБЦ11П	1550	1310	450	1.922	1	СБ7.2 16.13.45-Т-3	1.116.1-6	1	34
НБЦ11Л	1550	1310	450	1.922	1	СБ7.2 16.13.45-Т-2	1.116.1-6	1	34
СЛ12-15	1190	1480	240	0.946	2	СЛ12-15.2	81	Ч.10, Р.10.1-6	54
ФС5	2380	580	500	1.630	69	ФБС24.5.6-Т	13579-78	—	—
ФС5-12	1180	580	500	0.79	64	ФБС12.5.6-Т	13579-78	—	—
ФС5-9	880	580	500	0.59	102	ФБС 9.5.6-Т	13579-78	—	—

ПРИВЯЗАН

ИНВ. №

ВНЕСЕНЫ ИЗМЕНЕНИЯ
01.12.82 ГАП /ПАЦКИН/

ЦНИИЭПжилища г. МОСКВА

ГАП	ПАЦКИН	
ГИП	ПХОР	
ПРОВЕРИЛ	ПХОР	

СПЕЦИФИКАЦИЯ БЕТОННЫХ И ЖЕЛЕЗОБЕТОННЫХ ИЗДЕЛИЙ

113-81-3/1.2 Ч.01 Р.01-1

ЛИСТ 38и

ГЛ.ИНЖ.М. ПАНКОВ
РАЗРАБОТ БАЗАНОВА
ВЗАМ.ИНВ.№
ПОДПИСЬ И ДАТА
ИНВ.№ ПОДЛ.

17432-08 30

Марка изделия по проекту	Габариты мм			Масса т	Кол-во шт. планировочное решение основное-I	Развернутая марка изделия	Альбом рабочих чертежей		
	ℓ	h	в				Серия /ГОСТ/	Выпуск /раздел/	№ листа
Внутренние стеновые блоки и перемычки									
ФС6	2380	580	600	1.96	8	ФБС24.6.6-Т	13579-78	—	—
ФС6-12	1180	580	600	0.96	4	ФБС12.6.6-Т	13579-78	—	—
ФС6-9	880	580	600	0.70	8	ФБС9.6.6-Т	13579-78	—	—
ФСН6	1180	280	600	0.46	8	ФБС12.6.3-Т	13579-78	—	—
ФСЧ	2380	580	400	1.30	136	ФБС24.4.6-Т	13579-78	—	—
ФСЧ-12	1180	580	400	0.64	224	ФБС12.4.6-Т	13579-78	—	—
ФСЧ-9	880	580	400	0.47	357	ФБС9.4.6-Т	13579-78	—	—
ФСН4	1180	280	400	0.31	30	ФБС12.4.3-Т	13579-78	—	—
ФБВ-9	880	580	400	0.39	60	ФББ9.4.6-Т	13579-78	—	—
БУ-27	2720	220	380	0.570	6	2ПР12-27.38.22У	1.138-10	2	35
БУ-15	1550	220	120	0.100	54	1ПР38-15.12.22У	1.138-10	1	29.31
Перекрытие									
ПКВ-63.18а	6280	1790	220	3.400	6	ПКВ-63.18а	1.141-1	58	55,57
ПКВ-63.15а	6280	1490	220	2.975	44	ПКВ-63.15а	1.141-1	58	97-99
ПКВ-63.12а	6280	1190	220	2.250	74	ПКВ-63.12а	1.141-1	58	127-129
ПКВ-63.10а	6280	990	220	1.850	6	ПКВ-63.10а	1.141-1	58	161
ПТ63-15СТА-1	6280	1490	220	3.300	22	ПТ63-15СТА-1	81	Ч.10 Р. 10.1-2	5
ПТ63-15СТА-А	6280	1490	220	3.150	10	ПТ63-15СТА-А	81	Ч.10 Р. 10.1-86	111-114
ПТ36-15а	3580	1490	220	1.745	6	ПТ36-15а	1.141-1	9	9,10
ПТ35-12а	3540	1190	220	1.347	5	ПТ35-12а	81	Ч.10 Р. 10.1-86	37
ПТ35-15а	3540	1490	220	1.772	6	ПТ35-15а	81	Ч.10 Р. 10.1-86	36
ПТ31-15а	3080	1490	220	0.614	10	ПТ31-15а	81	Ч.10 Р. 10.1-86	39
ПТ31-12а	3080	1190	220	0.466	12	ПТ31-12а	81	Ч.10 Р. 10.1-86	40
ПТ31-15СТА-1	3080	1490	220	0.655	2	ПТ31-15СТА-1	81	Ч.10 Р. 10.1-86	51
Лестницы и входы									
ПКЧ-63.15а	6280	1490	220	2.975	12	ПКЧ-63.15а	1.141-1	58	116.118
ПКВ-24.15а	2380	1490	220	1.190	6	ПКВ-24.15а	1.141-1	17	14,5,6
ЛПР-25-18К	2500	320	1820	1.500	1	ЛПР 25-18К	1.152-3	2	9
ЛС15	1500	148	330	0.168	30	ЛС15	1.155-1	1	21
ЛС11	1050	190	380	0.113	12	ЛС11	1.155-1	1	18
ЛС11К	1050	190	290	0.083	2	ЛС11К	—//—	1	36
ЛС11Н	1050	124	310	0.06	2	ЛС11Н	—//—	1	54
С-1	900	70	500	0.075	6	С-1	81	Ч.10 Р. 10.9-5/82	74
ФС24	2380	580	400	1.30	20	ФБС24.4.6-Т	13579-78	—	—
ФСЧ-12	1180	580	400	0.64	18	ФБС12.4.6-Т	13579-78	—	—
ФСЧ-9	880	580	400	0.47	4	ФБС9.4.6-Т	13579-78	—	—
ФСН4	1180	280	400	0.31	32	ФБС12.4.3-Т	13579-78	—	—

Привязан

Инв.№

Разработ. Базанова

Внесены изменения
01.12.82 ГАП /Пацкин/.

ЦНИИЭП жилища г. Москва				Спецификация бетонных и железобетонных изделий	113-81-3/1.2 · Ч.01 . Р.01-1	Лист 39
	ГАП	Пацкин				
	ГИП	Пхор				
	Проверил	Пхор				

17432-08 40

Марка изделия	Габариты мм l	h	b	Масса т	Кол-во шт. планировочное решение — основное	Развернутая марка изделия	Альбом рабочих чертежей: Серия /ГОСТ/	Выпуск /раздел/	№ листа
Шахта лифта									
ШЛ 2-1	1780	1400	1930	2.550	6	ШЛ 32-14	1.189-6	3	8,9,10,11
Т-1	250	890	250	0.140	12	Т-32	1.189-6	3	18
Шахта лифта из плоских панелей ПШЛ32-14-1	1780	1400	100	0.623	6	ПШЛ32-14-1	81	Ч.10 Р.10.9-6	52
ПШЛ32-14-2л	1820	1400	100	0.638	6	ПШЛ32-14-2л	81	—"—	52
ПШЛ32-14-2п	1820	1400	100	0.638	6	ПШЛ32-14-2п	81	Ч.10 Р.10.9-6	52
ПШЛ32-14-3	1560	1400	100	0.545	6	ПШЛ32-14-3	81	Ч.10 Р.10.9-6	52
Т-1	250	890	250	0.140	12	Т-32	1.189-6	3	18
Плиты балконов и лоджий									
ПБ27-5п	2690	1240	150/80	1.001	7	ПБ27-5п	81	Ч.10 Р.10.1-6	21
ПБ27-5л	2690	1240	150/80	1.001	7	ПБ27-5л	81	Ч.10 Р.10.1-6	20
ПБ24-5	2380	1240	150	0.863	1	ПБ24-5	1.137-9	1	9
ПЛ27-10л	2680	990	220	1.075	1	ПЛ27-10л	81	Ч.10 Р.10.1-6	12,13
ПЛ27-10п	2680	990	220	1.075	1	ПЛ27-10п	81	Ч.10 Р.10.1-6	12,13
ПЛ57-10	5680	990	220	2.074	4	ПЛ57-10	81	Ч.10 Р.10.1-6	7,8
ПБ33-5	3290	1240	150/80	1.280	2	ПБ33-5	1.137-3	1	13

Привязан

Инв.№

Внесены изменения
01.12.82 ГАП /Пацкин/

ЦНИИЭП жилища г. Москва

ГАП	Пацкин	
ГИП	Пхор	
Проверил	Пхор	

Спецификация бетонных и железобетонных изделий

113-81-3/1.2 Ч.01 Р.01-1

Лист 40и

Инв.№подл. | Подпись и дата | Взам.инв.№ | Разработал Базанова | Гл.инж.м. Панков

17432-08 41

Назначение /наименование/ изделия	Марка изделия	Масса кг	Кол-во шт. планировочное решение основное-I	Альбом рабочих чертежей: Часть раздел	Альбом рабочих чертежей: № листа
Сетки	С-1	4.42	56	Ч.10. Р. 10.9-5/82	54
	С-1А	4.34	28	—— // ——	54
	С-2	3.80	28	—— // ——	54
	С-3	2.38	28	—— // ——	54
	С-6	9.38	82	—— / ——	54
	С-8	4.24	28	—— / ——	54
	С-9	3.35	206	Ч.10. Р.10.9-6	59
	С-9А	3.28	40	—— // ——	59
	С-13	1.73	20	Ч.10. Р.10.9-5/82	55
	С-14	9.05	24	Ч.9. Р.9.1-4	7
	С-15	2.61	46	Ч.10. Р.10.9-5/82	55
	С-19	1.26	80	Ч.10. Р.10.9-6	59
	С-20	0.97	24	—— // ——	59
	С-21	5.54	48	—— // ——	59
	С-21А	5.50	36	—— // ——	59
Отдельные элементы	8АIII ℓ=2000	0.79	48	Ч.9. Р.9.1-4	7
	8АI ℓ=1500	0.57	72	Ч.10 Р.10.9-6	59
	∠200×125×14 ℓ=1500	51.6	120	Ч.01 Р.01-1	—
	К-1	10.0	12	Ч.9 Р.9.1-4	6
	1/2 К-1	5.0	4	—— // ——	—//—
Анкера	АМ-16	0.67	82	Ч.10 Р.10.9-5/82	56
	АМ-18	0.53	18	—— // ——	—//—
	АМ-21	0.89	44	—— // ——	—//—
	АМ-20	1.07	82	—— // ——	—//—
	АМ-22	1.02	44	—— // ——	57
	АМ-35	2.27	51	Ч.10 Р.10.9-5/82	57
	IN12 ℓ=2540	29.20	6	Ч.9. Р.9.2-4/82	—
Металлические решетки	МР	12.71	6	ИИ03-03А.71-64	15

Назначение /наименов./ изделия	Марка изделия	Габариты мм: ℓ	h	b	Кол-во шт. планировочное решение основное-I	ГОСТ МРТУ	Альбом рабочих чертежей: Серия	Выпуск /раздел/	№ листа
Окна цоколя	ОБП-2	554	454	74	39	—	81	Ч.10 Р.10.3-1	5
Двери	ДС18-8	886	1888	94	2	—	1.135-1	Альбом II	13

Внесены изменения
01.12.82 ГАП [подпись] /Пацкин/

Разработал Базанова [подпись]

Привязан

Инв. №

gost.e-ecolog.ru

ЦНИИЭП жилища г. Москва	ГАП	Пацкин	[подпись]	Спецификация металлических и деревянных изделий	113-81-3/1.2 Ч.01. Р.01-1
	ГИП	ПХОР	[подпись]		Лист 41и
	Проверил	ПХОР	[подпись]		

17432-08 (42)