ТИПОВОЙ ПРОЕКТ
813-2-22.86

КАРТОФЕЛЕХРАНИЛИЩЕ (С ОХЛАЖДЕНИЕМ) ИЗ ЛЕГКИХ МЕТАЛЛИЧЕСКИХ КОНСТРУКЦИЙ ВМЕСТИМОСТЬЮ 3000 ТОНН ЕДИНОВРЕМЕННОГО ХРАНЕНИЯ

АЛЬБОМ IV

СТРОИТЕЛЬНЫЕ ИЗДЕЛИЯ

21146-04

gost.e-ecolog.ru

ТИПОВОЙ ПРОЕКТ
813-2-22.86

КАРТОФЕЛЕХРАНИЛИЩЕ (С ОХЛАЖДЕНИЕМ) ИЗ ЛЕГКИХ МЕТАЛЛИЧЕСКИХ КОНСТРУКЦИЙ ВМЕСТИМОСТЬЮ 3000 ТОНН ЕДИНОВРЕМЕННОГО ХРАНЕНИЯ

АЛЬБОМ IV
СОСТАВ ПРОЕКТА:

Альбом I	Общая пояснительная записка. Схема генплана. Технология производства. Холодоснабжение. Автоматизация технологических процессов. Электроснабжение, электроосвещение и силовое электрооборудование. Связь и сигнализация.
Альбом II	Архитектурные решения. Конструкции железобетонные.
Альбом III	Конструкции металлические.
Альбом IV	Строительные изделия.
Альбом V	Отопление и вентиляция. Кондиционирование воздуха. Внутренние водопровод и канализация.
Альбом VI	Задание заводу-изготовителю на щиты управления.
Альбом VII	Спецификация оборудования.
Альбом VIII	Сметы.
Альбом IX	Ведомости потребности в материалах. Примененный типовой проект № 813-2-11.83 „Нестандартизированное оборудование".

РАЗРАБОТАН:

ПРОЕКТНЫМ ИНСТИТУТОМ №2 ГОССТРОЯ СССР

ГЛАВНЫЙ ИНЖЕНЕР ИНСТИТУТА В.П. ИНОХИН

ГЛАВНЫЙ ИНЖЕНЕР ПРОЕКТА О.С. ЛЮБАВИН

УТВЕРЖДЕН:

Министерством плодоовощного хозяйства СССР

ПРОТОКОЛ №2 от 27-09-85 ВВЕДЕН В ДЕЙСТВИЕ

ГИПРОНИСЕЛЬПРОМОМ ПРИКАЗ № 133 от 14.11.85

Альбом IV

Типовой проект

Формат	Обозначение	Наименование	Страница
А4	-КЖ.И.ТУ1	Технические условия на	2
		изготовление железобетонных	
		конструкций.	
А4	ТУ2	Технические условия на	3
		изготовление арматурных	
		закладных и соединительных	
		изделий.	
А4	ТУ3	Технические условия на	3
		изготовление деревянных	
		изделий	
А4	-КЖ.И.1	Плита перекрытия П1	4
А4	2	Кольцо стеновое КЦ-20-9а	4
А4	3	Решетка стальная РС1	5
А4	4	Шибер Ш1	5
А3	5	Рама металлическая (РМ1, РМ2)	6
А3	6	Щит металлический (ЩМ1...ЩМ5)	7
А4	7	Изделие закладное МН1	8
А4	8	Изделие закладное МН2	8
А3	9	Изделие закладное МН3	9
А3	10	Сетка арматурная (С1, С2)	10
А3	11	Сетка арматурная (С3...С12)	11
А4	11СБ	Сетка арматурная (С3...С12). Сбо-	
		рочный чертеж.	12
А4	1.1	Сетка арматурная С13.	12
А3	12	Щит деревянный (ЩД1...ЩД4).	13
А4	13	Щит деревянный ЩД5.	14
А4	14	Щит деревянный ЩД6.	14

Инв. № подл. | Подпись и дата | Взам. инв. №

1. Сборную железобетонную плиту перекрытия П1 изготавливать в соответствии с техническими требованиями по ГОСТ 13015.0-83 „Конструкции и изделия бетонные и железобетонные сборные. Общие технические требования".

2. Плиту перекрытия П1 изготавливать в опалубке плит перекрытия серии 3.006.1-2/82.

3. Марка бетона по морозостойкости МРЗ50.

4. Материал арматурной стали класса А III марка 35ГС по ГОСТ 380-71* и ГОСТ 5781-82*.

Инв. № подл. | Подпись и дата | Взам. инв. №

Нач. отд.	Аронов	
Н. контр.	Иванов	
Гл. конс.	Иванов	
Гл. спец.	Баранов	
Рук. гр.	Маслов	
Ст. инж.	Пауков	
Инж.	Тюменцева	
Пров.	Пауков	

813-2-22.86 -КЖ.И.ТУ1

Технические условия на изготовление железобетонных изделий.

Стадия	Лист	Листов
Р	1	3

Проектный институт № 2

21146-04 3 Копировал: Формат А4

1. Материал проката приведен на листах изделий.
2. Материал арматурной стали: горячекатанная арматурная сталь класса AI-марка ВСт3кп2 класса AIII-марка 35ГС по ГОСТ 380-71*и ГОСТ5781-82.
3. Арматурные сетки изготавливать при помощи контактной точечной сварки по ГОСТ 14098-68.
4. Сварку производить в соответствии с ГОСТ19292-73, ГОСТ5264-80, СН393-78, СНиП В.03.01-84. Дуговую электросварку выполнять электродом типа Э-42.
5. Закладные и соединительные изделия защитить цинковым покрытием толщиной 60мкм, арматурные сетки С1...С12 защитить цинковым покрытием толщиной 120мкм, согласно указаниям СНиП II-28-73* п. 3.20.

Нач.отд	Аронов		-КЖ.И. ТУ2		
Н.контр	Иванов				
Гл.конс	Иванов				
Гл.спец	Баранов				
Рук.гр.	Маслов		Технические условия на изготовление арматурных, закладных и соединительных изделий.	Стадия: Р	Лист: 2	Листов: 3
Ст.инж	Пауков					
Инж.	Тюменцева			Проектный институт №2		
Провер	Пауков					

Инв.№ подл. | Подпись и дата | Взам.инв.№

Копировал: [illegible] Формат А4

1. Деревянные изделия изготавливать из строганой древесины хвойных пород, 2 сорта по ГОСТ 8486-66* 24454-80 максимальной влажности 20% с λ=500кг/м^3.
2. Биозащиту изделий произвести препаратом ББ-11 по ГОСТ 23787.6-79 в соответствии с требованиями „Руководства по обеспечению долговечности деревянных клееных конструкций при воздействии на них микроклимата зданий различного назначения и атмосферных факторов" п.п. 3.46, 3.47, 3, 48.м. Стройиздат 1981г.
3. Огнезащитную обработку изделий выполнить путем глубокой пропитки антипиренами по СНиП III-19-76 ч. III гл. 19.
4. Все соединения деревянных изделий-гвоздевые.

Нач.отд	Аронов		813-2-22.86 -КЖ.И. ТУ3		
Н.контр	Иванов				
Гл.конст	Иванов				
Гл.спец	Баранов		Технические условия на изготовление деревянных конструкций.	Стадия: Р	Лист: 3	Листов: 3
Рук.гр.	Маслов					
Ст.инж	Пауков			Проектный институт №2		
Инж.	Тюменцева					
Провер	Пауков					

Инв.№ подл. | Подпись и дата | Взам.инв.№

Копировал: [illegible] Формат А4

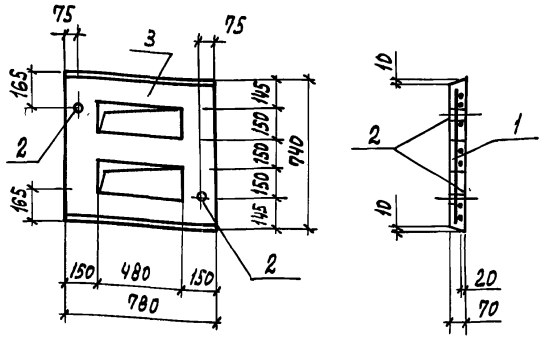

Формат	Зона	Поз.	Обозначение	Наименование	Кол.	Примечание
				Документация		
А4			-КЖ. И. ТУ1	Технические условия на изготовление железобетонных изделий		
				Сборочные единицы		
А4		1	-КЖ. И. 1.1	Сетка арматурная С13	1	
				Деталь		
Б4		2	1.2	Труба ф45х2,5 ГОСТ 8732-78*	2	0,25 кг
				Материал		
		3		Бетон М200	0,03	м³

Ведомость расхода стали на элемент, кг

Марка элемента	Изделия арматурные, арматура класса AI, ГОСТ 5781-82, 10	Итого	Изделия закладные, прокат марки ВСт3 кп2, ГОСТ 380-71*, Итого	Всего
П1	5,52	5,52	0,5	6,02

Нач. отд.	Аронов		-КЖ. И. 1
Н. контр.	Иванов		
Гл. конст.	Иванов		Плита перекрытия П1
Гл. спец.	Баранов		Стадия: Р; Масса: 80,0; Масштаб: 1:20
Рук. гр.	Маслов		Лист; Листов 1
Ст. инж.	Пауков		Проектный институт №2
Инж.	Тюменцева		
Провер.	Пауков		

Инв. № подл. | Подпись и дата | Взам. инв. №

Копировал: Формат А4

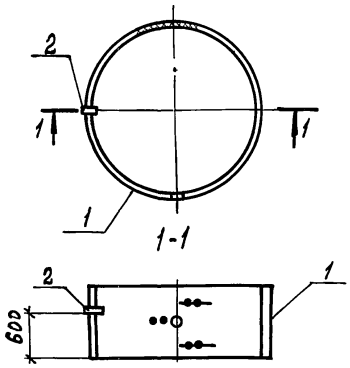

Формат	Зона	Поз.	Обозначение	Наименование	Кол.	Примечание
				Документация		
А4			3.900-3 в.7 ч. I	Технические условия на изготовление железобетонных изделий		
				Сборочные единицы		
Б4		1	3.900-3 в.7 ч. I	Кольцо стеновое КЦ-20-9	1	1470 кг
Б4		2	3.901-5	Сальник набивной Ду100; Р=200	1	6,2 кг

Остальное смотри серию 3.900-3 в.7 ч. I

Нач. отд.	Аронов		813-2-22.86 -КЖ. И. 2
Н. контр.	Иванов		
Гл. конст.	Иванов		Кольцо стеновое КЦ-20-9а
Гл. спец.	Баранов		Стадия: Р; Масса: 1476,2; Масштаб: 1:20
Рук. гр.	Маслов		Лист; Листов 1
Ст. инж.	Пауков		Проектный институт №2
Инж.	Тюменцева		
Провер.	Пауков		

Инв. № подл. | Подпись и дата | Взам. инв. №

Копировал: Графская 21146-04 5 Формат А4

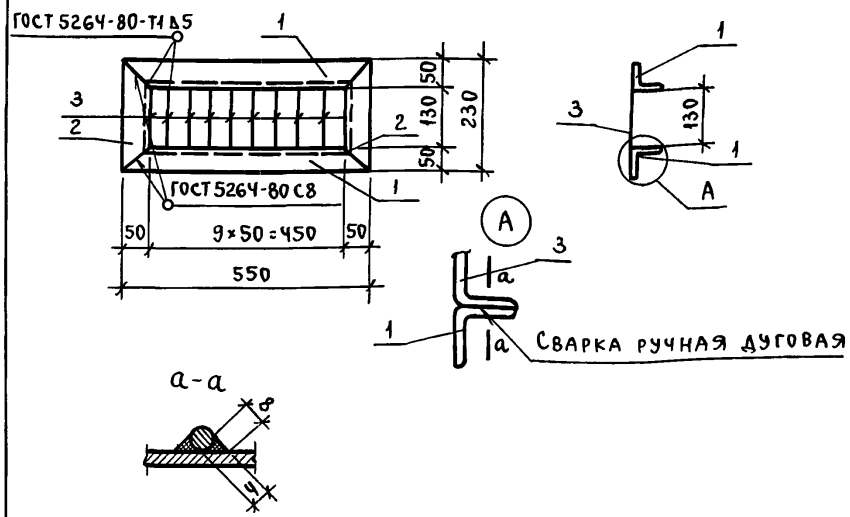

Формат	Зона	Поз.	Обозначение	Наименование	Кол.	Примечание
				Документация		
А4			- КЖ.И. ТУ2	Технические условия на изготовление арматурных, закладных и соединительных изделий		
				Детали		
Б4		1	- КЖ.И. 3.1	Уголок $\frac{Б\ 50\times50\times5\ ГОСТ\ 8509-72^*}{ВСт3кп2\ ГОСТ\ 535-79^*}$ ℓ=550	2	2,08 кг
Б4		2	3.2	ℓ=230	2	0,87 кг
Б4		3	3.3	6АI ГОСТ 5781-82* ℓ=250	8	0,04 кг

Нач.отд.	Аронов	Подп.	
Н.контр.	Иванов	"	
Гл.конст.	Иванов	"	
Гл.спец.	Баранов	"	
Рук.гр.	Маслов	"	
Ст.инж.	Пауков	"	
Инж.	Тюменцева	"	
Пров.	Пауков	"	

- КЖ.И.3

Решетка стальная РС1

Стадия	Масса	Масштаб
Р	6,22	1:10

Лист | Листов 1

ПРОЕКТНЫЙ ИНСТИТУТ №2

Взам. инв. № | Подп. и дата | Инв. № подл.

Пров. [signature] 3.04.87 Коп. [signature]

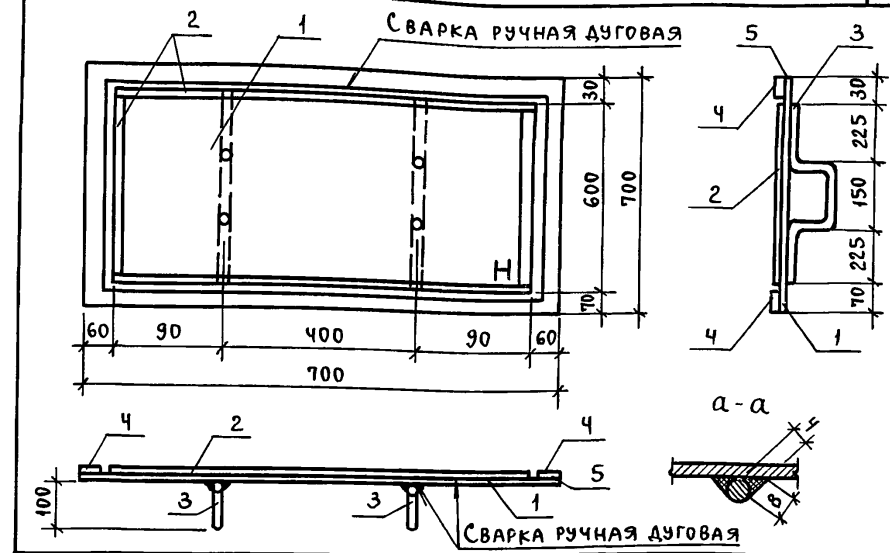

Формат	Зона	Поз.	Обозначение	Наименование	Кол.	Примечание
				Документация		
А4			- КЖ.И. ТУ2	Технические условия на изготовление арматурных закладных и соединительных изделий		
				Детали		
Б.Ч.		1	- КЖ.И. 4.1	Лист $\frac{Б2\ 4\times700\ ГОСТ\ 19903-74^*}{ВСт3кп2\ ГОСТ\ 14637-79}$ ℓ=700	1	15,39 кг
Б.Ч.		2	4.2	Ф10АI ГОСТ 5781-82* ℓ=2280	1	1,41 кг
Б.Ч.		3	4.3	ℓ=800	2	0,49 кг
				Материалы		
		4	4.4	Прокладка из пенорезины 47-В4 02202 ТУ38.10616-81	2,8	п.м.
		5	4.5	Клей НБ8-2 ТУ38-30340-80	0,3	кг

Нач.отд.	Аронов	Подп.	
Н.контр.	Иванов	"	
Гл.конст.	Иванов	"	
Гл.спец.	Баранов	"	
Рук.гр.	Маслов	"	
Ст.инж.	Пауков	"	
Инж.	Тюменцева	"	
Пров.	Пауков	"	

813-2-22.86 - КЖ.И.4

Шибер Ш1

Стадия	Масса	Масштаб
Р	18,1	1:10

Лист | Листов 1

ПРОЕКТНЫЙ ИНСТИТУТ №2

21146-04 6

Альбом IV

Типовой проект

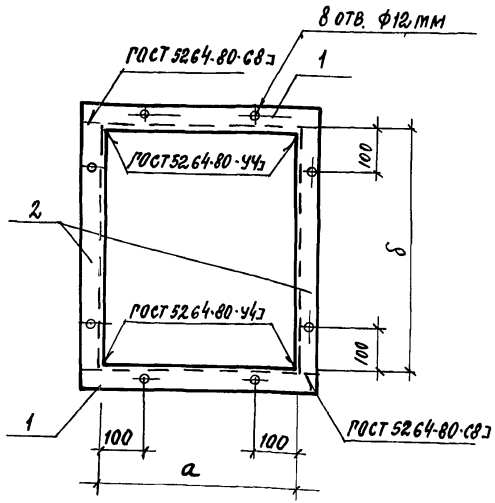

Поз. 1

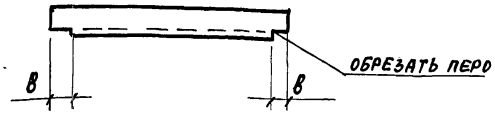

Формат	Зона	Поз.	Обозначение	Наименование	Кол.	Примечание
				Документация		
А4			-КЖ.И.ТУ2	Технические условия на изготовление арматурных, закладных и соединительных изделий		
				Детали		
			-КЖ.И.5 (РМ1)			
Б4		1	5.1	Уголок 650х50х5 ГОСТ 8509-72* / Вст3кп2 ГОСТ 535-79* ℓ=905	2	3.4кг
Б4		2	5.2	ℓ=1015	2	3.83кг
			-КЖ.И.5-01 (РМ2)			
Б4		1	5.3	Уголок Б63х63х5 ГОСТ 8509-72* / Вст3кп2 ГОСТ 535-79* ℓ=630	2	3.03кг
Б4		2	5.4	ℓ=1265	2	6.1кг

Обозначение	Марка	Размеры, мм a	δ	в	Масса, кг
-КЖ.И.5	РМ1	805	1005	50	14.5
-01	РМ2	505	1255	65	18.3

Нач.отд.	Аронов	
Н.контр.	Иванов	
Гл.конст.	Иванов	
Гл.спец.	Баранов	
Рук.гр.	Маслов	
Ст.инж.	Пауков	
Инж.	Косов	
Провер.	Пауков	

813-2-22.86 -КЖ.И.5

Рама металлическая (РМ1, РМ2).

Стадия	Масса	Масштаб
Р	См. табл.	—
Лист	Листов 1	

Проектный институт №2

Копировал: 21146-04 7 Формат А3

Инв.№подл. | Подпись и дата | Взамен инв.№

Альбом IV

Типовой проект

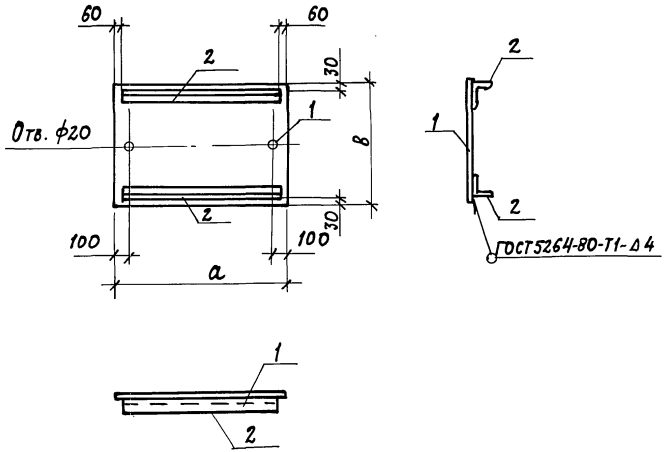

Обозначение	Марка	Размеры мм а	Размеры мм в	Масса кг
КЖ.И.6	ЩМ1	700	500	21,82
-01	ЩМ2	700	450	20,07
-02	ЩМ3	700	400	18,32
-03	ЩМ4	610	400	15,9
-04	ЩМ5	530	340	12,1

Формат	Зона	Поз.	Обозначение	Наименование	Кол.	Примечание
				Документация		
А4			-КЖ.И.ТУ2	Технические условия на изготовление арматурных, закладных и соединительных изделий		
				Детали		
				-КЖ.И.6 (ЩМ1)		
Б4		1	6,1	Лист ромб. 0-ПН-6,0х700х500 В ст3кп ГОСТ 8568-77*	1	17,5 кг
Б4		2	6,2	Уголок 650х50х5 ГОСТ 8509-72* В ст3кп2 ГОСТ 535-79* ℓ=580	2	2,16 кг
				-КЖ.И.6-01 (ЩМ2)		
Б4		1	6,3	Лист ромб. 0-ПН-6,0х700х450 В ст3кп ГОСТ 8568-77*	1	15,75 кг
Б4		2	6,2	Уголок 650х50х5 ГОСТ 8509-72* В ст3кп2 ГОСТ 535-79* ℓ=580	2	2,16 кг
				-КЖ.И.6-02 (ЩМ3)		
Б4		1	6,4	Лист ромб. 0-ПН-6,0х700х400 В ст3кп ГОСТ 8568-77*	1	14,0 кг
Б4		2	6,2	Уголок 650х50х5 ГОСТ 8509-72* В ст3кп2 ГОСТ 535-79* ℓ=580	2	2,16 кг
				-КЖ.И.6-03 (ЩМ4)		
Б4		1	6,5	Лист ромб. 0-ПН-6,0х610х400 В ст3кп ГОСТ 8568-77*	1	12,2 кг
Б4		2	6,6	Уголок 550х50х5 ГОСТ 8509-72* В ст3кп2 ГОСТ 535-79* ℓ=490		1,85 кг
				-КЖ.И.6-04 (ЩМ5)		
Б4		1	6,7	Лист ромб. 0-ПН-6,0х530х340 В ст3кп ГОСТ 8568-77*	1	9,0 кг
Б4		2	6,8	Уголок 650х50х5 ГОСТ 8509-72* В ст3кп2 ГОСТ 535-79* ℓ=410	2	1,55 кг

Нач. отд.	Аронов	
Н. контр.	Иванов	
Гл. конст.	Иванов	
Гл. спец.	Баранов	
Рук. гр.	Маслов	
Ст. инж.	Пяуков	
Инженер	Тюменцева	
Провер	Пяуков	

813-2-22.86 -КЖ.И.6

Щит металлический (ЩМ1... ЩМ5).

Стадия	Масса	Масштаб
Р	см. табл.	
Лист	Листов 1	

Проектный институт №2

Инв. № подл. | Подпись и дата | Взам. инв. №

Копировал: Ю_ 21146-04 8 Формат А3

Альбом IV

Типовой проект

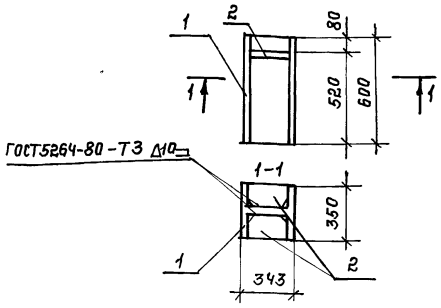

Формат	Зона	Поз.	Обозначение	Наименование	Кол.	Примечание
				Документация		
А4			-КЖ.И.ТУ2	Технические условия на изготовление арматурных, закладных и соединительных изделий		
				Детали		
Б4	1		-КЖ.И.7.1	Двутавр 35К1 ГОСТ26020-83 ВСт3сп5 ГОСТ535-79*	1	64,8 кг
Б4	2		7,2	Полоса 610х10 ГОСТ103-76* ВСт3кп2 ГОСТ535-79*	2	4,2 кг

Взамен инв.№

Подпись и дата

Инв.№ подл.

Нач.отд	Яронов	-КЖ.И.7	
Н.контр.	Иванов		
Гл.конст.	Иванов		
Гл.спец.	Баранов	Изделие закладное МН1.	Стадия: Р; Масса: 73,2; Масштаб: 1:20
Рук.гр.	Маслов		Лист; Листов: 1
Вед.инж.	Доброходов		Проектный институт №2
Чертеж	Мигунова		
Провер.	Доброходов		

Формат А4

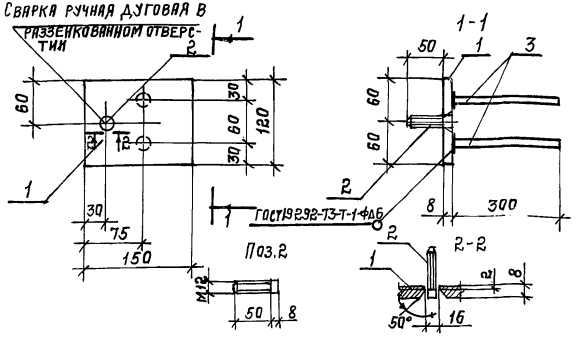

Формат	Зона	Поз.	Обозначение	Наименование	Кол.	Примечание
				Документация		
А4			-КЖ.И.ТУ2	Технические условия на изготовление арматурных, закладных и соединительных изделий		
				Детали		
Б4	1		-КЖ.И.8.1	Полоса 68х120 ГОСТ103-76* Р-150 ВСт3кп2 ГОСТ535-79*	1	1,13 кг
Б4	2		8,2	Ф12 AI ГОСТ5781-82* l=58	1	0,05 кг
Б4	3		8,3	Ф12 AIII ГОСТ5781-82* l=300	2	0,27 кг

Взам. инв.№

Подпись и дата

Инв.№ подл.

Нач.отд	Яронов	813-2-22.86 -КЖ.И.8	
Н.контр.	Иванов		
Гл.конст.	Иванов		
Гл.спец.	Баранов	Изделие закладное МН2.	Стадия: Р; Масса: 1,72; Масштаб: 1:20
Рук.гр.	Маслов		Лист; Листов: 1
Ст.инж.	Паулов		Проектный институт №2
Чертеж	Мигунова		
Провер.	Паулов		

Альбом IV

Типовой проект

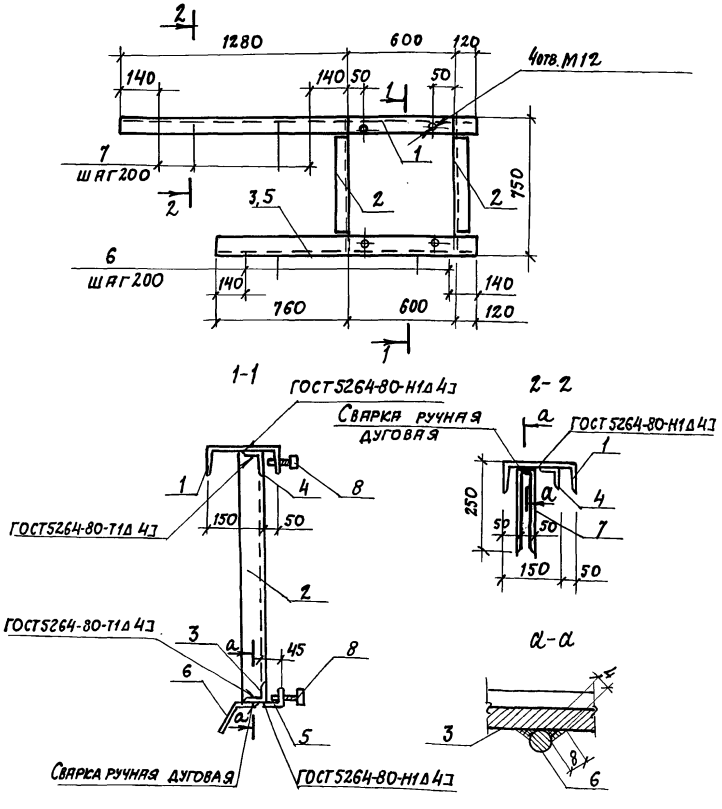

Формат	Зона	Поз.	Обозначение	Наименование	Кол.	Примечание
				Документация		
А4			- КЖ.И.ГУ2	Технические условия на изготовление арматурных, закладных и соединительных изделий		
				Детали		
Б4		1	- КЖ.И. 9.1	Швеллер 20ГОСТ8240-72* / В Ст3пс6ГОСТ535-79* ℓ=2000	1	36,8кг
Б4		2	9.2	Уголок Б-70×70×5ГОСТ8509-72* / В Ст3кп2ГОСТ535-79* ℓ=730	2	3,93кг
Б4		3	9.3	ℓ=1480	1	7,91кг
Б4		4	9.4	ℓ=1900	1	10,22кг
Б4		5	9.5	Уголок Б-36×56×5ГОСТ8510-72* / В Ст3кп2ГОСТ535-79* ℓ=1480	1	4,13кг
Б4		6	9.6	8АIIIГОСТ5781-82* ℓ=250	7	0,10кг
Б4		7	9.7	ℓ=550	6	0,22кг
				Стандартные изделия		
		8		Болт М12×80ГОСТ7798-70*	4	0,09кг

Нач. отд.	Аронов	
Н. контр.	Иванов	
Гл. конст.	Иванов	
Гл. спец.	Баранов	
Рук. гр.	Маслов	
Ст. инж.	Пауков	
Чертеж.	Мигунова	
Провер.	Пауков	

813-2-22.86 -КЖ.И. 9

Изделие закладное МН3

Стадия	Масса	Масштаб
Р	69,4	1:20
Лист	Листов 1	

Проектный институт N2

Инв. № подл. | Подпись и дата | Взамен инв. №

Копировал: Д-21146-04 10 Формат А3

Альбом IУ

Типовой проект

Развертка.

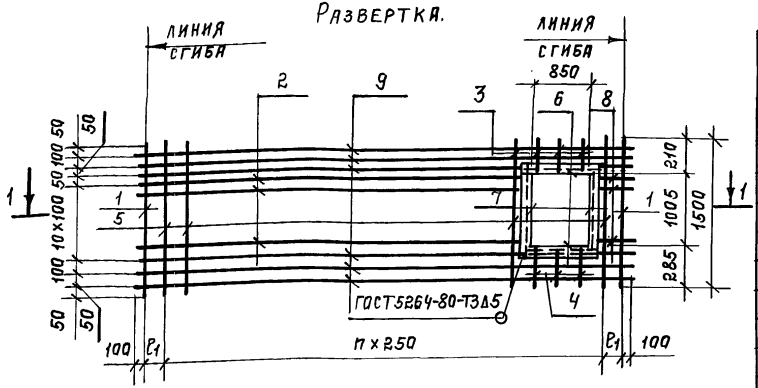

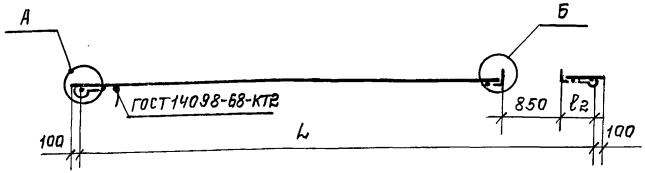

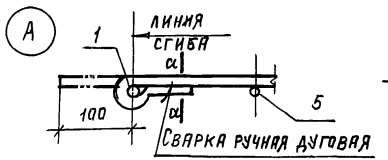

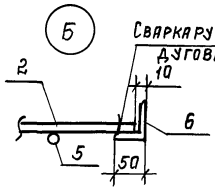

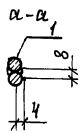

Обозначение	Марка	Размеры в мм. L	n	ℓ1	ℓ2	Масса кг
КЖ.И.10	С1	5600	21	175	325	54,4
-01	С2	5520	21	135	245	53,7

Формат	Зона	Поз.	Обозначение	Наименование	Кол	Примечание
				Документация		
А4			-КЖ.И. ТУ2	Технические условия на изготовление арматурных, закладных и соединительных изделий		
				Детали		
Б4		1	-КЖ.И. 10,1	8 АIГОСТ 5781-82* ℓ=1500	2	0,6 кг
Б4		2	10,2	ℓ=4515	9	1,8 кг
Б4		3	10,3	4 ВIГОСТ 6727-80 ℓ=200	3	0,04 кг
Б4		4	10,4	ℓ=275	3	0,06 кг
Б4		5	10,5	ℓ=1500	19	0,3 кг
Б4		6	10,6	уголок 650×50×5 ГОСТ 8509-72* ℓ=950 Вст3кп2 ГОСТ 535-79*	2	3,6 кг
Б4		7	10,7	ℓ=1005	2	3,77 кг
				Переменные данные для исполнений		
				-КЖ.И.10 (С1).		
Б4		8	10,8	8 АIГОСТ 5781-82* ℓ=415	10	0,2 кг
Б4		9	10,9	ℓ=5800	6	2,3 кг
				-КЖ.И.10-01 (С2)		
Б4		8	10,10	8 АIГОСТ 5781-82* ℓ=339	10	0,15 кг
Б4		9	10,11	ℓ=5720	6	2,26 кг

Нач.отд.	Аронов	
Н.контр.	Иванов	
Гл.конст.	Иванов	
Гл.спец.	Баранов	
Рук.гр.	Маслов	
Инжен.	Косов	
Инжен.	Андропова	
Провер.	Косов	

813-2-22.86 -КЖ.И.10

Сетка арматурная (С1, С2).

Стадия	Масса	Масштаб
Р	См. табл.	
Лист	Листов 1	

Проектный институт N2

21146-04 11 Копировал: Желез. Формат А3

Инв.№ подл. | Подпись и дата | Взам.инв.№

Альбом IV

Типовой проект

Формат	Зона	Поз.	Обозначение	Наименование	Кол.	Примечание
				Документация		
А4			- КЖ.И ТУ2	Технические условия на изготовление арматурных закладных и соединительных изделий		
			- КЖ.И.11 СБ	Сборочный чертеж		л.1
				Детали		
			- КЖ.И.11 (С3)			
Б4		1	11,1	8АIгост5781-82* ℓ=6040	12	2,4 кг
Б4		2	11,2	ℓ=1200	2	0,47кг
Б4		3	11,3	4ВIгост6727-80 ℓ=1200	23	0,12 кг
			- КЖ.И.11-01 (С4)			
Б4		1	11,4	6АIгост5781-82* ℓ=6040	16	1,34 кг
Б4		2	11,5	ℓ=1600	2	0,36 кг
Б4		3	11,6	4ВIгост6727-80 ℓ=1600	23	0,16кг
			- КЖ.И.11-02 (С5)			
Б4		1	10,9	8АIгост5781-82* ℓ=5800	12	2,3 кг
Б4		2	11,2	ℓ=1200	2	0,47кг
Б4		3	11,3	4ВIгост6727-80 ℓ=1200	22	0,12 кг
			- КЖ.И.11-03 (С6)			
Б4		1	11,7	6АIгост5781-82* ℓ=5800	16	1,3 кг
Б4		2	11,5	ℓ=1600	2	0,36кг
Б4		3	11,6	4ВIгост6727-80 ℓ=1600	22	0,16кг
			- КЖ.И.11-04 (С7)			
Б4		1	10,9	8АIгост5781-82* ℓ=5800	9	2,3 кг
Б4		2	11,8	ℓ=900	2	0,36
Б4		3	11,9	4ВIгост6727-80 ℓ=900	22	0,09кг
			- КЖ.И.11-05 (С8)			
Б4		1	10,11	8АIгост5781-82* ℓ=5720	12	2,26кг
Б4		2	11,2	ℓ=1200	2	0,48кг
Б4		3	11,3	4ВIгост6727-80 ℓ=1200	22	0,12кг

Формат	Зона	Поз.	Обозначение	Наименование	Кол.	Примечание
			- КЖ.И.11-06 (С9)			
Б4		1	11,10	6АIгост5781-82* ℓ=5720	16	1,27кг
Б4		2	11,5	ℓ=1600	2	0,36 кг
Б4		3	11,6	4ВIгост6727-80 ℓ=1600	22	0,16 кг
			- КЖ.И.11-07 (С10)			
Б4		1	10,11	8АIгост5781-82* ℓ=5720	9	2,26кг
Б4		2	11,8	ℓ=900	2	0,36 кг
Б4		3	11,9	4ВIгост6727-80 ℓ=900	22	0,09 кг
			- КЖ.И.11-08 (С11)			
Б4		1	11,11	8АIгост5781-82* ℓ=5640	12	1,23 кг
Б4		2	11,2	ℓ=1200	2	0,48 кг
Б4		3	11,3	4ВIгост6727-80 ℓ=1200	21	0,12 кг
			- КЖ.И.11-09 (С12)			
Б4		1	11,12	6АIгост5781-82* ℓ=5640	16	1,26 кг
Б4		2	11,5	ℓ=1600	2	0,36 кг
Б4		3	11,6	4ВIгост6727-80 ℓ=1600	21	0,16 кг

Инв.№ подл. | Подпись и дата | Взамен инв.№

Нач.отд.	Аронов	
Н.контр.	Иванов	
Гл.конс.	Иванов	
Гл.спец.	Баранов	
Рук. гр.	Маслов	
Инженер	Косов	
Инженер	Андропова	
Провер.	Косов	

813-2-22.86 -КЖ.И.11

Сетка арматурная (С3... С12)

Стадия	Лист	Листов
Р		1

Проектный институт №2

Копировал: Ф- 21146-04 12 формат А3

Альбом IV

Типовой проект

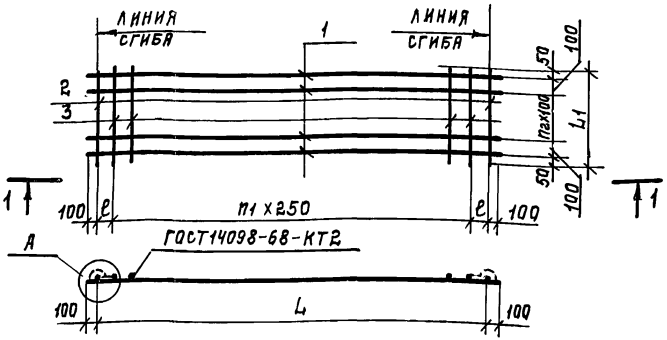

Обозначение	Марка	Размеры в мм.					Масса кг
		L	L1	n1	n2	ℓ	
-КЖ.И.11	С3	5840	1200	22	9	170	32,5
-01	С4	5840	1600	22	13	170	25,9
-02	С5	5600	1200	21	9	175	31,2
-03	С6	5600	1600	21	13	175	25,1
-04	С7	5600	900	21	6	175	23,4
-05	С8	5520	1200	21	9	135	30,72
-06	С9	5520	1600	21	13	135	24,6
-07	С10	5520	900	21	6	135	23,1
-08	С11	5440	1200	20	9	220	30,3
-09	С12	5440	1600	20	13	220	24,3

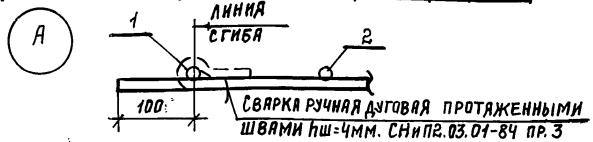

Нач.отд.	Аронов	
Н.контр.	Иванов	
Гл.конст.	Иванов	
Гл.спец.	Баранов	
Рук.гр.	Маслов	
Инж.	Косов	
Инж.	Андропова	
Провер.	Косов	

-КЖ.И.11 СБ

Сетка арматурная (С3... С12). Сборочный чертеж.

Стадия	Масса	Масштаб
Р	См. табл.	

Лист | Листов 1

Проектный институт №2

Инв.№ подл. | Подпись и дата | Взамен инв.№

Копировал: Тема. Формат А4

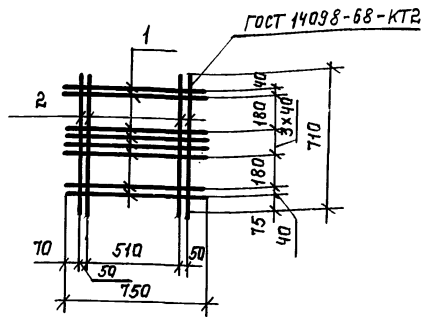

Формат	Зона	Поз.	Обозначение	Наименование	Кол.	Примечание
				Документация		
А4			-КЖ.И. ТУ2	Технические условия на изготовление арматурных, закладных и соединительных изделий.		
				Детали		
Б4		1	-КЖ.И.1.1.1	10АIII ГОСТ5781-82* ℓ=750	8	0,47 кг
Б4		2	1.1.2	ℓ=710	4	0,44 кг

Нач.отд.	Аронов	
Н.контр.	Иванов	
Гл.констр.	Иванов	
Гл.спец.	Баранов	
Рук.гр.	Маслов	
Ст.инж.	Пауков	
Инж.	Косов	
Провер.	Пауков	

813-2-22.86 -КЖ.И.1.1.

Сетка арматурная С13.

Стадия	Масса	Масштаб
Р	5,52	1:20

Лист | Листов 1

Проектный институт №2

Инв.№ подл. | Подпись и дата | Взамен инв.№

21146-04 13 Копировал: Тема. Формат А4

Альбом IV

Типовой проект

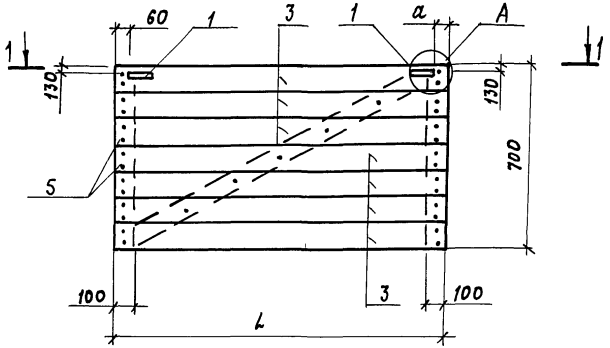

1-1

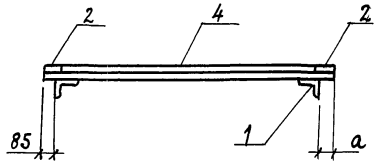

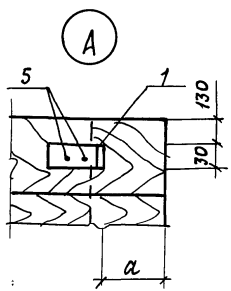

Обозначение	Марка	L мм	а мм	Масса кг
-КЭК.И.12	ЩД1	930	60	15,0
-01	ЩД2	1190	60	17,6
-02	ЩД3	1220	350	18,1
-03	ЩД4	1480	350	21,2

Формат	Зона	Поз.	Обозначение	Наименование	Кол. на испол. КЭК.И.12 —	01	02	03	Примечание
				Документация					
А4			-КЭК.И.ТУ3	Технические условия на изготовление деревянных изделий					
				Сборочные единицы					
		1	2.870-12-3. 050	Изделие соединительное МС5	2	2	2	2	0,14 кг
				Детали					
Б4		2	-КЭК.И.12.1	Доска 32х100 пост 24454-80 l=700	2	2	2	2	1,12 кг
Б4		3	12.2	l= 930	1	—	—	—	1,49 кг
Б4		3	12.3	l=1190	—	1	—	—	1,90 кг
Б4		3	12.4	l=1220	—	—	1	—	1,95 кг
Б4		3	12.5	l=1480	—	—	—	1	2,37 кг
Б4		4	12.6	l=920	1	—	—	—	1,47 кг
Б4		4	12.7	l=1150	—	1	—	—	1,84 кг
Б4		4	12.8	l=1170	—	—	1	—	1,87 кг
Б4		4	12.9	l=1410	—	—	—	1	2,26 кг
				Стандартные изделия					
		5		Гвоздь К3х80 ГОСТ 4028-63*	37	37	37	37	
					ЩД1	ЩД2	ЩД3	ЩД4	

Нач.отд.	Аронов	
Н.контр.	Иванов	
Гл.конст.	Иванов	
Гл.спец.	Барянов	
Рук.гр.	Маслов	
Инж.	Косов	
Чертеж.	Мигунова	
Провер.	Косов	

813-2-22.86 -КЭК.И.12

Щит деревянный (ЩД1... ЩД4)

Стадия	Масса	Масштаб
Р	см. табл.	
Лист	Листов 1	

Проектный институт №2

Инв. № подл. | Подпись и дата | Взамен. инв. №

Копировал: Ф-21146-04 14 Формат А3

Альбом IV

Типовой проект

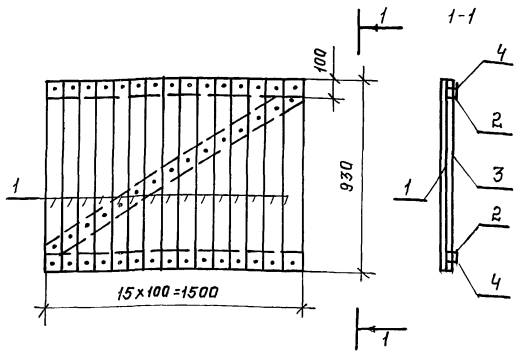

Формат	Зона	Поз.	Обозначение	Наименование	Кол	Примечание
				Документация		
А4			-КЖ.И. ТУЗ	Технические условия на изготов		
				ление деревянных изделий		
				Детали		
Б4		1	-КЖ.И. 12,2	Доска 32×100 ГОСТ 24454-80 ℓ=930	13	1,49 кг
Б4		2	-КЖИ. 13,1	Доска 25×100 ГОСТ 24454-80 ℓ=1500	2	1,86 кг
Б4		3	13,2	ℓ=1670	1	2,09 кг
				Стандартные изделия		
		4		Гвоздь К3×50 ГОСТ 4028-63*	45	

Нач.отд	Аронов	
Н.контр.	Иванов	
Гл.конст	Иванов	
Гл.спец.	Баранов	
Рук.гр.	Маслов	
Провер.	Пауков	

-КЖ.И. 13

Щит деревянный ЩД5.

Стадия	Масса	Масштаб
Р	28,16	1:20

Лист | Листов: 1

ПРОЕКТНЫЙ ИНСТИТУТ №2

Формат А4

Инв.№ подл. | Подпись и дата | Взам.инв.№

gost.e-ecolog.ru

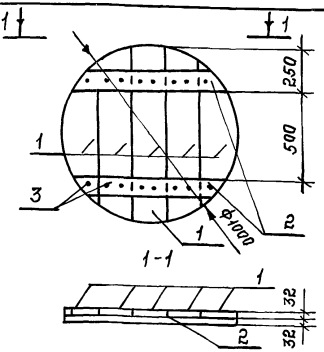

Доски поз. 2 обрезать по месту.

Формат	Зона	Поз.	Обозначение	Наименование	Кол.	Примечание
				Документация		
А4			-КЖ.И. ТУЗ	Технические условия на		
				изготовление деревянных изделий		
				Детали		
Б4		1	-КЖ.И. 14.1	Доска 32×200 ГОСТ 24454-80 ℓ=1000	5	3,2 кг
Б4		2	14.2	Доска 32×100 ГОСТ 24454-80 ℓ=900	2	1,44 кг
				Стандартные изделия		
		3		Гвоздь К3×80 ГОСТ 4028-63*	16	

Нач.отд	Аронов	
Н.контр.	Иванов	
Гл.конст	Иванов	
Гл.спец.	Баранов	
Рук.гр.	Маслов	
Ст.инж.	Пауков	
Инж.	Пименцева	
Провер.	Пауков	

813-2-22.86 -КЖ.И. 14

Щит деревянный ЩД6.

Стадия	Масса	Масштаб
Р	19,0	1:20

Лист | Листов: 1

ПРОЕКТНЫЙ ИНСТИТУТ №2

Инв.№ подл. | Подпись и дата | Взам.инв.№

21146-04 (15) Копировал: Шелеев. Формат А4

Март 19.4.86 г.