ТИПОВОЙ ПРОЕКТ
801-2-67.13.86
801-2-68.13.86

КОРОВНИК НА 180 (100) СУХОСТОЙНЫХ КОРОВ

ДЛЯ РАЙОНОВ ЗАПАДНОЙ СИБИРИ

АЛЬБОМ II

ЧЕРТЕЖИ СТРОИТЕЛЬНЫХ ИЗДЕЛИЙ

Нф 1406/02

0-34

Типовой проект 801-... альбом II

gost.e-ecolog.ru

Типовой проект
801-2-67.13.86
801-2-68.13.86

КОРОВНИК НА 180 (100) СУХОСТОЙНЫХ КОРОВ

СОСТАВ ПРОЕКТА

Альбом I Архитектурно-строительные решения.
Технология производства. Внутренние водопровод и канализация.
Отопление и вентиляция. Электрическое освещение.

Альбом II Чертежи строительных изделий.
Альбом III Спецификации оборудования.
Альбом IV Ведомости потребности в материалах.
Альбом V Сметы.

Разработан
проектным институтом СибЗНИИЭПсельстрой

Главный инженер института Мордвинов К.Я.
Главный инженер проекта Ефремов В.И.

Утвержден Минсельхозом РСФСР
Приказ №22т, 23т от 28.6.85 г.
Введен в действие институтом СибЗНИИЭПсельстрой
Приказ №47 пр от 28.06.85 г.

Типовой проект

Типовой проект 801-2-67.13.86 Альбом III

№ строки	Формат	Обозначение	Наименование	Кол. лист.	№ стр.	Примечание
1	12		Титульный лист	1	1	
2	12	КЖИ	Содержание альбома	1	2	
3	12	КЖИ-СК1, СК2	Скобы СК1, СК2	1	3	
4	12	КЖИ-АН1	Анкер АН1	1	3	
5	12	КЖИ-МН1	Монтажная деталь	1	4	
6	12	КЖИ-МД1, МД2, НС1	Монтажные крюки МД1, МД2			
			Насадка НС1	1	4	
7	12	КЖИ-С1	Сетка арматурная С1	1	5	
8	12	КЖИ-ЗД1	Изделие закладное ЗД1	1	5	
9	12	КЖИ-МД1	Ригель МД1	1	6	
10	12	КЖИ-МД2, МД3	Стойки МД2, МД3	1	6	
11	12	КЖИ-4ПР-2АIII-Но-1,	Прогоны 4ПР-2АIII-Но-1,			
		4ПР-3АIII-Но-1	4ПР-3АIII-Нс-1	1	7	
12	12	КЖИ-РПС18.5Н-А-1,РПС18.5Н-А-2,	Полурамы РПС18.5Н-А-1,РПС18.5Н-А-2,			
		РПС18.6Н-А-1,РПС18.6Н-А-2	РПС18.6Н-А-1,РПС18.6Н-А-2	1	7	

1. Настоящий альбом содержит рабочие чертежи железобетонных конструкций, металлических изделий, арматурных и закладных изделий коровника на 180 (100) сухостойных коров и нетелей беспривязного содержания.

2. Опалубочные чертежи железобетонных конструкций разработаны согласно указаниям соответствующих серий.

3. Арматурные сетки должны изготавливаться при помощи контактной сварки всех пересечений стержней в соответствии с требованиями ГОСТ 14098-68.

4. Для изготовления закладных изделий применять углеродистую сталь класса С38/23.

5. Сварку в закладных изделиях производить в соответствии с ГОСТ 19297-73 и СН 393-78.

6. Защиту поверхностей закладных изделий от коррозии производить согласно требованиям СНиП 11-28-73*. Конкретные указания по антикоррозийной защите должны быть приведены при привязке проекта.

7. Материал для стальных конструкций принят по ГОСТ 380-71* марки Вст3кп2.

8. Соединение элементов стальных конструкций осуществлять на сварке в соответствии с ГОСТ 3266-69. Сварку производить электродами типа Э42 по ГОСТ 9467-75.

ГИП	Ефремов		
Нач.отд.	Девочкин		
Гл.спец.	Мочалов		
Рук.гр.	Кузьменко		8.85
Н.контр.	Кузьменко		8.85
Ст.инж.	Березенцева		8.85

Привязан

КЖИ-ДО

Содержание альбома строительных изделий

Стадия	Лист	Листов
РП	1	1

СпбЗНИИЭПсельстрой г.Новосибирск

Типовой проект 88.13.86-АР-1ИВ Альбом III

Скоба СК1

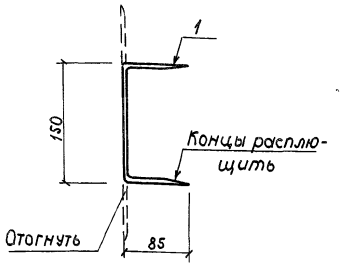

Скоба СК2

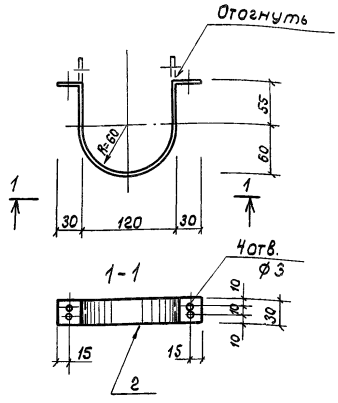

Формат	Зона	Поз.	Обозначение	Наименование	Кол.	Примеч. (масса 1 поз.)
			КЖИ-СК1	Скоба СК1	1	0,28 кг
				Детали		
		1		ф12 AI ГОСТ 5781-82 ℓ=320	1	0,28 кг
			КЖИ-СК2	Скоба СК2	1	0,48 кг
				Детали		
		2		-30×5 ГОСТ 103-76* ℓ=380	1	0,48 кг

Нач. АСП	Девочкин		
Гл. спец.	Мочалов		
Рук. гр.	Кузьменко		8.85
Н. контр.	Кузьменко		8.85
Ст. инж.	Березенцева		8.85

КЖИ-СК1, СК2

Скобы СК1, СК2

Стадия	Масса	Масштаб
Р	0,28 кг 0,48 кг	1:5
Лист 1	Листов	

СибЗНИИЭПсельстрой г. Новосибирск

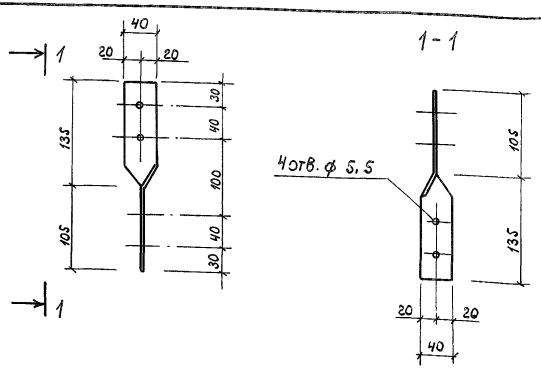

Формат	Зона	Поз.	Обозначение	Наименование	Кол.	Примеч. (масса 1 поз.)
			КЖИ-АН1	Анкер АН1	1	0,35 кг
				Детали		
		1		-4×40 ГОСТ 103-76* ℓ=250	1	0,35 кг

Нач. АСП	Девочкин		
Гл. спец.	Мочалов		
Рук. гр.	Кузьменко		8.85
Н. контр.	Кузьменко		8.85
Ст. инж.	Березенцева		8.85

КЖИ-АН1

Анкер АН1

Стадия	Масса	Масштаб
РП	0,35 кг	1:5
Лист 1	Листов 1	

СибЗНИИЭПсельстрой г. Новосибирск

Инв. № подл. | Подпись и дата | Взам. инв. №

Типовой проект 411-23-4.85 Альбом III

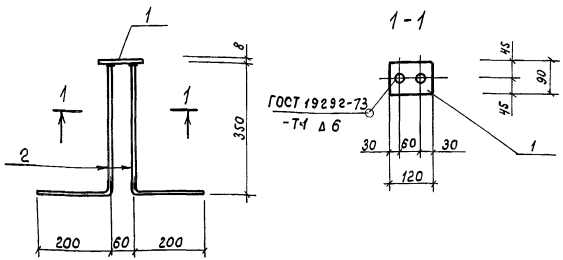

Формат	Зона	Поз.	Обозначение	Наименование	Кол.	Примеч. (масса 1 поз)
		МН1	КЖИ-МН1	Монтажная деталь МН1	1	1,16 кг
				Детали		
		1		-90×8 ГОСТ 103-76* ℓ=120	1	0,72 кг
		2		⌀8 AI ГОСТ 5781-82 ℓ=550	2	0,22 кг

Соединение элементов осуществлять на сварке. Сварку производить электродами типа Э50А по ГОСТ 9467-75 в соответствии с ГОСТ 10922-75 и СН 393-78.

Нач. АСП	Девочкин		
Гл. спец.	Мочалов		
Рук. гр.	Кузьменко		8.85
Н. контр.	Кузьменко		8.85
Ст. инж.	Березенцева		8.85

КЖИ-МН1

Монтажная деталь МН1

Стадия	Масса	Масштаб
Р	1,16 кг	1:10
Лист 1	Листов 1	

СибЗНИИЭПсельстрой
г. Новосибирск

Монтажные детали МД1, МД2

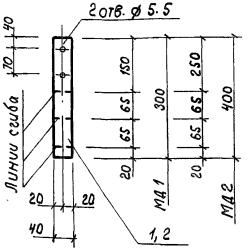

Насадка НС1

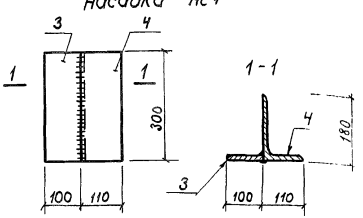

Формат	Зона	Поз.	Обозначение	Наименование	Кол.	Примеч. (масса 1 поз)
			КЖИ-МД1	Монтажный крюк МД1	1	0,54 кг
				Детали		
		1		-40×5 ГОСТ 103-76* ℓ=300	1	0,54 кг
			КЖИ-МД2	Монтажный крюк МД2	1	0,72 кг
				Детали		
		2		-40×5 ГОСТ 103-76* ℓ=400	1	0,72 кг
			КЖИ-НС1	Насадка НС1	1	9,13 кг
				Детали		
		3		-100×10 ГОСТ 103-76* ℓ=300	1	2,47 кг
		4		L 180×110×10 ГОСТ 8510-72* ℓ=300	1	6,66 кг

Взам. инв. №

Подпись и дата

Инв. № подл.

Нач. АСП	Девочкин		
Гл. спец.	Мочалов		
Рук. гр.	Кузьменко		8.85
Н. контр.	Кузьменко		8.85
Ст. инж.	Березенцева		8.85

КЖИ-МД1, МД2, НС1

Монтажные крюки МД1, МД2. Насадка НС1.

Стадия	Масса	Масштаб
РП	0,54 кг 0,72 кг 9,13 кг	1:10
Лист 1	Листов 1	

СибЗНИИЭПсельстрой
г. Новосибирск

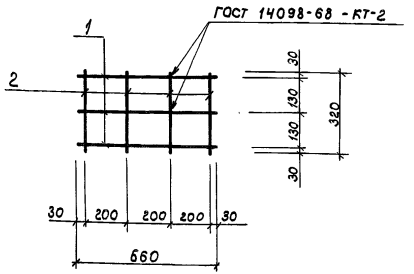

Формат	Зона	Поз.	Обозначение	Наименование	Кол.	Примечание
			КЖИ-С1	Сетка С1	1	0,73 кг
				Детали		
		1		ф6АI ГОСТ 5781-82 ℓ=660	3	0,15 кг
		2		ф6АI ГОСТ 5781-82 ℓ=320	4	0,07 кг

Нач. АСП	Девочкин		
Гл.спец.	Мочалов		
Рук.гр.	Кузьменко		8.85
Н.контр.	Кузьменко		8.85
Ст.инж.	Березенцева		8.85

КЖИ-С1

Сетка арматурная С1

Стадия	Масса	Масштаб
РП	0,73 кг	1:20

Лист 1 | Листов 1

СибЗНИИЭПсельстрой г.Новосибирск

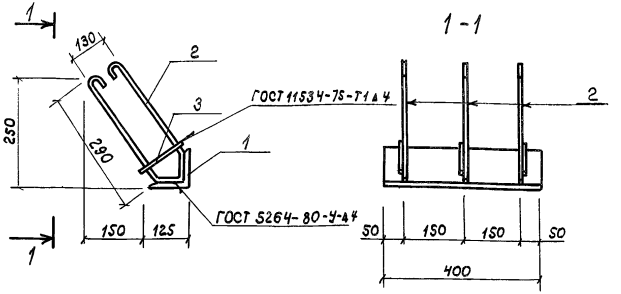

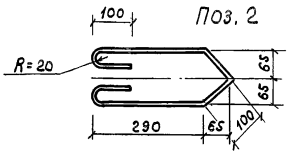

Формат	Зона	Поз.	Обозначение	Наименование	Кол.	Примечание
			КЖИ-ЗД1	Изделие закладное		
				ЗД1	1	7,07 кг
				Детали		
		1		L 125×8 ГОСТ 8509-72* / В ст3 кп 2 ГОСТ 380-71* ℓ=400	1	6,20 кг
		2		ф6АI ГОСТ 5781-82 ℓ=1100	3	0,25 кг
		3		ф6АI ГОСТ 5781-82 ℓ=180	3	0,04 кг

Нач. АСП	Девочкин		
Гл.спец.	Мочалов		
Рук.гр.	Кузьменко		8.85
Н.контр.	Кузьменко		8.85
Ст.инж.	Березенцева		8.85

КЖИ-ЗД1

Изделие закладное ЗД1

Стадия	Масса	Масштаб
РП	7,07 кг	1:10

Лист 1 | Листов 1

СибЗНИИЭПсельстрой г.Новосибирск

Взам.инв.№ | Подпись и дата | Инв.№ подл.

Типовой проект 6.407.2-6.93 альбом II

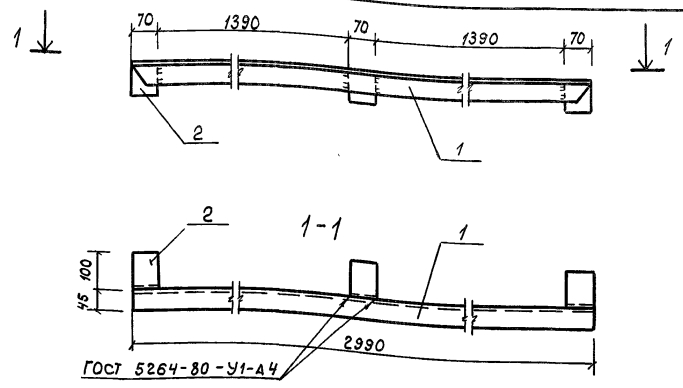

Формат	Зона	Поз.	Обозначение	Наименование	Кол.	Примечание
			КЖИ-МД1	Ригель МД1	1	12,20 кг
				Детали		
		1		L45×5 ГОСТ 8509-72* / ГОСТ 380-71* Ст3 кп2 ℓ=2990	1	10,10 кг
		2		L100×63 ГОСТ 8510-72* / Ст3 кп2 ГОСТ 380-71* ℓ=70	3	0,70 кг

Нач. АСП	Девочкин			КЖИ-МД1
Гл. спец.	Мочалов			Ригель МД1
Рук. гр.	Кузьменко		8.85	Стадия: РП; Масса: 12,2 кг; Масштаб: 1:10
Н. контр.	Кузьменко		8.85	Лист 1; Листов 1
Ст. инж.	Березенцева		8.85	СибЗНИИЭПсельстрой г. Новосибирск

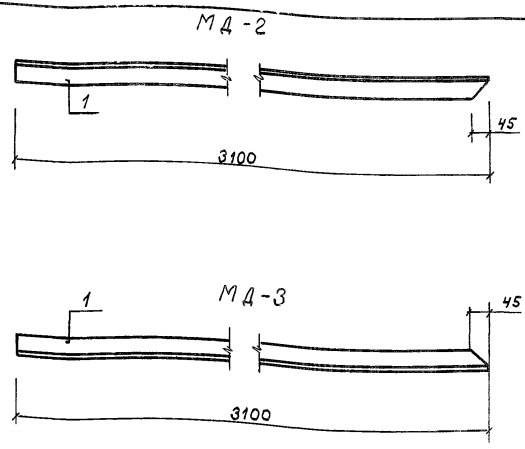

Формат	Зона	Поз.	Обозначение	Наименование	Кол.	Примечание
			КЖИ-МД2	Стойка МД2	1	10,50 кг
				Детали		
		1		L45×5 ГОСТ 8509-72* / Ст3 кп2 ГОСТ 380-71* ℓ=3100	1	10,5 кг
			КЖИ-МД3	Стойка МД3	1	10,50 кг
				Зеркально МД2		

Инв.№ подл. | Подпись и дата | Взам. инв.№

Нач. АСП	Девочкин			КЖИ-МД2-МД3
Гл. спец.	Мочалов			Стойки МД2, МД3
Рук. гр.	Кузьменко		8.85	Стадия: РП; Масса: 10,5 кг; Масштаб: 1:10
Н. контр.	Кузьменко		8.85	Лист 1; Листов 1
Ст. инж.	Березенцева		8.85	СибЗНИИЭПсельстрой г. Новосибирск

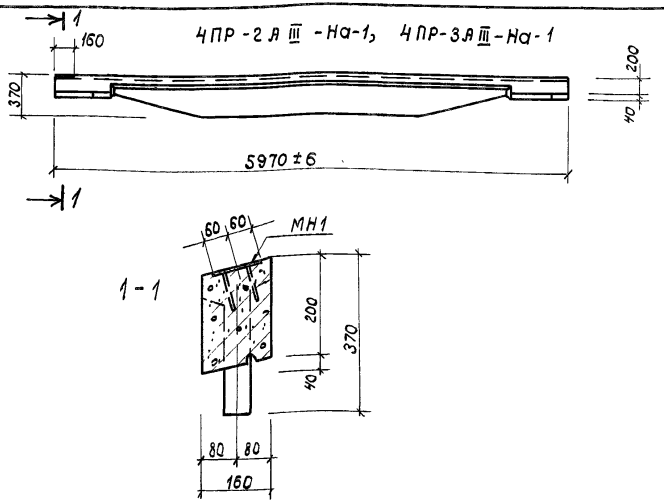

Формат	Зона	Поз.	Обозначение	Наименование	Кол.	Примечание
		МН1	Серия 1.462-14 выпуск 2	Изделие закладное МН1	1	1,70 кг

Прогоны 4ПР-2АIII-На-1, 4ПР-3АIII-На-1 отличаются от прогонов 4ПР-2АIII-На, 4ПР-3АIII-На по серии 1.462-14 в.2 наличием дополнительной закладной детали МН1 и изготавливаются в той же опалубке с учетом настоящего чертежа.

В спецификации учтены только дополнительные закладные детали.

КЖИ-4ПР-2АIII-На-1, 4ПР-3АIII-Нн-1

Нач. отд	Девочкин		
Рук. гр.	Кузьменко		8.85
Н. контр.	Кузьменко		8.85
Ст. инж.	Березенцева		8.85

Прогоны 4ПР-2АIII-На-1, 4ПР-3АIII-На-1.

Стадия	Масса	Масштаб
РП		1:50 1:10
Лист 1	Листов 1	

СибЗНИИЭПсельстрой г. Новосибирск

gost.e-ecolog.ru

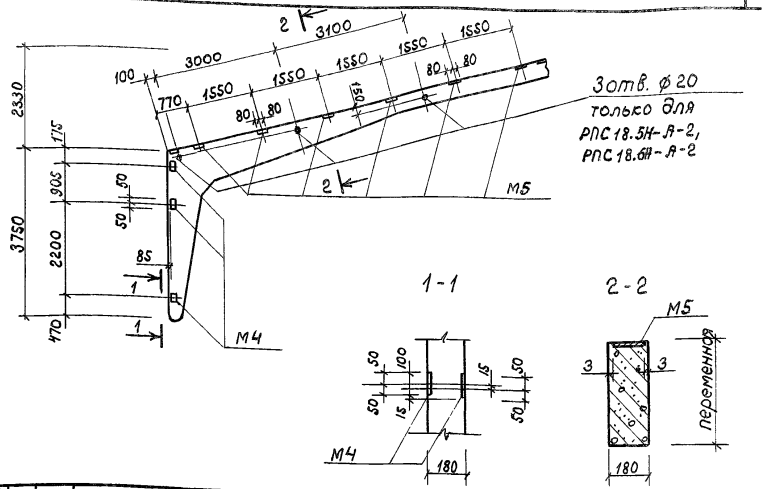

Формат	Зона	Поз.	Обозначение	Наименование	Кол.	Примечание
		М5	Серия 1.822.1-2/82 выпуск 2	Изделие закладное М5	1	1.60 кг
		М4	То же	То же М4	2	0,50 кг

Полурамы РПС 18.5Н-А-1, РПС 18.5Н-А-2, РПС 18.6Н-А-1, РПС 18.6Н-А-2 отличаются от полурам РПС 18-5Н, РПС 18-6Н наличием дополнительных закладных деталей и расположением закладных деталей, предусмотренных серией 1.822.1-2/82 в. 1 и изготавливаются в той же опалубке с учетом настоящего чертежа.

В спецификации учтены только дополнительные закладные.

Полурамы РПС 18-5Н-А-2 и РПС 18-6Н-А-2 отличаются от полурам РПС 18-5НА-1 и РПС 18-6Н-А-1 только наличием трех отверстий ⌀20мм.

КЖИ - РПС 18.5Н-А-1; РПС 18.5Н-А-2, РПС 18.6Н-А-1; РПС 18.6Н-А-2

Нач. АСП	Девочкин		
Гл. спец.	Мочалов		
Рук. гр.	Кузьменко		8.85
Н. контр.	Кузьменко		8.85
Ст. инж.	Березенцева		8.85

Полурамы РПС 18.5Н-А-1, РПС 18.5Н-А-2, РПС 18.6Н-А-1, РПС 18.6Н-А-2.

Стадия	Масса	Масштаб
РП	–	1:100, 1:20
Лист 1	Листов 1	

СибЗНИИЭПсельстрой г. Новосибирск

Инв.№ подл. | Подпись и дата | Взам. инв.№