ТИПОВОЙ ПРОЕКТ
801-2-67.13.86

КОРОВНИК НА 100 СУХОСТОЙНЫХ КОРОВ ДЛЯ РАЙОНОВ ЗАПАДНОЙ СИБИРИ

АЛЬБОМ I

АРХИТЕКТУРНО-СТРОИТЕЛЬНЫЕ РЕШЕНИЯ. ТЕХНОЛОГИЯ ПРОИЗВОДСТВА. ВНУТРЕННИЕ ВОДОПРОВОД И КАНАЛИЗАЦИЯ. ОТОПЛЕНИЕ И ВЕНТИЛЯЦИЯ. ЭЛЕКТРИЧЕСКОЕ ОСВЕЩЕНИЕ.

Нф 1406/1

gost.e-ecolog.ru

цена к-з

Привязан

Инв. №

ТИПОВОЙ ПРОЕКТ
801-2-67.13.86

КОРОВНИК НА 100 СУХОСТОЙНЫХ КОРОВ ДЛЯ РАЙОНОВ ЗАПАДНОЙ СИБИРИ

АЛЬБОМ I

СОСТАВ ПРОЕКТА

Альбом I Архитектурно-строительные решения. Технология производства. Внутренние водопровод и канализация. Отопление и вентиляция. Электрическое освещение
Альбом II Чертежи строительных изделий
Альбом III Сборник спецификаций оборудования
Альбом IV Ведомости потребности в материалах
Альбом V Сметы

Разработан
проектным институтом СибЗНИИЭПсельстрой

Утвержден Минсельхозом РСФСР
Приказ № 231 от 28.06.85
Введен в действие институтом СибЗНИИЭПсельстрой
Приказ № 47пр от 26.08.85

Главный инженер института К.Я.Мордвинов
Главный инженер проекта В.И.Ефремов

Привязан

Типовой проект 801-2-67.13.86 Альбом II

Марка листа	Наименование	Стр.
	Основной комплект марки ТХ	
ТХ-1	Общие данные	3
ТХ-2	Размещение технологического оборудования. План на отм. 0.000. Разрез 1-1	4
	Основной комплект марки АС	
АС-1	Общие данные (начало)	5
АС-2	Общие данные (окончание)	6
АС-3	Фасады. Схемы заполнения оконного проема	7
АС-4	План. Разрез 1-1	8
АС-5	Схема расположения фундаментов Нагрузки под фундаменты	9
АС-6	Элементы схемы расположения фундаментов 1-1	10
АС-7	Схемы расположения элементов каркаса и прогонов. План кровли	11
АС-8	Схемы расположения связей. Узлы	12
АС-9	Схема расположения стеновых панелей по осям „А", „Б". Развертка кирпичной стены по оси „1"	13
АС-10	Развертка кирпичной стены по оси „8". Узлы 1,2,3.	14
АС-11	План полов с расположением кормушек, ограждения кормушек, съемных разделителей групп, калиток	15
АС-12	Ворота металлические ВМ-1; Калитка КМ-1 Ограждения кормушек ОК1, ОК2, Узлы	16
АС-13	Деревянные съемные разделители групп Узлы. Спецификации.	17
АС-14	Схема расположения деревянных прогонов и элементов крепления вентшахт. Сечения 1-1; 2-2. Узел 1	18
АС-15	Тамбур. План на отм. 0.000. Схема расположения элементов покрытия. Узлы.	19
АС-16	Узлы 3÷6. Покрытия здания коровника Узел IV. деревянного тамбура.	20
АС-17	План выгульных дворов. Фрагменты А-А, Б-Б. фасадов сплошного и с'емного ограждений	21
АС-18	Выгульные дворы. Узлы I и II. Фундаменты ф01; ф01А под автопоилки	22
АС-19	Выгульные дворы. Сечение 5-5. Ворота глухие двустворчатые ПД 2В-1.	23
АС-20	Обрамление проема ворот в кирпичной стене. Детали.	24
	Основной комплект марки ВК	
ВК-1	Общие данные	25
ВК-2	План сети ВО. Деталировка ВО (Вариант I)	26
ВК-3	План сети ВО (Вариант II)	27
	Основной комплект марки ЭО.	
ЭО-1	Общие данные	27
ЭО-2	План на отм. 0.000. Расчетная схема	28

Марка листа	Наименование	Стр.

801-2-67.13.86

ГИП	Ефремов		
Гл. спец.	Беликов		
Н. контр.	Сотников		11.85
Рук. гр.	Михнева		11.85
Провер.	Михнева		11.85
Ст. инж.	Потемкина		11.85

Коровник на 100 сухостойных коров

Содержание альбома I

Стадия	Лист	Листов
РП	1	1

СибЗНИИЭП сельстрой г. Новосибирск

Инв. № подл. | Подпись и дата | Взам. инв. №

Альбом I

Типовой проект 801-2-67.13.86

Ведомость основных комплектов рабочих чертежей

Обозначение	Наименование	Примечание
ТХ	Технология производства	
АС	Архитектурно-строительные решения	
ВК	Внутренние водопровод и канализация	
..	..	
ЭО	Электрическое освещение	

Ведомость рабочих чертежей основного комплекта марки ТХ.

Лист	Наименование	Примечание
	Титульный лист	
ТХ-1	Общие данные	
ТХ-2	Размещение технологического оборудования	
	План на отм. 0.000. Разрез 1-1	

Ведомость ссылочных и прилагаемых документов

Обозначение	Наименование	Примечание
	Прилагаемые документы	
ТХ со	Спецификация оборудования	

Настоящий проект выполнен в соответствии с действующими нормами и правилами, в том числе с учетом требований взрывопожаробезопасности.

Главный инженер проекта В.И. Ефремов.

Общие указания

Типовой проект „Коровник на 100 сухостойных коров для районов Западной Сибири" разработан на основании задания № 1107 от 15.03.83, утвержденного Минсельхозом РСФСР от 28.06.85 с участием научного подразделения СибЗНИИЭПсельстрой, СибНИПТИМ, ИЭВСи ДВ СО ВАСХНИЛ и Гипрониселькоз МСХ СССР.

Область применения проекта

Зимняя расчетная температура наружного воздуха -40°С. Нормативный вес снегового покрова 100 кгс/м² (основное решение) и 150 кгс/м². Скоростной напор ветра 45 кгс/м². Сейсмичность не выше 6 баллов, с характеристиками грунтов в основании фундаментов в соответствии с СН-227-82.

Коровник разработан для содержания 100 голов сухостойных коров и входит в состав цеха по подготовке коров к отелу при поточно-цеховой системе содержания скота для фермы на 800 коров.

Коровы в коровнике содержатся беспривязно на глубокой подстилке в четырех секциях: три для сухостойных коров и одна для нетелей. Секции отделяются друг от друга легко-съемными ограждениями высотой 1.7м.

Внутри здания предусматривается центральный проезд с двумя рядами кормушек, у которых размещаются кормовые площадки шириной 1.7м и логова из расчета 5м² на голову. Фронт кормления принят 0.8м на 1 голову. Для работы с выменем в секции для нетелей устанавливается фиксационный станок, снабженный кормушкой и бункером для концентратов по типу оборудования УДС-3А.

К зданию примыкают выгула без твердого покрытия из расчета 15м² на голову. Выгула ограждаются сплошным забором высотой 3м из досок. Количество секций на выгулах соответствует количеству секций внутри здания.

Поение предусмотрено из автопоилок АПК-4А, которые устанавливаются на выгулах. Вокруг поилок устраивается твердое покрытие.

Раздача корма в кормушки производится кормораздатчиком КТУ-10. В холодную логову предусмотрено кормление грубыми кормами из самокормушек на выгулах.

Уборка подстилки из помещения производится бульдозером по мере накопления 1 раз в 2-3 месяца.

В начале убирается подстилка вдоль логова на всю длину здания до отм. 0.000, затем бульдозерной лопатой сдвигается к воротам подстилка, расположенная вдоль стен здания. За пределами здания подстилка грузится в транспортные средства и отвозится к месту утилизации.

С выгульных площадок навоз убирается бульдозерной лопатой БН-1, навешанной на трактор ЮМЗ-6Л.

Выход навоза за стойловый период с учетом потери на выгульных площадках составит - 14025 ц, расход подстилки - 1215 ц.

Расчет потребности в кормах.

Наименование корма	Стойловый период: на 1 голову в день		на всё поголовье в сутки		Летний период: на 1 голову в день		на всё поголовье в сутки		Годовая потребность в корме
	кг	кг.к.ед	ц	ц.к.ед	кг	кг.к.ед	ц	ц.к.ед	ц / ц.к.ед
Сено	4	1.8	4	1.8	—	—	—	—	1020 / 459
Сенаж	5	1.15	5	1.15	—	—	—	—	1275 / 496
Силос	13.6	2.72	13.6	2.72	—	—	—	—	3468 / 698
Солома	3.75	0.75	3.75	0.75	—	—	—	—	956 / 191
Комбикорм	1.1	1.02	1.1	1.02	1.1	1.02	1.1	1.02	401.5 / 373
Зеленый корм	—	—	—	—	35	7.0	35	7.0	3850 / 770
Итого	—	8.04	—	8.04	—	8.02	—	8.02	2932

Годовой расход кормов принят на 255 дней зимнего и 110 дней летнего содержания.

Обслуживает поголовье 1 оператор. Зооветеринарные мероприятия, раздачу корма, уборку навоза, перегруппировки коров проводят работники общефермской бригады.

Привязан:

Инв. №

801-2-67.13.86 ТХ

ГИП	Ефремов	
Нач. отд.	Пальчев	
Гл. спец.	Беников	
Н. контр.	Сотников	
Рук. гр.	Михеева	
Провер.	Михеева	
Сост. смет.	Зборей	
Технолог	Ефремова	

Коровник на 100 сухостойных коров для районов Западной Сибири

Общие данные

Стадия	Лист	Листов
РП	1	2

СибЗНИИЭП сельстрой г. Новосибирск

Инв.№ подл. | Подпись и дата | Взам. инв.№

Типовой проект 801-2-67.13.86 Альбом I

План

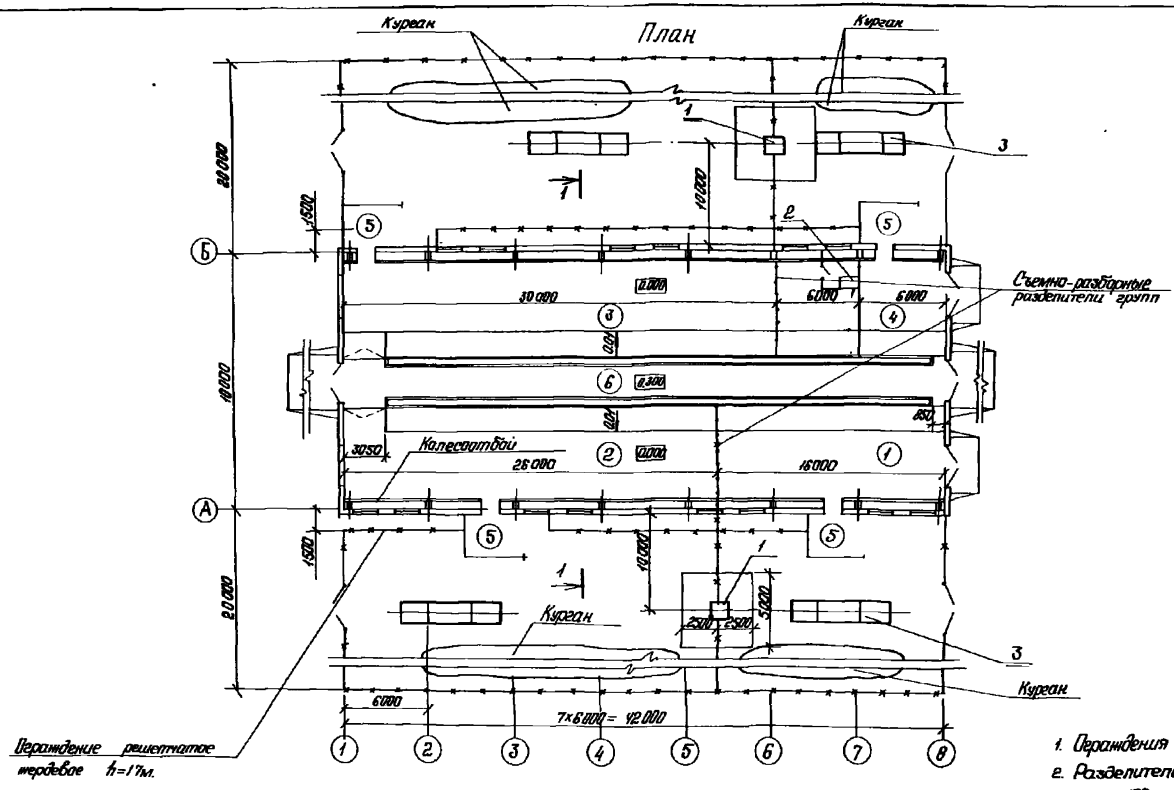

Экспликация помещений

Номер по плану	Наименование	Категория производства по взрывной взрыва-пожарной и пожарной опасности
1	Наборная секция для сухостойных коров на 20 голов	В
2	Секция сухостойных коров за 1-2 месяца до отела на 32 гол.	В
3	Секция глубокостельных коров на 32 головы	В
4	Секция для нетелей на 16 голов	В
5	Тамбур	
6	Кормовой проезд	В

1. Ограждения выгулов дощатое высотой 3м.
2. Разделители групп съемно-разборные, высотой 170 см.

Разрез 1-1

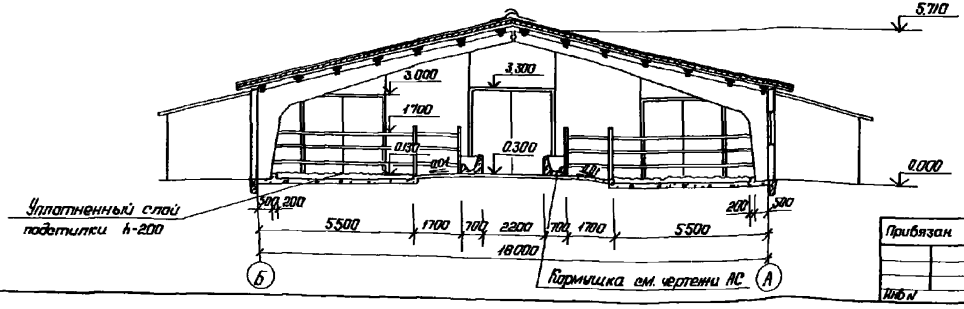

ГИП	Ефремов			801-2-67.13.86	ТХ
Нач. отд.	Пибнев				
Гл. спец.	Беликов				
Н. контр.	Ротников			Коровник на 100 сухостойных коров. Для районов Западной Сибири.	Стадия: РП; Лист: 2; Листов: 2
Рук. гр.	Михнева		10.85		
Провер.	Михнева		10.85		
Вед. инж.	Збарев		09.84	Размещение технологического оборудования. План на отм. 0.000. Разрез 1-1	СибЗНИИЭПсельстрой г. Новосибирск
Технолог	Ефимова		09.84		

Привязан

Инв. №

Инв. № подл. | Подпись и дата | Взам. инв. №

Типовой проект 801-2-671386 Альбом I

Ведомость чертежей основного комплекта АС

Лист	Наименование	Примечание
АС-1	Общие данные (начало)	
АС-2	Общие данные (окончание)	
АС-3	Фасады Схема заполнения оконного проема	
АС-4	план Разрез 1-1	
АС-5	Схема расположения фундаментов Нагрузки на фундаменты	
АС-6	Элементы схемы расположения фундаментов 1и2	
АС-7	Схемы расположения элементов каркаса и прогонов План кровли	
АС-8	Схемы расположения связей Узлы	
АС-9	Схемы расположения стеновых панелей по осям „А,Б" Развертка кирпичной стены по оси „1"	
АС-10	Развертка кирпичной стены по оси „В" Узлы 1, 2,3	
АС-11	План полов с расположением кормушек, ограждения кормушек, съемных разделителей групп, калиток	
АС-12	Ворота металлические Вм1, калитка Км1, ограждения кормушек ОК1, ОК2 Узлы	
АС-13	Деревянные съемные разделители групп Узлы Спецификация	
АС-14	Схема расположения деревянных прогонов и элементов крепления вентшахт Сечения 1 1, 2-2 Узел 1,2	
АС-15	Тамбур План на отметке 0 000 Схема расположения элементов покрытия Узлы	
АС-16	Узлы 3-6 покрытия здания коровника Узел IV деревянного тамбура	
АС-17	План выгульных дворов Фрагменты А-А, Б-Б фасадов сплошного и съемного ограждений	
АС-18	Выгульные дворы Узлы I и II Фундаменты ФО1 и ФО1А под автопоилки	
АС-19	Сечение 5-5 Ворота глухие двустворчатые ПД28-1	
АС-20	Обрамление проема ворот в кирпичной стене Детали	

Ведомость основных комплектов рабочих чертежей

Обозначение	Наименование	Примечание
ТХ	Технология производства	
АС	Архитектурно-строительные решения	
ВК	Внутренние водопровод и канализация	
ЭО	Электрическое освещение	

Ведомость ссылочных и прилагаемых документов

Обозначение	Наименование	Примечание
ГОСТ 12506-81	Окна деревянные для промышленных зданий	
ГОСТ 18853-73*	Ворота деревянные распашные для животноводческих и птицеводческих зданий	
ГОСТ 16233-77*	Листы асбестоцементные волнистые унифицированного профиля и детали к ним	
КЗ-01-58 Выпуск 2	Сборные железобетонные обвязочные балки и перемычки для промышленных зданий	
1 812 1-2 Выпуск 0,1	Фундаменты железобетонные под трехшарнирные железобетонные рамы сельскохозяйственных зданий	
1 822 1-2/82 Выпуск 1,2	Железобетонные рамы для сельскохозяйственных зданий	
4Н-79 Выпуск 0,4	Сборные железобетонные конструкции для производственных сельскохозяйственных зданий	
	Стеновые трехслойные панели	
1 462-14 Выпуск 2	Железобетонные прогоны для покрытий зданий	
Альбом II	Чертежи строительных изделий	

Ведомость спецификаций

Лист	Наименование	Примечание
АС-2	Спецификация оконных заполнений и ворот	
	Спецификация перемычек	
АС-5	Спецификация к схеме расположения фундаментов	
АС-7	Спецификация к схемам расположения элементов каркаса и прогонов.	
	Групповая спецификация на 1 монтажный узел	
АС-8	Групповая спецификация металла	
	Ведомость элементов	
АС-9	Спецификация к схемам расположения стеновых панелей	
АС-10	Групповая спецификация на 1 монтажный узел	
АС-11	Спецификация к схеме расположения кормушек, ограждению кормушек, съемных разделителей групп	
АС-13	Спецификация элементов деревянных съемных разделителей групп	
АС-14	Спецификация к схеме расположения деревянных прогонов и элементов крепления вентшахт	
АС-15	Спецификация элементов на один тамбур	
АС-17	Спецификация элементов выгульных дворов	
АС-19	Спецификация элементов ворот ПД28-1	
АС-20	Спецификация элементов обрамления одного проема ворот	

Настоящий проект выполнен в соответствии с действующими нормами и правилами, в том числе с учетом требований взрывопожаробезопасности

Главный инженер проекта /Ефремов В.Н/

Инв. № подл.	Подпись и дата	Взам. инв. №		

Привязан

Инв. №

801-2-671386 АС

Гл. инж.	Ефремов		
Нач. отд.	Девочкин		
Гл. спец.	Мочалов		
Рук. гр.	Кузьменко		8.85
Н. контр.	Кузьменко		8.85
Ст. инж.	Березенцев		8.85

Коровник на 100 сухостойных коров

Стадия	Лист	Листов
РП	1	20

Общие данные (начало)

СибЗНИИЭП Сельстрой г. Новосибирск

Типовой проект 801-2-67.13.86 Альбом I

Спецификация элементов заполнения проёмов

Марка, позиция	Обозначение	Наименование	Кол. шт.	Масса ед, кг	Примечание
		Проёмы ворот			
1	ГОСТ 18853-73	Ворота 3000×3000 Вр5	4		
		Дверные проёмы			
2	ГОСТ 17324-71	Дверной блок Д74п/л	2/2		
		Оконные проёмы			
ок 1	ГОСТ 12506-81	Оконный блок СВД 12-18	14		

Ведомость перемычек

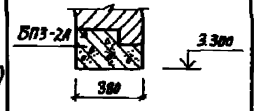

Марка, позиция	Схема сечения
пр 1 (2 шт)	БПЗ-2А; 3.300; 380
пр 2 (2 шт)	БПЗ-2А; 3.000; 380

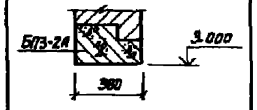

Спецификация перемычек

Марка, позиция	Обозначение	Наименование	Кол. шт.	Масса ед, кг.	Примечание
БПЗ-2А	Серия КЭ-01-58 Вып.2	Железобетонная			
		перемычка БПЗ-2А	4	800	

Ведомость отделки помещений площадь м²

Наименование или номер помещения	Потолок		Стены, рамы		Низ стен (панель)			Оконные блоки		Ворота		Примечание
	Площадь	Вид отделки	Площадь	Вид отделки	Площадь	Вид отделки	Высота, мм	Площадь	Вид отделки	Площадь	Вид отделки	
Секции для сухостойных и глубокостельных коров и нетелей (1, 2, 3 и 4)	1209,60	Затирка, покраска влагостойкими красками светлых тонов за 2 раза, ж.б. ригонов. Пентафталевая окраска ПФ 115 в 2 слоя по 60 мкм по грунтовке ГФ-020 или ГФ-021 в 2 слоя деревянных ригонов и защитного настила	455,60 136,80 592,4	Затирка с расшивкой швов - панельные стены и рамы. Кладка в подрезку швов - кирпичные стены. Покрытие влагостойкими красками светлых тонов за 2 раза	100,80 24,00 124,80	Затирка с расшивкой швов - панельные стены и рамы. Штукатурка простая цементно-песчаным раствором кирпичных стен. Панели на h=1,0 м от пола: грунтовка - нефтеполимерная краска (разбавленная) в 2 слоя; покрывной слой из нефтеполимерной краски на основе смолы СПП в 2 слоя по 50 мкм	1000	30,24	Пентафталевая окраска ПФ 115 в 2 слоя по 60 мкм по грунтовке ГФ-020 или ГФ-021 в 2 слоя. Коробки - чёрный цвет, переплёты - белый.	36,00	Пентафталевая окраска эмаль ПФ 115 в 2 слоя по 60 мкм по грунтовке ГФ-020 или ГФ-021 в 2 слоя	
Тамбуры	48,0	Известковая побелка за 2 раза	77,60	Известковая побелка за 2 раза	—	—	—	—	—	—	—	

Проект разработан на основании серии Шифр 4Н-79, разработанной институтом ЦНИИЭПсельстрой г. Москва.

Гл. инж. пр.	Ефремов			801-2-67-13-68 АС	
Нач. отд.	Девочкин			Коровник на 100 сухостойных коров	Стадия: РП; Лист: 2; Листов:
Гл. спец.	Мочалов				
Рук. гр.	Кузьменко		8.85		
Н. контр.	Кузьменко		8.85	Общие данные (окончание)	СибЗНИИЭПсельстрой г. Новосибирск
Ст. инж.	Березенцева		8.85		

Привязан

Инв. № подл. | Подпись и дата | Взам. инв. №

Типовой проект 801-2-67.13.86 Альбом I

ФАСАД „1-8"

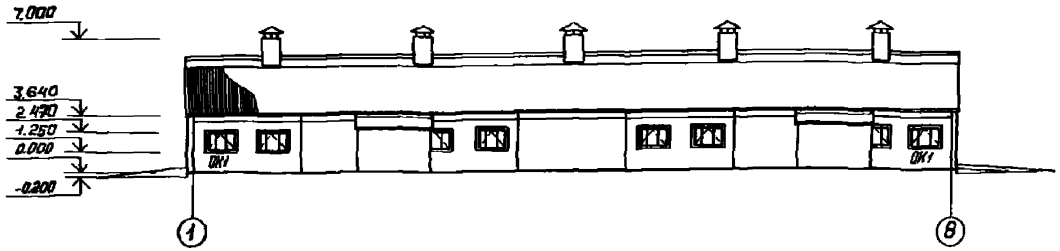

ФАСАД „А-Б"

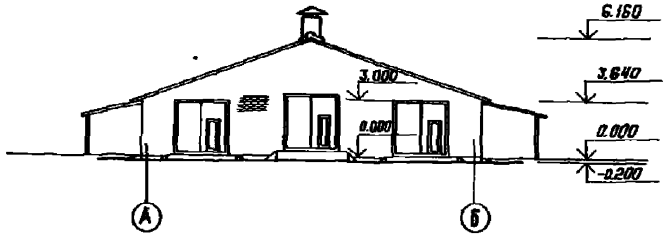

ФАСАД „8-1"

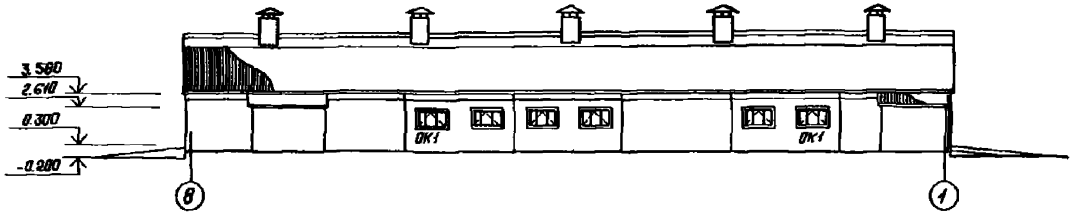

ФАСАД „Б-А"

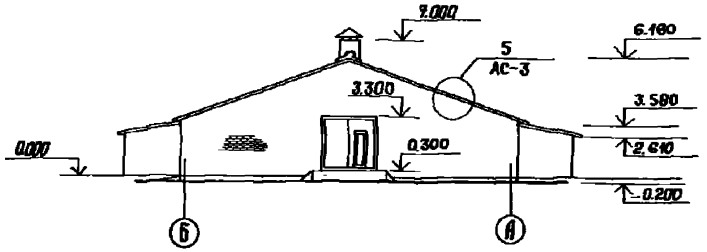

СХЕМА ЗАПОЛНЕНИЯ ОКОННОГО ПРОЕМА

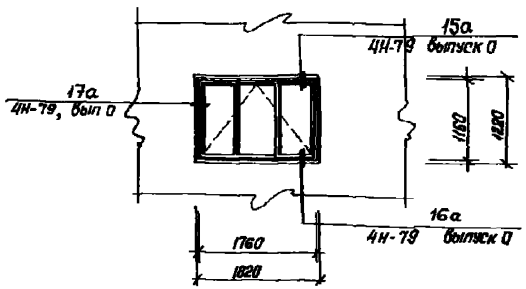

1. Наружные поверхности стеновых панелей окрасить силикатными красками светлых тонов.
2. Оконные коробки, рамы обрамления и коробки ворот окрасить масляной краской за 2 раза в черный цвет; оконные переплеты — в белый; полотна ворот — в серый.
3. Спецификацию на окна, двери и ворота см. лист АС-2.
4. Открывание окон предусмотрено в соответствии с условными обозначениями по ГОСТ 21107-78.
5. Откосы проемов ворот оштукатурить цементно-известковым раствором и побелить известью за 2 раза.

				801-2-67.13.86 АС			
Привязан		ГИП	Ефремов				
		Нач. отд.	Девочкин				
		Гл. спец.	Мочалов				
		Рук. гр.	Кузьменко		Коровник на 100 сухостойных коров	Стадия	Лист	Листов
		Н. контр.	Кузьменко			РП	3	
		Ст. инж.	Березенцева		фасады. Схемы заполнения оконного проема	СибЗНИИЭП сельстрой г. Новосибирск		

Типовой проект 801-2-671386 Альбом I

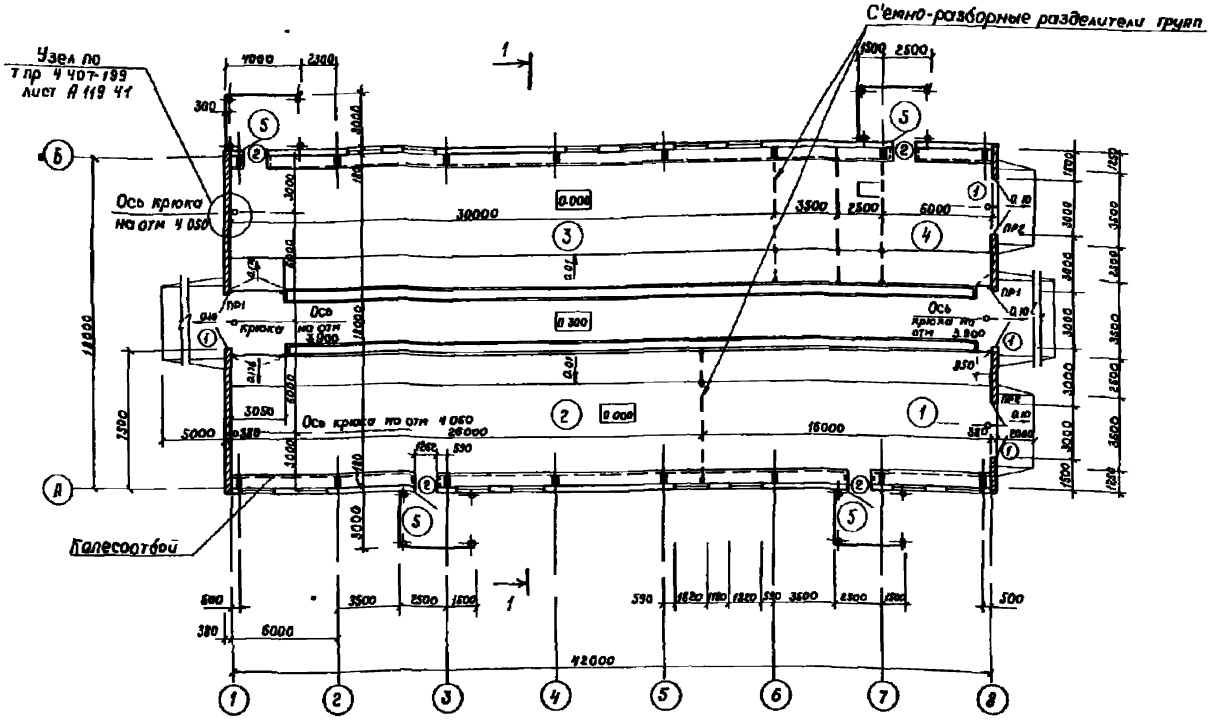

Экспликация помещений

Номер по плану	Наименование	Площадь, м²	Категория производства по взрывной, взрыво пожарной опасности
1	Наборная секция для сухостойных коров на 20 голов	144,0	В
2	Секция сухостойных коров за 1-2 месяца до отела на 32 головы	234 0	В
3	Секция глубокостельных коров на 32 головы	270 0	В
4	Секция для нетелей на 16 голов	108 0	В
5	Тамбур	48 0	

Ведомость проемов ворот и дверей

Марка, поз	Размер проема в кладке
1	3000 × 3000
2	1260 × 2100

Асбестоцементные волнистые листы типа 54/200-1750 (гост 16233-77 *)
Сплошной настил из досок б=19 по прогонам из брусьев 100×150 (шаг 1500)
Ж б прогоны

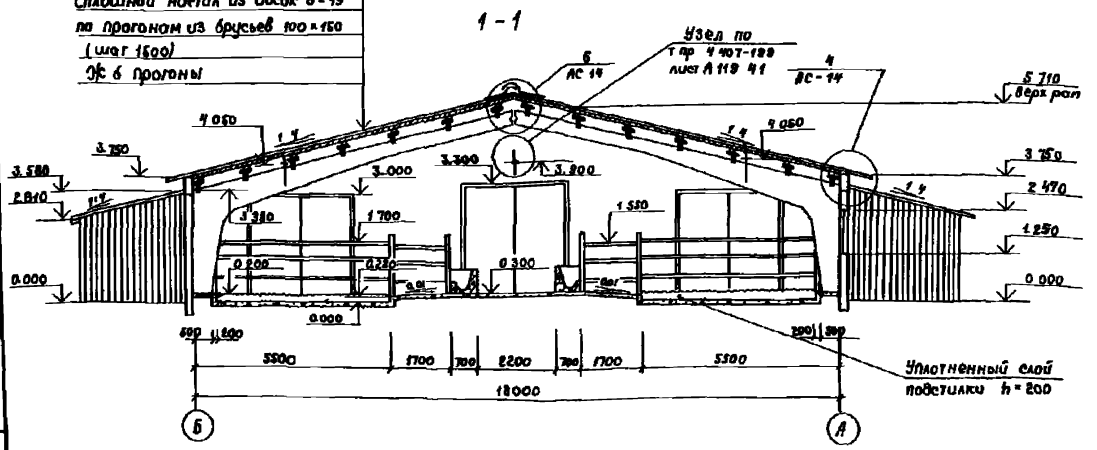

1 За отметку 0 000 принята отметка чистого пола секций содержания животных
2 Ведомость оконных проемов дана на листе АС-2
3 Выгульные дворы вдоль осей А и Б разработаны на чертеже АС-17
4 Металлическое обрамление проемов ворот разработано на листе АС-20
5 Кладку торцевых стен вести из обыкновенного глиняного кирпича М75 на растворе М25 с расшивкой швов, Мрз не ниже 25
6 При кладке стен установить крюки для натяжки тросов электроосвещения по узлу т пр 4 407-199 л А 119, 41 (анкер К 809 Б по ГЭМ массой 2 05 кг - 6 шт)

ГИП	Ефремов			801-2-67.13.86 АС
Нач отд	Девочкин			
Гл спец	Мочалов			Коровник на 100 сухостойных коров
Рук гр.	Кузьменко		8.85	Стадия: рп; Лист: 4; Листов:
Н контр	Кузьменко		8.85	
Ст инж	Березенцев		8.85	План Разрез 1-1

Привязан

Сибзаниэпсельстрой г Новосибирск

Инв № подл | Подпись и дата | Взам инв № | Отдел МТ | Отдел СТ | Отдел ЭТ | Великов | Тарков

Типовой проект 801-2-67.13.86 Альбом I

СХЕМА РАСПОЛОЖЕНИЯ ФУНДАМЕНТОВ

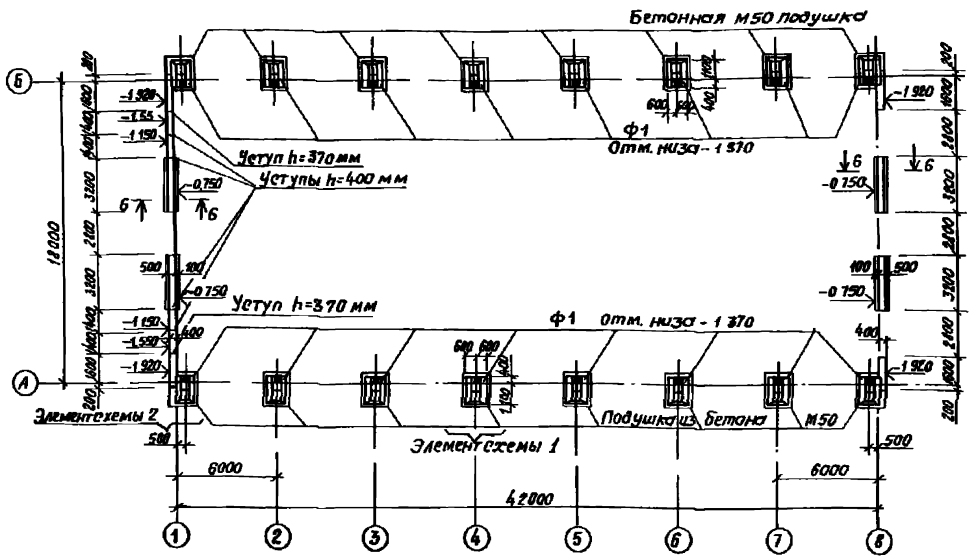

СПЕЦИФИКАЦИЯ К СХЕМЕ РАСПОЛОЖЕНИЯ ФУНДАМЕНТОВ

Марка	Обозначение	Наименование	Кол	Масса ед, кг	Примечание
		Столбчатые фундаменты под рамы			
Ф1	Серия 1 812 1-2, вып. 0 1	Фундамент ф15-12-12	16	2200	
		Монолитные фундаменты			
		Подушка из бетона марки „50"	—	—	14 40 м³
		Ленточные бутобетонные фундаменты	—	—	12 10 м³

1. Фундаменты запроектированы для строительства на площадках со спокойным рельефом при маловлажных непучинистых, непросадочных грунтах и отсутствии грунтовых вод, со следующими физико механическими характеристиками $\varphi^{н}$=48 87 10^{-2} рад (28°), C=0.002 мпа (0.02 кг/см²), E=15 мпа (150 кг/см²), S=18 кн/м.³
2. Глубина заложения фундаментов и размеры подошв уточняются при привязке проекта к местным условиям площадки в соответствии со СНиП II-15-74
3. Фундаменты под полурамы устанавливать на подушки из бетона М50
4. Фундаменты под кирпичные стены ленточные бутобетонные (бут марки „200", бетон марки „100")
5. Горизонтальную гидроизоляцию кирпичных стен выполнять на отм -0 030 из слоя цементного раствора состава 1:2 с уплотняющими добавками в соответствии с пунктом 3 10 СН 301-65*
6. Наружные поверхности кирпичных стен, соприкасающиеся с грунтом, обмазать за два раза горячим битумом.
7. Элементы схемы и сечение 6-6 даны на листе АС-6.

НАГРУЗКИ НА ФУНДАМЕНТЫ

Сечение оси	Эскиз	Нагрузка на лент фун. N, кн/пог м	Нагрузка на столб фундамент P_2, кн / P_1, кн	M, кн м	T, кн	Отметка прилож нагрузки
А, Б	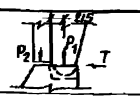	—	48 0 / 136 3 (163.3)*	—	138 0 (174 0)*	-0 220
1, 14 сечение 6-6		53 60	—	—	—	-0 220
1, 14 сечение 5-5		37 50	—	—	—	-0 220

* Нагрузки при снеге 1 5 10^{-3} мпа (150 кг/м²)

Гл. ин. пр	Ефремов			801-2-67.13.86 АС
Нач отд	Девочкин			
Гл спец	Мочалов			Коровник на 100 сухостойных коров
Рук. гр	Кузьменко		8.85	
Н. контр	Кузьменко		8.85	Схема расположения фундаментов. Нагрузки на фундаменты
Ст. инж.	Березенцева		8.85	

Стадия	Лист	Листов
РП	5	

СибЗНИИЭП Сельстрой г. Новосибирск

Привязан

Инв № подл | Подпись и дата | Взам инв №

Копировал. Маркова

Формат А2

Типовой проект 801-2-67.13.86 Альбом I

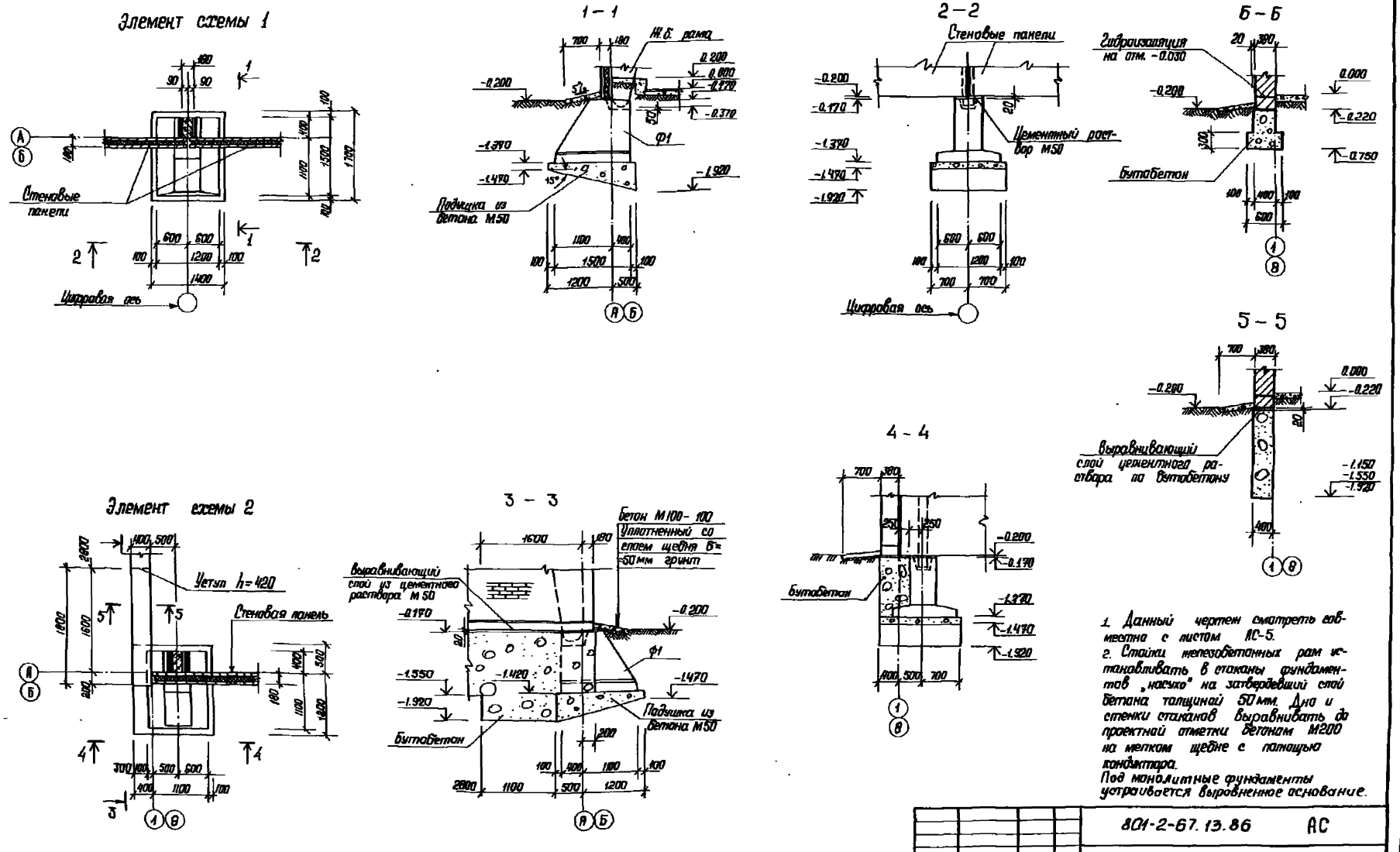

1. Данный чертеж смотреть совместно с листом АС-5.
2. Стойки железобетонных рам устанавливать в стаканы фундаментов „насухо" на затвердевший слой бетона толщиной 50 мм. Дно и стенки стаканов выравнивать до проектной отметки бетоном М200 на мелком щебне с помощью кондуктора.
Под монолитные фундаменты устраивается выровненное основание.

				801-2-67.13.86		АС	
Привязан:							
	ГИП	Ефремова		Коробник на 100 сухостойных коров.	Стадия	Лист	Листов
	Нач. отд.	Девочкин			РП	6	
	Гл. спец.	Мочалов					
	Рук. гр.	Кузьменко	8.85	Элементы схемы расположения фундаментов 1,2.	СибЗНИИЗПсельстрой г. Новосибирск		
	Н. контр.	Кузьменко	8.85				
	Ст. инж.	Березенцева	8.85				

Инв. № подл. | Подпись и дата | Взам. инв. №

Типовой проект 801-2-67.13.86 Альбом I

Схема расположения элементов каркаса

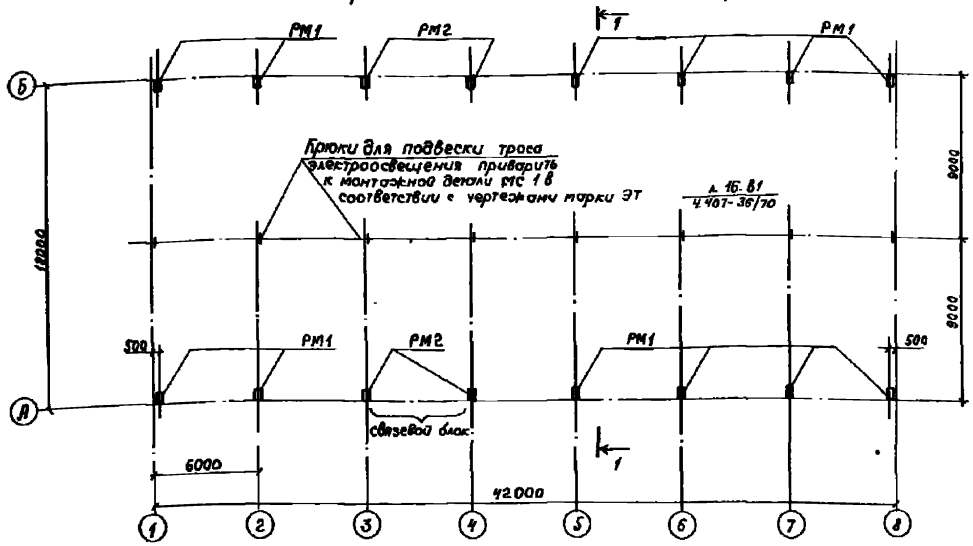

Схема расположения прогонов

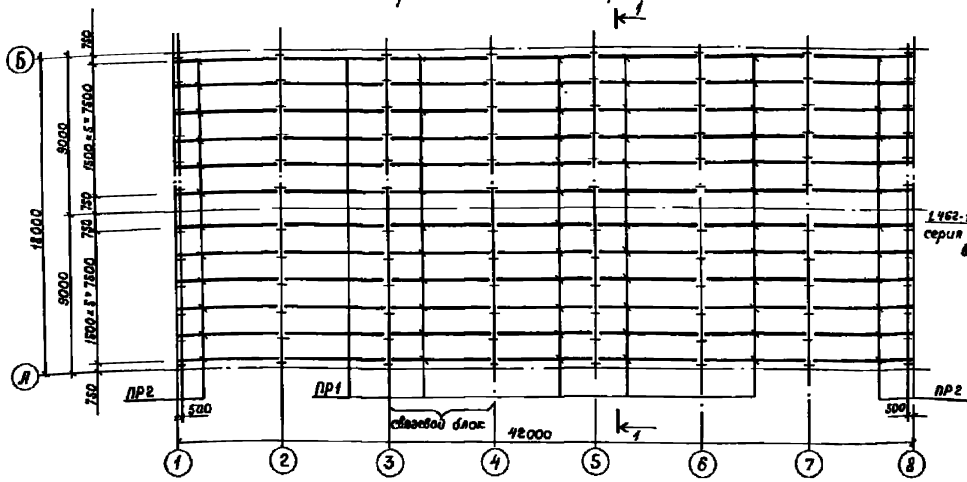

1-1

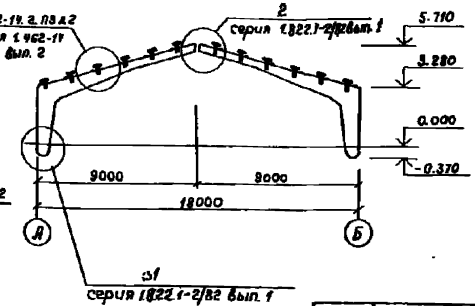

План кровли

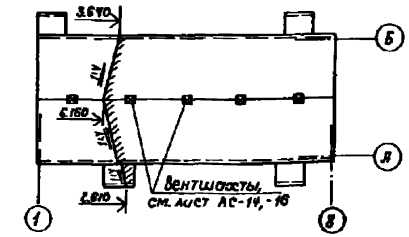

1. При проведении строительно-монтажных работ предусмотреть мероприятия, предотвращающие каркас здания от потери устойчивости. С этой целью в осях „3-4" устраивается связевой блок, образуемый двумя рамами, стеновыми панелями и крестовыми горизонтальными связями.
2. Стойки рам устанавливать в фундаментный стакан „насухо" на затвердевший бетон, набравший не менее 70% проектной прочности.
3. Участки полурам, соприкасающиеся с грунтом, обмазать горячим битумом до образования сплошной пленки.
4. Монтаж каркаса начинать со связевых блоков и вести в соответствии с указаниями серий 1.822.1-2/82 вып 1 и 1.462-14, вып. 2.

Спецификация элементов, замаркированных на листе АС-

Марка	Обозначение	Наименование	Кол. шт. Стер. 100 кг/м²	Стер. 150 кг/м²	Масса эл-та кг	Примечание
РМ1	Серия 1.822.1-2/82 вып 1,2 и альбом II	Полурама РПС-18-5Н-А-1	12		3100	
		Полурама РПС-18-6Н-А-1		12	3100	
РМ2	Серия 1.822.1-2/82 вып 1,2 и альбом II	Полурама РПС-18-5Н-А-2	4		3100	
		Полурама РПС-18-6Н-А-2		4	3100	
ПР1	Серия 1.462-14, вып.2	Прогон 4ПР-2,4 III-Н	60		400	
		Прогон 4ПР-3,4 III-Н		60	400	
ПР2	Серия 1.462-14, вып. 2 и альбом II	Прогон 4ПР-2,4 III-На-1	24		400	
		Прогон 4ПР-3,4 III-На-1		24	400	
6-1	т.пр. 4.407-36/70 л 16,61,16,62	Пластина 6-1	8	8	0,012	
6-2	То же	Крюк 6-2	8	8	0,030	
МС1	Серия 1.822.1-2/82 вып 2	Пластина МС1	16	16	2,50	
МС3	То же	Метизы МС3	(48) 16	(48) 16	0,50	В скобках для АС-2
—	ГОСТ 5781-82	Упор-стержень ф16 II С=180	96	96	0,30	

Групповая спецификация элементов на 1 монтажный узел

Формат зона	Поз.	Обозначение	Наименование	Кол. на 1 узел			Примечание
11	МС1	Серия 1.822.1-2/82 выпуск 2	Пластина МС1	2			2.50 кг
11	МС3	Серия 1.822.1-2/82 выпуск 2	Метизы МС3	2			0.50 кг
12	—	ГОСТ 5781-82	Упор-стержень ф16 II С=180		1		0.30 кг
12	6-1 / 6-2	Т.проект 4.407-36/70	Планка -4х25 С=150 ГОСТ 103-76			1	0.012 кг
			Крюк ф6 А I С=130			1	0.030 кг
			Количество узлов	8	96	8	

Марка: 2 | 1.822.1-2/82 МС1 | 1.822.1-2/82 МС3 | л. 16.81 4.407-36/70

Привязан

ГИП	Еврелов		801-2-67.13.86 АС
Нач.отд	Девочкин		
Гл.спец.	Мочалов		Коровник на 100 сухостойных коров
Рук.гр.	Кузьменко	8.85	Стадия: РП; Лист: 7; Листов:
Н.контр.	Кузьменко	8.85	Схемы расположения элементов каркаса и прогонов. План кровли.
Ст.инж.	Березенцева	8.85	СибЗНИИЭП Сельстрой г. Новосибирск

Инв.№ подл. | Подпись и дата | Взам.инв.№

Госстрой СССР ЦИТП 317 70 Разработан Казанским ПромстройНИИпроектом

Типовой проект 801-2-67.13.86 Альбом I

Схема расположения горизонтальных связей

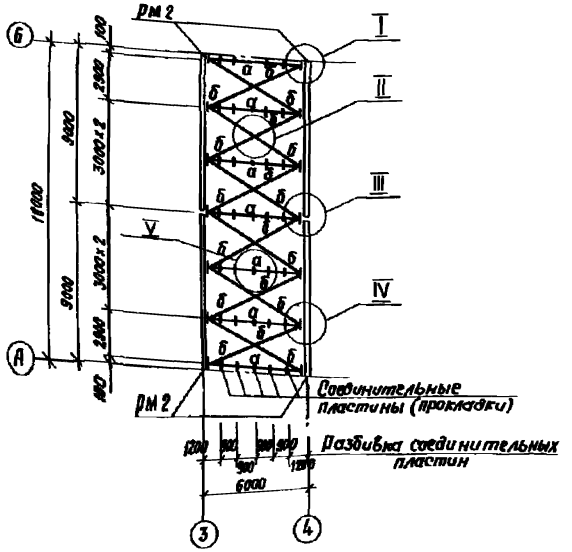

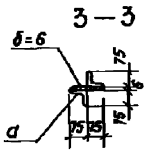

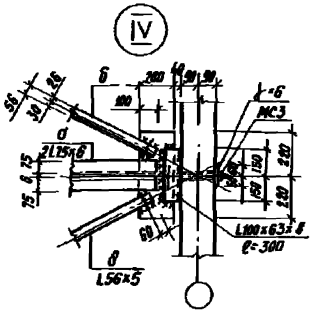

Ведомость элементов.

Марка	Сечение: Эскиз	Поз.	Состав	Опорные усилия: M, тс, м	N, тс	Q, тс	Группа констр.	Марка металла	Примечание
а	┼		2L75×6				4	ВСт3кп2	
б	L		L56×5				4	ВСт3кп2	
Фасонки	—		δ=6				1	ВСт3сп5	

Техническая спецификация металла

Вид профиля и ГОСТ, ТУ	Марка металла и ГОСТ	Обозначение размер профиля мм	№ п.п.	Код: Марки металла	Вид профиля	Размера профиля	Количество шт.	Длина мм	Масса металла по элементам конструкции, т.: Связи горизонтальные				Общая масса, т	Масса потребности в металле по кварталам (заполняется изготовителем), т.: I	II	III	IV	Заполняется в Ц.
									Код элемента конструкции									
1	2	3	4	5	6	7	8	9										
Связи из равнополочных уголков ГОСТ 8509-72*	ВСт. 3кп 2	L75×6	1					107900	0.743				0.743					
		L56×5	2					77700	0.330				0.330					
Связи из неравнополочных уголков ГОСТ 8510-72*	ГОСТ 380-71*	L100×63×8	3					3000	0.030				0.030					
Фасонки связей из полосовой стали ГОСТ 103-76	ВСт3сп5 ГОСТ 380-71*	−200×6	4					5600	0.053				0.053					
		−240×6	5					2800	0.031				0.031					
		−100×6	6					6600	0.028				0.028					
Итого									1.215				1.215					

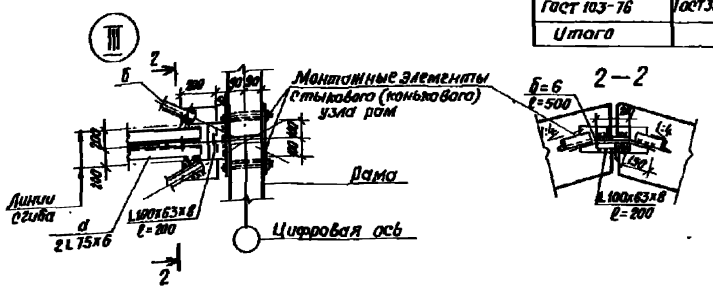

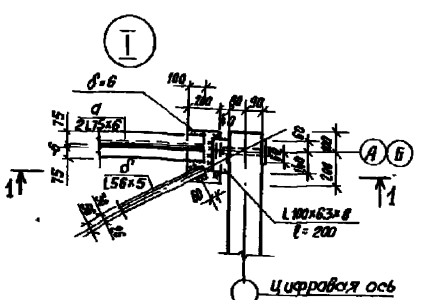

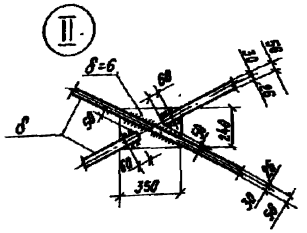

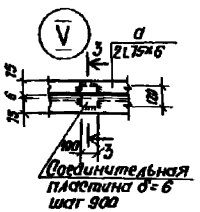

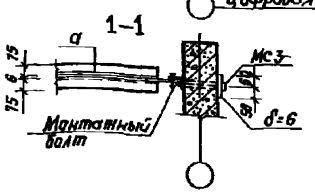

1. Монтаж элементов связей предусмотрен на сварке и болтах М18.
2. Сварку выполнять при положительной температуре электродами Э-42 по ГОСТ 9467-75, высоту швов принимать по минимальной толщине свариваемых материалов.
3. Минимальное усилие прикрепления принято 3тс.
4. Соединительные элементы марки МС3 приняты по серии 1.822.1-2/1.82 выпуск 1 и в количестве 12 шт. учтены в спецификации на АС-7.

Привязан

Гл. ин. пр.	Ефремов			801-2-67.13.86 АС			
Нач. отд.	Девочкин						
Гл. спец.	Мочалов			Коровник на 100 сухостойных коров	Стадия	Лист	Листов
Рук. гр.	Кузьменко				РП	8	
Н. контр.	Кузьменко		6.85	Схемы расположения связей. Узлы.	СибЗНИИЭП сельстрой г. Новосибирск		
Ст. инж.	Березенцева		6.85				

Инв. № подл. | Подпись и дата | Взам. инв. №

Копировал: Маркова

Формат А2

Типовой проект 801-2-67.13.86 Альбом I

СХЕМА РАСПОЛОЖЕНИЯ СТЕНОВЫХ ПАНЕЛЕЙ ПО ОСИ „А"

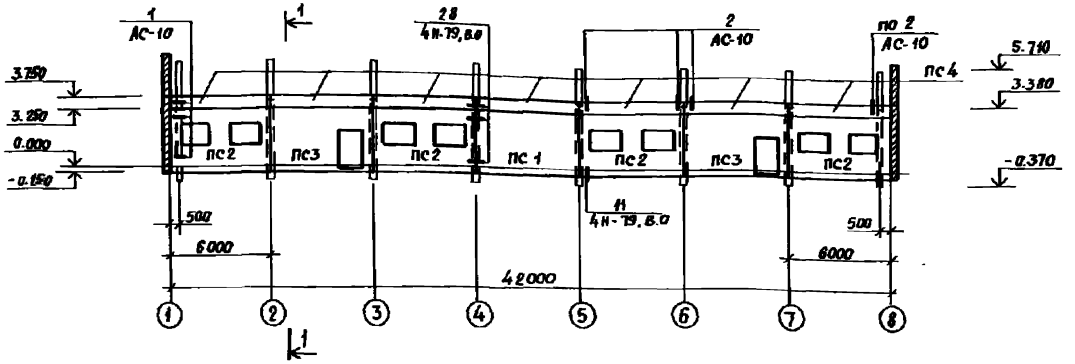

СХЕМА РАСПОЛОЖЕНИЯ СТЕНОВЫХ ПАНЕЛЕЙ ПО ОСИ „Б"

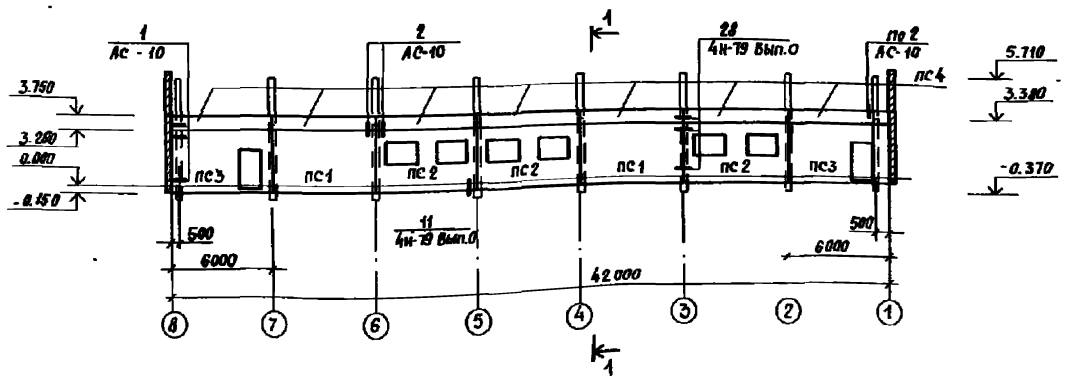

РАЗВЕРТКА КИРПИЧНОЙ СТЕНЫ ПО ОСИ „1"

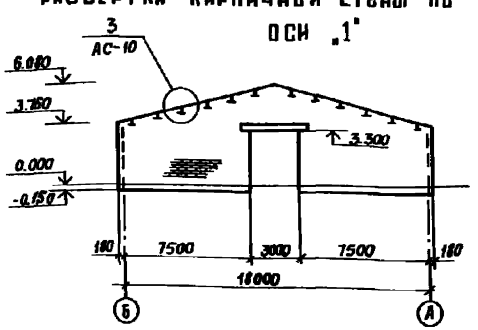

1 – 1

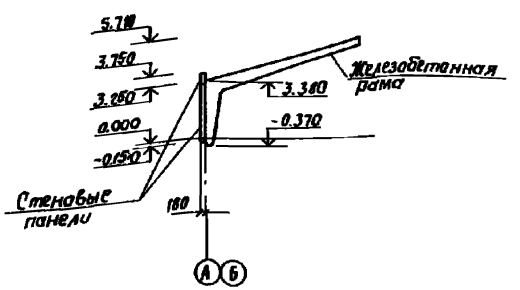

СПЕЦИФИКАЦИЯ ЭЛЕМЕНТОВ, ЗАМАРКИРОВАННЫХ НА АС-9, АС-10

Марка поз.	Обозначение	Наименование	Кол.	Масса ед., кг.	Примечание
		Стеновые панели			
пс1	Серия 4Н-79, выпуск 4	пс 4а	3	5180	
пс2	То же	пс 1а	7	4070	
пс3	Альбом , кжи-пс2а-1	пс2а-1	4		
пс4	Серия 4Н-79, выпуск 4	пс12а	14	730	
		Изделия соединительные и закладные			
мс2	Серия 4Н-79, вып. 0	Изделие соединит. мс2	72	0.30	
мс3	То же	То же мс3	28	0.60	
мс5	То же	То же мс5	20	0.40	
мн1	Альбом II , кжи-мн1	Изделие заклад. мн1	12	1.24	
нс1	Альбом II , кжи-нс1	Насадка рамы нс1	16	9.13	
мд3-3	Серия 1.800-4 выпуск 1	Анкер мд3-3	24	0.50	

1. Монтаж стеновых панелей вести со связевого блока с одновременным устройством стыков, при этом надлежит руководствоваться указаниями серии 4Н-79 выпуск 0 и „Указаниями по герметизации стыков при монтаже строительных конструкций" СН 420-71.
2. Заделку вертикальных и горизонтальных швов между панелями выполнять в соответствии с узлами серии 4Н-79 выпуск 0.
3. Сварку производить электродами типа Э42 (Гост 9457-75) по периметру примыкания элементов.
4. Антикоррозийную защиту поверхностей закладных деталей, соединительных элементов и сварных швов выполнять по общим указаниям пояснительной записки.
5. Данный чертеж смотреть совместно с листом АС-10.

Гл.ин.пр.	Ефремов			801-2-67.13.86 АС	
Нач.отд.	Девочкин			Коровник на 100 бухостойных коров.	Стадия: РП; Лист: 9; Листов:
Гл.спец.	Мочалов				
Рук.гр.	Кузьменко		8.85	Схема расположения стеновых панелей по осям „А", „Б". Развертка кирпич. стены по оси „1"	СИ ЗНИИЭПсельстрой г. Новосибирск
Н.контр.	Кузьменко		8.85		
Ст.инж.	Березенцева		8.85		

Привязан

Копировал: Маркова

формат А2

Типовой проект 801-2-67 13 86 Альбом I

Развертка кирпичной стены по оси „8"

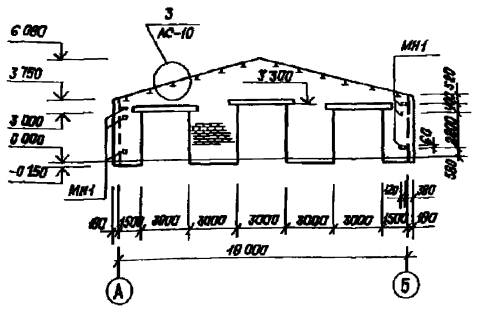

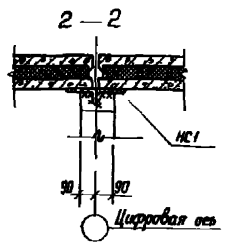

Групповая спецификация элементов на 1 монтажный узел

Форма	Зона	Поз	Обозначение	Наименование	Кол на исполн							Примечан
		МС2	Серия 4Н-79, выпуск 0	Изделие соединительн МС2						2		0.30 кг
		МС3	То же и данный лист	То же МС3			2	1				0.60 кг
		МС5	Серия 4Н-79, выпуск 0	То же МС5	2							0.40 кг
		МД3	Серия 1 800 4, выпуск 0	Анкер МД3 3					1			0.50 кг
		МН1	Альбом II, КЖИ-МН1	Изделие закладное МН1	1							1.24 кг
		НС1	Альбом II, КЖИ НС1	Насадка рамы НС1			1	1				9.13 кг
				Количество узлов	12		12	4	24	36		
				Литера								
				Марка	1 АС-10		2 АС-10	по 2 АС-10	3 АС-10	28 4Н 79 выпуск		

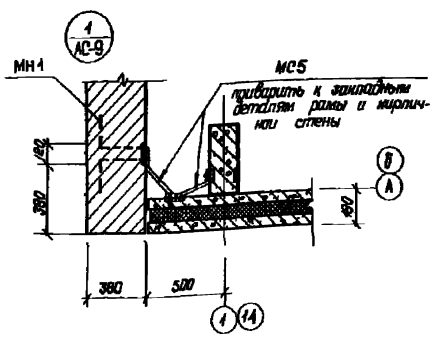

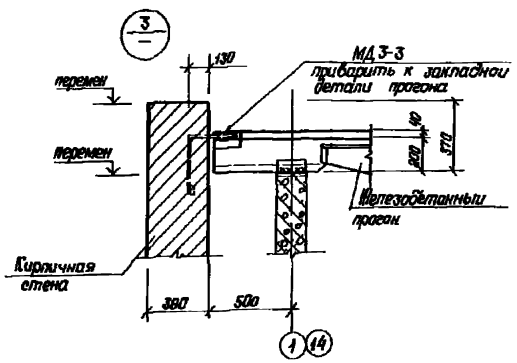

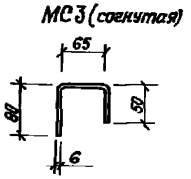

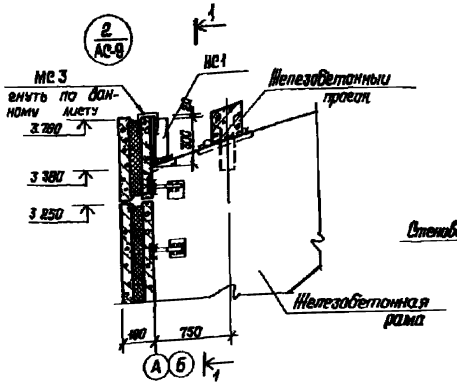

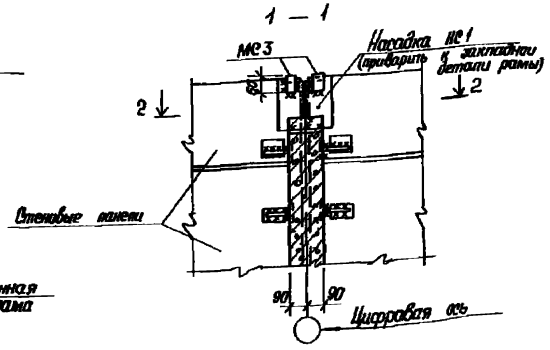

1 Данный чертеж смотреть совместно с листом АС-9

2 Монтажные узлы, разработанные на данном листе, выполнены в соответствии с указаниями серии 4Н-79 выпуск 0 „Сборные железобетонные конструкции производственных сельскохозяйственных зданий Материалы для проектирования" и серии 2 860-1 выпуск 1 „Типовые узлы покрытий одноэтажных сельскохозяйственных зданий Узлы утепленных покрытий с железобетонными плитами и асбестоцементной кровлей"

3 Изделие соединительное МС3 гнуть по месту при монтаже панелей в соответствии с данным листом

					801-2-67 13 86 АС			
		ГИП	Ефремов					
Привязан		Нач отд	Девочкин		Коровник на 100 сухостойных коров	Стадия	Лист	Листов
		Гл спец	Мочалов			РП	10	
		Рук гр	Кузьменко	8.85				
		Н контр	Кузьменко	8.85	Развертка кирпичной стены по оси „8" Узлы 1,2,3	СибЗНИИЭП сельстрой г Новосибирск		
		Ст инж	Березенцева	8.85				

Инв. № подл. | Подпись и дата | Взам. инв. №

Типовой проект 801-2-67.13.86 Альбом I

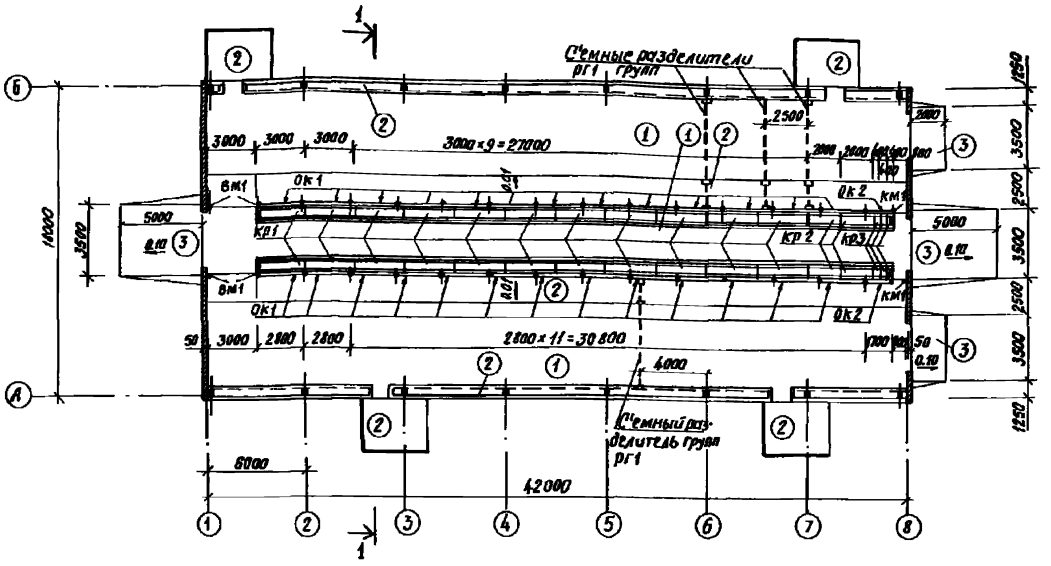

1 — 1

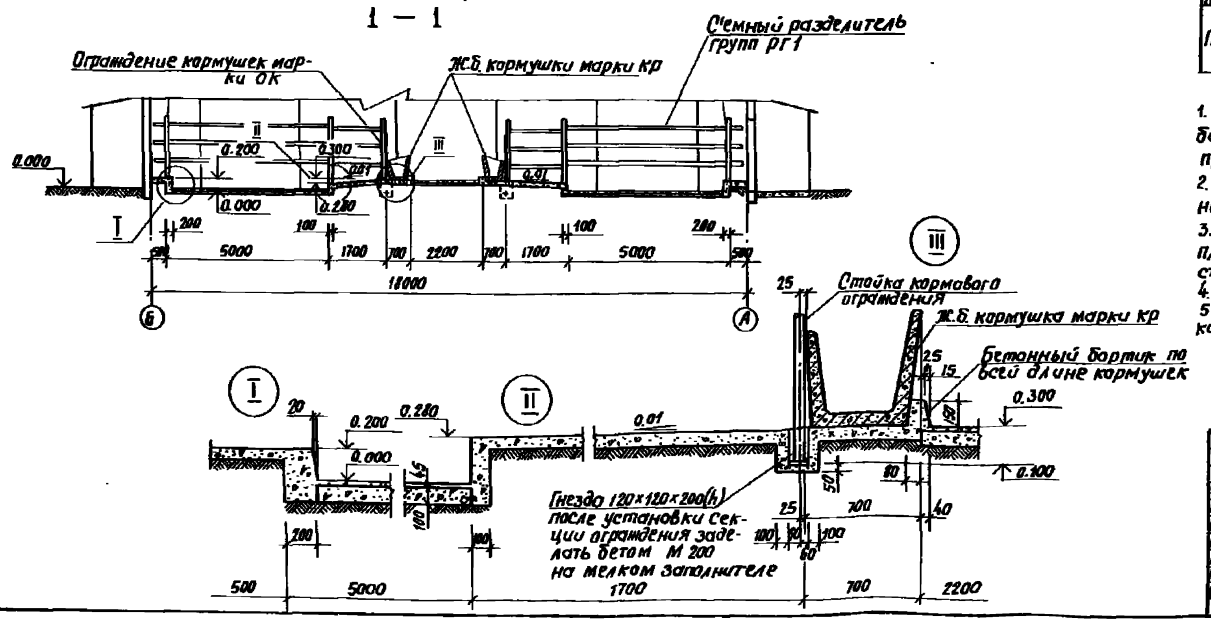

СПЕЦИФИКАЦИЯ ЭЛЕМЕНТОВ, ЗАМАРКИРОВАННЫХ НА ЛИСТЕ АС-11

Марка, поз.	Обозначение	Наименование	Кол.	Масса ед. кг.	Примечание
КР1	Серия 3.818.9-2, выпуск 1	Кормушка ж.б. КТ 298.70.57	22	900.0	
КР2	То же	То же КТ 198.70.57	4	600.0	
КР3	То же	То же КТ 38.70.57	6	112.5	
ОК1	Серия 4.800-3, выпуск 1	Ограждение кормуш. тип V	26	44.81	
ОК2	или лист АС-12	То же	2	32.57	
КМ1	Лист АС-12	Калитка металлическ. КМ1	2	22.51	
ВМ1	Лист АС-12	Ворота металлическ. ВМ1	2	44.74	
рг1	Лист АС-13	Деревянные с'емные разделители групп рг1	4		

ЭКСПЛИКАЦИЯ ПОЛОВ

Наименование или номер помещения по проекту	Тип пола по проекту	Схема пола или № узла по серии	Элементы пола и их толщина, мм	Площ. пола, м²
Кормовой проезд и место располож. животных	1		Бетон марки „300" 45 Бетон марки „200" 100 Щебень крупностью 40мм, втрамбованный в грунт основания	522.80
Место кормления животных, там буры	2		Бетон марки „300" 80 Щебень крупностью 40 мм, втрамбованный в грунт основания	291.20
Пандусы	3		Бетон марки „200" 100 Щебень 100 Уплотненный грунт основания	49.00

1. Устройство полов производить в соответствии с требованиями СНиП III-В.14-62 „Полы. Правила производства и приемки работ."
2. В основаниях под полы грунты должны быть уплотнены до состояния, исключающего возможность их осадки.
3. Уклоны полов на грунте достигаются соответствующей планировкой грунтового основания, при этом толщина конструктивных слоев сохраняется постоянной.
4. Полы разработаны в соответствии со СНиП 2.10.03-84 и II-В.8-71.
5. Монтаж кормушек вести на растворе М50, торцы крайних кормушек заделать бетоном М200.

Привязан

801-2-67.13.86 АС

Гл. ин. пр.	Ефремов		
Нач. отд.	Девочкин		
Гл. спец.	Мочалов		
Рук. гр.	Кузьменко		8.85
Н. контр.	Кузьменко		8.85
Ст. инж.	Березенцева		8.85

Коровник на 100 сухостойных коров.

Стадия	Лист	Листов
РП	11	

План полов с расположением кормушек, ограждения кормушек, с'емных разделителей групп, калиток

СиБНИИЭПсельстрой с Новосибирск

Копировал: Маркова

Формат А2

Инв. № подл. | Подпись и дата | Взам. инв. № | МТО | Пивнев

Типовой проект 801-2-67.13.86 Альбом I

ВОРОТА МЕТАЛЛИЧЕСКИЕ ВМ 1

ОГРАЖДЕНИЯ КОРМУШЕК

КАЛИТКА МЕТАЛЛИЧЕСКАЯ КМ 1

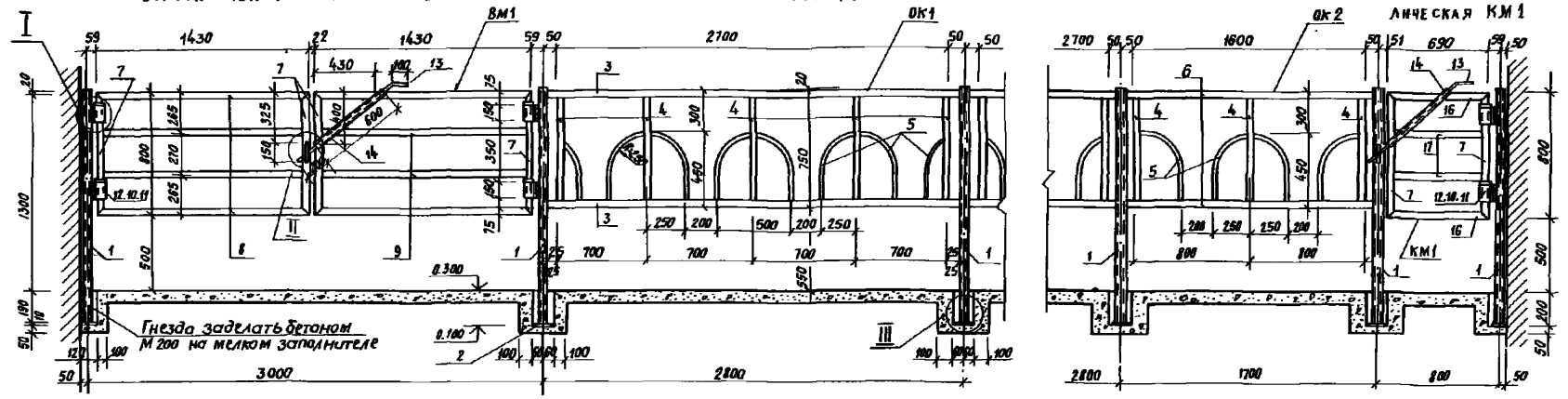

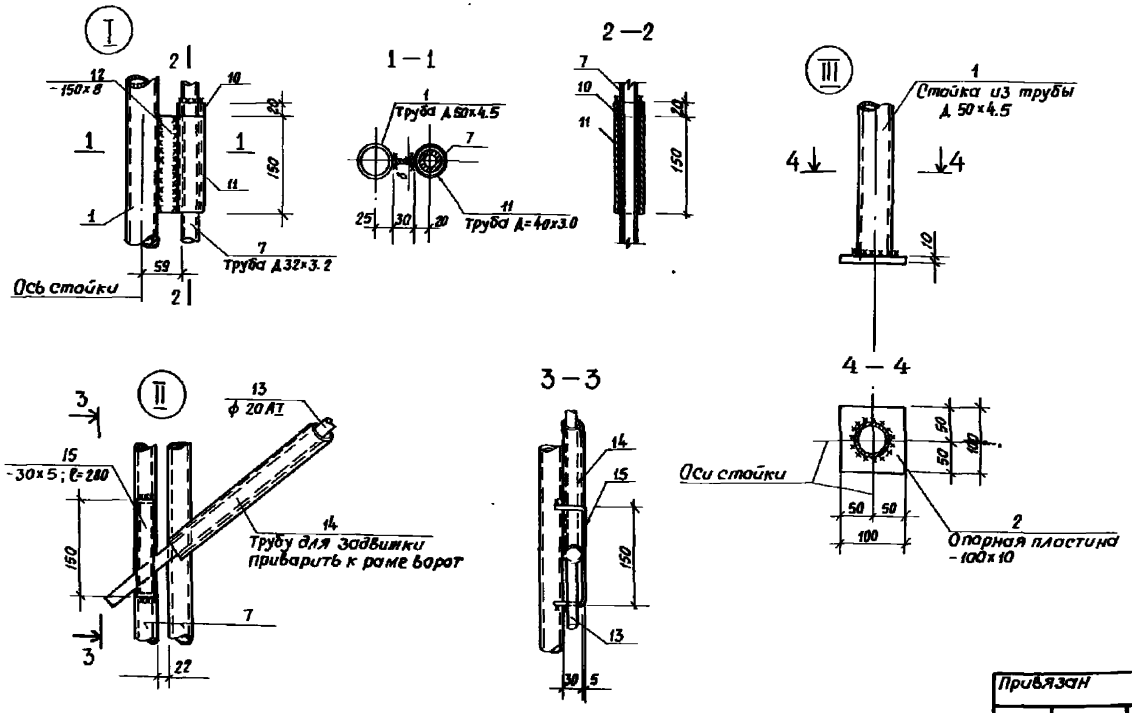

1. Данный чертеж смотреть совместно с листами АС-11 и АС-13.
2. Монтаж металлоконструкции вести на сварке в соответствии с ГОСТ 16.037-80 „Соединения сварные стальных трубопроводов. Основные типы, конструктивные элементы и размеры" электродами Э-42 по ГОСТ 9467-75 „Электроды покрытые металлические для ручной дуговой сварки конструкционных и теплоустойчивых сталей. Типы." Толщину швов принять по наименьшей толщине свариваемых элементов.
3. Металлические изделия покрыть за 2 раза масляной краской.
4. Спецификация расхода материалов дана на листе АС-13.

Гл. ин. пр.	Ефремов			801-2-67.13.86	АС
Нач. отд.	Девочкин			Коровник на 100 сухостойных коров.	Стадия: РП; Лист: 12; Листов:
Гл. спец.	Мочалов				
Рук. гр.	Кузьменко		8.85		
Н. контр.	Кузьменко		8.85	Ворота металлические ВМ1; калитка КМ1; ограждения кормушек ОК1; ОК2. Узлы.	Гиз ЗНИИЭП сельстрой г. Новосибирск
Ст. инж.	Березенцева		8.85		

Привязан

Согласовано: МТО

Инв. № подл. | Подпись и дата | Взам. инв. №

Копировал: Маркова

Формат А 2

Типовой проект 801-2-67.13.86 Альбом I

ДЕРЕВЯННЫЕ С'ЕМНЫЕ РАЗДЕЛИТЕЛИ ГРУПП РГ1

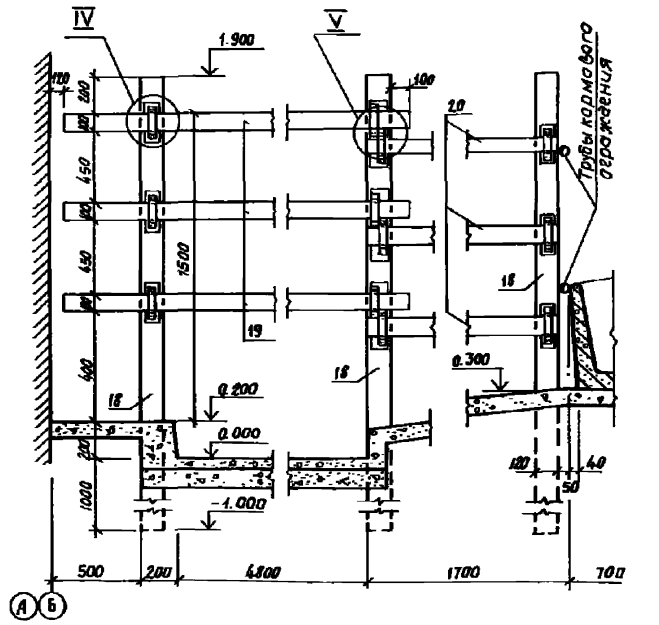

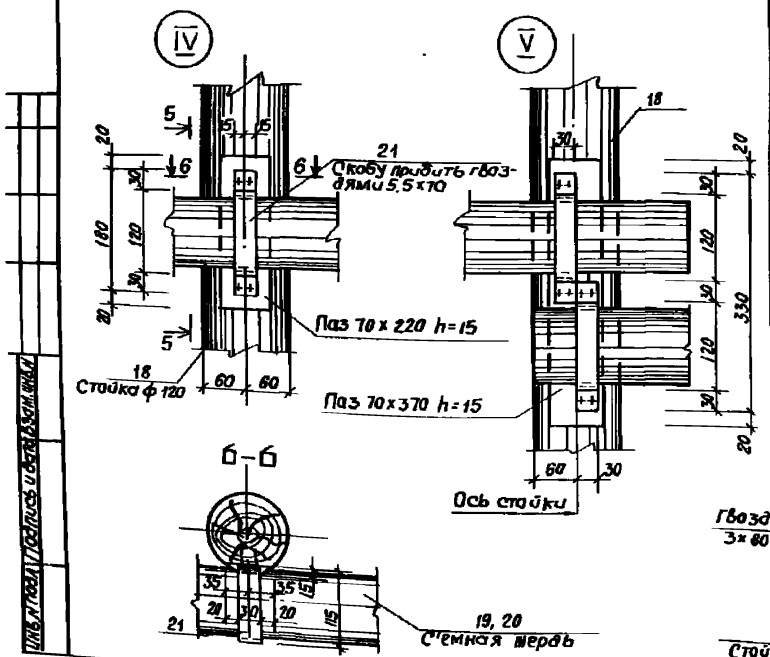

СПЕЦИФИКАЦИЯ ЭЛЕМЕНТОВ, ЗАМАРКИРОВАННЫХ НА ЛИСТАХ АС-12 И АС-13

Форм.	Зона	Поз.	Обозначение	Наименование	Кол.	Примечание
			Лист АС-12	Кормовое ограждение		
				(разделитель) ОК 1	1	44.81 кг
				Детали		
		1		Труба ø 50×4.5 ГОСТ 3262-75 ℓ=1510	2	7.30 кг
		2		-100×10 ГОСТ 103-76* ℓ=100	2	0.83 кг
		3		Труба ø 32×3.2 ГОСТ 3262-75 ℓ=2745	2	6.27 кг
		4		Труба ø 32×3.2 ГОСТ 3262-75 ℓ=685	5	1.57 кг
		5		Труба ø 25×3.2 ГОСТ 3262-75 ℓ=600	8	1.02 кг
			Лист АС-12	Кормовое ограждение		
				(разделитель) ОК 2	1	32.57 кг
				Детали		
		1		Труба ø 50×4.5 ГОСТ 3262-75 ℓ=1510	2	7.30 кг
		2		-100×10 ГОСТ 103-76* ℓ=100	2	0.83 кг
		6		Труба ø 32×3.2 ГОСТ 3262-75 ℓ=4645	2	3.76 кг
		4		Труба ø 32×3.2 ГОСТ 3262-75 ℓ=685	3	1.57 кг
		5		Труба ø 25×3.2 ГОСТ 3262-75 ℓ=600	4	1.02 кг
			Лист АС-12	Ворота металлические		
				ВМ 1	1	44.74 кг
				Детали		
		1		Труба ø 50×4.5 ГОСТ 3262-75 ℓ=1510	1	7.30 кг
		2		-100×10 ГОСТ 103-76* ℓ=100	1	0.83 кг
		7		Труба ø 32×3.2 ГОСТ 3262-75 ℓ=800	4	1.83 кг
		8		Труба ø 32×3.2 ГОСТ 3262-75 ℓ=1430	4	3.26 кг
		9		Труба ø 25×3.2 ГОСТ 3262-75 ℓ=1360	4	2.31 кг
		10		Труба ø 40×3.0 ГОСТ 3262-75 ℓ=20	4	0.055 кг
		11		Труба ø 40×3.0 ГОСТ 3262-75 ℓ=150	4	0.41 кг
		12		-150×8 ГОСТ 103-76* ℓ=30	4	0.30 кг
		13		ф 20АТ ГОСТ 5781-82 ℓ=900	1	2.23 кг
		14		Труба ø 32×3.2 ГОСТ 3262 ℓ=600	1	1.37 кг
		15		-30×5 ГОСТ 103-76* ℓ=280	1	0.35 кг

Форм.	Зона	Поз.	Обозначение	Наименование	Кол.	Примечание
			Лист АС-12	Калитка металлическая КМ1	1	22.51 кг
				Детали		
		1		Труба ø 50×4.5 ГОСТ 3262-75 ℓ=1510	1	7.30 кг
		2		-100×10 ГОСТ 103-76* ℓ=100	1	0.83 кг
		7		Труба ø 32×3.2 ГОСТ 3262-75 ℓ=80	2	1.83 кг
		16		Труба ø 32×3.2 ГОСТ 3262-75 ℓ=680	2	1.57 кг
		17		Труба ø 25×3.2 ГОСТ 3262-75 ℓ=620	2	1.05 кг
		10		Труба ø 40×3.0 ГОСТ 3262-75 ℓ=20	2	0.055 кг
		11		Труба ø 40×3.0 ГОСТ 3262-75 ℓ=150	2	0.41 кг
		12		-150×8 ГОСТ 103-76* ℓ=30	2	0.30 кг
		13		ø 20АТ ГОСТ 5781-82 ℓ=900	1	2.23 кг
		14		Труба ø 32×3.2 ГОСТ 3262-75 ℓ=600	1	1.37 кг
		15		-30×5 ГОСТ 103-76* ℓ=280	1	0.35 кг
			Лист АС-13	Деревянные с'емные разделители групп РГ1	1	[illegible]
				Детали		
		18		Стойка ø 120 ℓ=2900	3	0.033 м³
		19		С'емные жерди ф 100 ℓ=5600	3	0.044 м³
		20		То же ℓ=1700	3	0.014 м³
		21	Лист КЖИ-СК 2	Скобы -30×5 ГОСТ 103-76* ℓ=380	12	0.48 кг

1. Данный чертеж смотреть совместно с листом АС-12,
2. Все металлические элементы изготовлять из стали Вст3 кп2.
3. Разделители групп РГ1 изготовлять из древесины хвойных пород II категории. Влажность древесины не должна быть более 25%. Окраску производить масляной краской за 2 раза по грунтовке олифой.
4. Концы деревянных стоек должны быть пропитаны масляным антисептиком на H=1200 мм в соответствии со СНиП III-19-76.

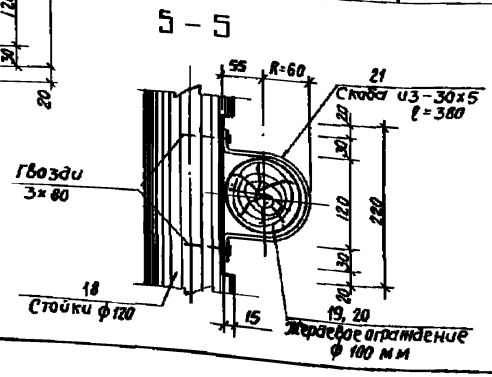

Гл.ин.пр.	Ефремов			801-2-67.13.86 АС	
Нач.отд.	Девочкин			Коровник на 100 сухостойных коров.	Стадия: РП; Лист: 13; Листов:
Гл.спец.	Мочалов				
Рук.гр.	Кузьменко		8.85		
Н.контр.	Кузьменко		8.85	Деревянные с'емные разделители групп. Узлы. Спецификация.	СибЗНИИЭП Сельстрой г. Новосибирск
Ст.инж.	Березенцева		8.85		

Привязан

Инв. № подл. | Подпись и дата | Взам. инв. №

Копировал: Маркова

Формат А2

Типовой проект 801-2-67.13.86 Альбом I

СХЕМА РАСПОЛОЖЕНИЯ ДЕРЕВЯННЫХ ПРОГОНОВ И ЭЛЕМЕНТОВ КРЕПЛЕНИЯ ВЕНТШАХТ

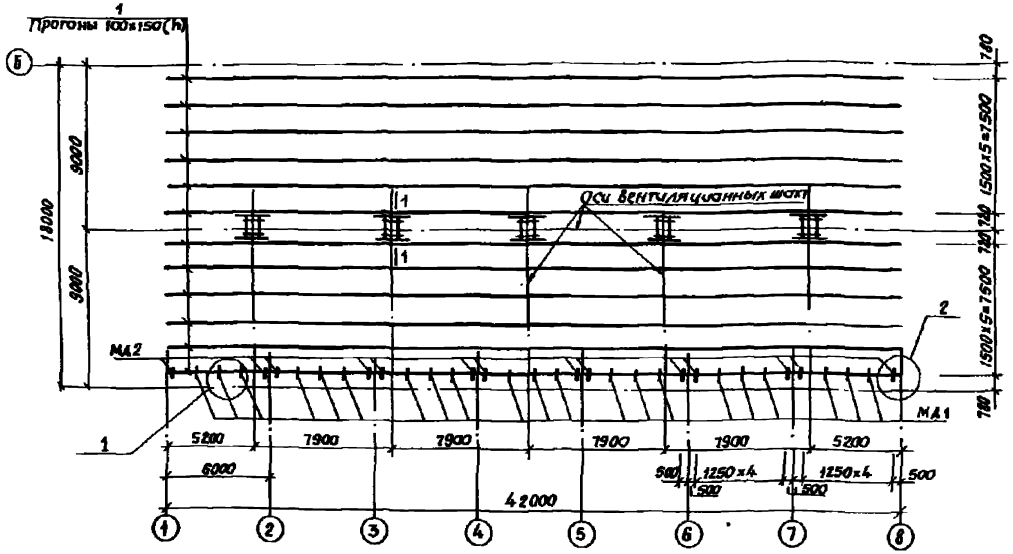

СПЕЦИФИКАЦИЯ ЭЛЕМЕНТОВ, ЗАМАРКИРОВАННЫХ НА ЛИСТЕ АС-

Марка	Обозначение	Наименование	Кол.	Масса ед. кг.	Примечание
1	Данный лист	Прогон из бруса 100×150 ℓ=6000 гост 8486-66 **	84шт.	0.09 м³	7.56 м³
		Вентшахты и элементы			
		их крепления			
2	Данный лист	Брус 100×150 ℓ=1600	10	—	0.240 м³
3	То же	Брус 100×150 ℓ=1420	10	—	0.213 м³
4	То же и АС-16	Брус 100×100 ℓ=1200	10	—	0.120 м³
5	Лист АС-16	Треугольный брус 100×50 ℓ=1200 / 2	10	—	0.028 м³
6	Данный лист	Доска 25×100 ℓ=950	40	—	0.095 м³
7	Гост 7798-70*	Болт М12×260.58	40	0.248	
8	Гост 5915-70*	Гайка М12.5	40	0.015	
9	Гост 9649-78	Шайба 12.04	80	0.002	
10	Серия 2.800-2, Вып.9, Л.08-6	Зонт металлич. (1000×1000)	5	57.50	
11	Серия 2.190-1/72, Вып.II, Л.08-33	Деревянная вытяжная шахта 800×800 h=1600	5	—	
12	Лист АС-16	Брус 60×150	38 пог. м.	—	0.342 м³
13	Лист АС-16	Брусок 60×70	80 пог. м.	—	0.336 м³
		Металлические изделия			
МД1	Альбом II кжи-МД1	Монтажный крюк МД1	252	0.54	
МД2	Альбом II кжи-МД2	То же МД2	168	0.72	
14	Применительно по серии 2.800-2, Вып. 9	Утепленный клапан размером 800×800	5	—	

2 – 2 (КРОВЛЯ И ВЕНТШАХТА УСЛОВНО НЕ ПОКАЗАНЫ)

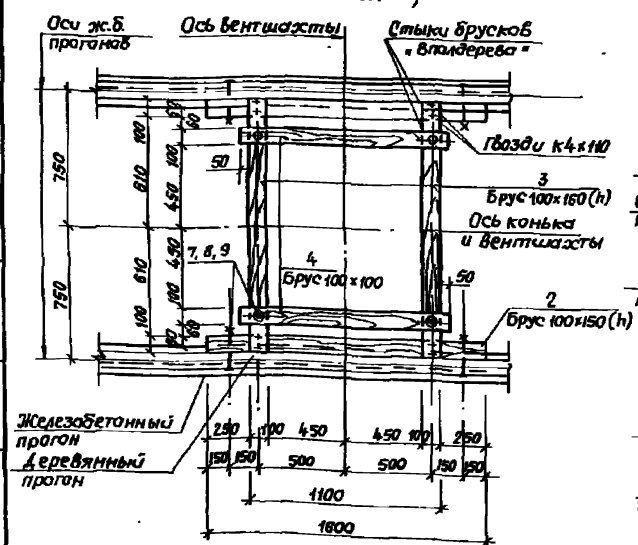

1–1 (УСТАНОВКА ВЕНТШАХТЫ)

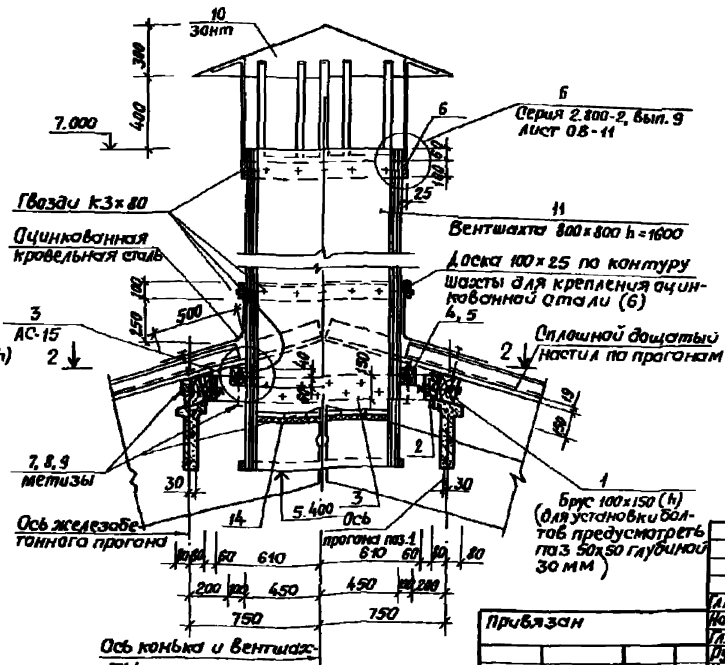

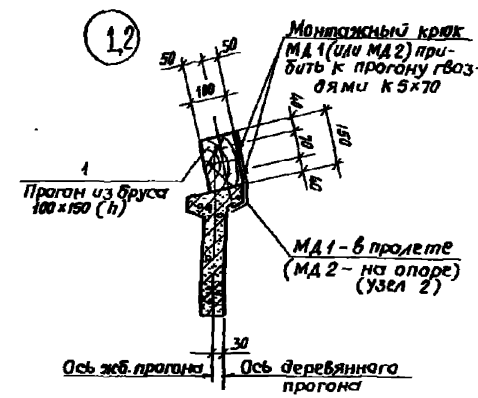

1. Данный чертеж смотреть совместно с листом АС-15.
2. Разбивка монтажных крюков МД1 и МД2 условно дана только по одной нитке прогонов.
3. Пиломатериалы приняты по гост 8486-66.**

Гл.ин.пр.	Ефремов			801-2-67.13.86	АС
Нач.отд.	Девочкин				
Гл.спец.	Мочалов			Коровник на 100 сухостойных коров.	Стадия: РП; Лист: 14; Листов:
Рук.гр.	Кузьменко		8.85		
Н.контр.	Кузьменко		8.85	Схема расположения деревянных прогонов и элементов крепления вентшахт. Сечен. 1-1; 1-2. Узел 1	Сн ЗНИИЭП Сельстрой г. Новосибирск
Ст.инж.	Березенцева		8.85		

Привязан

Копировал: Маркова

Формат А2

Типовой проект 801-2-67.13.86 Альбом I

ПЛАН НА ОТМ 0.000

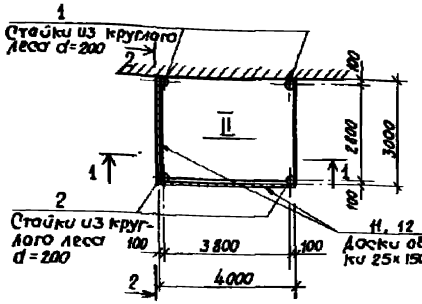

СХЕМА РАСПОЛОЖЕНИЯ ЭЛЕМЕНТОВ ПОКРЫТИЯ

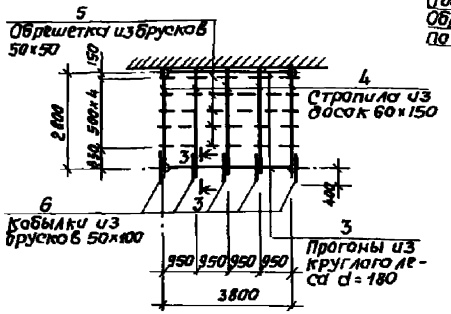

1 – 1

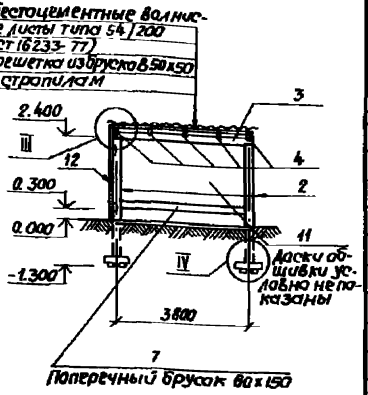

2 – 2 (обшивка не показана)

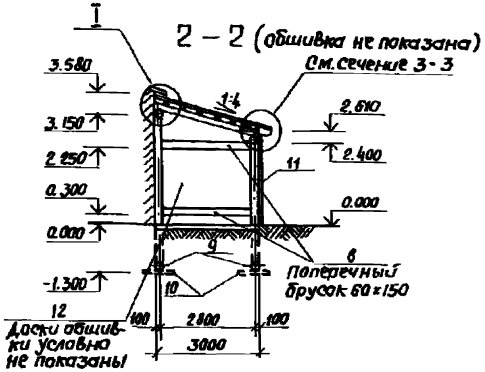

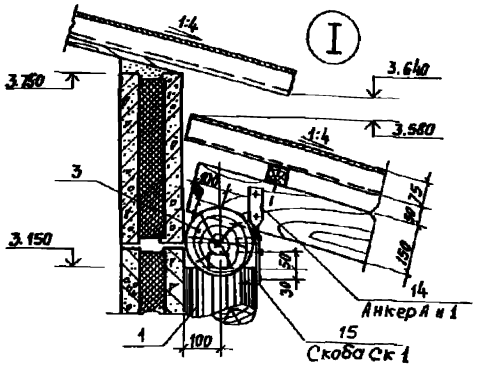

3 – 3

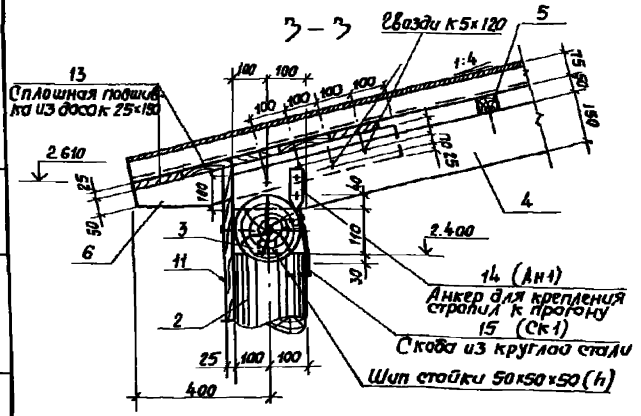

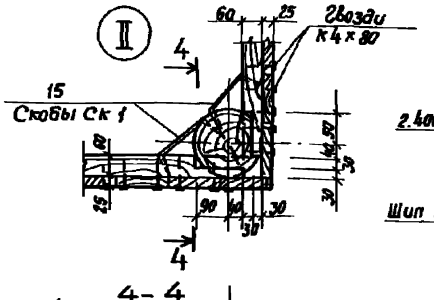

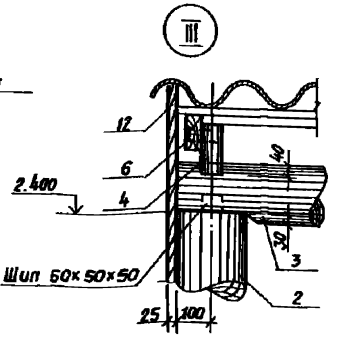

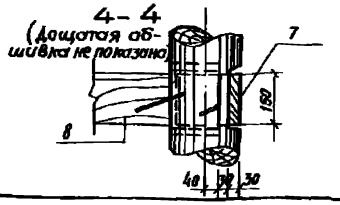

СПЕЦИФИКАЦИЯ ЭЛЕМЕНТОВ НА ОДИН ТАМБУР

Марка, поз.	Обозначение	Наименование	Кол.	Масса ед. кг.	Примечание
		Деревянные элементы			Объем на 1 элемент
1	Данный лист	Стойка d=200 ℓ=3510	2	—	0.13 м³
2		Стойка d=200 ℓ=4320	2	—	0.162 м³
3		Прогон d=180 ℓ=4000	2	—	0.12 м³
4		Стропила, бруски 60×150			
		ℓ=3100	5	—	0.030 м³
5		Обрешетка, бруски 50×50			
		ℓ=4000	5	—	0.010 м³
6		Кобылка, бруски 50×100×800	5	—	0.004 м³
7		Брусок 60×150 ℓ=3880	1	—	0.035 м³
8		Брусок 60×150 ℓ=2880	2	—	0.026 м³
9		Лемень d=200 ℓ=700	4	—	0.023 м³
10		Пластина $\frac{d=200}{2}$ ℓ=700	8	—	0.012 м³
11		Обшивка, доска 25×150			
		ℓ=2660	27	—	0.010 м³
12		То же, ℓ=(2640÷3500)	20	—	0.012 м³
13		То же, ℓ=4000	5	—	0.015 м³
		Всего древесины			1.90 м³
		Металлические элементы			
14	Лист КМИ-Ан1	Анкер Ан1	10	0.35	
15	Лист КМИ-Ск1	Скоба Ск1	18	0.28	

1. Материал деревянных элементов – сосна II категории влажностью до 25%.
2. Антисептирование деревянных элементов производить 3% раствором кремний-фтористого натрия. Защитную обработку от гниения производить согласно СНиП III-19-76.
3. Концы стоек на длину 1.00 м, лемни и пластины должны быть пропитаны масляным антисептиком.
4. Перед установкой стойки и прогоны ошкурить.
5. Элементы каркаса соединяются на шинах, врубках, анкерах и скобах. Для уменьшения растрескивания древесины заранее рассверлить отверстия для скоб диаметром 10мм на глубину около половины длины забиваемого конца.
6. Окраска тамбура известковая: за 2 раза (с внутренней стороны).
7. Узел IV разработан на листе АС-16.**
8. Пиломатериалы взяты по ГОСТ 8486-66

			801-2-67.13.86		АС
Гл. инж. пр.	Еремов				
Нач. отд.	Левчукин				
Гл. спец.	Мочалов		Коровник на 100 сусло-стойловых коров.	Стадия: РП	Лист: 15
Рук. гр.	Кузьменко				
Н. контр.	Кузьменко		Тамбур. План на отм. 0.000. Схема расположения элем. покрытия. Узлы	СибЗНИИЭП Госстроя г. Новосибирск	
Ст. инж.	Бережнова				

Привязан

Копировал: Маркова Формат А2

Типовой проект 801-2-67.13.86 Альбом I

Инв.№подл. | Подп. и дата | Взам.инв.№

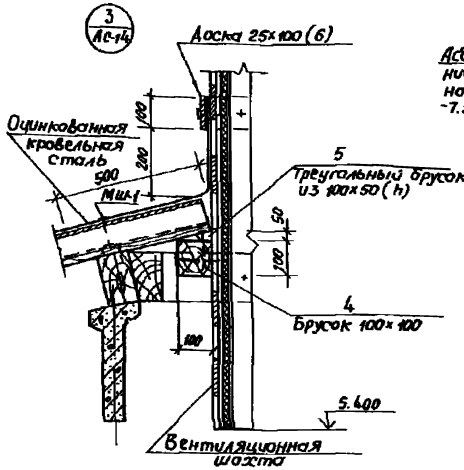

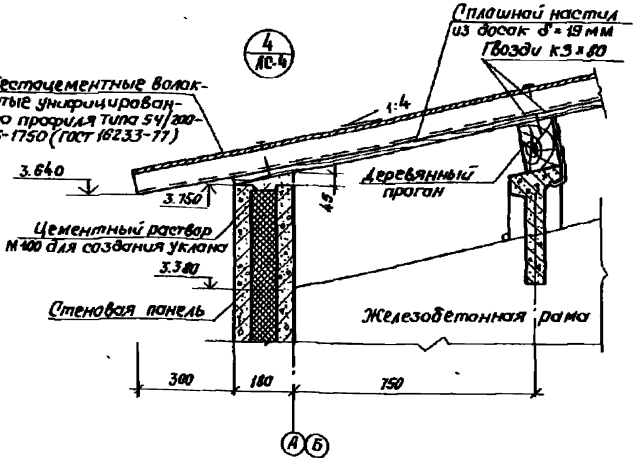

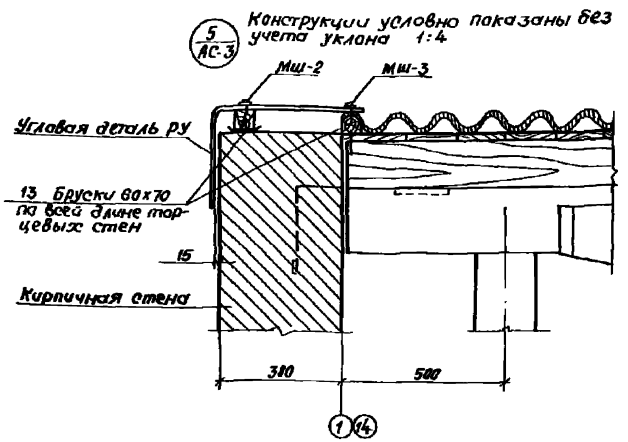

1 – 1

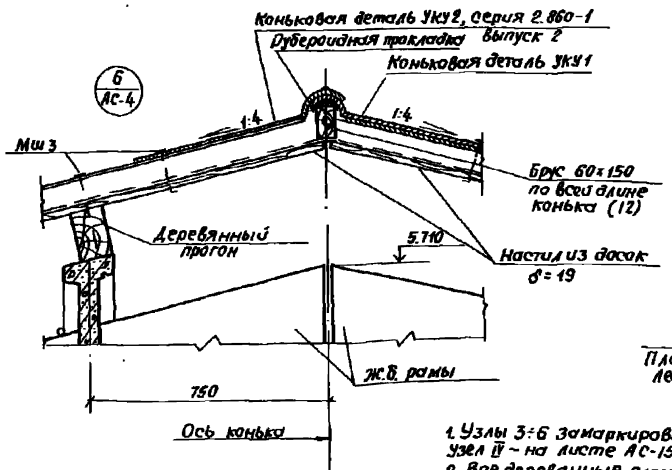

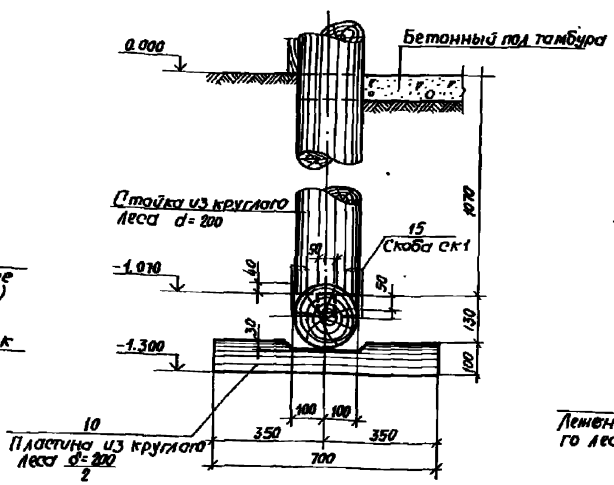

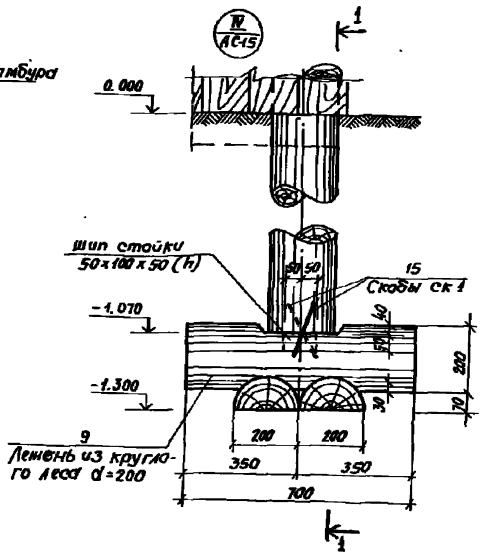

1. Узлы 3÷6 замаркированы на листах АС-14, -4, -3; узел IV – на листе АС-15.
2. Все деревянные элементы изготовлять из сосны II категории, кроме настила из досок – III категория, влажностью до 25%.
3. Крепление вентшахт к брусьям поз. 3 и 4 осуществлять гвоздями К5×150.
4. Узлы разработаны в соответствии с серией 2.800-2 „Детали сельскохозяйственных зданий и 2.860-1 „Типовые узлы покрытий одноэтажных сельхоззданий."

						801-2-67.13.86	АС
Привязан			Гл.ин.пр.	Горемов			
			Нач.отд.	Левочкин			
			Гл.спец.	Мочалов		Коровник на 100 сухостойных коров.	Стадия: РП; Лист: 16; Листов:
			Рук.гр.	Кузьменко			
			Н.контр.	Кузьменко		Узлы 3÷6 покрытия здания коровника. Узел IV деревянного тамбура.	СибЗНИИЭПсельстрой г. Новосибирск
			Гл.инж.проекта				

Калировал: Маркова

Формат А2

Типовой проект 801-2-67.13.86 Альбом I

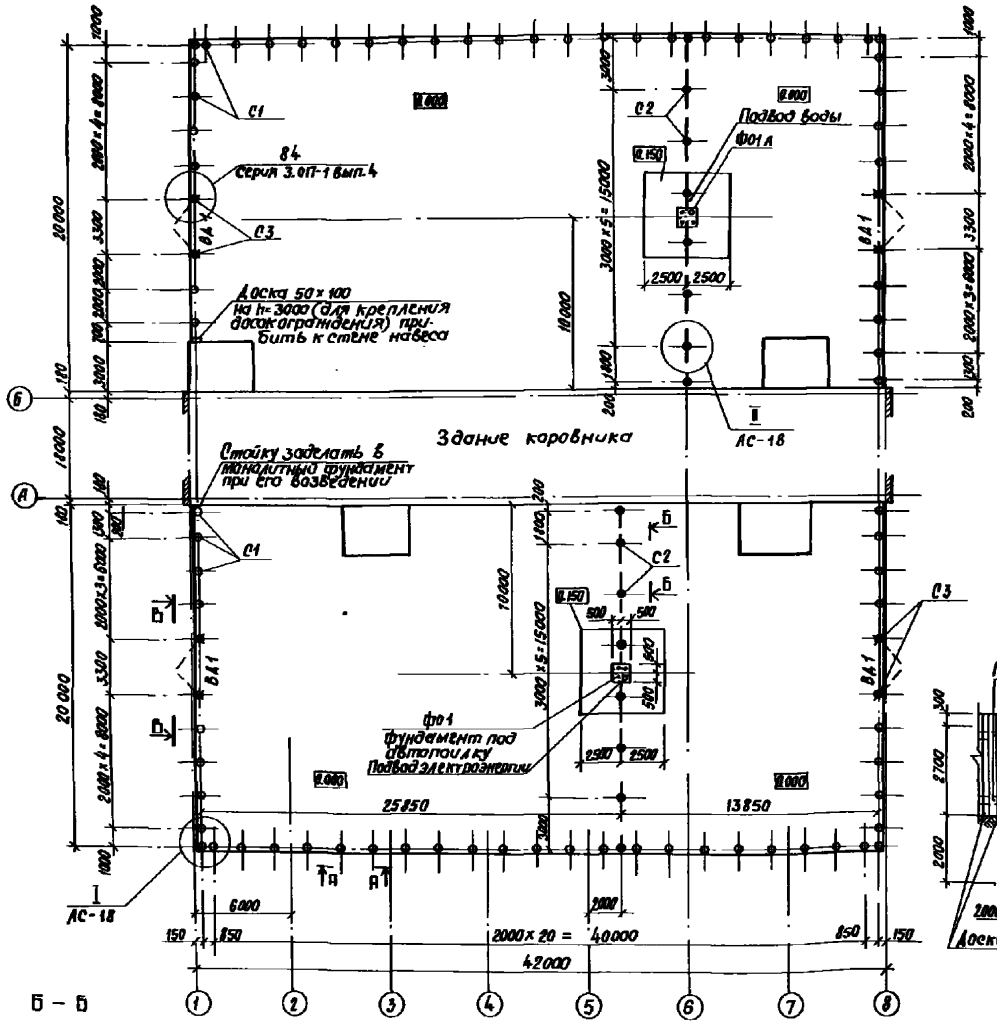

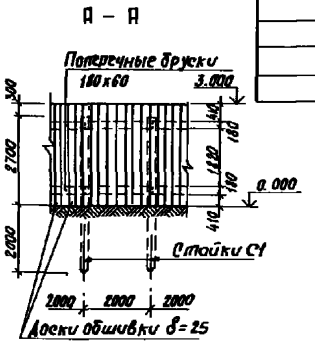

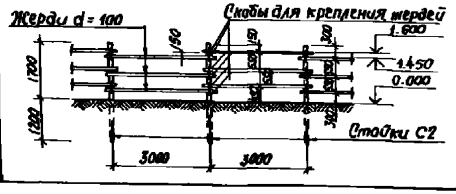

СПЕЦИФИКАЦИЯ ЭЛЕМЕНТОВ, ЗАМАРКИРОВАННЫХ НА ЛИСТЕ АС-17

Марка	Обозначение	Наименование	Кол.	Масса ед. кг.	Примечание
Ф01	Лист АС-18	Монолитный фундамент			
		из бетона М300 под ав-			
		топоилку Ф01	1	9.60 м³	[illegible]
Ф01а	Лист АС-18	То же Ф01А	1	9.60 м³	то же
		Элементы сплошного			
		ограждения		[illegible]	
С1	Лист АС-18, АС-19	Стойка d=200 ℓ=4700	76	13.530 м³	для огражден.
С3	То же	Стойка d=240 ℓ=5000	8	2.160 м³	для ворот
		Брусок 180×60 ℓ=1990	136	2.938 м³	поперечн. обвязки
		Брусок 180×60 ℓ=1010	8	0.092 м³	то же
		Брусок 180×60 ℓ=1500	6	0.10 м³	то же
		Брусок 180×60 ℓ=700	2	0.015 м³	то же
		Брусок 180×60 ℓ=980	8	0.086 м³	то же
		Доска 25×150 ℓ=3000	740	8.290 м³	обшивка
		Доска 50×100 ℓ=3000	1	0.015 м³	
ВД1	Серия 3.017-1, вып.7; АС-19	Ворота 3050×2750(h) ПД 28-1	4		
		Элементы с'емного			
		ограждения			
С2		Стойка d=120 ℓ=2900	16	0.976 м³	
		Жерди d=100 ℓ=3200	36	1.008 м³	
		То же ℓ=2100	6	0.108 м³	
	Лист КЖИ-СК	Скобы-30×5 ГОСТ 107-76 ℓ=380	84	0.48	

УСЛОВНЫЕ ОБОЗНАЧЕНИЯ:

- Стойки С1 со сплошным дощатым ограждением.
- Стойки С2 со с'емным жердевым ограждением
- Стойка ворот С3.

Данный чертеж смотреть совместно с листами АС-18, АС-19.

Гл. инж. пр.	Ефремов			801-2-67.13.86 АС
Нач. отд.	Девочкин			
Гл. спец.	Мочалов			Коровник на 100 сухостойных коров.
Рук. гр.	Кузьменко		8.85	
Н. контр.	Кузьменко		8.85	План выгульных дворов. Фрагменты А-А; Б-Б фасадов сплошного и с'емного ограждений.
Ст. инж.	Березенцева		8.85	

Стадия	Лист	Листов
РП	17	

СибЗНИИЭПсельстрой г. Новосибирск

Привязан

Копировал: Маркова

Формат А2

Типовой проект 801-2-67.13.86 Альбом I

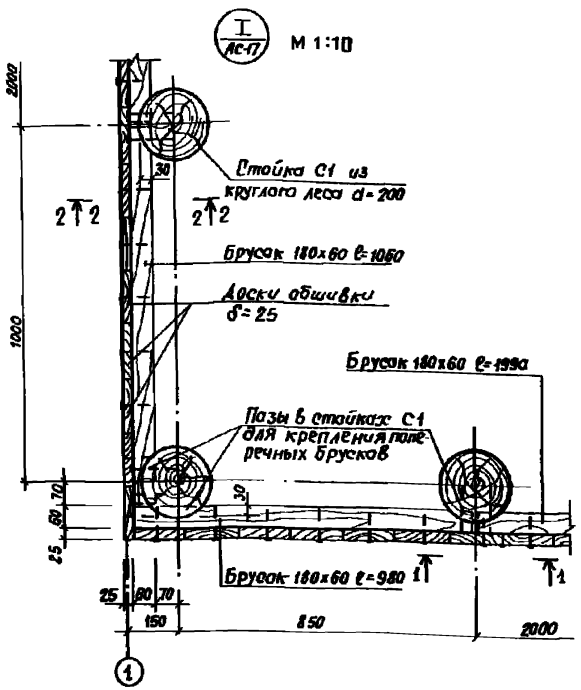

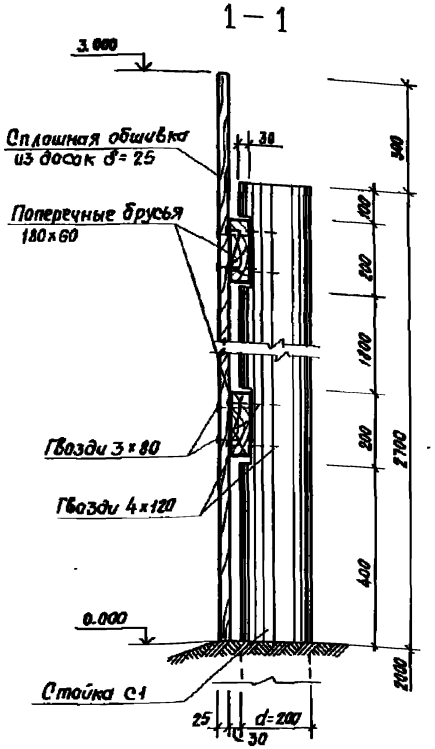

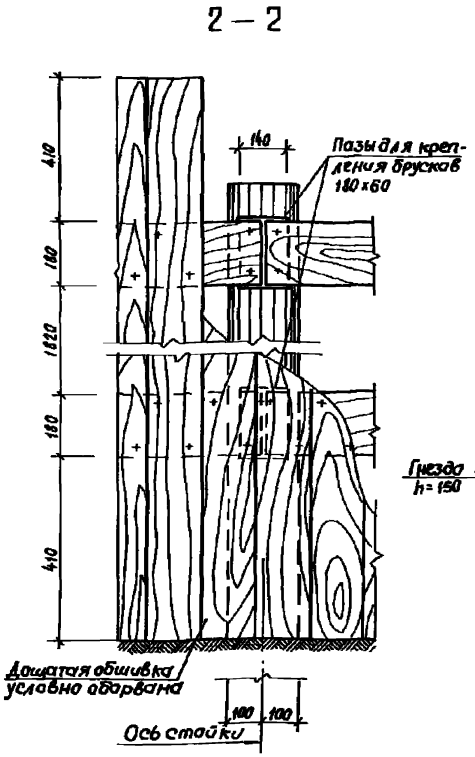

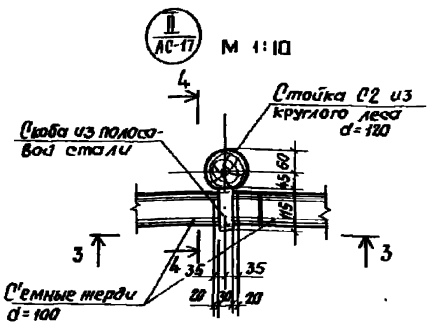

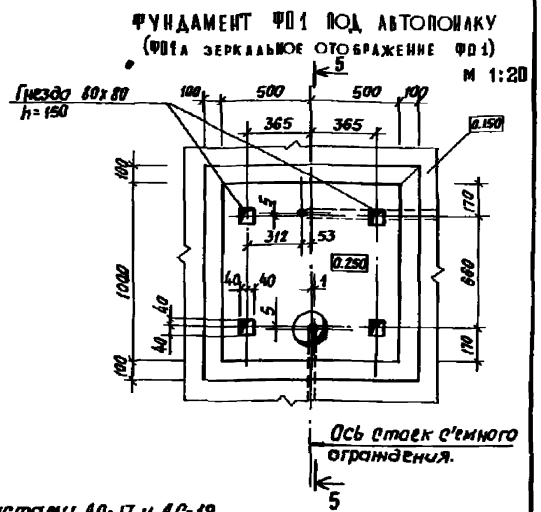

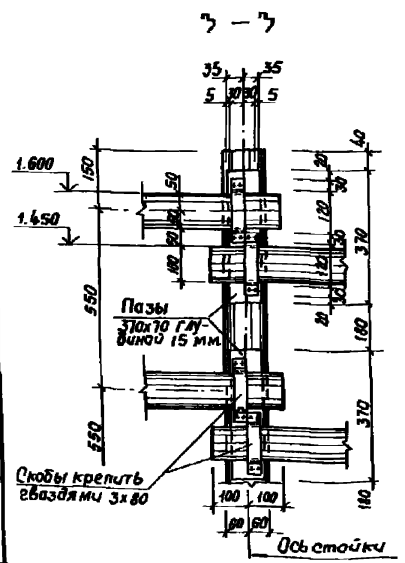

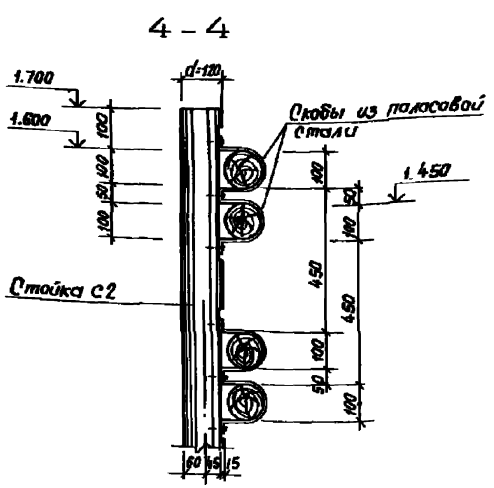

1. Данный чертеж смотреть совместно с листами АС-17 и АС-19.
2. Деревянные элементы сплошной и с'емной оград изготовлять из материалов, удовлетворяющих требованиям СНиП II-25-80.
3. Материал оград — древесина хвойных пород II категории; влажность древесины не должна быть более 25%.
4. Жерди с'емного ограждения перед установкой ошкурить.
5. Антисептирование деревянных элементов производить трехпроцентным раствором кремний-фтористого натрия. Защитную обработку от гниения производить согласно СНиП III-19-76. Концы деревянных стоек должны быть пропитаны масляным антисептиком на длину заделки: 2.0 м – стойки С1 и С3 и 1.2 м. – стойки С2.
6. Деревянные элементы ограды окрасить за два раза масляной краской (только сплошной).
7. Зазор, образующийся между дощатым ограждением и землей, закрыть грунтом при планировке площадки.
8. Пиломатериалы приняты по ГОСТ 8486-66.**

				801-2-67.13.86 АС		
Привязан	Гл.ин.пр.	Ефремов		Коровник на 100 сухостойных коров.	Стадия	Лист	Листов
	Нач.отд.	Девочкин			РП	18	
	Гл.спец.	Мочалов					
	Рук.гр.	Кузьменко	8.85	Выгульные дворы. Узлы I и II - фундаменты ФО1, ФО1а под автопоилки	Сиб.ЗНИИЭПсельстрой г. Новосибирск		
	Н.контр.	Кузьменко	8.85				
	Ст.инж.	Березовский	8.85				

Копировал: Маркова

Формат А2

Инв. № подл. | Подпись и дата | Взам. инв. №

Типовой проект 801-2-67 13 86 Альбом I

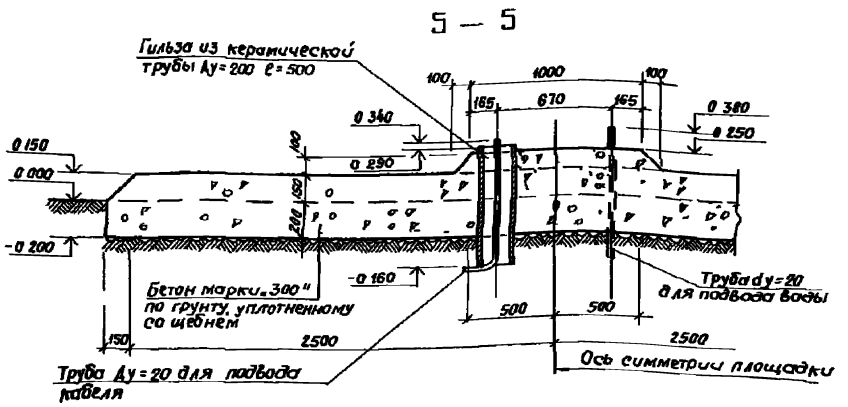

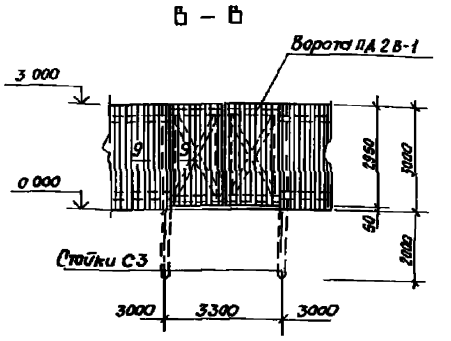

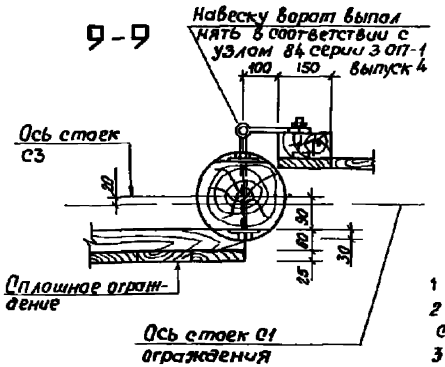

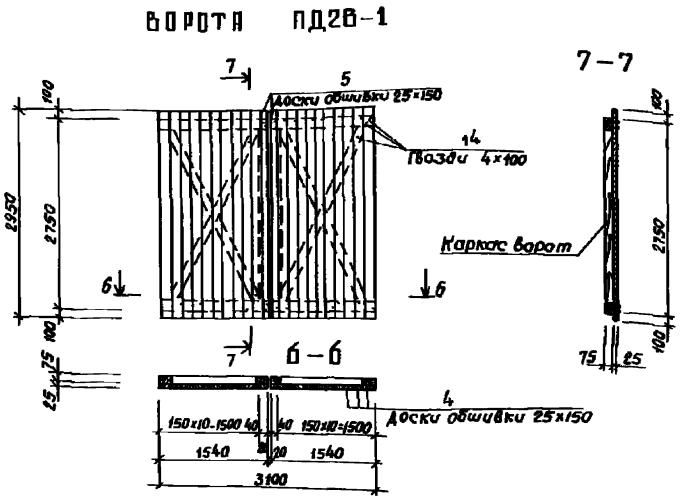

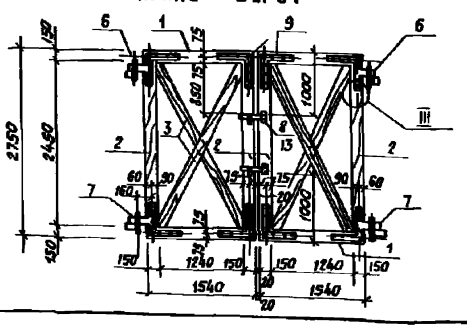

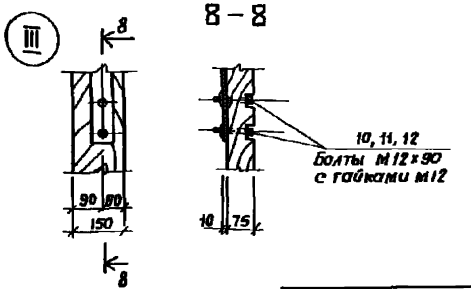

СПЕЦИФИКАЦИЯ ЭЛЕМЕНТ ВОРОТ ПД2В-1

Форм	Зона	Поз	Обозначение	Наименование	Кол	Примечание
				Ворота деревянные глухие двустворчатые		Масса и об ем 1 единицы
				ПД2В-1	1	
				Сборочные единицы и детали		
		1	Данный лист	Брусок 150×75 ℓ=1540	4	0.0173 м³
		2		Брусок 150×75 ℓ=2750	4	0.0380 м³
		3		Брусок 150×75 ℓ=3100	4	0.0349 м³
		4		Доска 25×150 ℓ=3000	20	0.0113 м³
		5		Доска 25×40 ℓ=3000	2	0.003 м³
		6	Серия 3 017-1 Вып 7	Навеска верхняя М2	2	5.7 кг
		7	То же	Навеска нижняя М4	2	5.7 кг
		8	То же	Защелка М12	2	2.2 кг
		9	То же	Угольник М5	4	3.5 кг
		10	ГОСТ 7805-70*	Болт М12×90	56	0.10 кг
		11	ГОСТ 5915-70*	Гайка М12	56	0.016 кг
		12	ГОСТ 11371-78	Шайба М12	56	0.008 кг
		13	ГОСТ 1145-80	Шуруп 5×60	12	0.017 кг
		14	ГОСТ 4028-63	Гвозди 4×100	150	0.015 кг

1 Данный чертеж смотреть совместно с листами АС-18, -17

2 Ворота ПД2В-1 выполнять по аналогии с воротами ПД2В серии 3 017-1 Выпуск 7

3 Изготовление ворот надлежит из материалов, удовлетворяющих требованиям СНиП II-25-80 Древесина должна быть хвойных пород II категории для каркаса и III категории для обшивки Влажность не должна быть более 25%

4 Сортамент пиломатериалов и заготовок принят в соответствии с ГОСТ 8486-66** и 9685-61*

5 Заготовки для ворот должны быть остроганы с 4х сторон, причем все заготовки должны быть чисто остроганы с одной стороны с допускаемой частичной непростражкой другой стороны, на кромках допускается непростражка, не доходящая до лицевой стороны

6 Элементы каркаса ворот соединяются на шипах, доски обшивки прибиваются к каркасу гвоздями, металлические навески крепятся к каркасу на болтах

7 Металлические элементы ворот и монтажные детали изготовляются из стали Вст 3 кп 2 и поставляются к месту установки в комплекте

8 При складировании створок ворот должны быть использованы прокладки, располагаемые рядами по вертикали

801-2-67 13 86 АС

Гл ин пр	Ефремов		Коровник на 100 сухостойных коров	Стадия	Лист	Листов
Нач отд	Девочкин			РП	19	
Гл спец	Мочалов					
Рук гр	Кузьменко		Выгульные дворы Сечение 5-5 Ворота глухие двустворчатые ПД2В-1	СибЗНИИЭПсельстрой г Новосибирск		
Н контр	Кузьменко					
Ст инж	Березенцева					

Привязан

Типовой проект 801-2-67.13.86 Альбом I

Инв. № подл. | Подпись и дата | Взам. инв. №

ОБРАМЛЕНИЕ ПРОЕМА ВОРОТ В КИРПИЧНОЙ СТЕНЕ

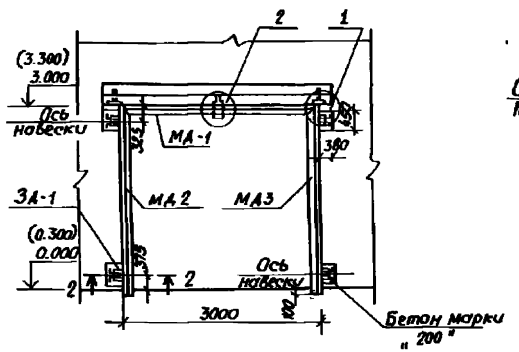

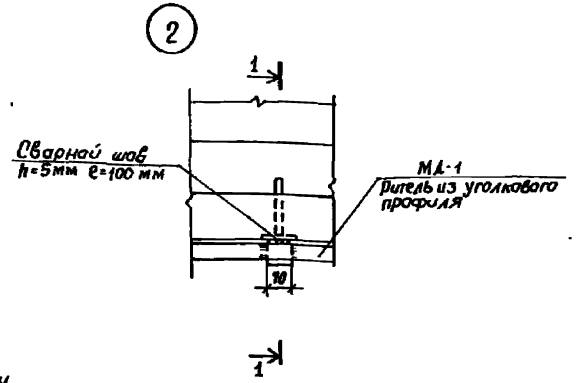

1–1

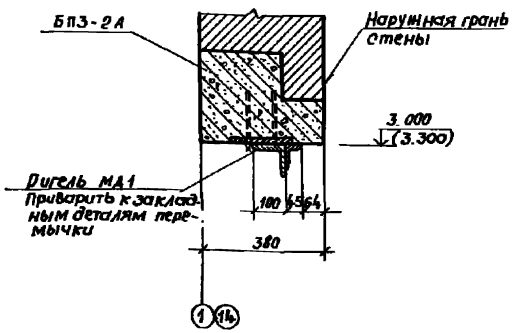

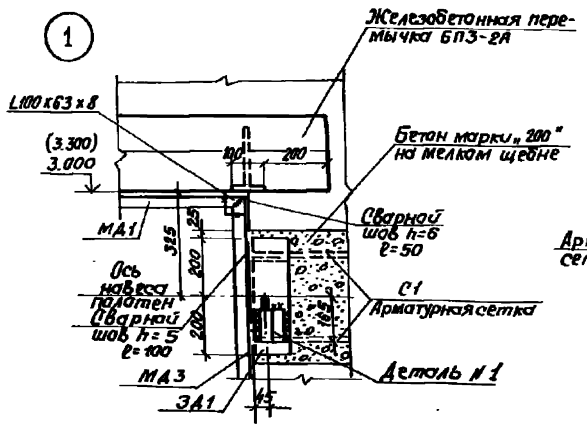

2–2

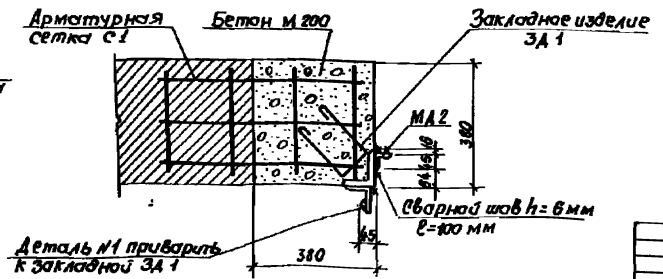

СПЕЦИФИКАЦИЯ ЭЛЕМЕНТОВ НА ОДИН ПРОЕМ ВОРОТ

Форм.	Зона	Поз.	Обозначение	Наименование	Кол	Примечание
			Данный лист	Сборочный чертеж обрамления проема ворот	1	
				Сборочные единицы и детали.		
11		МА1	Альбом КМИ-МД1	Металл. ригель МА1	1	12.20 кг.
11		МА2	Альбом КМИ-МД2	Металл. стойка МА2	1	10.50 кг.
11		МА3	Альбом КМИ-МД3	То же МА3	1	10.50 кг.
11		С1	Альбом КМИ-С1	Арматурн. сетка С1	8	0.72 кг.
11		ЗА1	Альбом КМИ-ЗД1	Изделие закладное ЗА1	4	6.60 кг.
11		Деталь №1	ГОСТ 18853-73	Деталь №1	4	
				Материалы		
				Бетон марки „200"	–	0.35 м³

1. Расположение ворот смотреть на листе АС-4.
2. Детали крепления ворот к кирпичным стенам разработаны в соответствии с ГОСТ 18853-73 „Ворота деревянные распашные для птицеводческих зданий."

				801-2-67.13.86	АС	
Гл. инж. проекта	Ефремов					
Нач. отд.	Девочкин			Коровник на 100 сухостойных коров.	Стадия: РП	Лист: 20	Листов:
Исполн.	Мочалов					
Рук. гр.	Кузьменко					
Н. контр.	Кузьменко			Обрамление проема ворот в кирпичной стене. Детали.	ЦИТИПсельстрой г. Новосибирск	
Гл. инж.	Березницкий					

Привязан

Копировал: Маркова

Формат А2

Типовой проект 801-2-67.13.86 Альбом I

Данные по производственному водопотреблению и водоотведению.

№ потребителя по плану	Наименование потребителя	Количество потребителей	Количество часов работы в сутки	Водопотребление: Требования к качеству воды	Водопотребление: Потребный напор у потребителя, м	Водопотребление: Режим водопотребления	Водопотребление: Расход воды на одного потребителя л/сутки	Водопотребление: Из хозяйственно-питьевого водопровода м³/сут	Водопотребление: Из хозяйственно-питьевого водопровода м³/ч	Водопотребление: Из хозяйственно-питьевого водопровода л/с	Водоотведение: Характеристика сточных вод	Водоотведение: Режим водоотведения	Водоотведение: В бытовую канализацию м³/сут	Водоотведение: В бытовую канализацию м³/ч	Водоотведение: В бытовую канализацию л/с	Концентрация загрязнений сточных вод после локальных очистных сооружений мг/л	Примечание
1	Поение коров	100	24	8-12°	3,5	непрерывн.	65	8.5	0,68	0,4	—	—	—	—	—	—	—

Общие указания.

Водопровод.

Поение коров в коровниках для сухостойных коров осуществляется из групповых автопоилок типа АГК-4А, которые размещаются на выгульных площадках. Поилки типа АГК-4А с электроподогревом. Вода в поилки поступает из сети наружного водопровода. На сети устанавливается колодец с арматурой. Подвод воды к поилке осуществляется трубопроводом ф 20 мм.

Внутренний противопожарный водопровод согласно СНиП 2.10.03-84 п. 3,6 не предусматривается.

Канализация.

При содержании сухостойных коров на глубокой подстилке канализация в коровнике не предусматривается.

Монтаж внутренних систем водопровода и канализации выполнять в соответствии с СНиП III-28-75.

При привязки проекта учесть применение полиэтиленовых труб.

Расход воды на пожарное пожаротушение согласно СНиП 2.04.02-84 табл. 13 составляет 10 л/сек. при объеме здания 3997,81 м³, степени огнестойкости II и категории производства по пожарной опасности В.

Наружное пожаротушение предусматривается из гидрантов.

Основные показатели по чертежам водопровода и канализации.

Наименование системы	Потребный напор на вводе	Расчетные расходы м³/сут.	Расчетные расходы м³/ч	Расчетные расходы л/сек.	Расчетные расходы при пожар. л/сек.	Установочная мощность электродвигателей квт	Примечание
Водопровод ВО	10.0	6,5	0,68	0,4	—	отсутств.	t = 8-12°

Ведомость ссылочных и прилагаемых документов

Обозначение	Наименование	Примечан.
	Ссылочные документы	
т.пр. 901-09-11.84	Водопроводные колодцы	А-1, вып. 1
	Прилагаемые документы	
СО. ВК	Спецификация оборудования	ВК
ВК.ВМ	Ведомость потребности	
	в материалах.	

Ведомость чертежей основного комплекта ВК

Лист	Наименование	Примечан.
ВК-1	Общие данные	
ВК-2	План сети ВО, деталировка ВО	

Настоящий проект выполнен в соответствии с действующими нормами и правилами, в том числе с учетом требований взрывопожаробезопасности.

Главный инженер проекта /Ефремов/

ГИП	Ефремов	
Нач. отд.	Савин	
Гл. спец.	Панкратов	
Рук. гр.	Добрикова	
Ст. инж.	Богомолова	
Нормок.	Панкратов	

801-2-67.13.86 -ВК

Коровник на 100 сухостойных коров (для районов Западной Сибири)

Стадия	Лист	Листов
РП	1	2

Общие данные

СибЗНИИЭП сельстрой г. Новосибирск

Инв. № подл. | Подпись и дата | Взам. инв. №

Формат 22

Типовой проект 801-2-67.13.86 Альбом I

План на отм. 0.000

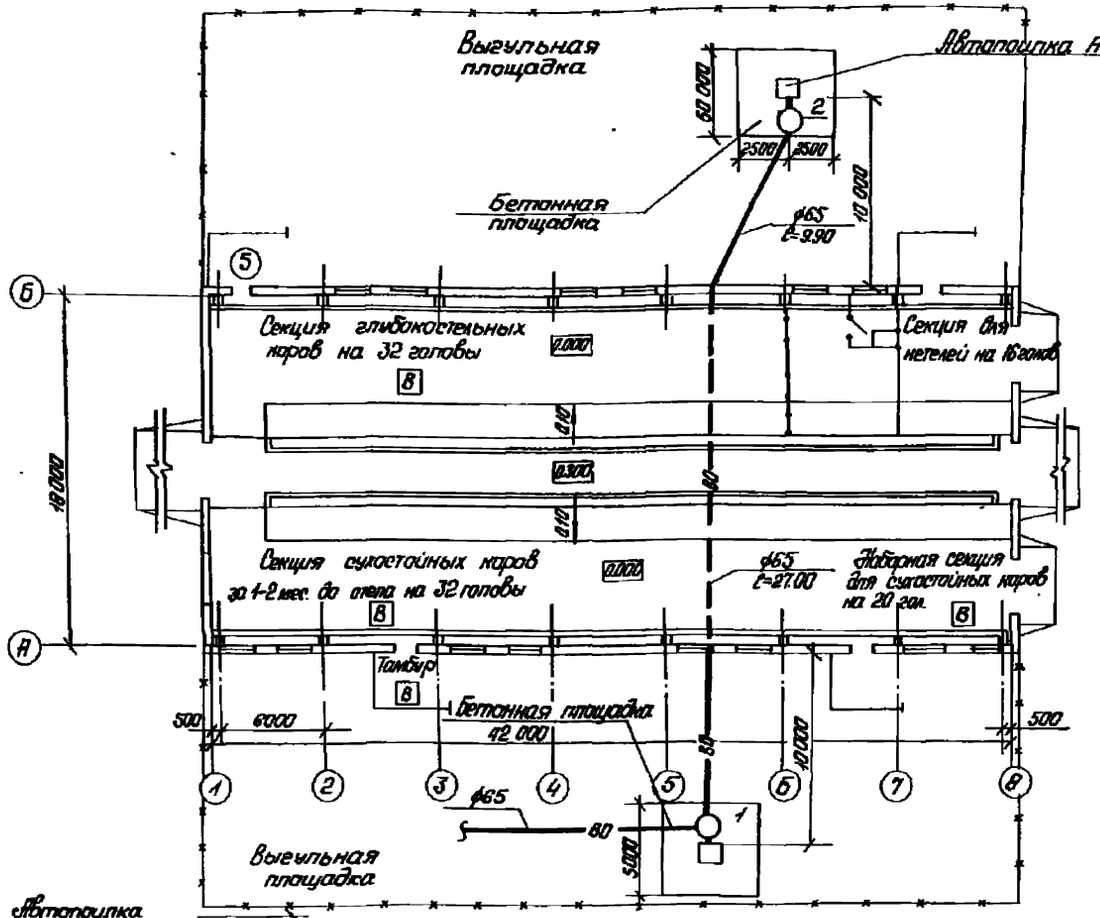

Фрагмент плана (II вариант)

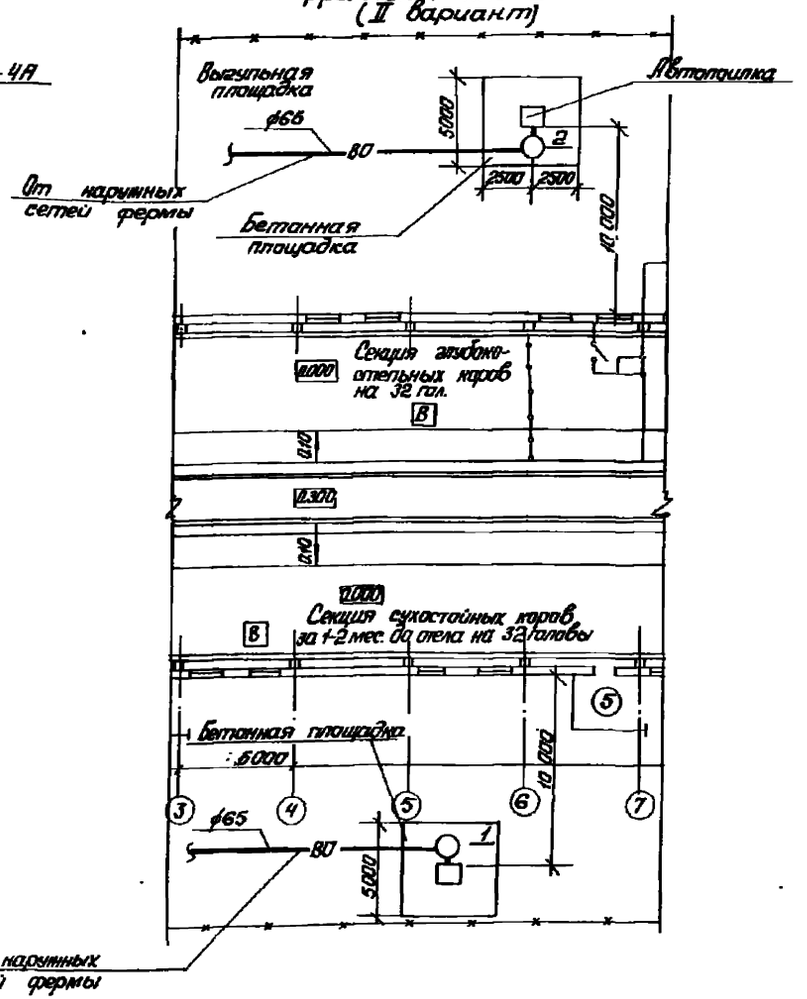

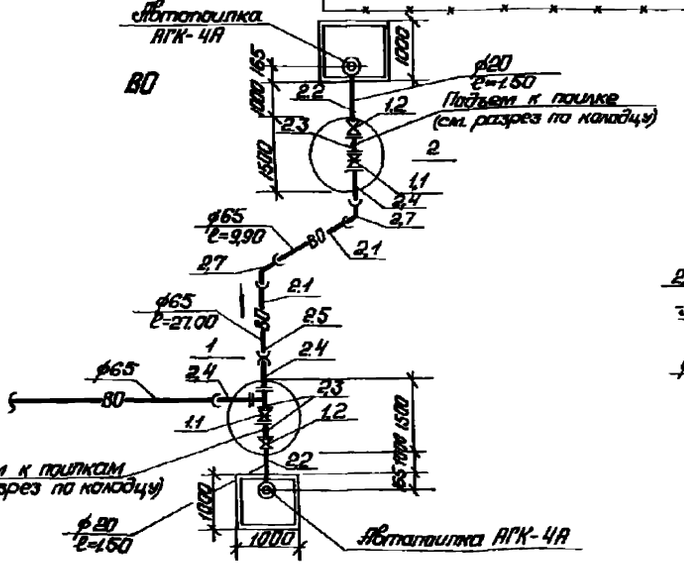

1:2

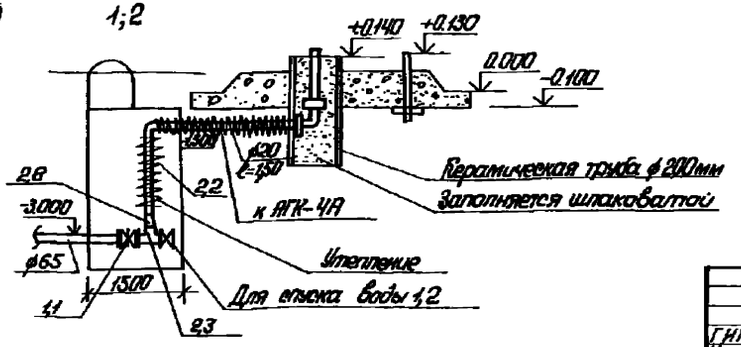

			801-2-67.13.86	-ВК
ГИП	Стоеменов			
Нач.отд	Савкин			
Гл.спец	Гончарова		Коровник на 400 сухостойных коров для районов Западной Сибири	Стадия: РП; Лист: 2; Листов:
Рук.гр.	Лобанкова			
Ст.инж.	Богатова			
Норм.к.	Гончарова		План сети ВО. Детализировка ВО	СибЗНИИЭПсельстроя г. Новосибирск

Привязан:

Инв.№ подл. | Подпись и дата | Взам.инв.№

Изм. Кол.уч. Лист № док. Подпись Дата

Альбом I

Типовой проект 801-2-67.13.86

Ведомость рабочих чертежей основного комплекта марки „ЭО"

Лист	Наименование	Примечание
1	Общие данные	
2	План на отм. 0.000. Расчётная схема	

Ведомость ссылочных и прилагаемых документов

Обозначение	Наименование	Примечание
	Ссылочные документы	
4.407-199	Прокладка осветительных электропроводок на тросах и установка светильников с лампами накаливания	
4.407-233	Прокладка осветительных электропроводок и установка светильников с лампами накаливания и ДРЛ на кронштейне	
4.407-265	Установка навесных и протяжных ящиков, клёммных коробок, щитков освещения и токоподводы.	
5.407-11	Заземление и зануление электроустановок	
4.407-36/70	Детали и узлы внутренних силовых и осветительных электропроводок в сельскохозяйственных производственных помещен.	
[illegible]	Прилагаемые документы	[illegible]
ЭО. СО.	Спецификация оборудования	Альбом III
ЭО. ВМ.	Ведомость потребности в материалах	Альбом IV

Ведомость основных комплектов рабочих чертежей

Обозначение	Наименование	Примечание
ТХ	Технология производства	
АС	Архитектурно-строительные решения	
ВК	Внутренние водопровод и канализация	
ЭО	Электрическое освещение	

Типовой проект разработан в соответствии с действующими нормами и правилами и предусматривает мероприятия обеспечивающие пожаробезопасность при эксплуатации здания

Главный инженер проекта В.И. Ефремов

Основные технические показатели

№ п/п	Наименование	Ед-ца изм.	Кол-во
1	Установленная мощность	кВт	7.6
2	Расчетная мощность	кВт	6.8
3	Напряжение сети	в	380/220
4	Коэффициент мощности	—	1.0
5	Число часов использования максимума нагрузки	час	1100
6	Годовой расход электроэнергии	т.квт.ч	10.2
7	Полезная площадь освещаемых помещений	м²	756
8	Количество светильников	шт	28

Условные обозначения не вошедшие в ГОСТ. 2.754-72

(1) 3×200/3.2 (20) Номер помещения Количество светильников, мощность ламп, Освещённость, лк / высота подвеса светильника, м

Выключатель однополюсный в герметическом исполнении

Концевое закрепление троса

1 Комплектные линии и узлы

Д Светильник дежурного освещения

Общие указания

Электроснабжение коровника на 100 коров осуществляется от внутриплощадочных сетей 0.4 кв.

По надёжности электроснабжения потребители коровника относятся к III категории.

Проектом предусмотрено рабочее и дежурное освещение. Напряжение у ламп рабочего и дежурного освещения 220 в. Освещённости помещений приняты по „Отраслевым нормам освещения сельскохозяйственных предприятий, зданий и сооружений." Расчёт электрических нагрузок выполнен на основании „Рекомендаций по определению электрических нагрузок животноводческих комплексов." В качестве распределительного щитка принят щиток ОЩВ-6.

Светильники приняты в зависимости от условий среды и назначения помещений. Групповая распределительная сеть выполнена кабелем АВВГ с креплением скобами по стенам и на тросе.

Управление освещением коровника предусмотрено автоматическими выключателями со щита освещения.

Сеть к автопоилкам выполняется кабелем АВВГ по стене на скобах, на тросе и в асбоцементной трубе в земле. Управление автопоилками предусмотрено ящиком ЯВП2-15.

Защитные мероприятия

Для защиты обслуживающего персонала от поражения электрическим током предусмотрено защитное заземление.

Все металлические нетоковедущие части электрооборудования, которые могут оказаться под напряжением в результате повреждения изоляции, подлежат заземлению. В качестве заземляющих проводников использовать нулевые проводники сети.

Для защиты животных от поражения электрическим током предусмотрено устройство выравнивания электрических потенциалов (УВЭП) у автопоилок. УВЭП выполняется проволокой-катанкой ф8мм, прокладываемой в бетонной площадке. К УВЭП присоединяются стальные конструкции и металлические трубопроводы всех назначений. Выравнивающие проводники соединяются между собой и металлоконструкциями путём сварки и соединяются с нулевым проводом питающей сети.

Молниезащита

В соответствии с СН305-77 табл. 1. п.4. для здания II степени огнестойкости в местности со средней грозовой деятельностью 20 и более часов в год при ожидаемом количестве поражений молнией в год N=0.012 молниезащита не предусматривается.

Условные обозначения приняты по ГОСТ 2.754-72.

				Привязан			
Инв.№							
				801-2-67.13.68 ЭО			
РИП	Ефремов			Коровник на 100 сухостойных коров	Стадия	Лист	Листов
Нач.отд.	Плохих				РП	1	2
Гл.спец.	Соловей						
Рук.гр.	Тарков		14.75	Общие данные	СибЗНИИЭП сельстрой г. Новосибирск		
Инж.	Безуглова						

Инв.№ подл. | Подпись и дата | Взам.инв.№ | Наименование | Солов. | Подпись

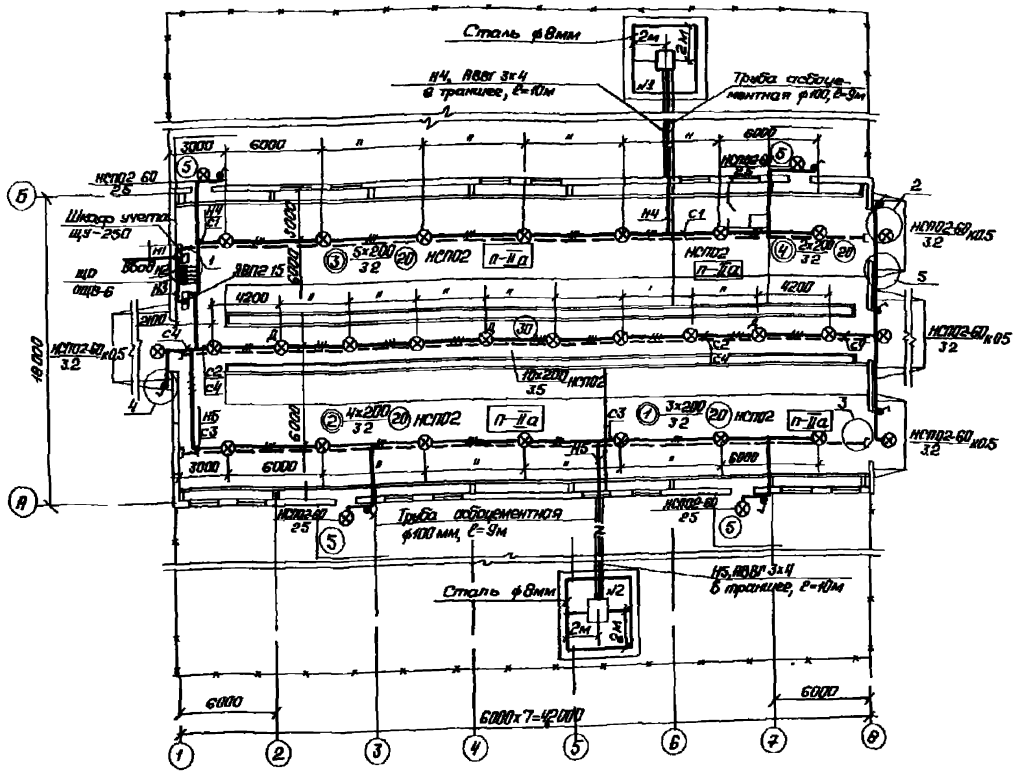

Характеристика помещений

N по плану	Наименование	Нормируемая освещенность (лк)	Характеристика по условиям среды
1	Доильная секция для сухостойных		
	коров на 200 голов	200	п-IIа
2	Секция сухостойных коров за		
	1-2 месяца до отела на 32 головы	200	—"—
3	Секция глубокостельных коров		
	на 32 головы	200	—"—
4	Секция для нетелей на 16 голов	200	—"—
5	Тамбур	100	влажная

Комплектные линии и узлы

N поз	Обозначение или тип изделия	Наименование	Кол	Примечание
1	4.407-265-62	Настенная установка осветительного щитка серии ОЩВ	1	
2	4.407-233-001	Установка кронштейна с/б со светильником для ламп накаливания	4	
3	4.407-199-АIII.92	Крепление концевое к железобетонной перегородке	6	
4	4.407-36/70 л 20.25	Крепление бонкнатели и розеток к различным основаниям при открытой прокладке проводов	8	
5	4.407-36/70 л 18	Крепление провода и кабеля скобами		

Расчетная схема

Осветительный щиток: Маркировка, тип щитка Ру, Рр, кВт, Iр, А	N группы	Тип автомата	Ток расцепителя, А	Линия: Маркировка	Марка провода, кабеля	Сечение провода, кабеля мм²	Способ прокладки	Длина, м	Установленная мощность, кВт	Расчетный ток, А	Момент, кВт·м	Потеря напряжения, %	Наименование электроприемника или освещаемых помещений
		ВА2-15	ПР-2				ск/тс	5/30					Автопоилка АГК-4А (д1)
		ВВГ 2-15		Н5	АВВГ	3х4	—"—	10/26 /1	1000	45	60	2,0	Автопоилка АГК-4А (д2)
ЩО ОЩВ 6	1	А3161	16	С1	АВВГ	2х4 / 3х4	ск/тс / ск/тс	12/— / 8/45	1520	69	35	1,1	ЗИС
	2	А3161	16	С2	АВВГ	2х4 / 3х4	ск/тс / ск/тс	18/3 / 6/45	1600	72	52	1,6	Кормовой проход
	3	А3161	16	С3	АВВГ	2х4 / 3х4	ск/тс / ск/тс	12/7 / 12/35	1520	69	40	1,3	12,5
	4	А3161	16	С4	АВВГ	3х4	Учтен в гр С2	—	1200	54	33	1,1	Дежурное освещение
	5	А3161	16	С5									резерв
		А3161	16	С6									резерв

Н1, АВВГ 4х4, ℓ=3м
Н2, АВВГ 4х4, ℓ=2м
Н3, АВВГ 3х4, ℓ=3м
Н4, АВВГ 3х4, ℓ=2м
ВВГ 2х2,5
ВВГ 2-15
ВВГ 2х4
ВВГ 2х20-20/5
РЕ20Ж61
Ру=18
Рр=68
Ввод воздушный
Шкаф учета ЩУ-250

1 Щиток освещения установить в металлическом шкафу разм 800×900×360мм
2 Высота подвеса троса на крайних линиях – 3,5м, на средней линии – 3,8м
3 Закладные детали для крепления тросовой электропроводки учтены в архитектурно-строительной части проекта см лист АС-4
4 Кабели Н4, Н5 питающие автопоилки, при спуске по стене здания защитить коробом У1Н0543 (ℓ=2000мм)

					801-2-67.13.86		30
Привязан	ГИП	Ефремов		Коровник на 100 сухостойных коров	Стадия	Лист	Листов
	Нач отд	Плохих			рп	2	
	Гл спец	Соловьев					
	Рук гр	Тарков		План на отм 0.000 Расчетная схема	СибЗНИИЭП Госагростроя г. Новосибирск		
	Инжен	Безуглова					

gost.e-ecolog.ru