ТИПОВЫЕ ПРОЕКТНЫЕ
РЕШЕНИЯ

320-063.84

# ОТДЕЛЬНОСТОЯЩИЕ РЕКЛАМНЫЕ УСТАНОВКИ ДЛЯ КИНОТЕАТРОВ

АЛЬБОМ II

ЗАВОДСКИЕ ИЗДЕЛИЯ

Инв.№ 19460-02

gost.e-ecolog.ru

ТИПОВЫЕ ПРОЕКТНЫЕ РЕШЕНИЯ

320-063.84

# ОТДЕЛЬНОСТОЯЩИЕ РЕКЛАМНЫЕ УСТАНОВКИ ДЛЯ КИНОТЕАТРОВ

## АЛЬБОМ II

### СОСТАВ ПРОЕКТА


АЛЬБОМ I Архитектурно-строительная часть
АЛЬБОМ II Заводские изделия
АЛЬБОМ III Сметы
АЛЬБОМ IV Ведомости потребности в материалах



РАЗРАБОТАН
ЦНИИП ГРАДОСТРОИТЕЛЬСТВА
Главный инженер проектного отделения Максимов Ю.Н.
Главный инженер проекта Алексеева Л.А.



Технический проект утвержден Госгражданстроем приказ № 36 от 8 февр. 1982г.
Рабочие чертежи введены в действие ЦНИИП градостроительства приказ № 131 от 1 апреля 1984 г.


| | | | | |
|---|---|---|---|---|
| | | | | ПРИВЯЗАН |
| | | | | |
| | | | | |
| | | | | |
| | | | | |
| ИНВ. № | | | | |

# Содержание альбома


| Обозначение | Наименование | №№ страниц |
|---|---|---|
| АСИ-00.10.0 | Технические требования | 3 |
| АСИ-10.40.0 | Постамент БП-1 | 4 |
| АСИ-10.50.0 | Фундаментная плита (ФП-1, ФП-2) | 6 |
| АСИ-20.50.0 | Фундаментная плита (ФП-3, ФП-4) | 7 |
| АСИ-30.50.0 | Фундаментная плита (ФП-5, ФП-6) | 8 |
| АСИ-10.00.ОД.1 | Ведомость расхода стали | 9 |
| АСИ-10.41.0 | Сетка С-1 | 10 |
| АСИ-10.42.0 | Сетка С-2 | 10 |
| АСИ-10.43.0 | Сетка С-3 | 11 |
| АСИ-10.44.0 | Закладная деталь ЗД-1 | 11 |
| АСИ-10.45.0 | Закладная деталь ЗД-2 | 12 |
| АСИ-10.46.0 | Закладная деталь ЗД-3 | 12 |
| АСИ-10.47.0 | Закладная деталь ЗД-4 | 13 |
| АСИ-10.52.0 | Закладная деталь ЗД-5 | 13 |
| АСИ-10.51.0 | Сетка С-4 | 14 |
| АСИ-20.51.0 | Сетка С-5 | 14 |
| АСИ-30.51.0 | Сетка С-6 | 15 |
| АСИ-20.00.1 | Деталь (МД-1, МД-2, МД-3) | 15 |
| АСИ-10.10.0 | Рама (РМ-1, РМ-2) | 16 |
| АСИ-20.10.0 | Рама (РМ-3, РМ-4) | 19 |

| Обозначение | Наименование | №№ страниц |
|---|---|---|
| АСИ-10.10.0 СБ | Рама (РМ-3, РМ-4) Сборочный чертеж. | 20 |
| АСИ-30.10.0 | Рама (РМ-5, РМ-6) | 21 |
| АСИ-30.10.0 СБ | Рама (РМ-5, РМ-6) Сборочный чертеж | 22 |
| АСИ-10.20.0 | Металлический лист (ОМ-1, ОМ-2) | 23 |
| АСИ-10.21.0 | Металлический лист ОМ-3 | 23 |
| АСИ-10.23.0 | Металлический лист ОМ-4 | 24 |
| АСИ-20.20.0 | Металлический лист (ОМ-5, ОМ-6) | 24 |
| АСИ-30.20.0 | Металлический лист ОМ-7 | 25 |
| АСИ-30.21.0 | Металлический лист ОМ-8 | 26 |
| АСИ-00.10.ОД1 | Разметка просечек | 27 |
| АСИ-60.20.0 | Металлический лист ОМ-9 | 28 |
| АСИ-60.21.0 | Металлический лист ОМ-10 | 28 |
| АСИ-60.22.0 | Металлический лист ОМ-11 | 30 |
| АСИ-60.23.0 | Металлический лист ОМ-12 | 30 |
| АСИ-60.24.0 | Металлический лист ОМ-13 | 31 |
| АСИ-60.25.0 | Металлический лист ОМ-14 | 31 |
| АСИ-10.11.0 | Щит рекламный (ЩР-1, ЩР-2) | 33 |
| АСИ-10.12.0 | Буквы рекламной вывески БК | 34 |


Инв. № подл. | Подпись и дата | Взам. инв. №

# Требования к материалам

Бетон для постаментов БП-1 и плит основания марки 2
Крупный заполнитель для приготовления бетона должен отвечать требованиям ГОСТ 8267-82, ГОСТ 10260-82, ГОСТ 8268-82, ГОСТ 10268-80.

Песок для бетона должен отвечать требованиям ГОСТ 8736-77, ГОСТ 10268-70*
Вид и марка цемента должны отвечать ГОСТу 10178-76.

Сталь для изготовления арматурных изделий и закладных деталей должна отвечать требованиям ГОСТов, указанных на чертежах. Профильный прокат и стальной лист для закладных деталей должны, кроме того, удовлетворять требованиям ГОСТ 380-71.

Монтажные петли должны изготовляться из арматурной стали в соответствии с ГОСТ 13015.1-81

Приемку и контроль качества стали для арматурных изделий и закладных деталей, подлежащих сварке, следует производить в соответствии с требованиями СН 393-78 §§ 5.3-5.5.
Выбор марки электродов и марки покрытия, марки сварочной проволоки и флюса, а также приемка и контроль качества указанных материалов должны производиться в соответствии с требованиями СН 393-78 §§ 2.17-2.18, § 2.20, § 2.26.

Материалы для антикоррозийной защиты закладных деталей металлизацией и для покрытия обмазками должны назначаться в соответствии с рекомендациями СНИП II-28-73.

Сварные сетки изготовляются на автоматизированных линиях. Сварку пересечений арматурных стержней в сетках следует выполнять только контактно-точечным способом.

Электродуговая сварка закладных деталей оговорена на чертежах с указанием марки и размеров швов.

Разрезку стального листа и профильного проката для закладных деталей и пробивку в них отверстий рекомендуется выполнять на комбинированных пресс-ножницах, например, типа НБ-633 или НВ-5222.

Сварка в тавр закладных деталей, состоящих из пластины и анкерных стержней должны производится под флюсом на автоматических станках.

Отклонения в размерах закладных деталей и качество обработки кромок и торцов элемента, а также качество сварных соединений должны отвечать требованиям ГОСТ 10922-75 с учетом отрицательных отклонений от номинального размера.

Антикоррозийную защиту закладных деталей следует производить в соответствии с требованиями СНиП-28-73.

Древесину для изготовления щитов следует применять хвойных пород 2 и 3 сорта, удовлетворяющей требованиям ГОСТ 8486-66*, ГОСТ 2695-71*, ГОСТ 9462-71*, ГОСТ 9463-72*
Фанеру применять марки ФСФ по ГОСТ 3916-69.

Все металлические изделия загрунтовать перед покраской.

| | | |
|---|---|---|
| Н.контр. | Шурнюк | |
| Рук.гр.АР | Горелик | |
| Гл.инж.пр | Алексеева | |
| Гл.инж. | Железняк | |
| Рук.маст. | Овчинников | |

320-063.84 -00.10.0

Технические требования

| Стадия | Лист | Листов |
|---|---|---|
| Р | | 1 |

ЦНИИП градостроительства

Копировал:

Формат А4

19460 02

Инв.№ подл. | Подпись и дата | Взам.инв.№

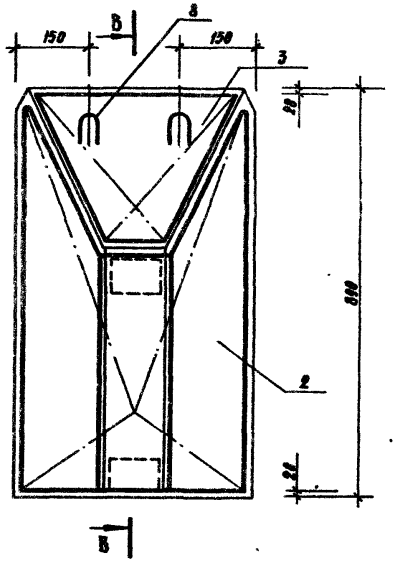


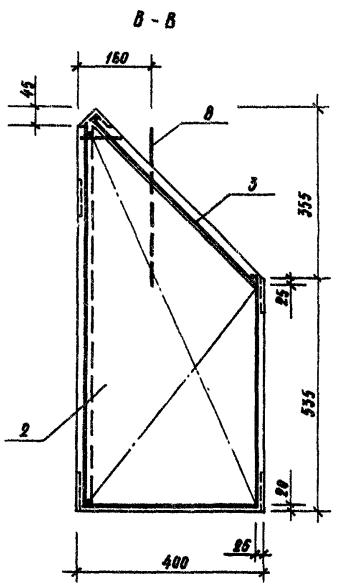


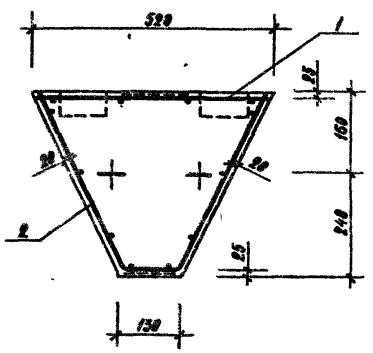


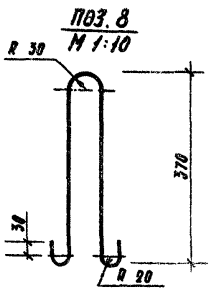


| Формат | Зона | Поз. | Обозначение | Наименование | Кол. | Примечан. |
|---|---|---|---|---|---|---|
| | | | | Документация | | |
| 12 | | | 320-063.84 00.10.0 | Технические требования | | |
| 12 | | | 10 00 0 Д1 | Ведомость расхода стали | | |
| | | | | Сборочные единицы | | |
| 11 | | 1 | 10 41 0 | Сетка С-1 | 1 | |
| 11 | | 2 | 10 42 0 | —"— С-2 | 1 | |
| 11 | | 3 | 10 43 0 | —"— С-3 | 1 | |
| 11 | | 4 | 10.44 0 | Закладное изделие ЗД-1 | 2 | |
| 11 | | 5 | 10 45.0 | то же ЗД-2 | 2 | |
| 11 | | 6 | 10.46.0 | —"— ЗД-3 | 2 | |
| 11 | | 7 | 10 47 0 | —"— ЗД-4 | 2 | |
| | | | | | | |
| | | | | Детали | | Масса ед., кг |
| Б.Ч. | | 8 | 10.40.1 | Петля П-1 | | |
| | | | | ⌀8 А I ГОСТ 5781-82, С-860 | 2 | 0.34 |
| | | | | | | |
| | | | | Материалы | | |
| | | 9 | | Бетон М 200 | $м^3$ | 0.1 |

| | | | |
|---|---|---|---|
| Н. контр | Шурнюк | | |
| Рук гр арх. | Горелик | | |
| Гл. инж пр. | Алексеева | | |
| Гл инж | Железняк | | |
| Рук. маст | Овчинников | | |

320-063.84 АСИ-10.40 0

Постамент БП-1

| Стадия | Масса | Масштаб |
|---|---|---|
| Р | 250 | 1:20 |

Лист 1 Листов 2

ЦНИИП градостроительства

Копировал Перцева Формат 12 19460-02

Типовые проектные решения 320-063.84 Альбом II

Инв. № подл. | Подпись и дата | Взам. инв. №

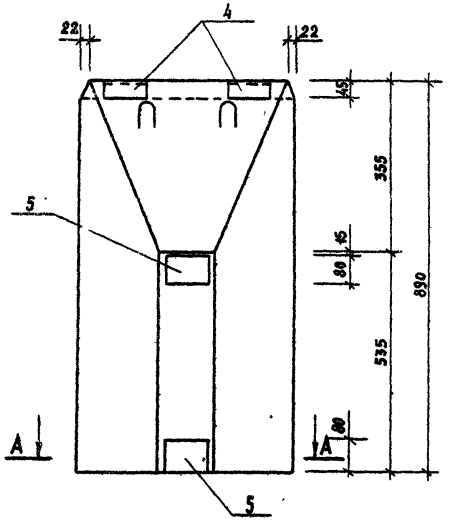
22
4
22
45
355
45
80
890
535
5
A
A
80
5

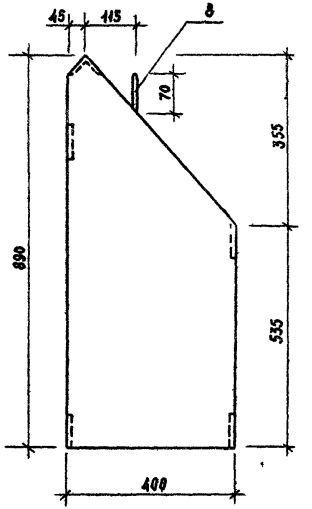
45
115
8
70
355
890
535
400

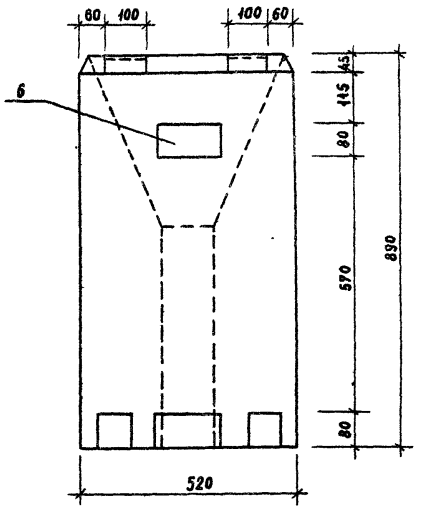
60
100
100
60
6
45
115
80
570
890
80
520

A - A

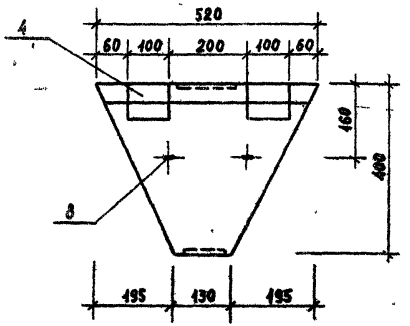
520
4
60
100
200
100
60
160
400
8
195
130
195

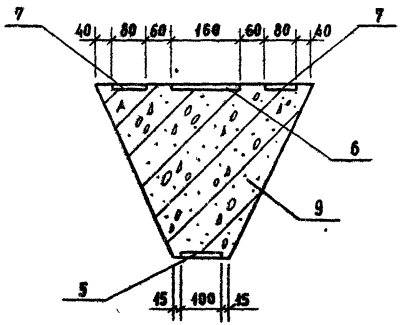
7
40
80
60
160
60
80
40
7
6
9
5
45
100
45

Рис. 1 (ФП-1)

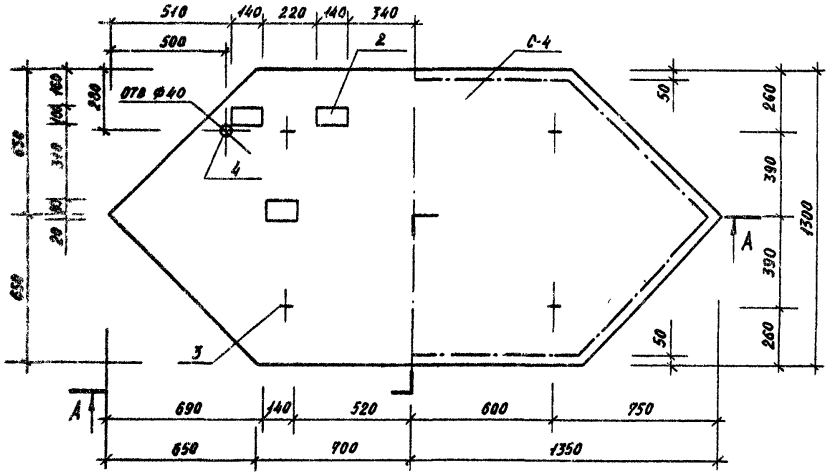


Рис. 2 (ФП-2)
(остальное см. рис. 1)

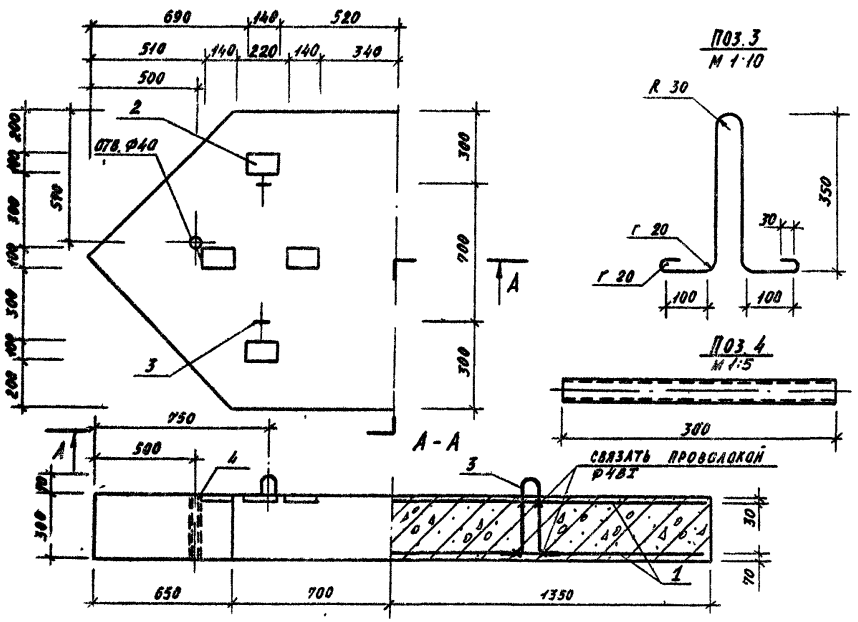


| Формат | Зона | Поз | Обозначение | Наименование | Кол. | Примечание |
|---|---|---|---|---|---|---|
| | | | | Документация | | |
| 12 | | | 320-063.84 00 10 0 | Технические требования | | |
| 12 | | 0 | 10 00.0 Д1 | Ведомость расхода стали | | |
| | | | | Сборочные единицы | | |
| 11 | | 1 | 10.51.0 | Сетка С-4 | 2 | |
| | | | | Детали | | Масса ед. кг |
| Б4 | | 3 | 10.50 1 | Ф12 А I ГОСТ 5781-82 ℓ=920 | 4 | 0.82 |
| Б4 | | 4 | 10.50.2 | Труба 38×2,5 ГОСТ 8732-78 / Б ст.4 сп ГОСТ 8731-74 ℓ=300 | 1 | 0.42 |
| | | | | Материалы | | |
| | | 5 | 10.50.0 | Бетон М-200 | $м^3$ | 0.81 |
| | | | | Переменные данные для исполнений: | | |
| | | | | 10 50.0 | | |
| | | | | Сборочные единицы | | |
| 11 | | 2 | 10 52.0 | Закладная деталь ЗД-5 | 6 | |
| | | | | 10.50.0-01 | | |
| | | | | Сборочные единицы | | |
| 11 | | 2 | 10.52.0 | Закладная деталь ЗД-5 | 8 | |

| | | |
|---|---|---|
| Н. контр. | Шурнюк | |
| Рук гр. | Горелик | |
| Гип. | Алексеева | |
| Гл инж. | Железняк | |
| Рук маст | Овчинников | |

320-063.84 АСИ-10.50.0

Фундаментная плита (ФП-1, ФП-2).

| Стадия | Масса | Масштаб |
|---|---|---|
| Р | 2025 | 1:20 |
| Лист | Листов 1 | |

ЦНИИП градостроительства

Типовые проектные решения Альбом II

320-063.84

Инв. № подл. | Подпись и дата | Взам. инв. №

Копировал [signature] Формат 12 19460 02

Рис. 1 (ФП-3)

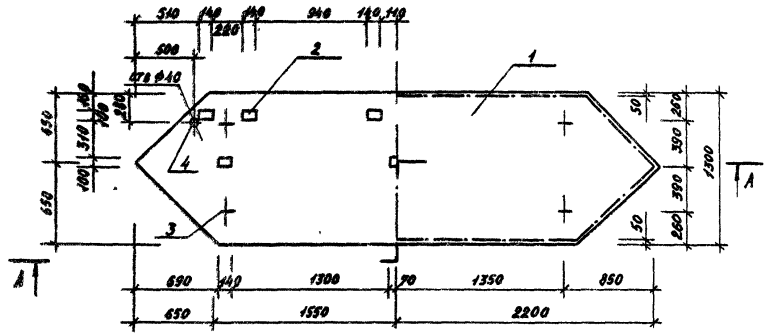


Рис. 2 (ФП-4)
(остальное см. рис. 1)

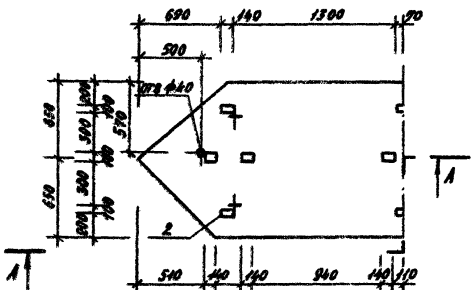


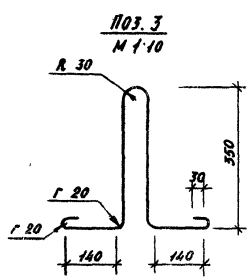


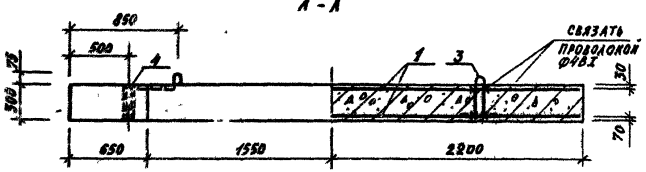


| Формат | Зона | Поз | Обозначение | Наименование | Кол | Примечание |
|---|---|---|---|---|---|---|
| | | | | Документация | | |
| 12 | | | 320-063.84 ОО 10 О | Технические требования | | |
| 12 | | | 10 00 О Д1 | Ведомость расхода стали | | |
| | | | | Сборочные единицы | | |
| 11 | | 1 | 20.51 О | Сетка С-5 | 2 | |
| | | | | Детали | | масса ед кг |
| Б.Ч | | 3 | 20 50 1 | Ø14 А I ГОСТ 5781-82 ℓ=990 | 4 | 1 20 |
| Б.Ч | | 4 | 10 50 2 | Труба 38х2,5 ГОСТ 8732-78 / Б ст 3сп ГОСТ 8731-74 ℓ=300 | 1 | 0,42 |
| | | | | Материалы | | |
| | | 5 | 10 52 О | Бетон М 200 | $м^3$ | 1.46 |
| | | | Переменные данные для исполнений | | | |
| | | | | 20 50 О | | |
| | | | | Сборочные единицы | | |
| 11 | | 2 | 10 52 О | Закладная деталь ЗД-5 | 3 | |
| | | | | 20 50 О-01 | | |
| | | | | Сборочные единицы | | |
| 11 | | 2 | 10 52 О | Закладная деталь ЗД-5 | 12 | |

| | | |
|---|---|---|
| Н контр. | Шурнюк | |
| Рук гр | Горелик | |
| Гип. | Алексеева | |
| Гл инж | Железняк | |
| Рук маст | Овчинников | |

320-063.84 АСИ-20 50 О

Фундаментная плита (ФП-3, ФП-4)

| Стадия | Масса | Масштаб |
|---|---|---|
| Р | 3650 | |
| Лист | Листов 1 | |

ЦНИИПградостроительства

Копировал [illegible] Формат 12

19460-02

Типовой проект 320-063.84 Альбом III

РИС. 1 (ФП-5)

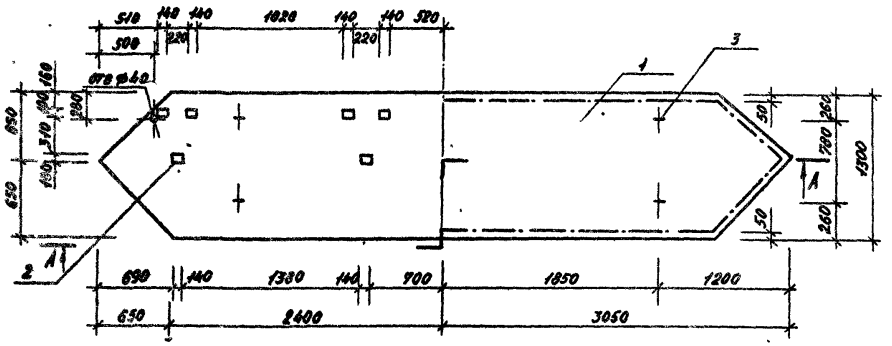


РИС. 2 (ФП-6)
(остальное см. рис. 1)

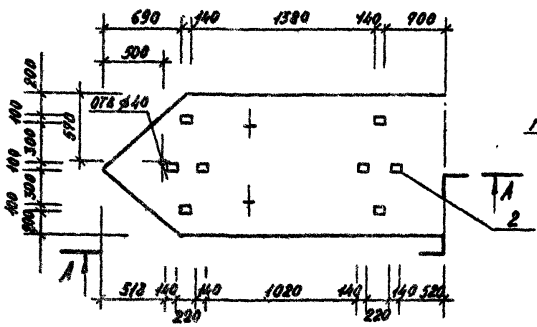


ПОЗ. 3
М 1:10

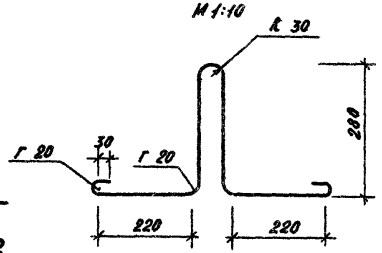


ПОЗ. 4
М 1:5

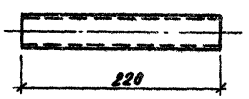


А-А

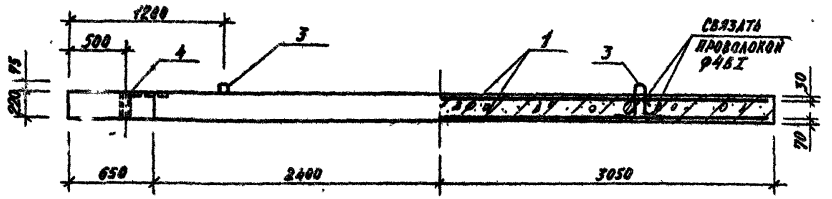


| ФОРМАТ | ЗОНА | ПОЗ. | ОБОЗНАЧЕНИЕ | НАИМЕНОВАНИЕ | КОЛ. | ПРИМЕЧАНИЕ |
|---|---|---|---|---|---|---|
| | | | | Документация | | |
| 12 | | | 320-063.84 00.100 | Технические требования | | |
| 12 | | | 10.00.0Д1 | Ведомость расхода стали | | |
| | | ○ | | Сборочные единицы | | |
| 11 | | 1 | 30.51.0 | Сетка С-6 | 2 | |
| | | | | Детали | | масса ед. кг |
| Б.Ч | | 3 | 30.50.1 | Петля П-3 | | |
| | | | | Ф14 AI ГОСТ 5781-82 ℓ=1100 | 4 | 1,33 |
| Б.Ч | | 4 | 30.50.2 | Труба 38×2,5 ГОСТ 8732-78 / Б ст 3сп ГОСТ 8731-74 ℓ=220 | 1 | 0,31 |
| | | | | Материалы | | |
| | | 5 | 30.50.0 | Бетон М 200 | м³ | 1,56 |
| | | | Переменные данные для исполнений | | | |
| | | | | 30.50 0 | | |
| | | | | Сборочные единицы | | |
| 11 | | 2 | 10 52 0 | Закладная деталь ЗД-5 | 12 | |
| | | | | 30.50.0-01 | | |
| | | | | Сборочные единицы | | |
| 11 | | 2 | 10.52.0 | Закладная деталь ЗД-5 | 16 | |

| | | | |
|---|---|---|---|
| Н. контр. | Шурнюк | | 320-063.84 АСИ-30.50.0 |
| Рук. гр. | Горелик | | Фундаментная плита (ФП-5, ФП-6) |
| Гип. | Алексеева | | Стадия Р; Масса 3900; Масштаб |
| Гл. инж. | Железная | | Лист; Листов 1 |
| Рук. маст. | Овчинников | | ЦНИИП градостроительства |

Копировал

Формат 12

19460-02

Инв. № подл. | Подпись и дата | Взам. инв. №

Типовой проект 320-063.84 Альбом II

# Ведомость расхода стали на элемент, кг.

| Марка элемента | Изделия арматурные | | | | | | Изделия закладные | | | | | | | | | | | | | | | | Всего | Общий расход |
|---|---|---|---|---|---|---|---|---|---|---|---|---|---|---|---|---|---|---|---|---|---|---|---|---|
| | Арматура класса | | | | | Всего | Арматура класса | | | | | | | Прокат марки | | | | | | | | | | |
| | A III | | | B I | | | A III | | | A I | | | | В ст. 3 сп | | | | | | | | | | |
| | ГОСТ 5781-82 | | | ГОСТ 6727-80 | | | ГОСТ 5781-82 | | | ГОСТ 5781-82 | | | | ГОСТ 103-76 | | | | ГОСТ 8509-72 | | ГОСТ 19704-76 | | | | |
| | ф 8 | | Итого | ф 4 | Итого | | ф 19 | ф 8 | Итого | ф 14 | ф 12 | ф 8 | Итого | δ = 8 | δ = 6 | δ = 4 | Итого | L 63/6×6 | Итого | Труба 38×25 | Итого | | |
| БП-1 | – | – | – | 2.15 | 2.15 | 2.15 | 3.92 | 0.08 | 4.00 | – | – | 0.68 | 0.68 | 4.68 | 0.6 | 0.32 | 5.60 | 1.14 | 1.14 | 0.42 | 0.42 | 11.84 | 13.99 |
| ФП-1 | 17.44 | – | 17.44 | – | – | 17.44 | 2.64 | – | 2.64 | – | 3.28 | – | 3.28 | 5.26 | 0.96 | – | 6.24 | – | – | 0.42 | 0.42 | 12.58 | 30.02 |
| ФП-2 | 17.44 | – | 17.44 | – | – | 17.44 | 3.52 | – | 3.52 | – | 3.28 | – | 3.28 | 7.04 | 1.28 | – | 8.32 | – | – | 0.42 | 0.42 | 15.54 | 32.98 |
| ФП-3 | 32.80 | – | 32.80 | – | – | 32.80 | 3.96 | – | 3.96 | 4.8 | – | – | 4.8 | 7.92 | 1.44 | – | 9.36 | – | – | 0.42 | 042 | 18.54 | 51.38 |
| ФП-4 | 32.80 | – | 32.80 | – | – | 32.80 | 5.28 | – | 5.28 | 4.8 | – | – | 4.8 | 10.56 | 1.92 | – | 12.48 | – | – | 0.42 | 0.42 | 22.98 | 55.78 |
| ФП-5 | 48.42 | – | 48.42 | – | – | 48.42 | 5.28 | – | 5.28 | 5.32 | – | – | 5.32 | 10.56 | 1.92 | – | 12.48 | – | – | 0.31 | 0.31 | 23.50 | 71.92 |
| ФП-6 | 48.42 | – | 48.42 | – | – | 48.42 | 7.04 | – | 7.04 | 5.32 | – | – | 5.32 | 14.08 | 2.56 | – | 16.64 | – | – | 0.31 | 0.31 | 29.42 | 77.84 |

| | | |
|---|---|---|
| Н. контр. | Шурпюк | |
| Рук. гр. арх. | Горелик | |
| Гл. инж. пр. | Алексеева | |
| Гл. инж. | Железняк | |
| Рук. маст. | Овчинников | |

320-063.84 АСИ-10.00.04.1

Ведомость расхода стали

| Стадия | Масса | Масштаб |
|---|---|---|
| Р | | |
| Лист | Листов 1 | |

ЦНИИП градостроительства

Инв. № подл. | Подпись и дата | Взам. инв. №

Копировал

Формат 12 19460-02

Типовой проект 320-063.84 Альбом II

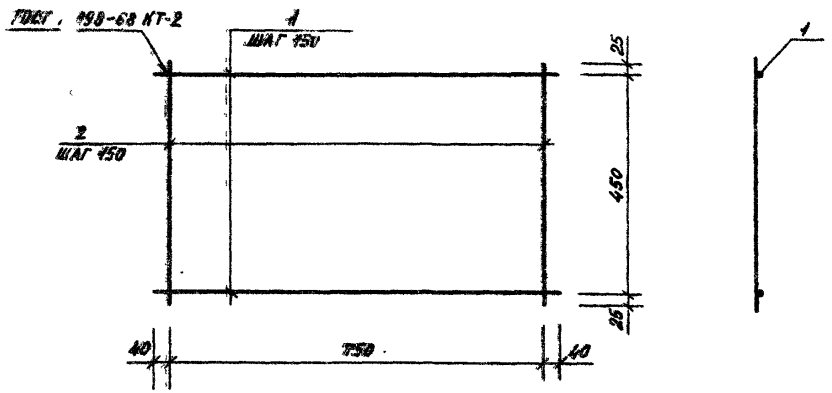


| ФОРМАТ | ЗОНА | ПОЗ | ОБОЗНАЧЕНИЕ | НАИМЕНОВАНИЕ | КОЛ. | ПРИМЕЧАНИЕ |
|---|---|---|---|---|---|---|
| | | | | **Детали** | | масса ед. кг |
| | | | | Ф 48 I ГОСТ 6727-80 | | |
| Б.Ч | | 1 | 320-063-84 10.41.1 | ℓ = 830 | 4 | 0.08 |
| Б.Ч | | 2 | 10.41.2 | ℓ = 500 | 6 | 0.05 |

| | | | | | |
|---|---|---|---|---|---|
| | | | 320-063.84 АСИ-10.41.0 | | |
| | | | Сетка С-1 | Стадия: Р; Масса: 0.62; Масштаб: | |
| Н. контр. | Шурнюк | | | Лист | Листов 1 |
| Рук. гр. | Горелик | | | | |
| Гип. | Алексеева | | ЦНИИПградостроительства | | |
| Гл. инж. | Железняк | | | | |
| Рук. маст. | Овчинников | | | | |

Копировал Формат А1

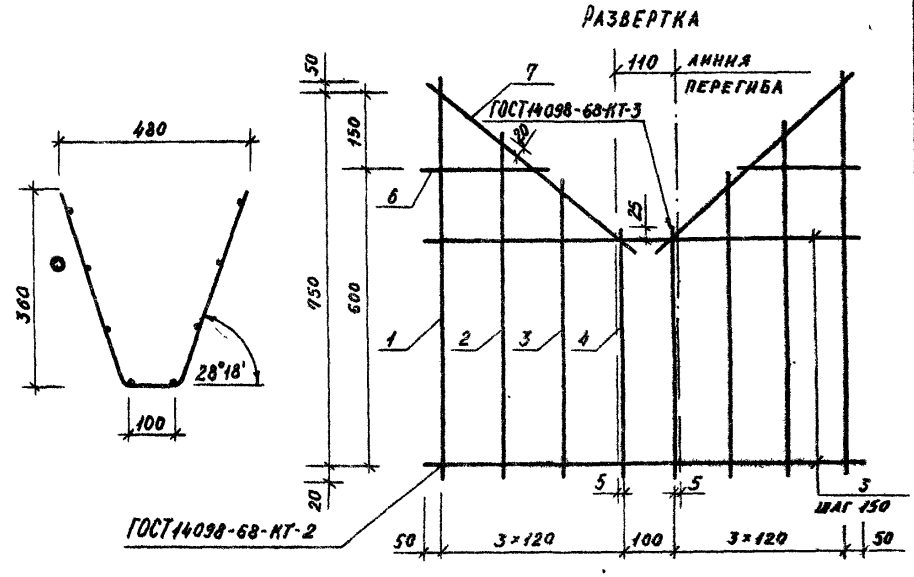


| ФОРМАТ | ЗОНА | ПОЗ | ОБОЗНАЧЕНИЕ | НАИМЕНОВАНИЕ | КОЛ | ПРИМЕЧАНИЕ |
|---|---|---|---|---|---|---|
| | | | | **Детали** | | масса ед. кг |
| | | | | Ф 48 I ГОСТ 6727-80 | | |
| Б.Ч | | 1 | 320-063.84 10.42.1 | ℓ = 820 | 2 | 0.08 |
| Б.Ч | | 2 | 10.42.2 | ℓ = 720 | 2 | 0,07 |
| Б.Ч | | 3 | 10.42.3 | ℓ = 570 | 2 | 0,06 |
| Б.Ч | | 4 | 10.42.4 | ℓ = 645 | 2 | 0,06 |
| Б.Ч | | 5 | 10.42.5 | ℓ = 920 | 5 | 0,10 |
| Б.Ч | | 6 | 10.42.6 | ℓ = 250 | 2 | 0,03 |
| Б.Ч | | 7 | 10.42.7 | ℓ = 550 | 2 | 0,05 |

| | | | | | |
|---|---|---|---|---|---|
| | | | 320-063.84 АСИ-10.42.0 | | |
| | | | Сетка С-2 | Стадия: Р; Масса: 1.19; Масштаб: | |
| Н. контр. | Шурнюк | | | Лист | Листов 1 |
| Рук. гр. | Горелик | | | | |
| Гип. | Алексеева | | ЦНИИПградостроительства | | |
| Гл. инж | Железняк | | | | |
| Рук. маст. | Овчинников | | | | |

Копировал Формат А1

Инв. № подл. | Подпись и дата | Взам. инв. №

Типовой проект 320-063.84 Альбом III

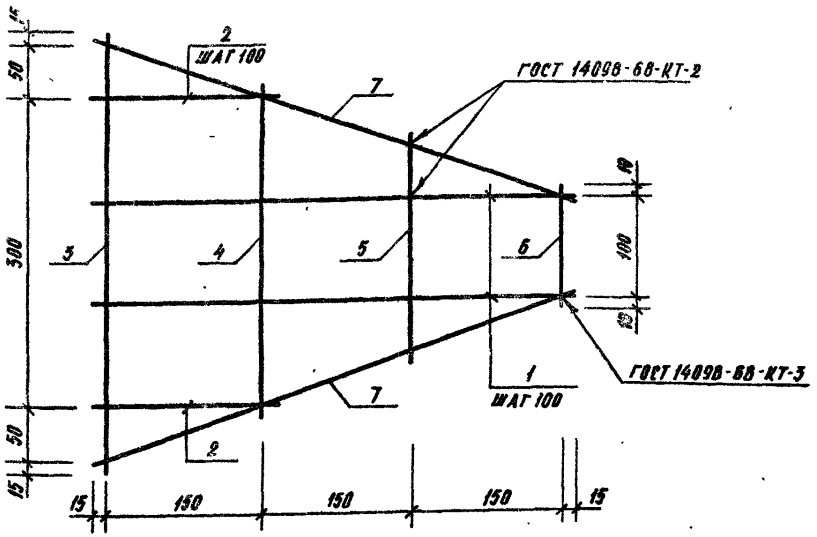


| ФОРМАТ | ЗОНА | ПОЗ. | ОБОЗНАЧЕНИЕ | НАИМЕНОВАНИЕ | КОЛ. | ПРИМЕЧАНИЕ |
|---|---|---|---|---|---|---|
| | | | | Детали | | Масса ед., кг |
| Б.Ч. | | 1 | 320-063.84 10.43.1 | ⌀ 4 В I ГОСТ 6727-80 : ℓ = 480 | 2 | 0.05 |
| Б.Ч. | | 2 | 10.43.2 | ℓ = 190 | 2 | 0.02 |
| Б.Ч. | | 3 | 10.43.3 | ℓ = 450 | 1 | 0.04 |
| Б.Ч. | | 4 | 10.43.4 | ℓ = 330 | 1 | 0.03 |
| Б.Ч. | | 5 | 10.43.5 | ℓ = 230 | 1 | 0.02 |
| Б.Ч. | | 6 | 10.43.6 | ℓ = 120 | 1 | 0.01 |
| Б.Ч. | | 7 | 10.43.7 | ℓ = 500 | 2 | 0.05 |

| | | | | | |
|---|---|---|---|---|---|
| | | | 320-063.84 АСИ-10.43.0 | | |
| Гл.контр. | Шурнюк | | Сетка С-3 | Стадия: Р | Масса: 0.34 | Масштаб: |
| Рук.гр.арх. | Горелик | | | Лист | Листов 1 |
| Гл.инж.пр. | Алексеева | | | ЦНИИП градостроительства | |
| Гл. инж. | Железняк | | | | |
| Рук. маст. | Овчинников | | | | |

Инв. № подл. | Подпись и дата | Взам. инв. №

Копировал Перцева

Формат А4

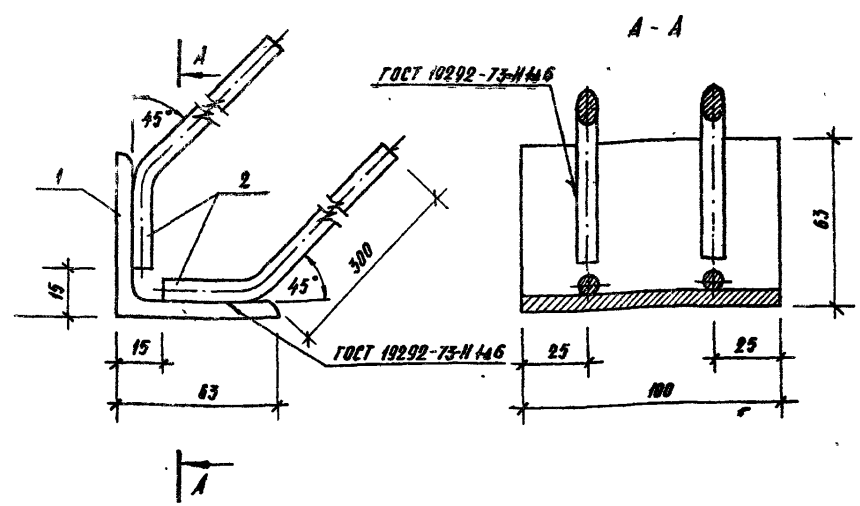


| ФОРМАТ | ЗОНА | ПОЗ. | ОБОЗНАЧЕНИЕ | НАИМЕНОВАНИЕ | КОЛ. | ПРИМЕЧАНИЕ |
|---|---|---|---|---|---|---|
| | | | | Детали | | Масса ед., кг |
| Б.Ч. | | 1 | 320-063.84 10.44.1 | Уголок Б-63×63×6 ГОСТ 8509-72 / Ст. 3сп ГОСТ 535-79 | | |
| | | | | ℓ = 100 | 1 | 0.57 |
| Б.Ч. | | 2 | 10.44.2 | ⌀ 10 А III ГОСТ 5781-82 ℓ = 340 | 2 | 0.21 |

| | | | | | |
|---|---|---|---|---|---|
| | | | 320-063.84 АСИ-10.44.0 | | |
| Н.контр. | Шурнюк | | Закладная деталь 3д-1 | Стадия: Р | Масса: 0,99 | Масштаб: |
| Рук гр.арх | Горелик | | | Лист | Листов 1 |
| Гл.инж пр | Алексеева | | | ЦНИИП градостроительства | |
| Гл. инж | Железняк | | | | |
| Рук маст | Овчинников | | | | |

Инв. № подл. | Подпись и дата | Взам. инв. №

Копировал Перцева

Формат А4

Типовой проект 320-063.84 Альбом V

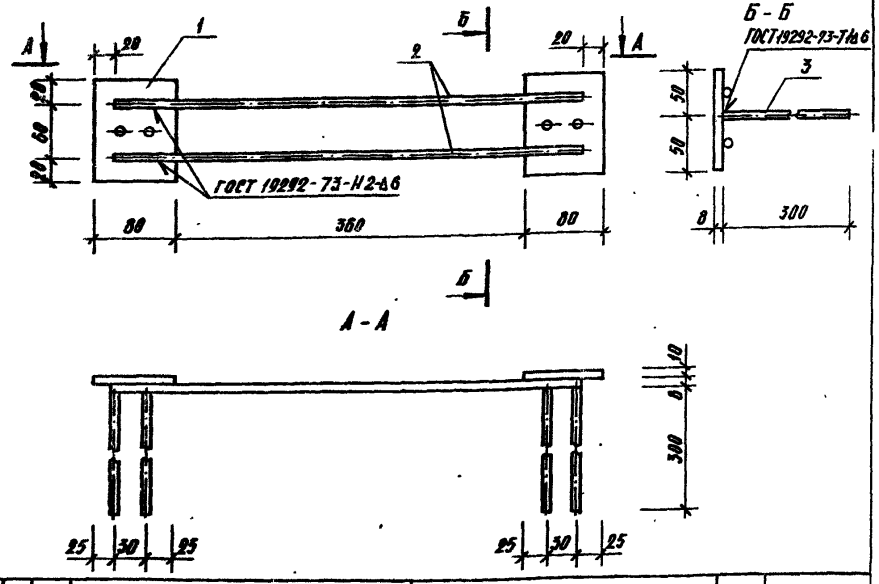


| Формат | Зона | Поз. | Обозначение | Наименование | Кол. | Примечание |
|---|---|---|---|---|---|---|
| | | | | Детали | | Масса ед., кг |
| Б.Ч. | | 1 | 320-063.84 10.45.1 | Полоса 8×180 ГОСТ 103-76 / Ст.3 ГОСТ 535-79 ℓ=80 | 2 | 0.50 |
| Б.Ч. | | 2 | 10.45.2 | ⌀10 А-III ГОСТ 5781-82 ℓ=480 | 2 | 0.30 |
| Б.Ч. | | 3 | 10.45.3 | ⌀10 А-III ГОСТ 5781-82 ℓ=300 | 4 | 0.18 |

| | | | |
|---|---|---|---|
| Н.контр. | Шурнюк | | |
| Рук.гр.АОХ | Горелик | | |
| Гл.инж.пр. | Алексеева | | |
| Гл.инж. | Железняк | | |
| Рук.маст. | Овчинников | | |

320-063.84 АСИ-10.45.0

Закладная деталь 3Д-2

| Стадия | Масса | Масштаб |
|---|---|---|
| Р | 2,32 | |
| Лист | Листов 1 | |

ЦНИИП градостроительства

Копировал Перцев Формат А1

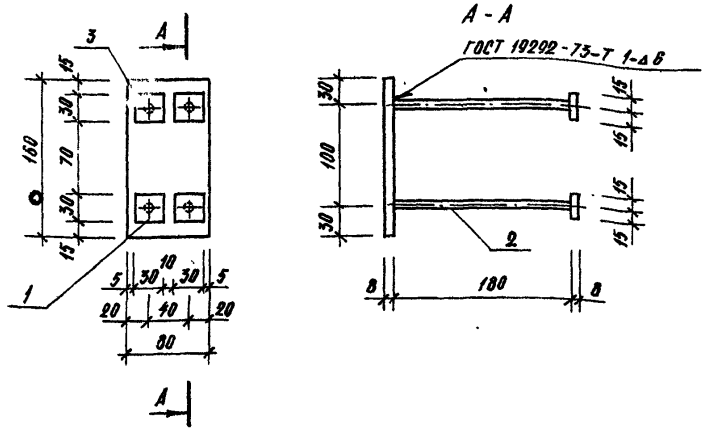


| Формат | Зона | Поз. | Обозначение | Наименование | Кол. | Примечание |
|---|---|---|---|---|---|---|
| | | | | Детали | | Масса ед., кг |
| Б.Ч. | | 1 | 320-063.84 10.46.1 | Полоса 8×160 ГОСТ 103-76 / Ст.3 ГОСТ 535-79, ℓ=80 | 2 | 0.80 |
| Б.Ч. | | 2 | 10.46.2 | ⌀10 А-III ГОСТ 5781-82, ℓ=180 | 4 | 0.11 |
| Б.Ч. | | 3 | 10.46.3 | Платик 8×30 Ст.3 ГОСТ 380-71 ℓ=30 | 4 | 0.06 |

| | | | |
|---|---|---|---|
| Н.контр. | Шурнюк | | |
| Рук.гр.АОХ | Горелик | | |
| Гл.инж.пр. | Алексеева | | |
| Гл.инж. | Железняк | | |
| Рук.маст. | Овчинников | | |

320-063.84 АСИ-10.46.0

Закладная деталь 3Д-3

| Стадия | Масса | Масштаб |
|---|---|---|
| Р | 2,28 | |
| Лист | Листов 1 | |

ЦНИИП градостроительства

Копировал Перцев Формат А1

19960 02

Инв. № подл. | Подпись и дата | Взам. инв. №

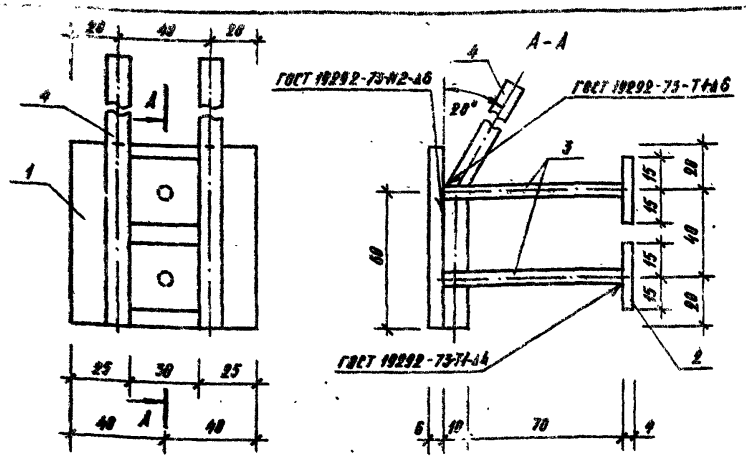


| ФОРМАТ | ЗОНА | ПОЗ. | ОБОЗНАЧЕНИЕ | НАИМЕНОВАНИЕ | КОЛ. | ПРИМЕЧАНИЕ |
|---|---|---|---|---|---|---|
| | | | | ДЕТАЛИ | | МАССА ЕД, КГ |
| Б.Ч. | | 1 | 320-063.84 10.47.1 | ПЛАТИК 6×80 СТ.3 ГОСТ 380-71 | | |
| | | | | ℓ=80 | 1 | 0.30 |
| Б.Ч. | | 2 | 10.47.2 | ПЛАТИК 4×30 СТ.3 ГОСТ 380-71 | | |
| | | | | ℓ=30 | 2 | 0.08 |
| Б.Ч. | | 3 | 10.47.3 | Ф6АIII ГОСТ 5781-82 ℓ=80 | 2 | 0.02 |
| Б.Ч. | | 4 | 10.47.4 | Ф10АIII ГОСТ 5781-82 ℓ=360 | 2 | 0.22 |

| | | | |
|---|---|---|---|
| Н.контр. | Шурнюк | | |
| Рук.гр.арх. | Горелик | | |
| Гл.инж.пр. | Алексеева | | |
| Гл.инж. | Железняк | | |
| Рук.маст. | Овчинников | | |

320-063.84 АСИ-10.47.0

Закладная деталь ЗД-4

| СТАДИЯ | МАССА | МАСШТАБ |
|---|---|---|
| Р | 0,94 | 1:2 |

ЛИСТ | ЛИСТОВ 1

ЦНИИП градостроительства

КОПИРОВАЛ Перцева ФОРМАТ 11

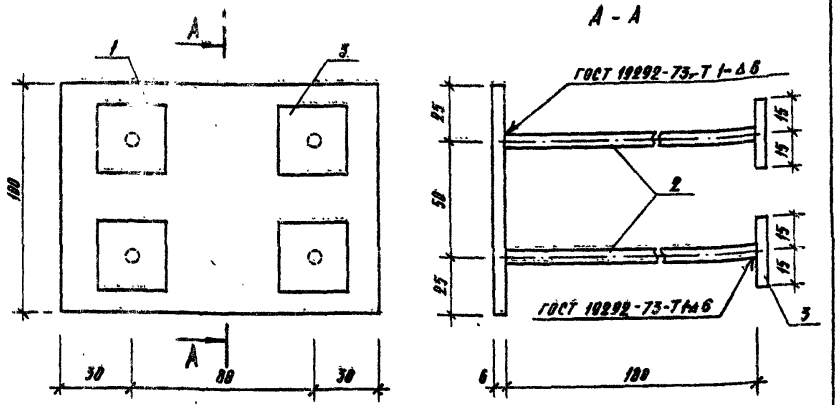


| ФОРМАТ | ЗОНА | ПОЗ. | ОБОЗНАЧЕНИЕ | НАИМЕНОВАНИЕ | КОЛ. | ПРИМЕЧАНИЕ |
|---|---|---|---|---|---|---|
| | | | | ДЕТАЛИ | | МАССА ЕД, КГ |
| Б.Ч. | | 1 | 320-063.84 10.52.1 | Полоса 8×100 ГОСТ 103-76 / СТ.3 ГОСТ 535-79 ℓ=140 | 1 | 0.88 |
| Б.Ч. | | 2 | 10.52.2 | Ф10АIII ГОСТ 5781-82 ℓ=180 | 4 | 0.11 |
| Б.Ч. | | 3 | 10.52.3 | ПЛАТИК 6×30 СТ.3 ГОСТ 380-71 | | |
| | | | | ℓ=30 | 4 | 0.04 |

| | | | |
|---|---|---|---|
| Н.контр. | Шурнюк | | |
| Рук.гр.арх. | Горелик | | |
| Гл.инж.пр. | Алексеева | | |
| Гл.инж. | Железняк | | |
| Рук.маст. | Овчинников | | |

320-063.84 АСИ-10.52.0

Закладная деталь ЗД-5

| СТАДИЯ | МАССА | МАСШТАБ |
|---|---|---|
| Р | 1,48 | 1:2 |

ЛИСТ | ЛИСТОВ 1

ЦНИИП градостроительства

КОПИРОВАЛ Перцева ФОРМАТ 11 19460-02

Типовой проект 320-063.84 Альбом 1

Инв. № подл. | Подпись и дата | Взам. инв. №

Типовой проект 320-063.84 Альб. V

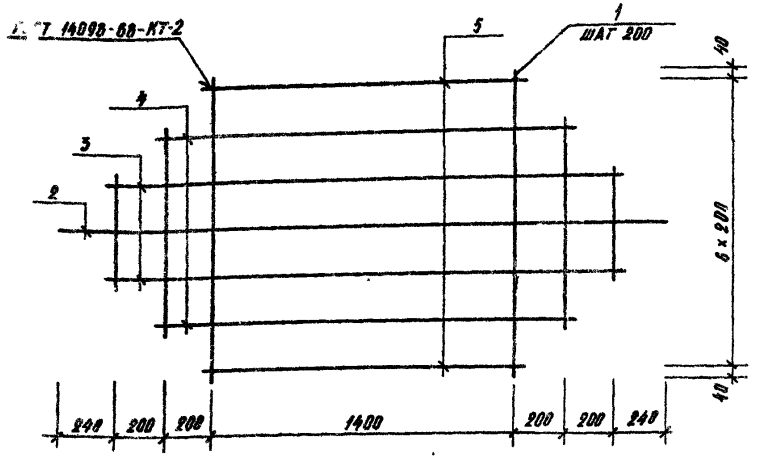


| ФОРМАТ | ЗОНА | ПОЗ. | Обозначение | Наименование | КОЛ. | ПРИМЕЧАНИЕ |
|---|---|---|---|---|---|---|
| | | | | Детали | | Масса ед., кг |
| | | | | ⌀ В А III ГОСТ 5781-82: | | |
| Б.Ч. | | 1 | 320-063.84 10.51.1 | ℓ = 1288 | 8 | 0.51 |
| Б.Ч. | | 2 | 10.51.2 | ℓ = 2680 | 1 | 1.06 |
| Б.Ч. | | 3 | 10.51.3 | ℓ = 2280 | 2 | 0.90 |
| Б.Ч. | | 4 | 10.51.4 | ℓ = 1880 | 2 | 0.74 |
| Б.Ч. | | 5 | 10.51.5 | ℓ = 1488 | 2 | 0.15 |

| | | |
|---|---|---|
| Н. контр. | Шурнюк | |
| Рук. гр. арх. | Горелик | |
| Гл. инж. пр | Алексеева | |
| Гл. инж. | Железняк | |
| Рук. маст. | Овчинников | |

320-063.84 АСИ-10.51.0

Сетка С-4

| СТАДИЯ | МАССА | МАСШТАБ |
|---|---|---|
| Р | 8,72 | |
| ЛИСТ | ЛИСТОВ 1 | |

ЦНИИП градостроительства

Копировал Перцева Формат А4

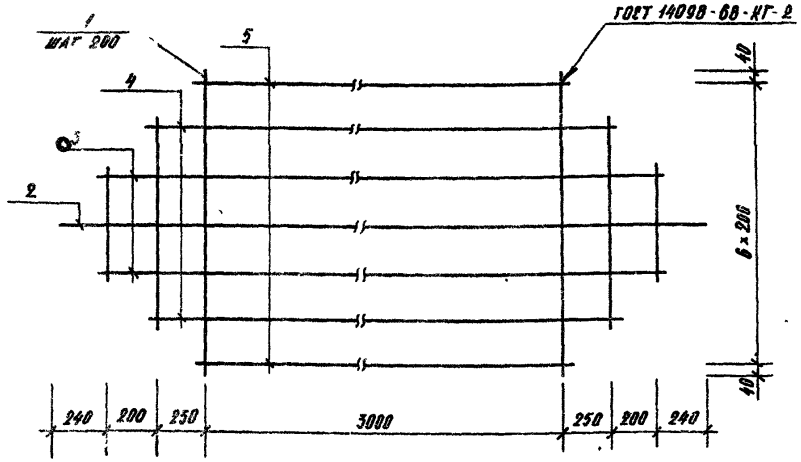


| ФОРМАТ | ЗОНА | ПОЗ | Обозначение | Наименование | КОЛ. | ПРИМЕЧАНИЕ |
|---|---|---|---|---|---|---|
| | | | | Детали | | Масса ед., кг |
| | | | | ⌀ В А III ГОСТ 5781-82: | | |
| Б.Ч | | 1 | 320-063.84 20.51.1 | ℓ = 1280 | 16 | 0.51 |
| Б.Ч. | | 2 | 20.51.2 | ℓ = 4380 | 1 | 1.73 |
| Б.Ч | | 3 | 20.51.3 | ℓ = 3980 | 2 | 1.57 |
| Б.Ч | | 4 | 20.51.4 | ℓ = 3588 | 2 | 1.41 |
| Б.Ч | | 5 | 20.51.5 | ℓ = 3080 | 2 | 0.30 |

| | | |
|---|---|---|
| Н. контр. | Шурнюк | |
| Рук. гр. арх. | Горелик | |
| Гл. инж. пр | Алексеева | |
| Гл. инж. | Железняк | |
| Рук. маст | Овчинников | |

320-063.84 АСИ-20.51.0

Сетка С-5

| СТАДИЯ | МАССА | МАСШТАБ |
|---|---|---|
| Р | 16,40 | |
| ЛИСТ | ЛИСТОВ 1 | |

ЦНИИП градостроительства

Копировал Перцева Формат А4

Типовой проект 320-063.84 Альбом II

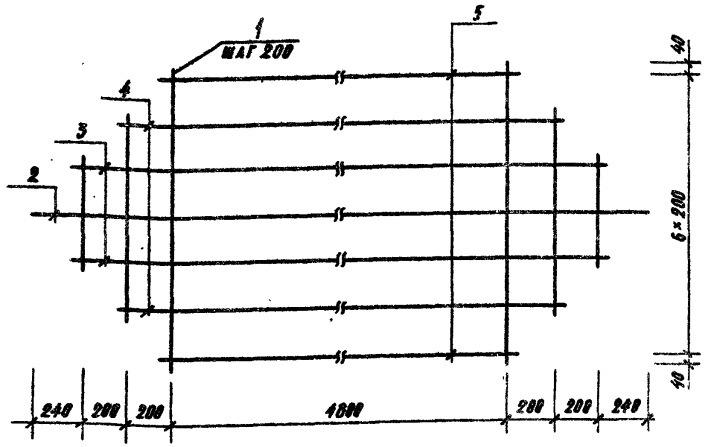


| Формат | Зона | Поз. | Обозначение | Наименование | Кол. | Приме-чание |
|---|---|---|---|---|---|---|
| | | | | Детали | | масса ед. кг |
| | | | | ⌀ 8 А Ⅲ ГОСТ 5.1459-72 : | | |
| Б.ч. | | 1 | 320-063.84 30.51.1 | ℓ = 12 80 | 25 | 0.51 |
| Б.ч. | | 2 | 30.51.2 | ℓ = 60 80 | 1 | 2.40 |
| Б.ч. | | 3 | 30.51.3 | ℓ = 56 80 | 2 | 2.24 |
| Б.ч. | | 4 | 30.51.4 | ℓ = 52 80 | 2 | 2.09 |
| Б.ч. | | 5 | 30.51.5 | ℓ = 48 80 | 2 | 0.48 |

| | | |
|---|---|---|
| Н. контр. | Шурнюк | |
| Рук. гр. арх. | Горелин | |
| Гл. инж. пр. | Алексеева | |
| Гл. инж. | Железняк | |
| Рук. маст. | Овинников | |

320-063.84 АСИ-30.51.0

Сетка С-6

| Стадия | Масса | Масштаб |
|---|---|---|
| Р | 24,2 | |
| Лист | Листов 1 | |

ЦНИИП градостроительства

Копировал Герцев Формат А4



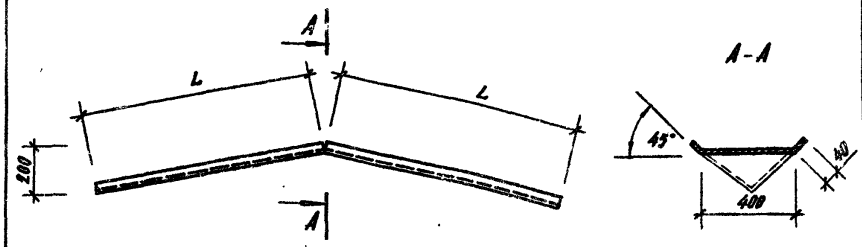


Развертка

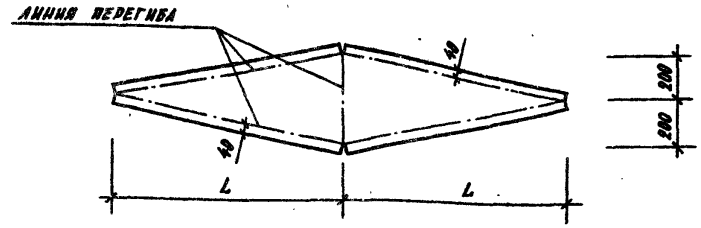


| Обозначение | Марка элемента | L мм | Масса кг |
|---|---|---|---|
| 320-063.84 20.00.1 | МД-1 | 940 | 2.8 |
| 20.00.1-01 | МД-2 | 1780 | 5.4 |
| 20.00.1-02 | МД-3 | 2620 | 7.9 |

| | | |
|---|---|---|
| Н. контр. | Шурнюк | |
| Рук. гр. арх. | Горелин | |
| Гл. инж. пр. | Алексеева | |
| Гл. инж. | Железняк | |
| Рук. маст. | Овинников | |

320-063.84 АСИ-20.00.1

Детали МД-1, МД-2, МД-3

| Стадия | Масса | Масштаб |
|---|---|---|
| Р | См. табл. | 1:20 |
| Лист | Листов 1 | |

Лист Б.08 ГОСТ 19903-74
1-IV-СТ-3 ГОСТ 16523-76

ЦНИИП градостроительства

Копировал Герцев Формат А4 19460-02

Рис. 1 (РМ-1)

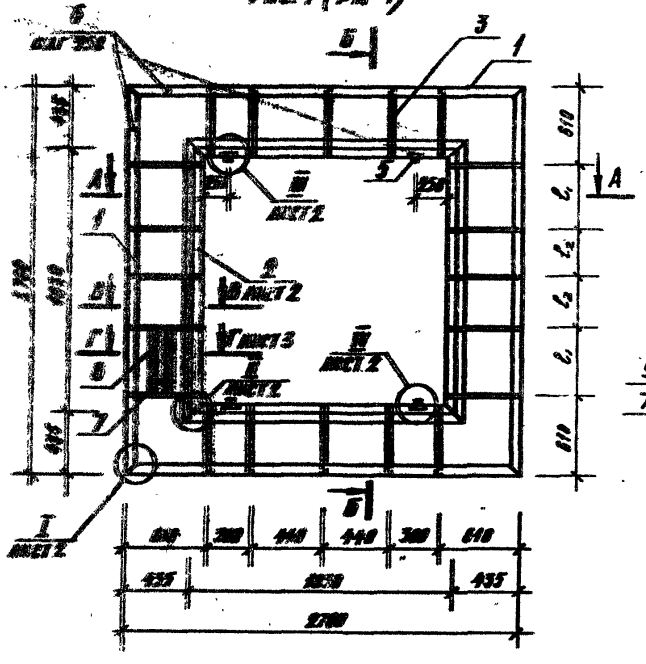


Рис. 2 (РМ-2)
(остальное см. рис. 1)

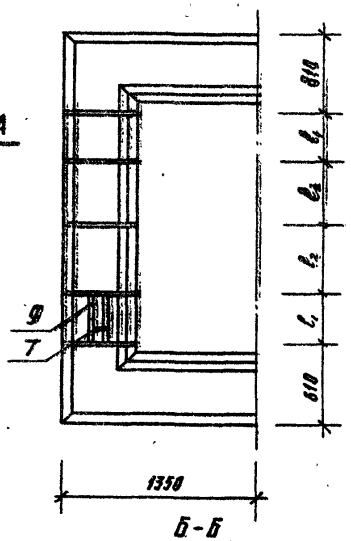


А-А

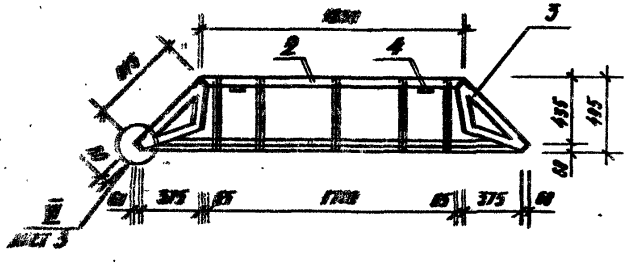


Б-Б

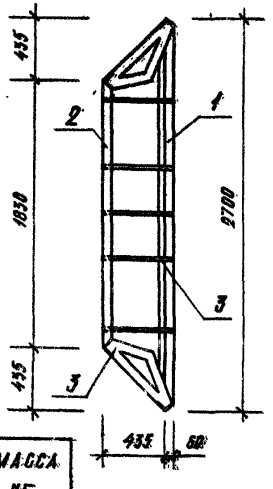


| Обозначение | Марка элемента | Рис. | $l_1$ мм | $l_2$ мм | Масса кг |
|---|---|---|---|---|---|
| 10.10.0 | РМ-1 | 1 | 410 | 330 | 268.2 |
| 10.10.0-01 | РМ-2 | 2 | 300 | 440 | 267.7 |

| Формат | Зона | Поз. | Обозначение | Наименование | Кол. | Примечание |
|---|---|---|---|---|---|---|
| | | | | Детали | | Масса ед, кг |
| Б.Ч. | | 1 | 320-063.84 10.10.1 | Уголок Б-80×80×6 ГОСТ 8509-72 / Ст.3сп ГОСТ 535-79, $l$=2700 | 4 | 19.87 |
| Б.Ч. | | 2 | 10.10.2 | Уголок Б 90×90×6 ГОСТ 8509-72 / Ст.3сп ГОСТ 535-79, $l$=1960 | 4 | 16.33 |
| Б.Ч. | | 3 | 10.10.3 | Полоса 5×240 ГОСТ 103-76 / Ст.3 ГОСТ 535-79, $l$=603 | 20 | 5.68 |
| Б.Ч. | | 4 | 10.10.4 | Полоса 8×110 ГОСТ 103-76 / Ст.3 ГОСТ 535-79, $l$=100 | 2 | 0.83 |
| Б.Ч. | | 5 | 10.10.5 | Полоса 4×60 ГОСТ 103-76 / Ст.3 ГОСТ 535-79, $l$=60 | 4 | 0.11 |
| Б.Ч. | | 6 | 10.10.6 | Полоса 4×40 ГОСТ 103-76 / Ст.3 ГОСТ 535-79, $l$=80 | 40 | 0.13 |
| Б.Ч. | | 7 | 10.10.7 | Полоса 4×40 ГОСТ 103-76 / Ст.3 ГОСТ 535-79, $l$=120 | 1 | 0.19 |
| Б.Ч. | | 13 | 10.10.13 | Полоса 4×100 ГОСТ 103-76 / Ст.3 ГОСТ 535-79, $l$=120 | 2 | 0.38 |
| | | | | Переменные данные для исполнений | | |
| | | | | 10.10.0 | | |
| Б.Ч. | | 8 | 10.10.8 | Уголок Б-50×32×4 ГОСТ 8510-72 / Ст.3сп ГОСТ 535-79, $l$=403 | 2 | 1.00 |
| | | | | 10.10.0-01 | | |
| Б.Ч. | | 9 | 10.10.8-01 | Уголок Б-50×32×4 ГОСТ 8510-72 / Ст.3сп ГОСТ 535-79, $l$=293 | 2 | 0.73 |

320-063.84 АСИ-10.10.0

Рама (РМ-1, РМ-2)

| Стадия | Масса | Масштаб |
|---|---|---|
| Р | см. табл. | |

Лист 1 Листов 3

ЦНИИП градостроительства

| | | |
|---|---|---|
| Н. контр. | Ширинок | |
| Рук. гр. арх. | Горелик | |
| Гл. инж. пр. | Алексеева | |
| Гл. инж. | Железняк | |
| Рук. маст. | Овчинников | |

Копировал Перцова

Формат 12 19460-02

Типовой проект 320-063.84 Альбом II

Инв. № подл. | Подпись и дата | Взам. инв. №

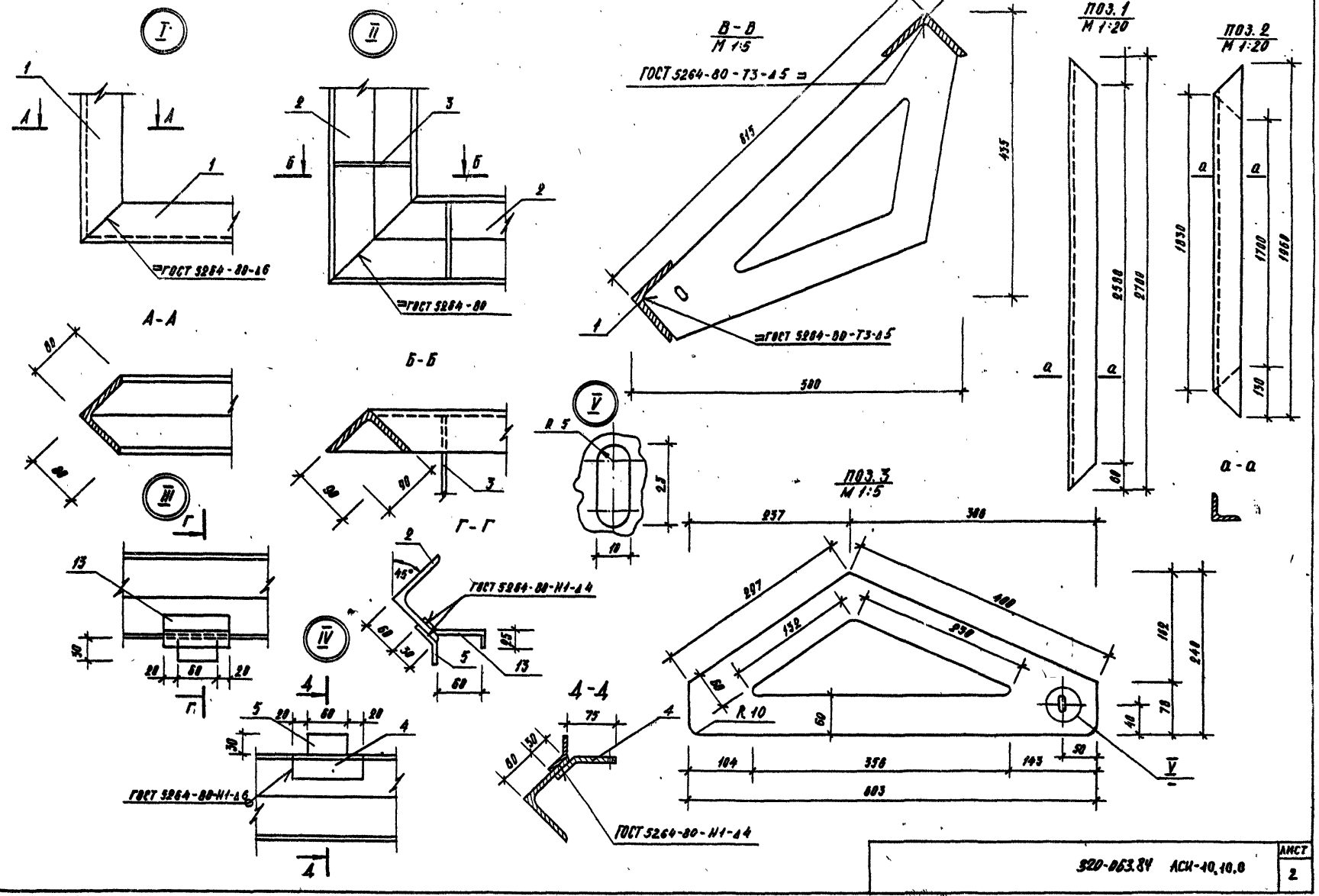

Типовой проект 320-063.84 Альбом II
I
II
III
IV
V
А-А
Б-Б
Г-Г
В-В
М 1:5
ГОСТ 5264-80-Т3-Δ5
ГОСТ 5264-80-Т3-Δ5
ГОСТ 5264-80-Н1-Δ4
ГОСТ 5264-80-Н1-Δ6
ГОСТ 5264-80-Н1-Δ4
ПОЗ. 1
М 1:20
ПОЗ. 2
М 1:20
ПОЗ. 3
М 1:5
а-а
Д-Д
R 5
R 10
320-063.84 АСИ-10,10,0
Лист 2
Копировал: Парцев Формат 12 19460-02

Типовой проект 320-063.84 Альбом V

Г - Г
М 1:5

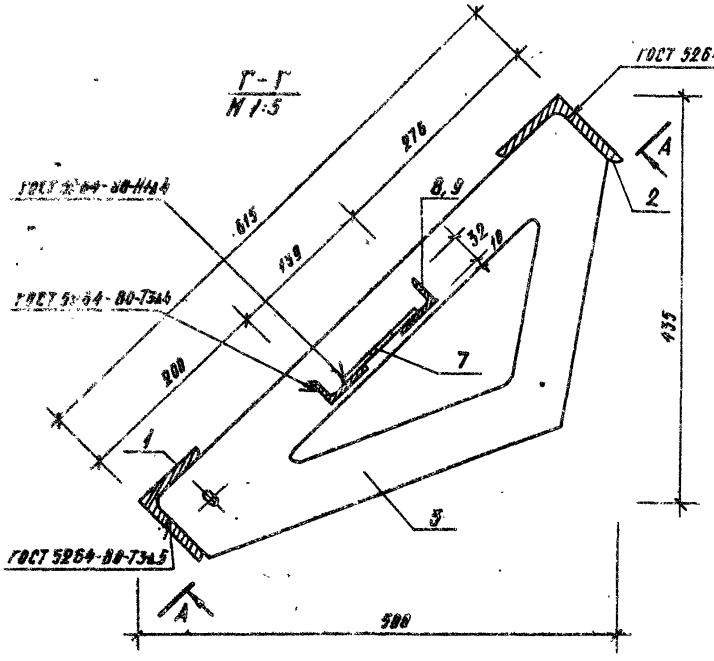


VI

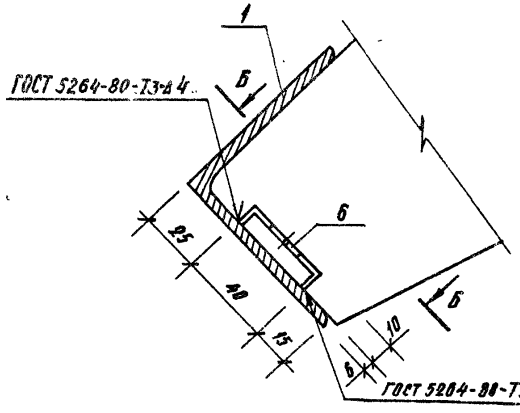


ПОЗ. 4
М 1:3

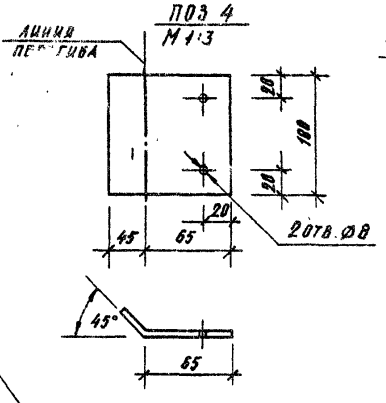


ПОЗ. 5
М 1:3

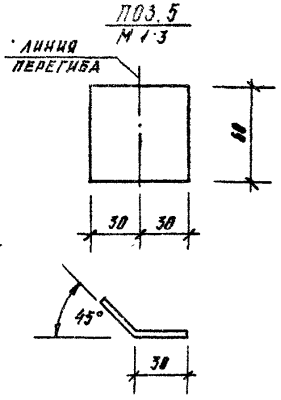


ПОЗ. 6
М 1:2

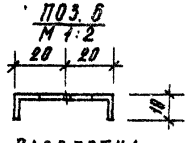


РАЗВЕРТКА

ПОЗ. 7
М 1:2

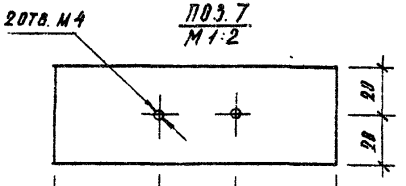


Б - Б
(ПОВЕРНУТО)

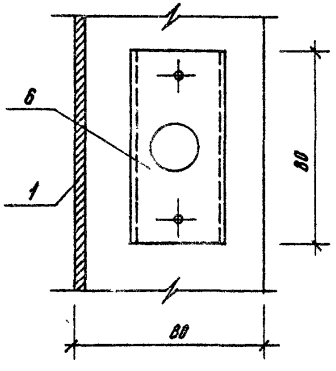


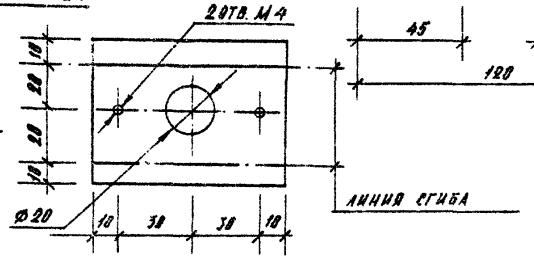


А - А

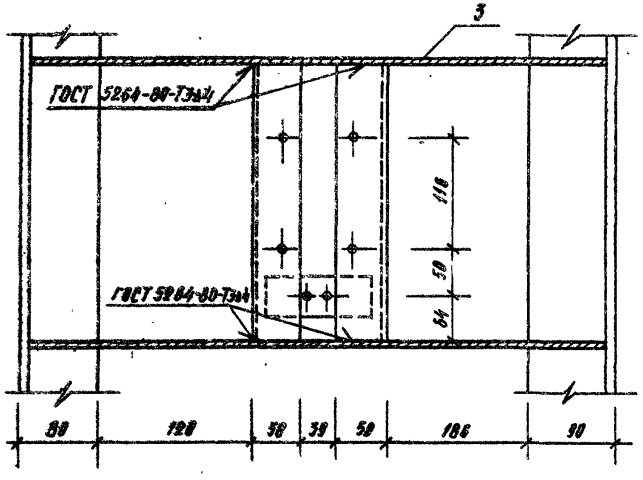


ПОЗ. 8, 9
М 1:4

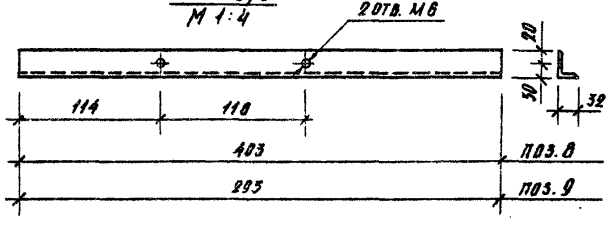


ПОЗ. 13
М 1:5

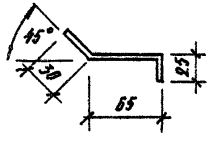


РАЗВЕРТКА

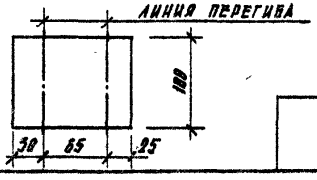


| Инв. № подл. | Подпись и дата | Взам. инв. № |
|---|---|---|
| | | |

320-063.84 АСИ-10,10,0

Лист 3

Копировал: Перцева Формат 12 19460-02

| Формат | Зона | Поз. | Обозначение | Наименование | Кол. | Примеч. |
|---|---|---|---|---|---|---|
| | | | | Документация | | |
| | | | 320-063.84 20.10.0 СБ | Сборочный чертеж | | |
| | | | 00.10.0 | Технические требования | | |
| | | | | Детали | | Масса ед. кг |
| Б.Ч. | | 1 | 10.10.1 | Уголок $\frac{\text{Б-80×80×6 ГОСТ 8509-72}}{\text{Ст.3 сп ГОСТ 535-79, } \ell = 2780}$ | 2 | 19.87 |
| Б.Ч. | | 2 | 10.10.2 | Уголок $\frac{\text{Б-90×90×6 ГОСТ 8509-72}}{\text{Ст.3 сп ГОСТ 535-79, } \ell = 1980}$ | 2 | 18.33 |
| Б.Ч. | | 3 | 10.10.3 | Полоса $\frac{5\times240 \text{ ГОСТ } 103\text{-}76}{\text{Ст.3 ГОСТ 535-79 } \ell = 803}$ | 24 | 5.88 |
| Б.Ч. | | 4 | 10.10.4 | Полоса $\frac{8\times110 \text{ ГОСТ } 103\text{-}76}{\text{Ст.3 ГОСТ 535-79, } \ell = 100}$ | 4 | 0.83 |
| Б.Ч. | | 5 | 10.10.5 | Полоса $\frac{4\times80 \text{ ГОСТ } 103\text{-}76}{\text{Ст.3 ГОСТ 535-79, } \ell = 68}$ | 8 | 0.11 |
| Б.Ч. | | 6 | 10.10.6 | Полоса $\frac{4\times40 \text{ ГОСТ } 103\text{-}76}{\text{Ст.3 ГОСТ 535-79, } \ell = 80}$ | 52 | 0.13 |
| Б.Ч. | | 7 | 10.10.7 | Полоса $\frac{4\times40 \text{ ГОСТ } 103\text{-}76}{\text{Ст.3 ГОСТ 535-79, } \ell = 120}$ | 1 | 0.19 |
| Б.Ч. | | 10 | 20.10.1 | Уголок $\frac{\text{Б-90×90×6 ГОСТ 8509-72}}{\text{Ст.3 сп ГОСТ 535-79, } \ell = 3660}$ | 2 | 30.49 |
| Б.Ч. | | 11 | 20.10.2 | Уголок $\frac{\text{Б-80×80×6 ГОСТ 8509-72}}{\text{Ст.3 сп ГОСТ 535-79, } \ell = 4400}$ | 1 | 32.38 |
| Б.Ч. | | 12 | 20.10.3 | Уголок $\frac{\text{Б-80×80×6 ГОСТ 8509-72}}{\text{Ст.3 сп ГОСТ 535-79, } \ell = 4400}$ | 1 | 32.38 |

| Формат | Зона | Поз. | Обозначение | Наименование | Кол. | Примеч. |
|---|---|---|---|---|---|---|
| Б.Ч. | | 13 | 320-063.84 10.10.13 | Полоса $\frac{4\times180 \text{ ГОСТ } 103\text{-}76}{\text{Ст.3 ГОСТ 535-79, } \ell = 120}$ | 4 | 0.38 |
| | | | Переменные данные для исполнений | | | |
| | | | | 20.10.0 | | |
| | | | | Детали | | |
| Б.Ч. | | 8 | 10.10.8 | Уголок $\frac{\text{Б-50×32×4 ГОСТ 8510-72}}{\text{Ст.3 сп ГОСТ 535-79, } \ell = 403}$ | 2 | 1.88 |
| | | | | 20.10.0-01 | | |
| | | | | Детали | | |
| Б.Ч. | | 9 | 10.10.9 | Уголок $\frac{\text{Б-50×32×4 ГОСТ 8510-72}}{\text{Ст.3 сп ГОСТ 535-79, } \ell = 293}$ | 2 | 0.73 |

| | | | |
|---|---|---|---|
| Н. контр. | Шурнюк | | 320-063.84 АСИ-20.10.0 |
| Рук. гр. АРХ | Горелик | | |
| Гл. инж. пр. | Алексеева | | Рама (РМ-3, РМ-4) |
| Гл. инж. | Железняк | | Стадия: Р; Лист: 1; Листов: 2 |
| Рук. маст. | Овчинников | | ЦНИИП градостроительства |

Копировал Герцева Формат А2 15960-02

Инв. № подл. | Подпись и дата | Взам. инв. №

Типовой проект 320-063.84 Альбом I

Типовой проект 320-063.84 Альбом IV

Рис. 1 (РМ-3)

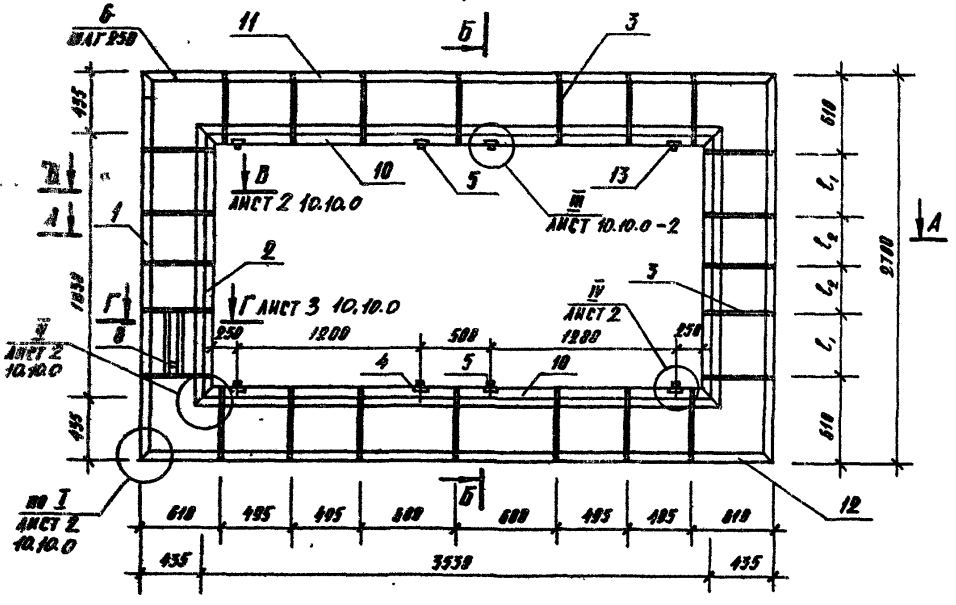


Рис. 2 (РМ-4)
(остальное см. рис. 1)

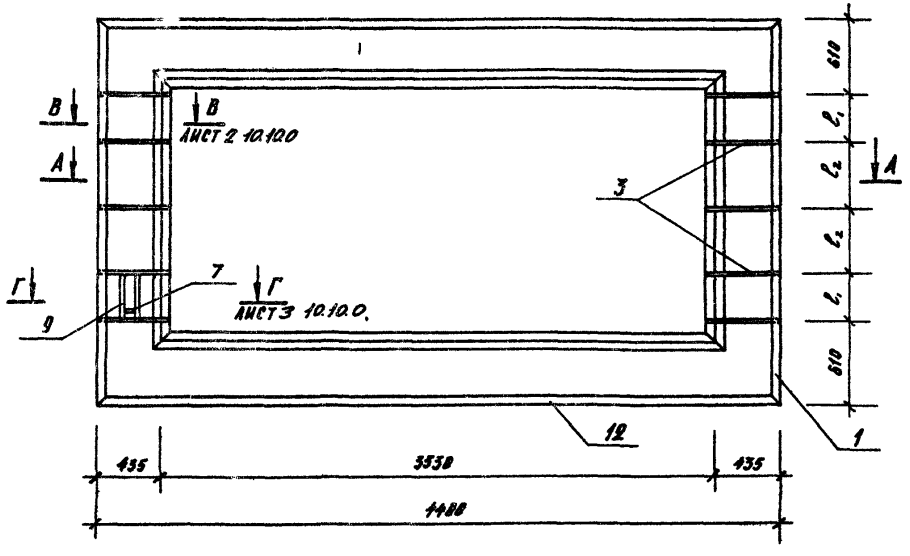


А - А

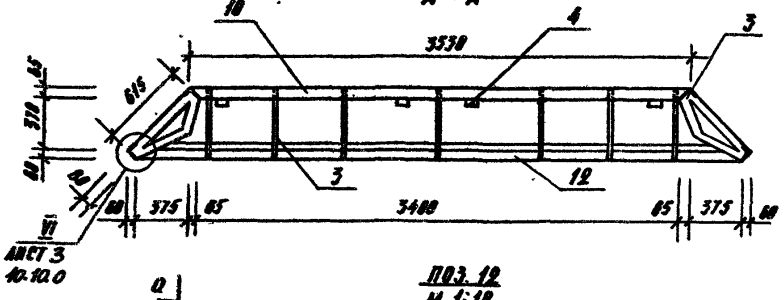


Б - Б

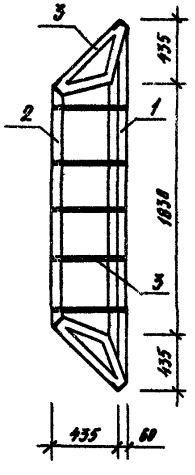


Поз. 12
М 1:10

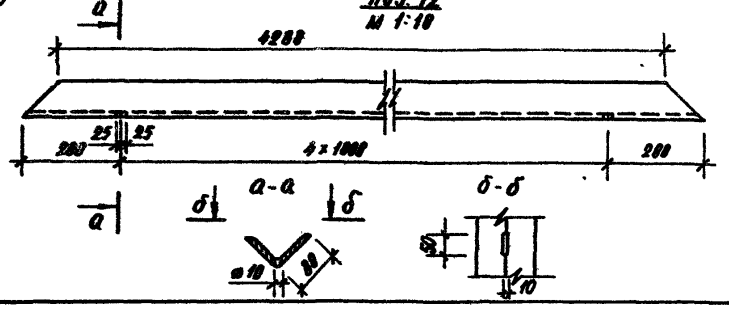


| Обозначение | Марка элемента | Рис. | $c_1$ мм | $c_2$ мм | Масса кг |
|---|---|---|---|---|---|
| 320-063.84 20.10.0 | РМ-3 | 1 | 410 | 330 | 347.4 |
| 20.10.0-01 | РМ-4 | 2 | 300 | 440 | 346.85 |

| | | |
|---|---|---|
| Н. контр | Шурнюк | |
| Рук. гр. арх | Годелия | |
| Гл. инж. пр | Алексеева | |
| Гл. инж. | Железняк | |
| Рук. маст. | Овчинников | |

320-063.84 АСИ-20.10.0.СБ

Рама (РМ-3, РМ-4)
Сборочный чертеж

| Стадия | Масса | Масштаб |
|---|---|---|
| Р | см. табл. | |
| Лист 2 | Листов | |

ЦНИИП градостроительства

Копировал

Формат 12

19460-02

Инв. № подл. | Подпись и дата | Взам. инв. №

Типовой проект 320-063.84 Альбом II

| Формат | Зона | Поз. | Обозначение | Наименование | Кол. | Примеч. |
|---|---|---|---|---|---|---|
| | | | | | | |
| | | | | Документация | | |
| А2 | | | 320-063.84 30.10.0 СБ | Сборочный чертеж | | |
| | | | 00.10.0 | Технические требования | | |
| | | | | Детали | | Масса ед., кг |
| Б.ч. | | 1 | 10.10.1 | Уголок: Б-80×80×8 ГОСТ 8509-72 / Ст.3 сп ГОСТ 535-79, ℓ=2700 | 2 | 19.87 |
| Б.ч. | | 2 | 10.10.2 | Уголок: Б-80×80×8 ГОСТ 8509-72 / Ст.3 сп ГОСТ 535-79, ℓ=1960 | 2 | 10.33 |
| Б.ч. | | 4 | 10.10.4 | Полоса: 8×100 ГОСТ 103-76 / Ст.3 ГОСТ 535-79, ℓ=100 | 12 | 0.31 |
| Б.ч. | | 5 | 10.10.5 | Полоса: 4×60 ГОСТ 103-76 / Ст.3 ГОСТ 535-79, ℓ=60 | 12 | 0.11 |
| Б.ч. | | 7 | 10.10.7 | Полоса: 4×40 ГОСТ 103-76 / Ст.3 ГОСТ 535-79, ℓ=120 | 1 | 0.19 |
| Б.ч. | | 10 | 30.10.1 | Уголок: В-90×90×8 ГОСТ 8509-72 / Ст.3 сп ГОСТ 535-79, ℓ=5360 | 2 | 44.65 |
| Б.ч. | | 11 | 30.10.2 | Уголок: Б-80×80×6 ГОСТ 8509-72 / Ст.3 сп ГОСТ 535-79, ℓ=8100 | 1 | 44.90 |
| Б.ч. | | 12 | 30.10.3 | Уголок: В-80×80×8 ГОСТ 8509-72 / Ст.3 сп ГОСТ 535-79, ℓ=6180 | 1 | 44.90 |
| Б.ч. | | 13 | 10.10.13 | Полоса: 4×100 ГОСТ 103-70 / Ст.3 ГОСТ 535-79, ℓ=120 | 6 | 0.38 |

| Формат | Зона | Поз. | Обозначение | Наименование | Кол. | Примеч. |
|---|---|---|---|---|---|---|
| | | | | Переменные данные для исполнений | | |
| | | | | 30.10.0 | | |
| | | | | Детали | | |
| Б.ч. | | 3 | 320-063.84 10.10.3 | Полоса: 5×240 ГОСТ 103-76 / Ст.3 ГОСТ 535-79, ℓ=603 | 28 | 5.88 |
| Б.ч. | | 8 | 10.10.8 | Уголок: Б-50×32×4 ГОСТ 8510-72 / Ст.3 сп ГОСТ 535-79, ℓ=403 | 2 | 1.00 |
| | | | | 30.10.0-01 | | |
| | | | | Детали | | |
| Б.ч. | | 3 | 10.10.3 | Полоса: 5×240 ГОСТ 103-76 / Ст.3 ГОСТ 535-79, ℓ=603 | 30 | 5.88 |
| Б.ч. | | 9 | 10.10.8-01 | Уголок: Б-58×32×4 ГОСТ 8510-72 / Ст.3 сп ГОСТ 535-79, ℓ=293 | 2 | 0.73 |

Инв. № подл. | Подпись и дата | Взам. инв. №

320-063.84 АСИ-30.10.0

| | | |
|---|---|---|
| Н. контр. | Шурнюк | |
| Рук. гр. арх. | Горелик | |
| Гл. инж. пр. | Алексеева | |
| Гл. инж. | Железняк | |
| Рук. маст. | Овчинников | |

Рама (РМ-5, РМ-6)

| Стадия | Лист | Листов |
|---|---|---|
| Р | 1 | 2 |

ЦНИИП градостроительства

Копировал

Формат А2 19460-02

Рис. 1 (РМ-5)

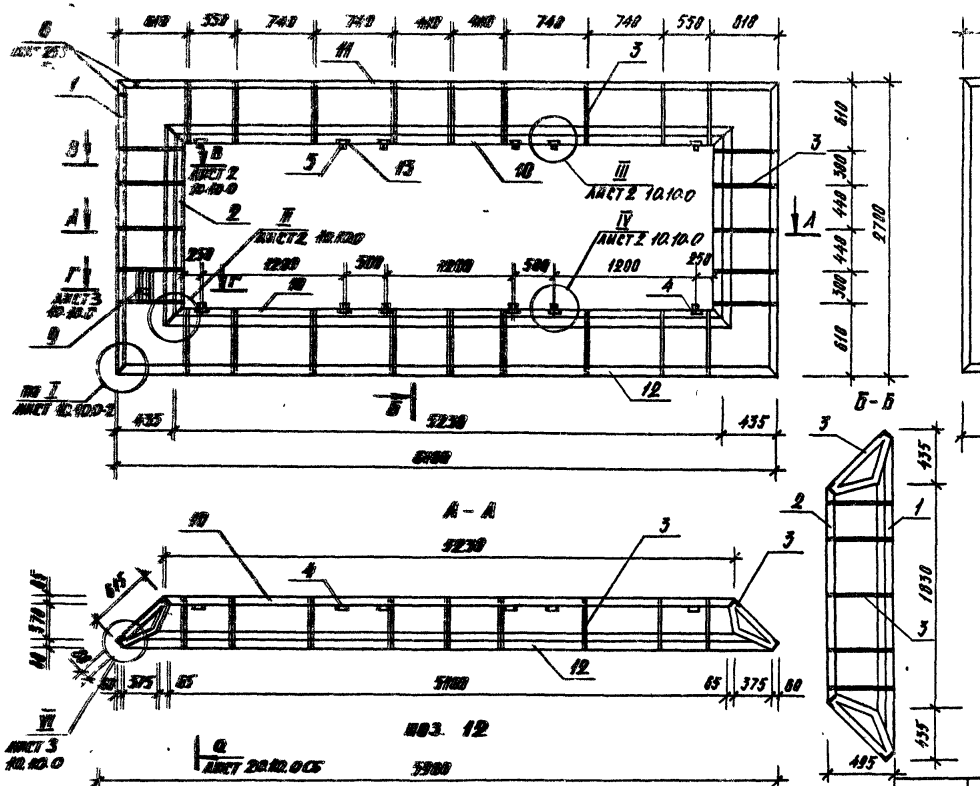


Рис. 2 (РМ-6)
(остальное см. рис. 1)

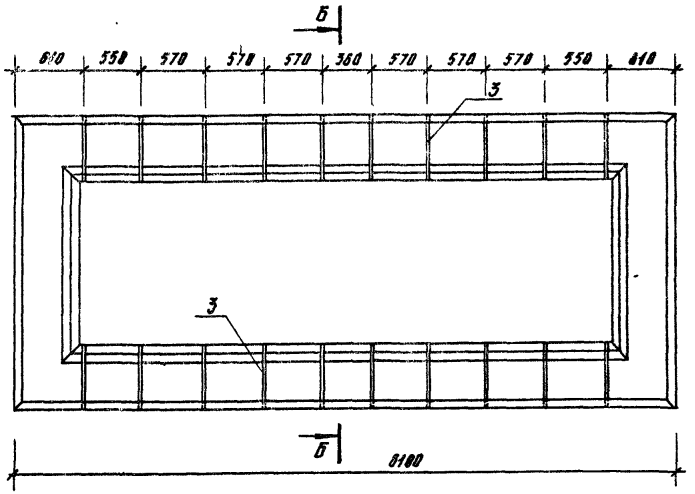


| Обозначение | Марка элемента | Рис. | Кол-во позиций №3 | Масса кг |
|---|---|---|---|---|
| 320-063.84 30.10.0 | РМ-5 | 1 | 28 | 420.1 |
| 30.10.0-01 | РМ-6 | 2 | 30 | 430.9 |

| | | | | | |
|---|---|---|---|---|---|
| | | | 320-063.84 АСИ-30.10.0. СБ | | |
| | | | Рама (РМ-5, РМ-6) Сборочный чертеж | Стадия | Масса | Масштаб |
| | | | | Р | см. табл. | |
| | | | | Лист 2 | Листов | |
| М. контр. | Шурнюк | | | ЦНИИП градостроительства | | |
| Рук. гр. арх. | Горелин | | | | | |
| Гл. инж. пр | Алексеева | | | | | |
| Гл. инж. | Железняк | | | | | |
| Рук маст | Овчинников | | | | | |

Копировал

Формат 12 19460-02

Типовой проект 320-063.84 Альбом

Инв. № подл. | Подп. и дата | Взам. инв. №

Типовой проект 320-063.84 Альбом II

ОМ-1 изображено
ОМ-2 зеркальное отражение

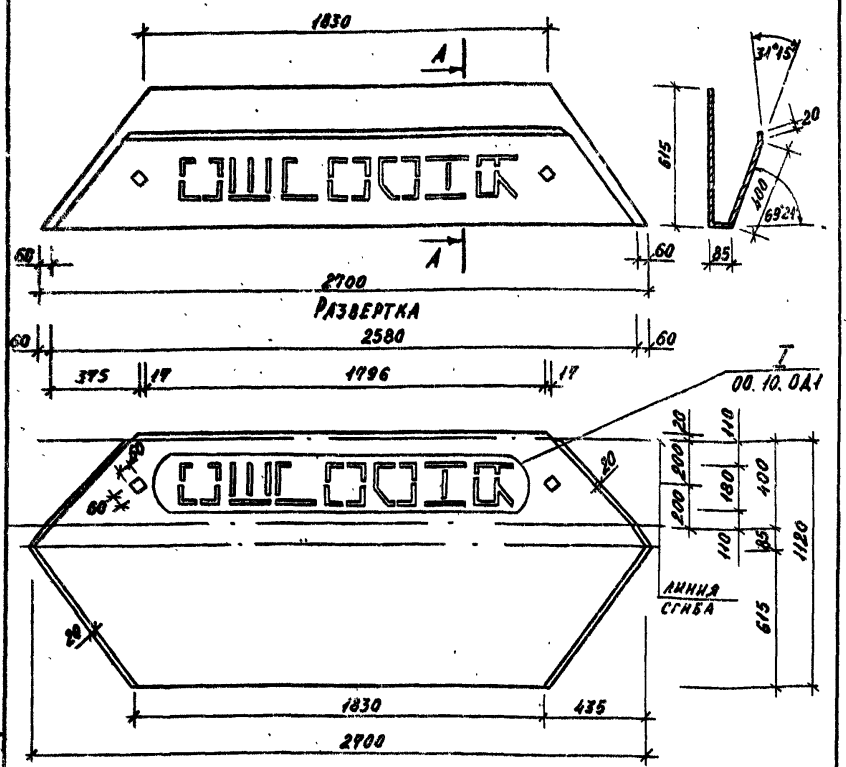


Разметку просечек см. лист АСН-00.10.0Д1

| | | | |
|---|---|---|---|
| Н. контр. | Шурнюк | | |
| Рук. гр. | Горелик | | |
| ГИП | Алексеева | | |
| Гл. инж. | Железняк | | |
| Рук. маст. | Овчинников | | |

320-063.84 АСН-10.20.0

Металлический лист (ОМ-1, ОМ-2)

| Стадия | Масса | Масштаб |
|---|---|---|
| Р | 16 | 1:20 |
| Лист | Листов 1 | |

Лист Б.08 ГОСТ 19903-74
1-IV-Ст.3 ГОСТ 16523-70

ЦНИИП градостроительства

Копировал:

Формат 11

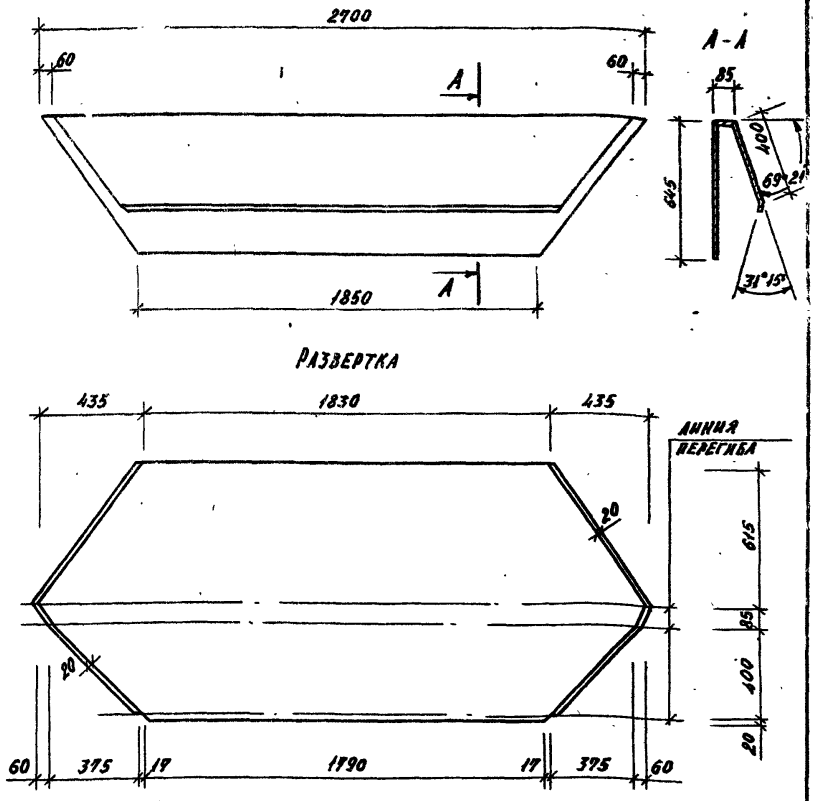


| | | | |
|---|---|---|---|
| Н. контр. | Шурнюк | | |
| Рук. гр. | Горелик | | |
| ГИП. | Алексеева | | |
| Гл. инж. | Железняк | | |
| Рук. маст. | Овчинников | | |

320-063.84 АСН-10.21.0

Металлический лист ОМ-3

| Стадия | Масса | Масштаб |
|---|---|---|
| Р | 16 | 1:20 |
| Лист | Листов 1 | |

Лист Б.08 ГОСТ 19903-74
1-IV-Ст.3 ГОСТ 16523-70

ЦНИИП градостроительства

Копировал:

Формат 11

1946D-82

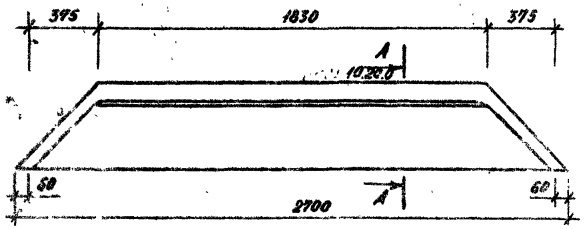


РАЗВЕРТКА

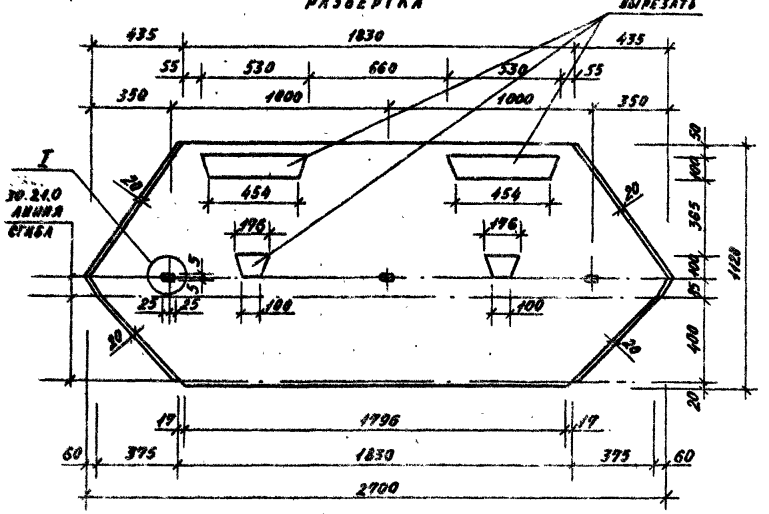


| | | | | | |
|---|---|---|---|---|---|
| | | | | 320-063.84 АСН-10.23.0 | |
| | | | | Металлический лист ОМ-4 | Стадия: Р; Масса: 14; Масштаб: 1:20 |
| | | | | | Лист; Листов 1 |
| Н. контр. | Шурнюк | | | Лист Б 0.8 ГОСТ 19903-74 / 1-IV-Ст.3 ГОСТ 16523-70 | ЦНИИП градостроительства |
| Рук. гр. | Горелик | | | | |
| ГИП | Алексеева | | | | |
| Гл. инж. | Железняк | | | | |
| Рук. маст. | Овчинников | | | | |

Инв. № подл. | Подпись и дата | Взам. инв. №

Копировал | Формат 11

ОЛ - 6 - изображено
ОМ - 5 - зеркальное отражение

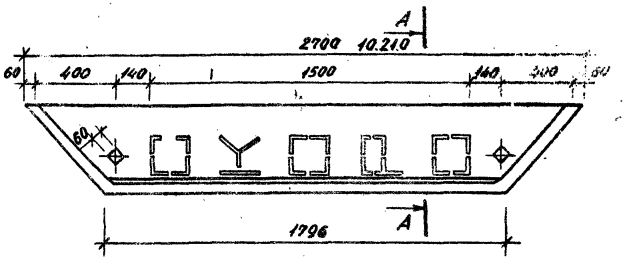


РАЗВЕРТКА

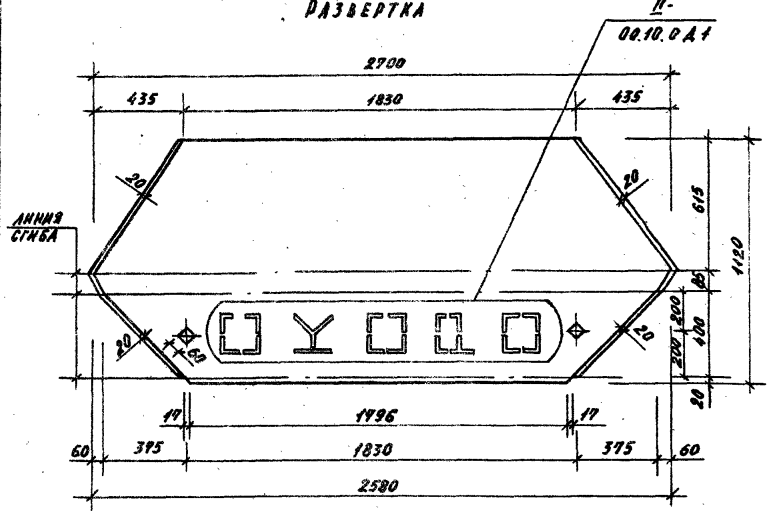


| | | | | | |
|---|---|---|---|---|---|
| | | | | 320-063.84 АСН-20.20.0 | |
| | | | | Металлический лист (ОМ-5, ОМ-6) | Стадия: Р; Масса: 16; Масштаб: 1:20 |
| | | | | | Лист; Листов 1 |
| Н. контр. | Шурнюк | | | Лист Б 0.8 ГОСТ 19903-74 / 1-IV-Ст.3 ГОСТ 16523-70 | ЦНИИП градостроительства |
| Рук. гр. | Горелик | | | | |
| ГИП. | Алексеева | | | | |
| Гл. инж. | Железняк | | | | |
| Рук. маст. | Овчинников | | | | |

Инв. № подл. | Подпись и дата | Взам. инв. №

Копировал | Формат 11

Типовой проект 320-063.84 Альбом III

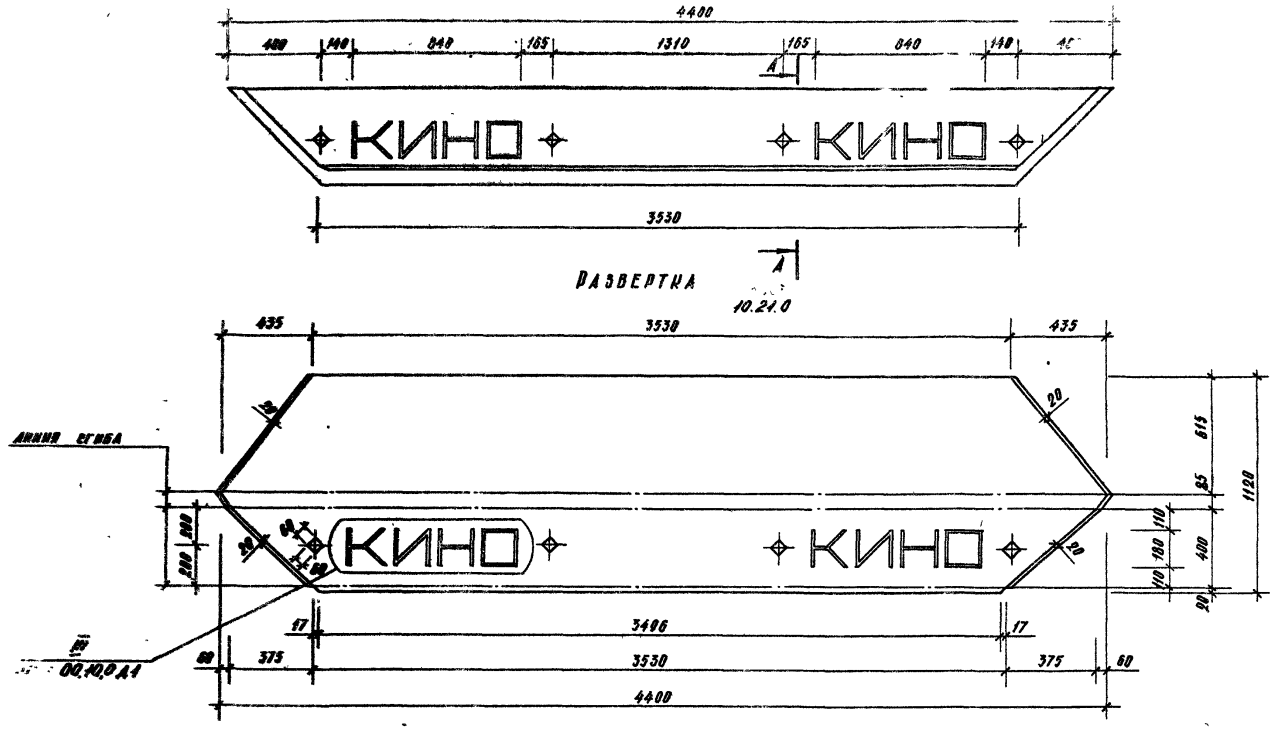


| | | | | | | |
|---|---|---|---|---|---|---|
| | | | | 320-063.84 АСИ-30.20.9 | | |
| | | | | Металлический лист ОМ-7 | Стадия: Р; Масса: 28; Масштаб: 1:20 | |
| | | | | | Лист | Листов 1 |
| Н. контр. | Шурнюк | | | Лист Б 0,8 ГОСТ 19903-93 / 1-IV-Ст.3 ГОСТ 16523-90 | ЦНИИП градостроительства | |
| Рук. гр. арх. | Горелик | | | | | |
| Гл. инж. пр. | Алексеева | | | | | |
| Гл. инж. | Железняк | | | | | |
| Рук. маст. | Овчинников | | | | | |

Копировал Перцева Формат 12 19460-02

Типовой проект 3.ZD-063.84 Альбом V

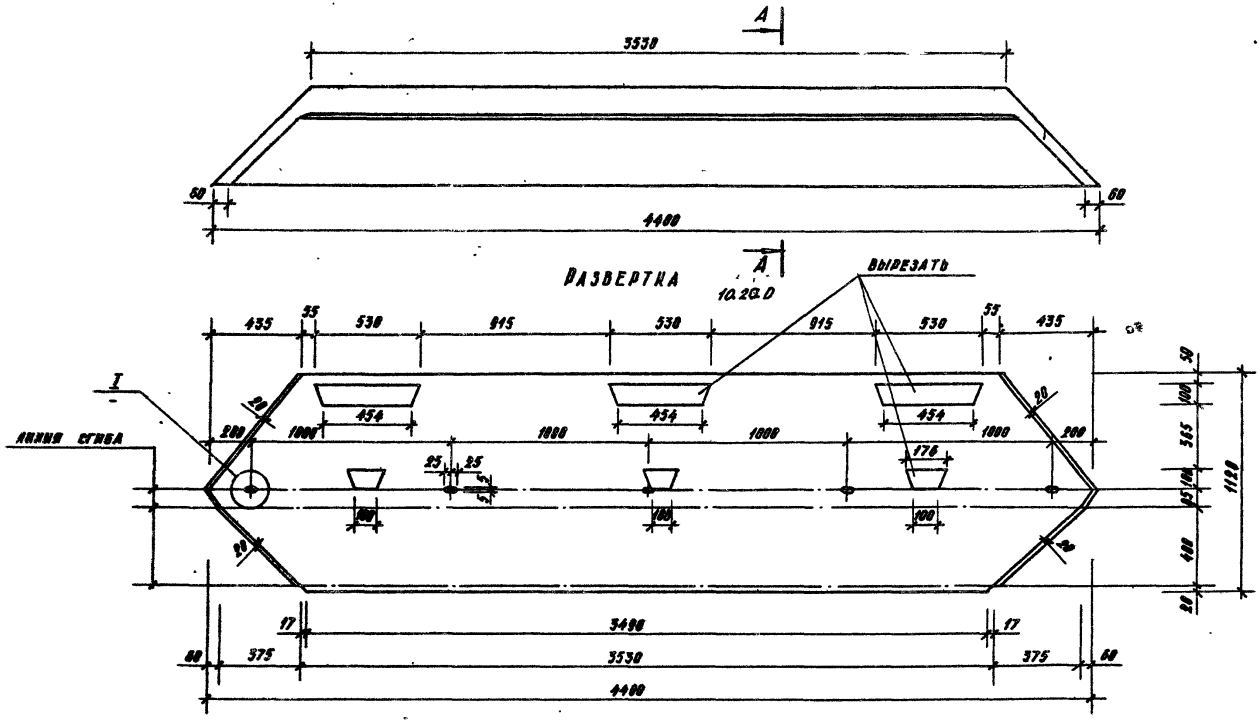


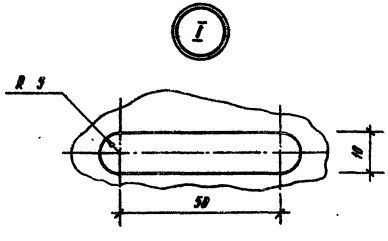


| | | | |
|---|---|---|---|
| Н. контр. | Шурпюк | | |
| Рук. гр. арх | Горелик | | |
| Гл. инж. пр. | Алексеева | | |
| Гл. инж. | Железняк | | |
| Рук. маст. | Овчинников | | |

SZD-063.84 АСИ-30,21,0

Металлический лист ОМ-8

| Стадия | Масса | Масштаб |
|---|---|---|
| Р | 25 | 1:20 |
| Лист | Листов 1 | |

Б.Q.8 ГОСТ 19903-74
I-IV-Ст.3 ГОСТ 16523-70

ЦНИИП градостроительства

Копировал Берлова

Формат 12 19460

Инв. № подл. | Подпись и дата | Взам. инв. №

Тип 320-063.84 Альбом II

I

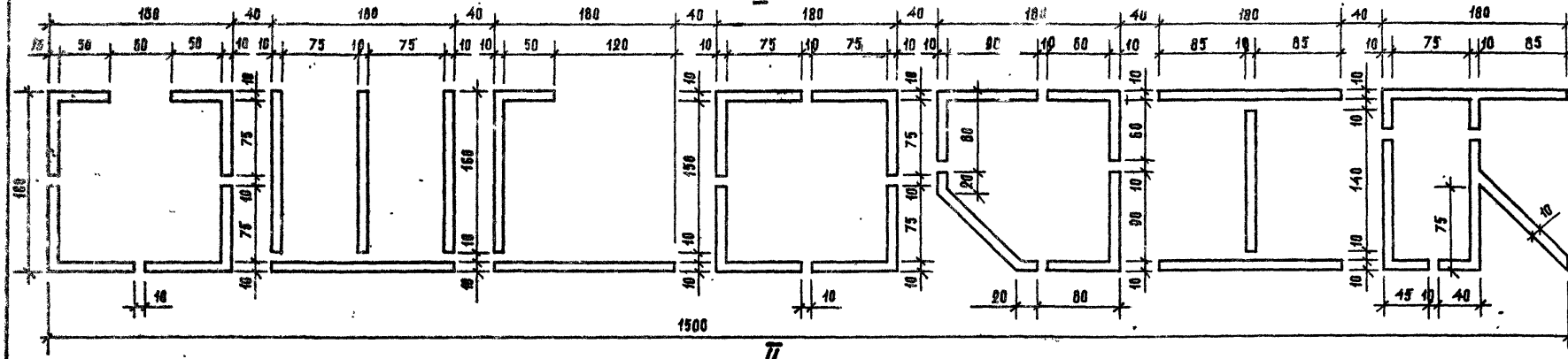


II

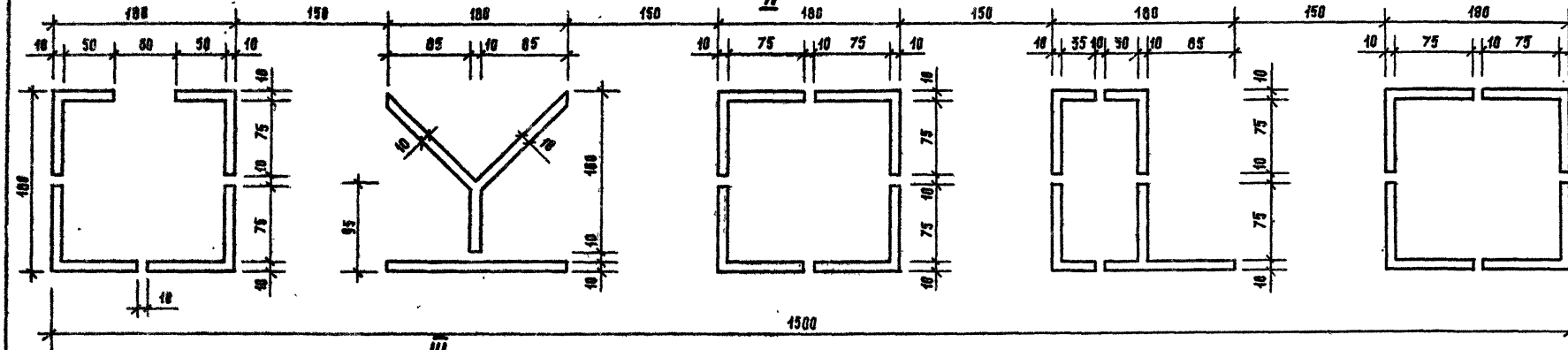


III

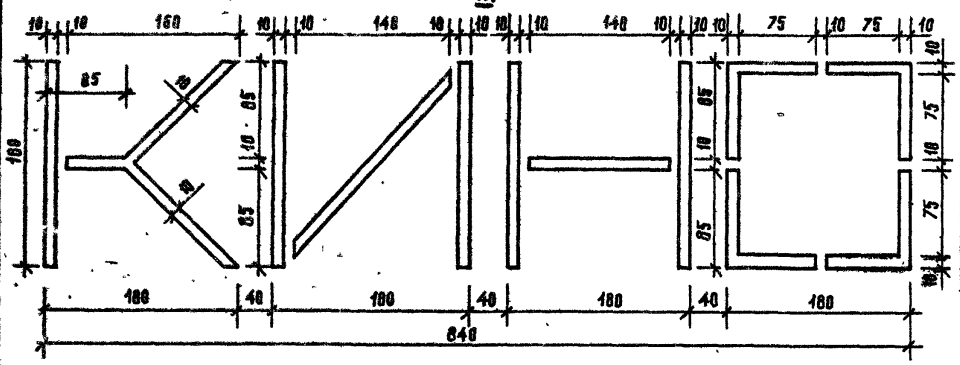


| | | | |
|---|---|---|---|
| Инв. № подл. | Подпись и дата | Взам. инв. № | |

| | | |
|---|---|---|
| Рук. гр. арх. | Горелик | |
| Гл. инж. пр. | Алексеева | |
| Гл. инж. | Железняк | |
| Рук. маст. | Овчинников | |

320-063.84 АСИ-00.10.041

| Стадия | Масса | Масштаб |
|---|---|---|
| Р | | 1:4 |

Размётка просечек

Лист | Листов 1

ЦНИИП градостроительства

Копировал

Формат 12

19460-02

Типовой проект 320-063.84 Альбом II

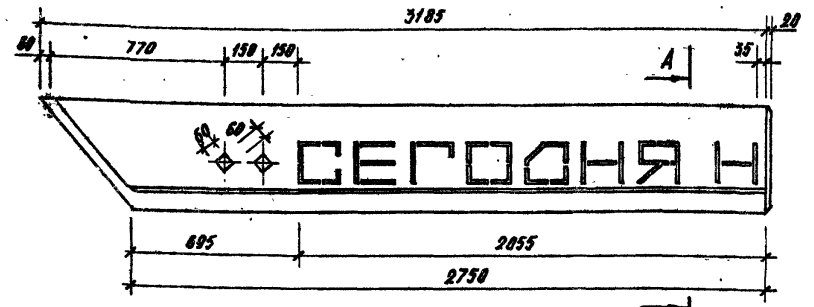


Развертка

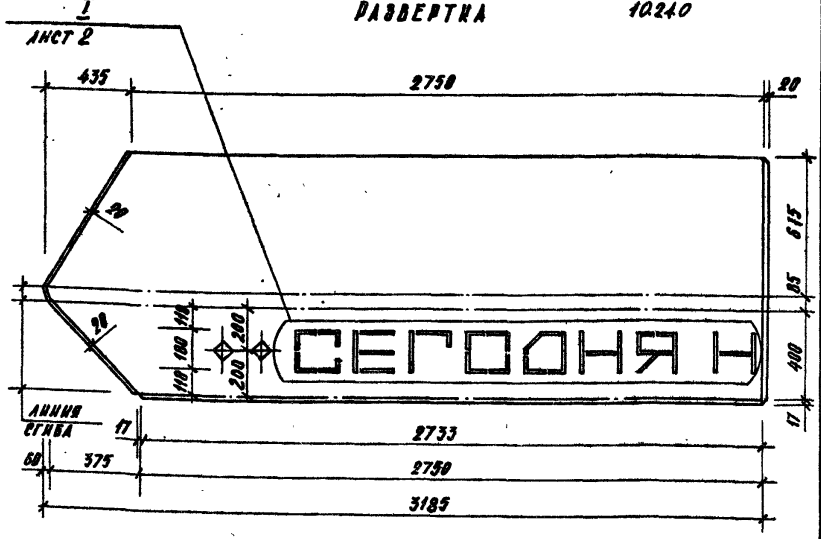


| | | | |
|---|---|---|---|
| Н. контр. | Шурнюк | | |
| Рук. гр. арх. | Горелик | | |
| Гл. инж. пр. | Алексеева | | |
| Гл. инж. | Железняк | | |
| Рук. маст. | Овчинников | | |

320-063.84 АСИ-60.20.0

Металлический лист ОМ-9

| Стадия | Масса | Масштаб |
|---|---|---|
| Р | 22,4 | 1:20 |

Лист 1 Листов 2

Лист Б 08 ГОСТ 19903-74
1-IV Ст.3 ГОСТ 16523-70

ЦНИИП градостроительства

Копировал Горцева Формат А1

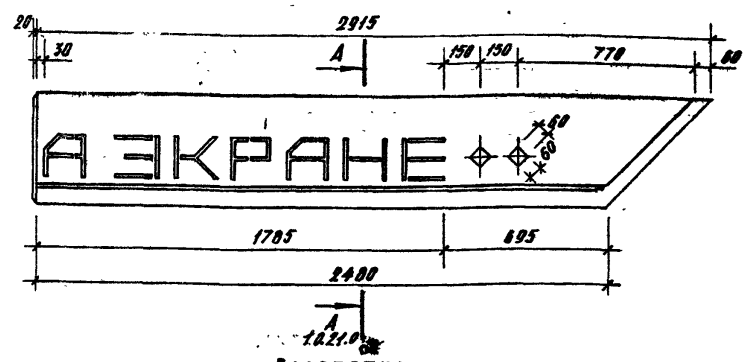


Развертка

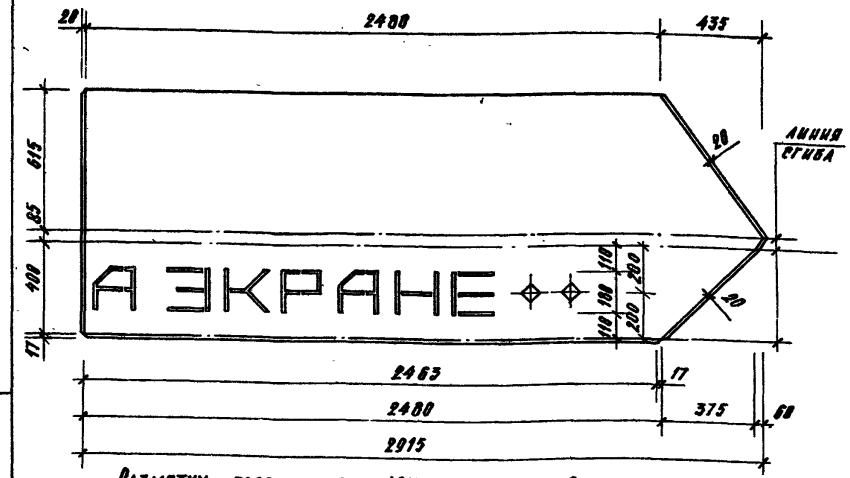


Разметку просечек см. АСИ-60.20.0. лист 2.

| | | | |
|---|---|---|---|
| Н. контр. | Шурнюк | | |
| Рук. гр. арх | Горелик | | |
| Гл. инж. пр. | Алексеева | | |
| Гл. инж. | Железняк | | |
| Рук. маст. | Овчинников | | |

320-063.84 АСИ-60.21.0

Металлический лист ОМ-10

| Стадия | Масса | Масштаб |
|---|---|---|
| Р | 14,5 | 1:20 |

Лист 1 Листов 2

Лист Б 08 ГОСТ 19903-74
1-IV Ст.3 ГОСТ 16523-70

ЦНИИП градостроительства

Копировал Горцева Формат А1

19460-02

Типовой проект 320-063.84 Альбом II

I

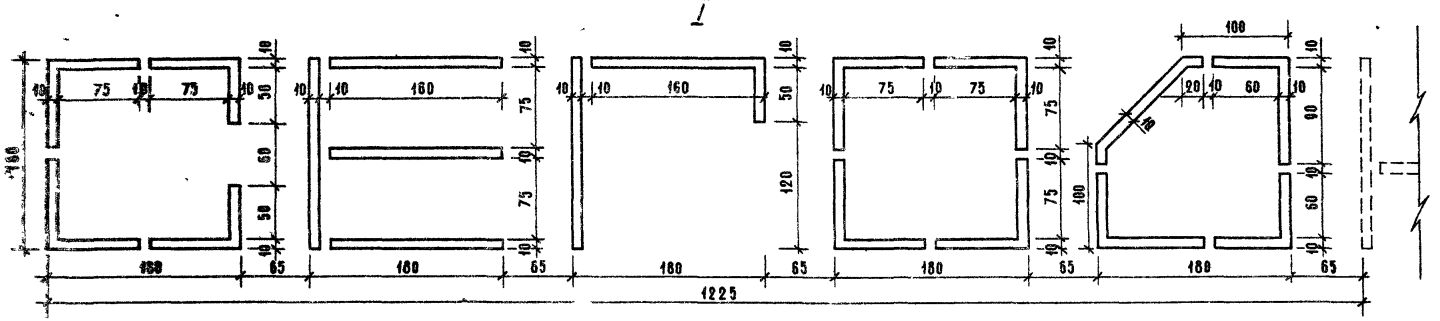


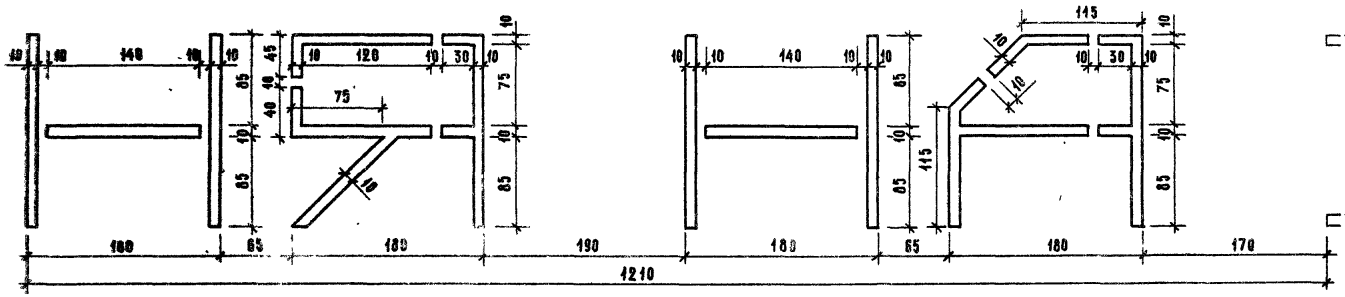


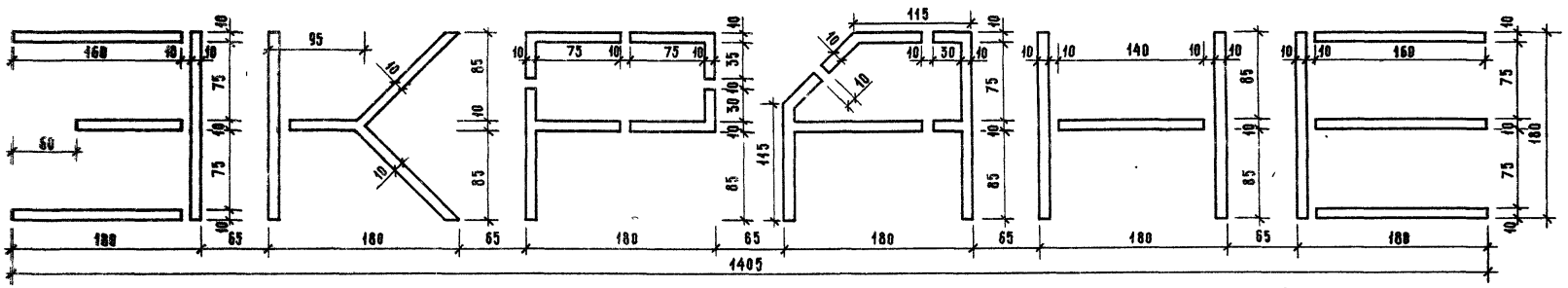


Инв.№ подл. | Подпись и дата | Взам.инв.№

Типовой проект 320-063.84 у Альбом II

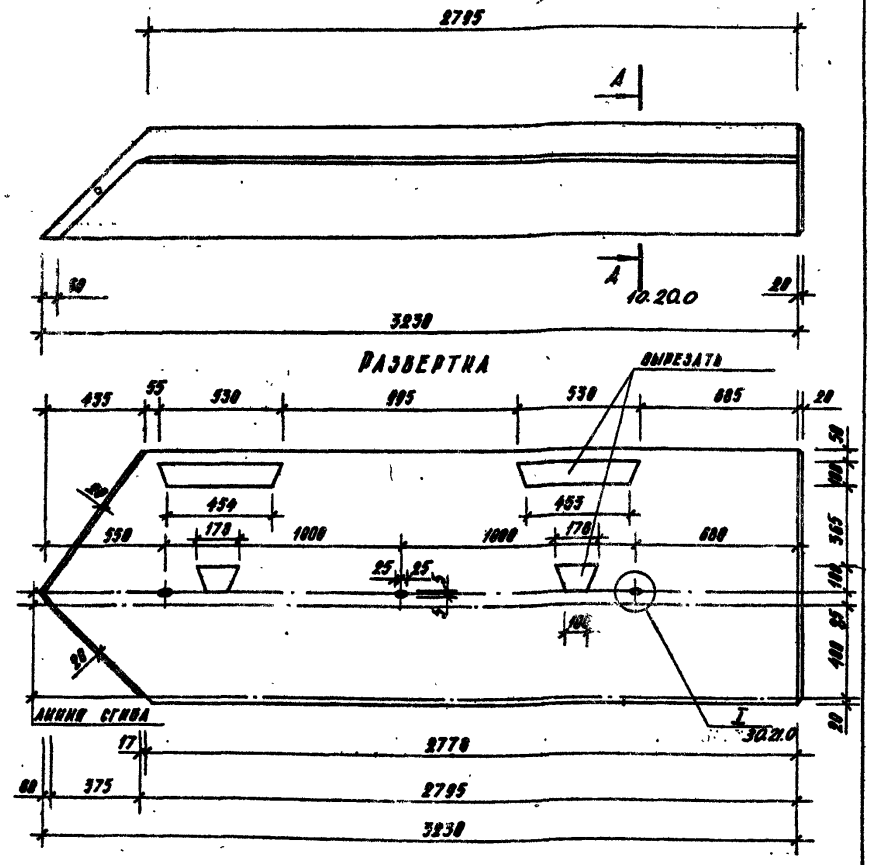


| | | | | | |
|---|---|---|---|---|---|
| | | | | 320-063.84 АСИ-60.22.0 | |
| | | | | Металлический лист ОМ-11 | Стадия: Р; Масса: 20,5; Масштаб: 1:20; Лист; Листов 1 |
| | | | | Б 0,8 ГОСТ 19903-74 / I-IV Ст.3 ГОСТ 16523-70 | ЦНИИП градостроительства |
| Н. контр. | Шурнюк | | | | |
| Рук. гр. арх. | Горелик | | | | |
| Гл. инж. пр. | Алексеева | | | | |
| Гл. инж. | Железняк | | | | |
| Рук. маст. | Овчинников | | | | |

Копировал Перцева Формат А1

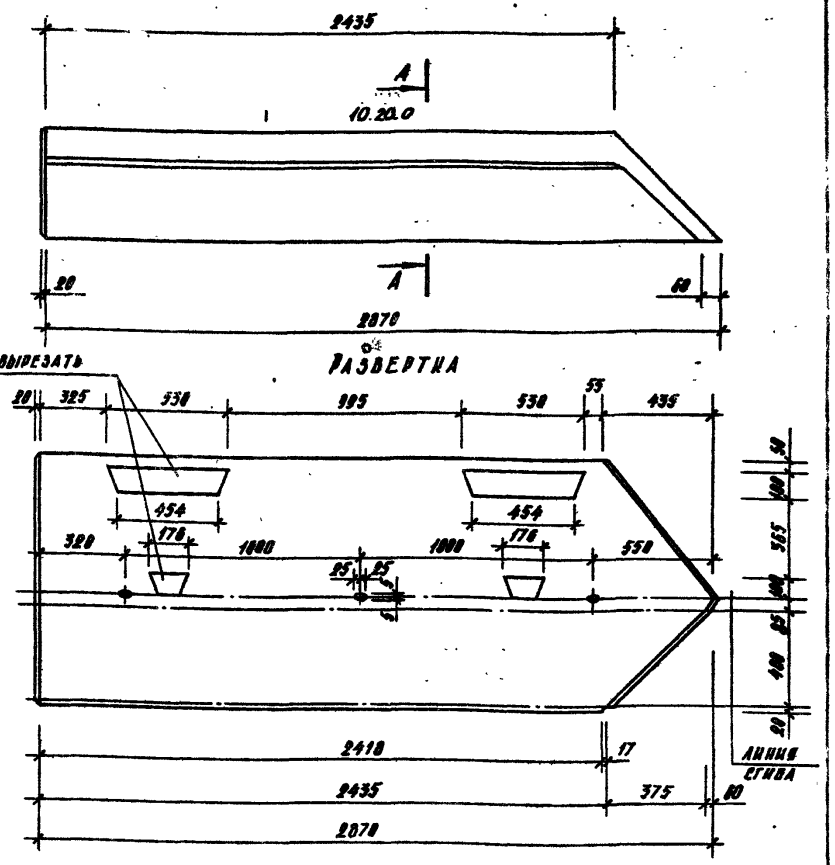


| | | | | | |
|---|---|---|---|---|---|
| | | | | 320-063.84 АСИ-60.23.0 | |
| | | | | Металлический лист ОМ-12 | Стадия: Р; Масса: 18; Масштаб: 1:20; Лист; Листов 1 |
| | | | | Б 0,8 ГОСТ 19903-74 / I-IV Ст.3 ГОСТ 16523-70 | ЦНИИП градостроительства |
| Н. контр. | Шурнюк | | | | |
| Рук. гр. арх. | Горелик | | | | |
| Гл. инж. пр. | Алексеева | | | | |
| Гл. инж. | Железняк | | | | |
| Рук. маст. | Овчинников | | | | |

Копировал Перцева Формат А1

19460-02

Типовой проект 320-063.84 Альбом II

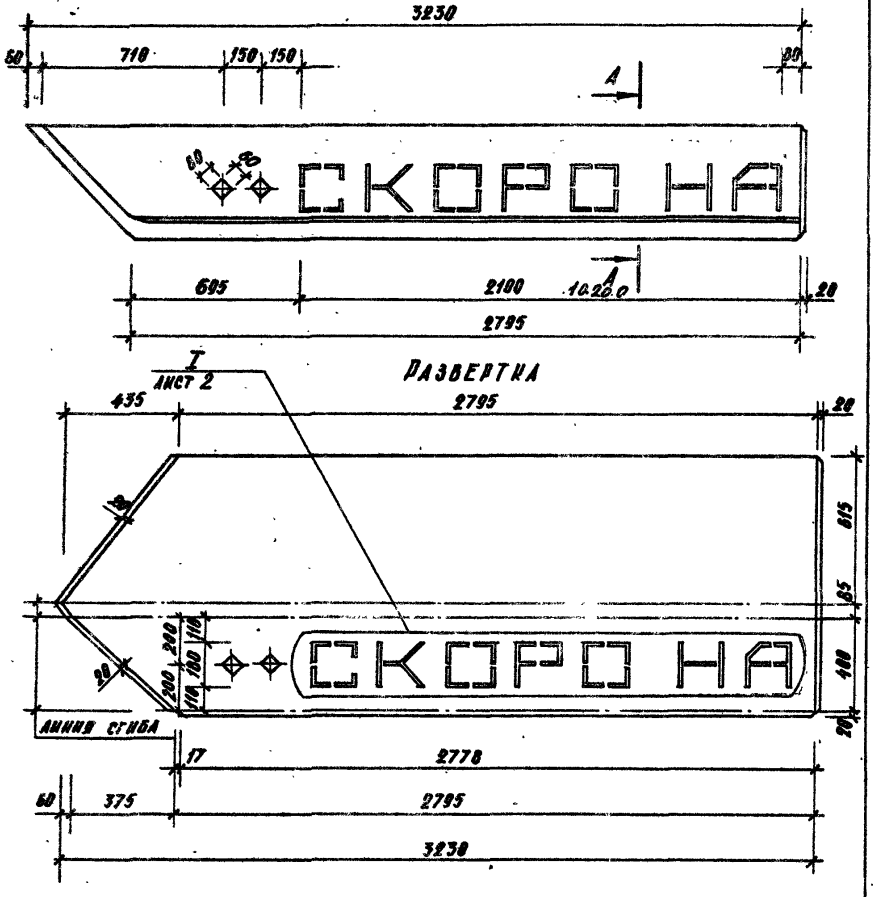


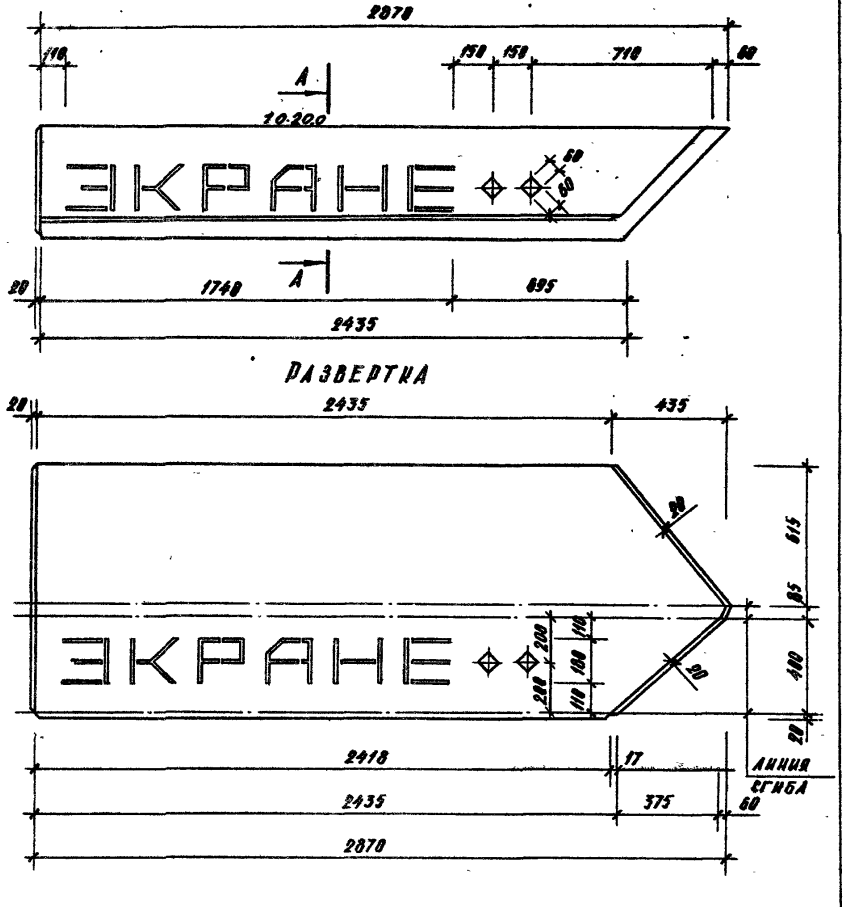


Разметку просечек см. АСИ-60.24.0 лист 2

| | | | | | | |
|---|---|---|---|---|---|---|
| Н. контр. | Шурнюк | | 320-063.84 АСИ-60.24.0 | | | |
| Рук. гр. арх. | Горелик | | Металлический лист ОМ-13 | Стадия | Масса | Масштаб |
| Гл. инж. пр. | Алексеева | | | Р | 22,7 | 1:20 |
| Гл. инж. | Железняк | | | Лист 1 | Листов 2 | |
| Рук. маст. | Овчинников | | ГОСТ Б.08 ГОСТ 19903-74 1-IV-Ст.3 ГОСТ 16523-70 | ЦНИИП градостроительства | | |

Копировал Перцева Формат 11

| | | | | | | |
|---|---|---|---|---|---|---|
| Н. контр. | Шурнюк | | 320-063.84 АСИ-60.25.0 | | | |
| Рук. гр. арх. | Горелик | | Металлический лист ОМ-14 | Стадия | Масса | Масштаб |
| Гл. инж. пр. | Алексеева | | | Р | 20,2 | 1:20 |
| Гл. инж. | Железняк | | | Лист | Листов 1 | |
| Рук. маст. | Овчинников | | ГОСТ Б.08 ГОСТ 19903-74 1-IV-Ст.3 ГОСТ 16523-70 | ЦНИИП градостроительства | | |

Копировал Перцева Формат 11 19460-02

Инв. № подл. | Подпись и дата | Взам. инв. №

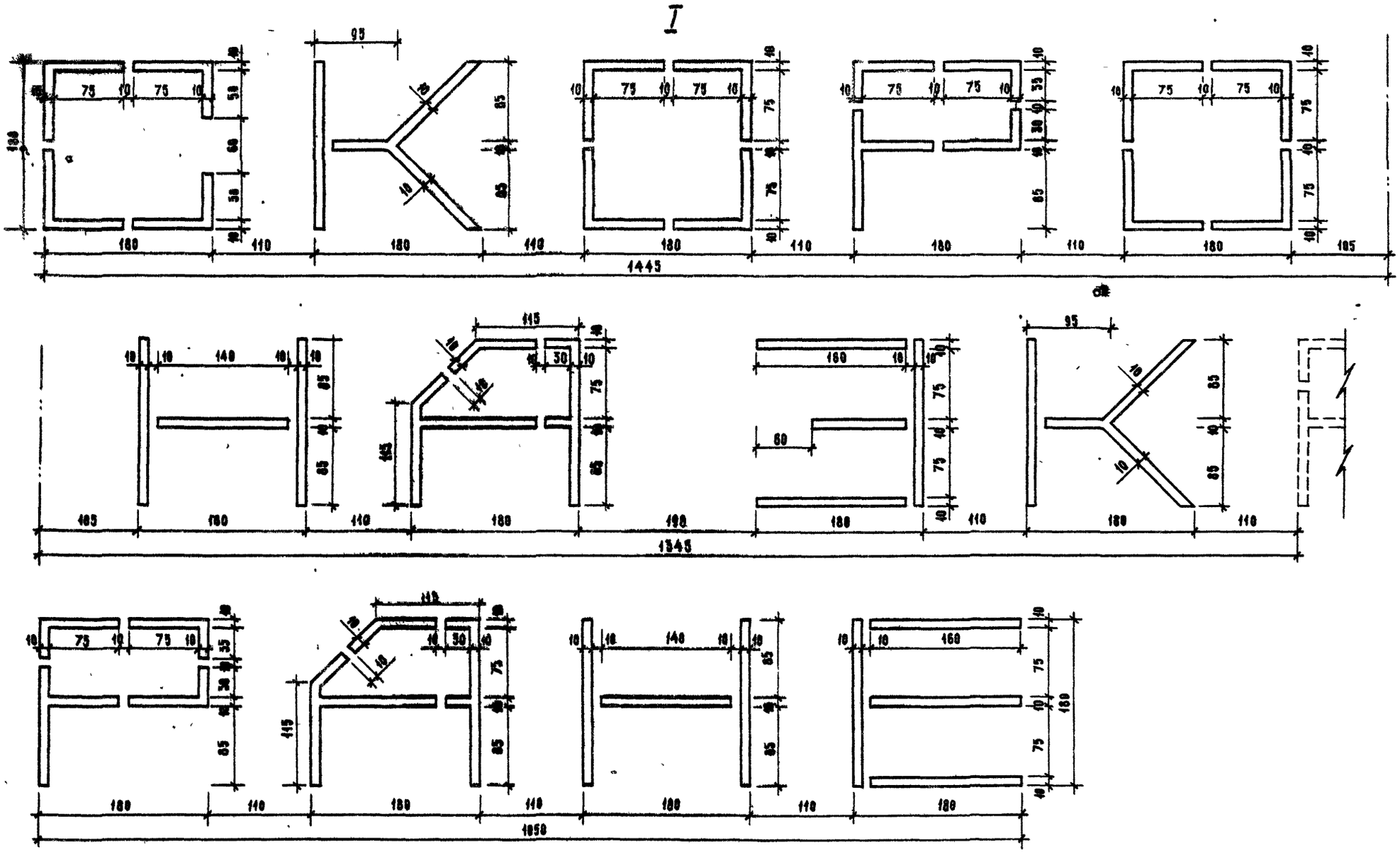


Типовой проект 3.

| Инв. № подл. | Подпись и дата | Взам. инв. № |
|---|---|---|
| | | |

| | | |
|---|---|---|
| 320-063.84 | АСИ-60.24.0 | Лист 2 |

19460-02

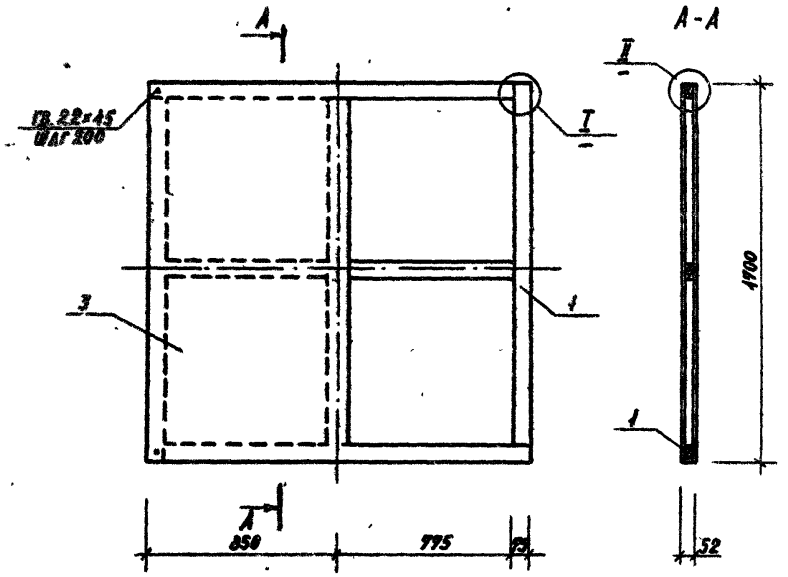


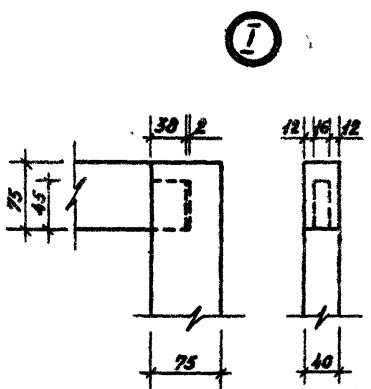


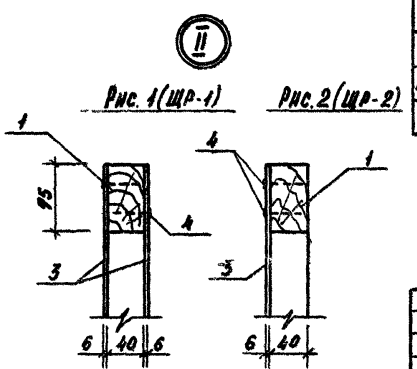


Рис. 1 (ЩР-1) Рис. 2 (ЩР-2)

| Обозначение | Марка | Масса |
|---|---|---|
| 10.11.0 | ЩР-1 | 51,6 |
| 10.11.0-01 | ЩР-2 | 39,7 |

| Формат | Зона | Поз. | Обозначение | Наименование | Кол. | Примеч. |
|---|---|---|---|---|---|---|
| | | | | Документация | | |
| 12 | | | 320-063.84 00 10.0 | Технические требования | | |
| | | | | Детали | | Масса ед. кг |
| Б4 | | 1 | 10.11.1 | Брус 40×75 сосна сорт 2 ГОСТ 9465-72 $l$=1665 | 4 | 3,99 |
| Б4 | | 2 | 10.11.2 | Брус 40×75 сосна сорт 2 ГОСТ 9465-72 $l$=1630 | 2 | 3.91 |
| | | | | Стандартные изделия | | |
| | | 4 | | Гвоздь 2,2×45 ГОСТ 4028-63 | 72 | 0,03 |
| | | | | Переменные данные для исполнений | | |
| | | | | 10.11.0 | | |
| | | | | Детали | | |
| Б4 | | 3 | 10.11.3 | Фанера марки ФСФ-6 | | |
| | | | | сосновая нешлифованная | | |
| | | | | сорт $\frac{АВ}{В}$ ГОСТ 3916-69; 2,89 м² | 2 | 13,9 |
| | | | | 10.11.0-01 | | |
| | | | | Детали | | |
| Б4 | | 3 | 10.11.3 | Фанера марки ФСФ-6 | | |
| | | | | сорт $\frac{АВ}{В}$ ГОСТ 3916-69, 2,89 м² | 1 | 13.9 |

| | | | |
|---|---|---|---|
| Н. контр | Шурнюк | | |
| Рук. гр. | Горелик | | |
| Гип. | Алексеева | | |
| Гл. инж | Железняк | | |
| Рук маст. | Овчинников | | |

320-063.84 АСИ-10.11.0

Щит рекламный (ЩР-1, ЩР-2)

| Стадия | Масса | Масштаб |
|---|---|---|
| Р | см. табл. | 1:20 |

Лист | Листов 1

ЦНИИЭП градостроительства

Копировал: Формат 12 1960-02

Типовой проект 320-063.84 Альбом II

Инв. № подл. | Подпись и дата | Взам. инв. №

Типовой проект 320-062.84 Альбом II

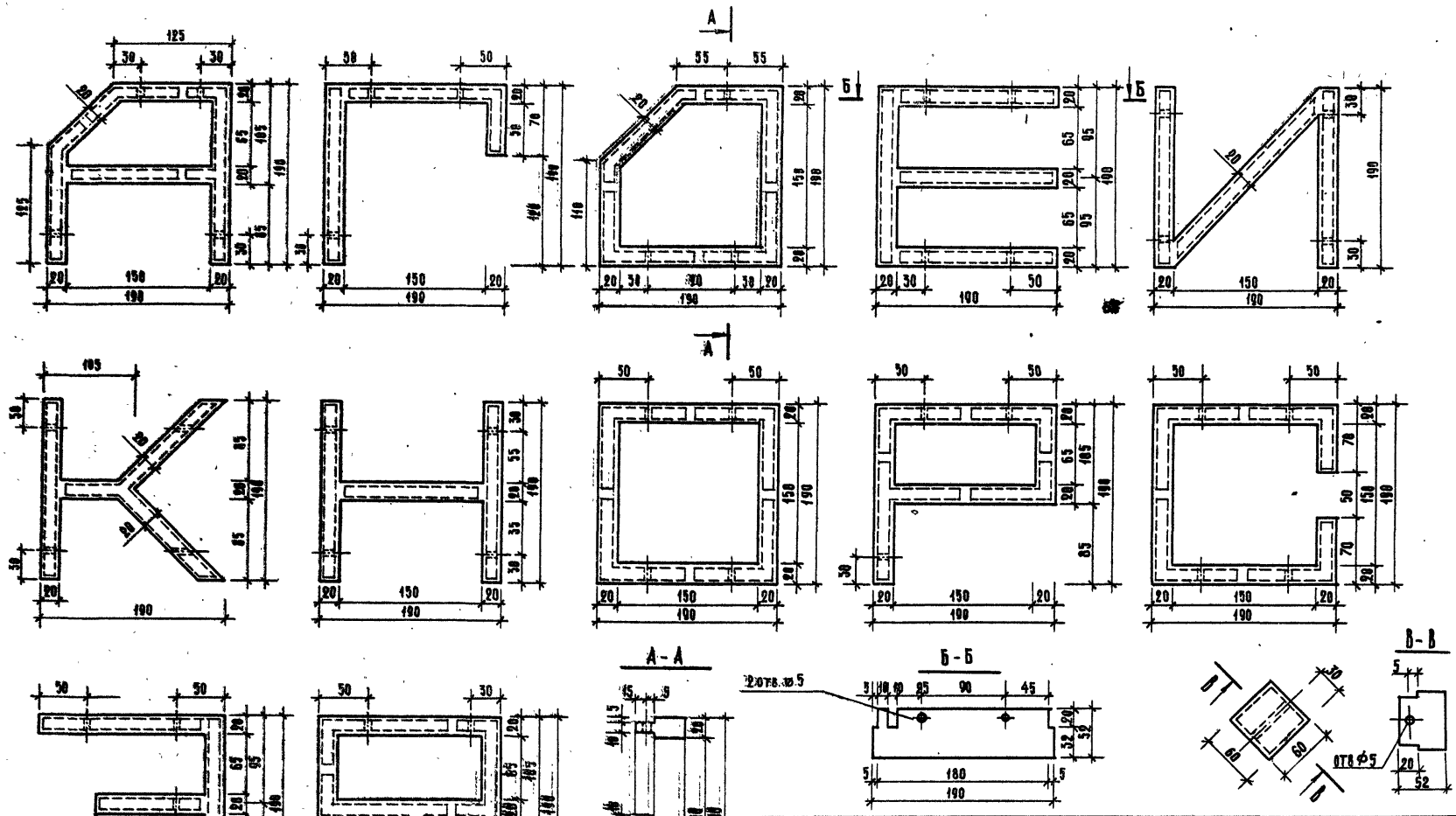


| | | | |
|---|---|---|---|
| Архитект. | Штромберг | | |
| Рук. гр. арх. | Горелик | | |
| Гл. инж. пр. | Алексеева | | |
| Гл. инж. | Железняк | | |
| Рук. маст. | Овчинников | | |

320-062.84 АСИ-10.12.0

Буквы рекламной вывески БК

| Стадия | Масса | Масштаб |
|---|---|---|
| Р | Д;4 | 1:4 |
| Лист | Листов 1 | |

Стекло органическое δ=20 ГОСТ 17622-72

ЦНИИП градостроительства

Копировал Перцева

Формат А2 47960-02

Инв. № подл. | Подпись и дата | Взам. инв. №

gost.e-ecolog.ru