ТИПОВОЙ ПРОЕКТ

320-61

ОТДЕЛЬНОСТОЯЩИЕ РЕКЛАМЫ ДЛЯ КИНОТЕАТРОВ

АЛЬБОМ I

16403-01

АРХИТЕКТУРНО-СТРОИТЕЛЬНАЯ ЧАСТЬ

gost.e-ecolog.ru

МОСКВА 1979 г

ТИПОВОЙ ПРОЕКТ

320-61

ОТДЕЛЬНОСТОЯЩИЕ РЕКЛАМЫ ДЛЯ КИНОТЕАТРОВ

СОСТАВ ПРОЕКТА:

АЛЬБОМ I – АРХИТЕКТУРНО-СТРОИТЕЛЬНАЯ ЧАСТЬ
АЛЬБОМ II – СМЕТЫ И ЗАКАЗНЫЕ СПЕЦИФИКАЦИИ
АЛЬБОМ III.84 – СМЕТЫ

АЛЬБОМ I

РАЗРАБОТАН
ЦНИИП ГРАДОСТРОИТЕЛЬСТВА
ГЛАВНЫЙ ИНЖЕНЕР ИНСТИТУТА /ФАЛЕЕВ/
ГЛАВНЫЙ ИНЖЕНЕР МАСТЕРСКОЙ /ЖЕЛЕЗНЯК/

ТЕХНИЧЕСКИЙ ПРОЕКТ
УТВЕРЖДЕН ГОСГРАЖДАНСТРОЕМ
ПРИКАЗ № 1-5 ОТ 5 ЯНВАРЯ 1979 г.
РАБОЧИЕ ЧЕРТЕЖИ ВВЕДЕНЫ В ДЕЙСТВИЕ
ЦНИИП ГРАДОСТРОИТЕЛЬСТВА
ПРИКАЗ № 655 ОТ 24 ДЕКАБРЯ 1979 г.

Содержание

Лист	Наименование	стр.	примечание
	Рекламы тип I, II, III, IV, V, VI, VII	3	
	Пояснительная записка		
АС-1	Рекламы тип I, II, III	4	
	Фасады, планы, разрезы		
АС-2	Рекламы тип IV, V	5	
	Фасады, планы, разрезы		
АС-3	Рекламы тип VI, VII	6	
	Фасады, планы, разрезы		
АС-4	Рекламы тип I, II, III, IV, V, VI, VII	7	
	Фрагменты фасадов Спецификация металлических элементов. Выборка монтажных узлов		
АС-5	Рекламы I, II, III, IV, V, VI, VII	8	
	Разрезы 1-1, 2-2; Пример крепления букв		
АС-6	Рекламы тип I, II, III, IV, V, VI, VII	9	
	Компановка букв на световом табло		
АС-7	Рекламы тип I, II, III, IV, V, VI, VII	10	
	Буквы светового табло и рекламных вывесок		
АС-8	Рекламы тип I, III, IV, VI	11	
	Маркировочные схемы		
	Разрезы 1-1 ÷ 6-6. Выборка монтажных узлов		
АС-9	Рекламы тип II, V, VII	12	
	Маркировочные схемы		
	Разрезы 1-1 ÷ 4-4 Выборка монтажных узлов		
АС-10	Рекламы тип I ÷ VII	13	
	Узлы 1-4 Разрезы 1-1 ÷ 4-4. Выборка монтажных марок.		
АС-11	Рекламы тип I ÷ VII	14	
	Узлы 5-8. Разрезы 4-4 ÷ 7-7. Выборка монтажных марок		
АС-12	Рекламы тип I ÷ VII	15	
	Узлы 9-12 Разрезы 1-1 ÷ 3-3. Выборка монтажных марок		
АС-13	Рекламы тип I ÷ III	16	
	Рама Р-1. Опалубка. Разрезы, узлы и сечения Спецификация		
АС-14	Рекламы тип I ÷ III	17	
	Рама Р-1. Армирование. Узлы и сечения		
АС-15	Рекламы тип IV - V	18	
	Рама Р-2. Опалубка Разрезы 1-1 и 2-2 Узлы Спецификация		
АС-16	Рекламы тип IV - V.	19	
	Рама Р-2 Армирование. Узлы и сечения		
АС-17	Рекламы тип VI - VII	20	
	Рама Р-3 Опалубка. Разрезы 1-1 и 2-2		
АС-18	Рекламы тип VI - VII	21	
	Рама Р-3. Армирование Разрезы и сечения		
АС-19	Рекламы тип I ÷ VII	22	
	Рамы Р-1, Р-2, Р-3. Спецификация элементов. Выборка металла. Ведомость отдельных стержней		
АС-20	Рекламы тип I - VII.	23	
	Постаменты П-1 и П-2 Фундаментная плита ФП-1 Опалубка. Узлы и сечения. Спецификация закладных элементов		
АС-21	Рекламы тип I - VII	24	
	Постаменты П-1 и П-2 Фундаментная плита ФП-1 Армирование. Спецификация. Выборка металла. Ведомость отдельных стержней.		
АС-22	Рекламы тип I ÷ VII	25	
	Арматурные изделия ПК-1 ÷ ПК-4, С-1, С-3, С-5, С-8 Спецификация.		
АС-23	Рекламы тип I ÷ VII	26	
	Арматурные изделия К-1 ÷ К-3, С-2, С-4, С-6, С-7, С-9, С-10 Спецификация		
АС-24	Рекламы тип I, II, III, IV, V, VI, VII.	27	
	Арматурные изделия Сетки С-11 ÷ С-19. Спецификация		
АС-25	Рекламы тип I - VII	28	
	Закладные изделия ЗД-1 ÷ ЗД-7. Спецификация		
АС-26	Рекламы тип VI - VII	29	
	Металлическая марка ММ-1. Спецификация		
АС-27	Рекламы тип I - V	30	
	Металлические марки ММ-2, ММ-3. Разрезы 1-1 ÷ 8-8. Спецификация		
АС-28	Рекламы тип I - VII	31	
	Металлические марки ММ-4, ММ-5. Разрезы 1-1 ÷ 6-6 Спецификация.		
АС-29	Рекламы тип II, V, VII	32	
	План кровли. Разрезы. Раскрой фартука.		
АС-30	Рекламы тип I ÷ VII.	33	
	Рекламный щит. Расход древесины		
ЭО-1	Рекламы тип I, IV, VI	34	
	Электроосвещение		
ЭО-2	Рекламы тип II, III, V, VII.	35	
	Электроосвещение.		

				ТП 320-61
Гл. инж. ин	Фалеев			Типовые проекты отдельностоящей рекламы для кинотеатров
Рук. маст	Овчинников			Рекламы тип I, II, III, IV, V, VI, VII
Гл. инж. м	Железняк			
Гл. инж. пр	Алексеева			
Рук. гр. пр	Горелик			Содержание
Ст. инж	Лисицына			

Стадия	Лист	Листов

ЦНИИПградостроительства г. Москва

Копировал Канищева

Пояснительная записка

Общая часть.

Типовые проекты отдельностоящей рекламы для кинотеатров разработаны ЦНИИЭП Госгражданстроительства на основании задания на проектирование, выданного Государственным комитетом по гражданскому строительству и архитектуре при Госстрое СССР, утвержденного 30 ноября 1977г, согласованного с Госкино СССР, и заключения о техническом проекте Управления планировки и застройки городов Госгражданстроя от 5 января 1979г.

Область применения - города и поселки городского типа.

Рекламы предназначены для установки на территории, прилегающей к кинотеатру.

В проекте разработаны 7 типов рекламы.

Рекламы типов I, IV, VII - односторонние,

Рекламы типов II, V, VIII - двухсторонние,

Реклама тип III - четырёхсторонняя (с круговым обзором).

При выборе типа рекламы для привязки должно быть учтено следующее: габариты кинотеатра, количество просматриваемых залов и величина территории перед кинотеатром, которая должна обеспечивать хороший обзор рекламы.

Архитектурное решение.

Рекламы запроектированы в виде железобетонных рам, установленных на постаменты. Плоскости рам уходят внутрь под углом 45°, таким образом рекламный щит находится в углублении, что защищает его от атмосферных осадков.

Вдоль верхней плоскости рамы навешивается световое табло, представляющее собой светорассеивающую решетку из вертикальных металлических пластин, укрепленных на горизонтальном металлическом коробе, за которыми скрыты лампы накаливания, подсвечивающие рекламы в вечернее время.

На решетку крепятся буквы, образующие надпись „кино". Буквы отливаются из алюминиевого сплава АК-7 (ГОСТ 1583-73) с последующей полировкой.

Для двухсторонних и четырехстороннего типов рекламы предусмотрены рекламные вывески „сегодня" и „скоро", которые также навешиваются на светорассеивающую решетку. Буквы рекламных вывесок изготавливаются аналогично буквам „кино".

Рекламный щит - фанерный на деревянном каркасе. Его размер 1,9м×1,7м.

В зависимости от габаритов рамы щиты навешиваются по одному, по два или по три щита в ряд.

Бетонные поверхности рам и постаментов окрашиваются перхлорвиниловым красочным составом.

Рецептура окраски (в весовых частях):

Крон лимонный - 8

умбра сырая - 3

белила цинковые - 89

В качестве связующего применять перхлорвиниловый лак 5%-ой концентрации.

Подготовка поверхности под окраску:

1. Очистка бетонной поверхности рамы, постамента от загрязнений, пыли, обезжиренных водой.
2. Окраска грунтовым составом ВЛ-02 (ТУ 6-10-1202-76) за один раз.
3. Окраска лаковым составом при помощи краскопультов за второй раз.

Металлические элементы светового табло (светорассеивающая решетка и горизонтальный металлический короб) окрашиваются нитрокрасками белого цвета за 2 раза.

Конструктивное решение

Основные исходные данные для проектирования:

Расчетная сейсмичность района - до 6 баллов.

Скоростной напор ветра - 45 кгс/м²

Вес снегового покрова - 100 кгс/м²

Фундаменты разработаны для нормативного давления на грунт основания - 2 кгс/см²

Рекламы всех типов состоят из отдельных железобетонных элементов, собираемых на месте установки.

Односторонние рекламы состоят из рамы, постамента и фундаментных плит. Двухсторонняя и четырёхсторонняя рекламы не имеют фундаментных плит, их постаменты устанавливаются на уплотненный щебнем грунт.

Рамы и постаменты изготавливаются из бетона М-350, $R_{пр}$ - не менее 100 с арматуры - горячекатанной, периодического профиля, класса А-III и периодического профиля класса Вр-I. Изготовление железобетонных изделий вести в соответствии с требованиями СН и П II-15-76 и СН и П II-16-73. Монтаж рекламы вести в соответствии с узлами, разработанными в данном проекте.

Сварку производить в соответствии с требованиями СН-393-69 с последующей антикоррозийной защитой всех закладных и соединительных элементов по СНиП III-23-76.

Световое табло состоит из отдельных секций, которые через металлический элемент крепятся к железобетонной раме. Изготовление и монтаж металлических конструкций вести в соответствии с СН и П II-18-75.

Закладные элементы в рамах и постаментах испытаны в печи изделия на 10мм и после монтажа и омоноличивания затираются цементом.

Фанерные щиты вкладываются в П-образные элементы в железобетонных рамах и заменяются по необходимости.

Для двухсторонних реклам предусматривается устройство фартука из кровельного железа (по верхней грани стыка) с небольшим уклоном для стока атмосферных вод.

Для четырехсторонней рекламы в необходимых случаях при привязке типового проекта предусмотреть устройство дренажа.

Электроснабжение.

См. примечания на листах части ЭО-1, ЭО-2.

						ТП 320-61	
Гл.инж.	Фролов					Типовые проекты отдельностоящей рекламы для кинотеатров	
Гл.архит.	Сальников						
Гл.инж.п.	Мазунин					Рекламы тип I, II, III, IV, V, VII, VIII	Стадия: Р; Лист: 1; Листов: 5
Гл.констр.	Алексеева						
Нач.гр.ЭМ	Гелетин						
Ст.инж.	Ананьина					Пояснительная записка	ЦНИИЭП гражданстроительства г. Москва
Ст.техн.	Сальникова						

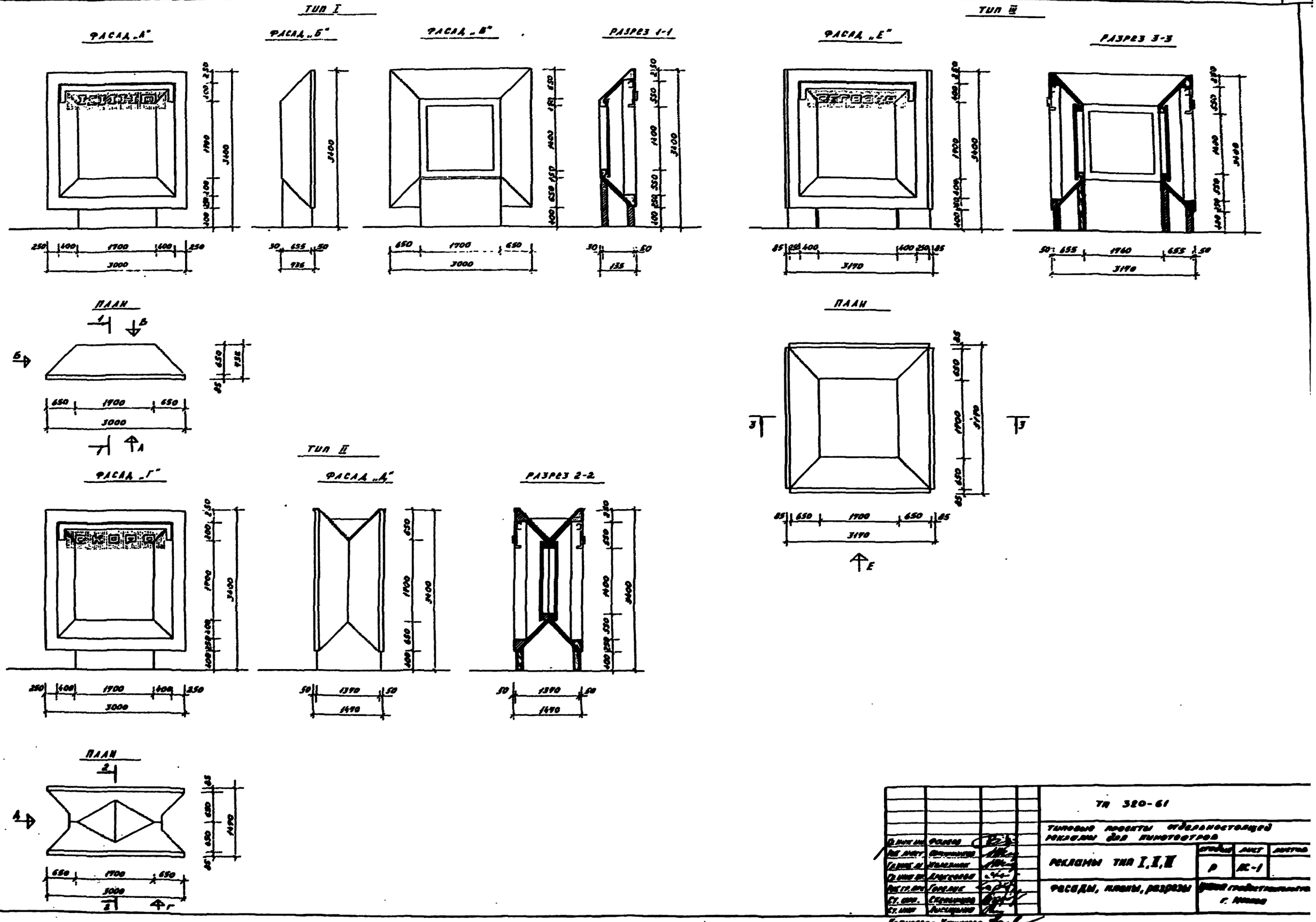

ТП 320-61			
Типовые проекты отдельностоящей рекламы для кинотеатров			
Рекламы тип I, II, III	Стадия	Лист	Листов
	Р	АС-1	
Фасады, планы, разрезы	Цена гражданского г. Москва		

ТИП IV

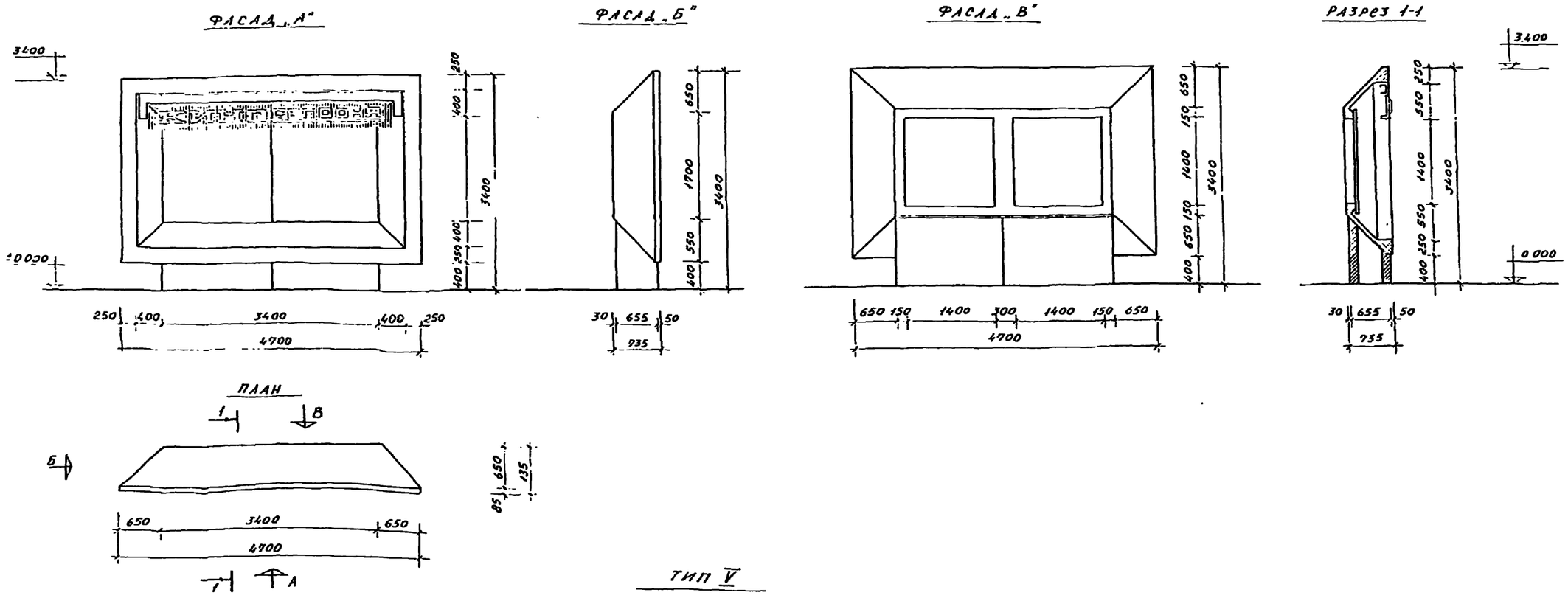

ТИП V

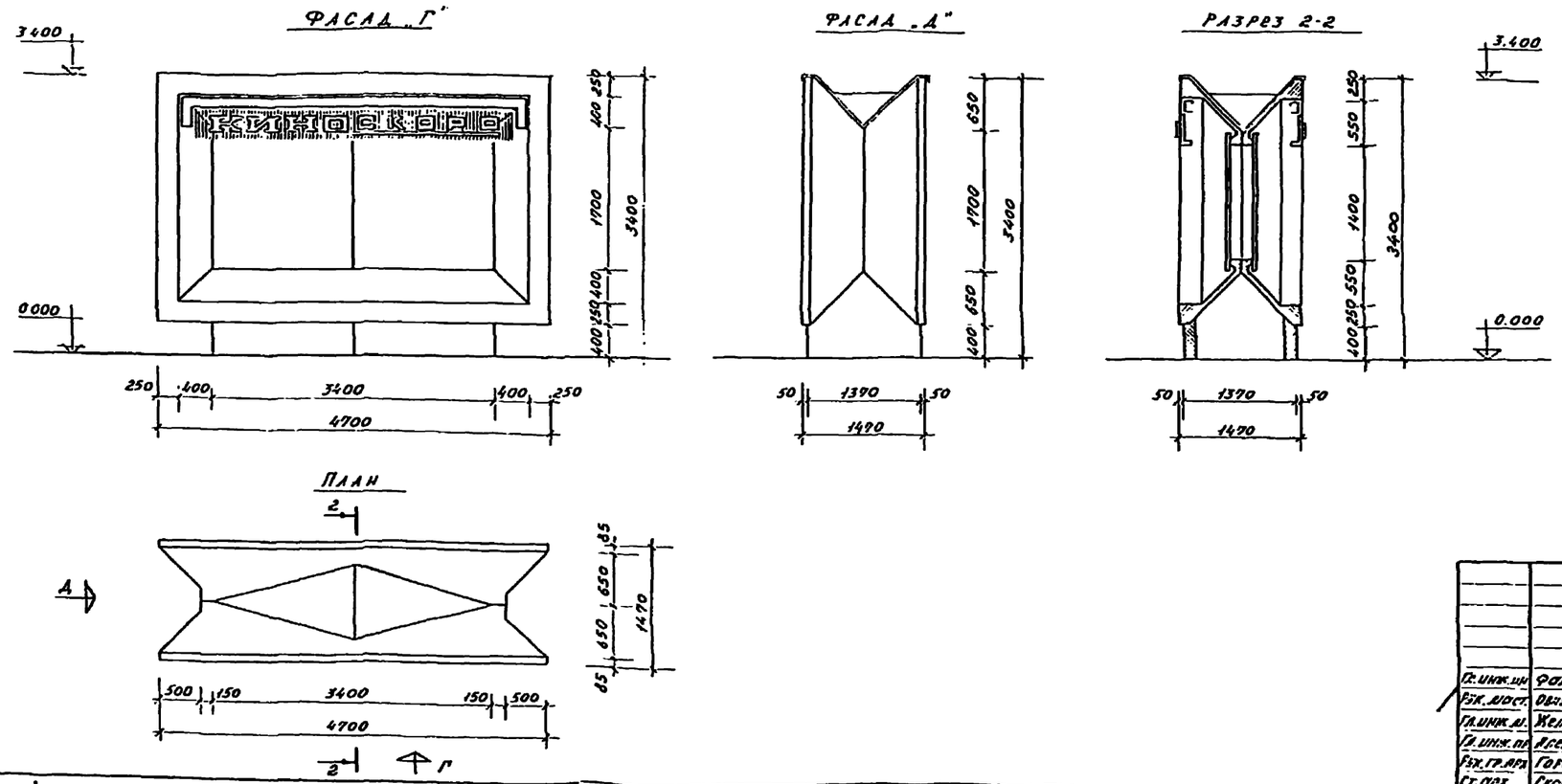

				ТП 320-61		
				Типовые проекты отдельностоящей рекламы для кинотеатров		
Гл. инж. ин	Фалеев			Рекламы тип IV, V	Стадия	Лист	Листов
Рук. маст.	Овчинников				Р	АС-2	
Гл. инж. м.	Железняк						
Гл. инж. пр.	Алексеева			Фасады, планы, разрезы	ЦНИИП градостроительства г. Москва		
Рук. гр. арх.	Горелик						
Ст. арх.	Скопинцев						

ТИП VI

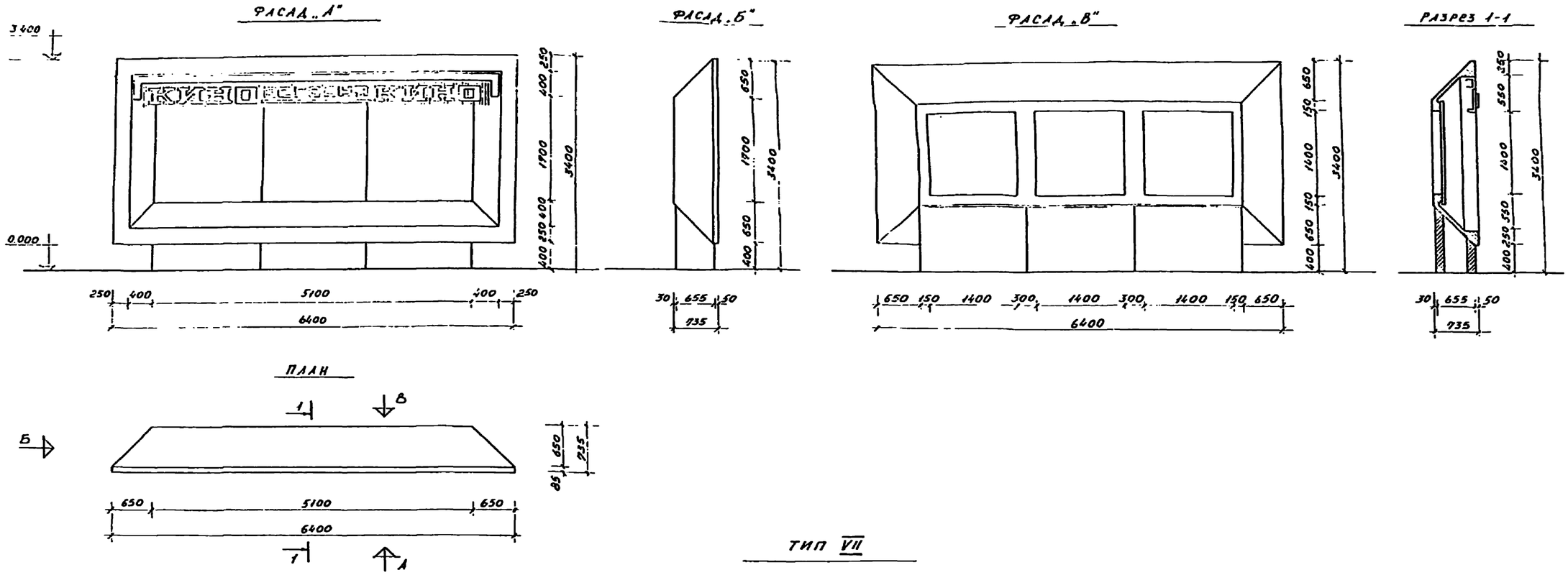

ТИП VII

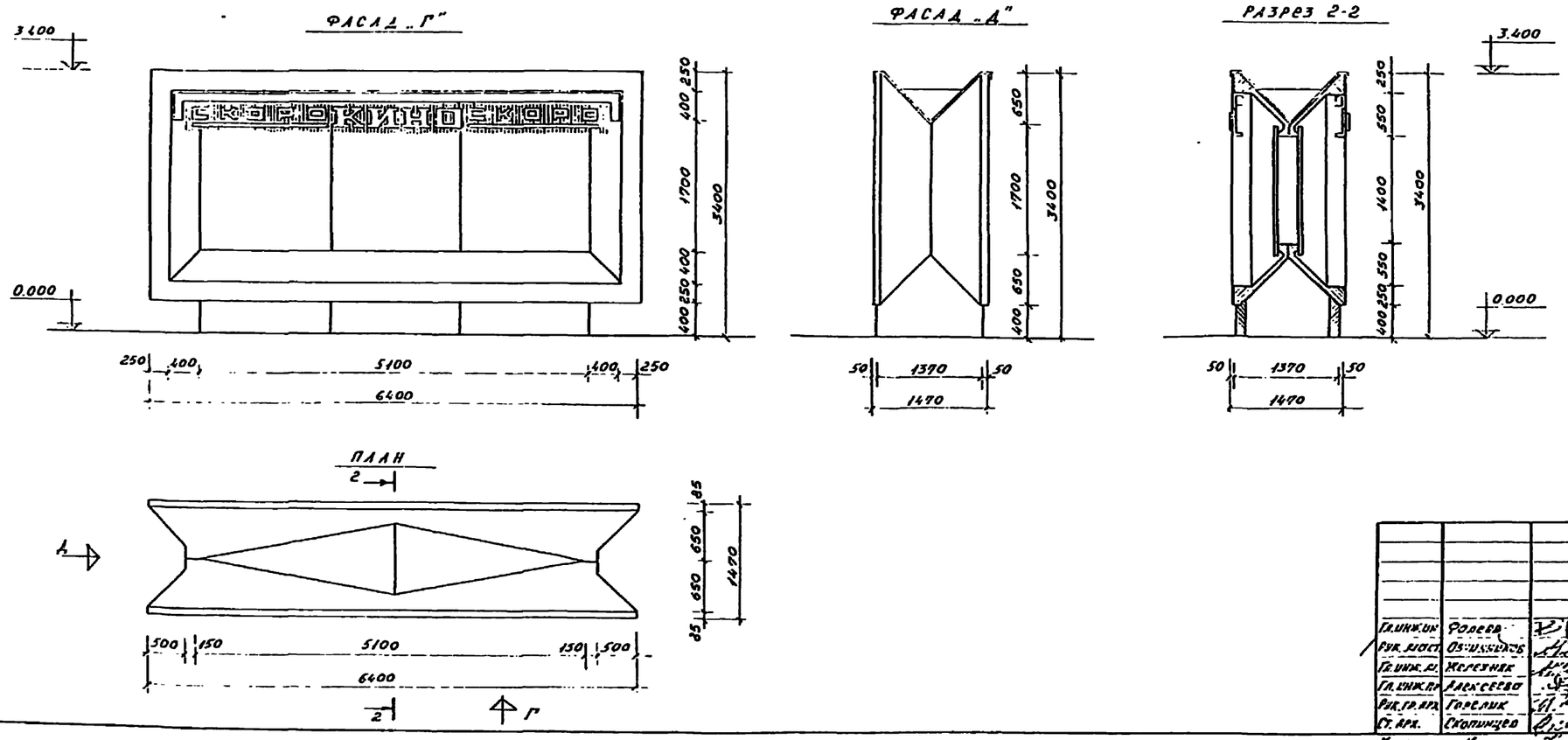

Гл. инж. ин.	Фалеев		
Рук. маст.	Овчинников		
Гл. инж. м.	Железняк		
Гл. инж. пр.	Алексеева		
Рук. гр. арх.	Горелик		
Ст. арх.	Скопинцев		

Копировал Каницева

ТП 320-61

Типовые проекты отдельностоящей рекламы для кинотеатров

рекламы тип VI, VII	стадия	лист	листов
	Р	АС-3	
фасады, планы, разрезы	ЦНИИП градостроительства г. Москва		

Инв. № подл. | Подпись и дата | Взам. инв. №

Фрагмент фасада типов I, II, III
м 1:20

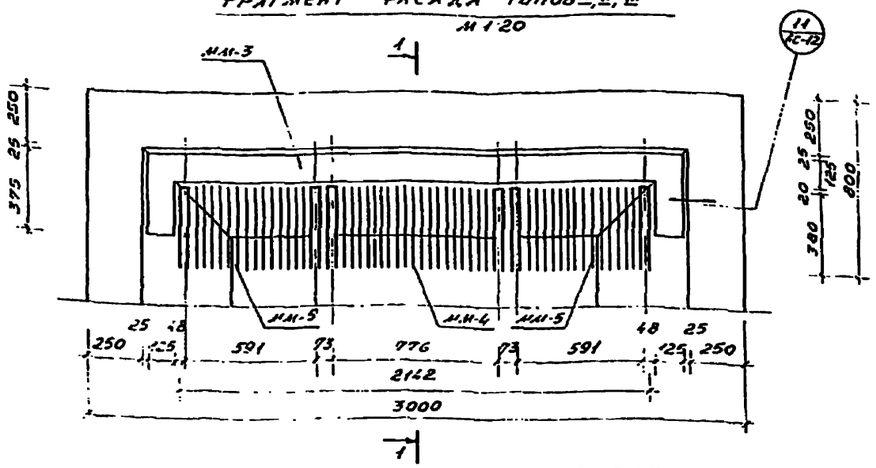

Фрагмент фасада типов IV, V
м 1:20

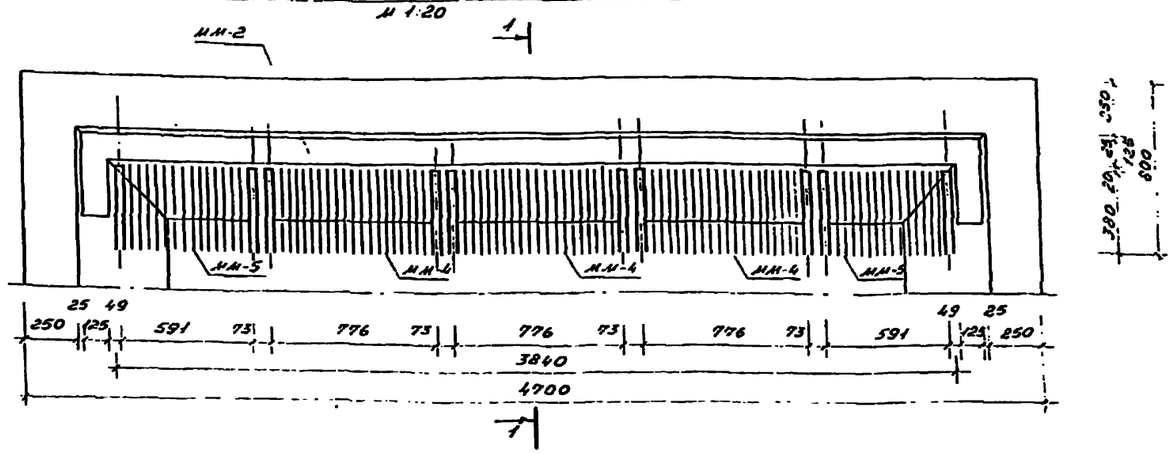

Фрагмент фасада типов VI, VII
м 1:20

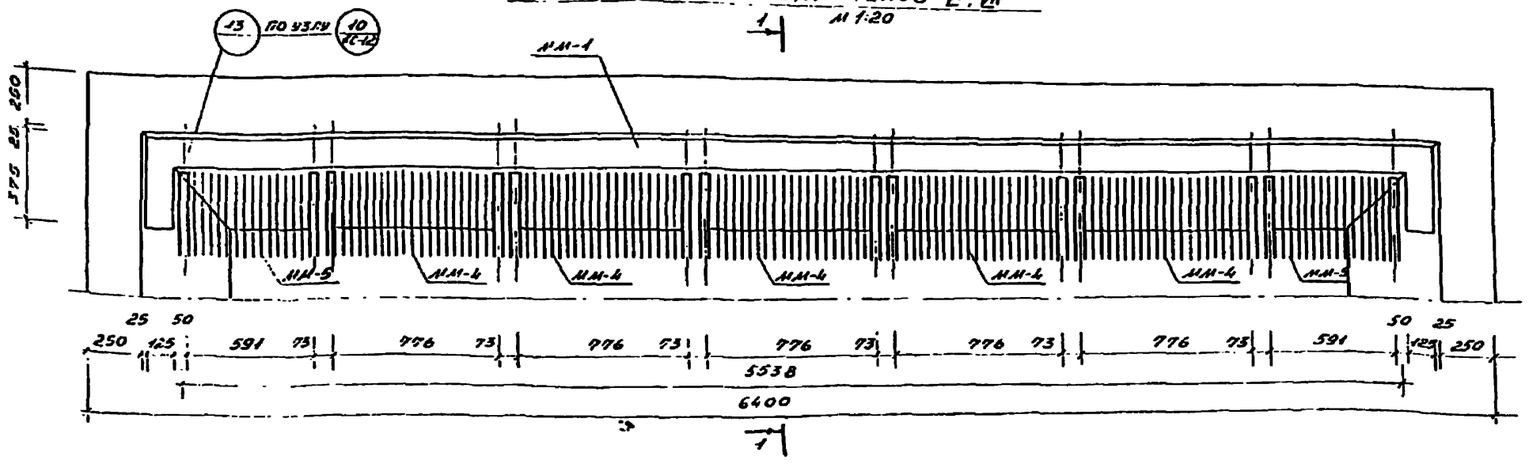

Выборка монтажных узлов

№№ узла	Количество на исполнен.			Марка листа где узел разработан
	Р-3	Р-2	Р-1	
10	6	4	2	АС-12
11	2	2	2	АС-12
13	2	2	2	АС-12

Спецификация металлических элементов

Формат	Зона	Поз	Обозначение	Наименование	Количество на исполнение			Масса ед. кг	Прим.
				Металлическая марка ММ-1	1			55,6	
				— " — ММ-2		1		41,32	
				— " — ММ-3			1	27,04	
				— " — ММ-4	5	3	1	16,9	
				— " — ММ-5	2	2	2	13,9	
				— " —					
				Монтажная марка М-7	14	10	6	0,04	
				— " — М-8	12	8	4	0,03	
				— " — М-9	8	6	4	0,013	
				— " — М-10	14	10	6	0,009	
				— " — М-11	2	2	2	0,098	
				— " — М-14	12	8	4	0,098	
					Р-3	Р-2	Р-1		

Примечания:

1. Размещение букв на декоративной решетке светового табло см лист АС-6.
2. Монтажные узлы замаркированы на листе АС-12.

				ТП 320-61
Гл. инж.	Фогель			Типовые проекты отдельностоящей рекламы для кинотеатров
Рук. гр.	Сергеева			
Гл. арх.	Черезова			Рекламы тип I, II, III, IV, V, VI, VII
Гл. конс.	Сергеева			
Рук. гр.	Горелик			Фрагменты фасадов. Спецификация металлических элементов выборка монтаж. узлов
Гл. спец.	Емельянов			
Гл. инж.	Емельянов			

Стадия	Лист	Листов
Р	АС-4	

Госстрой СССР Главспецпроект г. Москва

Копировал Ильина 2.12.V

Инв. № подл. | Подпись и дата | Взам. инв. №

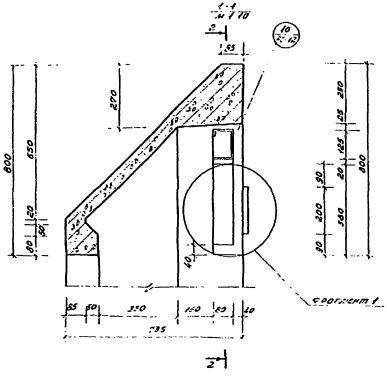

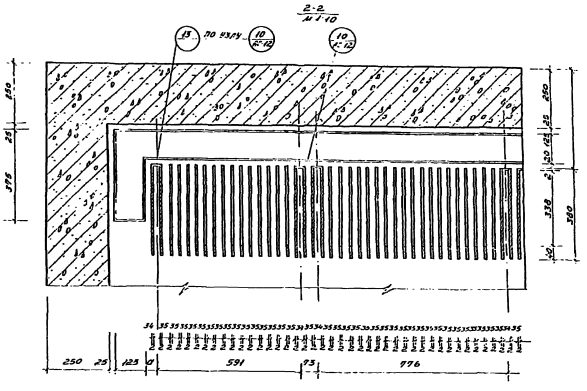

Пример крепления букв

фрагмент 1

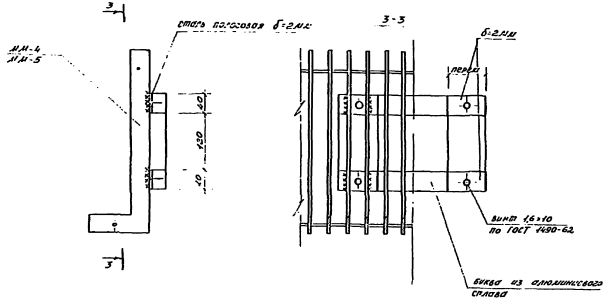

Примечания:

1. Сечение 1-1 замарнировано на листе АС-4.
2. Декоративная подсечка крепится аналогично буквам
3. Размер „а" (см 2-2) для типов I, II, III = 48, для типов IV, V = 49, для типов VI, VII = 50

				ТП 320-61
				типовые проекты отдельностоящей рекламы для кинотеатров
				рекламы тип I, II, III, IV, V, VI, VII
				разрезы 1-1, 2-2; пример крепления букв

стадия	лист	листов
Р	АС-5	

Инвент. Гражданство г. Москва

Копировал Конюшева

Компоновка букв на световом табло

м 1:20

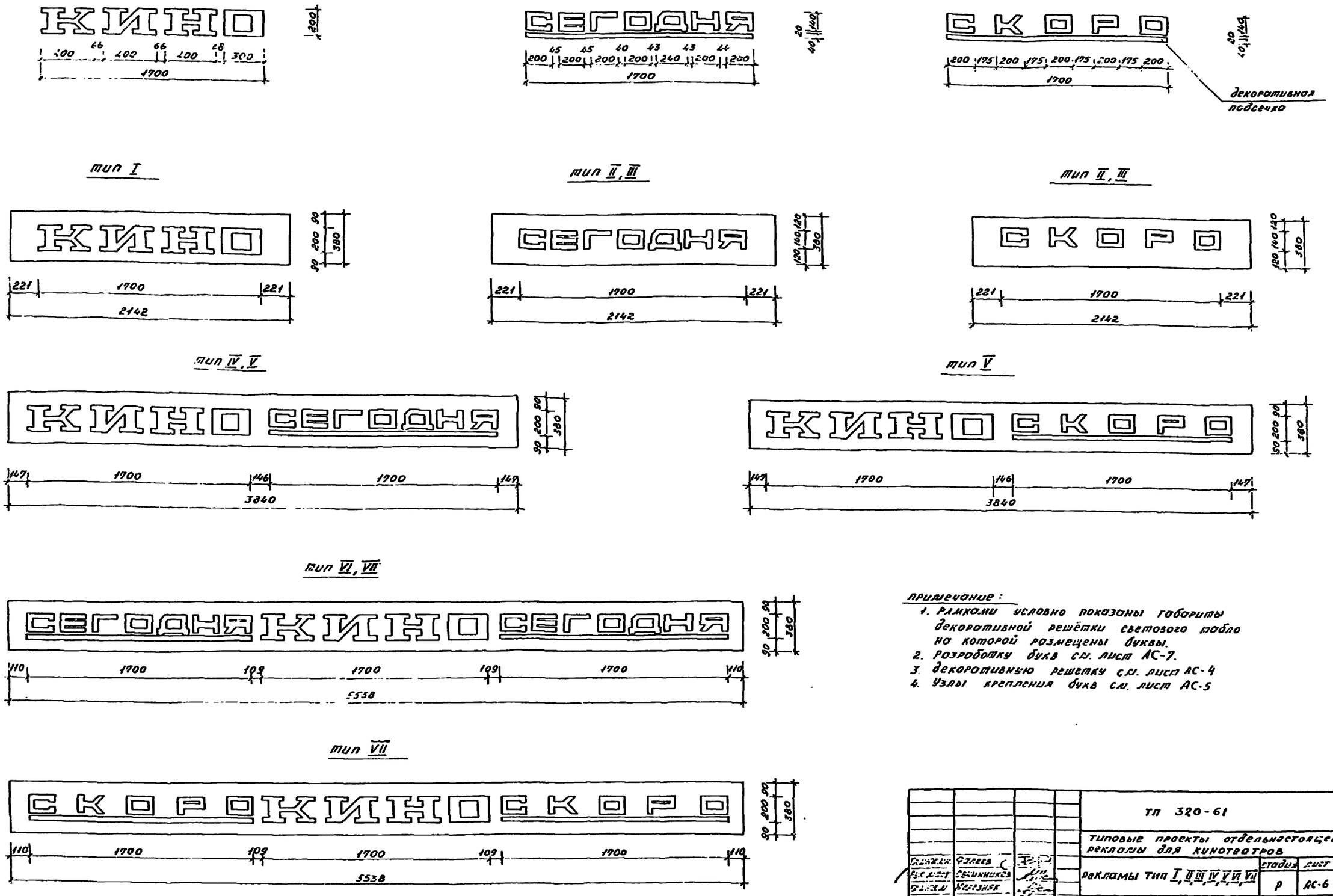

Примечание:

1. Рамками условно показаны габариты декоративной решётки светового табло на которой размещены буквы.
2. Разработку букв см. лист АС-7.
3. Декоративную решетку см. лист АС-4
4. Узлы крепления букв см. лист АС-5

				ТП 320-61
				Типовые проекты отдельностоящей рекламы для кинотеатров
Гл. инж.	Галеев			Рекламы тип I, II, III, IV, V, VI, VII
Рук. маст.	Овчинников			
Гл. инж.	Березняк			
Гл. инж. пр.	Алексеева			
Рук. гр. арх.	Горелик			

Стадия	Лист	Листов
Р	АС-6	

Компоновка букв на световом табло

ЦНИИП градостроительства г. Москва

Копировал Конищева

Инв. № подл. | Подпись и дата | Взам. инв. №

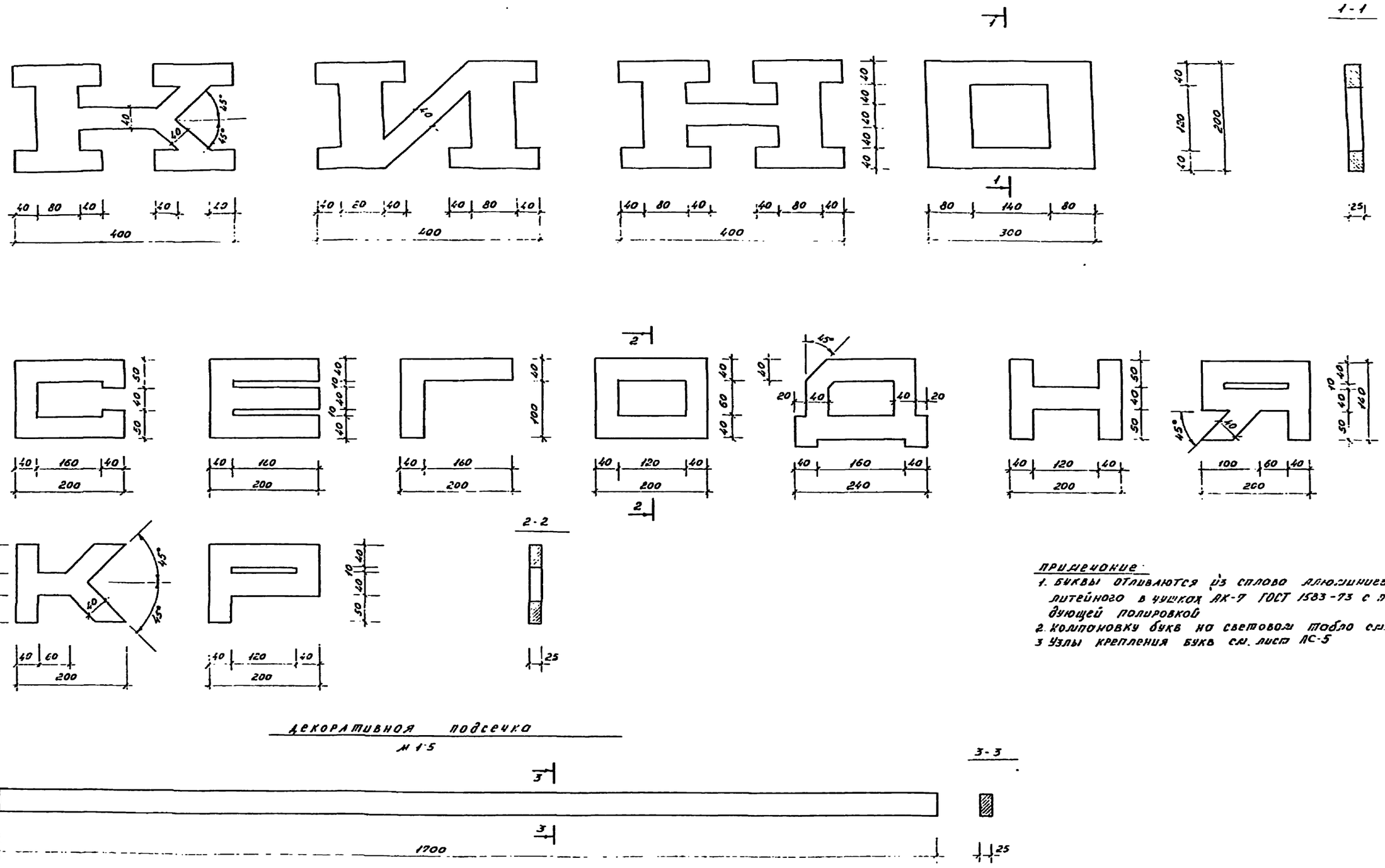

ПРИМЕЧАНИЕ:
1. Буквы отливаются из сплава алюминиевого литейного в чушках АК-7 ГОСТ 1583-73 с последующей полировкой
2. Компоновку букв на световом табло см. лист АС-6
3. Узлы крепления букв см. лист АС-5

				ТП 320-61			
				Типовые проекты отдельностоящей рекламы для кинотеатров			
Гл. инж. пр.	Фогеев			Рекламы тип I, II, III, IV, V, VI, VII	Стадия	Лист	Листов
Рук. маст.	Смирников				Р	АС-7	
Гл. инж. пр.	Келезняк						
Гл. инж. пр.	Алексеева			Буквы светового табло и рекламных вывесок	Чушка Гродостроительства г. Москва		
Рук. гр.	Горелик						

Копировал Канищева

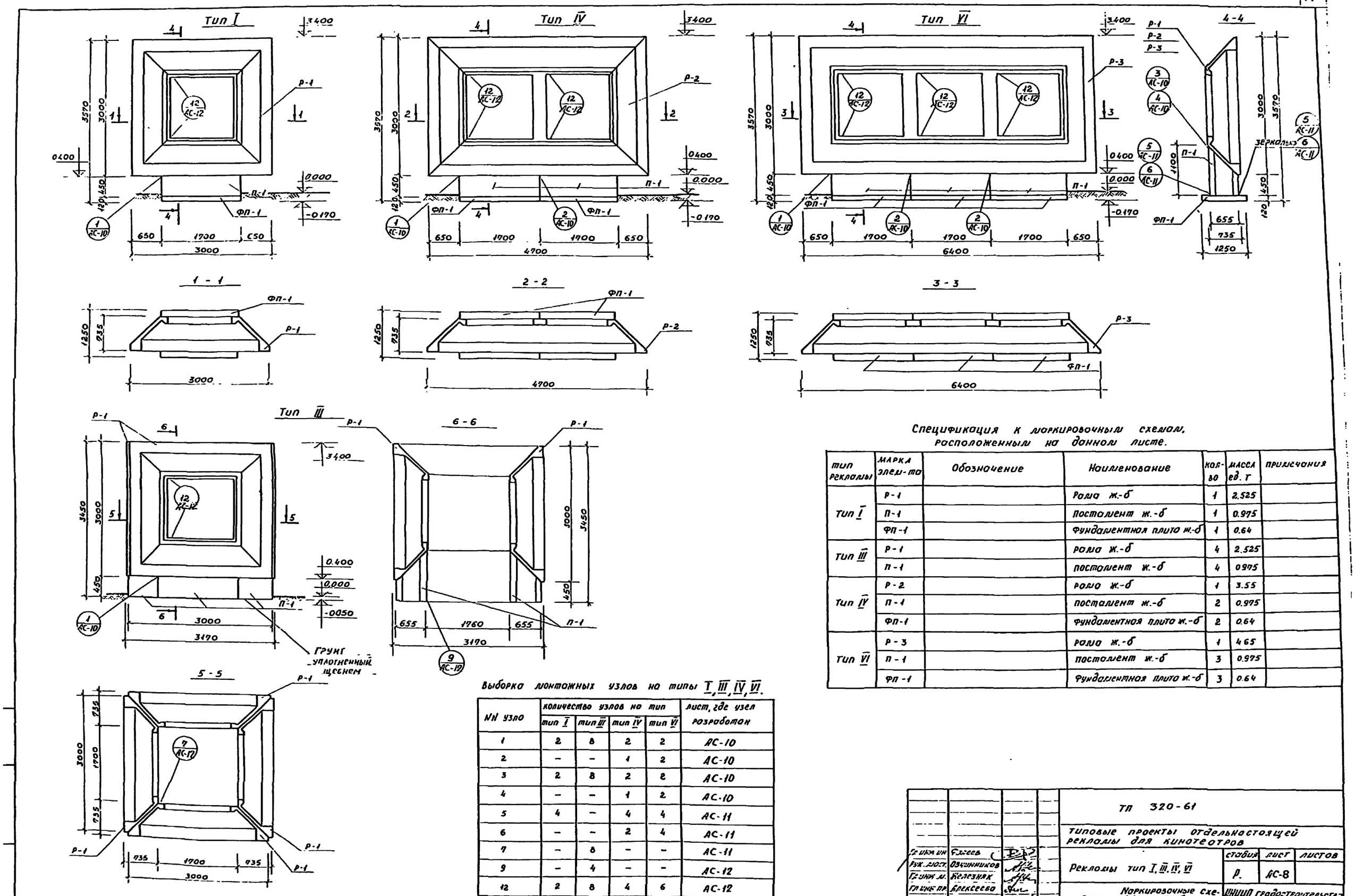

Спецификация к маркировочным схемам, расположенным на данном листе.

тип рекламы	марка элем-та	Обозначение	Наименование	кол-во	масса ед. т	примечания
Тип I	Р-1		Рама ж.-б	1	2.525	
	П-1		Постамент ж.-б	1	0.975	
	ФП-1		Фундаментная плита ж.-б	1	0.64	
Тип III	Р-1		Рама ж.-б	4	2.525	
	П-1		Постамент ж.-б	4	0975	
Тип IV	Р-2		Рама ж.-б	1	3.55	
	П-1		Постамент ж.-б	2	0.975	
	ФП-1		Фундаментная плита ж.-б	2	0.64	
Тип VI	Р-3		Рама ж.-б	1	4.65	
	П-1		Постамент ж.-б	3	0.975	
	ФП-1		Фундаментная плита ж.-б	3	0.64	

Выборка монтажных узлов на типы I, III, IV, VI.

№№ узла	количество узлов на тип				лист, где узел разработан
	тип I	тип III	тип IV	тип VI	
1	2	8	2	2	АС-10
2	–	–	1	2	АС-10
3	2	8	2	2	АС-10
4	–	–	1	2	АС-10
5	4	–	4	4	АС-11
6	–	–	2	4	АС-11
7	–	8	–	–	АС-11
9	–	4	–	–	АС-12
12	2	8	4	6	АС-12

Гл. инж. ин.	Фалеев		
Рук. маст.	Овчинников		
Гл. инж. м.	Железняк		
Гл. инж. пр.	Алексеева		
Рук. гр. арх.	Горелик		
Ст. инж.	Лисицына		

ТП 320-61

Типовые проекты отдельностоящей рекламы для кинотеатров

Рекламы тип I, III, IV, VI

стадия	лист	листов
Р.	АС-8	

Маркировочные схемы. Разрезы 1-1÷6-6. Выборка монтажных узлов.

ЦНИИП градостроительства г. Москва

Копировал Канищева

Тип II

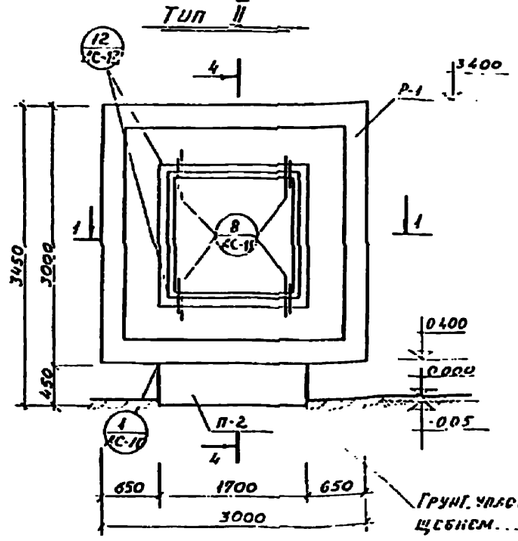

Тип V

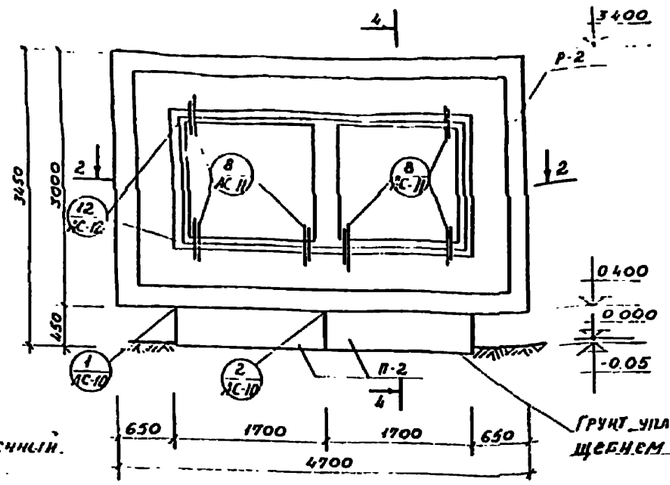

Тип VII

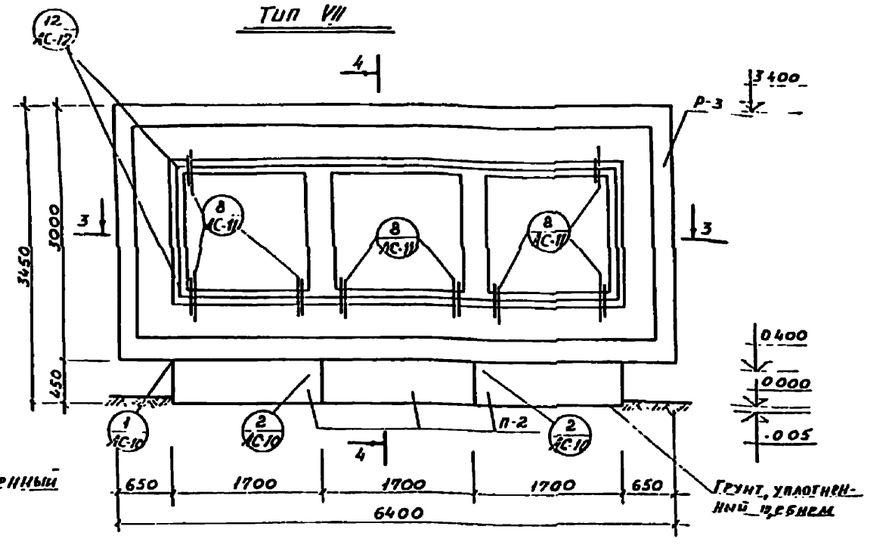

4-4

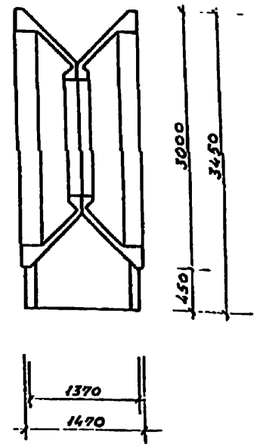

1-1

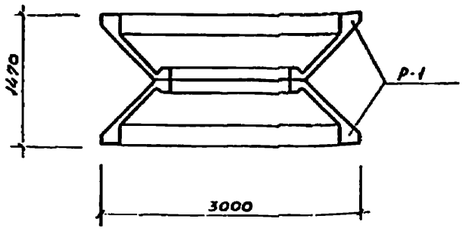

2-2

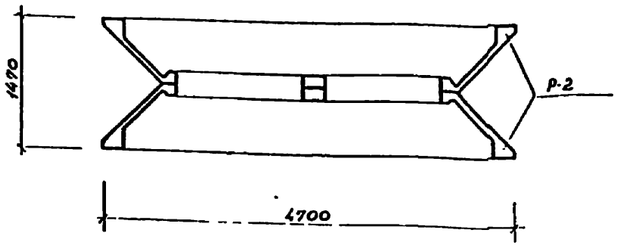

3-3

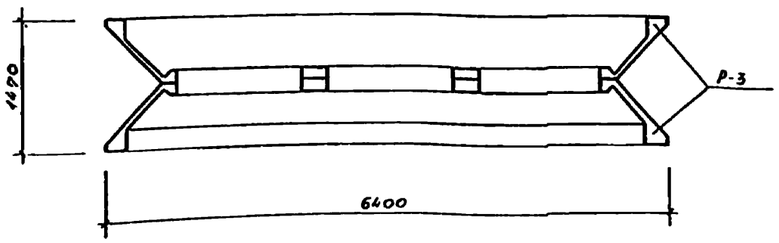

Выборка монтажных узлов на типы II, V, VII

№№ узла	Количество узлов на тип			Лист, где узел разработан
	Тип II	Тип V	Тип VII	
1	4	4	4	ДС 10
2	–	2	4	ДС-10
8	4	6	8	ДС-11
12	4	8	12	ДС-12

Спецификация к маркировочным схемам, расположенным на данном листе.

Тип рекламы	Марка элемента	Обозначение	Наименование	Кол-во	Масса ед. т.	Примечания
Тип II	Р-1		Рама м.-б	2	2,525	
	П-2		Постолент м.-б	1	1,805	
Тип V	Р-2		Рама м.-б	2	3,55	
	П-2		Постолент м.-б	2	1,805	
Тип VII	Р-3		Рама м.-б	2	4,65	
	П-2		Постолент м.-б	3	1,805	

ТП 320-61			
Типовые проекты отдельностоящей рекламы для кинотеатров			
Рекламы тип II, V, VII	Стадия Р	Лист ДС-9	Листов
Маркировочные схемы. Разрезы 1-1÷4-4. Выборка монтажных узлов.	ЦНИИЭП зрелищных зданий г. Москва		
Гл. инж. ин. Гаврев; Рук. к-ва Шишмаков; Гл. инж. п. Железняк; Гл. инж. пр. Алексеева; Рук. гр. арх. Горбунк; Ст. инж. Лисицына			

Копировал Зайц Конищева

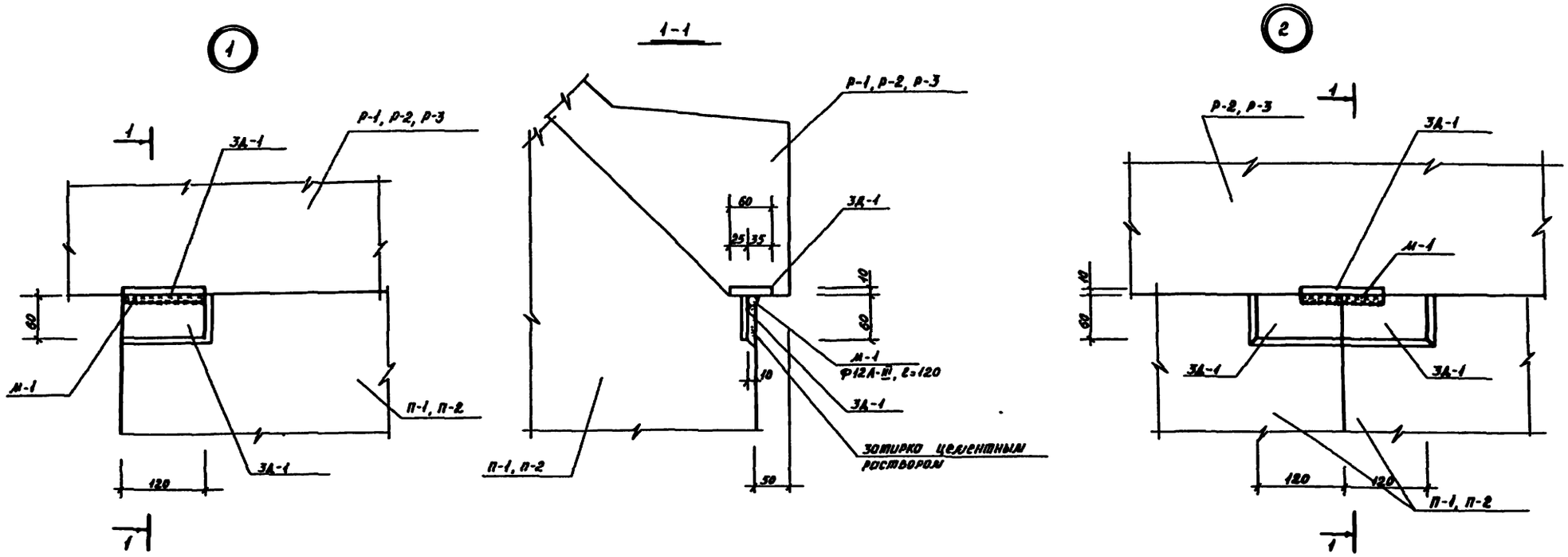

Выборка монтажных марок на узлы 1,2,3,4

N N узла	Монтажные марки	Масса 1 монт. марки кг	Кол-во монт. марок на узлы	Примеч.
1	М-1	0.107	1	
2	М-1	0.107	1	
3	М-2	0.59	1	
4	М-2	0.59	1	

ТП 320-61

Типовые проекты отдельностоящей рекламы для кинотеатров

Рекламы тип I ÷ III

Узлы 1-4. Разрезы 1-1 ÷ 4-4. Выборка монтажных марок

Стадия | Лист | Листов

Р | ДС-10

Утверждено Г. Москва

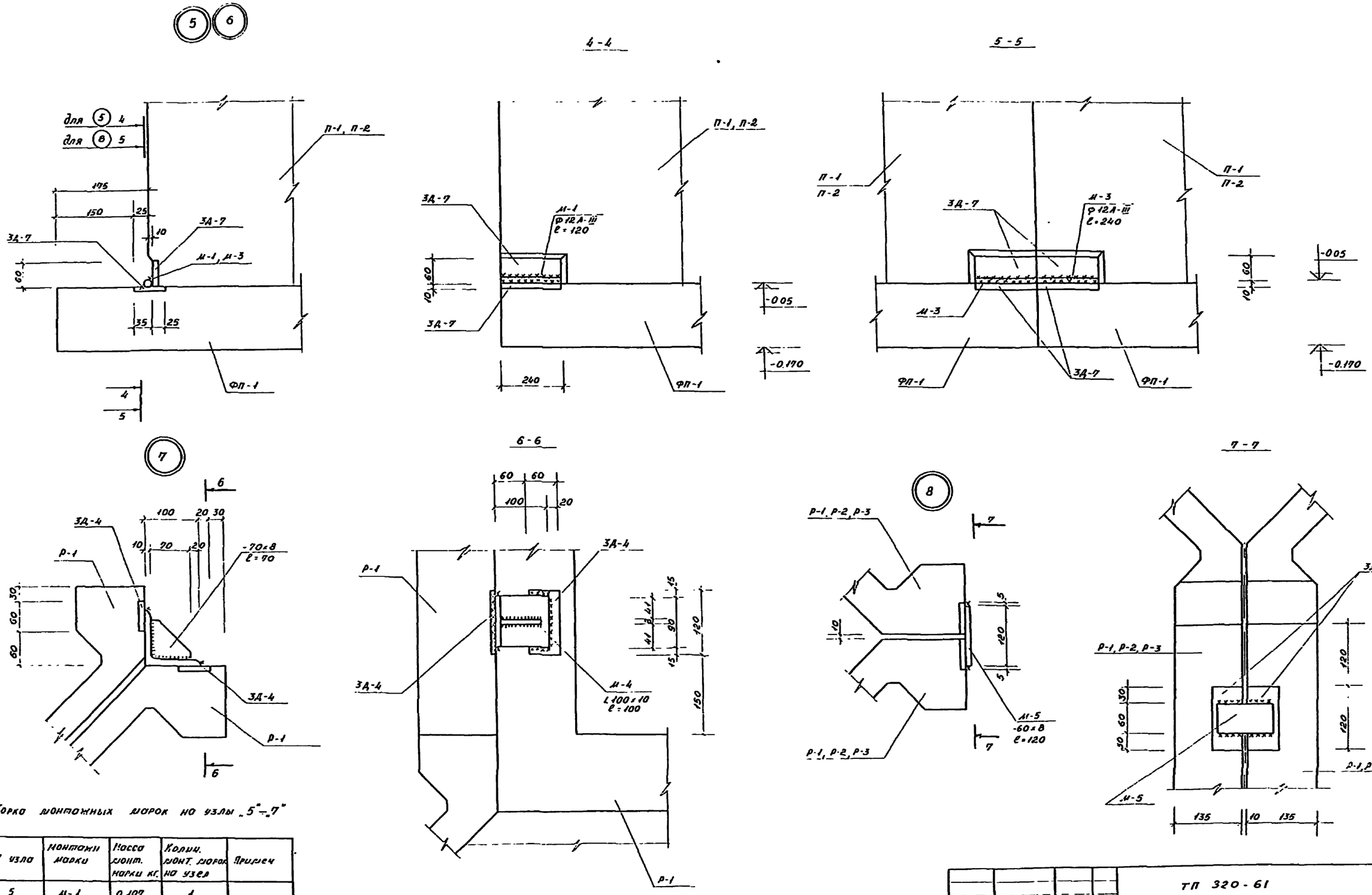

Выборка монтажных марок на узлы „5"–„7"

№№ узла	Монтажн. марки	Масса монт. марки кг.	Колич. монт. марок на узел	Примеч.
5	М-1	0,107	1	
6	М-3	0,213	1	
7	М-4	1,67	1	
8	М-5	0,452	1	

Примечания:

1. Сварки производить электродом Э-42, толщина швов 8 мм.

Гл. инж. ин.	Фалеев		ТП 320-61	
Рук. маст.	Свиньинков		Типовые проекты отдельностоящей рекламы для кинотеатров	
Гл. инж. м.	Железняк		Рекламы тип I – VII	Стадия: Р; Лист: АС-11; Листов:
Гл. инж. пр.	Алексеева		Узлы 5-8 разрезы 4-4 – 7-7. Выборка монтажных марок	ЦНИИП Гражданстроительства г. Москва
Рук. гр. арх.	Горелик			
Ст. инж.	Лисицына			

Копировал Качищева

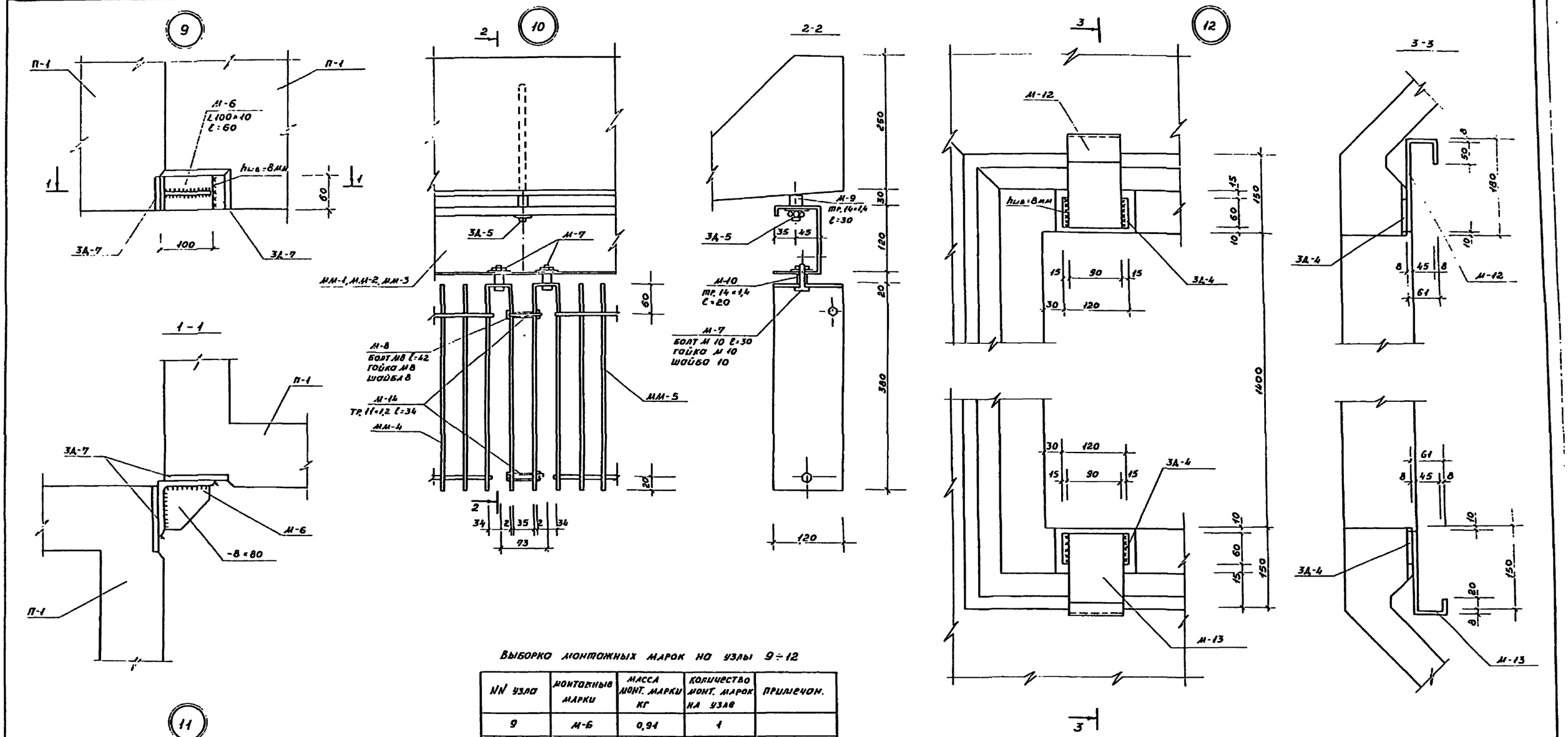

Выборка монтажных марок на узлы 9÷12

NN узла	Монтажные марки	Масса монт. марки кг	Количество монт. марок на узле	Примечан.
9	М-6	0,91	1	
10	М-7	0,04	2	
	М-8	0,03	2	
	М-9	0,013	1	
	М-10	0,009	2	
	М-14	0,0098	2	
11	М-11	0,0098	1	
12	М-12	1,64	1	
	М-13	1,30	1	
13	М-7	0,04	1	
	М-9	0,013	1	
	М-10	0,009	1	

Примечания:

Узлы 9÷12 замаркированы на монтажных схемах.

Гл. инж. ин.	Фалеев		ТП 320-61	
Рук. мест.	Сучинников		Типовые проекты отдельностоящей рекламы для кинотеатров	
Гл. инж.	Березняк		Рекламы тип I - VII	Стадия: Р; Лист: АС-12; Листов:
Гл. инж.	Алексеева		Узлы 9-12 Разрезы 1-1÷3-3. Выборка монтажных марок.	ЦУПИП Гродастроительства г. Москва
Рук. гр. арх.	Горелик			
Ст. инж.	Лисицына			

Копировал Канищева

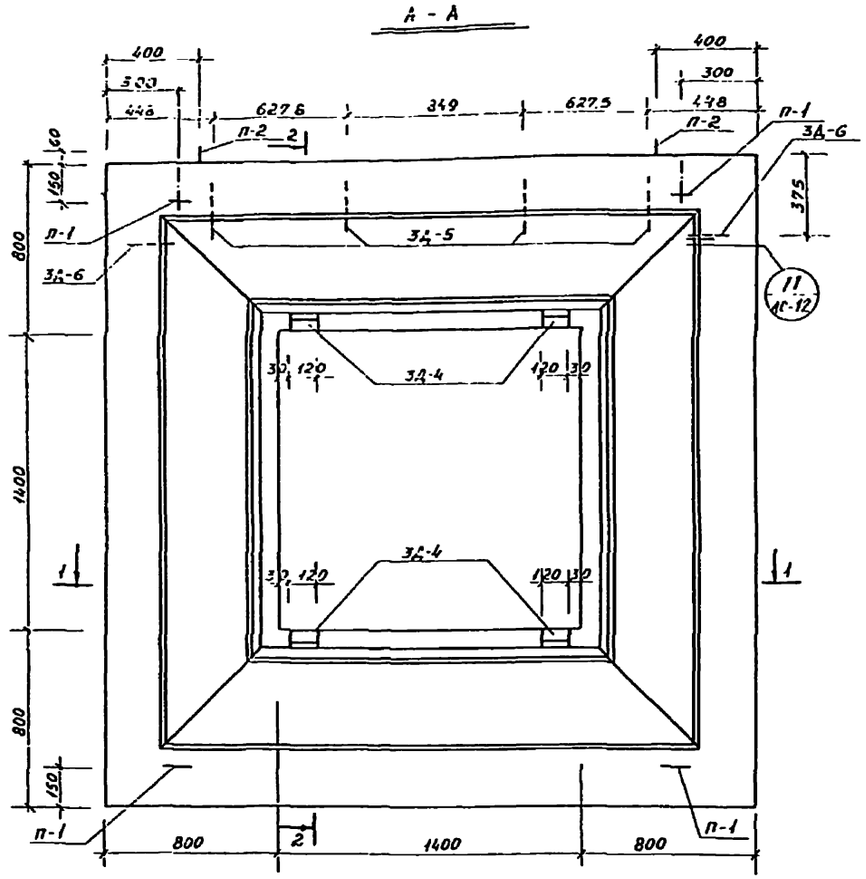

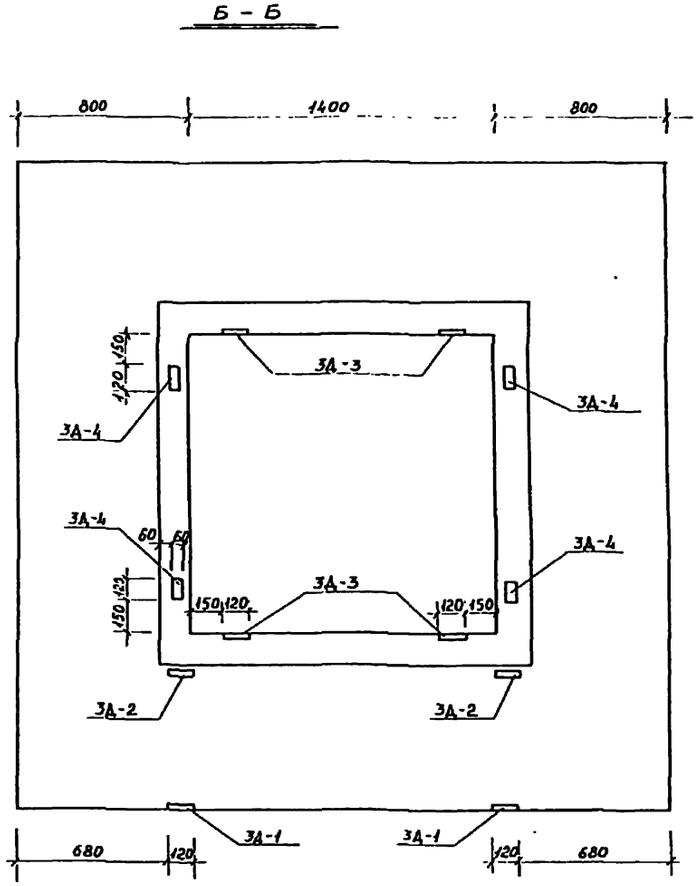

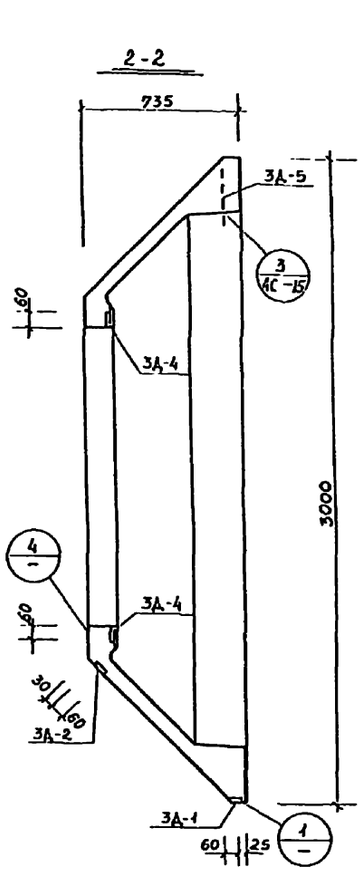

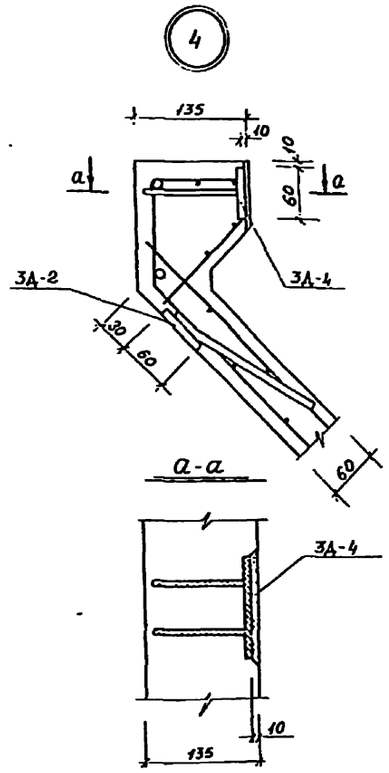

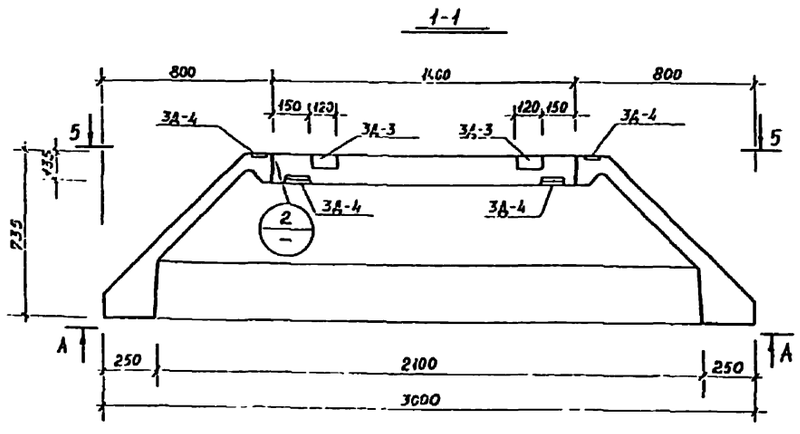

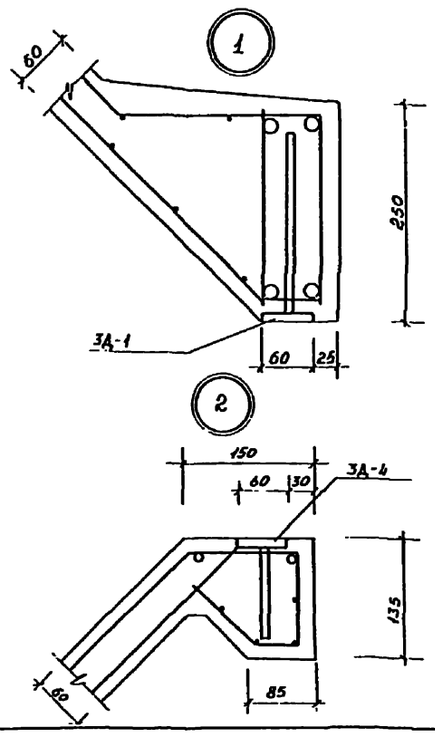

Спецификация на раму Р-1

Марка	Обозначение	Наименование	Кол.	Масса ед. кг.	Примечание
3Д-1		закладное изделие 3Д-1	2	0,815	
3Д-2		—"— 3Д-2	2	0,875	
3Д-3		—"— 3Д-3	4	0,572	
3Д-4		—"— 3Д-4	8	0,54	
3Д-5		—"— 3Д-5	4	0,334	
3Д-6		—"— 3Д-6	2	0,05	

Гл. инж. пр.	Фарков		ТП 320-61	
Рук. д. ост.	[illegible]		Типовые проекты отдельностоящей рекламы для кинотеатров	
Гл. инж. пр.	Мелевник		Рекламы тип I – II	Стадия: Р. Лист: АС-13 Листов:
Гл. инж. пр.	Алексеева		Рама Р-1 Опалубка. Разрезы, узлы и сечения. Спецификация.	Цнипп градостроительства г. Москва
Рук. гр. арх.	Горелик			
Ст. инж.	Лисицына			

Копировал [illegible] Канищева

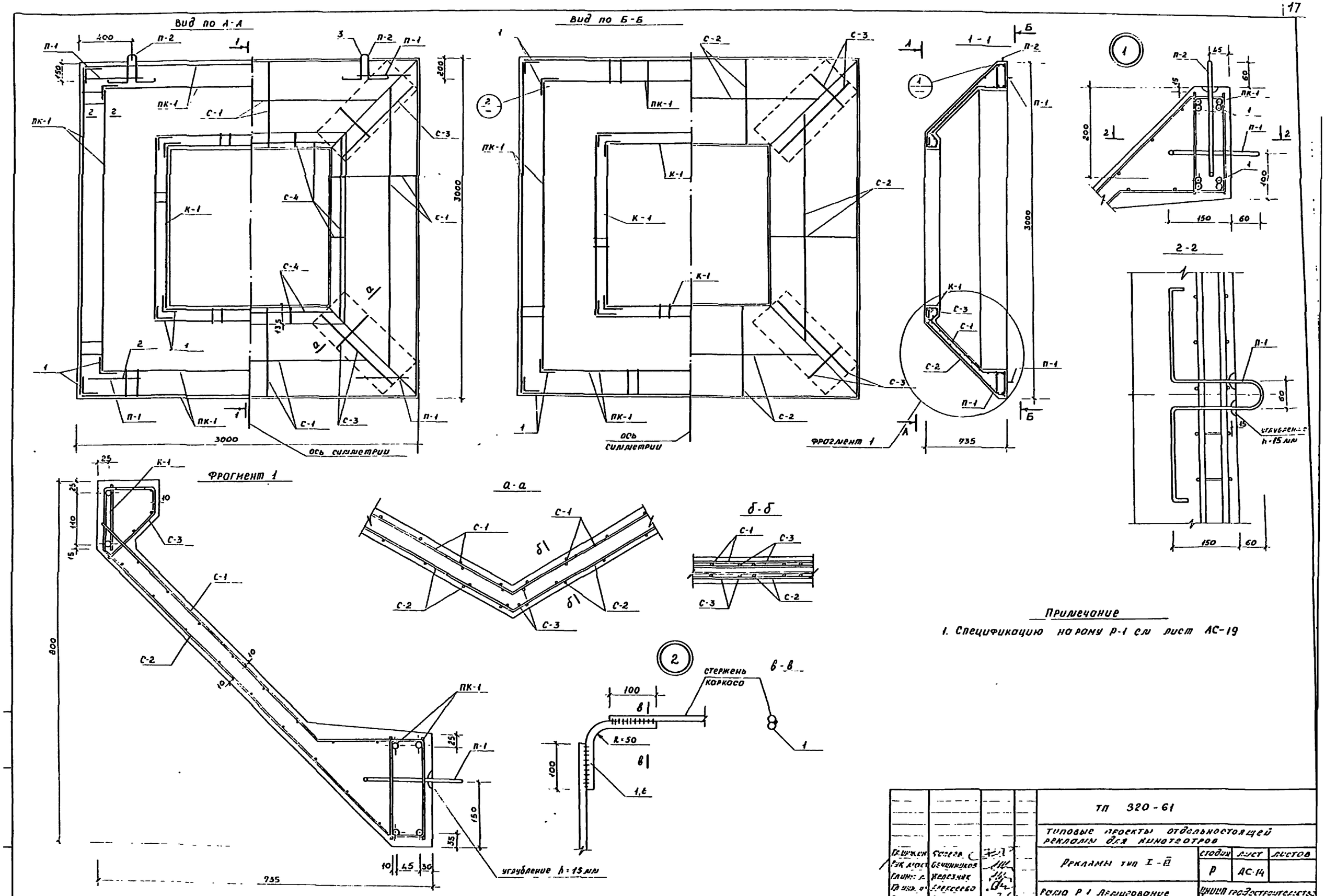

Примечание

1. Спецификацию на раму Р-1 см лист АС-19

				ТП 320-61			
				Типовые проекты отдельностоящей рекламы для кинотеатров			
Гл. инж.	Фалеев			Рекламы тип I-II	Стадия	Лист	Листов
Рук. маст.	Овчинников				Р	АС-14	
Гл. инж.	Железняк			Рама Р-1 Армирование узлы и сечения	ЦНИИП Гродостроительство г. Москва		
Гл. инж.	Алексеева						
Рук. пр.	Горелик						
Ст. инж.	[illegible]						

Копировал [illegible] Ковнцева

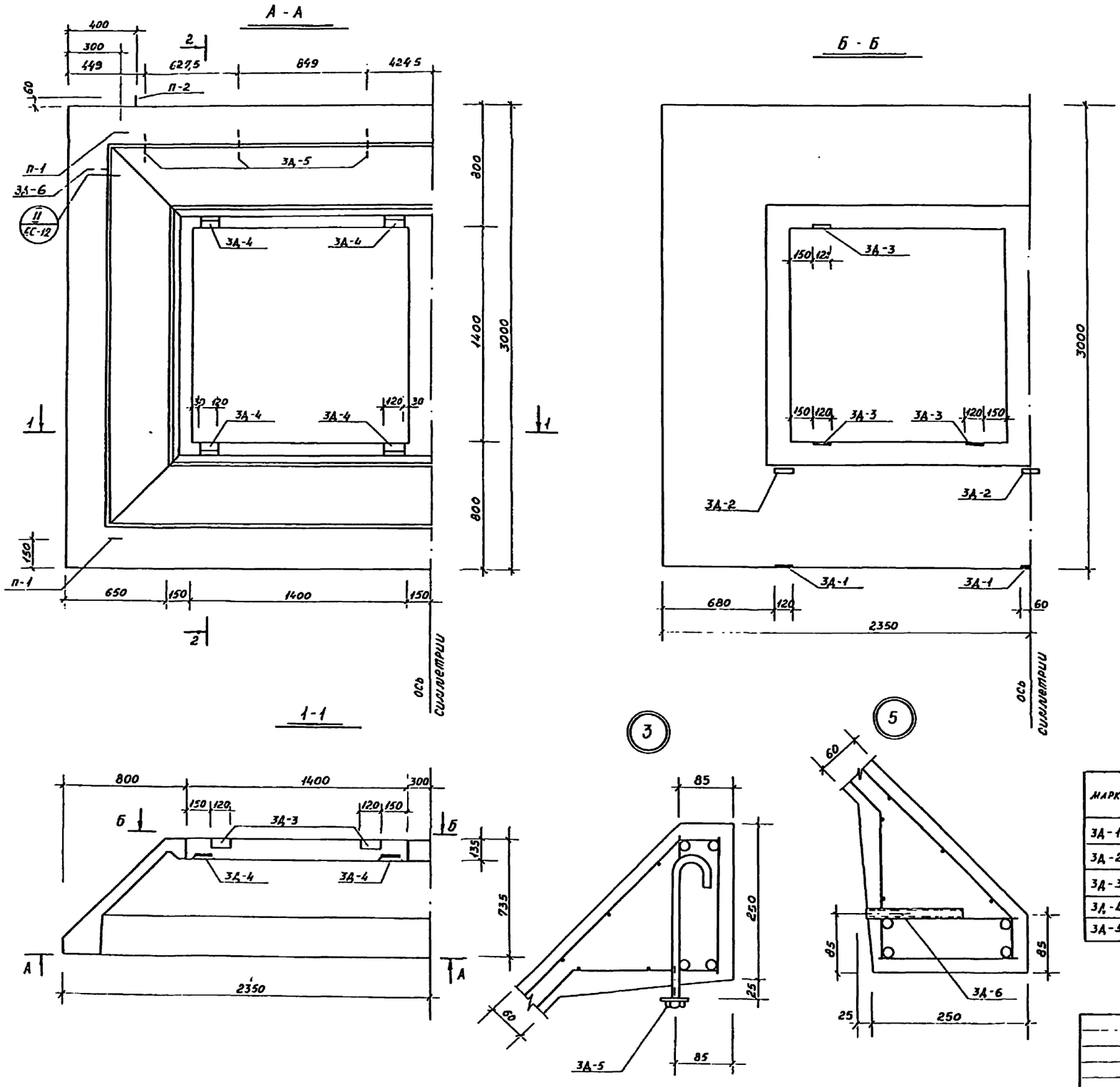

Спецификация на раму Р-2

Марка	Обозначение	Наименование	Кол.	Масса ед. кг	Примечание
3Д-1		Закладное изделие 3Д-1	3	0,815	
3Д-2		3Д-2	3	0,875	
3Д-3		3Д-3	6	0,572	
3Д-4		3Д-4	8	0,54	
3Д-5		3Д-5	6	0,334	

Гл. инж.	Фалеев			ТП 320-61
Рук. маст.	Овсянников			Типовые проекты отдельностоящей рекламы для кинотеатров
Гл. инж.	Березняк			Рекламы тип IV-V
Гл. инж.	Дорохова			Стадия: Р; Лист: Р-15; Листов:
Рук. гр.	Горелик			Рама Р-2. Опалубка. Разрезы 1-1 и 2-2. Узлы. Спецификация.
Ст. инж.	Лисицына			Цнипи Градостроительства г. Москва

Копировал Каз Канцева

Инв. № подл. | Подпись и дата | Взам. инв. №

Вид по А-А

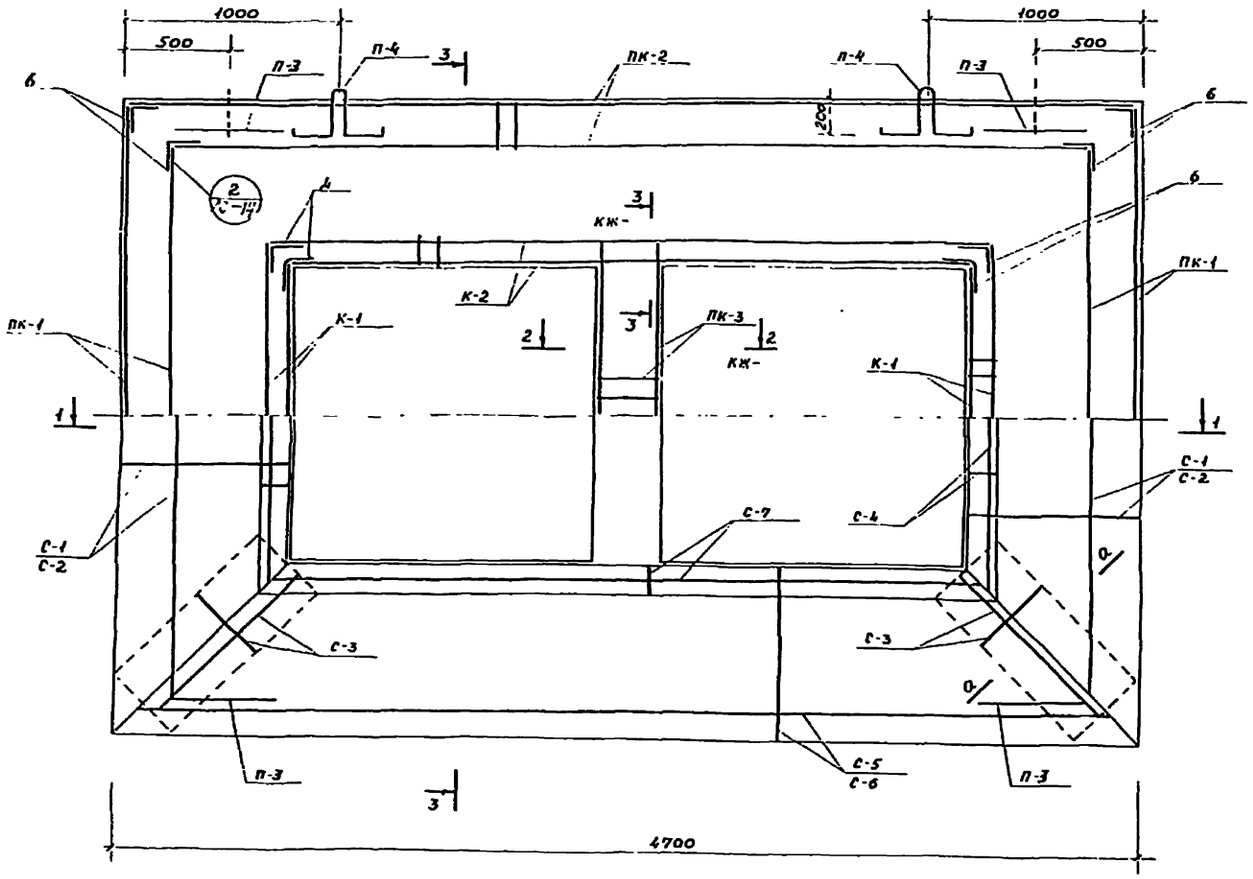

3 - 3

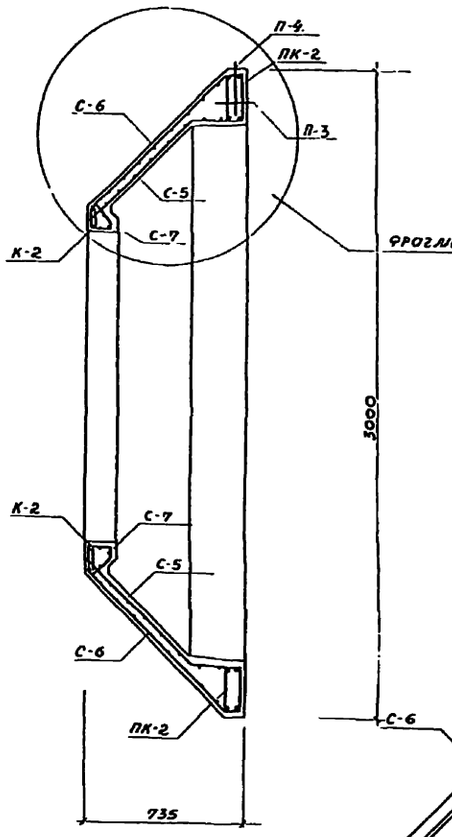

Фрагмент 2

1 - 1

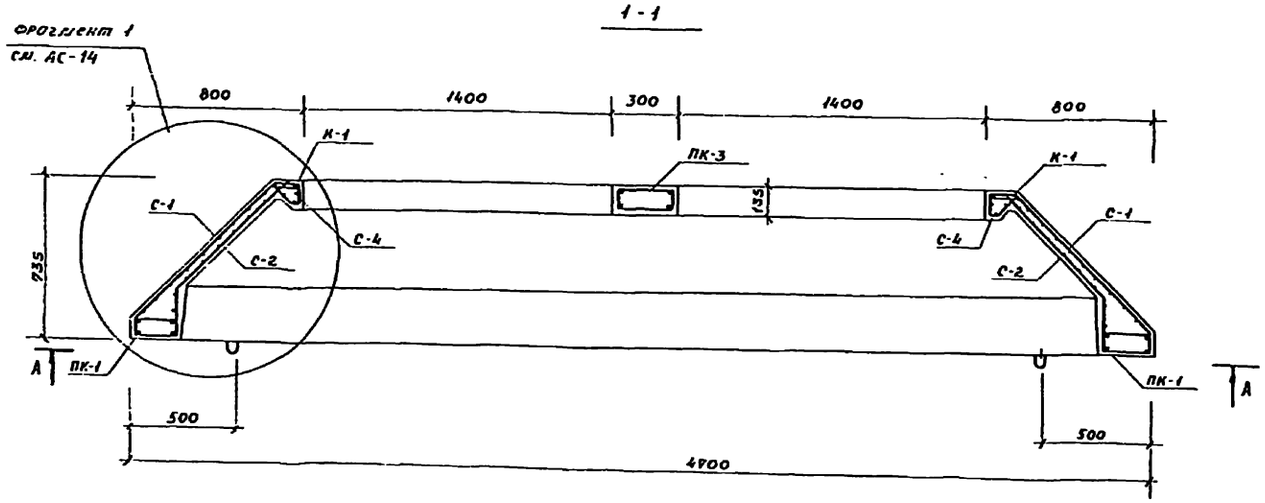

Примечание

Спецификацию на раму Р-2 см. на листе АС-19

				ТП 320-61		
				Типовые проекты отдельностоящей рекламы для кинотеатров		
Гл. инж. ин.	Федеев			Рекламы тип IV - V	стадия	лист	листов
Рук. маст	Овчинников				Р	АС-16	
Гл. инж. пр.	Железняк						
Гл. инж. пр.	Алексеева			Рама Р-2. Армирование узлы и сечения.	ЦНИИП градостроительства г. Москва		
Рук. гр. АС	Гоцелик						
Ст. инж.	Лисицына						

Копировал Кол. Канцева

А - А

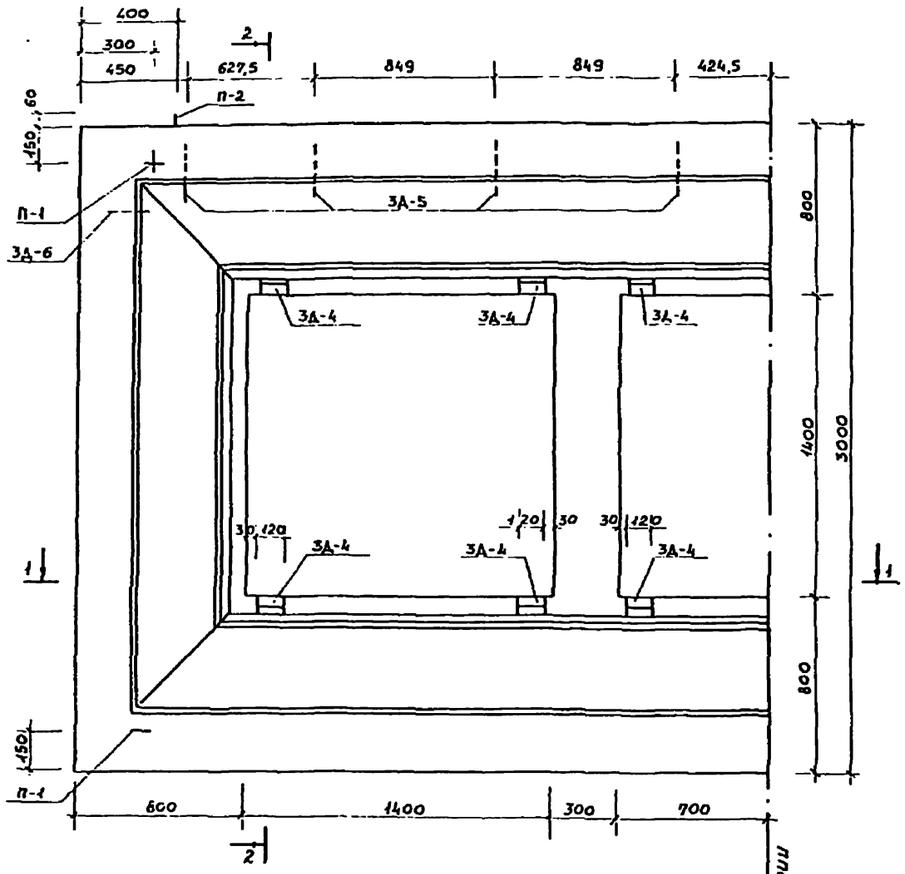

Б - Б

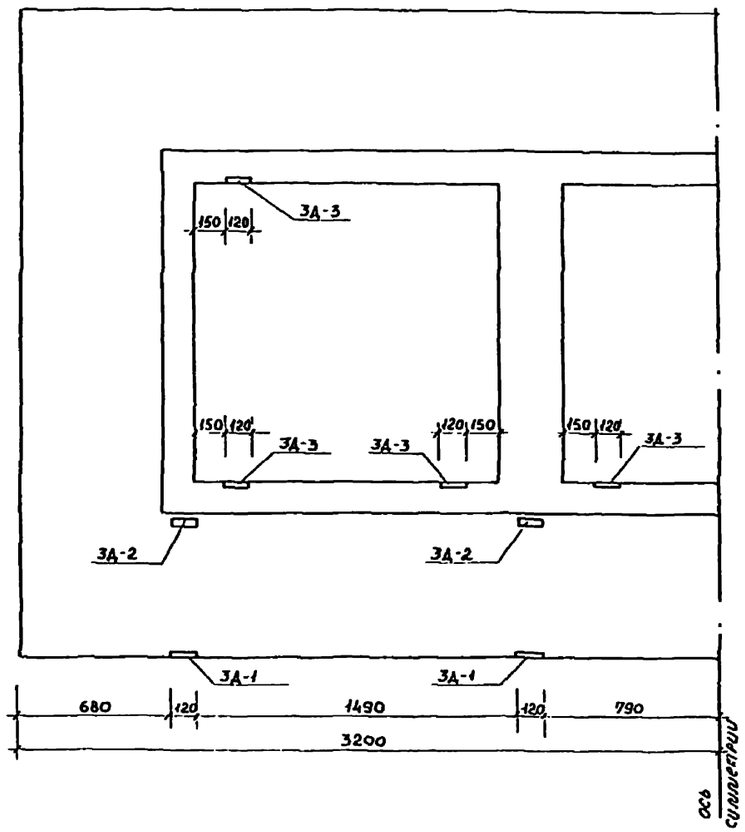

2 - 2

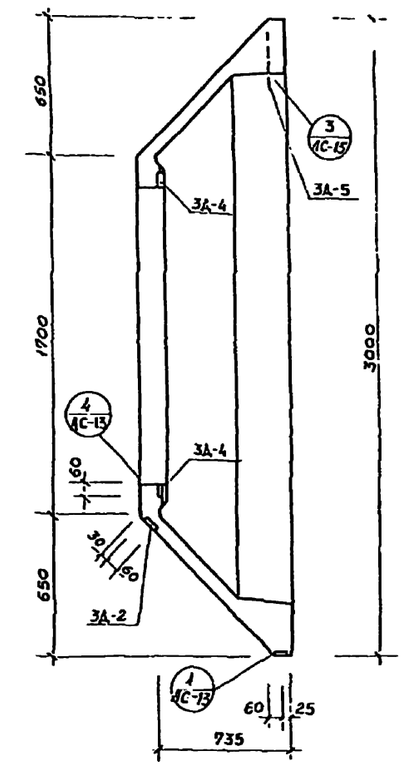

1 - 1

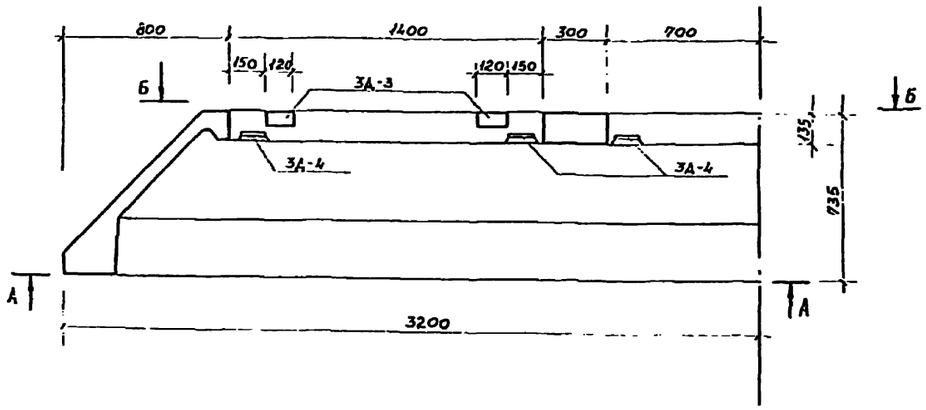

Спецификация на рольу Р-3

Марка	Обозначение	Наименование	Кол-во	Масса ед. кг	Примечание
3Д-1		Закладное изделие 3Д-1	4	0,815	
3Д-2		—"— 3Д-2	4	0,875	
3Д-3		—"— 3Д-3	8	0,572	
3Д-4		—"— 3Д-4	12	0,54	
3Д-5		—"— 3Д-5	8	0,334	
3Д-6		—"— 3Д-6	2	0,05	

ГИП	Розов		
Рук. арх.	Семенюк		
Гл. инж.	Резенов		
Гл. конс.	Ермаков		
Рук. гр. КЖ	Горелик		
Ст. инж.	Лисицына		

ТП 320-61

Типовые проекты отдельностоящей рекламы для кинотеатров

Рекламы тип VI – VII	Стадия	Лист	Листов
	Р	АС-17	

Рольа Р-3 Ололябка. Разрезы 1-1 и 2-2. Спецификация.

ЦНИИП градостроительства г Москва

Копировал Ткаченко

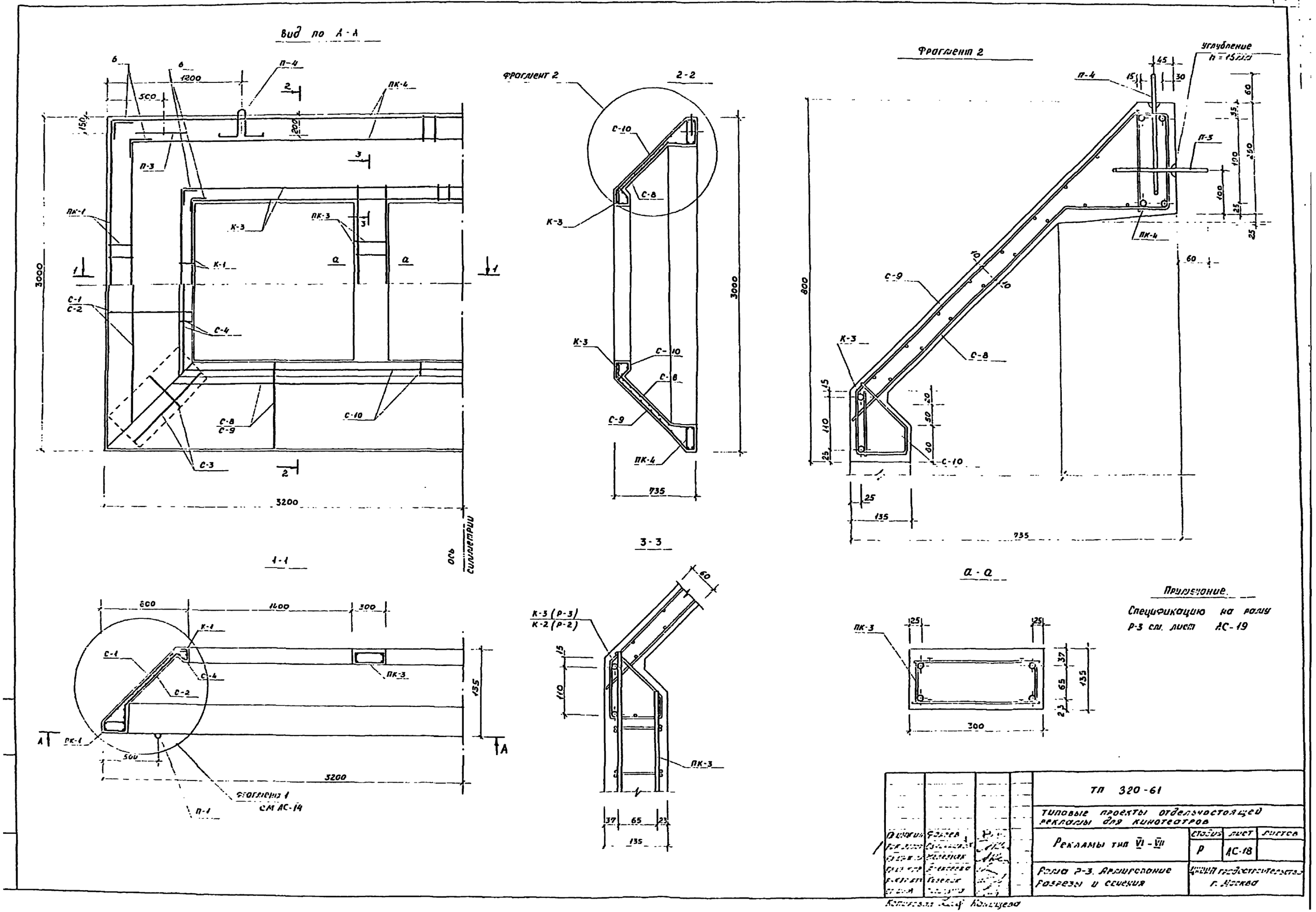

Примечание.

Спецификацию на раму Р-3 см. лист АС-19

				ТП 320-61
				Типовые проекты отдельностоящей рекламы для кинотеатров
				Рекламы тип VI - VII
				Стадия: Р; Лист: АС-18; Листов:
				Рама Р-3. Армирование. Разрезы и сечения
				Ленинград Гродоспроектпроекта г. Москва

Копировал Ковалева

Спецификация элементов, заложенных на листах КЖ- , КЖ- , КЖ-

Формат	Зона	Поз	Обозначение	Наименование		Количество на исполнение			Масса ед. кг	Примечан
				Пространствен. каркас	ПК-1	4	2	2	11,32	
				"	ПК-2		2		39,87	
				"	ПК-3		1	2	6,81	
				"	ПК-4			2	52,84	
				Каркас	К-1	4	2	2	2,78	
				"	К-2		2		13,05	
				"	К-3			2	20,04	
				Сетка	С-1	4	2	2	4,37	
				"	С-2	4	2	2	6,38	
				"	С-3	8	8	8	0,50	
				"	С-4	4	2	2	1,08	
				"	С-5		2		7,49	
				"	С-6		2		10,32	
				"	С-7		2		2,23	
				"	С-8			2	10,60	
				"	С-9			2	14,53	
				"	С-10			2	3,38	
				Монтажная петля	П-1	4			0,79	
				"	П-2	2			0,79	
				"	П-3		4	4	2,24	
				"	П-4		2	2	2,24	
				Бетон	М 300 м³	1,01	1,42	1,86		
						Р-1	Р-2	Р-3		

Ведомость отдельных стержней

Марка эл-та	№№ поз	Эскиз или сечение	Ф мм	Длина мм	Кол.	Масса общая, кг
Р-1	1	100, 100, R=20	12 А III	200	24	4,32
	П-1 2	50, 210, 210, 50, 160, R=60, R=20	12 А II	880	4	3,13
	П-2 3	50, 160, 160, 50, 200, R=60, R=20	12 А II	880	2	1,57
Р-2	П-3 4	50, 330, 330, 50, 150, R=60, R=20	18 А III	1120	4	8,96
	П-4 5	280, 280, 50, 200, R=60, R=20	18 А III	1120	2	4,48
	6	130, 130	18 А III	260	24	12,48
Р-3	4	—— " ——	18 А III	1120	4	8,96
	5	—— " ——	18 А III	1120	2	4,48
	6	—— " ——	18 А III	260	24	12,48

Выборка металла на 1 элемент

Марка элемент	Арматурные изделия				Итого кг	Закладные изделия						Итого	Всего кг
	ГОСТ 5781-75 А III		ТУ-14-4653-95 Вр I			ГОСТ 5781-75 А III			ТУ-14-4659-95 Вр I		ГОСТ 10704-63		
	Ф18	Ф12	Ф5	Ф4		Ф12	Ф10	Ф8	δ=10мм	δ=8мм	Трубы 1,2×1,0		
Р-1		59,0	3,54	47,96	108,5	1,25	1,12	1,32	2,60	5,81	0,10	12,20	120,7
Р-2	120,72	33,80	8,91	66,42	199,7	1,366	1,68	0,84	3,39	6,67	0,10	14,55	214,25
Р-3	161,36	39,34	15,10	79,88	291,28	2,49	2,24	1,80	4,56	9,38	0,10	20,57	311,85

ГИП инж.	Фокеев		ТП 320-61
Рук. груп.	Сошников		Типовые проекты отдельностоящей рекламы для кинотеатров
Гл. инж. пр.	Жаворонк		Рекламы тип I – VII
Гл. инж. пр.	Алексеева		Стадия Р; Лист КС-19; Листов
Вед. гр. рд.	Горелик		Рамы Р-1, Р-2, Р-3 Спецификация элементов Выборка металла Ведомость отдельных стержней
Ст. инж.	Бисеньева		ЦИПИН Госстроя СССР г. Москва
Копировал	Кончаева		

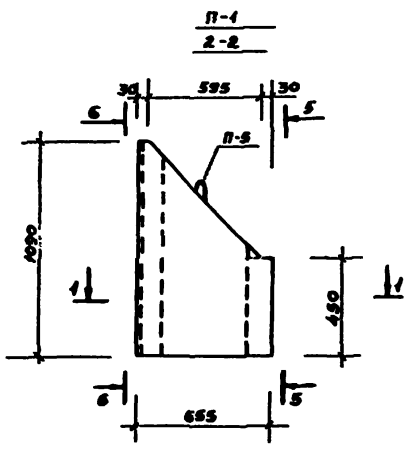

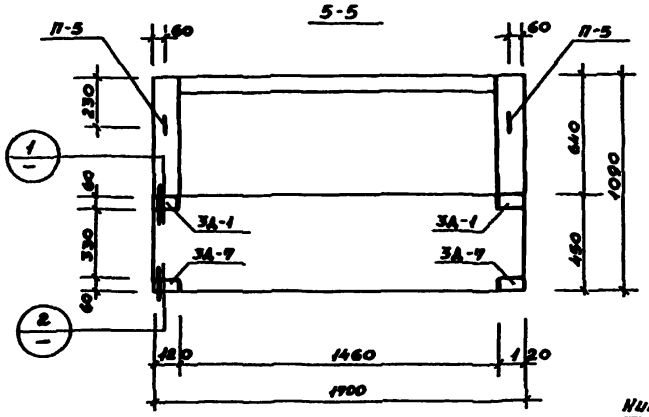

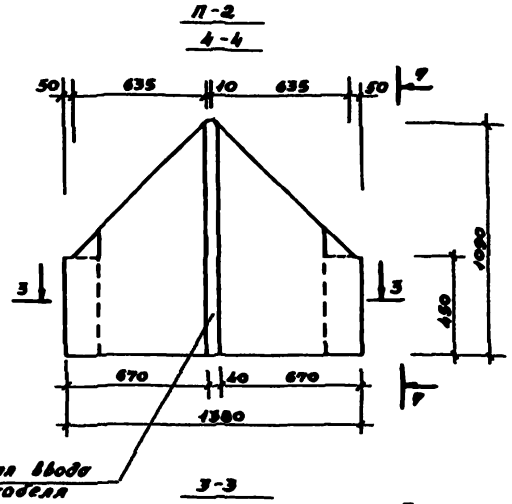

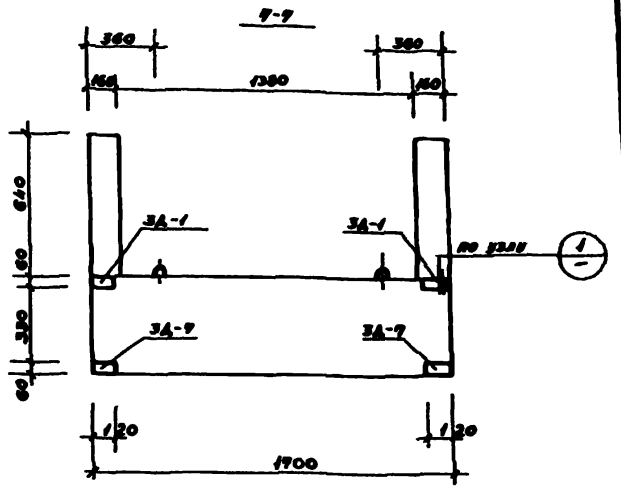

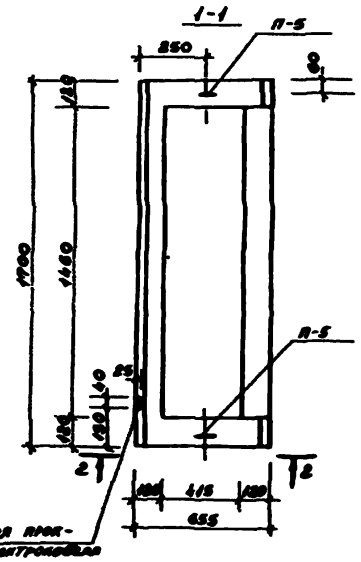

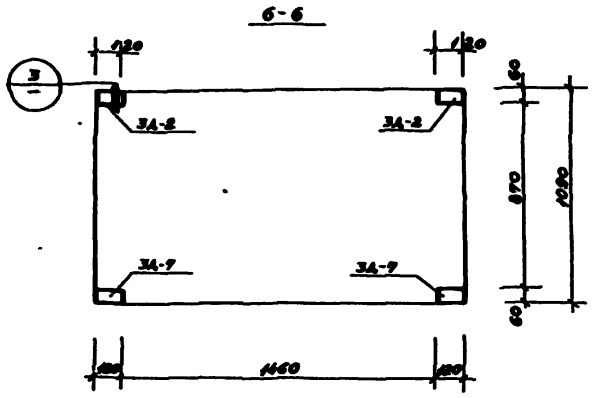

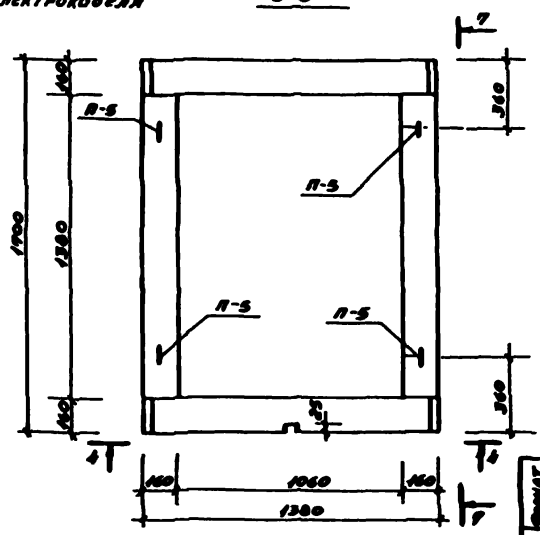

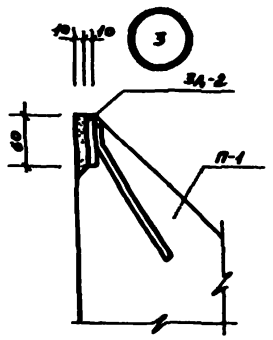

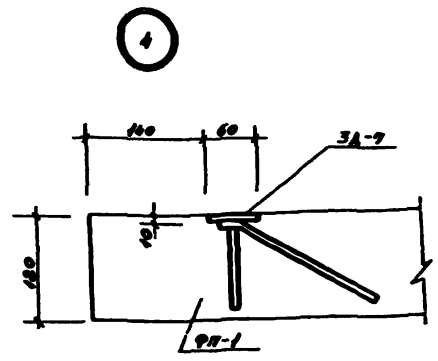

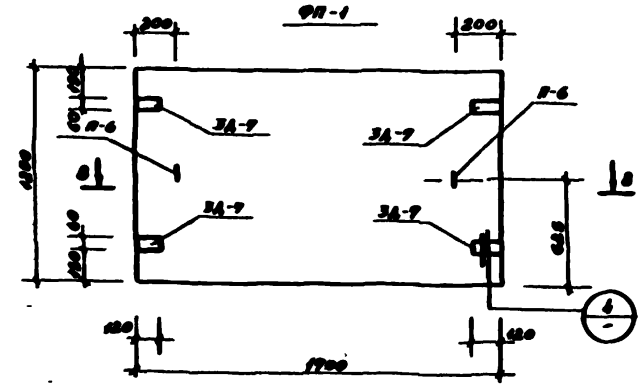

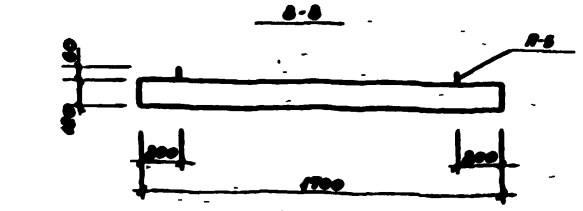

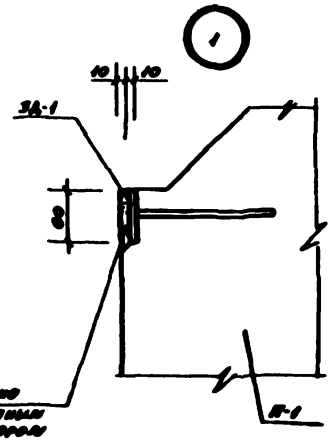

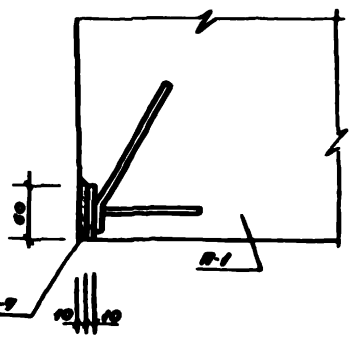

Спецификация закладных изделий, заложенных на данном листе

Формат	Зона	Поз.	Обозначение	Наименование	Количество на изделие			Масса ед. кг.	Примечание
				Закладные изделия					
				3А-1	2	4		0,815	
				3А-2	2			0,875	
				3А-7	4	4	4	0,719	
					П-1	П-5	ФП-1		

ТП 320-61

Типовые проекты отдельностоящей рекламы для павильонов

Стадия	Лист	Листов
Р	КС-20	

Рекламы тип I – III

Постановлением Госстроя СССР, Госкомитета по делам науки и техники, Госплана СССР и Госкомитета по вопросам строительства

Союзгипроавтотранс г. Москва

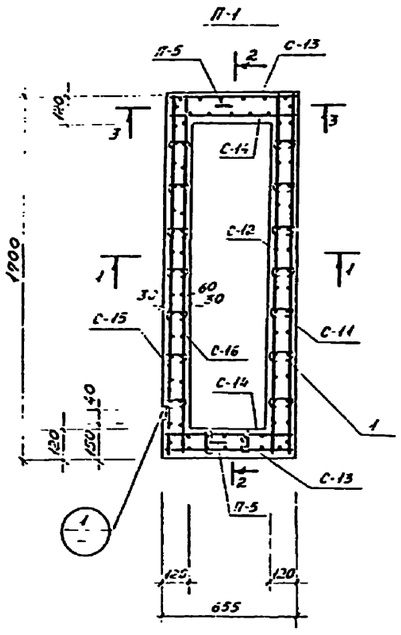

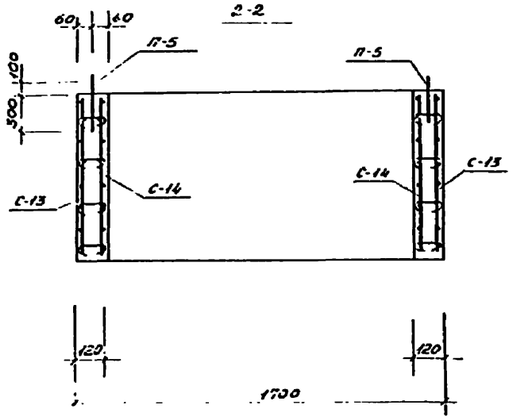

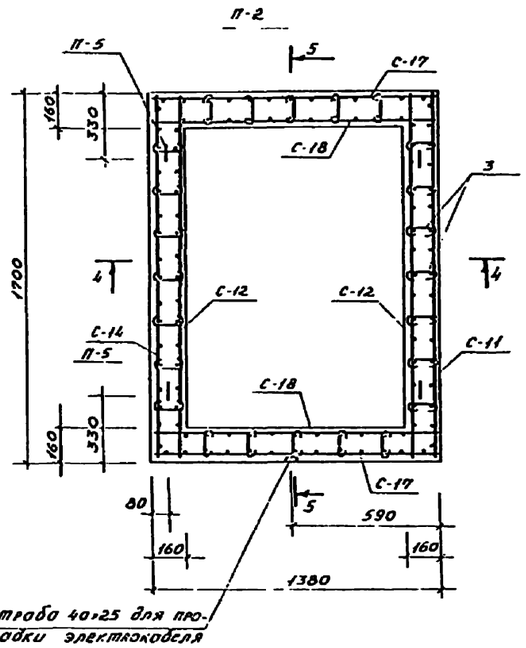

Штроба 40×25 для прокладки электрокабеля

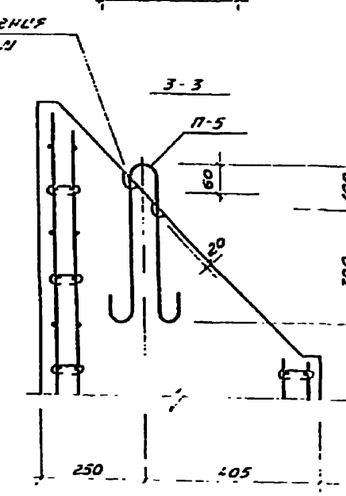

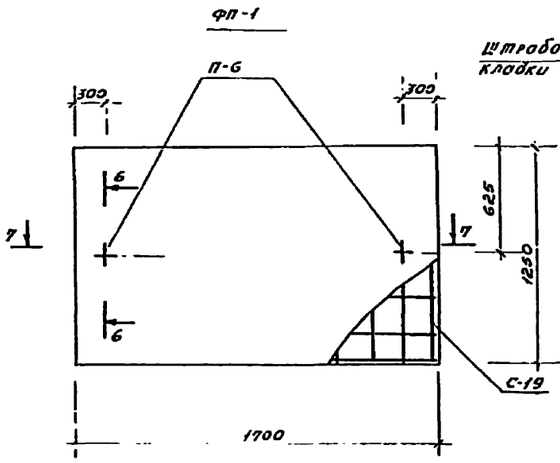

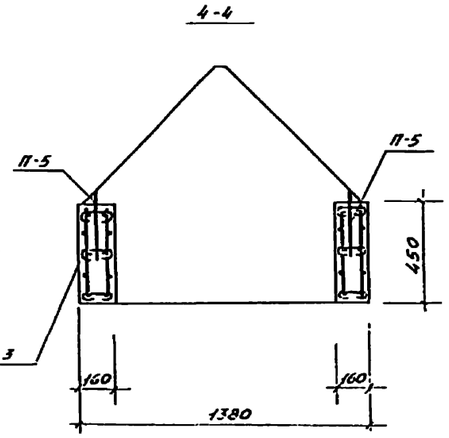

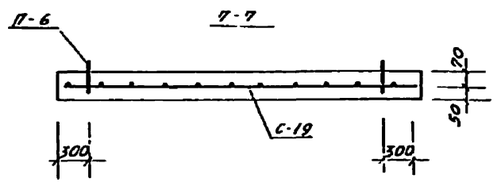

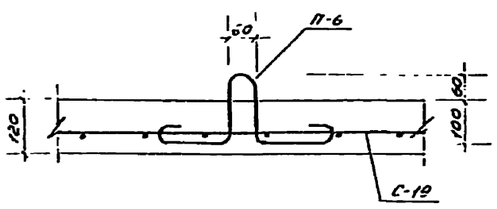

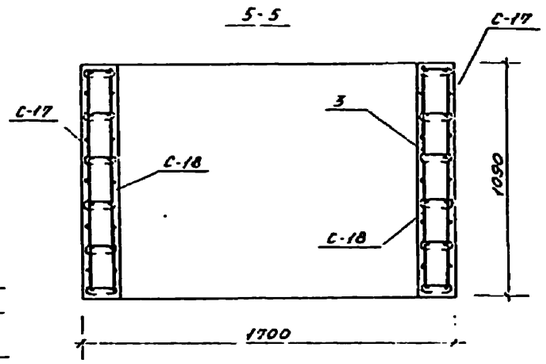

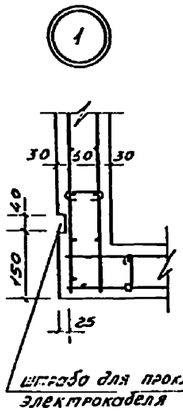

Штроба для прокладки электрокабеля

Спецификация элементов, заложенных на данном листе

Формат	Зона	Поз.	Обозначение	Наименование	Количество на исполнение			Масса ед. кг.	Примеч.
				Сетка С-11	1	2		2,42	
				— " — С-12	1	2		2,29	
				— " — С-13	2			2,24	
				— " — С-14	2			1,91	
				— " — С-15	1			5,17	
				— " — С-16	1			4,88	
				— " — С-17		2		4,39	
				— " — С-18		2		3,56	
				— " — С-19			1	5,93	
				Строповочн. петля П-5	2	4		1,85	
				— " — П-6			2	1,60	
				Бетон М 300	0,39	0,722		2780	
				Бетон М 200			0,204	510	
					П-1	П-2	ФП-1		

Выборка металла

Марка	Арматурные изделия				Закладные изделия				Всего
	ГОСТ 5781-75		ТУ-14-4659-75	Итого	ГОСТ 5781-75		ГОСТ 103-76	Итого	
	Ф 12 АВ		Ф 58в-1		Ф 10		δ-10 мм		
П-1	1,85		26,46	28,31	1,70		4,56	6,26	34,57
П-2	3,7		26,41	27,91	1,57		4,56	5,14	34,05
ФП-1	1,6		5,93	7,53	0,60		2,28	2,88	9,81

Ведомость отдельных стержней

Марка эл-та	Поз	Эскиз или сечение	Ø мм	Длина мм	Кол-во	Масса общая кг
П-1	1	60; 12, 12, 8	58в I	100	72	1,11
	П-5 2	60, 400, 40, 40, 8	12А III	1040	2	1,85
П-2	3	100; 8, 12, 12, 8	58в I	140	92	1,99
	2	см. выше	12А III	1040	4	3,7
ФП-1	П-6 4	40, 50, 160, 60, 50, 40; 170, 170	12А III	900	2	1,60

ТП 320-61

Типовые проекты отдельностоящей рекламы для кинотеатров

Рекламы тип I-VII

Стадия Р; Лист 2-С-21; Листов

Чертежи КМ и КМД П-1, П-2, ФП-1, выборка металла, ведомость отдельных стержней

Госстрой Грузинской ССР г. Тбилиси

Копировал: Конищева

ПК-1, ПК-2, ПК-4

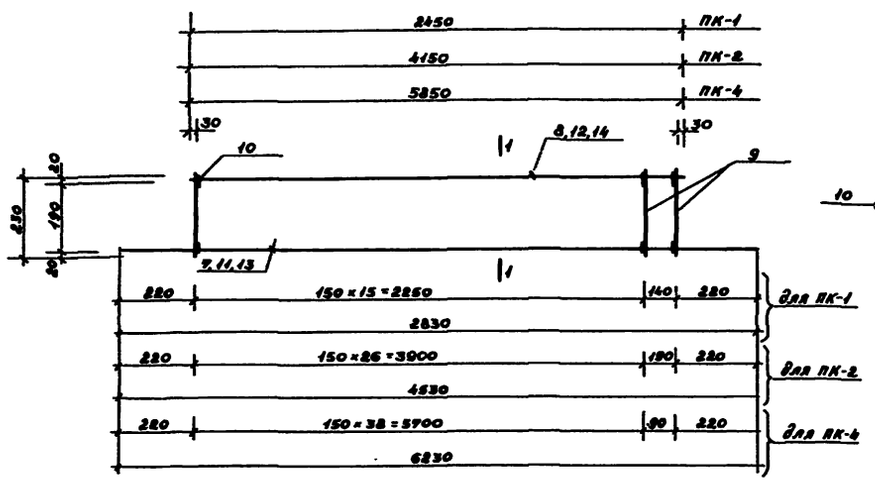

С-3

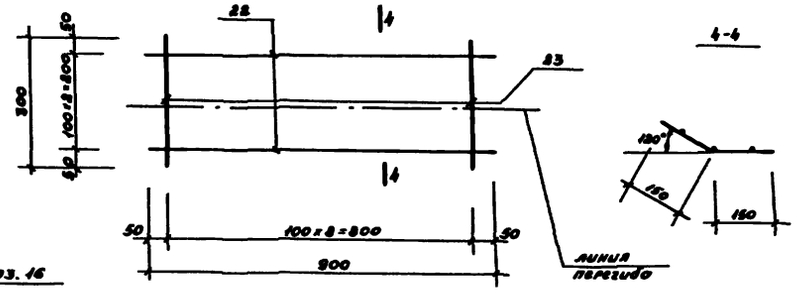

ПК-3

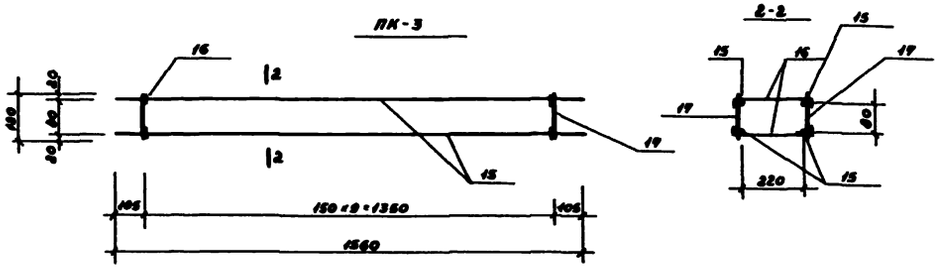

Спецификация элементов, заложенных на данном листе

Формат	Зона	Поз.	Обозначение	Наименование	Количество на исполнение								Масса ед. кг.	Примеч.
		7		12Вр II, ℓ=2830 ГОСТ 5781-75	2								5,03	
		8		12Вр II, ℓ=3450 ГОСТ 5781-75	2								4,36	
		9		5Вр I, ℓ=230 ТУ-14-4-659-75	34	56		80					6,03	
		10		5Вр I, ℓ=140 ТУ-14-4-659-75	34	56		80					2,89	
		11		12Вр II, ℓ=4630 ГОСТ 5781-75		2							10,2	
		12		12Вр II, ℓ=4150 ГОСТ 5781-75		2							16,60	
		13		12Вр II, ℓ=6230 ГОСТ 5781-75			1	2					24,92	
		14		12Вр II, ℓ=5850 ГОСТ 5781-75			1	2					23,40	
		15		12Вр II, ℓ=1560 ГОСТ 5781-75			4						5,54	
		16		5Вр I, ℓ=290 ТУ-14-4-659-75			20						0,9	
		17		5Вр I, ℓ=180 ТУ-14-4-659-75			20						0,39	
		18		4Вр I, ℓ=2500 ТУ-14-4-659-75					8				1,98	
		19		4Вр I, ℓ=4200 ТУ-14-4-659-75							8		3,3	
		20		4Вр I, ℓ=5900 ТУ-14-4-659-75								8	4,68	
		21		4Вр I, ℓ=1050 ТУ-14-4-659-75					23		40	57	12,47	
		22		4Вр I, ℓ=900 ТУ-14-4-659-75						3			0,25	
		23		4Вр I, ℓ=300 ТУ-14-4-659-75						9			0,25	
					ПК-1	ПК-2	ПК-3	ПК-4	С-1	С-3	С-5	С-8		

С-1, С-5, С-8

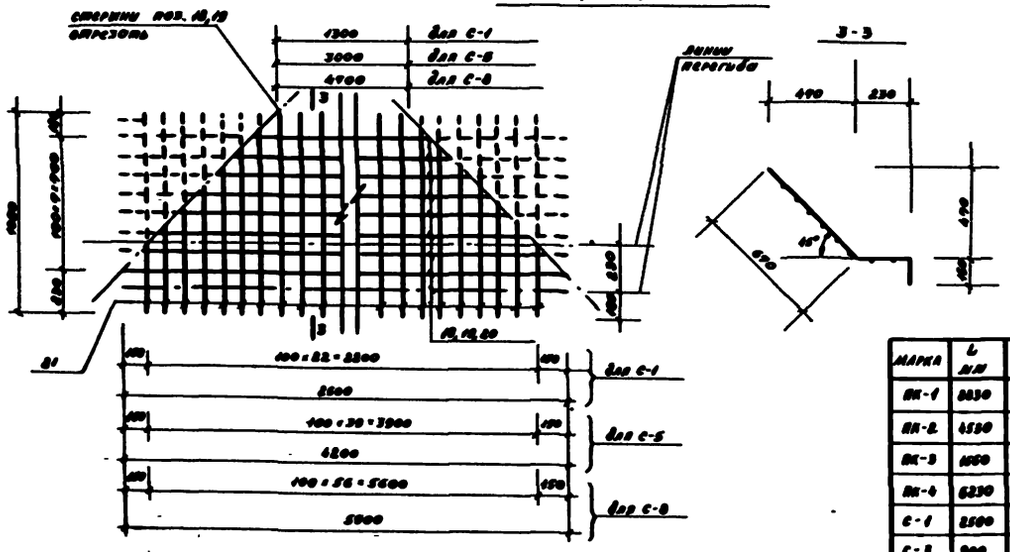

Марка	L мм	B мм	Масса кг
ПК-1	6830	230	14,33
ПК-2	4530	230	10,09
ПК-3	1650	120	6,84
ПК-4	6230	230	13,04
С-1	2500	1050	4,37
С-3	900	300	0,5
С-5	4200	1050	7,49
С-8	5900	1050	10,00

ТП 320-61

Типовые проекты отдельностоящей рекламы для монопетров

Рекламы тип I-Ф

Стадия Р | Лист КС-22 | Листов

Конструктивные изделия. ПК-1÷ПК-4; С-1, С-3, С-5, С-8. Спецификации.

Союзгипроавтотранс г. Москва

Разработал Ю.Г. Комиссаров

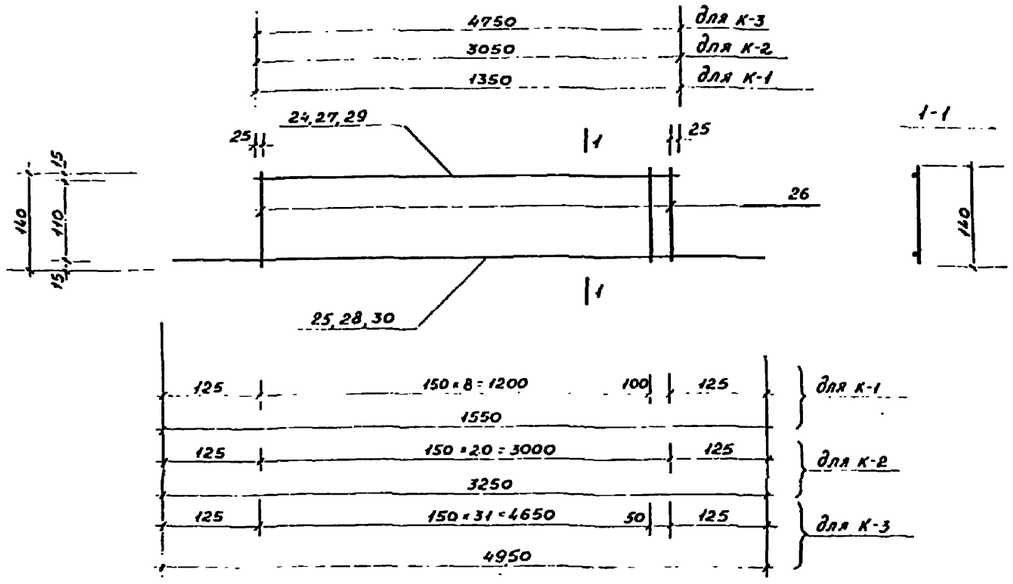

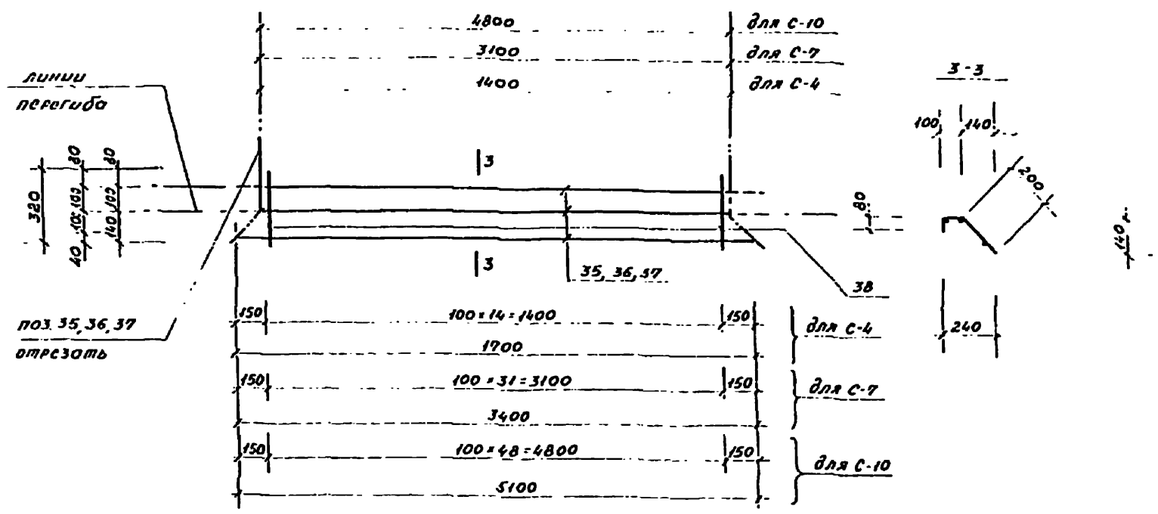

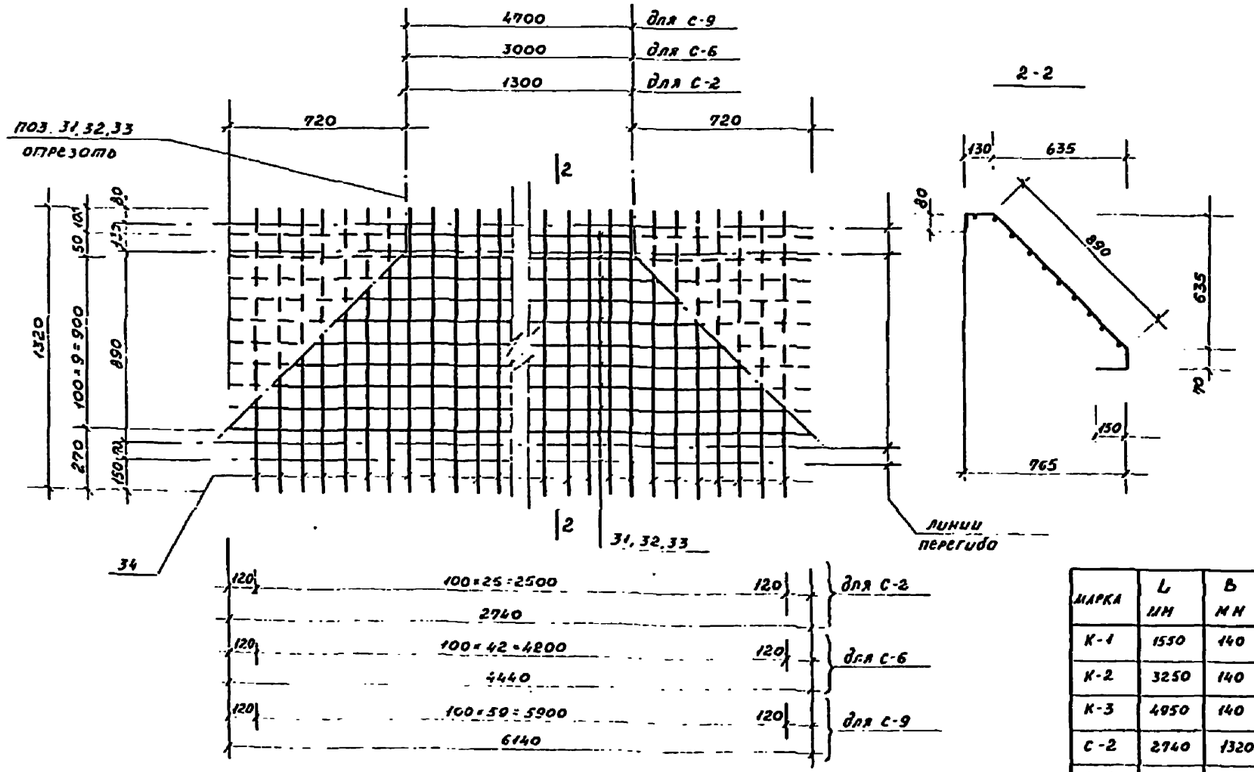

Спецификация элементов, замаркированных на данном листе

Формат	Зона	Поз	Обозначение	Наименование	Количество на исполнение									Масса ед. кг.	Примеч.
		24		12А-III l=1350 ГОСТ 5781-75	1									1,20	
		25		12А-III l=1550 ГОСТ 5781-75	1									1,38	
		26		5Вр-I l=140 ТУ-14-4653-75	10	21	32							1,40	
		27		18А-III l=3050 ГОСТ 5781-75		1								6,1	
		28		18А-III l=3250 ГОСТ 5781-75		1								6,5	
		29		18А-III l=4750 ГОСТ 5781-75			1							9,5	
		30		18А-III l=4950 ГОСТ 5781-75			1							9,9	
		31		4Вр-I l=2740 ТУ-14-4-659-75				11						2,99	
		32		4Вр-I l=4440 ТУ-14-4-659-75						11				4,84	
		33		4Вр-I l=6140 ТУ-14-4-659-75								11		6,69	
		34		4Вр-I l=1320 ТУ-14-4-659-75				26		43		60		16,8	
		35		4Вр-I l=1700 ТУ-14-4-659-75					3					0,51	
		36		4Вр-I l=3400 ТУ-14-4-659-75							3			1,01	
		37		4Вр-I l=5100 ТУ-14-4-659-75									3	1,52	
		38		4Вр-I l=380 ТУ-14-4-659-75					15		32		49	3,65	
					К-1	К-2	К-3	С-2	С-4	С-6	С-7	С-9	С-10		

Марка	L мм	B мм	Масса кг
К-1	1550	140	2,78
К-2	3250	140	13,05
К-3	4950	140	20,04
С-2	2740	1320	6,38
С-4	1700	320	1,08
С-6	4460	1320	10,32
С-7	3400	320	2,23
С-9	6140	1320	14,53
С-10	5100	320	3,38

Гл. инж. ин.	Сапеев		
Рук. маст.	Овчинников		
Гл. инж. п.	Железняк		
Гл. инж. пр.	Алексеева		
Рук. гр. арх.	Горелик		
Ст. инж.	Лисицына		

Копировал Каницева

ТП 320-61

Типовые проекты отдельностоящей рекламы для кинотеатров

Рекламы тип I–VII

Стадия	Лист	Листов
Р	АС-23	

Арматурные изделия К-1–К-3, С-2, С-4, С-6, С-7, С-9, С-10 Спецификация

ЦНИИП градостроительства г. Москва

С-11, С-12

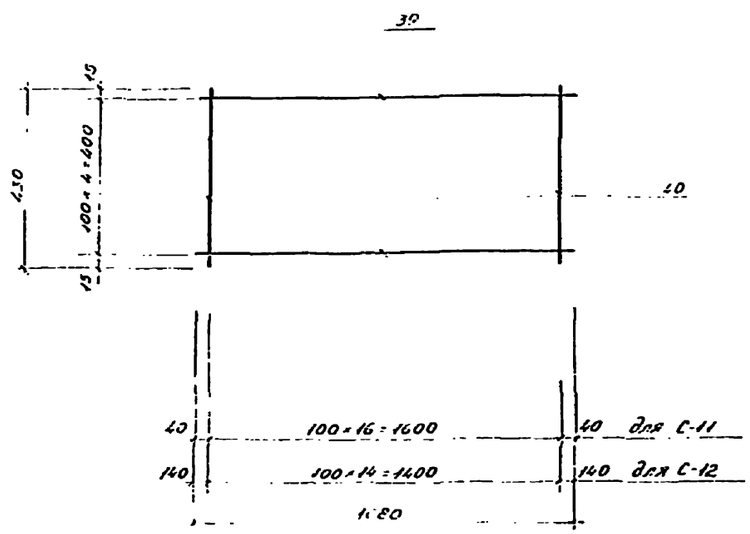

С-13, С-14

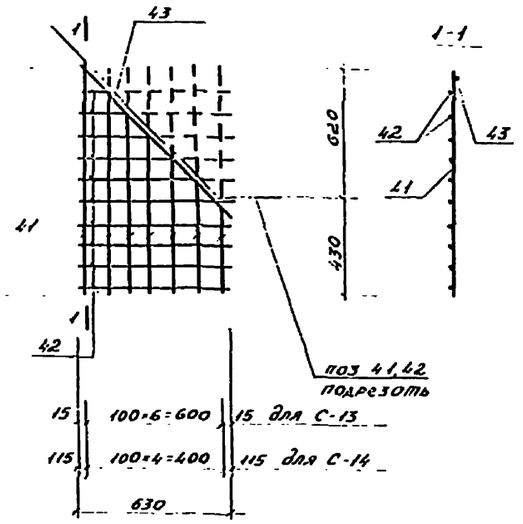

С-17, С-18

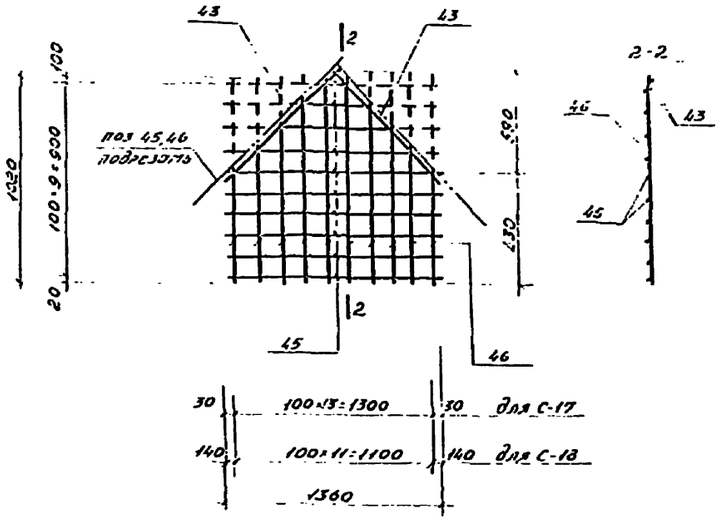

С-15, С-16, С-19

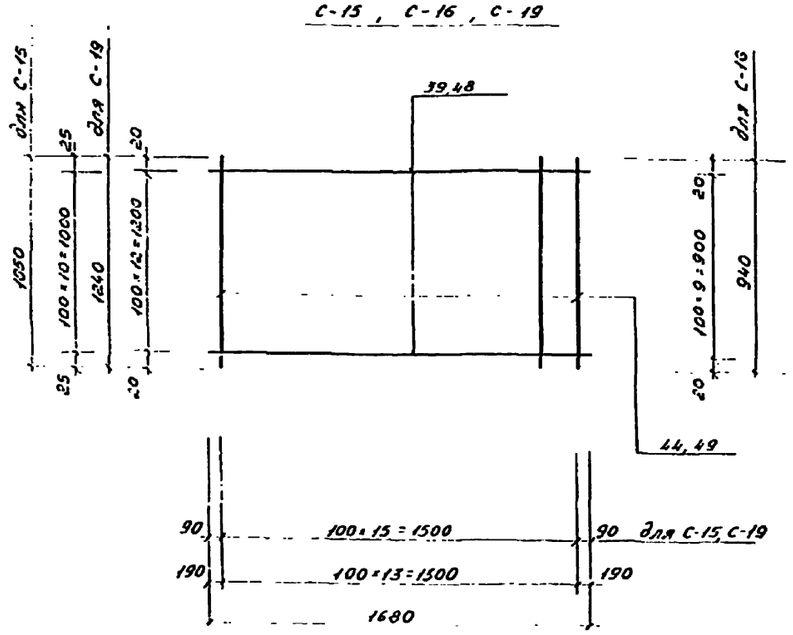

Марка	L мм	b мм	Масса кг
С-11	1680	430	2,49
С-12	1680	430	2,35
С-13	1050	630	2,24
С-14	1050	630	1,91
С-15	1680	1050	5,18
С-16	1680	1050	4,88
С-17	1020	1360	4,59
С-18	1020	1360	3,56
С-19	1680	980	6,42

Спецификация элементов, замаркированных на данном листе

Формат	Зона	Поз.	Обозначение	Наименование	Количество на исполнение									Масса ед кг	Приме-чание
		39		5Вр-I ℓ=1680 ТУ-14-4 659-75	5	5			11	11				8,28	
		40		5Вр-I ℓ=430 ТУ-14-4 659-75	17	15								2,12	
		41		5Вр-I ℓ=1050 ТУ-14-4 653-75			7	5						1,94	
		42		5Вр-I ℓ=630 ТУ-14-4 653-75			10	10						1,94	
		43		5Вр-I ℓ=890 ТУ-14-4 653-75			1	1			2	2		0,83	
		44		5Вр-I ℓ=940 ТУ-14-4 653-75					16	14				4,35	
		45		5Вр-I ℓ=1360 ТУ-14-4 653-75							10	8		3,76	
		46		5Вр-I ℓ=1020 ТУ-14-4 653-75							14	12		4,08	
		48		5Вр-I ℓ=1680 ТУ-14-4 653-75									13	3,36	
		49		5Вр-I ℓ=1240 ТУ 14-4 653-75									16	3,06	
					С-11	С-12	С-13	С-14	С-15	С-16	С-17	С-18	С-19		

ТП 320-61

Типовые проекты отдельностоящей рекламы для кинотеатров

Рекламы тип I-II-III-IV

Стадия Р, Лист 24, Листов

Арматурные изделия Сетки С-11–С-19. Спецификация

ЦНИИЭП торгово-бытового назначения г. Москва

Гип Шмидт, Гл. спец. Фролов, Нач. отд. Проскуряков, Гл. инж. Назаренко, Проверил Сальников, Вед. инж. Сергеев, Отд. инж. Тарасенко

Копировал Кравцова

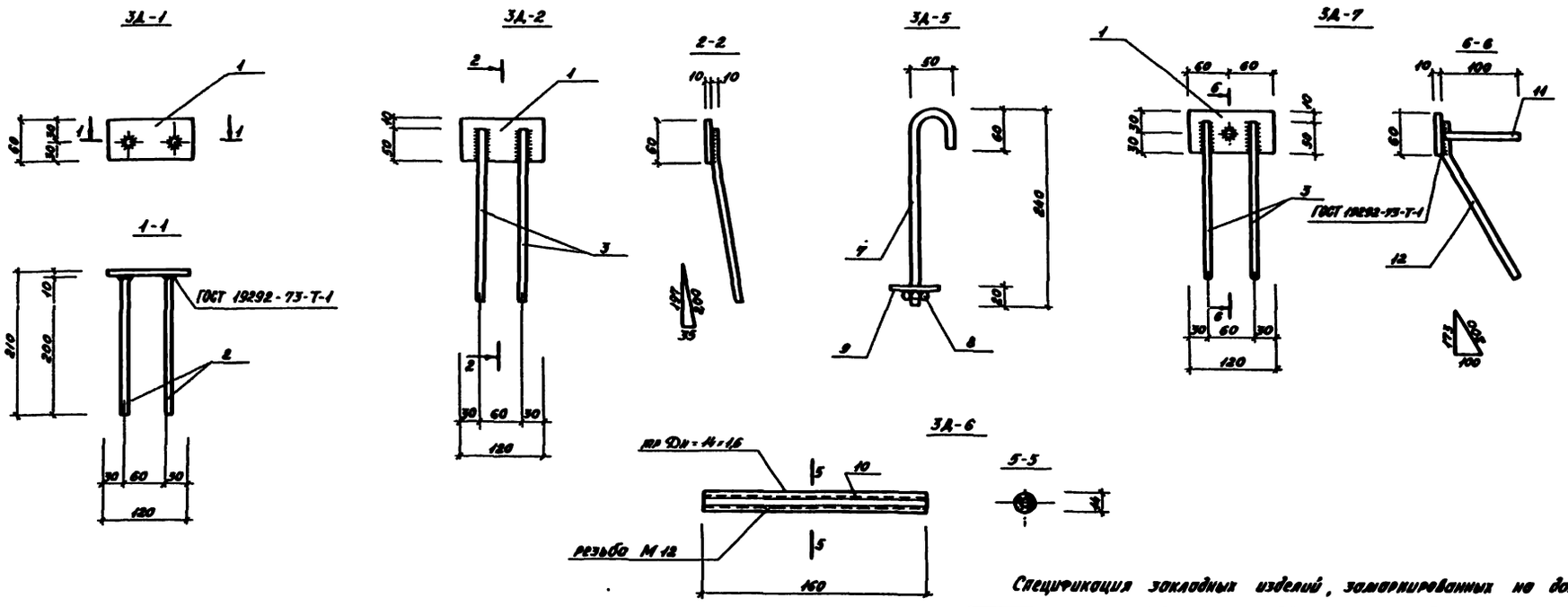

Спецификация закладных изделий, замоноличенных на донном листе

Монтаж	Зона	Поз.	Обозначение	Наименование	Количество на исполнение							Масса ед. кг.	Примеч.
		1		-120×60×10 ГОСТ 103-76	1	1					1	1,90	
		2		Ф10А-II ℓ-200 ГОСТ 5781-75	2							0,25	
		3		Ф10А-II ℓ-250 ГОСТ 5781-75		2						0,31	
		4		-100×60×8 ГОСТ 103-76			1	1				0,91	
		5		Ф8А-II ℓ-150 ГОСТ 5781-75			2					0,12	
		6		Ф8А-II ℓ-110 ГОСТ 5781-75				2				0,09	
		7		Ф12 А-I ℓ-350 ГОСТ 5781-75					1			0,311	
		8		Гайка М12 ГОСТ 5915-70*					1			0,017	
		9		Шайба 12 ГОСТ 11371-68*					1			0,006	
		10		Пр. А=1,6 ℓ=160 ГОСТ 19904-63*						1		0,05	
		11		Ф10А-II ℓ=100 ГОСТ 5781-75							1	0,062	
		12		Ф10А-II ℓ=850 ГОСТ 5781-75							1	0,154	
					ЗД-1	ЗД-2	ЗД-3	ЗД-4	ЗД-5	ЗД-6	ЗД-7		

Марка	Масса кг
ЗД-1	0,815
ЗД-2	0,895
ЗД-3	0,572
ЗД-4	0,54
ЗД-5	0,334
ЗД-6	0,05
ЗД-7	0,719

Примечания:

1. Все закладные изделия металлизировать.
2. Сварку производить электродами типа Э-42.
3. Высота сварного шва $h_ш$ = 6 мм

					ТП 980-61		
					Типовые проекты предварительных ребристых для покрытий		
Гл. инж. пр.	Рейхард				Ребристый тип I-Ф	Стадия: Р	Лист: 10-25
Нач. отдела	Кравчинский						
Гл. инж. пр.	Мирзоев				Закладные изделия ЗД-1÷ЗД-7. Спецификация.	Арх. Госстроя г. Москва	
Гл. инж. пр.	Алексеев						
Рук. гр. пр.	Горелик						
Гл. инж.	Аксельрод						

Копировал Концова

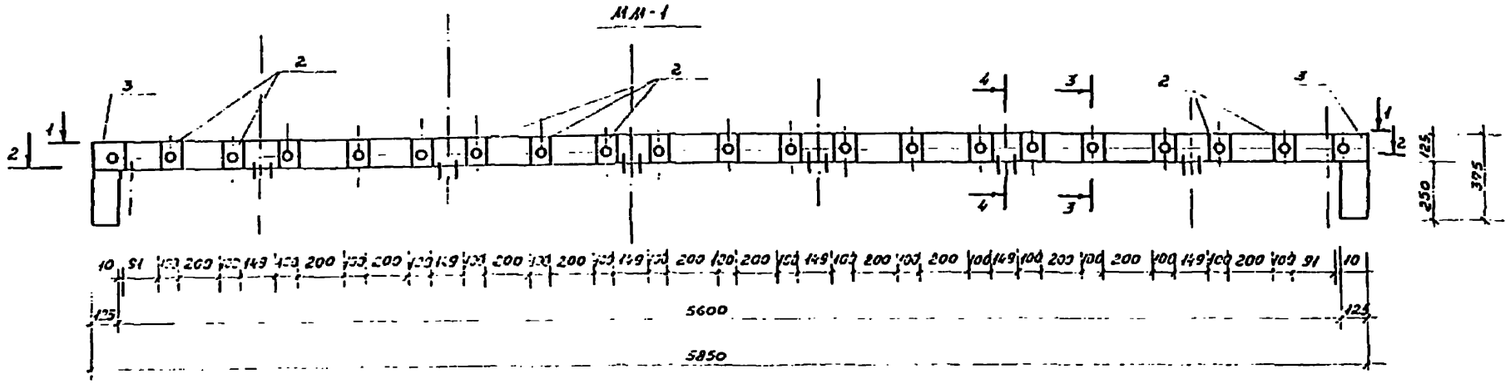

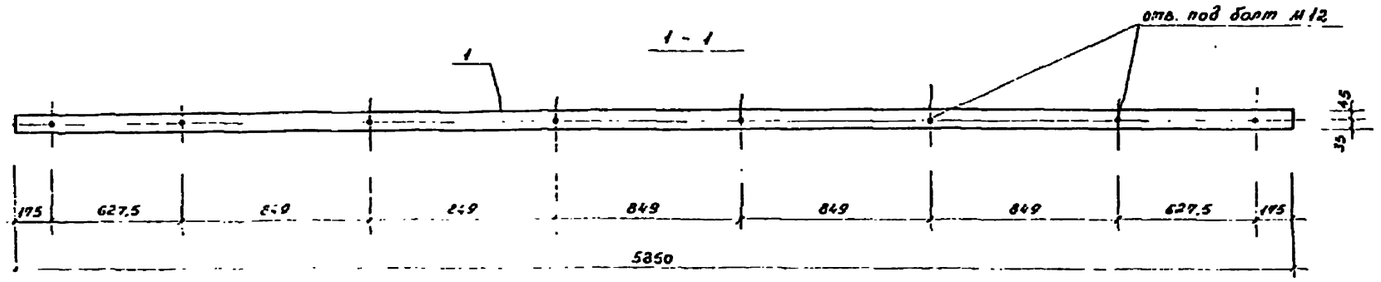

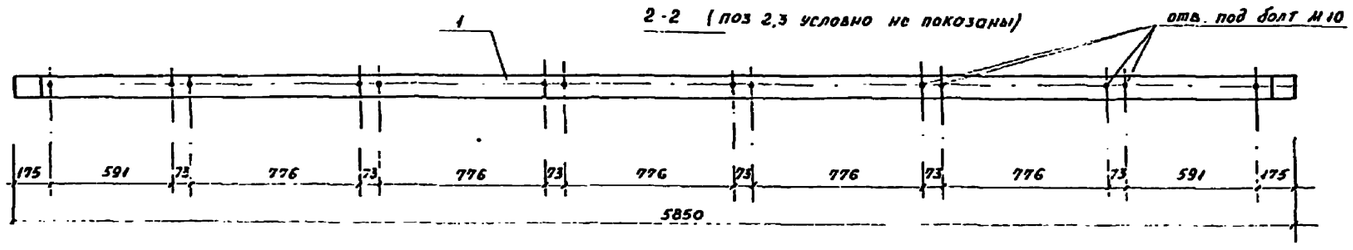

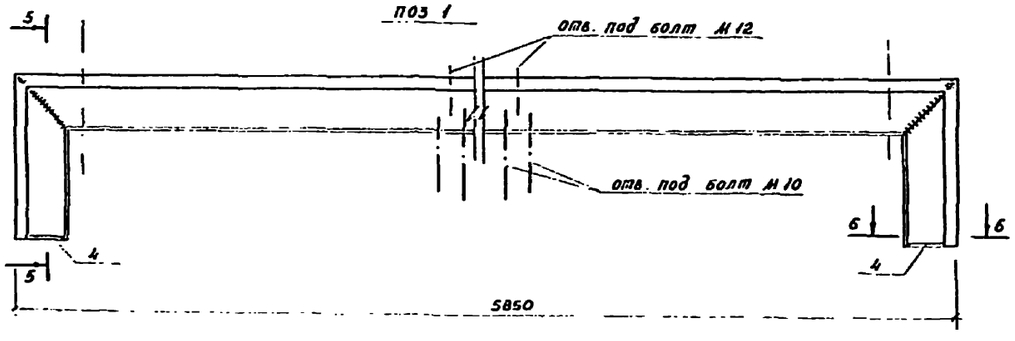

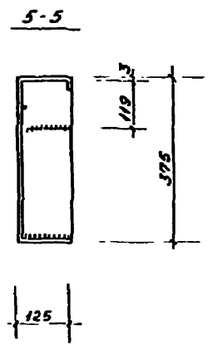

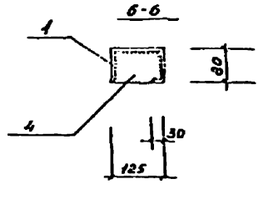

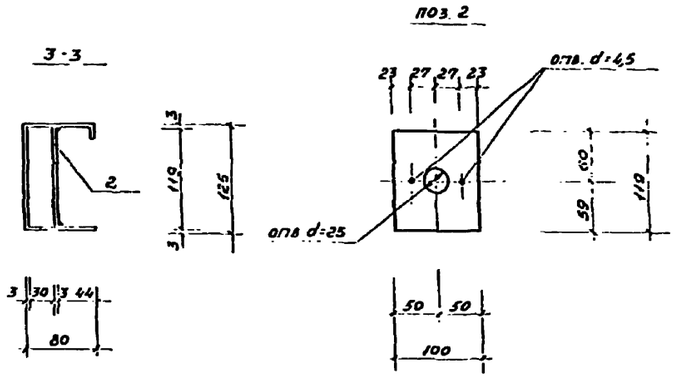

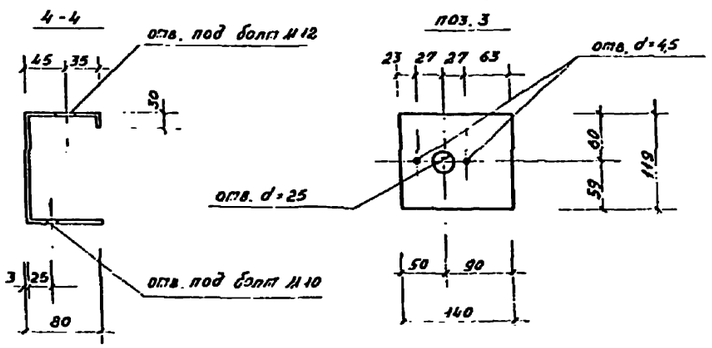

Спецификация на металлическую марки ЛМ-1

Формат	Зона	Поз.	Обозначение	Наименование	Кол-во	Примечание	
		1		[h=125, ℓ=6600 ГОСТ 19903-74	1	49,0 кг	55,60 кг
		2		-100×3 ℓ=119 ГОСТ 19903-74	19	0,28 кг	
		3		-119×3, ℓ=140 ГОСТ 19903-74	2	0,40 кг	
		4		-80×3 ℓ=125, ГОСТ 19903-74	2	0,24 кг	

		ТП 320-61	
		Типовые проекты отдельностоящей рекламы для кинотеатров	
Гл.инж.ин.	Фадеев	Рекламы тип VI - VII	Стадия: Р; Лист: АС-26; Листов:
Рук.мест.	Остапишин		
Гл.инж.п.	Белозуб	Металлическая марка ЛМ-1. Разрезы 1-1-5-5 Спецификация	ЦНИИЭП торгово-бытового строительства г. Москва
Гл.инж.п.	Елизаров		
Рук.гр.АК	Горелик		
Ст.инж.	Гусельников		

Копировал Кац Кунцева

ММ-2

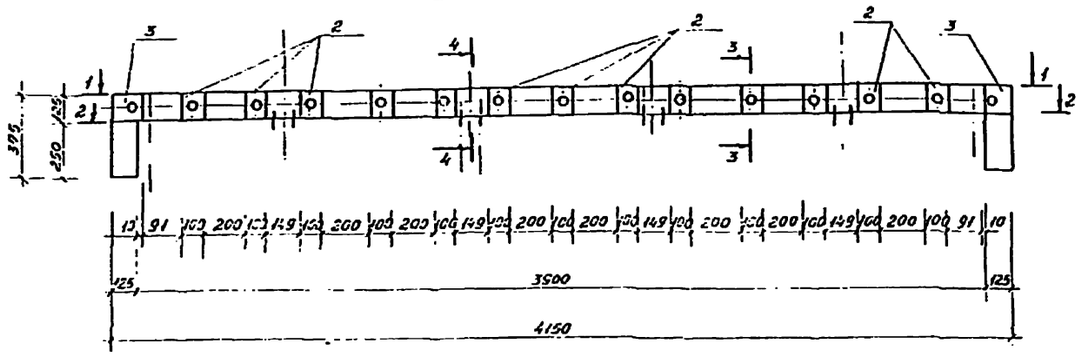

ММ-3

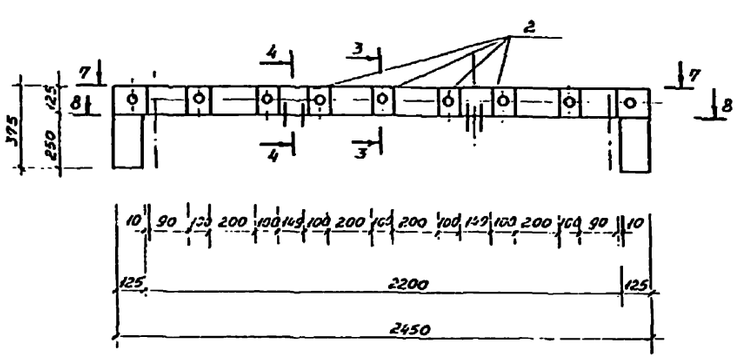

3-3

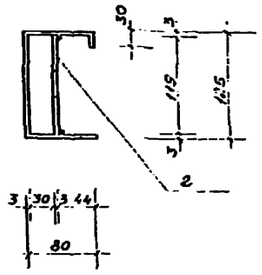

4-4

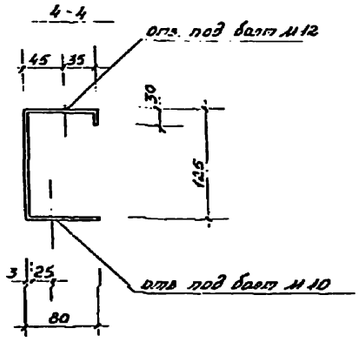

1-1

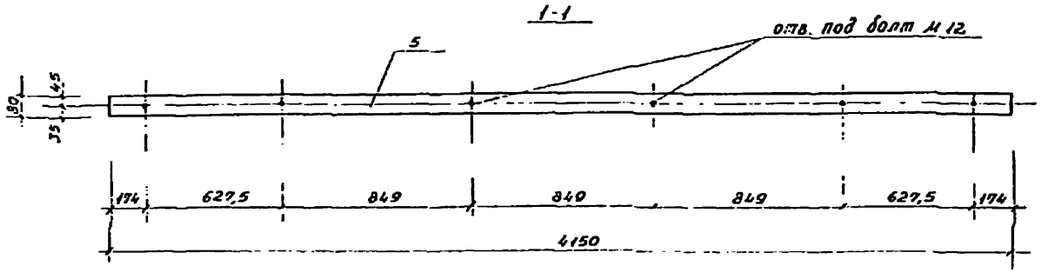

7-7

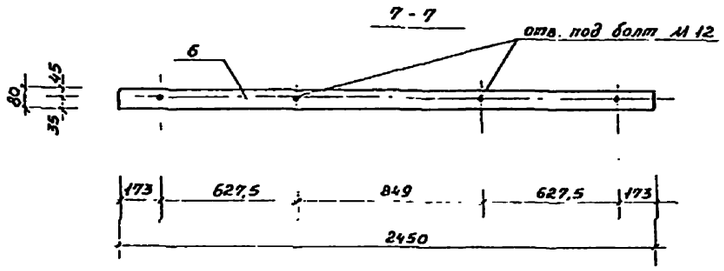

2-2

(поз. 2 и 3 условно не показаны)

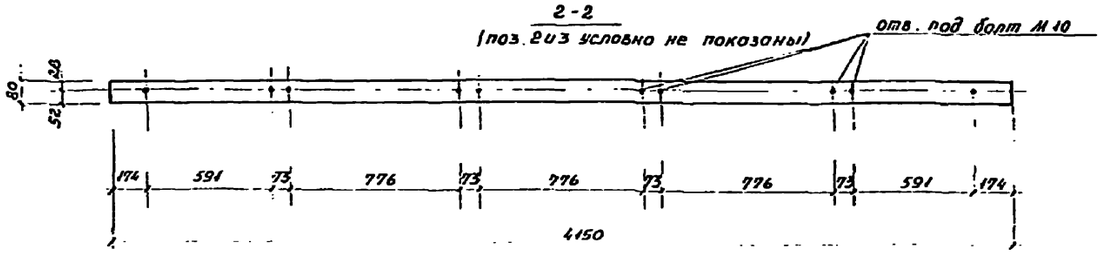

8-8

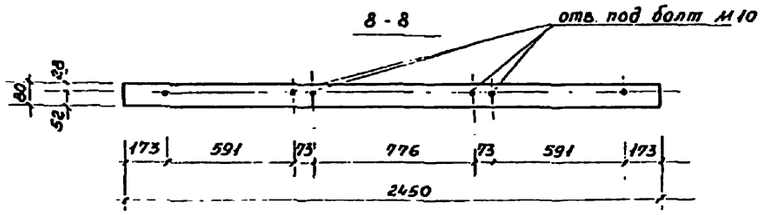

Примечание

Поз. "2" и "3" разработаны на листе АС-26

поз. 5,6

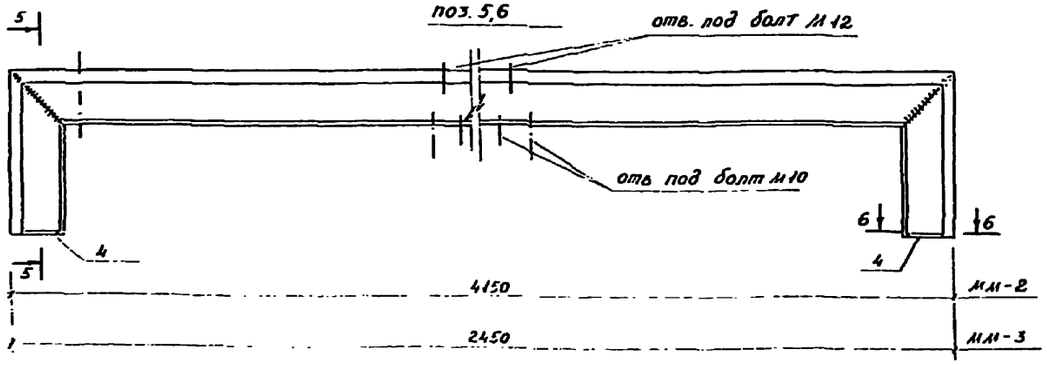

5-5

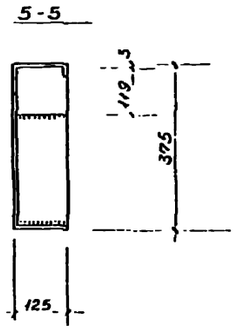

6-6

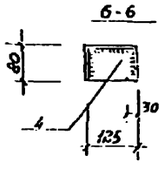

Спецификация на металлические марки ММ-2, ММ-3

Формат	Зона	Поз.	Обозначение	Наименование	Колич. на испол. ММ-2	Колич. на испол. ММ-3	Примечан.
		5		⌐ℓ=125 ℓ=4900 ГОСТ 19903-74	1	–	36,4 кг
		2		-100×3 ℓ=119 ГОСТ 19903-74	13	7	0,28 кг
		3		-119×3 ℓ=140 ГОСТ 19903-74	2	2	0,40 кг
		4		-80×3 ℓ=125 ГОСТ 19903-74	2	2	0,24 кг
		6		⌐ℓ=125 ℓ=3200 ГОСТ 19903-74	–	1	23,6 кг

			ТП 320-61	
			Типовые проекты отдельностоящей рекламы для кинотеатров	
Гл. инж.	Фомичев		Рекламы тип I – V	стадия Р; лист АС-27; листов
Рук. проекта	Сергеева			
Гл. конст.	Черезов			
Гл. инж. пр.	Алексеева		Металлические марки ММ-2 и ММ-3 Разрезы 1-1 – 8-8 Спецификация	Union Гражданпроект г. Москва
Гл. технол.	Гогорина			
Гл. инж.	Лисицына			

Копировал Конищева

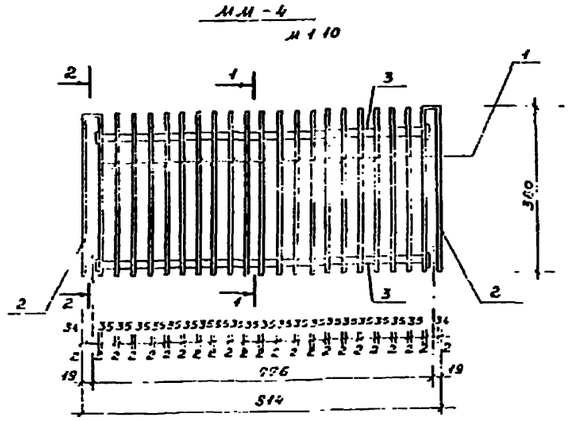

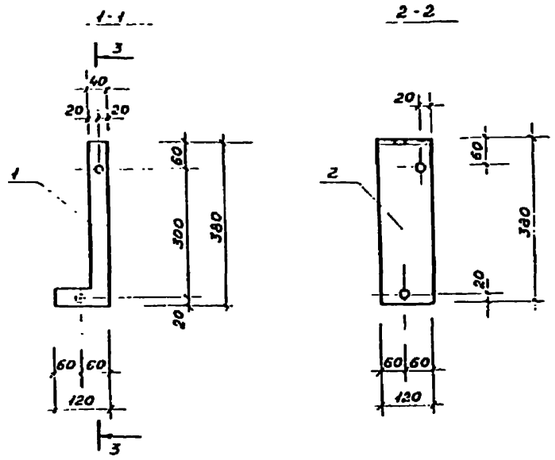

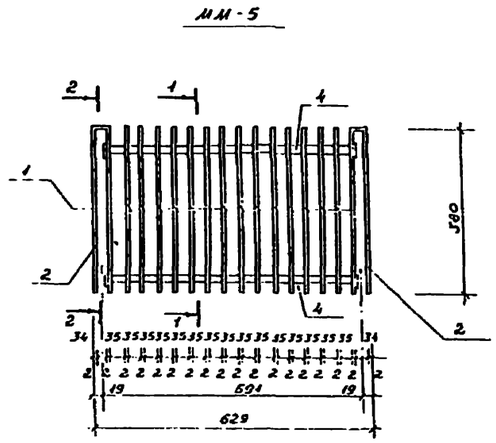

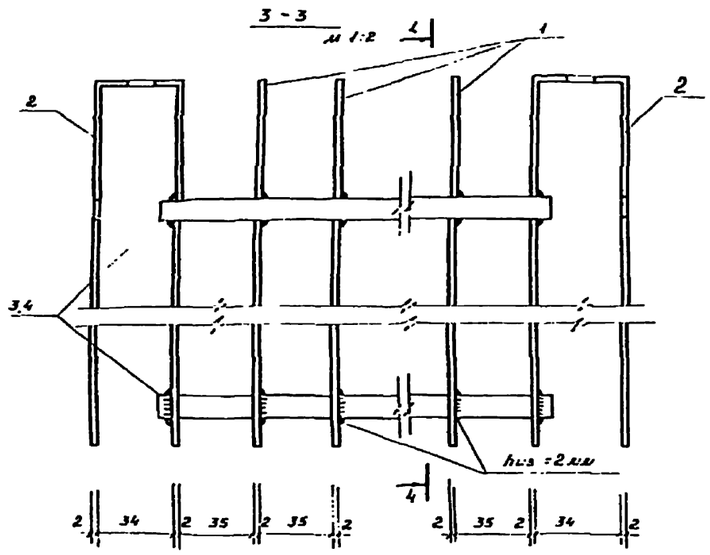

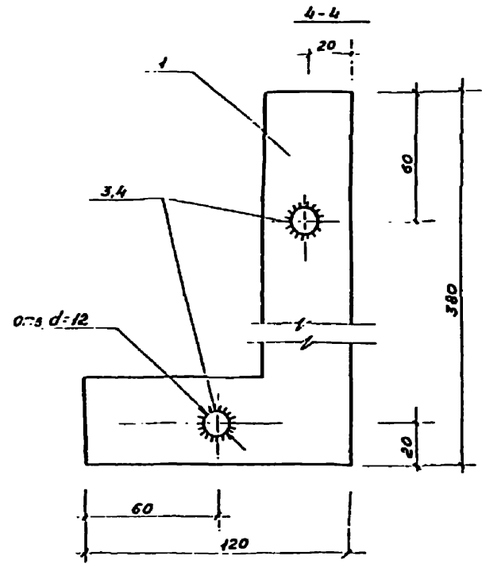

Спецификация на металлические марки ММ-4, ММ-5

Формат	Зона	Поз	Обозначение	Наименование	Количество на испол.		Примечания
		1		-120×2 ℓ=380 ГОСТ 19903-74	19	14	0,72 кг
		2		-120×2 ℓ=798 ГОСТ 19903-74	2	2	1,44 кг
		3		Ф10А-III ℓ=750 ГОСТ 5781-75	2	–	0,46 кг
		4		Ф10А-III ℓ=560 ГОСТ 5781-75	–	2	0,35 кг
					ММ-4	ММ-5	

Марка	L мм	B мм	Масса кг
ММ-4	814	380	17,5
ММ-5	629	380	14,4

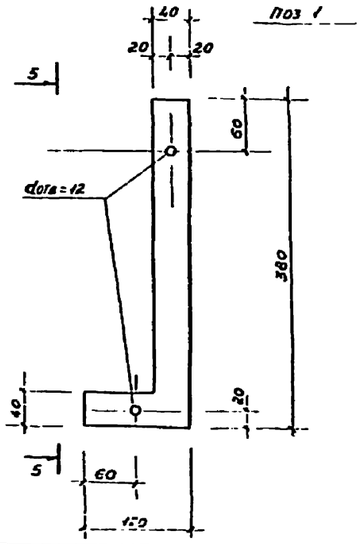

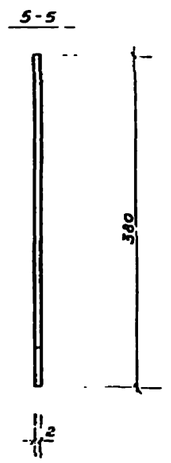

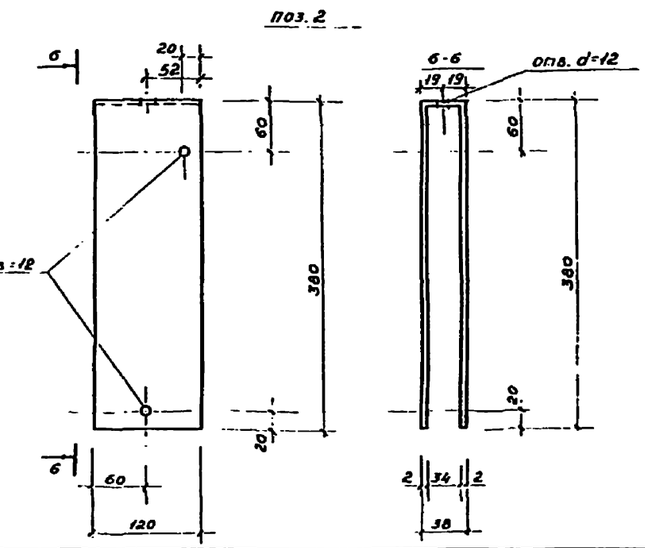

Примечания:

Узлы крепления металлических марок см. на листе АС-12

				ТП 320-61		
				Типовые проекты отдельностоящей рекламы для кинотеатров		
Гл.инж.пр.	Сотсев			Рекламы тип I - VII	Стадия: Р	Лист: АС-28	Листов:
Рук.маст.	Свешников						
Гл.констр.	Мотовилов						
Гл.инж.гр.	Арсеньева			Металлические марки ММ-4, ММ-5. Разрезы 1-1 ÷ 6-6. Спецификация.	Ин-т Гипрокинотеатр г. Москва		
Констр.	Городецк						
Сметчик	Анисимова						

Копировал Кинцурова

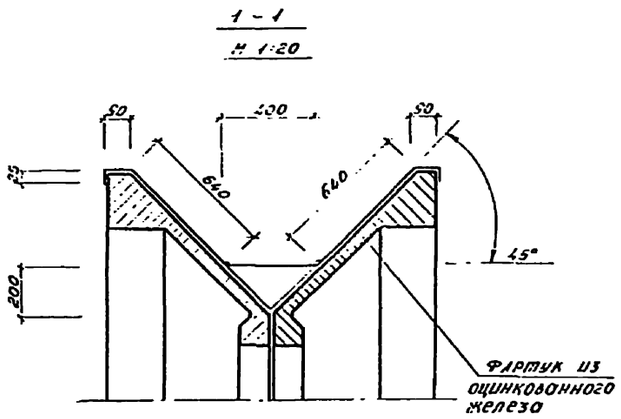

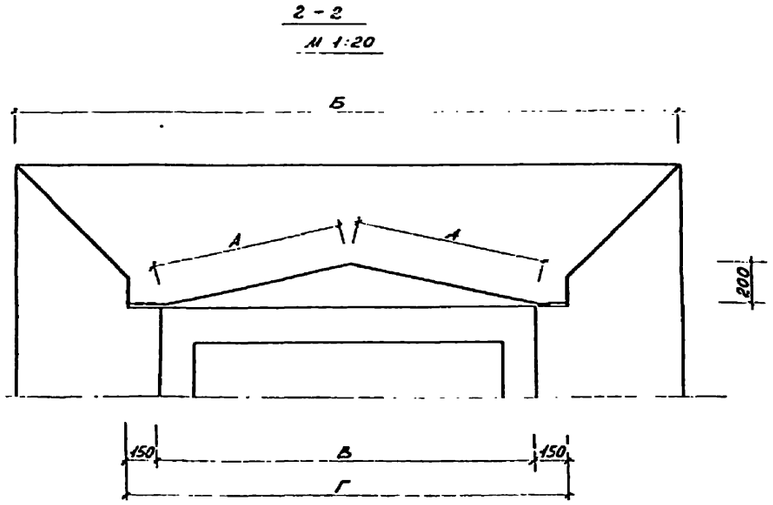

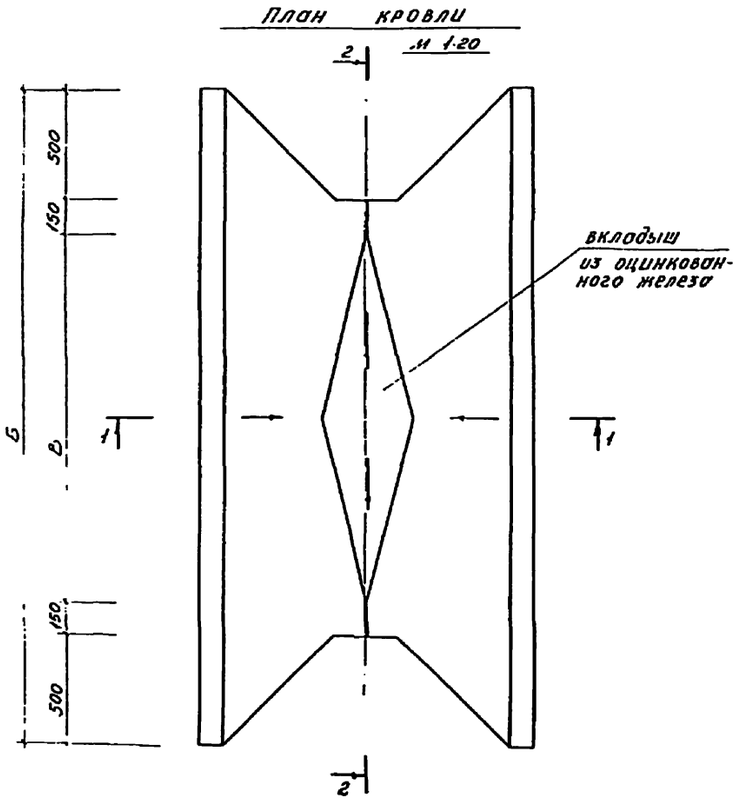

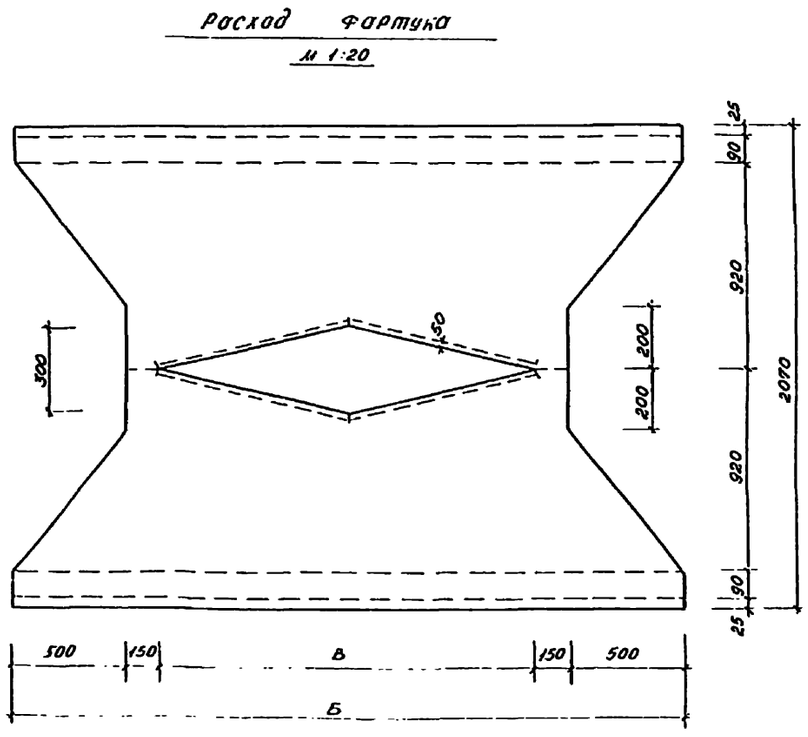

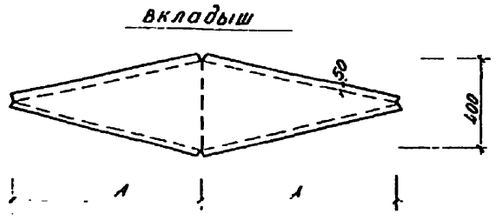

Значение буквенных обозначений

	тип II	тип V	тип VII
А	875	1715	2550
Б	3000	4700	6400
В	1700	3400	5100
Г	2000	3700	5400

Расход оцинкованного железа

тип реклам	тип II	тип V	тип VII
м²	6.0	9.0	12.0

Примечание:

1. Пунктиром показаны линии сгиба

Гл. инж.	Фалеев			ТП 320-61
Рук. мест	Свинников			Типовые проекты отдельностоящей рекламы для кинотеатров
Гл. инж.	Железняк			Реклама тип II, V, VII
Гл. инж.	Алексеева			
Рук. гр. арх.	Горелик			План кровли. Разрезы. Раскрой фартука
Гл. инж.	Ивицына			

стадия	лист	листов
Р	АС-29	

ЦНИИП градостроительства г. Москва

Копировал Канищева

1-1

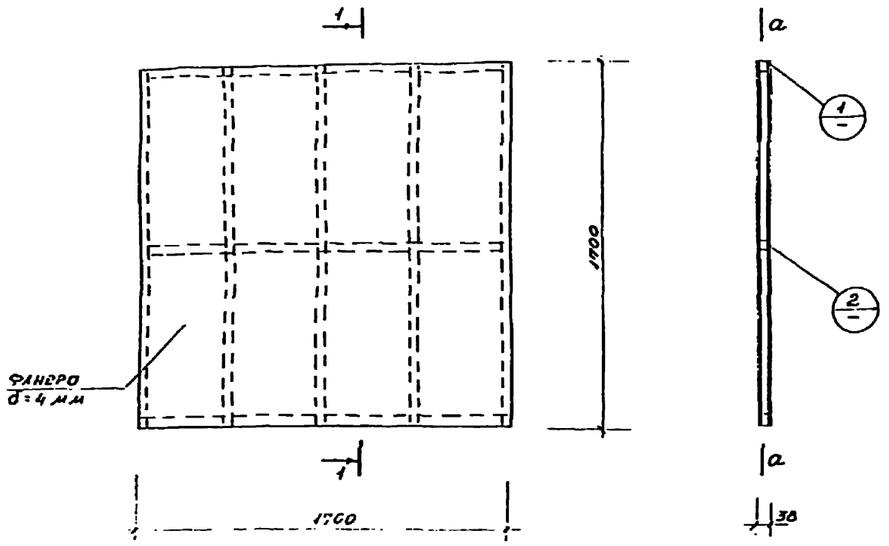

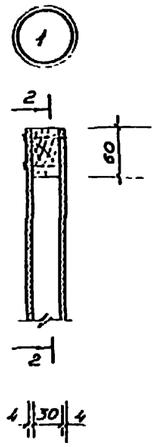

2-2

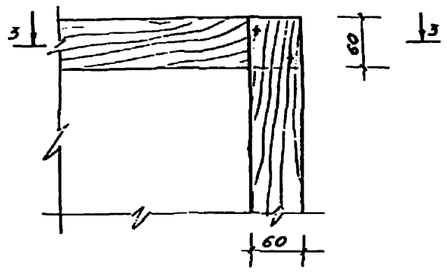

3-3

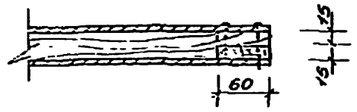

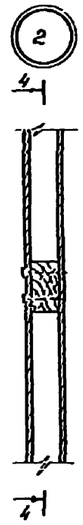

4-4

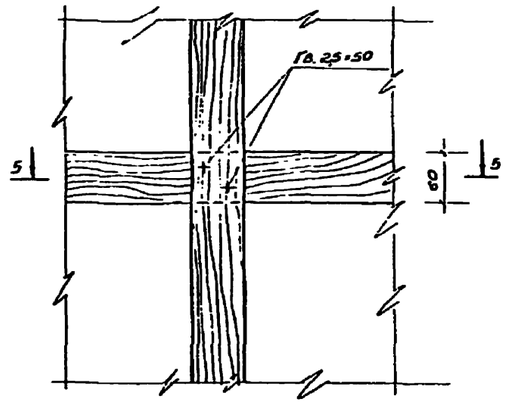

5-5

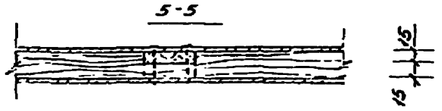



0-0

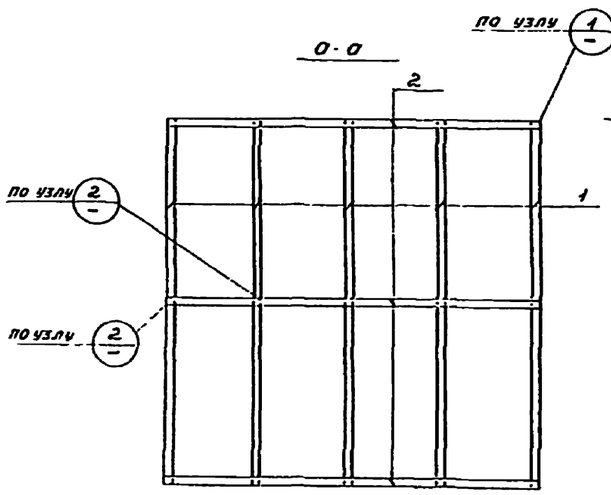

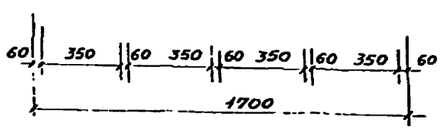

Поз.1

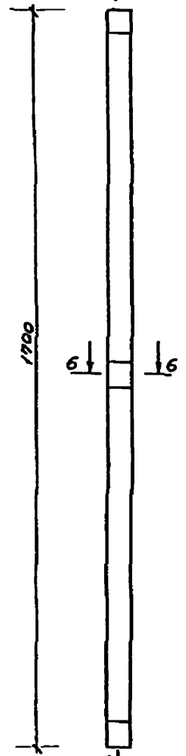

6-6

7-7

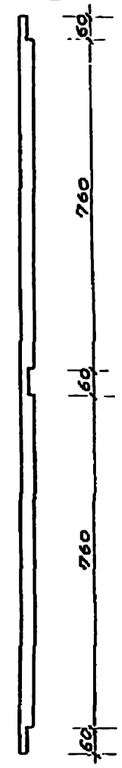

Поз.2

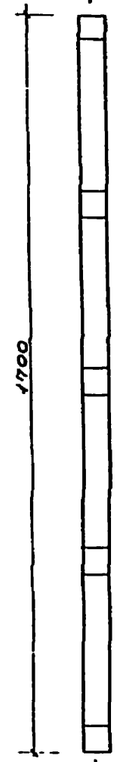

8-8

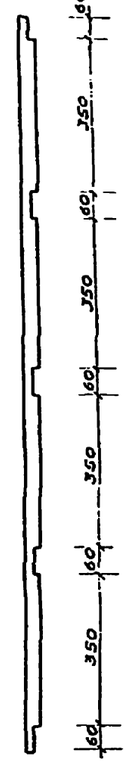

Расход древесины на 1 щит

Формат	Зона	Поз	Обозначение	Наименование	Кол-во	Объём древесины в м³	Прим.
		1		Бр.32×50 ℓ=1700 ГОСТ 9685-61	5	0,0032	0,026
		2		Бр.32×60 ℓ=1700 ГОСТ 9685-61	3	0,0032	0,026

ГИП	Сергеев		
Гл.спец.	Сергеев		
Гл.конс.	Сергеев		
Гл.спец.	Сергеев		
Гл.спец.	Сергеев		
Конструк.	Сергеев		
Инженер	Сергеев		

Копировал Концевая

ТП 320-61

Типовые проекты отдельностоящей рекламы для кинотеатров

Рекламы тип I ÷ VII

Стадия: Р | Лист: АС-30 | Листов:

Рекламный щит. Расход древесины.

ЦНИИЭП торгово-бытового назначения г. Москва

Инв.№ подл. | Подпись и дата | Взам.инв.№

Тип I

Фасад „А"

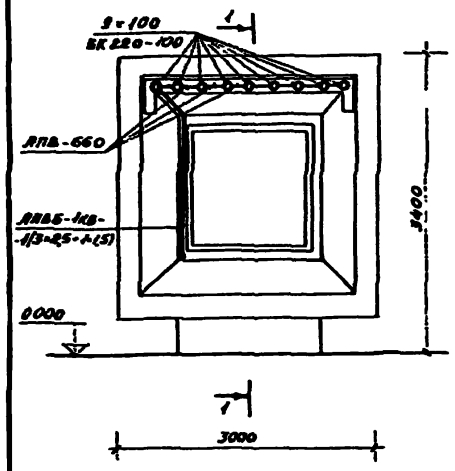

Тип IV

Фасад „А"

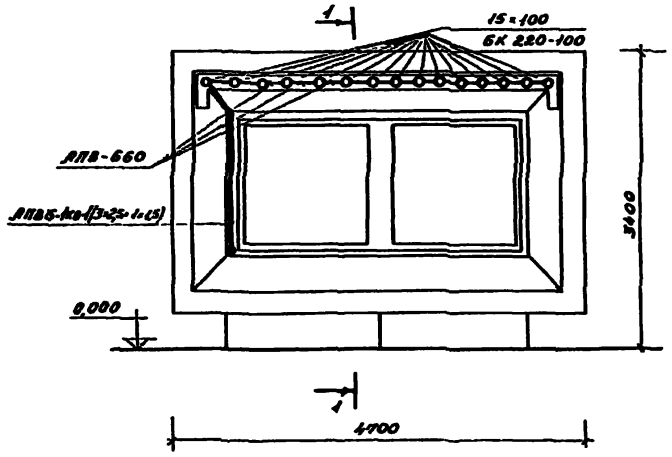

Тип V

Фасад „А"

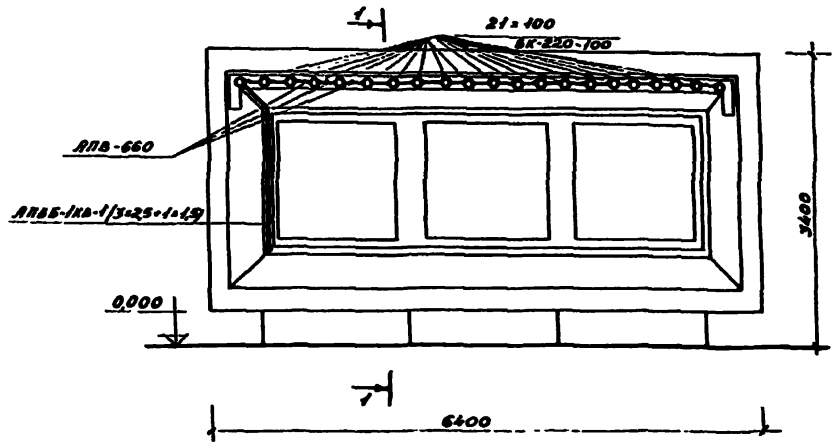

Фасад „Б"

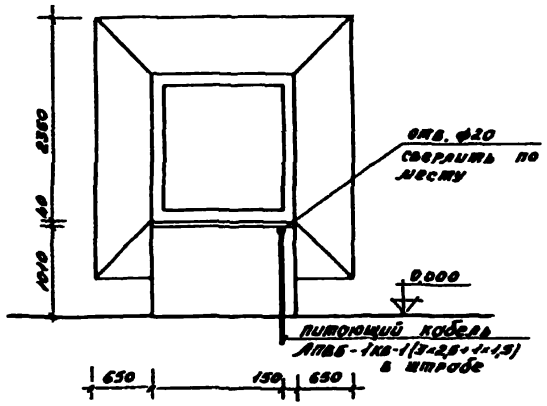

Фасад „Б"

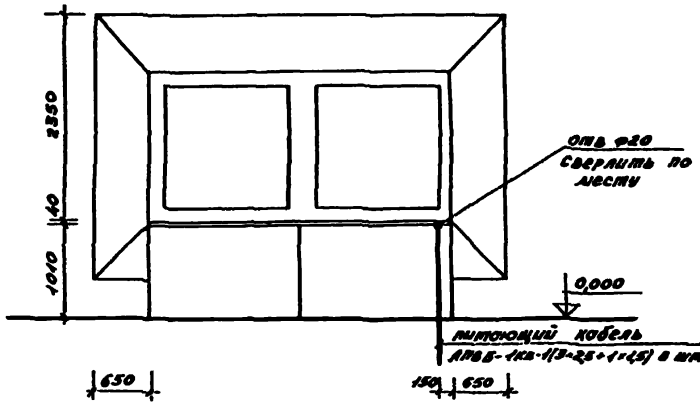

Фасад „Б"

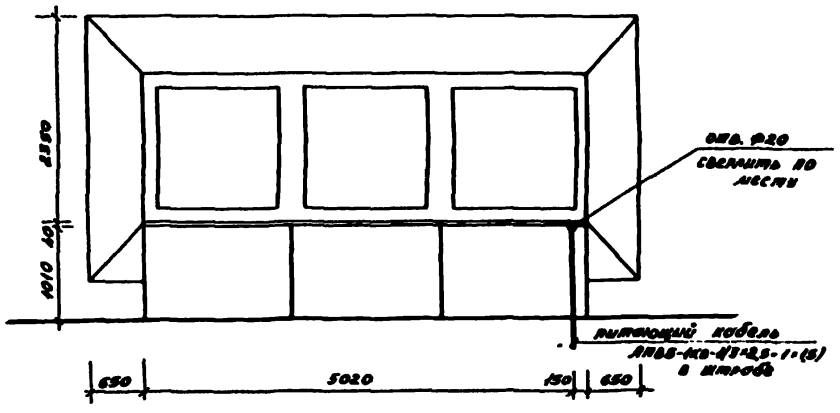

Разрез 1-1

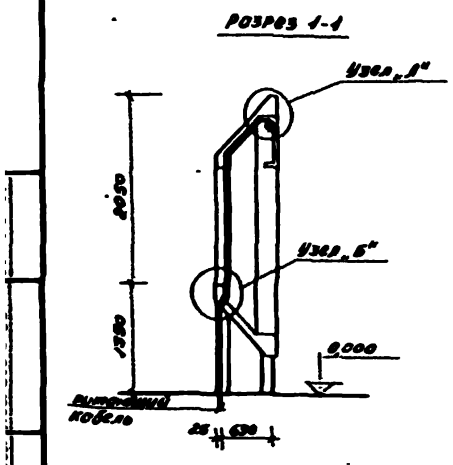

Спецификация

№№ п/п	Наименование	Тип ГОСТ	Ед. изм.	Количество тип I	тип IV	тип V
1	Лампа накаливания общего назначения, мощность 100 Вт цоколь Р-27	БК220-100 ГОСТ 2239-90	шт	9	15	21
2	Патрон алюминиевый фарфоровый с наклоном Е27 фк	5624 ГОСТ 27466.11-с	шт	9	15	21
3	Провод алюминиевый с поливинилхлоридной изоляцией, сечение 2,5 мм²	АПВ-660 ГОСТ 6323-91	м	10	15	20
4	Кабель алюминиевый с поливинилхлоридной изоляцией сеч. 3×2,5+1×1,5	АПВБ-1кв ГОСТ 16442-90	м	5	5	5

Узел „А" м 1:10

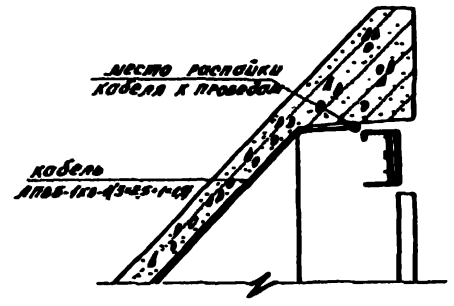

Узел „Б" м 1:5

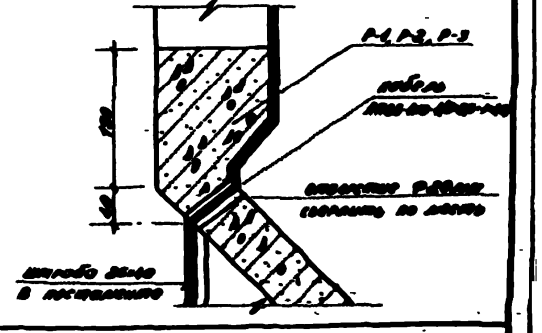

Примечание:

1. Данный лист смотреть совместно с листом 90-8.

ТП 320-61

Типовые проекты одноэтажных рядовых для животных

Рядовые тип I, IV, V	Р	320-1	
Электроосвещение.	Госстрой Гипрониисельстроя г. Киров.		

Тип II
Фасад „Г"

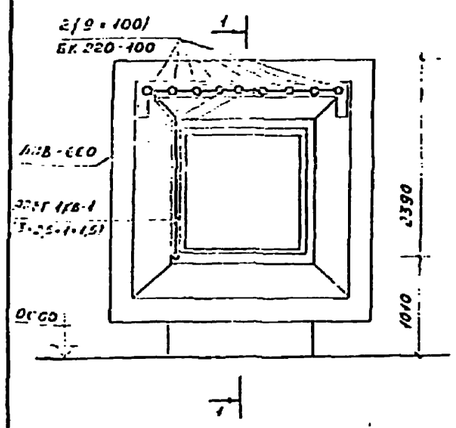

Тип V
Фасад „Г"

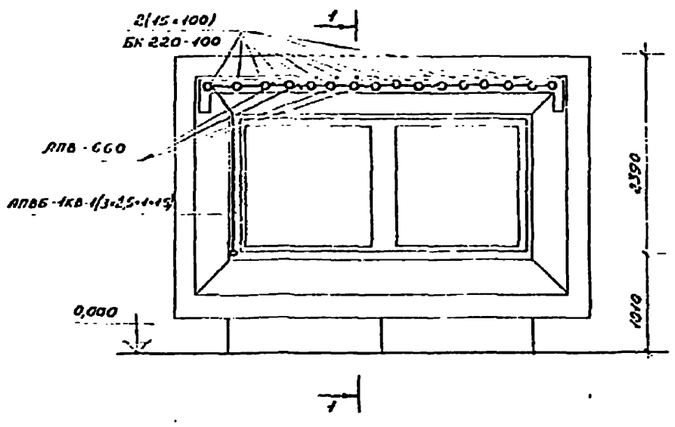

Тип VII
Фасад „Г"

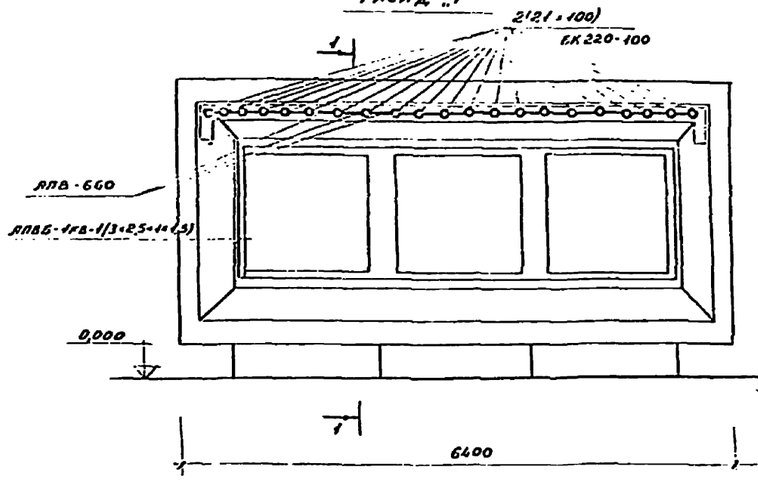

Разрез 1-1

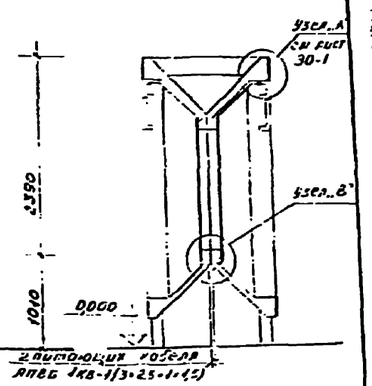

Тип III
Фасад „Е"

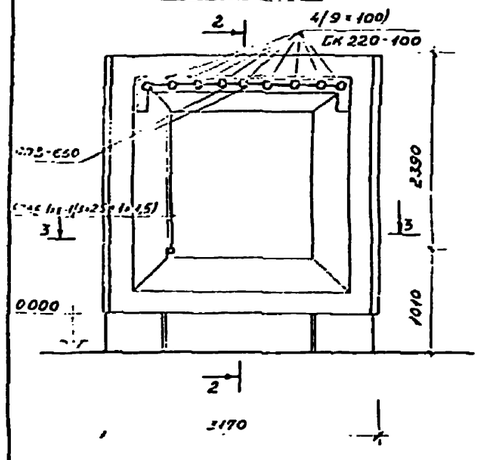

Разрез 2-2

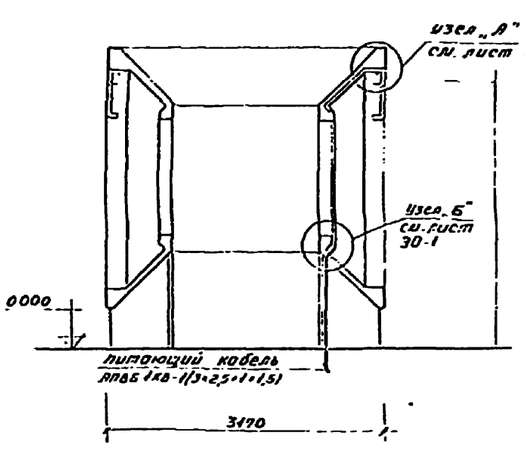

Разрез 3-3

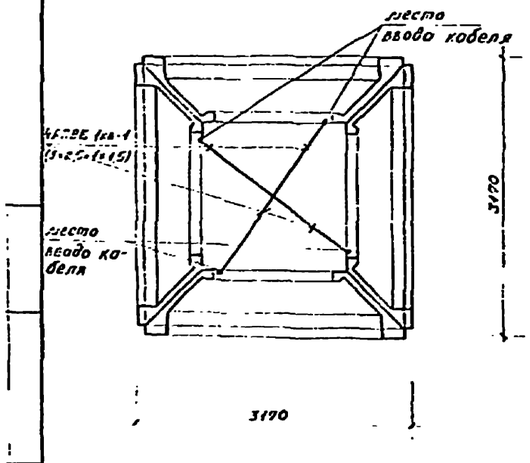

Узел „В" м 1:5

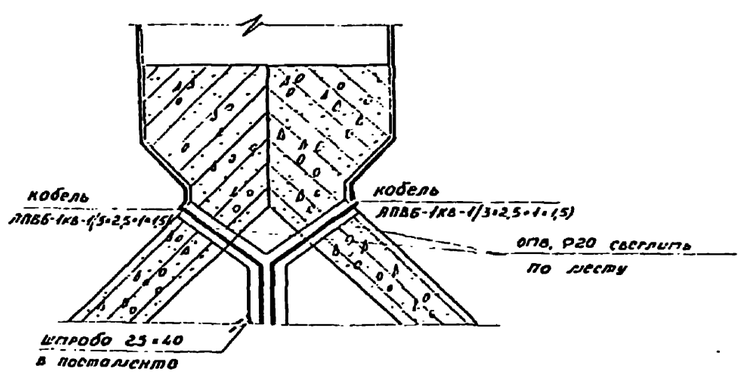

Спецификация

N N п.п.	Наименование	тип ГОСТ	ед. изм.	количество тип II	тип III	тип V	тип VII
1.	Лампа накаливания общего назначения, мощность 100 вт, цоколь Р-27	БК 220-100 ГОСТ 2239-70	шт	18	36	30	42
2	Патрон иллюминационный фарфоровый с наклоном, Е 27 ФК	5624 ГОСТ 27466.77-е	шт	18	36	30	42
3	Провод алюминиевый с поливинилхлоридной изоляцией, сеч. 2,5 кв	АПВ-660 ГОСТ 6223-71	м	20	40	30	40
4	Кабель алюминиевый с поливинил хлоридной изоляцией, сеч. 3×2,5+1×1,5	АПВБ-1кв ГОСТ 16442-70	м	10	40	10	10

Примечание:

1. Количество питающего кабеля марки АПВБ-1кв-1(3×2,5+1×1,5) определяется при привязке проекта.
2. Питающая сеть освещения рекламы осуществляется от щита рекламного освещения кинотеатра.
3. Штробу после прокладки кабеля заделать цементным раствором.
4. Фарфоровые патроны крепить к металлическим планкам с помощью винтов.
5. Обозначение фасадов см. на листах АС-1, АС-2, АС-3
6. Место крепления ламп накаливания см. лист АС-26, АС-27

		ТП 320-61	
		Типовые проекты отдельно стоящей рекламы для кинотеатров	
Гринкин, Галлеев		Рекламы тип II, III, V, VII	Стадия: Р; Лист: 30-2; Листов: 2
Рук. арх. гр. Гаврюшников			
Гл. инж. Кедрзняк			
Гл. инж. пр. Алексеева		Электроосвещение	ЦНИИЭП Госкомитета по делам строительства г. Москва
Рук. гр. арх. Горелик			
Ст. техн. Солнцевская			

Корректор Хлынова

gost.e-ecolog.ru