ТИПОВОЙ ПРОЕКТ
320 – 52

ТИПОВЫЕ ПРОЕКТНЫЕ РЕШЕНИЯ ЭЛЕМЕНТОВ ОБОРУДОВАНИЯ И БЛАГОУСТРОЙСТВА ЗЕМЕЛЬНЫХ УЧАСТКОВ ДЕТСКИХ ЯСЛЕЙ – САДОВ

АЛЬБОМ I

НАВЕСЫ И МАЛЫЕ ФОРМЫ

РАБОЧИЕ ЧЕРТЕЖИ

gost.e-ecolog.ru

ТИПОВОЙ ПРОЕКТ
320 - 52

ТИПОВЫЕ ПРОЕКТНЫЕ РЕШЕНИЯ ЭЛЕМЕНТОВ ОБОРУДОВАНИЯ И БЛАГОУСТРОЙСТВА ЗЕМЕЛЬНЫХ УЧАСТКОВ ДЕТСКИХ ЯСЛЕЙ - САДОВ

АЛЬБОМ

СОСТАВ ПРОЕКТА:

АЛЬБОМ I НАВЕСЫ И МАЛЫЕ ФОРМЫ.
АЛЬБОМ II.87 СМЕТЫ.
АЛЬБОМ III ВЕДОМОСТИ ПОТРЕБНОСТИ В МАТЕРИАЛАХ.

ТЕХНИЧЕСКИЙ ПРОЕКТ УТВЕРЖДЕН
ГОСГРАЖДАНСТРОЕМ
ПРИКАЗ №190 от 22.08.75г.

РАБОЧИЕ ЧЕРТЕЖИ ВВЕДЕНЫ В ДЕЙСТВИЕ ЦНИИЭП УЧЕБНЫХ ЗДАНИЙ
ПРИКАЗ № 92 от 27.10.76 г.

АЛЬБОМ II.84 - СМЕТЫ И АЛЬБОМ III.84 - ВЕДОМОСТИ ПОТРЕБНОСТИ В МАТЕРИАЛАХ, ВВЕДЕНЫ В ДЕЙСТВИЕ ЦНИИЭП УЧЕБНЫХ ЗДАНИЙ
ПРИКАЗ N 56 от 3.12.86 г.

РАЗРАБОТАН ЦНИИЭП УЧЕБНЫХ ЗДАНИЙ

ГЛАВНЫЙ ИНЖЕНЕР ИНСТИТУТА А. Ляхович
ГЛАВНЫЙ АРХИТЕКТОР ПРОЕКТА Л. Макшеев

75-919

Содержание альбома III

Наименование чертежей	Марка листов	№ стр.
Содержание альбома III. Пояснительная записка.	1	2
Теневой навес с трехсторонним ограждением. Тип I.	АС-1	3
Теневой навес с трехсторонним ограждением Тип IA	АС-2	4
Спаренный теневой навес с трехсторонним ограждением Тип II	АС-3	5
Теневой навес с двухсторонним ограждением. Тип III.	АС-4	6
Теневой навес с двухсторонним ограждением. Тип IIIA.	АС-5	7
Спаренный теневой навес с двухсторонним ограждением. Тип IV	АС-6	8
Узлы 1÷5. Варианты компоновки теневых навесов	АС-7	9
Гимнастическая стенка	АС-8	10
Стойка для велосипедов.	АС-9	11
Игровая скульптура „Лабиринт"	АС-10	12
Макет парохода.	АС-11	13

Типовой проект разработан в соответствии с действующими нормами и правилами и предусматривает мероприятия, обеспечивающие взрывную, взрывопожарную и пожарную безопасность при эксплуатации здания.
Главный архитектор проекта Л. Макшеева

Пояснительная записка.

Типовой проект разработан мастерской №1 ЦНИИЭП учебных зданий авторским коллективом в составе:
архитекторы: Л. Макшеева, Б. Есауленко
инженеры-конструкторы: В. Кирюшкин, З. Юшина
инженеры-сметчики: С. Емельянова.

Типовые проекты теневых навесов предназначены для строительства в IB климатическом подрайоне и II и III климатических районах с обычными геологическими условиями

Класс здания — III
Степень долговечности — III
Степень огнестойкости — III

В альбом включены шесть типов теневых навесов и четыре элемента оборудования участков детских яслей-садов

Навесы типов I, IA и II имеют трехстороннее ограждение и применяются во II климатическом районе, IB и IIIA климатических подрайонах.

Навесы типов III, IIIA и IV имеют двухстороннее ограждение и применяются в IIIБ климатическом подрайоне.

Все навесы имеют кладовую для хранения игрушек. Навесы, располагаемые на групповых площадках для детей ясельного возраста (типы IA и IIIA) оборудованы коляской.

Навесы запроектированы в виде деревянного покрытия, опирающегося на столбы из асбоцементных труб. Фундаменты — монолитные бетонные.

Ограждение - кирпичное.

Разработанные элементы оборудования имеют следующие конструкции:
— игровая скульптура „Лабиринт" — из сборных железобетонных колец
— макет парохода — из дерева
— стойка для велосипедов — металлическая
— гимнастическая стенка — из металлических труб на монолитных бетонных фундаментах.

ГИП	Гюфман	
Гл. инж. маст.		
Гл. арх. пр-та	Л. Макшеева	
Гл. инж. пр-та	В. Кирюшкин	
Ст. техник	Н. Жгутова	
Копировал		
Об-		
		Александрова

ЦНИИЭП учебных зданий г. Москва

1976	Типовые проектные решения элементов оборудования и благоустройства земельных участков детских яслей-садов	Содержание альбома III. Пояснительная записка.	Типовой проект 320-52	Альбом I	Лист 1

Теневой навес тип I

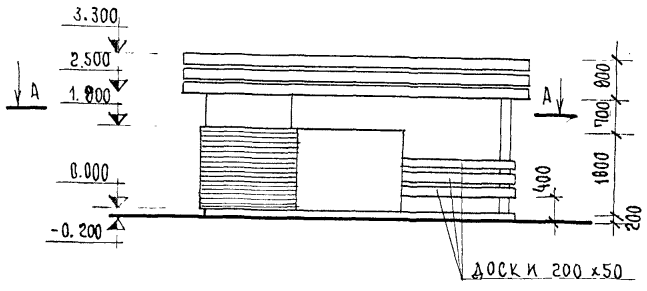

Б — Б

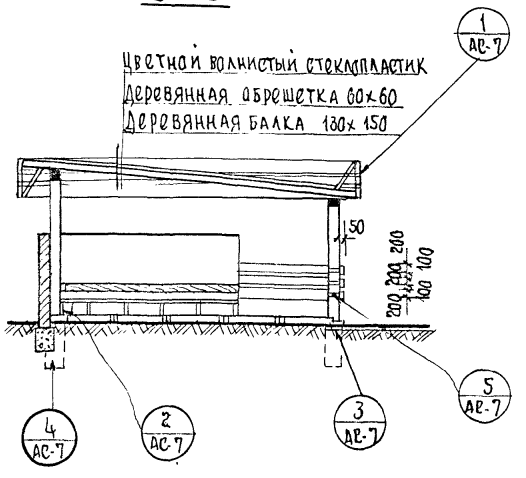

А — А

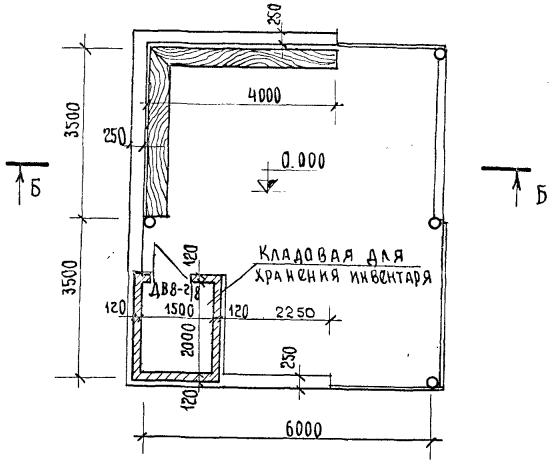

План кровли

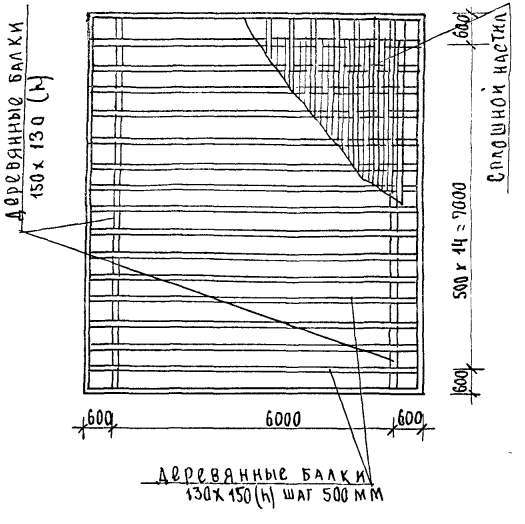

Спецификация материалов на 1 навес		
Асбестоцементная труба ф 165 пм		17,0
Объем древесины м³	60 х 60	2.58
	130 х 150	3. 12
	200х50; 200х25; 100х25; 300х50	0,38; 0,56 2,44; 0,05
	Всего:	9. 13
Расход стали кг	ф12 А I	3. 11
	— 70 х 6	23,1
	Всего:	26. 21
Стеклопластик	м²	49. 0
Фс 3	шт.	4
Фс 3 - 8	шт.	2
Бетон м 100	м³	1.1

Примечания.

1. Фундаменты под навес запроектированы для следующих гидрогеологических условий: грунты основания непучинистые, грунтовые воды отсутствуют, при других гидрогеологических условиях участка фундаменты должны быть скорректированы.
2. Для крепления досок ограждения навеса в кирпичной стене заложить деревянные антисептированные пробки. К стойкам доски крепить через хомуты.
3. Все деревянные балки и доски обшивки покрыть горячей олифой за 2 раза.
4. При привязке теневого навеса кирпичные стенки рекомендуется выполнять из лицевого керамического кирпича м 100 на растворе м 50 или глиняного обыкновенного с последующей облицовкой глазурованной плиткой ярких цветов. Раскладку плиток и цветовое решение выполнить при привязке.
5. Дверь ДВ8-2/8 принята по серии 1.135-1. Альбом I.
6. План кирпичных столбиков и лаг для устройства пола см. на листе АС-4.

Шифр 75-919

Челябгипрогор учебных зданий г. Москва

Гл. инж. проекта		
Гл. арх. пр-та	А. Макшеева	
Гл. инж. пр-та	В. Кирюшкин	
Ст. инженер	А. Фрейман	

1976	Типовые проектные решения элементов оборудования и благоустройства земельных участков детских ясель-садов	Теневой навес с трехсторонним ограждением тип I.	Типовой проект 320-52	Альбом I	Лист АС-1

Теневой навес типа I

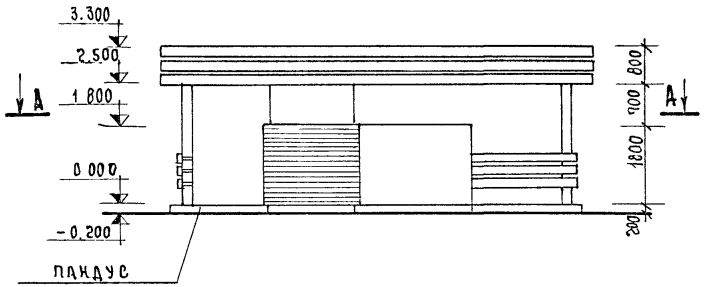

Б — Б

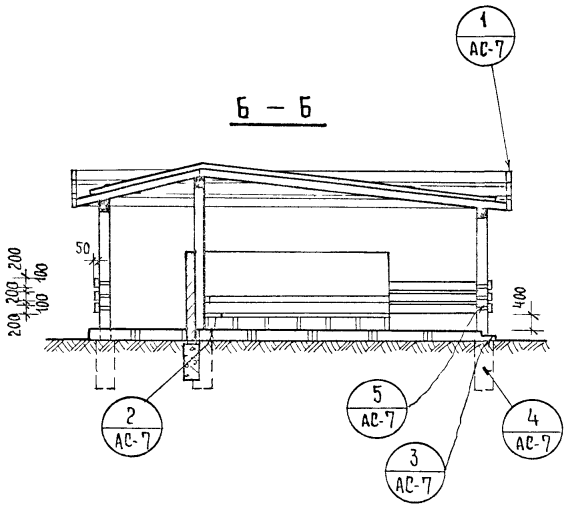

А — А

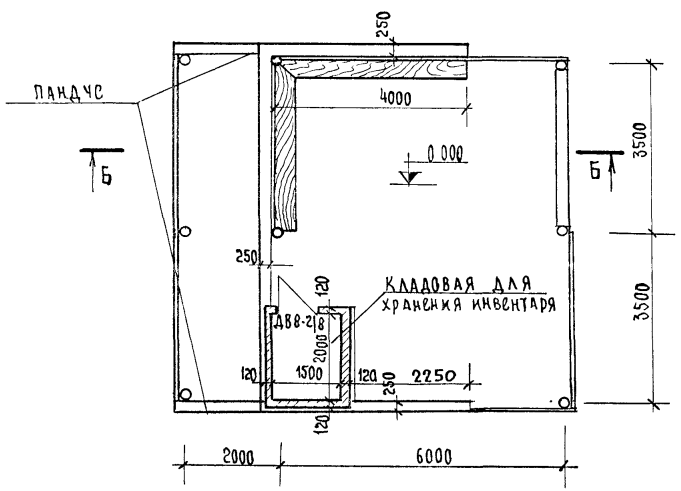

План кровли

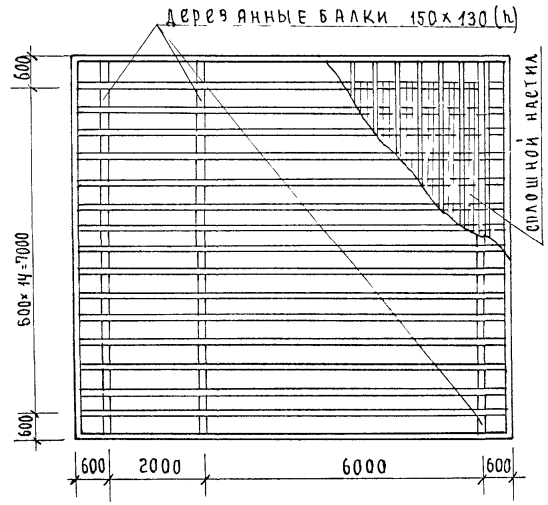

Спецификация материалов на 1 навес		
Асбестоцементная труба ф 165	пм	26.4
Объем древесины	60 х 60	3.42
	130 х 150	4.27
	200 х 50	0.45
	100х25; 200х25	2.53
	300 х 50	0.62
		0.05
	Всего:	11.34
Расход стали кг	ф 12 А I	4.96
	-70 х 6	46.2
	Всего:	49.94
стекло пластик	м²	640
фс 3	шт.	4
фс 3 - 8	шт.	2
бетон М 100	м³	1.8

Примечания:

1 Общие примечания см. лист АС-1

2 План кирпичных столбиков и лаг см. лист АС-5

1976	Типовые проектные решения элементов оборудования и благоустройства земельных участков детских ясли-садов	Теневой навес с трехсторонним ограждением. Тип I а	Типовой проект 320-52	Альбом I	Лист АС-2

Гипрогор учебных зданий г. Москва

Шифр 75-919

Гл. инж. проекта Ст. инженер — Г. Гофман, А. Макшеева, В. Кирюшкин, А. Фрейман

Гл. арх. пр-та — З. Юшина

Н. контр. — Проверил

Теневой навес. Тип II

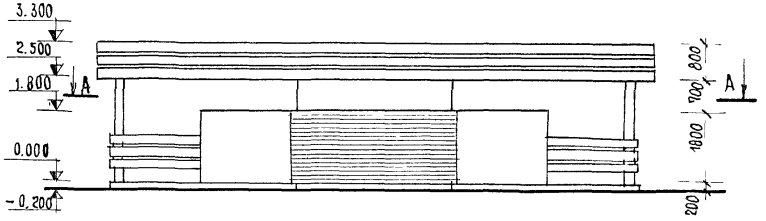

Б — Б

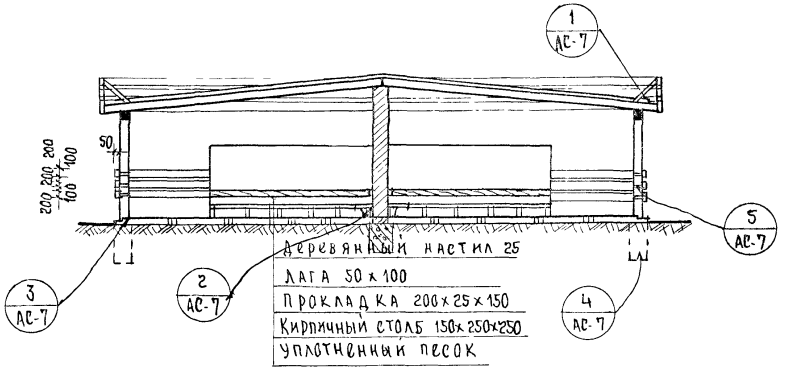

А — А

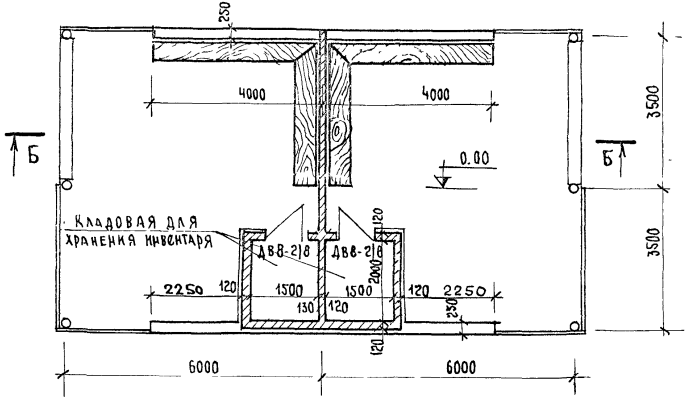

Спецификация материалов на 1 навес												
Асбестоцементная труба ф 165 ПМ	Объем древесины м3					Стеклопластик м2	Расход стали кг			ФС 3-8 шт.	ФС 3 шт.	Бетон М 100
	60х60	130х150	200х50	100х25 200х25 300х50	Всего		Ф12АI	-70х6	Всего			
18.8	5.16	5.46	0.45	4,80 1,55 0.1	16.52	94.0	3.74	46.2	49.94	2	4	1.1м³

Примечания:

1. Основные примечания и план кровли см. на листе АС-1.
2. План кирпичных столбиков и лаг для устройства полов см. на листе АС-4

1976	Типовые проектные решения элементов оборудования и благоустройства земельных участков детских яслей-садов	Спаренный теневой навес с трехсторонним ограждением. Тип II.	Типовой проект 320-52	Альбом I	Лист АС-3

ЦНИИЭП учебных зданий г. Москва

Гл. инж. мастер | Гл. арх. пр-та | Гл. инж. пр-та | Ст. инженер | Л. Тофман | Л. Макшеева | В. Кирюшкин | А. Фрейман | Проверил | Э. Юшина | 75-919

Теневой навес.

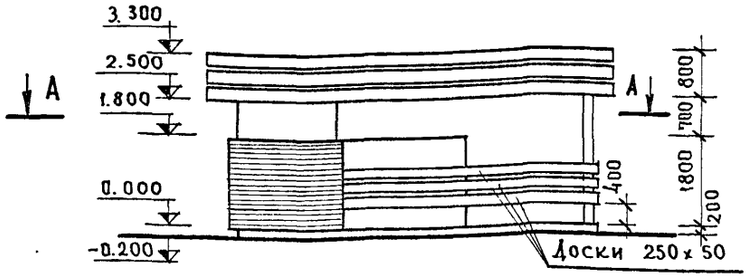

Б-Б.

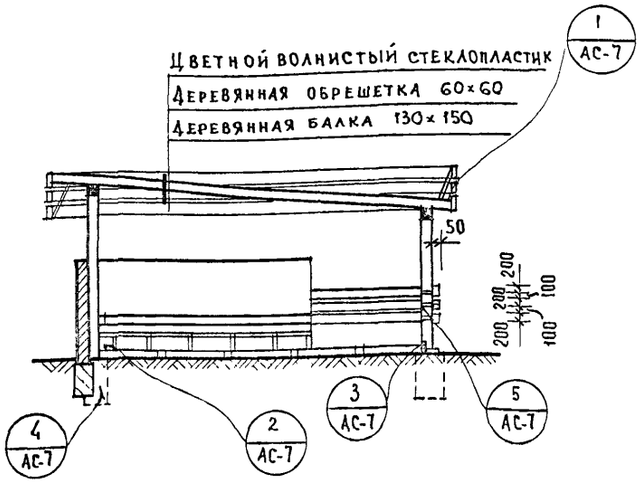

А-А

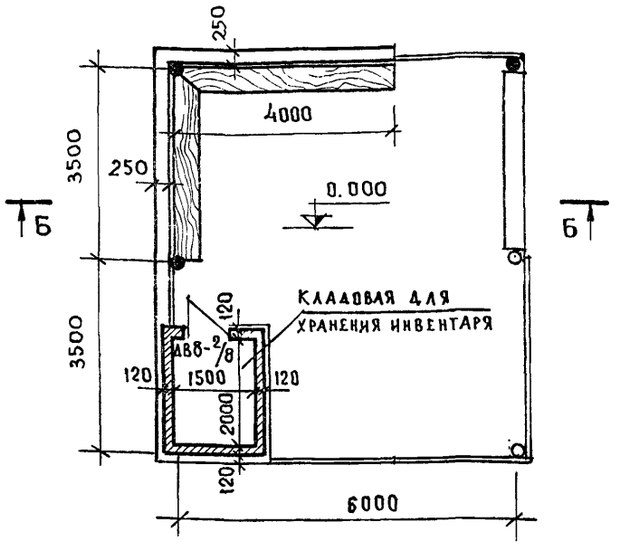

План кирпичных столбиков и лаг.

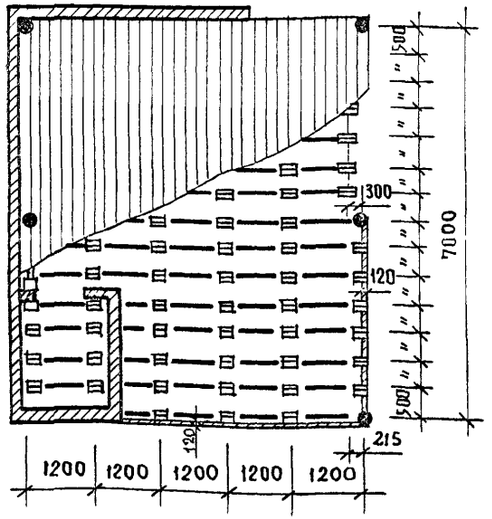

Спецификация материалов на 1 навес		
Асбестоцементная труба ф 165	пм.	17.0
Объем древесины м³	60×60	2.58
	130×150	3.12
	200×50	0.30
	100×25; 200×25 300×50	2.54 0,60 0,05
	Всего:	9.09
Расход стали кг	ф12 А-I	3,11
	−70×6	23,1
	Всего:	26,21
Стеклопластик	м²	49.0
ФС 3	шт	3
ФС 3-8	шт	2
Бетон М-100		1,1 м³

Примечания:

1. Основные примечания см. лист АС-1.
2. План кровли см. лист АС-1.

ЦНИИЭП учебных зданий г. Москва
Гл. арх. пр-та Л. Макшеева
Гл. инж. пр-та В. Кирюшкин
Ст. инженер А. Фрейман
Копировал
1976
Типовые проектные решения элементов оборудования и благоустройства земельных участков детских яслей-садов

Теневой навес с двухсторонним ограждением. Тип III.

Типовой проект 320-52 | Альбом I | Лист АС-4

Шифр 75-919

ЦНИИЭП учебных зданий г. Москва

ГИП	Г. Гофман	
ГА. ИНЖ. МАСТ.	А. Макшеева	
ГА. АРХ. ПР-ТА	В. Карюшкин	
ГА. ИНЖ. ПР-ТА	А. Фрейман	
СТ. ИНЖЕНЕР		
ПРОВЕРИЛ	З. Юшина	

Теневой навес тип III А

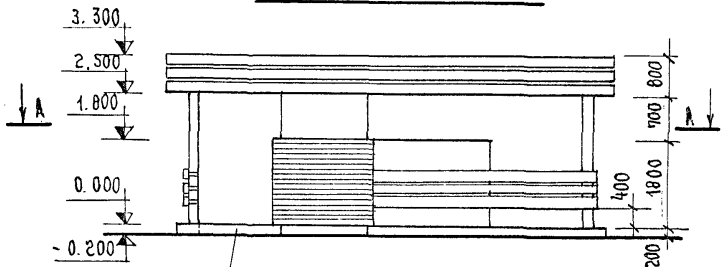

Б – Б

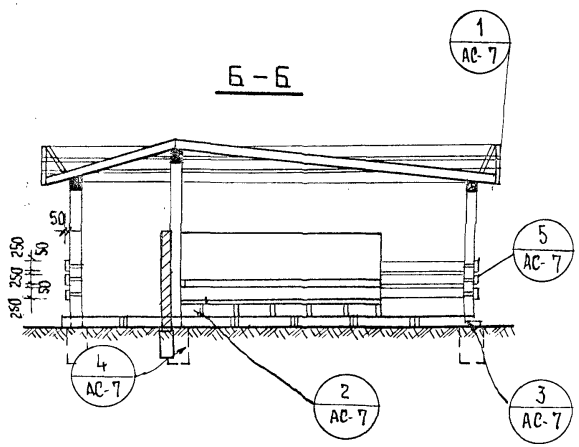

А – А

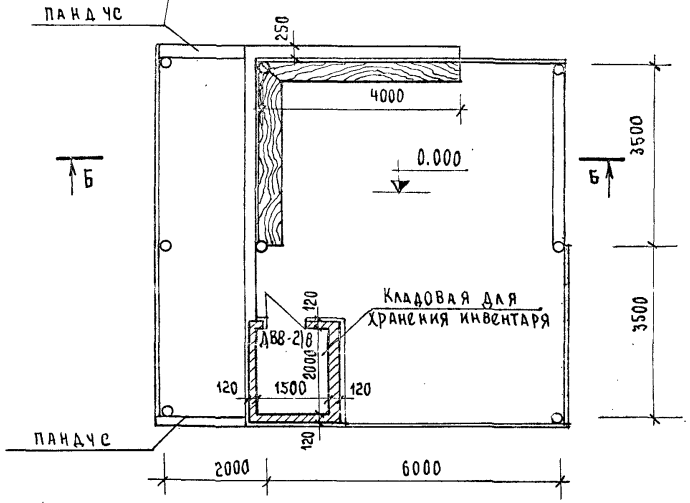

План кирпичных столбиков и лаг

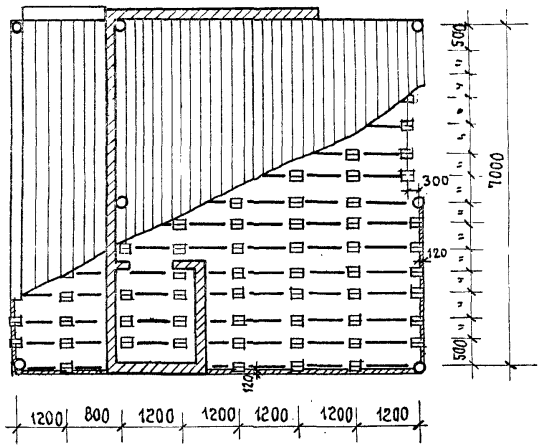

Спецификация материалов на 1 навес		
Асбестоцементная труба ф 165	пм	17.92
Объем древесины	60 × 60	3.42
	130 × 150	4.26
	200 × 50	0.50
	100×25; 200×25; 300×50	2.53 0.62 0.05
м 3	Всего:	11.38
Расход стали	ф 12 А I	4.96
	– 70 × 6	46.2
кг	Всего:	49.94
Стеклопластик	м 2	64.0
ФС 3	шт.	3
ФС 3 – 8	шт.	2
Бетон М 100		1.8 м 3

Примечания:

1. Общие примечания см. лист АС-1.
2. План кровли см. лист АС-2

1976	Типовые проектные решения элементов оборудования и благоустройства земельных участков детских ясель-садов	Теневой навес с двухсторонним ограждением тип III А.	Типовой проект 320-52	Альбом I	Лист АС-5

Теневой навес тип IV

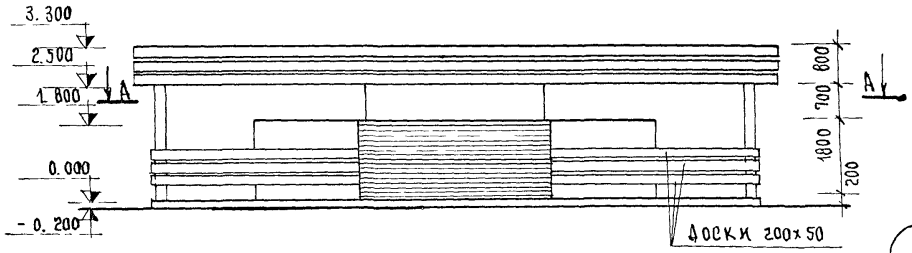

Б-Б

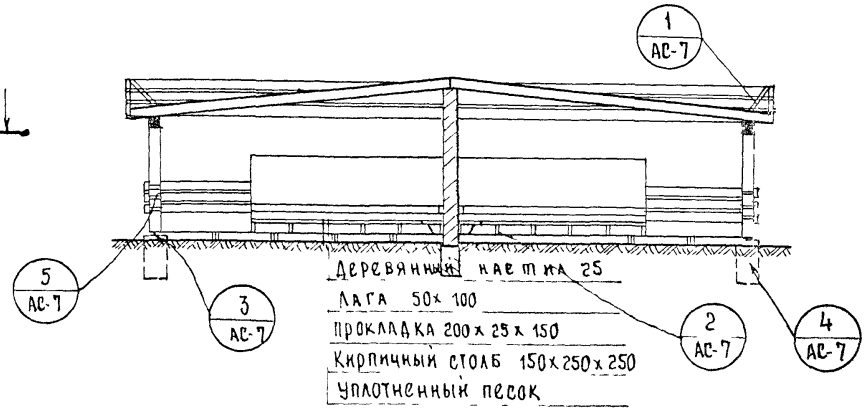

А-А

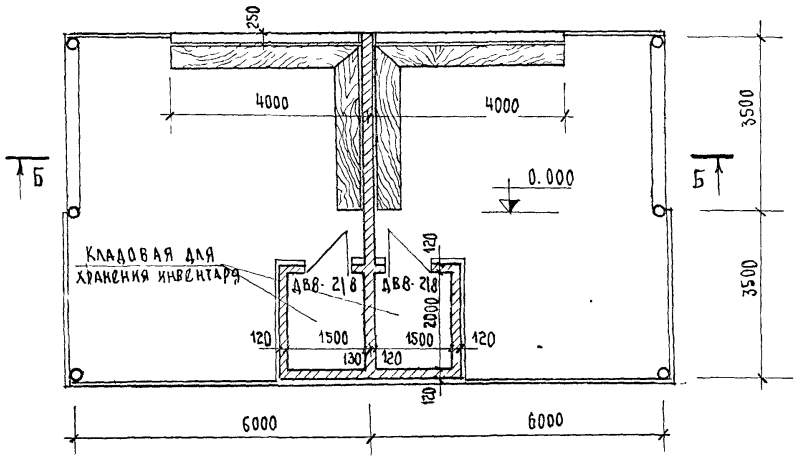

Спецификация материалов на 1 навес												
Асбестоцементная труба ф165 пм	Объем древесины м3					Стеклопластик м2	Расход стали кг			фс3 шт.	фс3-8 шт.	Бетон м100
	60×60	130×150	200×50	100×25 200×25 300×50	Всего		ф12АI	-70×6	Всего			
13,44	5,16	5,46	0,45	4,80 1,55 0,1	16,52	94.0	3,74	46.2	49.9	5	4	14

Примечания

1. Основные примечания и план кровли см на листе АС-1
2. План кирпичных столбиков и лаг для устройства полов см на листе АС-4

1976	Типовые проектные решения элементов оборудования и благоустройства земельных участков детских яслей-садов	Спаренный теневой навес с двухсторонним ограждением тип IV.	Типовой проект 320-52	Альбом I	Лист АС-5

ЦНИИЭП учебных зданий г. Москва

Гл. инж. маст	Г. Гофман	Проверил	З. Юшина
Гл. арх. пр-та	Л. Макшеева		
Гл. инж. пр-та	В. Кирюшкин		
Ст. инженер	А. Фрейман		

шифр 75-919

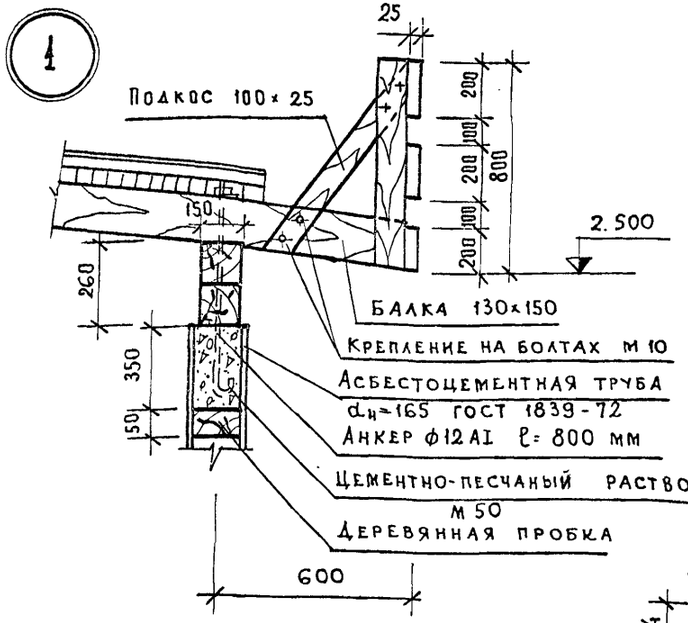

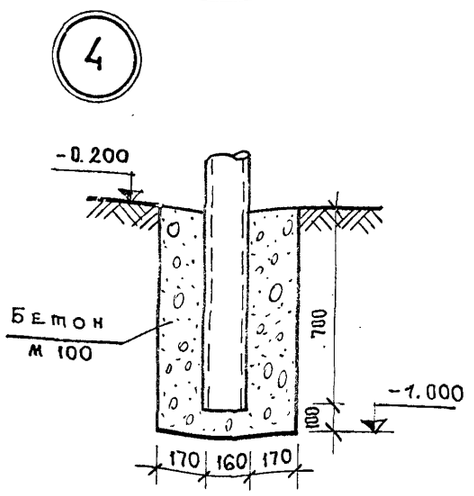

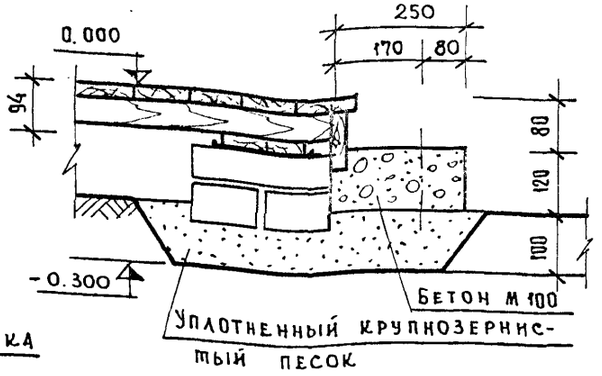

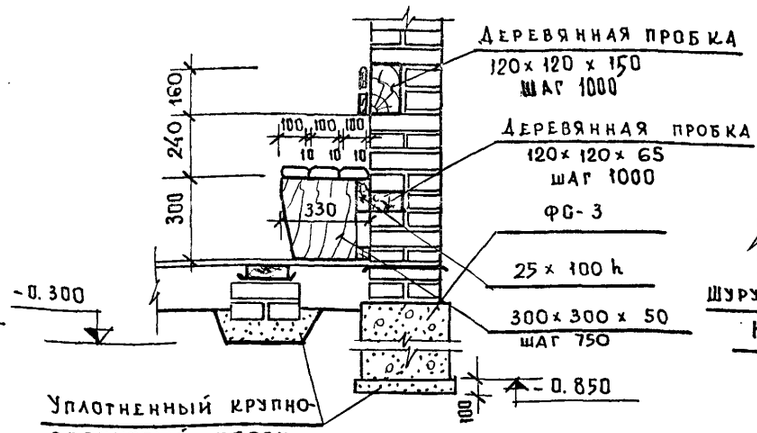

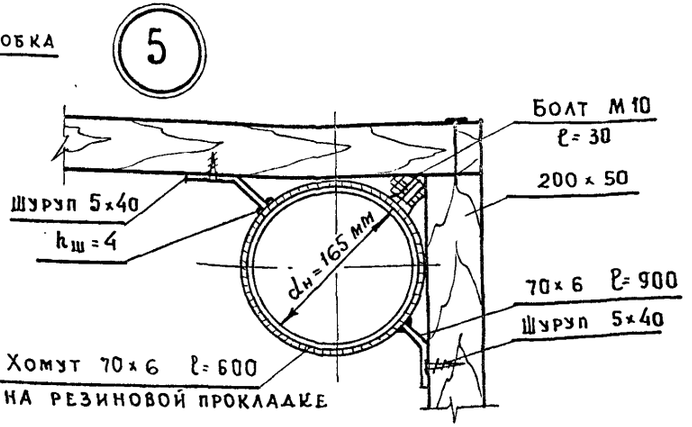

Варианты компановки теневых навесов.

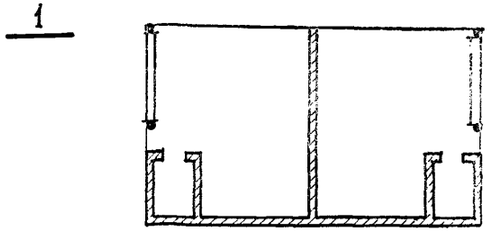

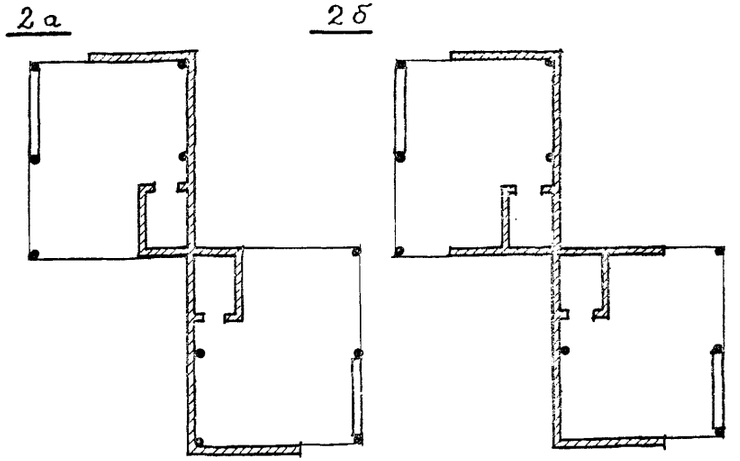

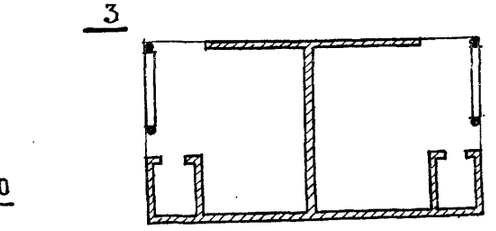

1976	Типовые проектные решения элементов оборудования и благоустройства земельных участков детских яслей-садов	Узлы 1÷5. Варианты компоновки теневых навесов.	Типовой проект 320-52	Альбом I	Лист АС-7

ЦНИИЭП учебных зданий г. Москва

ГИП Гофман
ГА арх. пр-та А. Макшеева
ГА инж. пр-та В. Кирюшкин
Ст. инженер А. Фрейман
Проверил З. Шишина
Копировал Александрова
75-919

Гимнастическая стенка

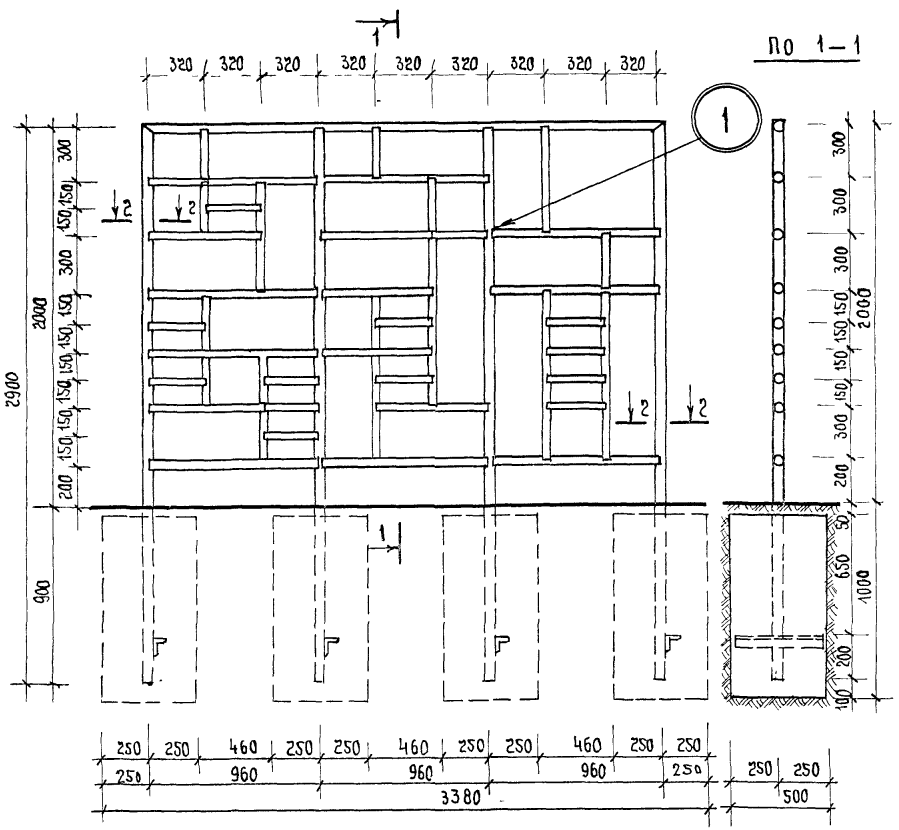

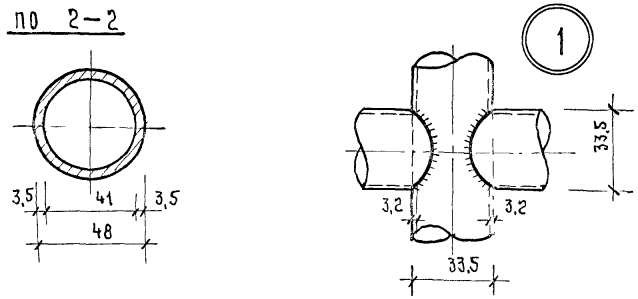

Спецификация			
№ п/п	Элемент	Общая длина м	Масса кг
1	Уголок 50×32×4,4	1.4	5,3
2	Газопроводная труба ф 33,5 бст=3.2	17.36	66.5
3	Газопроводная труба ф 48.0 бст=3,5	22,22	53.0
		Всего	124.8
Бетон марки 150 0,95 м³			

Примечания:

1. Сварку производить электродами Э-42.
2. После установки стенку окрасить масляной краской яркого цвета за 2 раза.

1976	Типовые проектные решения элементов оборудования и благоустройства земельных участков детских яслей-садов.	Гимнастическая стенка.	Типовой проект 320-52	Альбом I	Лист АС-8

Учебных зданий г. Москва

Гл. арх. пр-та — Л. Макшеева
Гл. инж. пр-та — В. Кирюшкин
Инженер — И. Казанская

15-919

Стойка для велосипедов

Фасад

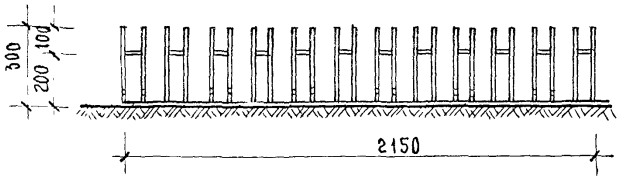

План

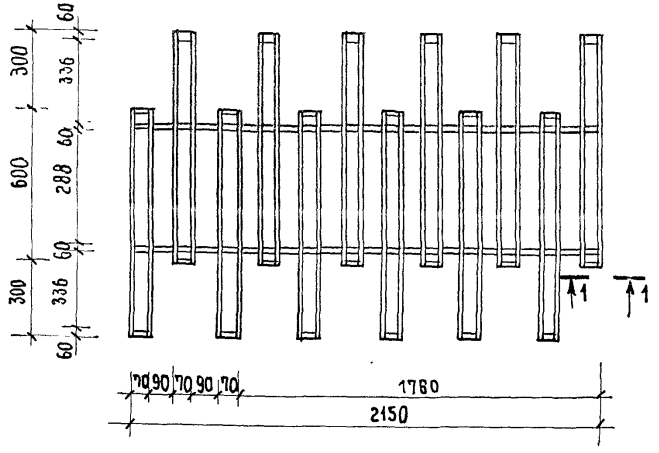

По А-А

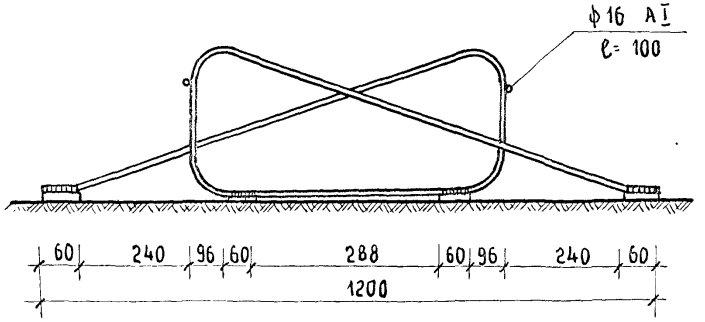

По I-I

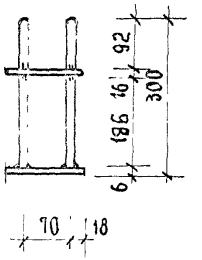

Спецификация

N п/п	Элемент	Длина м	Масса, кг
1	Сталь полосовая 60×6	5,5	15,6
2	Прутковая сталь ф16 AI	43,2	87,0
	Итого:		102,5

Примечания:

1. Сварку производить электродами типа Э-42.
2. После установки стойку окрасить масляной краской яркого цвета за 2 раза.

1976	Типовые проектные решения элементов оборудования и благоустройства земельных участков детских ясель садов	Стойка для велосипедов.	Типовой проект 320-52	Альбом I	Лист АС-9

Гл. арх. пр-та А. Макшеева
Гл. инж. пр-та В. Кирюшкин
Инженер И. Казанская

Учебных зданий г. Москва

15-515

ЦНИИЭП учебных зданий г. Москва

Гл. инж. маст.	Г. Гофман	
Гл. арх. пр-та	А. Макшеева	
Гл. инж. пр-та	В. Карюшкин	
Инженер	И. Казанская	

П5-919

ФАСАД

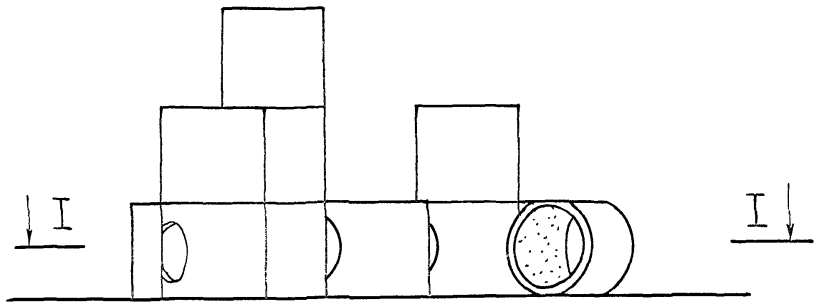

II–II

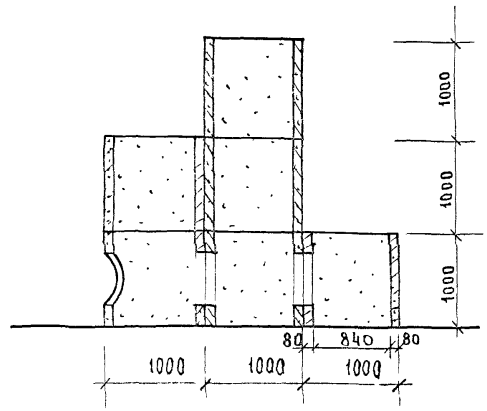

I–I

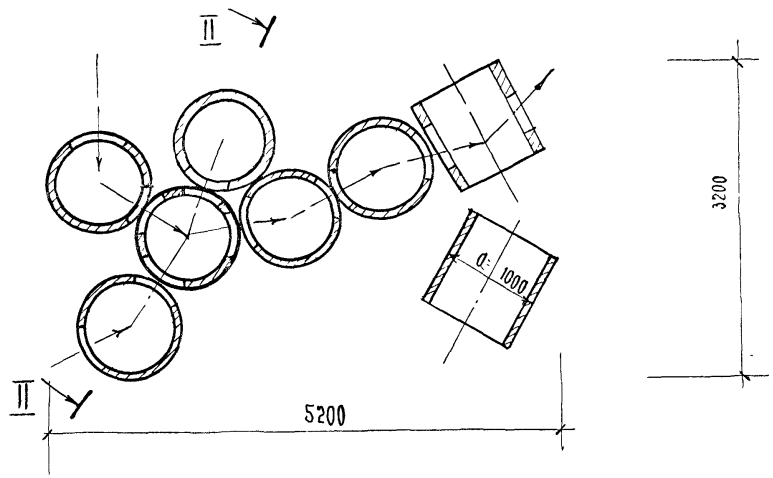

Спецификация		
Материал (на 1 кольцо)		Кол-во
ф 5 В I	кг	0.6
Бетон	м3	0.083
На изделие	ф 5 В I кг	7.2
	Бетон м3	1.0

Примечания:

1. Сборные ж/б кольца выполнять из бетона М150 с армированием сеткой из ф5ВI с ячейками 150×150. В местах отверстий арматуру вырезать по месту.

ФАСАД.

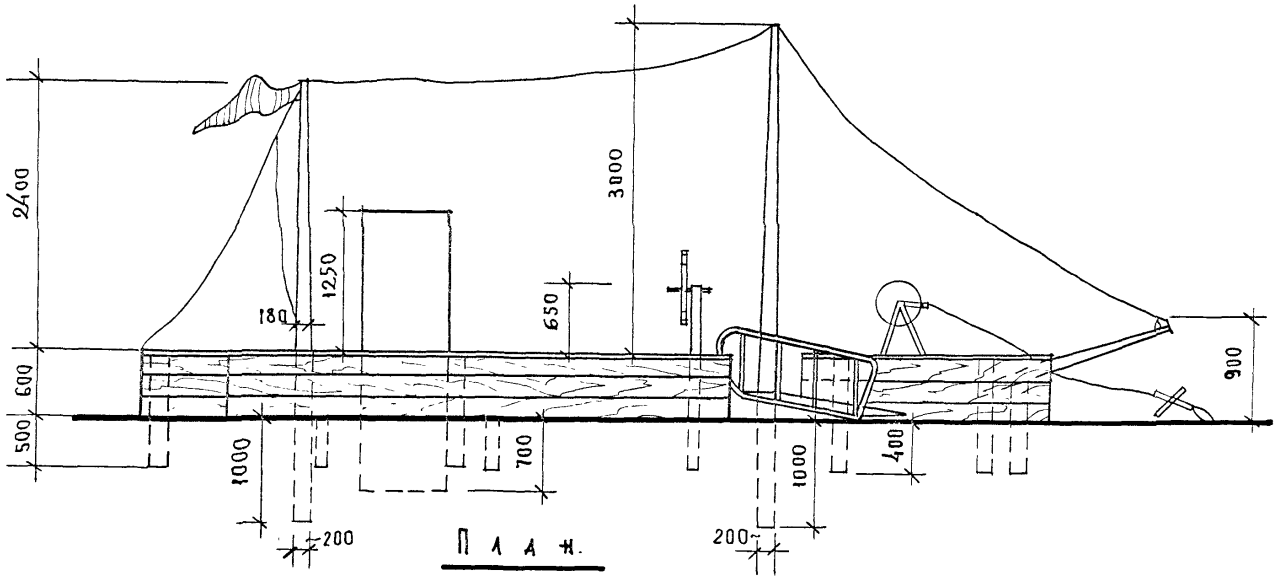

I - I

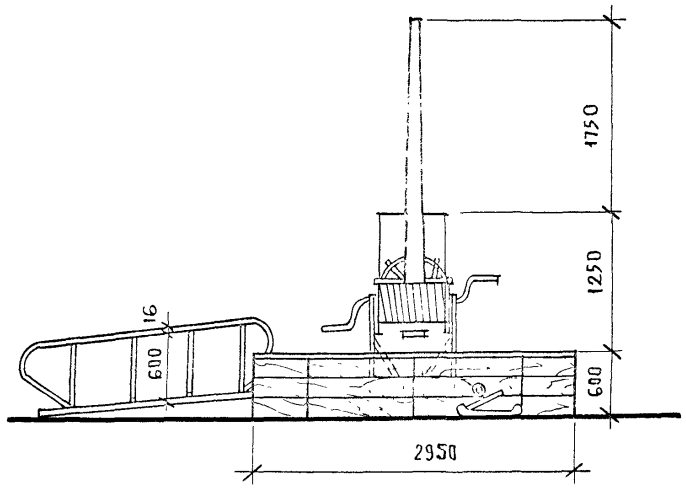

ПЛАН.

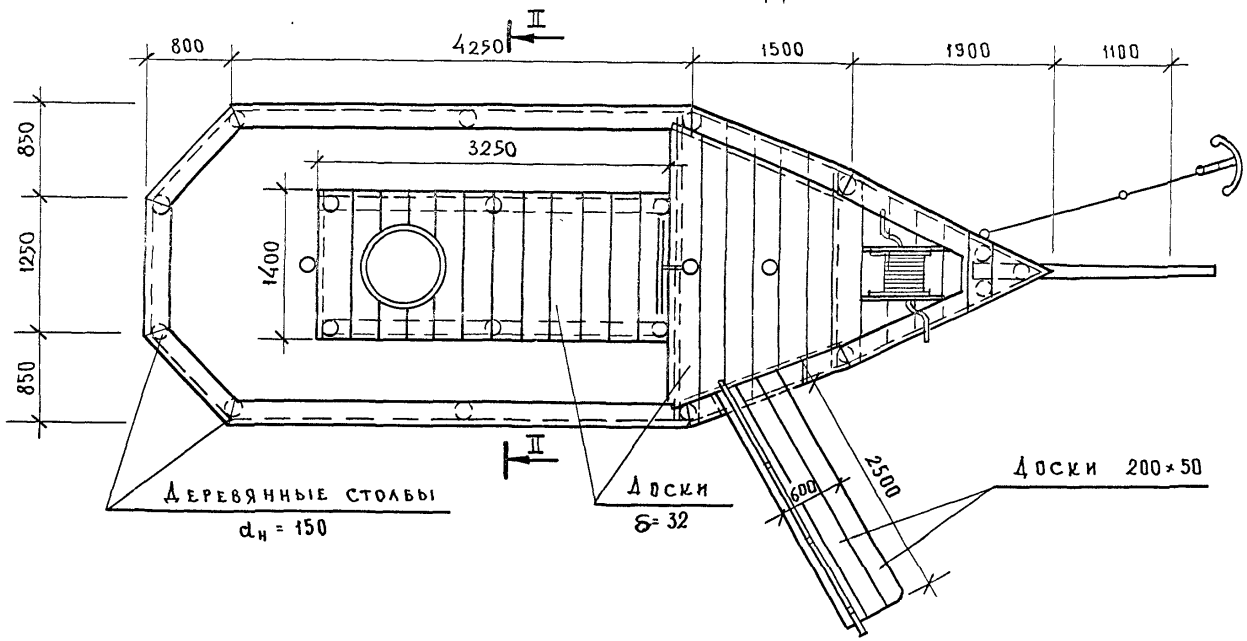

II - II

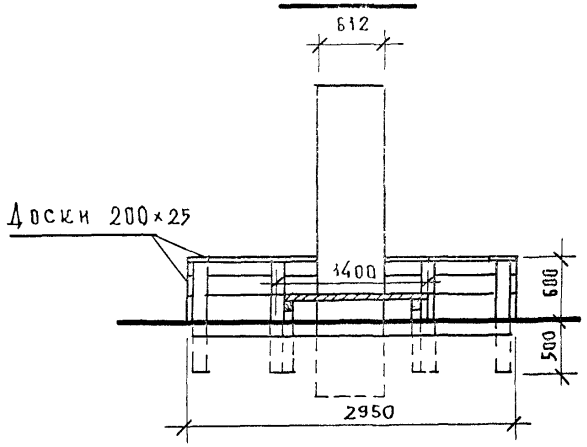

СПЕЦИФИКАЦИЯ.

№№ п/п	Наименование	Единицы измерения	Кол. единиц измерения
1	Древесина	м³	3,1
2	Металл	кг	19.0
3	Асбестоцементная труба $d_н$=612	м	2,65

1976	Типовые проектные решения элементов оборудования и благоустройства земельных участков детских яслей - садов.	Макет парохода.	Типовой проект 320-52	Альбом I	Лист АС-11

Гл. арх. пр-та — Л. Макшеева
Гл. инж. пр. — В. Кирюшкин
Инженер — И. Казанская
Копировал — Александрова

75-919

Учебн. зданий г. Москва

gost.e-ecolog.ru