ТИПОВЫЕ КОНСТРУКЦИИ, ИЗДЕЛИЯ И УЗЛЫ ЗДАНИЙ И СООРУЖЕНИЙ

Серия 1.041.1-2

СБОРНЫЕ ЖЕЛЕЗОБЕТОННЫЕ МНОГОПУСТОТНЫЕ ПЛИТЫ ПЕРЕКРЫТИЙ МНОГОЭТАЖНЫХ ОБЩЕСТВЕННЫХ ЗДАНИЙ, ПРОИЗВОДСТВЕННЫХ И ВСПОМОГАТЕЛЬНЫХ ЗДАНИЙ ПРОМЫШЛЕННЫХ ПРЕДПРИЯТИЙ

Выпуск 4

ПЛИТЫ ДЛИНОЙ 5650, 6850 И 8650 ММ С ПРЕДВАРИТЕЛЬНО НАПРЯГАЕМОЙ АРМАТУРОЙ ИЗ СТАЛИ КЛАССОВ A_TIVC И A_TV, ИЗ ТЯЖЕЛОГО И ЛЕГКОГО БЕТОНОВ

АРМАТУРНЫЕ И ЗАКЛАДНЫЕ ИЗДЕЛИЯ

РАБОЧИЕ ЧЕРТЕЖИ

20003
ЦЕНА 1-22

gost.e-ecolog.ru

ЦЕНТРАЛЬНЫЙ ИНСТИТУТ ТИПОВОГО ПРОЕКТИРОВАНИЯ
ГОССТРОЯ СССР

Москва А-445 Смольная ул 22

Сдано в печать VI 1989 года

Заказ № 5830 Тираж 360 экз

ТИПОВЫЕ КОНСТРУКЦИИ, ИЗДЕЛИЯ И УЗЛЫ ЗДАНИЙ И СООРУЖЕНИЙ

Серия 1.041.1-2

СБОРНЫЕ ЖЕЛЕЗОБЕТОННЫЕ МНОГОПУСТОТНЫЕ ПЛИТЫ ПЕРЕКРЫТИЙ МНОГОЭТАЖНЫХ ОБЩЕСТВЕННЫХ ЗДАНИЙ, ПРОИЗВОДСТВЕННЫХ И ВСПОМОГАТЕЛЬНЫХ ЗДАНИЙ ПРОМЫШЛЕННЫХ ПРЕДПРИЯТИЙ

Выпуск 4

ПЛИТЫ ДЛИНОЙ 5650, 6850 И 8650 ММ С ПРЕДВАРИТЕЛЬНО НАПРЯГАЕМОЙ АРМАТУРОЙ ИЗ СТАЛИ КЛАССОВ $A_{т}IVC$ И $A_{т}V$, ИЗ ТЯЖЕЛОГО И ЛЕГКОГО БЕТОНОВ
АРМАТУРНЫЕ И ЗАКЛАДНЫЕ ИЗДЕЛИЯ

РАБОЧИЕ ЧЕРТЕЖИ

РАЗРАБОТАНЫ
ЦНИИПРОМЗДАНИЙ
Гл инженер института — В.В.Гранев
Начальник отдела — Э.Н.Кодыш
Гл инж проекта — А.В.Белов

СОВМЕСТНО С:
ЦНИИЭП ТБЗ и ТК
Директор института — В.И.Лепский
Начальник отдела — Б.Н.Волынский
НИИЖБ
Зам директора — Н.Н.Коровин
Рук.лаборатории — Г.И.Бердичевский
Рук лаборатории — Ю.В.Чиненков
Рук. сектора — В.Г.Крамарь
Ст. научн. сотрудн. — Г.Е.Колосов

УТВЕРЖДЕНЫ
Госстроем СССР
Постановление от 05.09.84г. №158
Введены в действие с 15.11.84г.

© ЦИТП Госстроя СССР, 1988

Обозначение	Наименование	Стр.
1.041.1-2.000 ТО	Техническое описание	2
1.041.1-2.4.001	Стержень напрягаемый	
	класса A_T IIIС (АIIIV)	3
1.041.1-2.4.002	Стержень напрягаемый	
	класса A_T V (АV)	3
1.041.1-2.4.010	Каркас опорный	4
1.041.1-2.4.020	Каркас плоский	5
1.041.1-2.4.030	Сетка верхняя	7
1.041.1-2.4.040	Сетка верхняя	8
1.041.1-2.4.050	Сетка верхняя	9
1.041.1-2.4.060	Сетка опорная рядовой плиты и	
	связевой плиты без выреза	10
1.041.1-2.4.070	Сетка опорная связевой плиты	
	с вырезом	11
1.041.1-2.4.080	Сетка опорная пристенной	
	плиты	12
1.041.1-2.4.090	Сетка средняя	13
1.041.1-2.4.005	Петля	14

1.041.1-2.4.000

Содержание

Стадия	Лист	Листов
Р		1

ЦНИИПРОМЗДАНИЙ

Нач.отд. Кадыш

Гл.инж.пр. Белов

1. Выпуск 4 содержит рабочие чертежи арматурных изделий многопустотных плит, разработанных в выпусках 1-3 серии 1.041.1-2.

2. Плоские сварные каркасы и сетки должны изготовляться с помощью контактной точечной электросварки в соответствии с требованиями ГОСТ 10922-75. Замена контактной сварки на электродуговую не допускается.

3. Арматурные сетки и каркасы при диаметрах до 5 мм выполняются из обыкновенной арматурной проволоки периодического профиля класса Bp-I (ГОСТ 6727-80), при диаметре 6 мм и более - из горячекатаной арматурной стали периодического профиля класса AIII по ГОСТ 5781-82.

4. Марку стали необходимо принимать в соответствии с указаниями, приведенными в рабочих чертежах конкретного объекта.

5. Для монтажных петель плит должна применяться горячекатаная арматурная сталь класса AI марок ВСт3сп2 и ВСт3пс2. В случае, если монтаж плит возможен при зимней температуре ниже -40°С, применение петель из стали марки ВСт3пс2 не допускается.

6. В каркасах КР6 — КР11 электродуговую сварку производить в соответствии с требованиями „Инструкции по сварке соединений арматуры и закладных деталей железобетонных конструкций" (СН 393-78).

Инв.№ подл. | Подпись и дата | Взам.инв.№

1.041.1-2.4.000 ТО

Техническое описание

Стадия	Лист	Листов
Р		1

ЦНИИПРОМЗДАНИЙ

Нач.отд. Кадыш

Гл.инж.пр. Белов

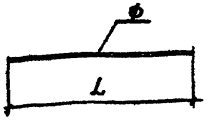

Обозначение	Марка	ф, мм	L, мм	Масса, кг	Материал
1.041.1-2.4.001	Стн 1	10	5650	3,5	Сталь класса $A_T\overline{IV}C$ ГОСТ 10884-81 Сталь класса $A\overline{IV}$ ГОСТ 5781-82
-01	Стн 2	12		5,0	
-02	Стн 3	14		6,8	
-03	Стн 4	16		8,9	
-04	Стн 5	18		11,3	
-05	Стн 6	10	6850	4,2	
-06	Стн 7	12		6,1	
-07	Стн 8	14		8,3	
-08	Стн 9	16		10,8	
-09	Стн 10	18		13,7	
-10	Стн 11	10	8650	5,3	
-11	Стн 12	12		7,7	
-12	Стн 13	14		10,5	
-13	Стн 14	16		13,7	
-14	Стн 15	18		17,3	

Нач.отд.	Кодыш		
Н.контр.	Белов		
Гл.инж.пр.	Белов		
Ст.инж.	Бекетова		
Провер.	Баронова		
Разраб.	Нежданов		

1.041.1-2.4.001

Стержень напрягаемый класса $A_T\overline{IV}C$ ($A\overline{IV}$)

Стадия	Масса	Масштаб
Р	см. табл.	
Лист	Листов 1	

ЦНИИПРОМЗДАНИЙ

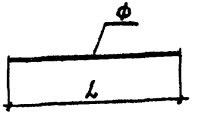

Обозначение	Марка	ф, мм	L, мм	Масса, кг	Материал
1.041.1-2.4.002	Стн 16	10	5650	3,5	Сталь класса $A_T\overline{V}$ ГОСТ 10884-81 Сталь класса $A\overline{V}$ ГОСТ 5781-82
-01	Стн 17	12		5,0	
-02	Стн 18	14		6,8	
-03	Стн 19	16		8,9	
-04	Стн 20	10	6850	4,2	
-05	Стн 21	12		6,1	
-06	Стн 22	14		8,3	
-07	Стн 23	16		10,8	
-08	Стн 24	18		13,7	
-09	Стн 25	10	8650	5,3	
-10	Стн 26	12		7,7	
-11	Стн 27	14		10,5	
-12	Стн 28	16		13,7	
-13	Стн 29	18		17,3	

Инв.№ подл. | Подпись и дата | Взам.инв.№

Нач.отд.	Кодыш		
Н.контр.	Белов		
Гл.инж.пр.	Белов		
Ст.инж.	Бекетова		
Провер.	Баронова		
Разраб.	Нежданов		

1.041.1-2.4.002

Стержень напрягаемый класса $A_T\overline{V}$ ($A\overline{V}$)

Стадия	Масса	Масштаб
Р	см. табл.	
Лист	Листов 1	

ЦНИИПРОМЗДАНИЙ

Формат	Зона	Поз.	Обозначение	Наименование	Кол. на исполн. 1.041.1 – 2.4.010										Примечание
					—	01	02	03	04						
				Документация											
А4			1.041.1 – 2.4.010 СБ	Сборочный чертеж											
А4			1.041.1 - 2.4.00070	Техническое описание											
				Детали											
				Стержни											
				Сталь класса ВрI, ГОСТ 6727-80											
Б.Ч.		1	1.041.1 – 2.4.003	ф4 ℓ = 1050 мм	2										0,10 кг
			-01	ф4 ℓ = 1250 мм		2									0,12 кг
			-02	ф4 ℓ = 1450 мм			2								0,14 кг
			-03	ф4 ℓ = 1750 мм				2							0,17 кг
			-04	ф4 ℓ = 2250 мм					2						0,22 кг
Б.Ч.		2	1.041.1 - 2.4.003	-05	ф4 ℓ = 200 мм	11	13	15	18	23					0,02 кг

Марка	КР1	КР2	КР3	КР4	КР5

1.041.1 – 2.4.010

Каркас опорный

Стадия	Лист	Листов
Р		1

ЦНИИПРОМЗДАНИЙ

Нач. отд.	Кодыш	
Н. контр.	Белов	
Гл. инж. пр.	Белов	
Ст. инж.	Бекетова	
Провер.	Баранова	
Разраб.	Нежданова	

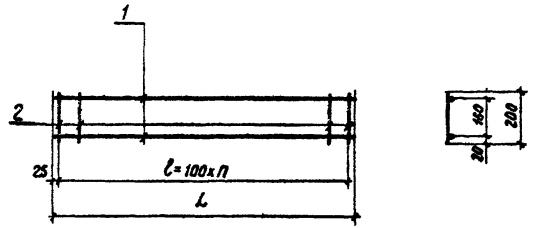

Обозначение	Марка	Размеры, мм L	Размеры, мм ℓ	n	Масса кг	Примечание
1.041.1 – 2.4.010	КР1	1050	1000	10	0,4	
-01	КР2	1250	1200	12	0,5	
-02	КР3	1450	1400	14	0,6	
-03	КР4	1750	1700	17	0,7	
-04	КР5	2250	2200	22	0,9	

Инв. № подл.	Подпись и дата	Взам. инв. №

1.041.1 – 2.4.010 СБ

Каркас опорный. Сборочный чертеж

Стадия	Масса	Масштаб
Р	Сп. табл.	

Лист | Листов 1

ЦНИИПРОМЗДАНИЙ

Нач. отд	Кодыш	
Н. контр	Белов	
Гл. инж. пр.	Белов	
Ст. инж.	Бекетова	
Провер	Баранова	
Разраб	Нежданова	

20003 5

Формат	Зона	Поз.	Обозначение	Наименование	Кол. на испол. 1.041.1-2.4.020 —	01	02	03	04	05	Примечание
				Документация							
А3			1.041.1-2.4.020 СБ	Сборочный чертеж							
А4			1.041.1-2.4.000 ТО	Техническое описание							
				Детали							
				Стержни							
				Сталь класса А-III ГОСТ 5781-82							
БЧ		1	1.041.1-2.4.004	ф14 ℓ = 5500 мм	2	1					6,66 кг
			-01	ф19 ℓ = 6700 мм			2	1			8,11 кг
			-02	ф19 ℓ = 8500 мм					2	1	10,29 кг
БЧ		2	1.041.1-2.4.004 -03	ф14 ℓ = 100 мм	2	2	2	2	2	2	0,12 кг
				Стержни:							
				Сталь класса Вр-I ГОСТ 6727-80							
БЧ		3	1.041.1-2.4.003 -06	ф4 ℓ = 5500 мм	1	1					0,55 кг
			-07	ф4 ℓ = 6700 мм			1	1			0,67 кг
			-08	ф4 ℓ = 8500 мм					1	1	0,85 кг
БЧ		4	1.041.1-2.4.003 -05	ф4 ℓ = 200 мм	39	39	47	47	57	57	0,02 кг
БЧ		5	1.041.1-2.4.006	Полоса $\frac{B=80\ ГОСТ\ 103-76}{C\ 28/23\ ГОСТ\ 380-71^{*}}$ ℓ = 130 мм	2	2	2	2	2	2	0,82 кг

Марка	КР6	КР7	КР8	КР9	КР10	КР11

Нач.отд.	Кобыш		
Н.контр.	Белов		
Гл.инж.пр	Белов		
Ст.инж.	Бекетова		
Провер.	Баранова		
Разраб.	Неждонова		

1.041.1-2.4.020

Каркас плоский

Стадия	Лист	Листов
Р		1

ЦНИИПРОМЗДАНИЙ

Рис. 1

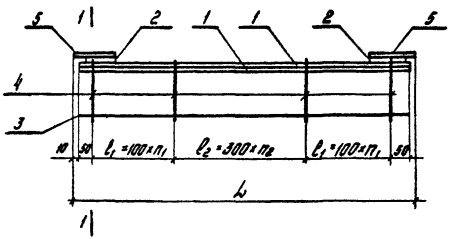

Рис. 2

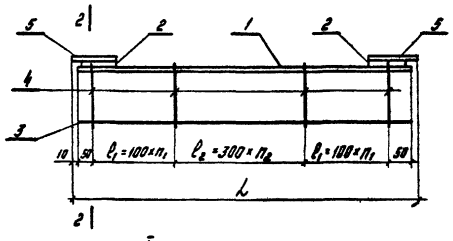

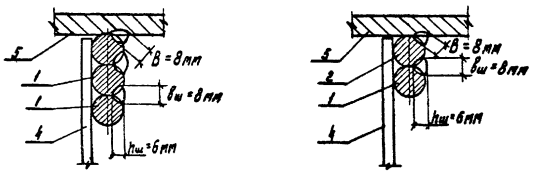

Обозначение	Рис.	Марка	Размеры, мм			Шаг		Масса
			L	l_1	l_2	n_1	n_2	кг
1.041.1-2.4.020	1	КР6	5520	1500	2400	15	8	16,5
-01	2	КР7						9,9
-02	1	КР8	6720	1800	3000	18	10	19,7
-03	2	КР9						11,6
-04	1	КР10	8520	2100	4200	21	14	24,1
-05	2	КР11						14,2

Порядок сборки:

1. Поз. 5 приварить к поз. 2 дуговой сваркой с 2-х сторон -$k_ш$ = 8мм, $h_ш$ = 6мм; $l_ш$ = 80мм
2. Поз. 1 (по рис. 1) соединяются между собой прерывистым швом l = 50мм, с шагом 450 мм, $k_ш$ = 8мм.
3. Поз. 1 (по рис. 2) приварить к поз. 2 дуговой сваркой с 2-х сторон -$k_ш$ = 6мм, $l_ш$ = 80мм.

			1.041.1-2.4.020 СБ		
Нач. отд.	Хафиш		Каркас плоский Сборочный чертеж	Стадия	Масса	Масштаб
Н. контр.	Белов			Р	сп. тип.	
Гл. инж. пр.	Белов			Лист	Листов 1	
Ст. инж.	Бекетова			ЦНИИПРОМЗДАНИЙ		
Провери.	Баранова					
Разработ.	Неждонова					

Рис.1

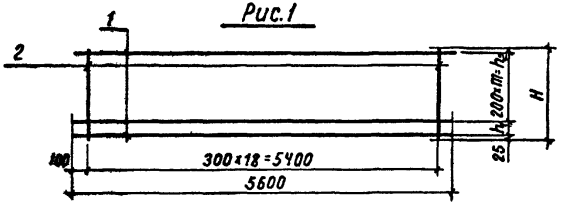

Рис. 2

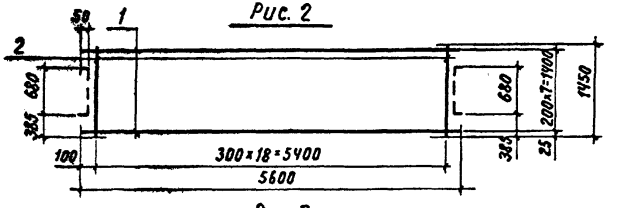

Рис. 3

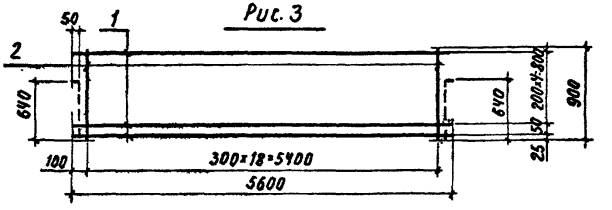

Обозначение	Марка	Рис.	Размеры, мм H	h_1	h_2	Шаг m	Масса кг	Примечание
1.041.1-2.4.030	С1	1	1150	100	1000	5	6,0	
-01	С2	1	1450	200	1200	6	7,2	
-02	С3	2	—	—	—	—	7,2	
-03	С4	3	—	—	—	—	5,1	
-04	С5	1	2950	100	2800	14	14,6	

Нач.отд.	Ковыш		1.041.1-2.4.030 СБ
Н.контр.	Белов		Сетка верхняя. Сборочный чертеж
Гл.инж.пр.	Белов		Стадия: Р; Масса: см. табл.; Масштаб:
Ст.инж.	Бекетова		Лист; Листов 1
Провер.	Баронова		ЦНИИПРОМЗДАНИЙ
Разраб.	Нежданова		

Инв.№ подл. | Подпись и дата | Взам.инв.№

20003 8

Формат	Зона	Поз.	Обозначение	Наименование	Кол. на испол. 1.041.1-2.4.030 —	01	02	03	04	С5	С4	С3	С2	С1	Марка	Примечание
				Документация												
А4			1.041.1-2.4.030 СБ	Сборочный чертеж												
А4			К041.1-2.4.00070	Техническое описание												
				Детали												
				Стержни												
				Сталь класса Вр I ГОСТ 6727-80													
Б.У		1	1.041.1-2.4.003 -09	ф4 ℓ = 5600 мм	7	8	8	6	16							0,56кг
Б.У		2	1.041.1-2.4.003 -10	ф4 ℓ = 900 мм				19								0,09кг
			-11	ф4 ℓ = 1150 мм	19											0,11кг
			-12	ф4 ℓ = 1450 мм		19	19									0,14кг
				ф4 ℓ = 2950 мм				19								0,29кг

Нач.отд.	Ковыш		1.041.1-2.4.030
Н.контр.	Белов		Сетка верхняя. Сборочный чертеж
Гл.инж.пр.	Белов		Стадия: Р; Лист; Листов 1
Ст.инж.	Бекетова		ЦНИИПРОМЗДАНИЙ
Провер.	Баронова		
Разраб.	Нежданова		

Формат	Поз.	Поз.	Обозначение	Наименование	Кол. на испол. 1.041.1-2.4.040 —	01	02	03	Примечание
				Документация					
А4			1.041.1-2.4.040 СБ	Сборочный чертеж					
А4			1.041.1-2.4.000 ТО	Техническое описание					
				Детали					
				Стержни					
				Сталь класса BpI ГОСТ 6727-80					
Б.Ч.		1	1.041.1-2.4.003 — 13	ф4 ℓ = 6800 мм	7	8	8	6	0,68 кг
Б.Ч.		2	1.041.1-2.4.003 — 10	ф4 ℓ = 900 мм				23	0,09 кг
			— 11	ф4 ℓ = 1150 мм	23				0,11 кг
			— 02	ф4 ℓ = 1450 мм		23	23		0,14 кг
				Марка	С9	С7	С8	С6	

Нач. отд.	Кодыш		1.041.1 — 2.4.040	
Н. контр.	Белов		Сетка верхняя	Стадия: Р; Лист: ; Листов: 1
Гл. инж. пр.	Белов			ЦНИИПРОМЗДАНИЙ
Ст. инж.	Бекетова			
Провер.	Баранова			
Разраб	Неждонова			

Инв. № подл. | Подпись и дата | Взам. инв. №

Обозначение	Марка	Рис.	Размеры, мм H	h_1	h_2	Шаг m	Масса кг	Примечание
1.041.1-2.4.040 -01	С6	1	1150	100	1000	5	7.3	
-02	С8	2	1950	200	1200	6	8.7	
-03	С9	3	—	—	—	—	8.7	
			—	—	—	—	6.2	

Сетка верхняя. Сборочный чертеж

1.041.1 — 2.4.040 СБ

			Стадия	Масса	Масштаб
Нач. отд.	Кодыш		Р		
Н. контр.	Белов			сч. табл.	
Гл. инж. пр.	Белов		Лист	Листов 1	
Ст. инж.	Бекетова		ЦНИИПРОМЗДАНИЙ		
Провер.	Баранова				
Разраб.	Неждонова				

Рис. 1

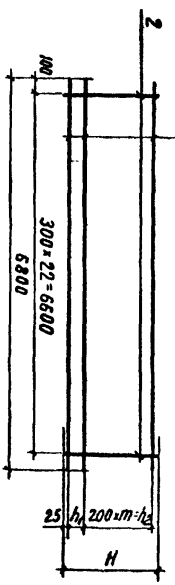

Рис. 2

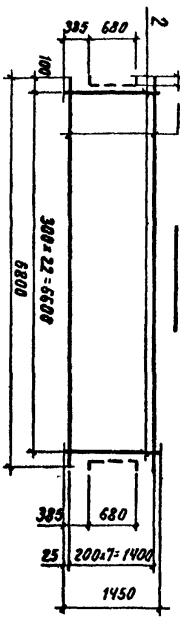

Рис. 3

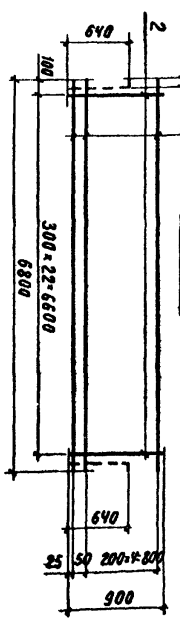

20003 3

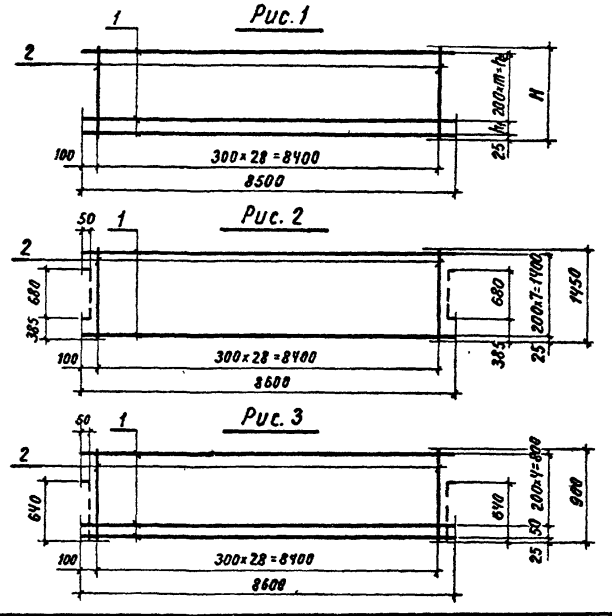

Обозначение	Марка	Рис.	Размеры, мм			Шаг	Масса	Примечание
			H	h_1	h_2	m	кг	
1.041.1-2.4.050	C10	1	1150	100	1000	5	9,2	
-01	C11		1450	200	1200	6	10,9	
-02	C12	2	—	—	—	—	10,9	
-03	C13	3	—	—	—	—	7,8	

Обозначение	Наименование	Кол. на исполн. 1.041.1-2.4.050				Примечание
		—	01	02	03	
	Документация					
1.041.1-2.4.050 СБ	Сборочный чертеж					
1.041.1-2.4.000 ТО	Техническое описание					
	Детали					
	Стержни					
	Сталь класса Вр.I ГОСТ 6727-80					
1.041.1-2.4.003 -14	ф4 l=8600 мм	7	8	8	6	0,85 кг
1.041.1-2.4.003 -10	ф4 l=900 мм				29	0,09 кг
-11	ф4 l=1150 мм	29				0,11 кг
-02	ф4 l=1450 мм		29	29		0,14 кг

Марка
C10
C11
C12
C13

Формат	Зона	Поз.
А4		
А4		
Б4		1
Б4		2

1.041.1-2.4.050

Сетка верхняя

Стадия	Лист	Листов
Р		1

ЦНИИПРОМЗДАНИЙ

Нач. отд.	Кодыш	
Н. контр.	Белов	
Гл. инж. пр.	Белов	
Ст. инж.	Бекетова	
Провер.	Баранова	
Разраб.	Нежданова	

Инв. № подл. | Подпись и дата | Взам. инв. №

1.041.1-2.4.050 СБ

Сетка верхняя. Сборочный чертеж.

Стадия	Масса	Масштаб
Р	см табл.	

Лист | Листов 1

ЦНИИПРОМЗДАНИЙ

2000 3 10

Позиция	Зона	Обозначение	Кол.	Наименование	Кол. на испол. 1.041.1-2.4.060 —	01	02	03	04	05	Марка	Примечание
				Документация								
1		1.041.1-2.4.060 СБ		Сборочный чертеж								
2		1.041.1-2.4.000 ТО		Техническое описание								
				Детали								
				Стержни								
				Сталь класса ВрI, ГОСТ 6727-80								0,15 кг
6Ч	1	1.041.1-2.4.003-15		ф4 ℓ = 1530 мм	5	7					С15	0,18 кг
		-16		ф4 ℓ = 1830 мм			5	7			С17	0,33 кг
		-17		ф4 ℓ = 3320 мм					5	7	С19	0,03 кг
6Ч	2	1.041.1-2.4.003-18		ф4 ℓ = 330 мм	7		8		14		С18	0,05 кг
		-19		ф4 ℓ = 480 мм		7		8		14	С19	

				1.041.1-2.4.060	Стадия	Лист	Листов
					Р		1
Нач. отд.	Кодыш			Сетка опорная рядовой плиты и связевой плиты без выреза.	ЦНИИПРОМЗДАНИЙ		
Н. контр.	Белов						
Гл. инж. пр.	Белов						
Ст. инж.	Бекетова						
Провер.	Боранова						
Разраб.	Нежданова						

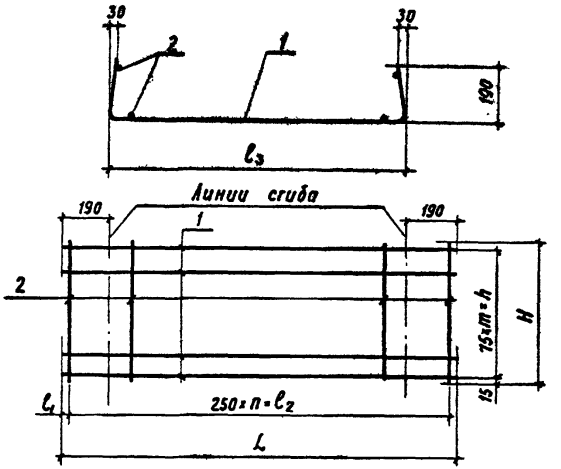

Обозначение	Марка	Размеры, мм L	H	ℓ_1	ℓ_2	ℓ_3	h	Шаг n	m	Масса кг
1.041.1-2.4.060	С14	1530	330	15	1500	1150	300	6	4	1,0
-01	С15		480				450	6	6	1,4
-02	С16	1830	330	40	1750	1450	300	7	4	1,1
-03	С17		480				450	7	6	1,7
-04	С18	3320	330	35	3250	2940	300	13	4	2,1
-05	С19		480				450	13	6	3,0

Инв. № подл. | Подпись и дата | Взам. инв. №

				1.041.1-2.4.060 СБ			
				Сетка опорная рядовой плиты и связевой плиты без выреза. Сборочный чертеж.	Стадия	Масса	Масштаб
					Р	см. табл.	
Нач. отд.	Кодыш				Лист	Листов 1	
Н. контр.	Белов				ЦНИИПРОМЗДАНИЙ		
Гл. инж. пр.	Белов						
Ст. инж.	Бекетова						
Провер.	Боранова						
Разраб.	Нежданова						

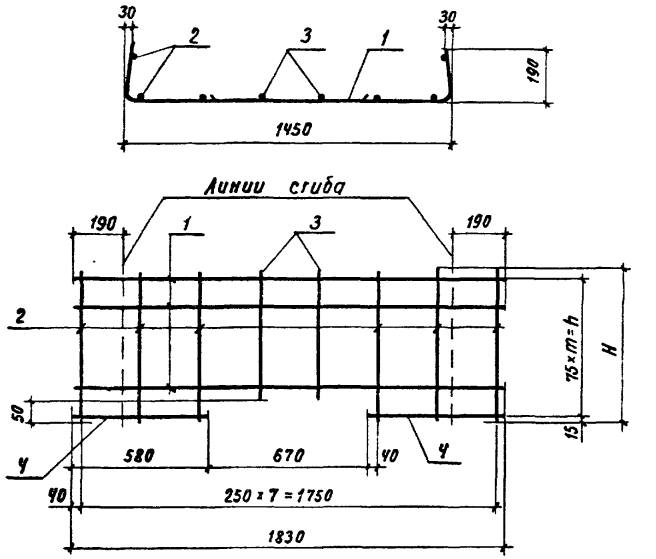

Обозначение	Марка	Размеры, мм H	Размеры, мм h	Шаг m	Масса кг	Примечание
1.041.1 – 2.4.070	С20	330	300	Ч	1,1	
–01	С21	480	450	6	1,6	

Нач. отд	Ковыш		
Н. контр.	Белов		
Гл. инж. пр.	Белов		
Ст. инж.	Бекетова		
Провер.	Баранова		
Разраб	Нежданова		

1.041.1 – 2.4.070 СБ

Сетка опорная связевой плиты с вырезом. Сборочный чертеж.

Стадия	Масса	Масштаб
Р	см табл	
Лист	Листов 1	

ЦНИИПРОМЗДАНИЙ

Инв. № подл. | Подпись и дата | Взам. инв. №

Обозначение	Наименование	Кол. на испол. 1.041.1 – 2.4.070 —	Кол. на испол. 1.041.1 – 2.4.070 –01	Примечание
	Документация			
1.041.1 – 2.4.070 СБ	Сборочный чертеж			
1.041.1 – 2.4.000 ТО	Техническое описание			
	Детали			
	Стержни			
	Сталь класса ВрI, ГОСТ 6727-80			
1.041.1 – 2.4.003 – 16	ф Ч ℓ = 1830 мм	Ч 6		0,18 кг
1.041.1 – 2.4.003 – 18	ф Ч ℓ = 330 мм	6		0,03 кг
– 19	ф Ч ℓ = 480 мм		6	0,05 кг
1.041.1 – 2.4.003 – 20	ф Ч ℓ = 280 мм	2		0,03 кг
– 21	ф Ч ℓ = 430 мм		2	0,04 кг
1.041.1 – 2.4.003 – 22	ф Ч ℓ = 580 мм	2	2	0,06 кг

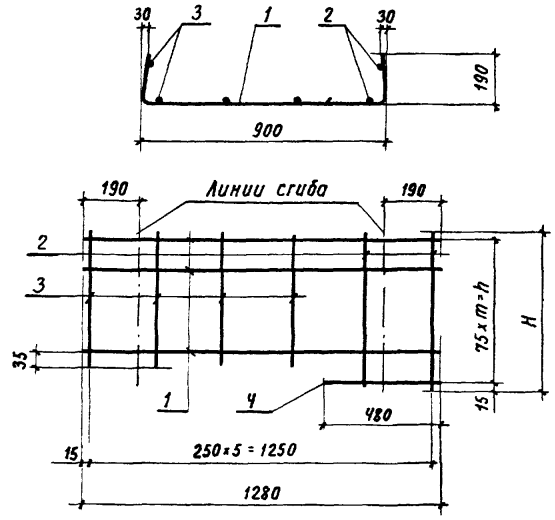

Обозначение	Марка	Размеры, мм H	Размеры, мм h	Шаг m	Масса кг	Примечание
1.041.1 – 2.4 080*	С22	330	300	4	0,7	изображено
–01	С23					зеркально
–02	С24	480	450	6	1,0	изображено
–03	С25					зеркально

Инв № подл	Подпись и дата	Взам инв №

1 041 1 – 2.4 080 СБ

Сетка опорная пристенной плиты
Сборочный чертеж

Стадия	Масса	Масштаб
Р	см табл	
Лист	Листов 1	

ЦНИИПРОМЗДАНИЙ

Нач отд	Кодыш
Н контр	Белов
Гл инж пр	Белов
Ст инж	Бекетова
Провер	Баранова
Разраб	Нежданова

Формат	Зона	Поз	Обозначение	Наименование	Кол на исполн. 1.041 1 – 2.4.080 —	01	02	03	Примечание
				Документация					
А4			1 041.1 – 2.4 080 СБ	Сборочный чертеж					
А4			1.041.1 – 2.4 000 ТО	Техническое описание					
				Детали					
				Стержни					
				Сталь класса Вр-I, ГОСТ 6727-80					
Б4		1	1 041 1 – 2 4. 003 – 23	ф4 ℓ = 1280 мм	4	4	6	6	0,12 кг
Б4		2	1 041 1 – 2.4.003 – 18	ф4 ℓ = 330 мм	2	2			0,03 кг
			– 19	ф4 ℓ = 480 мм			2	2	0,05 кг
Б4		3	1 041 1 – 2.4.003 – 20	ф4 ℓ = 280 мм	4	4			0,03 кг
			– 21	ф4 ℓ = 430 мм			4	4	0,04 кг
Б4		4	1 041 1 – 2.4.003 – 19	ф4 ℓ = 480 мм	1	1	1	1	0,05 кг

Марка	С22	С23	С24	С25

1.041.1 – 2.4.080

Сетка опорная пристенной плиты.

Стадия	Лист	Листов
Р		1

ЦНИИПРОМЗДАНИЙ

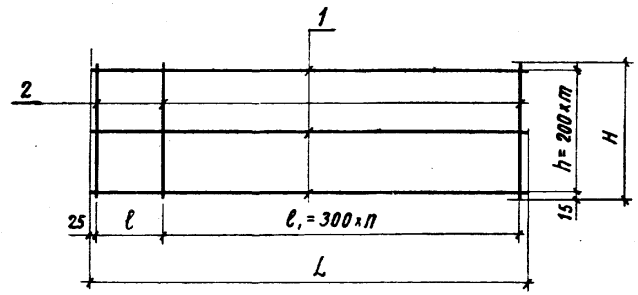

Обозначение	Марка	Размеры, мм					Шаг		Масса кг
		L	H	ℓ	ℓ₁	h	n	m	
1.041.1-2.4.090	С26	1150	430	200	900	400	3	2	0,5
-01	С27		830			800	3	4	1,0
-02	С28	1450	430	200	1200	400	4	2	0,7
-03	С29		830			800	4	4	1,2
-04	С30	2950	830	200	2700	800	9	4	1,9
-05	С31	900	430	250	600	400	2	2	0,4
-06	С32		830			800	2	4	0,8

Нач. отд.	Кодыш	
Н. контр.	Белов	
Гл. инж. пр.	Белов	
Ст. инж.	Бекетова	
Провер.	Баронова	
Разраб.	Нежданова	

1.041.1 — 2.4.090 СБ

Сетка средняя.
Сборочный чертеж

Стадия	Масса	Масштаб
Р	см. табл.	
Лист	Листов 1	

ЦНИИПРОМЗДАНИЙ

Инв. № подл. | Подпись и дата | Взам. инв. №

Поз.	Обозначение	Наименование	Кол. на испол. 1.041.1-2.4.090						Примечание
			—	01	02	03	04	05	06	
		Документация								
	1.041.1-2.4.090 СБ	Сборочный чертеж								
		Детали								
		Стержни								
		Сталь класса В5I, ГОСТ 6727-80								
Б.Ч.	1.041.1-2.4.003-13	ФЧ ℓ = 1150 мм	3	5						0,11 кг
	-02	ФЧ ℓ = 1450 мм			3	5				0,14 кг
	-14	ФЧ ℓ = 2950 мм					5			0,29 кг
	-12	ФЧ ℓ = 900 мм						3	5	0,13 кг
Б.Ч.	1.041.1-2.4.003-21	ФЧ ℓ = 430 мм	5		6		14	4		0,09 кг
	-24	ФЧ ℓ = 830 мм		5		6			4	0,08 кг
		Масса	С26	С27	С28	С29	С30	С31	С32	

Нач. отд.	Кодыш	
Н. контр.	Белов	
Гл. инж. пр.	Белов	
Ст. инж.	Бекетова	
Провер.	Баронова	
Разраб.	Нежданова	

1.041.1 — 2.4.090

Сетка средняя

Стадия	Лист	Листов
Р		1

ЦНИИПРОМЗДАНИЙ

Инв. № подл. | Подпись и дата | Взам. инв. №

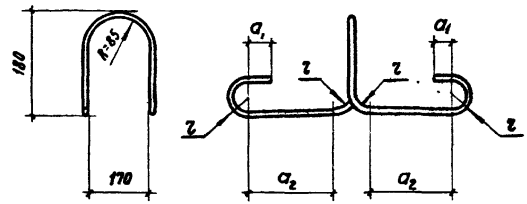

Обозначение	Марка	Размеры, мм					Масса кг	Материал
		ф	L	a_1	a_2	z		
1.041.1-2.4.005	П1	16	1480	50	350	30	2,30	Сталь класса AI ГОСТ 5781-82
-01	П2	14	1380	50	300	30	1,70	
-02	П3	12	1166	30	250	20	1,04	

	1.041.1-2.4.005	
Петля	Стадия: Р; Масса: см. табл.; Масштаб:	
	Лист	Листов 1
	ЦНИИПРОМЗДАНИЙ	

Нач.отд. Кодыш
Н.контр. Белов
Гл.инж.пр. Белов
Провер. Баранова
Разраб. Нежданова

gost.e-ecolog.ru