ТИПОВОЙ ПРОЕКТ

# 903-1-253.87

# ЭЛЕКТРОКОТЕЛЬНАЯ

## АВТОМАТИЗИРОВАННАЯ ТЕПЛОАККУМУЛЯЦИОННАЯ С 4 ЭЛЕКТРОКОТЛАМИ КЭВ-400/0,4

## АЛЬБОМ IV

Строительные изделия

2441-04
4-26

| | | | | |
|---|---|---|---|---|
| | | | | Привязан |
| | | | | |
| | | | | |
| | | | | |
| Инв № | | | | |

gost.e-ecolog.ru

ЦЕНТРАЛЬНЫЙ ИНСТИТУТ
ТИПОВОГО ПРОЕКТИРОВАНИЯ ГОССТРОЯ СССР
МИНСКИЙ ФИЛИАЛ

220600, г.Минск, ул.К.Маркса, 32,
Сдано в печать 17.10 1989 г.
Заказ № 144 Тираж 350 экз.
Инв.№ 2441/4

ТИПОВОЙ ПРОЕКТ 903-1-253.87

# ЭЛЕКТРОКОТЕЛЬНАЯ

## АВТОМАТИЗИРОВАННАЯ ТЕПЛОАККУМУЛЯЦИОННАЯ С 4 ЭЛЕКТРОКОТЛАМИ КЭВ-400/0,4

## АЛЬБОМ IV

### состав проекта


| | |
|---|---|
| АЛЬБОМ I | Пояснительная записка Тепломеханическое оборудование Силовое электрооборудование и электроосвещение. Автоматизация и КИП Архитектурно-строительные решения Конструкции металлические Отопление и вентиляция Внутренние водопровод и канализация. |
| АЛЬБОМ II | Блочное оборудование |
| АЛЬБОМ III | Низковольтные комплектные устройства |
| АЛЬБОМ IV | Строительные изделия |
| АЛЬБОМ V | Спецификации оборудования |
| АЛЬБОМ VI | Ведомости потребности в материалах |
| АЛЬБОМ VII | Сметы Книга 1. Книга 2 |
| АЛЬБОМ VIII | Сметы Калькуляции стоимостей блоков. |



Разработан институтом «Белагропроект» Госагропрома БССР

Утверждён и введён в действие институтом «Белагропроект» Приказ от 30 XI 87 № 164


Главный инженер института З.Я.Колесник

Главный инженер проекта А.К.Занберов


© МФ ЦИТП Госстроя СССР, 1988 г.


2441-04

Альбом IV

# Содержание


| Марка | Наименование | Стр. |
|---|---|---|
| | Содержание альбома | 2,3 |
| | | |
| АСИ | Колонны К54-5-01, К | 4 |
| АСИ | Колонна К54-5-03 | 5 |
| АСИ | Колонна К54-5-04 | 6 |
| АСИ | Колонна К54-5-05 | 7 |
| АСИ | Колонна К54-5-06 | 8 |
| АСИ | Балка 1БСТ6-3АIV-т-а | 9 |
| АСИ | Плиты покрытия 1ПГ-3АIV т-н-а; | 10 |
| | 1ПВ7-4АIV т-н-а, 1ПГ-3АIV т-н-б | |
| АСИ | Стеновые панели ПС60.12.2.0-2л-41-01; | 11 |
| | ПС60.12.2.0-2л-35-01 (t нар = -20°) | |
| АСИ | Стеновые панели ПС30.12.2.0-6л-01; | 12 |
| | ПС30.12.2.0-6л-02; ПС30.12.2.0-6л-03 (t нар.= -20°) | |
| АСИ | Стеновые панели ПС65.12.2.0-2л-01 | 13 |
| | ПС65.12.2.0-2л-02; ПС65.9.2.0-2л-01 (t нар=-20°) | |
| АСИ | Стеновая панель ПС65.12.20-2л-03 (t нар.=-20°) | 14 |
| АСИ | Стеновые панели 2ПС12.12.2.0-л-01; | 15 |
| | ПС30.12.2.0-6л-04 (t нар = -20°) | |
| АСИ | Стеновые панели ПС60.12.2.5-3л-41-01; | 16 |
| | ПС30.12.2.5-3л-35-0 (t нар. = -20°) | |
| АСИ | Стеновые панели ПС30.12.2.5-6л-01; | 17 |
| | ПС30.12.2.5-6л-02; ПС30.12.2.5-6л-03 (t нар.= -20°) | » |

| Марка | Наименование | Стр. |
|---|---|---|
| АСИ | Стеновые панели ПС65.5.12.2.5-3л-01; | 18 |
| | ПС65.5.12.2.5-3л-02; ПС65.5.9.2.5-2л-01 (tнар= -30°) | |
| АСИ | Стеновая панель ПС65.5.12.2.5-3л-03 (tнар= -30°) | 19 |
| АСИ | Стеновые панели ПС30.12.5-6л-04, | 20 |
| | 2ПС12.12.2.5-л-01 (t нар = -30°) | |
| АСИ | Стеновые панели ПС60.12.3.0-3л-41-01 | 21 |
| | ПС60.12.30-3л-35-01 (t нар= -40°) | |
| АСИ | Стеновые панели ПС66.12.30-3л-01; | 22 |
| | ПС66.12.3.0-3л-02; ПС66.9.3.0-6л-01 (t нар.= -40°) | |
| АСИ | Стеновая панель ПС66.12.30-3л-03 (t нар.= -40°) | 23 |
| АСИ | Стеновая панель ПС30.12.3.0-6л-01; | 24 |
| | ПС30.12.3.0-6л-02; ПС30.12.3.0-6л-03 (tнар.= -40°) | |
| АСИ | Стеновые панели 2ПС12.12.3.0-л-01; | 25 |
| | ПС30.12.3.0-6л-04 (t нар.= -40°) | |
| АСИ | Панели карнизные ПК30.6.5-л-01; | 26 |
| | ПК30.7-л-01; ПК30.7.5-л-01 | |
| АСИ | Сечения 3-3 ..... 7-7 | 27 |
| АСИ | Спецификация | 28 |
| АСИ | Сетки арматурные С1, С2 | 29 |
| АСИ | Сетки арматурные С3, С4 | 30 |
| АСИ | Опорная плита ОП5.2-т-а | 31 |
| | | |
| | | |


Инв. № подл. | Подпись и дата | Взам. инв. №

| | | | | |
|---|---|---|---|---|
| Рук. гр. | | | | Привязан |
| Рук. гр. | | | | |
| Рук. гр. | | | | |
| | | | | |
| Инв. № | | | | |

Формат А3

## Содержание


| Марка | Наименование | |
|---|---|---|
| АСИ | Жалюзийная решетка Ж-1 | 32 |
| АСИ | Двер Д-1 | 33 |
| АСИ | Спецификация на дверь Д-1 | 34 |
| АСИ | Дверь Д-2 | 35 |
| АСИ | Спецификация на дверь Д-2 | 36 |
| АСИ | Дверь Д-1. Узел „1". Сечение 2-2 | 37 |
| АСИ | Дверь Д-2. Узел „2". Сечение 2-2 | 37 |
| АСИ | Дверь Д-1. Полотно дверное правое | 38 |
| АСИ | Дверь Д-1. Полотно дверное левое | 38 |
| АСИ | Дверь Д-2. Полотно дверное | 39 |
| АСИ | Дверь Д-2. Завеса | 39 |
| АСИ | Дверь Д-1. Завеса | 40 |
| АСИ | Шарнир завесы | 40 |
| АСИ | Стойка рамы | 41 |
| АСИ | Скоба | 41 |
| АСИ | Уголок рамы двери Д-1 | 42 |
| АСИ | Уголник | 42 |
| АСИ | Уголок рамы двери Д-2 | 43 |
| АСИ | Уголок жесткости | 43 |
| АСИ | Верхний упорный элемент | 44 |
| АСИ | Защелка сварная двери Д-1 | 44 |
| АСИ | Защелка двери Д-1 | 45 |
| АСИ | Планка под замок | 45 |

| Марка | Наименование | |
|---|---|---|
| АСИ | Защелка сварная двери Д-2 | 46 |
| АСИ | Защелка двери Д-2 | 46 |
| АСИ | Направляющий элемент | 47 |
| АСИ | Ручка замка | 47 |
| АСИ | Шпингалет сварной | 48 |
| АСИ | Задвижка | 49 |
| АСИ | Упор | 49 |
| АСИ | Скоба | 50 |
| АСИ | Прокладка | 50 |
| АСИ | Рукоятка | 51 |
| АСИ | Нижний упорный элемент | 51 |
| АСИ | Изделие закладное МН1 | 52 |
| АСИ | Изделие закладное МН2 | 52 |
| КМИ | Щиты Щ1, Щ2 | 53 |
| КМИ | Стойки СТ2, СТ3 | 54 |




Инв. № подл. | Подпись и дата | Взам. инв. №

Привязан:

Рук. гр. инж.

Инв. №

Формат: А3

| Формат | Зона | Поз. | Обозначение | Наименование | Кол. на испол. | | | Примечание |
|---|---|---|---|---|---|---|---|---|
| | | | | Сборочные единицы | | | | |
| | | | 1.423-3 Вып.1 | Колонна К54-5 | 1 | 1 | | |
| | | | | Изделия закладные | | | | |
| | | 1 | 1.423-3 Вып.2 | М1-13 | 4 | 4 | | 1.7кг |
| | | 2 | | НМ1-1 | 1 | 2 | | 10.4кг |

| Марка | К54-5-01 | К54-5-02 |
|---|---|---|

К54-5-01

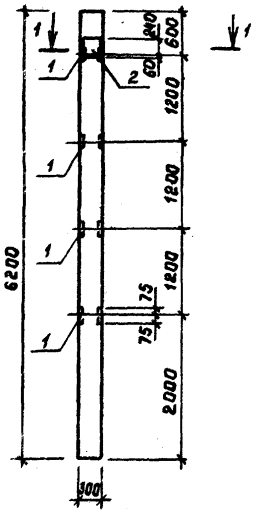


К54-5-02

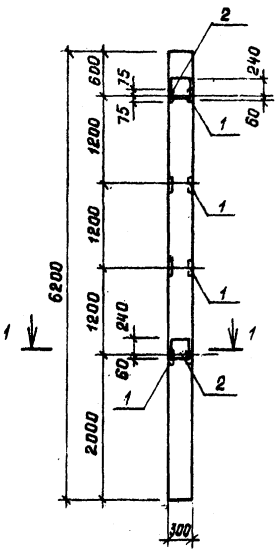


1-1

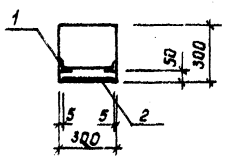


## Ведомость расхода стали на дополнительные закладные изделия, кг

| Марка элемента | Изделия закладные | | | | | | | | | | | | | Всего |
|---|---|---|---|---|---|---|---|---|---|---|---|---|---|---|
| | Арматура класса | | | | | | | Прокат марки | | | | | | |
| | AI | | | AIII | | | | Вст3кп2 | | | | | | |
| | ГОСТ 5781-82 | | | | | | | ГОСТ 19903-74 | | | ГОСТ 8509-86 | | | |
| | ф6 | | Итого | ф12 | ф14 | ф22 | Итого | δ=10 | | Итого | L63×5 | | Итого | |
| К54-5-01 | 0.2 | | 0.2 | 0.96 | 2.0 | 1.4 | 4.36 | 6.8 | | 6.8 | 5.76 | | 5.76 | 17.12 |
| К54-5-02 | 0.4 | | 0.4 | 0.96 | 4.0 | 2.8 | 7.76 | 13.6 | | 13.6 | 5.76 | | 5.76 | 27.52 |

| | | |
|---|---|---|
| Нач.отд. | Шатный | |
| Гл.спец. | Пархомчик | |
| Рук.гр. | Модель | |
| Ст.инж. | Толочная | |
| Н.контр. | Сартина | |

Привязан:

Инв.№

т.п. 903-1-253.87 – АСИ

Колонны К54-5-01; К54-5-02

| Стадия | Масса | Масштаб |
|---|---|---|
| Р | — | — |
| Лист | Листов 1 | |

Госагропром БССР
Белгипроект
г. Минск

Формат А3

Альбом IV

К 54-5-03

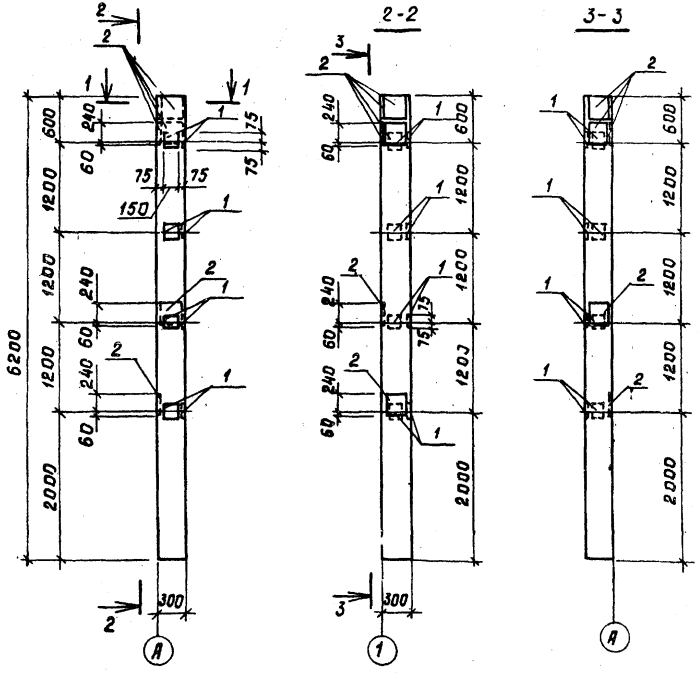


| Формат | Зона | Поз. | Обозначение | Наименование | Кол. | Примечание |
|---|---|---|---|---|---|---|
| | | | | Сборочные единицы | | |
| | | | 1.423-3 вып.1 | Колонна К54-5 | 1 | |
| | | | | Изделия закладные | | |
| | | 1 | 1.400-6/76 | МБ-1 | 8 | 2.1кг |
| | | 2 | 1.423-3 вып.2 | НМ1-1 | 6 | 10.4кг |

Марка К54-5-03

## Ведомость расхода стали на дополнительные закладные изделия, кг

| Марка элемента | Изделия закладные | | | | | | | | | | Всего |
|---|---|---|---|---|---|---|---|---|---|---|---|
| | Арматура класса | | | | | | Прокат марки | | | | |
| | AI | | AIII | | | | Вст3кп2 | | | | |
| | ГОСТ 5781-82 | | | | | | ГОСТ 19903-74 | | | | |
| | ф6 | | Итого | ф10 | ф14 | ф22 | Итого | δ=6 | δ=8 | δ=10 | Итого | |
| К54-5-03 | 1.2 | | 1.2 | 3.2 | 12.0 | 8.4 | 23.6 | 2.4 | 11.2 | 40.8 | 54.4 | 79.2 |

| | | | |
|---|---|---|---|
| Нач.отд. | Шатный | | т.п. 903-1-253.87 – АСИ |
| Гл.спец. | Пархомчик | | |
| Рук.гр. | Модель | | Колонна К54-5-03 |
| Инж. | Габрильчик | | Стадия: Р; Масса: —; Масштаб: — |
| Н.контр. | Сартина | | Лист; Листов 1 |
| | | | Госагропром БССР Белагропроект г. Минск |

Привязан:

Инв. №

Инв. № подл. | Подпись и дата | Взам. инв. №

Формат А3

Альбом V

К 54-5-04

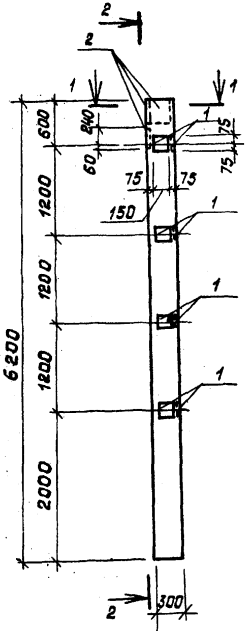


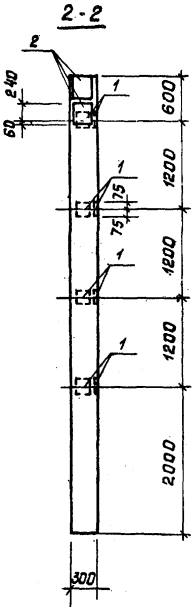


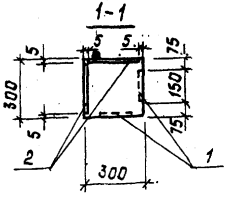


| Формат | Зона | Поз. | Обозначение | Наименование | Кол. | Примечание |
|---|---|---|---|---|---|---|
| | | | | Сборочные единицы | | |
| | | | 1.423-3 Вып.1 | Колонна К54-5 | 1 | |
| | | | | Изделия закладные | | |
| | | 1 | 1.400-6/76 | М6-1 | 8 | 2.1кг |
| | | 2 | 1.423-3 Вып.2 | НМ1-1 | 3 | 10.4 |

Марка К54-5-04

## Ведомость расхода стали на дополнительные закладные изделия, кг

| Марка элемента | Изделия закладные | | | | | | | | | | | |
|---|---|---|---|---|---|---|---|---|---|---|---|---|
| | Арматура класса | | | | | | Прокат марки | | | | Всего |
| | AI | | | AIII | | | ВСт.3кп2 | | | | |
| | ГОСТ 5781-82 | | | | | | ГОСТ 19903-74 | | | | |
| | ф6 | | Итого | ф10 | ф14 | ф22 | Итого | δ=6 | δ=8 | δ=10 | Итого | |
| К54-5-04 | 0.6 | | 0.6 | 3.2 | 6.0 | 4.2 | 13.4 | 2.4 | 11.2 | 20.4 | 34.0 | 48.0 |

| | | |
|---|---|---|
| Нач.отд. | Шатный | |
| Гл.спец. | Парсомчик | |
| Рук.гр. | Модель | |
| Инж. | Габрильчик | |
| Н.контр. | Сармина | |

Т.П. 903-1-253.87 - АСУ

Колонна К-54-5-04

| Стадия | Масса | Масштаб |
|---|---|---|
| Р | — | — |
| Лист | Листов 1 | |

Госагропром БССР
Белагропроект
г. Минск

Привязан:

Инв. №

Инв. № подл. | Подпись и дата | Взам. инв. №

Формат А3

Альбом V

## К54-5-05

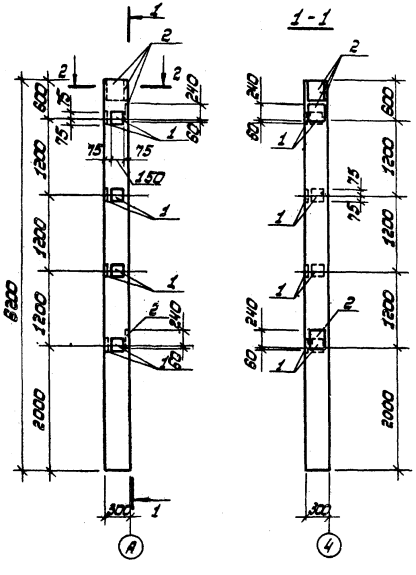


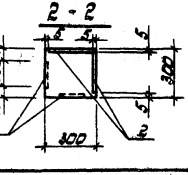


| Позиция | Зона | Поз. | Обозначение | Наименование | Кол. | Примечание |
|---|---|---|---|---|---|---|
| | | | | Сборочные единицы | | |
| | | | 1423-3 Вып. 1 | Колонна К54-5 | 1 | |
| | | | | Изделия закладные | | |
| | | 1 | 1.400-6/76 | МВ-1 | 8 | 8.1 кг |
| | | 2 | 1.423-3 Вып. 2 | МН1-1 | 4 | 10.4кг |

Марка К54-3-05

### Ведомость расхода стали на дополнительные закладные изделия, кг

| Марка элемента | Изделия закладные | | | | | | | | | | Всего |
|---|---|---|---|---|---|---|---|---|---|---|---|
| | Арматура класса | | | | | | Прокат марки | | | | |
| | AI | | AIII | | | | ВСт3 кп2 | | | | |
| | ГОСТ 5781-82 | | | | | | ГОСТ 19903-74 | | | | |
| | ф6 | | Итого | ф10 | ф14 | ф22 | Итого | -5×6 | 5×8 | -5×10 | Итого |
| К54-5-05 | 0.8 | | 0.8 | 3.2 | 8.0 | 5.6 | 16.8 | 2.4 | 11.2 | 27.2 | 40.8 | 58.4 |

| | | | |
|---|---|---|---|
| Нач. отд. | Шатный | | |
| Гл. спец. | Пархомчик | | |
| Рук. гр. | Модель | | |
| Инж. | Гаврильчик | | |
| Н. контр. | Гарлыка | | |

Привязан:

Инв. №

т.п. 903-1-253.87 -ACU

Колонна К54-5-05

| Стадия | Масса | Масштаб |
|---|---|---|
| Р | — | — |

Лист | Листов 1

Госагропром БССР БЕЛАГРОПРОЕКТ г. Минск

Инв. № подл. | Подпись и дата | Взам. инв. №

Формат А3

Альбом IV

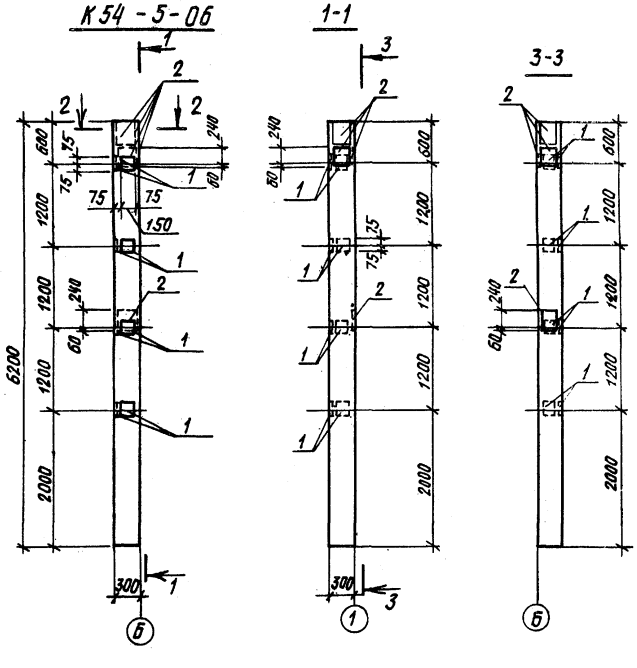


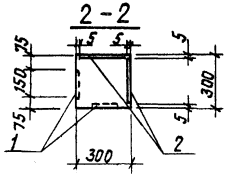


| Формат | Зона | Поз. | Обозначение | Наименование | Кол. | Примечание |
|---|---|---|---|---|---|---|
| | | | | Сборочные единицы | | |
| | | | 1.423-3 вып.1 | Колонна К54-5 | 1 | |
| | | | | Изделия закладные | | |
| | | 1 | 1.400-6/76 | М6-1 | 8 | 2,1 кг |
| | | 2 | 1.423-3 вып.2 | НМ1-1 | 5 | 10.4 |

Марка К54-5-06

Ведомость расхода стали на дополнительные закладные изделия, кг

| Марка элемента | Изделия закладные | | | | | | | | | | Всего |
|---|---|---|---|---|---|---|---|---|---|---|---|
| | Арматура класса | | | | | | Прокат м | | | | |
| | AI | | | AIII | | | Вст3кп2 | | | | |
| | ГОСТ 5781-82* | | | | | | ГОСТ 19903-74 | | | | |
| | ф6 | | Итого | ф10 | ф14 | ф22 | Итого | δ=6 | δ=8 | δ=10 | Итого | |
| К54-5-06 | 1.0 | | 1.0 | 3.2 | 10.0 | 7.0 | 20,2 | 2.4 | 11.2 | 34.0 | 47.6 | 68.8 |

| | | |
|---|---|---|
| Нач.отд | Шатный | |
| Гл.спец. | Пархомчик | |
| Рук.гр. | Мадель | |
| И.н.эс. | Гаврильчик | |
| Н.контр. | Сартина | |

Т.П. 903-1-253.87 – АСИ

Колонна К54-5-06

| Стадия | Масса | Масштаб |
|---|---|---|
| Р | – | – |
| Лист | Листов 1 | |

Госагропром БССР БЕЛАГРОПРОЕКТ г. Минск

Привязан:

Инв.№ подл. | Подпись и дата | Взам.инв.№

Формат А3

Альбом IV

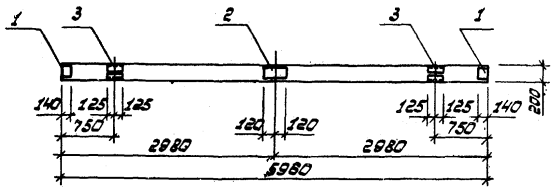


| Формат | Зона | Поз. | Обозначение | Наименование | Кол. | Примечание |
|---|---|---|---|---|---|---|
| | | | | Сборочные единицы | | |
| | | | 1.462.1-10/80 вып. 1 | Балка 1БСТ6-3А IV т | 1 | |
| | | | | Изделия закладные | | |
| | | 1 | | М5 | 2 | 1,4 кг |
| | | 2 | 1.462.1-10/80 вып. 2 | М8 | 1 | 2,4 кг |
| | | 3 | | М8 | 2 | 3,7 кг |

## Ведомость расхода стали на дополнительные закладные изделия, кг

| Марка элемента | Изделия закладные | | | | | | | | | |
|---|---|---|---|---|---|---|---|---|---|---|
| | Арматура класса | | | Прокат марки | | | | | | Всего |
| | А III | | | ВСт3 кп2 | | | | | | |
| | ГОСТ 5781-82 | | | ГОСТ 19903-74 | | | ГОСТ 8510-86 | | | |
| | ф8 | ф10 | Итого | -6×6 | | Итого | 1,90×50×5,5 | | Итого | |
| 1БСТ6-3А IV т-а | 0,5 | 1,7 | 2,2 | 4,4 | | 4,4 | 5,7 | | 5,7 | 12,3 |

| | | |
|---|---|---|
| Нач. отд. | Шатный | |
| Гл. спец. | Пархомчик | |
| Рук. гр. | Модель | |
| Ст. инж. | Толочная | |
| Н. контр. | Сармина | |

т.п. 903-1-253.87 - АСИ

Балка 1БСТ6-3А IV т-а

| Стадия | Масса | Масштаб |
|---|---|---|
| Р | — | — |

Лист | Листов 1

Госагропром БССР БЕЛАГРОПРОЕКТ г. Минск

Привязан:

Инв. №

Инв. № подл. | Подпись и дата | Взам. инв. №

Формат: А3

2441-04

Альбом IV

1ПГ-3АIV т-н-а

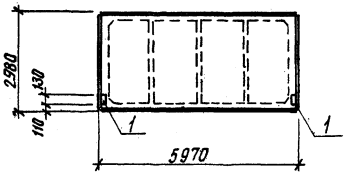


1ПВ7-4АIV т-н-а

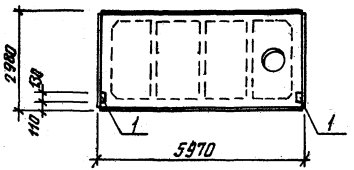


1ПГ-3АIV т-н-б

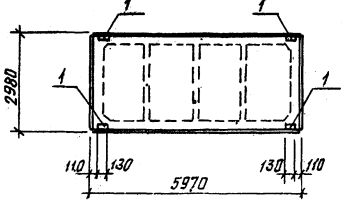


| Формат | Зона | Поз. | Обозначение | Наименование | Кол. на исполн. | | | Примечание |
|---|---|---|---|---|---|---|---|---|
| | | | | Сборочные единицы | | | | |
| | | | 1.865.1-4/84 вып.1 | Плита 1ПГ-3АIV т-н | 1 | | 1 | |
| | | | | " 1ПВ7-4АIV т-н | | 1 | | |
| | | 1 | 1.865.1-4/84 вып.2 | Изделие закладное | | | | |
| | | | | М10 | 2 | 2 | 4 | 1,3 кг |
| | | | | | | | | |
| | | | | | | | | |
| | | | | | | | | |

| Марка | 1ПГ-3АIV т-н-а | 1ПВ7-4АIV т-н-а | 1ПГ-3АIV т-н-б |
|---|---|---|---|

| | | |
|---|---|---|
| Нач. отд. | Шатный | |
| Гл. спец. | Пархончик | |
| Рук. гр. | Модель | |
| Ст. инж. | Талочная | |
| Н. контр. | Сармина | |

Т.П. 903-1-253,87 -АСИ

Плиты покрытия 1ПГ-3АIV т-н-а; 1ПВ7-4АIV т-н-а; 1ПГ-3АIV т-н-б.

| Стадия | Масса | Масштаб |
|---|---|---|
| Р | — | — |

Лист | Листов 1

Госагропром БССР
БЕЛАГРОПРОЕКТ
г. Минск

Привязан:

Инв. №

Инв. № подл. | Подпись и дата | Взам. инв. №

Формат А3

2441-04

Альбом V

ПС60.12.2,0-2.л-41-01; ПС60.12.2.0-2.л-35-01

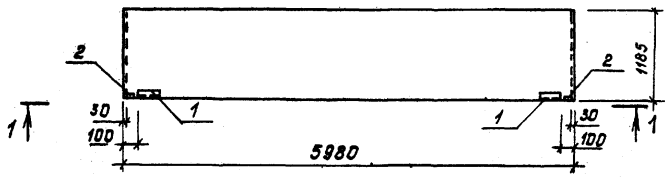


1 - 1




| Формат | Зона | Поз. | Обозначение | Наименование | Кол. | | Примечание |
|---|---|---|---|---|---|---|---|
| | | | | Сборочные единицы | | | |
| | | | 1.030.1-1 Вып. 1-1 | Панель ПС60.12.2.0-2.л-41 | 1 | | |
| | | | | Панель ПС60.12.2.0-2.л-35 | | 1 | |
| | | | | Изделие закладное | | | |
| | | 1 | 1.030.1-1 Вып. 1-3 | М2 | 2 | 2 | 2.13кг |
| | | 2 | | М6 | 2 | | 1.14кг |

| Марка | ПС60.12.2.0-2.л-41-01 | ПС60.12.2.0-2.л-35-01 |
|---|---|---|

Ведомость расхода стали на дополнительные закладные изделия, кг

| Марка элемента | Изделия закладные | | | | | | | | | Всего |
|---|---|---|---|---|---|---|---|---|---|---|
| | Арматурная сталь | | | Прокат марки | | | | | | |
| | AIII | | | В Ст.3 кп 2 | | | | | | |
| | ГОСТ 5781-82 | | | ГОСТ 19903-74 | | | ГОСТ 8509-86 | | | |
| | ф10 | | Итого | δ=6 | δ=8 | Итого | L 63х5 | | Итого | |
| ПС60.12.2.0-2.л-41-01 | 1.4 | | 1.4 | 1.12 | 1.28 | 2.4 | 2.74 | | 2.74 | 7.94 |
| ПС60.12.2.0-2.л-35-01 | 0.4 | | 0.4 | 1.12 | | 1.12 | 2.74 | | 2.74 | 4.26 |

| | | |
|---|---|---|
| Нач. отд. | Шатный | |
| Гл. спец. | Пархомчик | |
| Рук. гр. | Модель | |
| Ст. инж. | Толочная | |
| Н. контр. | Сартина | |

Привязан:

Инв. №

Т.п. 903-1-253.87 - АСУ

t нар. = -20°С

Стеновая панель ПС60.12.2.0-2.л-41-01 ПС60.12.2.0-2.л-35-01

| Стадия | Масса | Масштаб |
|---|---|---|
| Р | — | — |
| Лист | Листов 1 | |

Госагропром БССР Белагропроект г. Минск

Формат А3

2441-04

Инв. № подл. | Подпись и дата | Взам. инв. №

Альбом IV

ПС30.12.2,0-6л-01

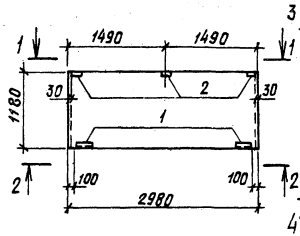


ПС30.12.2,0-6л-02

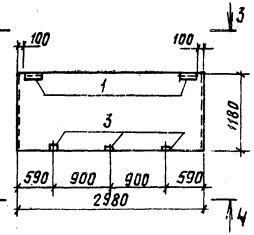


1-1

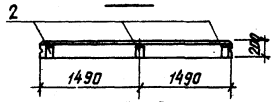


3-3

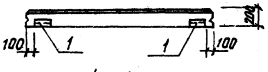


2-2




4-4

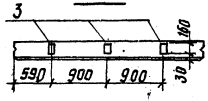


ПС30.12.2,0-6л-03

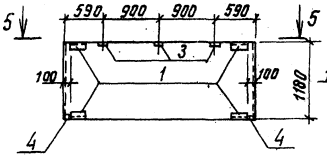


5-5

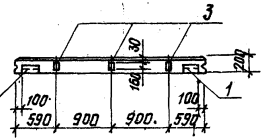


| Формат | Зона | Поз. | Обозначение | Наименование | Кол. на испол. | | | Примечание |
|---|---|---|---|---|---|---|---|---|
| | | | | Сборочные единицы | | | | |
| | | | | Панель ПС30.12.2,0-6л | 1 | 1 | 1 | |
| | | | 1.030.1-1 вып. 1-1 | Изделия закладные | | | | |
| | | 1 | 1.030.1-1 вып. 1-3 | М2 | 2 | 2 | 4 | 2.13 кг |
| | | 2 | | М15 | 3 | | | 1.95 кг |
| | | 3 | | М9 | | 3 | 3 | 1.38 кг |
| | | 4 | | М6 | | | 2 | 1.14 кг |

| Марка | ПС30.12.2,0-6л-01 | ПС30.12.2,0-6л-02 | ПС30.12.2,0-6л-03 |
|---|---|---|---|

## Ведомость расхода стали на закладные изделия, кг

| Марки элемента | Изделия закладные | | | | | | | | |
|---|---|---|---|---|---|---|---|---|---|
| | Арматура класса | | Прокат марки | | | | | | Всего |
| | AIII | | Вст3кп2 | | | | | | |
| | ГОСТ 5781-82 | | ГОСТ 19903-74 | | | | ГОСТ 8509-86 | | |
| | ф10 | Итого | -6=8 | -6=6 | Итого | L63×6 | | Итого | |
| ПС30.12.2,0-6л-01 | 3.6 | 3,6 | 3,2 | 1,12 | 4,32 | 2,74 | | 2,74 | 10.66 |
| ПС30.12.2,0-6л-02 | 1.56 | 1.56 | 3,0 | 1,12 | 4,12 | 2,74 | | 2,74 | 8.42 |
| ПС30.12.2,0-6л-03 | 2.96 | 2,96 | 4.28 | 2,24 | 6.52 | 5.48 | | 5.48 | 14.96 |

| | | |
|---|---|---|
| Нач. отд. | Шатный | |
| Гл. спец. | Пархомчик | |
| Н.К. гр. | Модель | |
| Ст. инж. | Талачная | |
| Н. контр. | Сармина | |

Т.П. 903-1-253.87 -АСИ

t нар. = -20°С

Стеновые панели ПС30.12.2,0-6л-01; ПС30.12.2,0-6л-02; ПС30.12.2,0-6л-03

| Стадия | Масса | Масштаб |
|---|---|---|
| Р | — | — |
| Лист | Листов 1 | |

Госагропром БССР
БЕЛАГРОПРОЕКТ
г. Минск

Привязан:

Инв. №

Инв. № подл. | Подпись и дата | Взам. инв. №

Формат А3

2441-04

Альбом IV

ПС65.12.2.0-2.л-01; ПС65.9.2.0-2.л-01;
ПС65.12.2.0-2.л-02

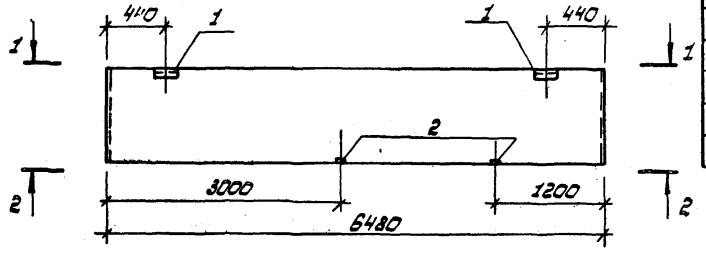


1-1

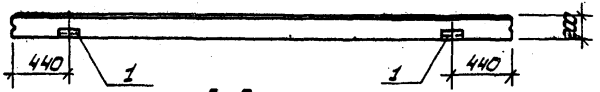


2-2

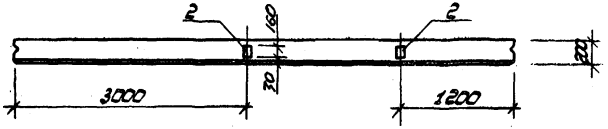


| Формат | Зона | Поз. | Обозначение | Наименование | Кол. | | | Примечание |
|---|---|---|---|---|---|---|---|---|
| | | | | Сборочные единицы | | | | |
| | | | 1.030.1-1 Вып. 1-1 | Панель ПС65.12.2.0-2.л | 1 | 1 | | |
| | | | 1.030.1-1 Вып. 1-1 | Панель ПС65.9.2.0-2.л | | | 1 | |
| | | | | Изделия закладные | | | | |
| | | 1 | 1.030.1-1 Вып. 1-3 | М2 | 2 | 2 | 2 | 2.13кг |
| | | 2 | | М9 | | 2 | | 1.38кг |

| Марка | ПС65.12.2.0-2.л-01 | ПС65.12.2.0-2.л-02 | ПС65.9.2.0-2.л-01 |
|---|---|---|---|

## Ведомость расхода стали на закладные изделия, кг

| Марка элемента | Изделия закладные | | | | | | | | | Всего |
|---|---|---|---|---|---|---|---|---|---|---|
| | Арматура класса | | | Прокат марки | | | | | | |
| | A III | | | ВСт3кп2 | | | | | | |
| | ГОСТ 5781-82 | | | ГОСТ 19903-74 | | | ГОСТ 8509-86 | | | |
| | ф10 | | Итого | -6×6 | -6×8 | Итого | L63×6 | | Итого | |
| ПС65.12.2.0-2.л-01 | 0,4 | | 0,4 | 1.12 | | 1.12 | 2.74 | | 2.74 | 4.26 |
| ПС65.9.2.0-2.л-01 | 0,4 | | 0,4 | 1.12 | | 1.12 | 2.74 | | 2.74 | 4.26 |
| ПС65.12.2.0-2.л-02 | 1,16 | | 1.16 | 1.12 | 2.0 | 3.12 | 2.74 | | 2.74 | 7.02 |

| | | | |
|---|---|---|---|
| Нач. отд. | Шатный | | |
| Гл. спец. | Паркончик | | |
| Рук. гр. | Модель | | |
| Ст. инж. | Толочная | | |
| Н. контр. | Сарычина | | |

Привязан:

Инв. №

т. п. 903-1-253.87 - АСИ

t нар. = -20 °С
Стеновые панели
ПС65.12.2.0-2.л-01
ПС65.12.2.0-2.л-02
ПС65.9.2.0-2.л-01

| Стадия | Масса | Масштаб |
|---|---|---|
| Р | - | - |
| Лист | Листов 1 | |

Госагропром БССР
БЕЛАГРОПРОЕКТ
г. Минск

Инв. № подл. | Подпись и дата | Взам. инв. №

Формат А3
2441-04

Альбом IV

ПС 65.12.2.0-2.Л-03

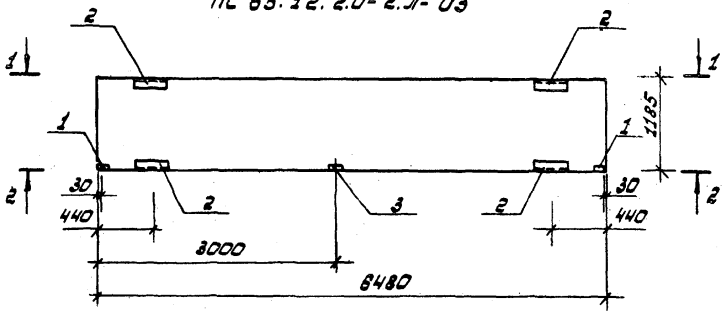


1-1

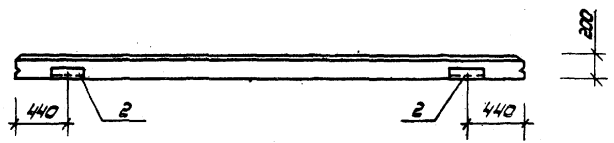


2-2

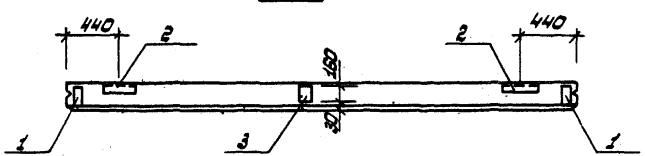


| Формат | Зона | Поз. | Обозначение | Наименование | Кол. | Примечание |
|---|---|---|---|---|---|---|
| | | | | Сборочные единицы | | |
| | | | 1.030.1-1 Вып. 1-1 | Панель ПС65.12.2.0-2.Л | 1 | |
| | | | | Изделие закладное | | |
| | | 1 | 1.030.1-1. Вып. 1-3 | М6 | 2 | 1.14кг |
| | | 2 | | М2 | 4 | 2.13кг |
| | | 3 | | М9 | 1 | 1.38кг |
| | | | | | | |
| | | | | | | |
| | | | | Марка | ПС65.12.2.0-2.Л-03 | |

## Ведомость расхода стали на закладные изделия, кг

| Марка элемента | Изделия закладные | | | | | | | | | |
|---|---|---|---|---|---|---|---|---|---|---|
| | Арматура класса А III | | | Прокат марки Вст3 кп2 | | | | | | Всего |
| | ГОСТ 5781.82 | | | ГОСТ 19903-74 | | | ГОСТ 8509-86 | | | |
| | ф10 | | Итого | -б×6 | -б×8 | Итого | L63×6 | | Итого | |
| ПС65.12.2.0-2.Л-03 | 2,18 | | 2,18 | 2,24 | 2,28 | 4,52 | 5,48 | | 5,48 | 12,18 |

| | | |
|---|---|---|
| Нач.отд. | Шатный | |
| Зам.нач. | Пархомчик | |
| Рук.гр. | Модель | |
| Ст.инж. | Папко | |
| Н.контр. | Сармина | |

т.п. 903-1-253.87 - АСИ

t нар = -20 °С
Стеновая панель
ПС 65.12.2.0-2.Л-03

| Стадия | Масса | Масштаб |
|---|---|---|
| Р | | |
| Лист | Листов 1 | |

Госагропром БССР
БЕЛАГРОПРОЕКТ
г. Минск

Привязан:

Инв. №

Взам. инв. №

Подпись и дата

Инв. № подл.

Формат А3

Альбом III

2ПС12.12.2,0-л-01

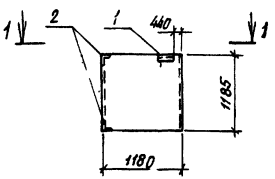


1-1

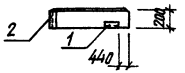


| Формат | Зона | Поз | Обозначение | Наименование | Кол. | | Примечание |
|---|---|---|---|---|---|---|---|
| | | | | Сборочные единицы | | | |
| | | | 1.030.1-1 Вып. 1-1 | Панель ПС30.12.2,0-6л | | 1 | |
| | | | | " 2ПС12.12.2,0-л | 1 | | |
| | | | | Изделия закладные | | | |
| | | 1 | 1.030.1-1 Вып.1-3 | м2 | 1 | 1 | 2,13кг |
| | | 2 | | м11 | 2 | 2 | 1,96кг |
| | | | | | | | |
| | | | | | | | |
| | | | | Марка | 2ПС12.12.2,0-л-01 | ПС30.12.2,0-6л-04 | |

ПС30.12.2,0-6л-04

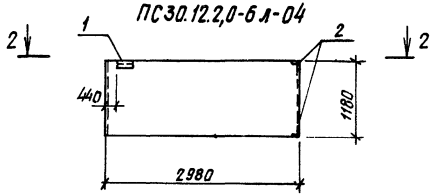


2-2

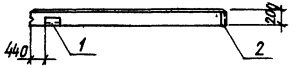


Ведомость расхода стали на закладные изделия, кг

| Марка элемента | Изделия закладные | | | | | | | | Всего |
|---|---|---|---|---|---|---|---|---|---|
| | Арматура класса | | | Прокат марки. | | | | | |
| | AIII | | | Вст3 кп2 | | | | | |
| | ГОСТ 5781-82 | | | ГОСТ 19903-74 | | | ГОСТ 8509-86 | | |
| | ф10 | | Итого | δ-6 | | Итого | L63×6 | Итого | |
| 2ПС12.12.2,0-л-01 | 1.1 | | 1,1 | 0.6 | | 0.6 | 3,24 | 3,24 | 4.94 |
| ПС30 12.2,0-6л-04 | 1.1 | | 1.1 | 0.6 | | 0.6 | 3,24 | 3,24 | 4.94 |

| | | |
|---|---|---|
| Нач.отд | Шатный | |
| Гл.спец. | Пархомчик | |
| Рук.гр. | Модель | |
| Ст.инж. | Толочная | |
| Н.контр. | Сармина | |

Т.П. 903-1-253,87 -АСИ

t нар.=-20°С

Стеновые панели 2ПС12.12.2,0-л-01 ПС 30.12.2,0-6.л-04

| Стадия | Масса | Масштаб |
|---|---|---|
| Р | — | — |
| Лист | Листов 1 | |

Госграпром БССР БЕЛАГРОПРОЕКТ г. Минск

Привязан:

Инв. №

Инв. № подл. | Подпись и дата | Взам. инв. №

Формат А3

2441-04

Альбом III

ПСБО.12.2,5-3.л-41-01; ПСБО.12.2,5-3.л-35-01

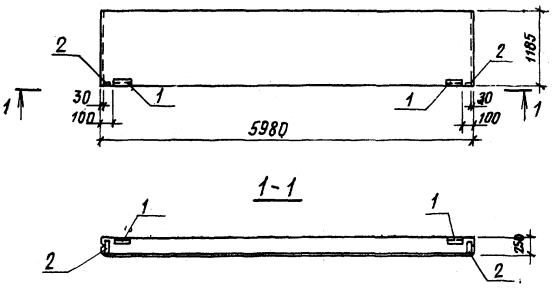


| Формат | Зона | Поз. | Обозначение | Наименование | Кол. | | Примечание |
|---|---|---|---|---|---|---|---|
| | | | | Сборочные единицы | | | |
| | | | 1.030.1-1 вып.1-1 | Панель ПСБО.12.2,5-3.л-41 | 1 | | |
| | | | | Панель ПСБО.12.2,5-3.л-35 | | 1 | |
| | | | | Изделие закладное | | | |
| | | 1 | 1.030.1-1 вып.1-3 | М2 | 2 | 2 | 2,13 кг |
| | | 2 | | М6 | 2 | | 1,14 кг |

| Марка | ПСБО.12.2,5-3.л-41 | ПСБО.12.2,5-3.л-35 |
|---|---|---|

Ведомость расхода стали на дополнительные закладные изделия, кг.

| Марка элемента. | Изделия закладные | | | | | | | | | Всего |
|---|---|---|---|---|---|---|---|---|---|---|
| | Арматура класса | | | Прокат марки | | | | | | |
| | AIII | | | Ст3 кп2 | | | | | | |
| | ГОСТ 5781-82 | | | ГОСТ 19903-74 | | | ГОСТ 8509-86 | | | |
| | ф10 | | Итого | δ=6 | δ=8 | Итого | L63×6 | | Итого | |
| ПСБО.12.2,5-3.л.41-01 | 1,4 | | 1,4 | 1,12 | 1,28 | 2,4 | 2,74 | | 2,74 | 7,94 |
| ПСБО.12.2,5-3л-35-01 | 0,4 | | 0,4 | 1,12 | | 1,12 | 2,74 | | 2,74 | 4,26 |

| | | |
|---|---|---|
| Нач.отд. | Шатный | |
| Гл.спец. | Пархомчик | |
| Рук.гр. | Мадель | |
| Ин.ж. | Гаврильчик | |
| Н.контр. | Сартина | |

Т.П. 903-1-253,87 - АСИ

tнар. = -30°С

Стеновые панели ПСБО.12.2,5-3.л-41-01 ПСБО.12.2,5-3.л-35-01

| Стадия | Масса | Масштаб |
|---|---|---|
| Р | — | — |
| Лист | Листов 1 | |

Госагропром БССР
БЕЛАГРОПРОЕКТ
г. Минск

Привязан:

Инв. №

Инв.№ подл. | Подпись и дата | Взам. инв.№

Формат А3

2441-04

Альбом IV

Типовой проект

ПС30.12.2,5-6.Л-01

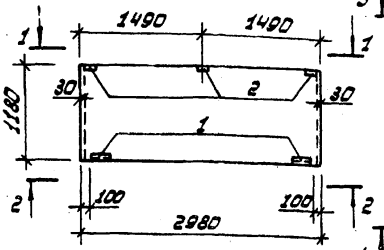


ПС30.12.2,5-6.Л-02

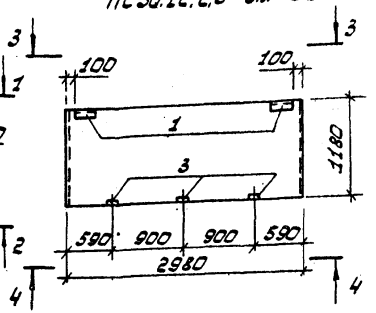


| Формат | Зона | Поз. | Обозначение | Наименование | Кол. на исполн. | | | Примечание |
|---|---|---|---|---|---|---|---|---|
| | | | | Сборочные единицы | | | | |
| | | | 1.030.1-1 вып. 1-1 | Панель ПС30.12.2,5-6.А | 1 | 1 | 1 | |
| | | | | Изделия закладные | | | | |
| | | 1 | 1.030.1-1 вып. 1-3 | М2 | 2 | 2 | 4 | 2.13 кг |
| | | 2 | | М15 | 3 | | | 1.95 кг |
| | | 3 | | М9 | | 3 | 3 | 1.38 кг |
| | | 4 | | М6 | | | 2 | 1.14 кг |
| | | | | Марка | ПС30.12.2,5-6.Л-01 | ПС30.12.2,5-6.Л-02 | ПС30.12.2,5-6.Л-03 | |

1 - 1

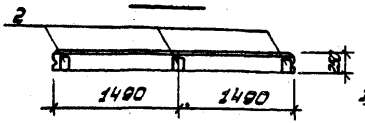


3 - 3

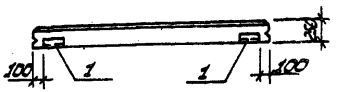


2 - 2

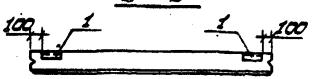


4 - 4

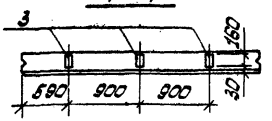


ПС30.12.2.5-6.Л-03

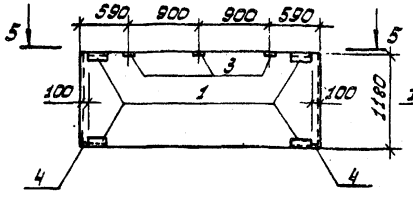


5 - 5

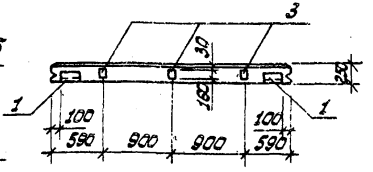


## Ведомость расхода стали на закладные изделия, кг

| Марка элемента | Изделия закладные | | | | | | | | | |
|---|---|---|---|---|---|---|---|---|---|---|
| | Арматура класса А III | | | Прокат марки ВСт3кп2 | | | | | | Всего |
| | ГОСТ 5781-82 | | | ГОСТ 19903-74 | | | ГОСТ 8509-86 | | | |
| | ф 10 | | Итого | δ=8 | δ=6 | Итого | L63×6 | | Итого | |
| ПС30.12.2,5-6.Л-01 | 3,6 | | 3,6 | 3,2 | 1.12 | 4,32 | 2,74 | | 2,74 | 10,66 |
| ПС30.12.2,5-6.Л-02 | 1,56 | | 1,56 | 3,0 | 1,12 | 4,12 | 2,74 | | 2,74 | 8,42 |
| ПС30.12.2,5-6.Л-03 | 2,96 | | 2,96 | 4,28 | 2,24 | 6,52 | 5,48 | | 5,48 | 14,96 |

| | | |
|---|---|---|
| Нач. отд. | Шатный | |
| Гл. спец. | Пархончик | |
| Рук. гр. | Модель | |
| Инж. | Гаврильчик | |
| Н. контр. | Сармина | |

т.п. 903-1-253.87 - АСИ

t нар. = -30°С
Стеновые панели
ПС30.12.2,5-6.Л-01
ПС30.12.2,5-6.Л-02
ПС30.12.2,5-6.Л-03

| Стадия | Масса | Масштаб |
|---|---|---|
| Р | — | — |

Лист | Листов 1

Госагропром БССР
БЕЛАГРОПРОЕКТ
г. Минск

Привязан:

Инв. №

Инв. № подл. | Подпись и дата | Взам. инв. №

Формат: А3
2441-04

Альбом IV

ПС 65.5.12.2.5-3.л-01; ПС 65.5.12.2.5-3.л-02;
ПС 65.5.9.2.5-2.л-01

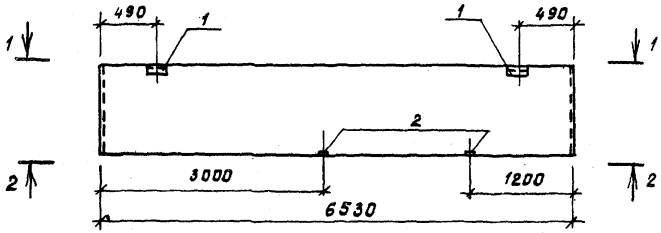


1-1

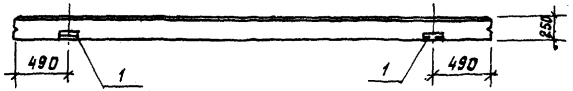


2-2

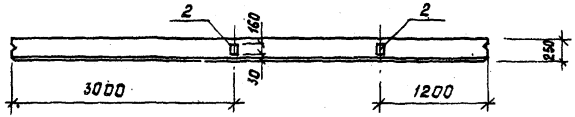


| Формат | Зона | Поз. | Обозначение | Наименование | Кол. | | | Примечание |
|---|---|---|---|---|---|---|---|---|
| | | | | Сборочные единицы | | | | |
| | | | 1.030.1-1 Вып. 1-1 | Панель ПС65.5.12.2.5-3л | 1 | 1 | | |
| | | | 1.030.1-1 Вып. 1-1 | Панель ПС65.5.9.2.5-2.л | | | 1 | |
| | | | | Изделия закладные | | | | |
| | | 1 | 1.030.1-1 Вып. 1-3 | М2 | 2 | 2 | 2 | 2.13 кг |
| | | 2 | | М9 | | 2 | | 1.38 кг |
| | | | | | | | | |
| | | | | | | | | |
| | | | | Марка | ПС65.5.12.2.5-3л-01 | ПС65.5.12.2.5-3.л-02 | ПС65.5.9.2.5-2л-01 | |

## Ведомость расхода стали на закладные изделия, кг

| Марка элемента | Изделия закладные | | | | | | | | | Всего |
|---|---|---|---|---|---|---|---|---|---|---|
| | Арматура класса | | | Прокат марки | | | | | | |
| | AIII | | | Вст.3кп2 | | | | | | |
| | ГОСТ 5781-82 | | | ГОСТ 19903-74 | | | ГОСТ 8509-86 | | | |
| | ф10 | | Итого | -δ=6 | -δ=8 | Итого | ∠65×6 | | Итого | |
| ПС65.5.12.2.5-3.л-01 | 0.4 | | 0.4 | 1.12 | | 1.12 | 2.74 | | 2.74 | 4.26 |
| ПС65.5.9.2.5-2.л-01 | 0.4 | | 0.4 | 1.12 | | 1.12 | 2.74 | | 2.74 | 4.26 |
| ПС65.5.12.2.5-3.л-02 | 1.16 | | 1.16 | 1.12 | 2.0 | 3.12 | 2.74 | | 2.74 | 7.02 |

| | | |
|---|---|---|
| Нач. отд | Шатный | |
| Гл. спец. | Пархоменко | |
| Рук. гр | Модель | |
| Инж. | Гаврильчик | |
| Н. контр | Сартина | |

Т.П. 903-1-253.87 -АСУ

t нар. = -30°С
Стеновая панель
ПС 65.5.12.2.5-3.л-01
ПС 65.5.12.2.5-3.л-02
ПС 65.5.9.2.5-2.л-01

| Стадия | Масса | Масштаб |
|---|---|---|
| Р | — | — |
| Лист | Листов 1 | |

Госагропром БССР
Белагропроект
г. Минск

Привязан:

Инв. №:

Инв. № подл. | Подпись и дата | Взам. инв. №

Формат А3

Альбом IV

ПС 65.5.12.2,5-3.Л-03

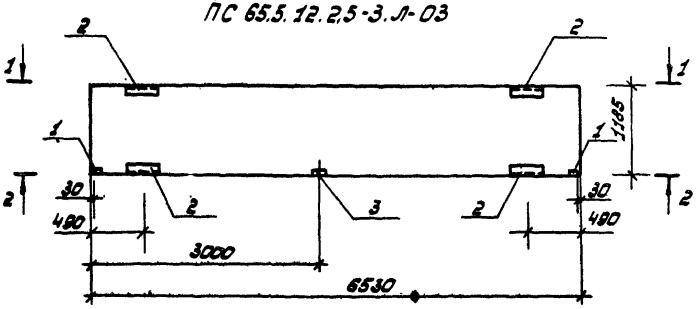


1-1

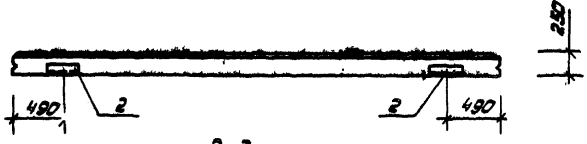


2-2

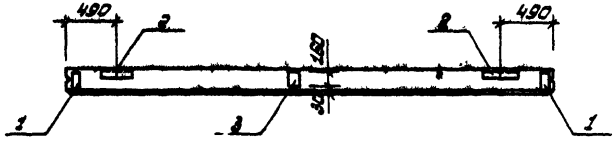


| Формат | Зона | Поз. | Обозначение | Наименование | Кол. | Примечание |
|---|---|---|---|---|---|---|
| | | | | Сборочные единицы | | |
| | | | 1.030.1-1 вып. 1-1 | Панель ПС65.5.12.2,5-3Л | 1 | |
| | | | | Изделие закладное | | |
| | | 1 | 1.030.1-1 вып. 1-3 | М6 | 2 | 1.14 кг |
| | | 2 | | М8 | 4 | 2.13 кг |
| | | 3 | | М9 | 1 | 1.38 кг |
| | | | | | | |
| | | | | | | |
| | | | | Марка | ПС65.5.12.2,5-3Л | |

## Ведомость расхода стали на закладные изделия, кг

| Марка элемента | Изделия закладные | | | | | | | | | |
|---|---|---|---|---|---|---|---|---|---|---|
| | Арматура класса А-III | | | Прокат марки Вст3 кп2 | | | | | | Всего |
| | ГОСТ 5781-82 | | | ГОСТ 19903-74 | | | ГОСТ 8509-86 | | | |
| | ф10 | | Итого | -6×6 | -6×8 | Итого | L63×6 | | Итого | |
| ПС65.5.12.2,5-3Л-03 | 2,18 | | 2,18 | 2,24 | 2,28 | 4,52 | 5,48 | | 5,48 | 12,18 |

| | | |
|---|---|---|
| Нач. отд. | Шатный | |
| Зам. нач. | Пархомчик | |
| Рук. гр. | Модель | |
| Ст. инж. | Папко | |
| Н. контр. | Сармина | |

т.п. 903-1-253.87 - АСИ

t нар = -30°С

Стеновая панель ПС 65.5.12.2,5-3Л-03

| Стадия | Масса | Масштаб |
|---|---|---|
| Р | — | — |

Лист | Листов 1

Госагропром БССР БЕЛАГРОПРОЕКТ г. Минск

Привязан:

Инв. №

Инв. № подл. | Подпись и дата | Взам. инв. №

Формат: А3

2441-04

Альбом IV

2ПС12.12.2,5 -л- 01

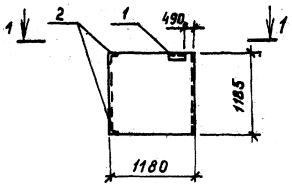


1 - 1

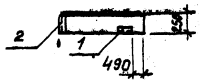


ПС 30.12.2,5 -6.л -04

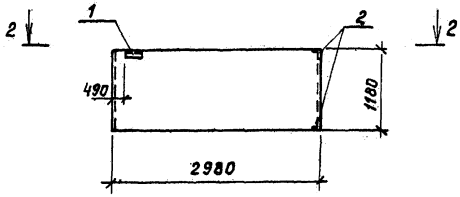


2 - 2

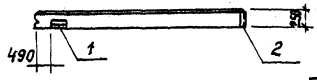


| Формат | Зона | Поз. | Обозначение | Наименование | Кол. | | Примечание |
|---|---|---|---|---|---|---|---|
| | | | | Сборочные единицы | | | |
| | | | 1.030.1-1 Вып. 1-1 | Панель ПС30.12.2.5-6.л | | 1 | |
| | | | | " 2ПС12.12.2.5-л | 1 | | |
| | | | | Изделия закладные | | | |
| | | 1 | 1.030.1-1 Вып. 1-3 | М2 | 1 | 1 | 2.13кг |
| | | 2 | | М11 | 2 | 2 | 1.36 кг |
| | | | | | | | |
| | | | | | | | |
| | | | | Марка | 2ПС12.12.2,5-л-01 | ПС30.12.2,5-6.л-04 | |

## Ведомость расхода стали на закладные изделия, кг

| Марка элемента | Изделия закладные | | | | | | | | | Всего |
|---|---|---|---|---|---|---|---|---|---|---|
| | Арматура класса А III | | | Прокат марки В Ст3 кп2 | | | | | | |
| | ГОСТ 5781-82 | | | ГОСТ 19903-74 | | | ГОСТ 8509-86 | | | |
| | ф10 | | Итого | δ=6 | | Итого | L63×6 | | Итого | |
| 2ПС12.12.2,5-Л-01 | 1.1 | | 1.1 | 0.6 | | 0.6 | 3.24 | | 3.24 | 4.94 |
| ПС30.12.2,5-6.л-04 | 1.1 | | 1.1 | 0.6 | | 0.6 | 3.24 | | 3.24 | 4.94 |

| | | |
|---|---|---|
| Нач.отд. | Шатный | |
| Гл. спец. | Пархомчик | |
| Рук. гр. | Модель | |
| Инж. | Гаврильчик | |
| Н.контр. | Сартина | |

т. п. 903-1-253.87 -АСИ

t нар. = -30°С
Стеновая панель
ПС30.12.2,5-6.л-04
2ПС 12.12.2.5-л-01

| Стадия | Масса | Масштаб |
|---|---|---|
| Р | — | — |

Лист | Листов 1

Госагропром БССР
БЕЛАГРОПРОЕКТ
г. Минск

Привязан

Инв. №

Инв. № подл. | Подпись и дата | Взам. инв. №

Формат А3

2441-04

Альбом IV

ПС60.12.3,0-3.л-41-01; ПС60.12.3,0-3.л-35-01

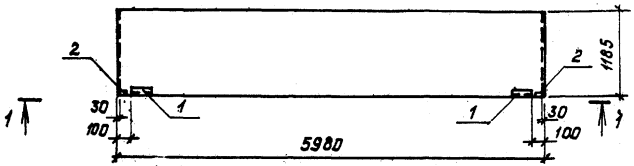


1-1

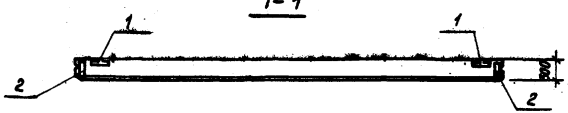


| Формат | Зона | Поз. | Обозначение | Наименование | Кол. | | Примечание |
|---|---|---|---|---|---|---|---|
| | | | | Сборочные единицы | | | |
| | | | 1.030.1-1 Вып. 1-1 | Панель ПС60.12.3,0-3.л-41 | 1 | | |
| | | | | Панель ПС60.12.3,0-3.л-35 | | 1 | |
| | | | | Изделие закладное | | | |
| | | 1 | 1.030.1-1 Вып. 1-3 | М2 | 2 | 2 | 2.13кг |
| | | 2 | | М7 | 2 | | 1.64кг |
| | | | | | | | |
| | | | | Марка | ПС60.12.3,0-3.л-41-01 | ПС60.12.3,0-3.л-35-01 | |

## Ведомость расхода стали на дополнительные закладные изделия, кг

| Марка элемента | Изделия закладные | | | | | | | | | Всего |
|---|---|---|---|---|---|---|---|---|---|---|
| | Арматура класса А III | | | Прокат марки В Ст3 кп2 | | | | | | |
| | ГОСТ 5781-82 | | | ГОСТ 19903-74 | | | ГОСТ 8509-86 | | | |
| | ф10 | | Итого | -δ=6 | -δ=8 | Итого | L63×6 | | Итого | |
| ПС60.12.3,0-3.л-41-01 | 1.64 | | 1.64 | 1.12 | 2.04 | 3.16 | 2.74 | | 2.74 | 7.54 |
| ПС60.12.3,0-3.л-35-01 | 0.4 | | 0.4 | 1.12 | | 1.12 | 2.74 | | 2.74 | 4.26 |

| | | |
|---|---|---|
| Нач. отд. | Шатный | |
| Гл. спец. | Пархомчик | |
| Рук. гр. | Модель | |
| Инж. | Габрильчик | |
| Н. контр. | Сармина | |

Т.П. 903-1-253.87 -АСИ

$t_{нар.}$ = -40°С

Стеновые панели ПС60.12.3,0-3.л-41-01 ПС60.12.3,0-3.л-35-01

| Стадия | Масса | Масштаб |
|---|---|---|
| Р | — | — |
| Лист | Листов 1 | |

Госагропром БССР БЕЛАГРОПРОЕКТ г. Минск

Формат А3

Привязан

Инв. №

Инв. № подл. | Подпись и дата | Взам. инв. №

Альбом IV

ПСбб.12.3,0-3.л-01; . ПСбб.9.3,0-6.л-01
ПСбб.12.3,0-3.л-02

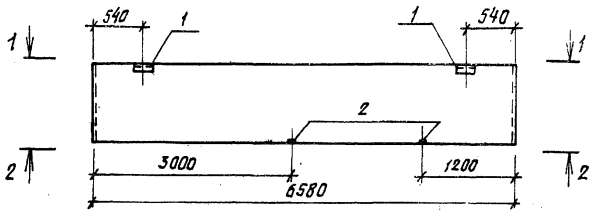


1-1

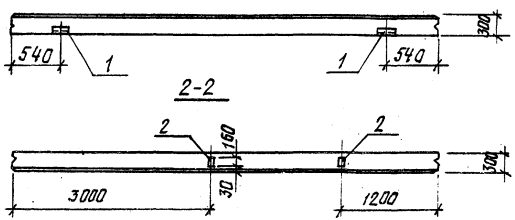


| Формат | Зона | Поз. | Обозначение | Наименование | Кол. | | | Примечание |
|---|---|---|---|---|---|---|---|---|
| | | | | Сборочные единицы | | | | |
| | | | 1.030.1-1 вып. 1-1 | Панель ПСбб.12.3,0-3.л | 1 | 1 | | |
| | | | 1.030.1-1 вып. 1-1 | Панель ПСбб.9.3,0-6.л | | | 1 | |
| | | | | Изделия закладные | | | | |
| | | 1 | 1.030.1-1 вып. 1-3 | м2 | 2 | 2 | 2 | 2,13 кг |
| | | 2 | | м9 | | 2 | | 1,38 кг |

| Марка | ПСбб.12.3,0-3л-01 | ПСбб.12.3,0-3л-02 | ПСбб.9.3,0-6л-01 |
|---|---|---|---|

## Ведомость расхода стали на закладные изделия, кг

| Марка элемента | Изделия закладные | | | | | | | | |
|---|---|---|---|---|---|---|---|---|---|
| | Арматура класса AIII ГОСТ 5781-82 | | | Прокат марки Вст3кп2 ГОСТ 19903-74 | | | ГОСТ 8509-86 | | Всего |
| | ф10 | | Итого | δ=6 | δ=8 | Итого | ∠63×6 | Итого | |
| ПСбб.12.3,0-3л-01 | 0,4 | | 0,4 | 1,12 | | 1,12 | 2,74 | 2,74 | 4,26 |
| ПСбб.9.3,0-6л-01 | 0,4 | | 0,4 | 1,12 | | 1,12 | 2,74 | 2,74 | 4,26 |
| ПСбб.12.3,0-3л-02 | 1,16 | | 1,16 | 1,12 | 2,0 | 3,12 | 2,74 | 2,74 | 7,02 |

| | | |
|---|---|---|
| Нач.отд | Шатный | |
| Гл.спец. | Пархомчик | |
| Рук.гр. | Модель | |
| Инж. | Овчальчик | |
| Н.контр. | Сартина | |

Привязан:

Инв. №

Т.П. 903-1-253,87 -АСИ

t нар. = -40°С
Стеновые панели
ПСбб.12.3,0-3.л-01
ПСбб.12.3,0-3.л-02
ПСбб.9.3,0-6л-01

| Стадия | Масса | Масштаб |
|---|---|---|
| Р | — | — |
| Лист | Листов 1 | |

Госагропром БССР
БЕЛАГРОПРОЕКТ
г. Минск

Формат А3

2441-04

Инв. № подл. | Подпись и дата | Взам. инв. №

Альбом IV

ПС 66. 12.3,0-3.Л-03

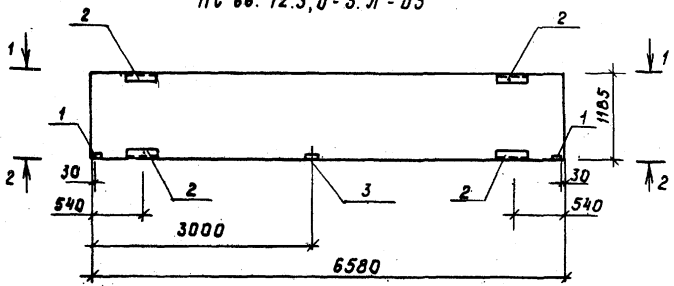


1-1

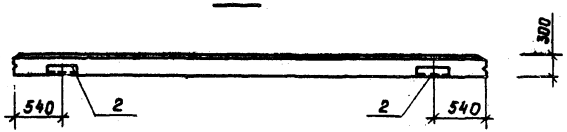


2-2

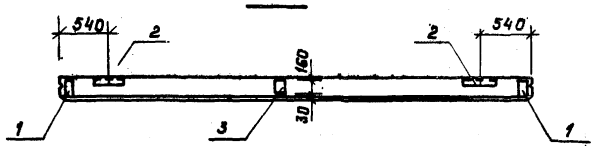


| Формат | Зона | Поз. | Обозначение | Наименование | Кол. | Примечание |
|---|---|---|---|---|---|---|
| | | | | Сборочные единицы | | |
| | | | 1.030.1-1 Вып. 1-1 | Панель ПС66.12.3,0-3Л | 1 | |
| | | | | Изделие закладное | | |
| | | 1 | 1.030.1-1 Вып. 1-3 | М7 | 2 | 1.64кг |
| | | 2 | | М2 | 4 | 2.13кг |
| | | 3 | | М9 | 1 | 1.38кг |

Марка ПС66.12.3,0-3Ив

Ведомость расхода стали на закладные изделия, кг

| Марка элемента | Изделия закладные | | | | | | | | Всего |
|---|---|---|---|---|---|---|---|---|---|
| | Арматура класса AIII | | | Прокат марки ВСт3кп2 | | | | | |
| | ГОСТ 5781-82 | | | ГОСТ 19903-74 | | | ГОСТ 8509-86 | | |
| | ф10 | | Итого | -5=6 | -8 | Итого | ∠63×6 | Итого | |
| ПС66.12.3.0-3.Л-03 | 2.42 | | 2.42 | 2.24 | 3.04 | 5.28 | 5.48 | 5.48 | 13.18 |

| | | |
|---|---|---|
| Нач. отд. | Шатный | |
| Гл. спец. | Парсончик | |
| Рук. гр. | Модель | |
| Инж. | Гобрильчик | |
| Н. контр. | Сартина | |

т. п. 903-1-253.87 — АСИ

t нар. = -40°С

Стеновая панель ПС 66.12.3,0-3.Л-03

| Стадия | Масса | Масштаб |
|---|---|---|
| Р | — | — |
| Лист | Листов 1 | |

Госагропром БССР
белагропроект
г. Минск

Привязан:

Инв. № подл. | Подпись и дата | Взам. инв. №

Инв. №

Формат А3

2441-04

Альбом III

ПС30.12.3,0-6.л-01

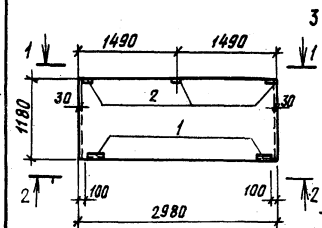


ПС30.12.3,0-6,л-02

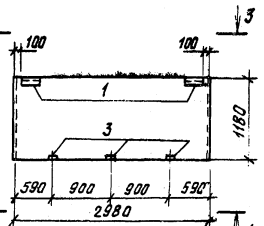


1-1

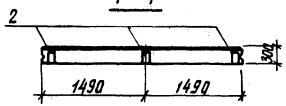


3-3

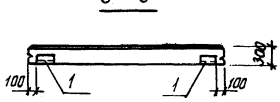


2-2

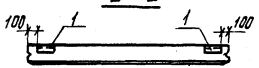


4-4

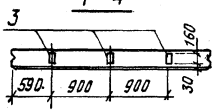


ПС30.12.3,0-6.л-03

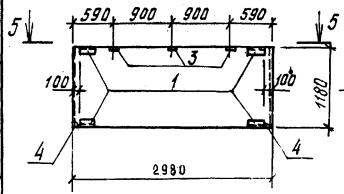


5-5

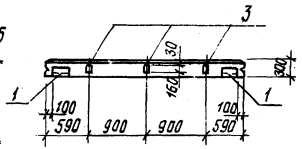


| Формат | Зона | Поз. | Обозначение | Наименование | Кол. на испол. | | | Примечание |
|---|---|---|---|---|---|---|---|---|
| | | | | Сборочные единицы | | | | |
| | | | | Панель ПС30.12.3,0-6.л | 1 | 1 | 1 | |
| | | | 1.030.1-1 вып. 1-1 | Изделия закладные | | | | |
| | | 1 | 1.030.1-1 вып. 1-3 | М2 | 2 | 2 | 4 | 2,13 кг |
| | | 2 | | М15 | 3 | | | 2,13 кг |
| | | 3 | | М9 | | 3 | 3 | 1,38 кг |
| | | 4 | | М7 | | | 2 | 1,14 кг |
| | | | | Марка | ПС30.12.3,0-6л-01 | ПС30.12.3,0-6л-02 | ПС30.12.3,0-6л-03 | |

Ведомость расхода стали на закладные изделия, кг

| Марка элемента | Изделия закладные | | | | | | | | Всего |
|---|---|---|---|---|---|---|---|---|---|
| | Арматура класса | | | Прокат марка | | | | | |
| | AIII | | | ВСт3кп2 | | | | | |
| | ГОСТ 5781-82 | | | ГОСТ 19903-74 | | | ГОСТ 8509-86 | | |
| | ф10 | | Итого | Б-8 | Б-6 | Итого | L63×6 | Итого | |
| ПС30.12.3,0-6.л-01 | 3,6 | | 3,6 | 3,2 | 1,12 | 4,32 | 2,74 | 2,74 | 10,66 |
| ПС30.12.3,0-6.л-02 | 1,96 | | 1,96 | 3,0 | 1,12 | 4,12 | 2,74 | 2,74 | 8,42 |
| ПС30.12.3,0-6.л-03 | 3,2 | | 3,2 | 5,04 | 2,24 | 7,28 | 5,48 | 5,48 | 12,76 |

| | | |
|---|---|---|
| Нач.отд. | Шатный | |
| Гл.спец. | Пархомчик | |
| Рук.гр. | Модель | |
| Ст.инж. | Гаврильчик | |
| Н.контр. | Сартина | |

Т.П 903-1-253.87 -АСИ

t нар = -40°С
СТЕНОВЫЕ ПАНЕЛИ
ПС 30.12.3,0-6.л-01
ПС 30.12.3,0-6.л-02
ПС 30.12.3,0-6.л-03

| Стадия | Масса | Масштаб |
|---|---|---|
| Р | — | — |
| Лист | Листов 1 | |

Госагропром БССР
БЕЛАГРОПРОЕКТ
г. Минск

Привязан:

Инв.№

Инв.№ подл. | Подпись и дата | Взам.инв.№

Формат А3

2441-04

Альбом IV

2 ПС 12.12.3,0-л-01

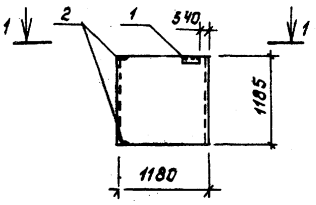


1-1

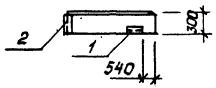


| Формат | Зона | Поз. | Обозначение | Наименование | Кол. | | Примечание |
|---|---|---|---|---|---|---|---|
| | | | | Сборочные единицы | | | |
| | | | 1.030.1-1 Вып 1-1 | Панель ПС30.12.3,0-6.л | * | 1 | |
| | | | | " 2ПС12.12.3,0-л | 1 | | |
| | | | | Изделия закладные | | | |
| | | 1 | 1.030.1-1 Вып. 1-3 | М2 | 1 | 1 | 2.15кг |
| | | 2 | | М11 | 2 | 2 | 1.36кг |
| | | | | | | | |
| | | | | | | | |
| | | | | Марка | 2ПС12.12.3,0-л-01 | ПС30.12.3,0-6.л-04 | |

ПС 30.12.3,0-6.л-04

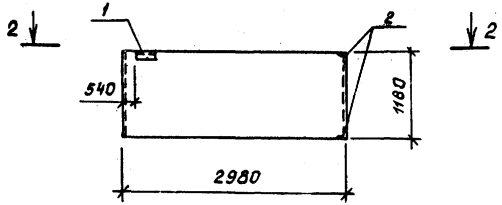


2-2

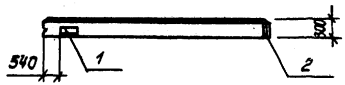


## Ведомость расхода стали на закладные изделия, кг

| Марка элемента | Изделия закладные | | | | | | | | |
|---|---|---|---|---|---|---|---|---|---|
| | Арматура класса | | | Прокат марки | | | | | Всего |
| | A III | | | В Ст.3 кп 2 | | | | | |
| | ГОСТ 5781-82 | | | ГОСТ 19903-74 | | | ГОСТ 8509-86 | | |
| | ф10 | | Итого | -5×6 | | Итого | L 63×6 | Итого | |
| 2ПС12.12.3,0-л-01 | 1.1 | | 1.1 | 0.6 | | 0.6 | 3.24 | 3.24 | 4.94 |
| ПС30.12.3,0-6.л-04 | 1.1 | | 1.1 | 0.6 | | 0.6 | 3.24 | 3.24 | 4.94 |

| | | |
|---|---|---|
| Нач. отд. | Шатный | |
| Гл. спец. | Пархомчик | |
| Рук. гр. | Модель | |
| Инж. | Гаврищик | |
| Н. контр. | Сартина | |

Привязан:

Инв. №

т. п. 903-1-253.87 - ACU

tнар = -40°C

Стеновые панели
2ПС 12.12.3,0-л-01
ПС 30.12.3,0-6.л-04

| Стадия | Масса | Масштаб |
|---|---|---|
| Р | — | — |
| Лист | Листов | |

Госагропром БССР
белагропроект
г. Минск

Формат А3

Инв. № подл. | Подпись и дата | Взам. инв. №

2441-04

Альбом IV

ПК 30.6,5-л-01; ПК 30.7-л-01; ПК 30.7.5-л-01

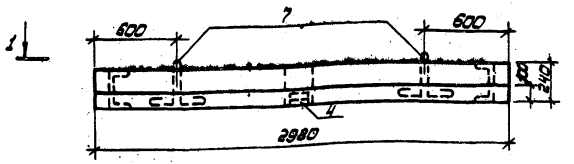


1-1.

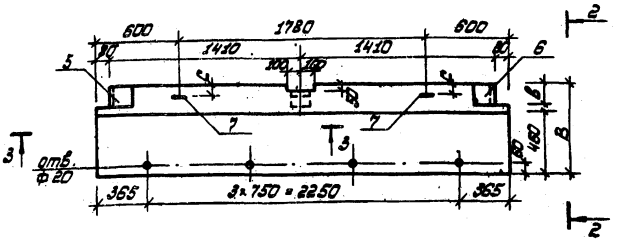


2-2

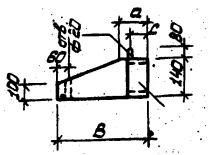


## Ведомость расхода стали на элемент, кг

| Марка элемента | Изделия арматурные | | | | | Изделия закладные | | | | | | | | | | | | Общий расход |
|---|---|---|---|---|---|---|---|---|---|---|---|---|---|---|---|---|---|---|
| | Арматура класса | | | | Всего | Арматура класса | | | | | Прокат марки | | | | | | Всего | |
| | A III | | Вр I | | | A I | | A III | | | ВСт3кп2 | | | | | | | |
| | ГОСТ 5781-82 | | ГОСТ 6727-80 | | | ГОСТ 5781-82 | | | | | ГОСТ 8240-72 | | | ГОСТ 8510-86 | | | | |
| | ф10 | Итого | ф5 | Итого | | ф20 | Итого | ф8 | ф10 | Итого | С24 | | Итого | 190×16 ×8 | | Итого | | |
| ПК 30.6,5-л-01 | 16,72 | 16,72 | 5,98 | 5,98 | 22,7 | 8,4 | 8,4 | 0,48 | 0,75 | 1,23 | 3,8 | | 3,8 | 1,4 | | 1,4 | 14,83 | 37,53 |
| ПК 30.7-л-01 | 16,72 | 16,72 | 5,98 | 5,98 | 22,7 | 8,4 | 8,4 | 0,48 | 0,75 | 1,23 | 3,8 | | 3,8 | 1,4 | | 1,4 | 14,83 | 37,53 |
| ПК 30.7.5-л-01 | 16,72 | 16,72 | 6,8 | 5,98 | 23,52 | 8,4 | 8,4 | 0,48 | 0,75 | 1,23 | 5,04 | | 5,04 | 1,4 | | 1,4 | 16,07 | 39,59 |

| Марка панели | Размеры, мм | | | | |
|---|---|---|---|---|---|
| | B | a | в | c | d |
| ПК 30.6.5-л-01 | 650 | 200 | 160 | 140 | 80 |
| ПК 30.7-л-01 | 700 | 250 | 160 | 180 | 100 |
| ПК 30.7.5-л-01 | 750 | 300 | 210 | 200 | 130 |

1. Карнизные панели ПК 30.6,5-л-01, ПК 30.7-л-01, ПК 30.7.5-л-01 выполнить в опалубке панелей ПК 60.6,5-л, ПК 60.7-л, ПК 60.7,5-л по серии 1.030.1-1 вып. 2-1.

2. Сечение 3-3 см. лист 2, спецификация на панели-лист 3.

| | | |
|---|---|---|
| Нач. отд. | Шатный | |
| Гл. спец. | Пархомчик | |
| Рук. гр. | Модель | |
| Ст. инж. | Толочная | |
| Н. контр. | Сармина | |

т.п. 903-1-253.87 -АСИ

Панели карнизные ПК 30.6,5-л-01; ПК 30.7-л-01; ПК 30.7,5-л-01

| Стадия | Масса | Масштаб |
|---|---|---|
| Р | — | — |

Лист 1 Листов 3

Госагропром БССР БЕЛАГРОПРОЕКТ г. Минск

Привязан:

Инв. №

Инв. № подл. | Подпись и дата | Взам. инв. №

Формат: А3

2441-04

Альбом IV

Типовой проект

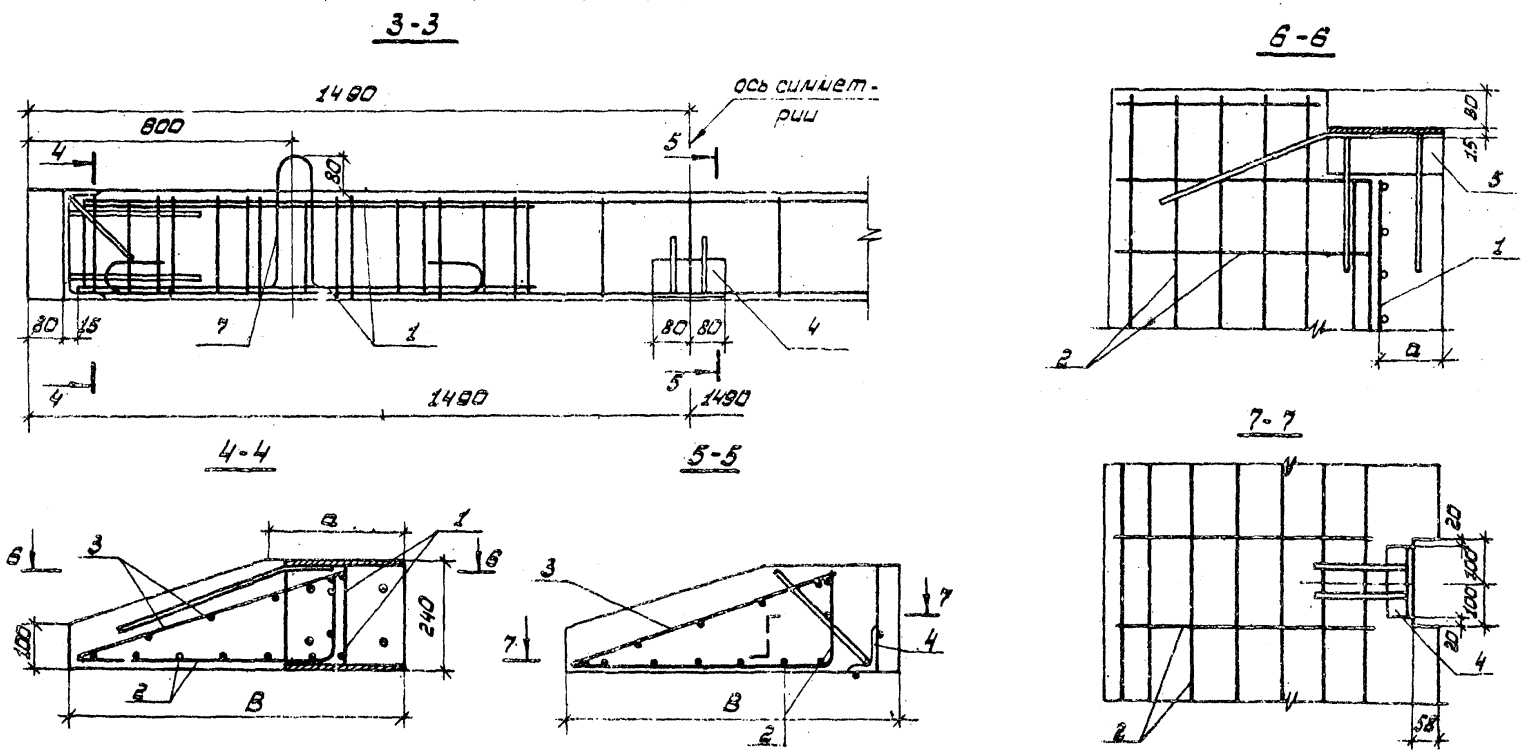


| | | | |
|---|---|---|---|
| Нач. отд. | Шатный | | |
| Зам. нач. | Пархомчик | | |
| Рук. гр. | Модель | | |
| Ст. инж. | Палко | | |
| Н. контр. | Сармина | | |

Привязан:

Инв. №

т.п. 903-1-253.87 - АСИ

Сечения 3-3 ... 7-7

| Стадия | Масса | Масштаб |
|---|---|---|
| Р | - | - |

Лист 2 Листов

Госагропром БССР БЕЛАГРОПРОЕКТ г. Минск

Инв. № подл. | Подпись и дата | Взам. инв. №

2441-04 Формат: А3

| Формат | Зона | Поз. | Обозначение | Наименование | Кол. | Примечание |
|---|---|---|---|---|---|---|
| | | | | ПК 38.6.5-Л-01 | | |
| | | | | Сборочные единицы | | |
| | | 1 | 1.030.1-1 Вып. 2-1 | Каркас КР1 | 2 | 1.7кг |
| | | 2 | АСИ | Сетка С1 | 1 | 15.64кг |
| | | 3 | АСИ | Сетка С3 | 1 | 3.36кг |
| | | | | Изделия закладные | | |
| | | 4 | 1.030.1-1 Вып. 2-1 | МН9 | 1 | 1.84кг |
| | | 5 | | МН3 | 1 | 4.6кг |
| | | 6 | | МН4 | 1 | 4.6кг |
| | | 7 | | СП2 | 2 | 4.2кг |
| | | | | Материалы | | |
| | | | | Бетон класса В12.5 | | 0.375м³ |
| | | | | ПК 30.7-Л-01 | | |
| | | | | Сборочные единицы | | |
| | | 1 | 1.030.1-1 Вып. 2-1 | Каркас КР1 | 2 | 1.7кг |
| | | 2 | АСИ | Сетка С1 | 1 | 15.54кг |
| | | 3 | АСИ | Сетка С3 | 1 | 3.36кг |
| | | | | Изделия закладные | | |
| | | 4 | 1.030.1-1 Вып. 2-1 | МН9 | 1 | 1.84кг |
| | | 5 | | МН3 | 1 | 4.6кг |
| | | 6 | | МН4 | 1 | 4.6кг |
| | | 7 | | СП2 | 2 | 4.2кг |
| | | | | Материалы | | |
| | | | | Бетон класса В12.5 | | 0.41м³ |
| | | | | ПК 30.7.5-Л-01 | | |
| | | | | Сборочные единицы | | |
| | | 1 | 1.030.1-1 Вып. 2-1 | Каркас КР1 | 2 | 1.7кг |
| | | 2 | АСИ | Сетка С2 | 1 | 15.7кг |
| | | 3 | АСИ | Сетка С4 | 1 | 3.38кг |
| | | | | Изделие закладное | | |
| | | 4 | 1.030.1-1 Вып. 2-1 | МН9 | 1 | 1.84кг |
| | | 5 | | МН5 | 1 | 5.8кг |
| | | 6 | | МН6 | 1 | 5.8кг |
| | | 7 | | СП2 | 2 | 4.2кг |
| | | | | Материалы | | |
| | | | | Бетон класса В12.5 | | 0.45м³ |

Альбом IV

Инв. № подл. | Подпись и дата | Взам. инв. №

| | | |
|---|---|---|
| Нач. отд | Шатный | |
| Зам. нач | Парокончик | |
| Рук. гр. | Модель | |
| Ст. инж. | Папко | |
| Н. контр | Сартина | |

Привязан:

Инв. №

т. п. 903-1-253.87 -АСИ

Спецификация

| Стадия | Масса | Масштаб |
|---|---|---|
| Р | | |
| Лист 3 | Листов | |

Госагропром БССР
Белагропроект
г. Минск

Формат А3

2441-04

Альбом IV

## С1, С2

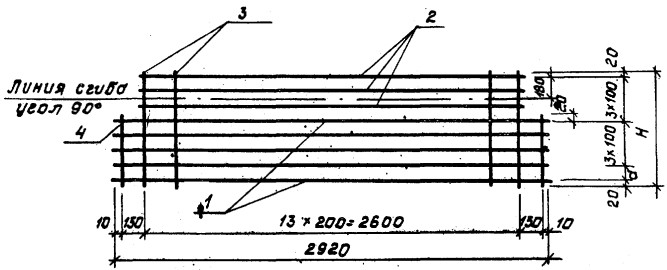


| Формат | Зона | Поз. | Обозначение | Наименование | Кол. | Примечание |
|---|---|---|---|---|---|---|
| | | | | | | |
| | | | | С1 | | 15.54кг |
| | | | | Детали | | |
| Бч | | 1 | | ф10АIII ГОСТ 5781-82 ℓ=2920 | 5 | 1.8кг |
| Бч | | 2 | | ф10АIII ГОСТ 5781-82 ℓ=2620 | 3 | 1.62кг |
| Бч | | 3 | | ф5ВрI ГОСТ 6727-80 ℓ=740 | 10 | 0.11кг |
| Бч | | 4 | | ф5ВрI ГОСТ 6727-80 ℓ=440 | 2 | 0.07кг |
| | | | | | | |
| | | | | С2 | | 15.70кг |
| | | | | Детали | | |
| Бч | | 1 | | ф10АIII ГОСТ 5781-82 ℓ=2920 | 5 | 1.8кг |
| Бч | | 2 | | ф10АIII ГОСТ 5781-82 ℓ=2620 | 3 | 1.62кг |
| Бч | | 3 | | ф5ВрI ГОСТ 5727-80 ℓ=800 | 14 | 0.123кг |
| Бч | | 4 | | ф5ВрI ГОСТ 6727-80 ℓ=400 | 2 | 0.061кг |

Сетку изготовить при помощи контактной точечной сварки в соответствии с ГОСТ 14098-85 и СН 393-78.

| Марка | Размер в мм | | n | Масса |
|---|---|---|---|---|
| | a | H | | |
| С1 | 100 | 740 | 3 | 15.54кг |
| С2 | 60 | 800 | 4 | 15.7кг |

Привязан:

Инв. №

| | | |
|---|---|---|
| Нач. отд. | Шатный | |
| Зам. нач. | Пархомчик | |
| Рук. гр. | Модель | |
| Ст. инж. | Папко | |
| Н. контр. | Сартина | |

т. п. 903-1-253.87 -АСИ

Сетки арматурные С1, С2

| Стадия | Масса | Масштаб |
|---|---|---|
| Р | см. табл. | — |

Лист | Листов 1

Госагропром БССР
Белагропроект
г. Минск

Формат А3

2441-04

Инв. № подл. | Подпись и дата | Взам. инв. №

## С3, С4

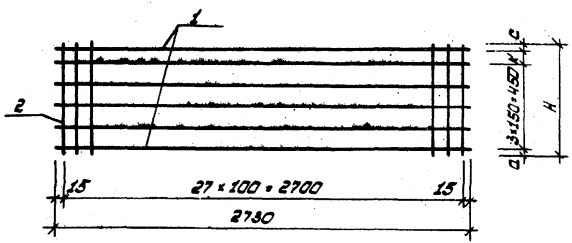


| Марка | Размер мм | | | | Масса |
|---|---|---|---|---|---|
| | H | a | K | c | |
| С3 | 600 | 25 | 100 | 25 | 3,36 |
| С4 | 660 | 15 | 150 | 35 | 3,38 |

| Формат | Зона | Поз. | Обозначение | Наименование | Кол. | Примечание |
|---|---|---|---|---|---|---|
| | | | | С3 | | |
| | | | | Детали | | |
| | | 1 | | ф5 Вр I ГОСТ 6727-80, ℓ = 2730 | 5 | 0,48 кг |
| | | 2 | | ф5 Вр I ГОСТ 6727-80, ℓ = 600 | 14 | 0,89 кг |
| | | | | С4 | | |
| | | | | Детали | | |
| | | 1 | | ф5 Вр I ГОСТ 6727-80, ℓ = 2730 | 5 | 0,48 кг |
| | | 2 | | ф5 Вр I ГОСТ 6727-80, ℓ = 650 | 14 | 0,10 кг |

Сетку изготавить при помощи контактной точечной сварки в соответствии с ГОСТ 14098-85 и СН 393-78.

| | | |
|---|---|---|
| Нач. отд. | Шатный | |
| Зам. нач. | Парончик | |
| Рук. гр. | Модель | |
| Ст. инж. | Палко | |
| Н. контр. | Сарычина | |

Привязан:

т.п. 903-1-253.87 - АСИ

Сетка арматурная С3, С4

| Стадия | Масса | Масштаб |
|---|---|---|
| Р | см. табл. | — |

Лист | Листов 1

Госагропром БССР БЕЛАГРОПРОЕКТ г. Минск

Формат А3

2441-04

Инв. № подл. | Подпись и дата | Взам. инв. №

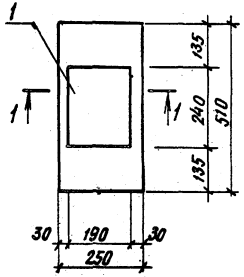


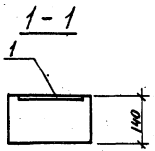


| Формат | Зона | Поз. | Обозначение | Наименование | Кол. | Примечание |
|---|---|---|---|---|---|---|
| | | | | Сборочные единицы | | |
| | | | 1.225-2 Вып. 11 | Опорная плита ОП5.2-т | 1 | |
| | | 1 | 1.400-6/76 Вып. 1 | Изделие закладное | | |
| | | | | МЧ-3-2 | 1 | 2,4 |

| | | | |
|---|---|---|---|
| Нач. отд. | Шотный | | Т.П. 903-1-253.87 – АСИ |
| Гл. спец. | Порхомчик | | |
| Рук. гр. | Мадель | | Опорная плита ОП5.2-т-д |
| Ст. инж. | Талочная | | Стадия Р; Масса 50; Масштаб |
| Н. контр. | Сартина | | Лист; Листов 1 |
| | | | Госагропром БССР БЕЛАГРОПРОЕКТ г. Минск |

Формат А3

2441-04

Инв. № подл. | Подпись и дата | Взам. инв. №

Альбом IV

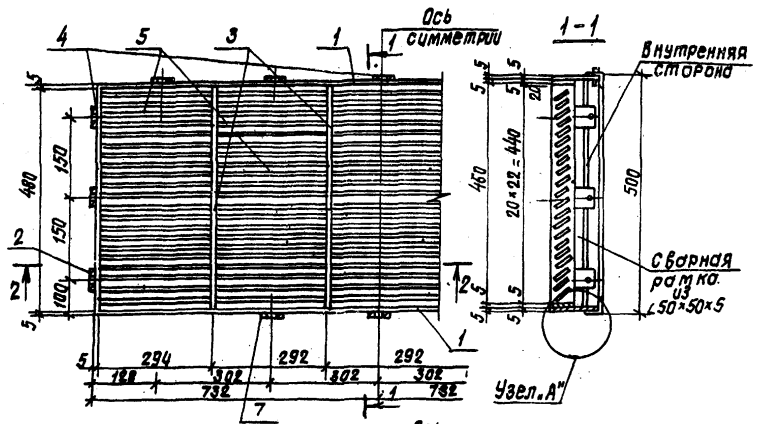


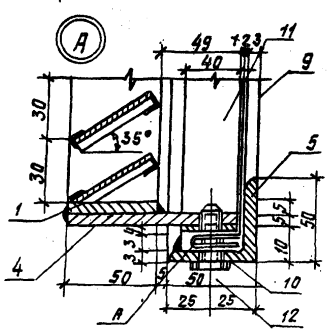





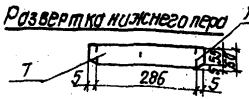


| Формат | Зона | Поз. | Обозначение | Наименование | Кол. | Примеч. |
|---|---|---|---|---|---|---|
| | | 1 | ГОСТ 19903-74* | Полоса-50×5 ℓ=1464 | 2 | 2,9 кг |
| | | 2 | ГОСТ 19903-74* | То же - 50×5 ℓ=470 | 2 | 0,9 кг |
| | | 3 | ГОСТ 19903-74* | " - 50×5 ℓ=460 | 4 | 0,9 кг |
| | | 4 | ГОСТ 19903-74* | " - 50×5 ℓ=99 | 16 | 0,13 кг |
| | | 5 | ГОСТ 8509-86 | Уголок равнобокий L50×5 ℓ=1464 | 2 | 5,5 кг |
| | | 6 | ГОСТ 19903-74* | Полоса-60×2,5 ℓ=296 | 105 | 0,3 кг |
| | | 7 | ГОСТ 19903-74* | То же | 5 | 0,3 кг |
| | | 8 | ГОСТ 2715-75 | Сетка N 10×1×1 | 1,5м² | 6,0 кг |
| | | 9 | ГОСТ 8509-86 | Уголок равнобокий L50×5 ℓ=500 | 2 | 1,9 кг |
| | | 10 | ГОСТ 19903-74* | Полоса-40×4 ℓ=1470 | 2 | 1,9 кг |
| | | 11 | ГОСТ 19903-74* | То же-40×4 ℓ=480 | 2 | 0,6 кг |
| | | 12 | ГОСТ 1481-75 | Винт 5×22 | 16 | |
| | | | | | | |
| | | | Вес наплавленного металла 2% | | | 1,4 кг |

| | | |
|---|---|---|
| Нач. отд | Шатный | |
| Гл. спец | Лархомчик | |
| Рук. гр. | Мадель | |
| Ст. инж. | Толочная | |
| Н. контр. | Сармина | |

Т.П. 903-1-253.87 -АСИ

Жалюзийная решетка Ж-1.

| Стадия | Масса | Масштаб |
|---|---|---|
| Р | 72,3 | — |
| Лист | Листов 1 | |

Госагропром БССР
БЕЛАГРОПРОЕКТ
г. Минск

Привязан:

Инв. №

Инв. № подл. | Подпись и дата | Взам. инв. №

Формат А3

2441-04

Альбом IV

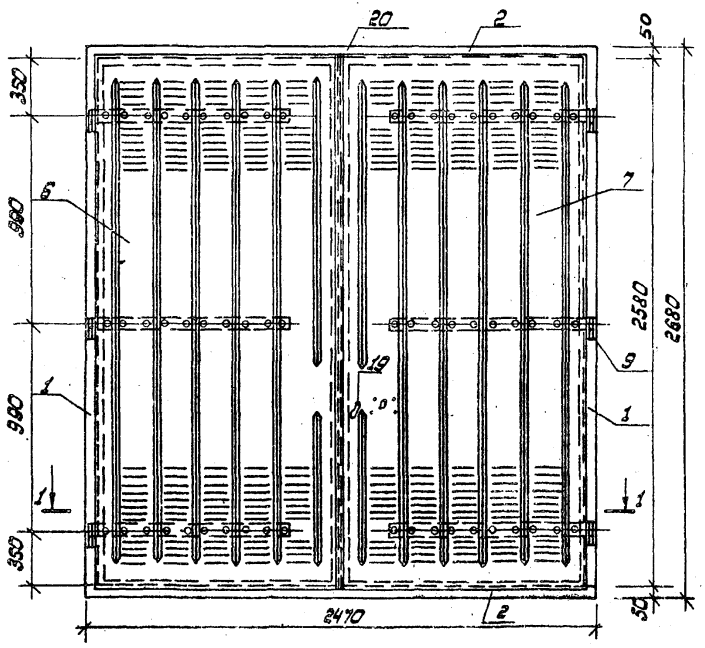


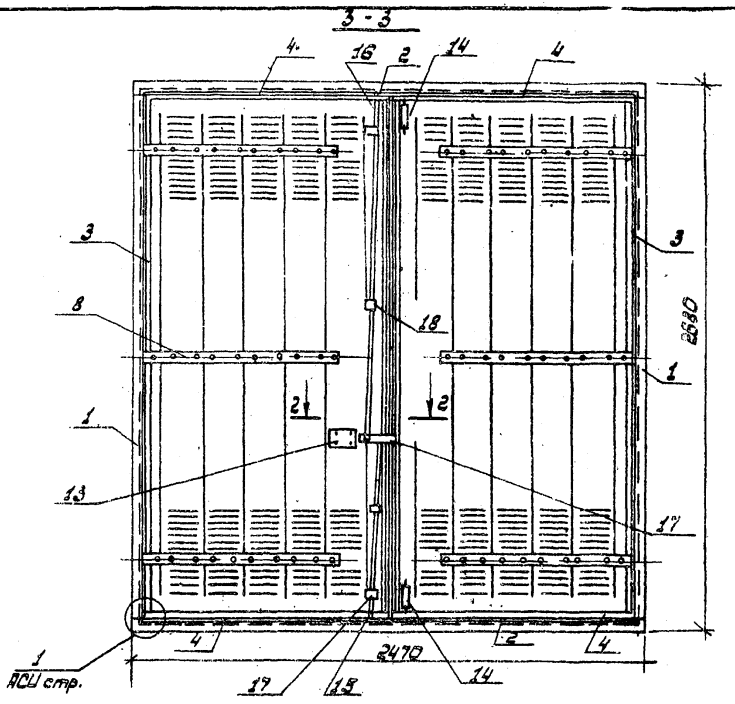


1. Узел 1 и сечение 2-2 см. АСИ стр. 37

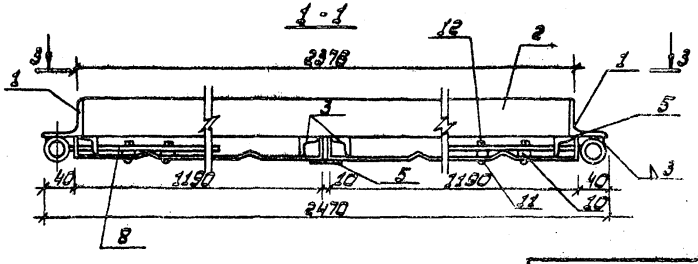


| | | | | | |
|---|---|---|---|---|---|
| Нач.отд | Шатный | | т.п. 503-1-253.87 - АСИ | | |
| Гл.спец | Пархомчук | | | | |
| Рук.гр. | Модель | | | | |
| Ст.инж. | Толочная | | Дверь Д-1 | Стадия | Масса | Масштаб |
| Н.контр | Гарнина | | | Р | 287.2 | — |
| Привязан: | | | | Лист | Листов 1 |
| Инв.№ | | | | Госагропром БССР БЕЛАГРОПРОЕКТ г. Минск | |

Инв.№ подл. | Подпись и дата | Взам.инв.№

Формат: А3
2441-04

Альбом IV

## Спецификация на дверь Д-1

| Форма | Зона | Поз. | Обозначение | Наименование | Кол. | Примеч. (масса 1 ед. кг.) |
|---|---|---|---|---|---|---|
| А4 | | 1 | АСИ | Стойка рамы | 2 | 10.0 кг |
| А4 | | 2 | АСИ | Уголок рамы | 2 | 9,68 кг |
| | | 3 | | Уголок Б-25×25×3 ГОСТ 8509-86 / Ст.3сп ГОСТ 535- ℓ=2558 | 2 | 2,88 кг |
| | | 4 | То же | То же ℓ=1185 | 4 | 1.33 кг |
| А4 | | 5 | АСИ | Уголок местности | 2 | 2,86 кг |
| А4 | | 6 | АСИ | Полотно дверное левое | 1 | 39.20 кг |
| А4 | | 7 | АСИ | Полотно дверное правое | 1 | 39.20 кг |
| А4 | | 8 | АСИ | Завеса | 6 | 2,44 кг |
| А4 | | 9 | АСИ | Шарнир завесы | 6 | 0,59 кг |
| А4 | | 10 | АСИ | Прокладка | 60 | 0,09 кг |
| | | 11 | ГОСТ 17473-80 | Винт 2М10×22,58 | 64 | 1.10 |
| | | 12 | ГОСТ 5915-70* | Гайка М-10 | 64 | 0,73 кг |
| | | 13 | АСИ | Замок | 1 | |
| А4 | | 14 | АСИ | Шпингалет сварной | 2 | 1.92 кг |
| А4 | | 15 | АСИ | Нижний упорный элемент | 1 | 1.52 кг |
| А4 | | 16 | АСИ | Верхний упорный элемент | 1 | 2,63 кг |
| А4 | | 17 | АСИ | Защелка сварная | 1 | 0.46 кг |
| А4 | | 18 | АСИ | Направляющий элемент | 4 | 0,3 кг |
| А4 | | 19 | АСИ | Ручка | 1 | 0,45 кг |
| | | 20 | | Лист 1,5×60 ГОСТ 19903-74* ℓ=2620 | 1 | 1,85 кг |
| | | 22 | ГОСТ 11371-78 | Шайба 10 | 1 | |
| | | 23 | То же | Шайба 20 | 1 | |
| | | 24 | ГОСТ 17473-80 | Винт 2М6×35,58 | 4 | |
| | | 25 | ГОСТ 5915-70* | Гайка М6 | 8 | |
| | | 26 | ГОСТ 11371-78 | Шайба 6 | 4 | |

## Спецификация на дверь Д-1 (продолжение)

| Форма | Зона | Поз. | Обозначение | Наименование | Кол. | Примеч. (масса 1 ед. кг.) |
|---|---|---|---|---|---|---|
| | | 27 | ГОСТ 7798-70* | Болт М8×20 | 2 | |
| | | 28 | ГОСТ 11371-78 | Шайба 8 | 4 | |
| | | 29 | ГОСТ 5915-70* | Гайка М8 | 4 | |

| | | |
|---|---|---|
| Нач. отд. | Шатный | |
| Гл. спец. | Пархомчик | |
| Рук. гр. | Модель | |
| Ст. тех. | Янович | |
| Н. контр. | Сармина | |

т. п. 903-1-253.87 — АСИ

Спецификация на дверь Д-1

| Стадия | Масса | Масштаб |
|---|---|---|
| Р | — | — |

Лист | Листов 1

Госагропром БССР
БЕЛАГРОПРОЕКТ
г. Минск

Привязан:

Инв. №

Взам. инв. №

Подпись и дата

Инв. № подл.

Формат: А3

2441-04

Альбом IV

Типовой проект

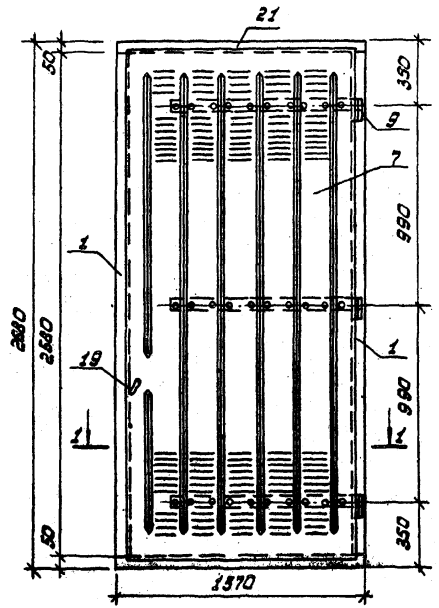


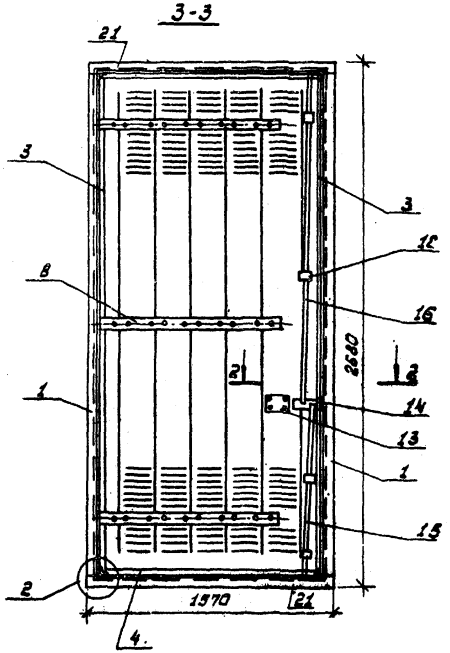


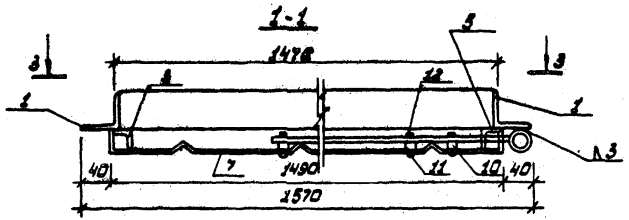


1. Узел 2 и сечение 2-2 см. АСИ стр. 37.

| | | | |
|---|---|---|---|
| Нач. отд. | Шатный | | |
| Гл. спец. | Пархомчик | | |
| Рук. гр. | Модель | | |
| Ст. инж. | Толочная | | |
| Н. контр. | Сарвина | | |

Привязан:

Инв. №

т. п. 903-1-253.87 - АСИ

Дверь Д-2

| Стадия | Масса | Масштаб |
|---|---|---|
| Р | 142.4 | — |

Лист | Листов 1

Госагропром БССР
Белагропроект
г. Минск

Формат А3

2441-04

Инв. № подл. | Подпись и дата | Взам. инв. №

Альбом IV

## Спецификация на дверь Д-2

| Формат | Зона | Поз. | Обозначение | Наименование | Кол. | Примеч. (масса 1 ед. кг) |
|---|---|---|---|---|---|---|
| А4 | | 1 | АСИ | Стойка рамы | 2 | 10.0 кг |
| А4 | | 21 | АСИ | Уголок рамы | 2 | 6.2 кг |
| | | 3 | | Уголок $\frac{Б\text{-}25\times25\times3\ ГОСТ\ 8509\text{-}86}{ст.\ 3\ сп\ ГОСТ\ 535\text{-}79}$ Б 2568 | 1 | 2.88 кг |
| | | 4 | То же | То же Б 1485 | 2 | 1.66 кг |
| А4 | | 6 | АСИ | Уголок жесткости | 1 | 2.86 кг |
| А4 | | 7 | АСИ | Полотно дверное | 1 | 48.6 кг |
| А4 | | 8 | АСИ | Завеса | 3 | 3.04 кг |
| А4 | | 9 | АСИ | Шарнир завесы | 3 | 0.59 кг |
| А4 | | 10 | АСИ | Прокладка | 30 | 0.09 кг |
| | | 11 | ГОСТ 17473-80 | Винт 2М10×22.58 | 34 | 0.59 |
| | | 12 | ГОСТ 5915-70* | Гайка М10 | 34 | 0.37 кг |
| | | 13 | | Замок | 1 | |
| А4 | | 14 | АСИ | Защелка сварная | 1 | 0.33 кг |
| А4 | | 15 | АСИ | Нижний упорный элемент | 1 | 1.52 кг |
| А4 | | 16 | АСИ | Верхний упорный элемент | 1 | 2.63 кг |
| А4 | | 18 | АСИ | Направляющий элемент | 4 | 0.3 кг |
| А4 | | 19 | АСИ | Ручка | 1 | 0.45 кг |
| | | 22 | ГОСТ 11371-78 | Шайба 10 | 1 | |
| | | 23 | То же | Шайба 20 | 1 | |
| | | 24 | ГОСТ 17473-80 | Винт 2М6×35.58 | 4 | |
| | | 25 | ГОСТ 5915-70 | Гайка М6 | 8 | |
| | | 26 | ГОСТ 11371-78 | Шайба М6 | 4 | |
| | | 27 | ГОСТ 7798-70* | Болт М8×20 | 2 | |
| | | 28 | ГОСТ 11371-78 | Шайба 8 | 4 | |
| | | 29 | ГОСТ 5915-70* | Гайка М8 | 4 | |

| | | |
|---|---|---|
| Нач. отд. | Шатный | |
| Гл. спец. | Пархомчик | |
| Рук. гр. | Модель | |
| Ст. тех. | Янович | |
| Н. контр. | Сартина | |

Т.П. 903-1-253.87 – АСИ

Спецификация на дверь Д-2

| Стадия | Масса | Масштаб |
|---|---|---|
| Р | — | — |

Лист | Листов 1

Госагропром БССР
Белагропроект
г. Минск

Привязан:

Инв. №

Инв. № подл. | Подпись и дата | Взам. инв. №

Формат А3

2441-04

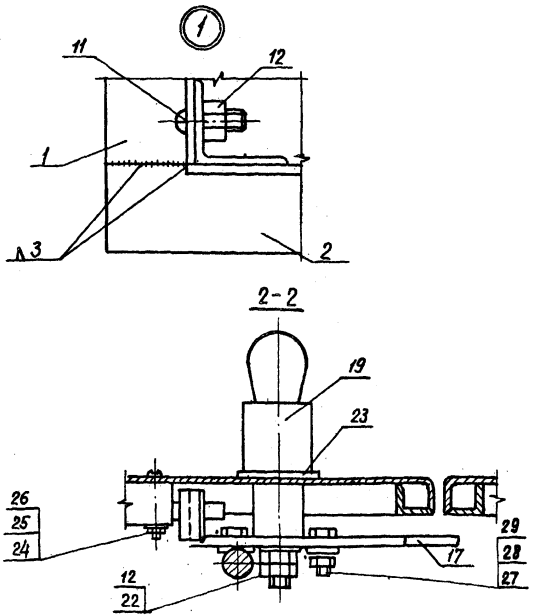


1. Сварку производить согласно ГОСТ 5264-80, ГОСТ 11534-75 электродами Э42 по ГОСТ 9467-75. Высоту сварных швов принимать не более наименьшей толщины сварных элементов.

Привязан:

Инв. №

| | | |
|---|---|---|
| Нач.отд. | Шатный | |
| Гл.спец. | Пархомчик | |
| Рук.гр. | Мадель | |
| Ст. инж. | Толочная | |
| Н.контр. | Сартино | |

Т.П. 903-1-253.87 -АСИ

Дверь Д-1
Узел 1; Сечение 2-2

| Стадия | Масса | Масштаб |
|---|---|---|
| Р | — | — |

Лист | Листов 1

Госагропром БССР
БЕЛАГРОПРОЕКТ
г. Минск

Формат А4

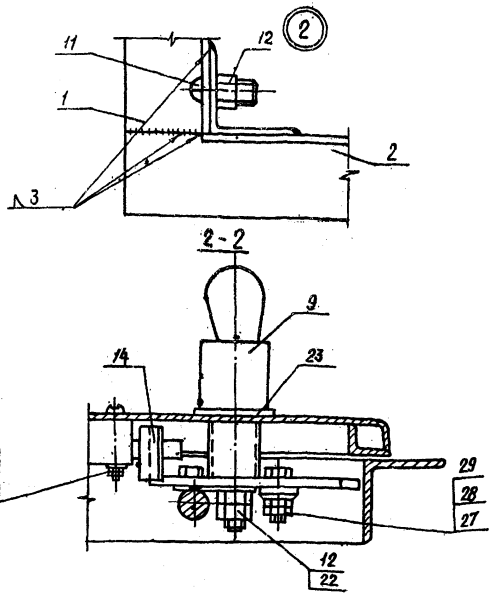


1. Сварку производить согласно ГОСТ 5264-80, ГОСТ 11534-75 электродами Э42 по ГОСТ 9467-75. Высоту сварных швов принимать не более наименьшей толщины сварных элементов.

Привязан:

Инв. №

| | | |
|---|---|---|
| Нач.отд. | Шатный | |
| Гл.спец. | Пархомчик | |
| Рук.гр. | Мадель | |
| Ст. инж. | Толочная | |
| Н.контр. | Сартино | |

Т.П. 903-1-253.87 -АСИ

Дверь Д-2
Узел 2; Сечение 2-2.

| Стадия | Масса | Масштаб |
|---|---|---|
| Р | — | — |

Лист | Листов 1

Госагропром БССР
БЕЛАГРОПРОЕКТ
г. Минск

Формат А4
2444-04

Альбом IV

## Развертка

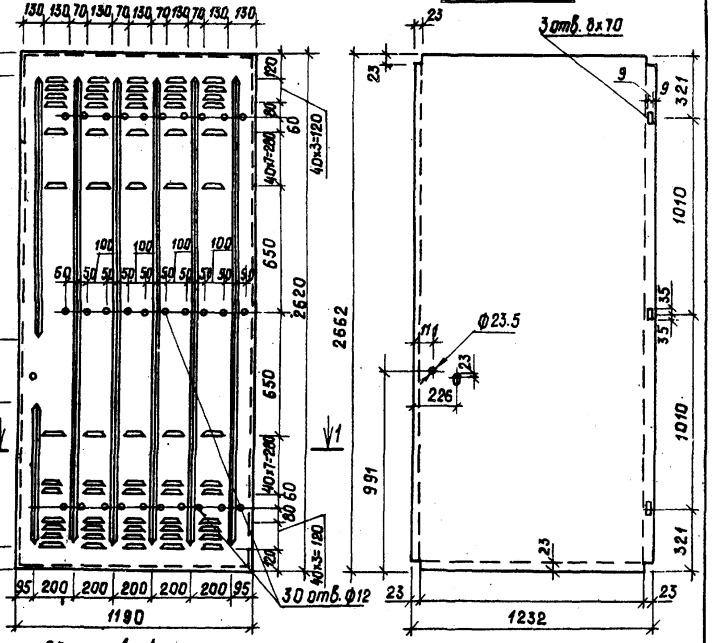


Привязан

Инв. №

| | | | |
|---|---|---|---|
| Нач. отд. | Шатный | | |
| Гл. спец. | Пархомчик | | |
| Рук. гр. | Модель | | |
| Ст. тех. | Янович | | |
| Н. контр. | Сармина | | |

Т. П. 903-1-253.87 – АСУ

Дверь Д-1
Полотно дверное
правое

| Стадия | Масса | Масштаб |
|---|---|---|
| Р | 39.20 | |
| Лист | Листов 1 | |

Лист 1.5×1250 ГОСТ 19903-74

Госагропром БССР
Белагропроект
г. Минск

Инв. № подл. | Подпись и дата | Взам. инв. №

## Развертка

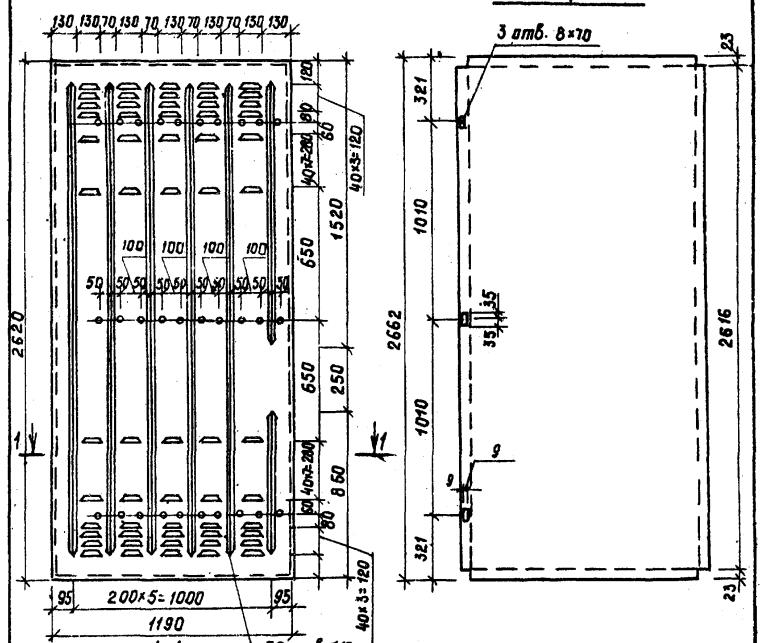


Привязан

Инв. №

| | | | |
|---|---|---|---|
| Нач. отд. | Шатный | | |
| Гл. спец. | Пархомчик | | |
| Рук. гр. | Модель | | |
| Ст. тех. | Янович | | |
| Н. контр. | Сармина | | |

Т. П. 903-1-253.87 – АСУ

Дверь Д-1
Полотно дверное
левое

| Стадия | Масса | Масштаб |
|---|---|---|
| Р | 39.20 | |
| Лист | Листов 1 | |

Лист 1.5×1250 ГОСТ 19903-74

Госагропром БССР
Белагропроект
г. Минск

Инв. № подл. | Подпись и дата | Взам. инв. №

Формат А4

2441-04

Альбом II

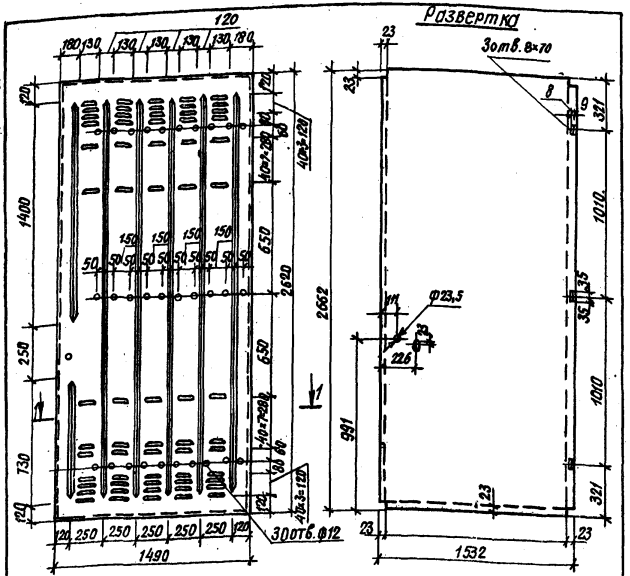


Привязан:

Инв. №

| | | |
|---|---|---|
| Нач.отд. | Шатный | |
| Гл.спец. | Пархомчик | |
| Рук.гр. | Модель | |
| Ст.техн. | Яновбч | |
| Н.контр. | Сармина | |

Т.П. 903-1-253,87 – АСИ

Дверь А-2
Полотно дверное

| Стадия | Масса | Масштаб |
|---|---|---|
| Р | 48,6 | – |

Лист | Листов 1

Лист 1,5×1550 ГОСТ 19903-74

Госагропром БССР
БЕЛАГРОПРОЕКТ
г. Минск

Формат А4

Альбом II

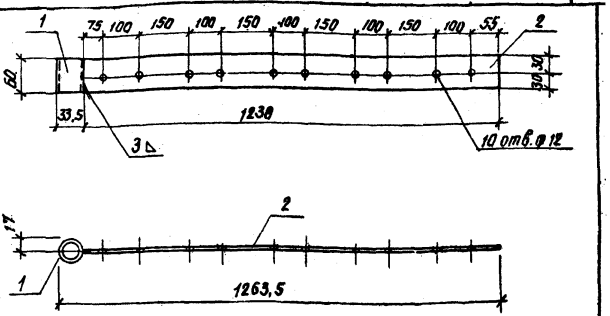


| Формат | Зона | Поз. | Обозначение | Наименование | Кол. | Примечание |
|---|---|---|---|---|---|---|
| БЧ | | 1 | | Труба ф25 ГОСТ 3262-75, l=60 | 1 | 0,14 кг |
| | | | | Лист 5×60 ГОСТ 19903-74 l=1550 Ст3пс6-1 ГОСТ 14637-79 | 1 | 2,9 кг |
| БЧ | | 2 | | | | |

Сварку производить согласно ГОСТ 5264-80, ГОСТ 11534-75 электродами Э42 по ГОСТ 9467-75. Высоту сварных швов принимать не более наименьшей толщины свариваемых элементов.

Привязан:

Инв. №

| | | |
|---|---|---|
| Нач.отд. | Шатный | |
| Гл.спец. | Пархомчик | |
| Рук.гр. | Модель | |
| Ст.инж. | Толочко | |
| Н.контр. | Сармина | |

Т.П. 903-1-253,87 – АСИ

Дверь Д-2
Завеса

| Стадия | Масса | Масштаб |
|---|---|---|
| Р | 3,04 | – |

Лист | Листов 1

Госагропром БССР
БЕЛАГРОПРОЕКТ
г. Минск

Формат А4

2441-04

Альбом IV

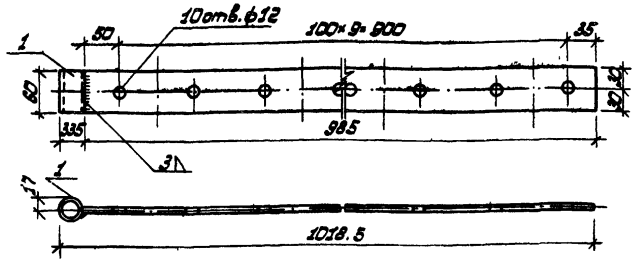


| Формат | Зона | Поз. | Обозначение | Наименование | Кол. | Примечание |
|---|---|---|---|---|---|---|
| Б4 | | 1 | | Труба ф25 ГОСТ 3262-75, ℓ=60 | 1 | 0,14 кг |
| | | | | Лист 5×60 ГОСТ 19903-74 / Ст3пс6-1 ГОСТ 14637-79 | 1 | 2,3 кг |
| Б4 | | 2 | | | | |

Сварку производить согласно ГОСТ 5264-80, ГОСТ 11534-75 электродами Э42 по ГОСТ 9467-75. Высоту сварных швов принимать не более наименьшей толщины свариваемых элементов.

Привязан:

Инв. №

Взам. инв. №

Подпись и дата

Инв. № подл.

| | | | |
|---|---|---|---|
| Нач. отд. | Шатный | | |
| Гл. спец. | Пархомчик | | |
| Рук. гр. | Модель | | |
| Ст. инж. | Толочная | | |
| Н. контр. | Саркина | | |

т.п. 903-1-253.87 - АСШ

Дверь Д-1
Завеса

| Стадия | Масса | Масштаб |
|---|---|---|
| Р | 2,44 | — |
| Лист | Листов 1 | |

Госагропром БССР
БЕЛАГРОПРОЕКТ
г. Минск

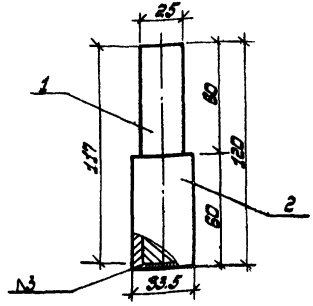


| Формат | Зона | Поз. | Обозначение | Наименование | Кол. | Примечание |
|---|---|---|---|---|---|---|
| Б4 | | 1 | | Круг В25 ГОСТ 2590-71 / ВСт3кп2 ГОСТ 535-79 ℓ=117 | 1 | 0,46 кг |
| Б4 | | 2 | | Труба ф25 ГОСТ 3262-75 ℓ=60 | 1 | 0,14 кг |

Сварку производить согласно ГОСТ 5264-86, ГОСТ 11534-75 электродами Э42 по ГОСТ 9467-75. Высоту сварных швов принимать не более наименьшей толщины свариваемых элементов.

Привязан:

Инв. №

Взам. инв. №

Подпись и дата

Инв. № подл.

| | | | |
|---|---|---|---|
| Нач. отд. | Шатный | | |
| Гл. спец. | Пархомчик | | |
| Рук. гр. | Модель | | |
| Ст. инж. | Толочная | | |
| Н. контр. | Саркина | | |

т.п. 903-1-253.87 - АСШ

Шарнир завесы

| Стадия | Масса | Масштаб |
|---|---|---|
| Р | 0,59 | — |
| Лист | Листов 1 | |

Госагропром БССР
БЕЛАГРОПРОЕКТ
г. Минск

Альбом IV

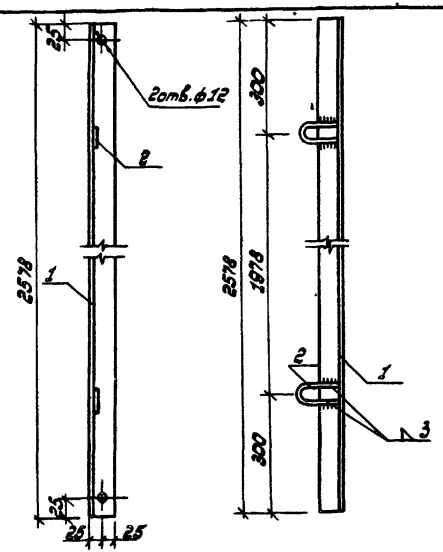


| Формат | Зона | Поз. | Обозначение | Наименование | Кол. | Примечание |
|---|---|---|---|---|---|---|
| Б4 | | 1 | | Уголок 50×5 ГОСТ 8509-86 / Ст3кп2 ГОСТ 535-79 $\ell$=2578 | 1 | 8,72 кг |
| А4 | | 2 | АСИ | Скоба | 2 | 0,13 кг |

1. Сварку производить согласно ГОСТ 5264-80; ГОСТ 11534-75 электродами Э42 по ГОСТ 9467-75. Высоту сварных швов принимать не более наименьшей толщины свариваемых элементов.

Привязан:

Инв.№

Взам.инв.№

Подпись и дата

Инв.№ подл.

| | | | |
|---|---|---|---|
| Нач.отд. | Шатный | | |
| Гл.спец. | Пархомчик | | |
| Рук.гр. | Ходець | | |
| Ст.техн. | Янович | | |
| Н.контр. | Сарнина | | |

т.п. 903-1-253.87 - АСИ

Стойка рамы

| Стадия | Масса | Масштаб |
|---|---|---|
| Р | 10.0 | — |
| Лист | Листов 1 | |

Госагропром БССР БЕЛАГРОПРОЕКТ г. Минск

Формат: А4

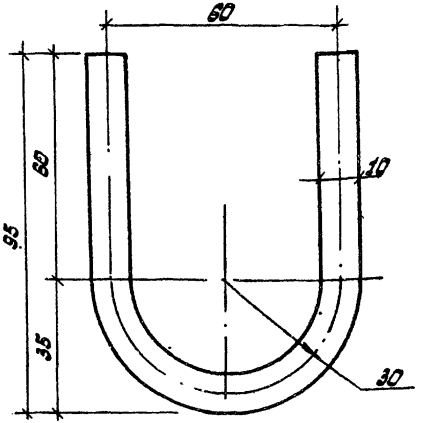


Привязан:

Инв.№

Взам.инв.№

Подпись и дата

Инв.№ подл.

| | | | |
|---|---|---|---|
| Нач.отд. | Шатный | | |
| Гл.спец. | Пархомчик | | |
| Рук.гр. | Ходець | | |
| Ст.техн. | Янович | | |
| Н.контр. | Сарнина | | |

т.п. 903-1-253.87 - АСИ

Скоба

| Стадия | Масса | Масштаб |
|---|---|---|
| Р | 0,13 | — |
| Лист | Листов 1 | |

Круг В.10 ГОСТ 2590-71 / Ст3 ГОСТ 535-79 $\ell$=215

Госагропром БССР БЕЛАГРОПРОЕКТ г. Минск

Формат: А4

2441-04

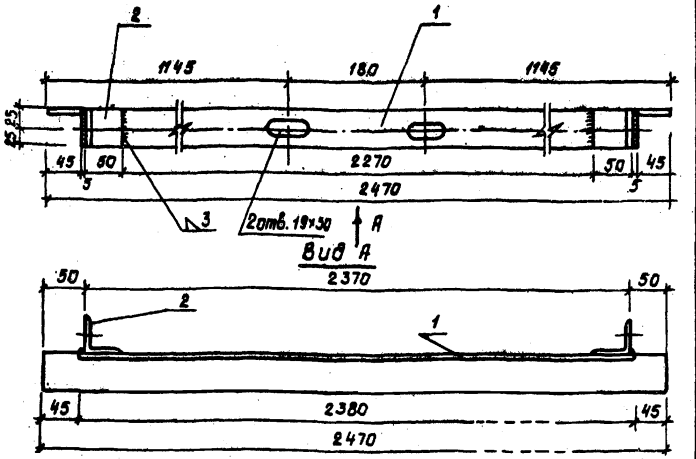


| Формат | Зона | Поз. | Обозначение | Наименование | Кол. | Примечание |
|---|---|---|---|---|---|---|
| Бч | | 1 | | Уголок 50×5 ГОСТ 8509-86 / Ст3кп2 ГОСТ 535-79 ℓ=2470 | 1 | 9.3кг |
| | | | | | | |
| Ач | | 2 | АСИ | Уголь ник | 2 | 0.19кг |

Сварку производить согласно ГОСТу 5264-80, ГОСТ 11534-75 электродами Э42 по ГОСТ 9467-75. Высоту сварных швов принимать 4 мм.

Привязан

Инв. №

| | | |
|---|---|---|
| Нач. отд | Шатный | |
| Гл. спец | Пархомчик | |
| Рук. гр. | Модель | |
| Ст. инж. | Толочная | |
| Н. контр | Сартина | |

т.п. 903-1-253.87 - АСИ

Уголок рамы двери Д-1

| Стадия | Масса | Масштаб |
|---|---|---|
| Р | 9.68 | — |
| Лист | Листов 1 | |

Госагропром БССР БЕЛАГРОПРОЕКТ г. Минск

Формат А4



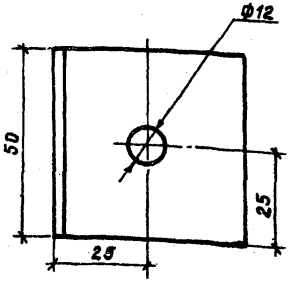


Привязан

Инв. №

| | | |
|---|---|---|
| Нач. отд | Шатный | |
| Гл. спец | Пархомчик | |
| Рук. гр. | Модель | |
| Ст. инж. | Толочная | |
| Н. контр | Сартина | |

т.п. 903-1-253.87 - АСИ

Уголок

| Стадия | Масса | Масштаб |
|---|---|---|
| Р | 0.19 | — |
| Лист | Листов 1 | |

Уголок 50×5 ГОСТ 8509-86 / Ст3кп2 ГОСТ 535-79 ℓ=50

Госагропром БССР БЕЛАГРОПРОЕКТ г. Минск

Формат А4

Альбом IV

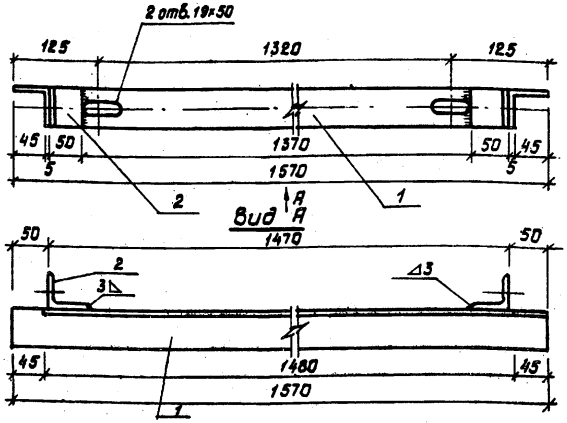


| Формат | Зона | Поз. | Обозначение | Наименование | Кол. | Примечание |
|---|---|---|---|---|---|---|
| | | 1 | | Уголок 50×5 ГОСТ 8509-86 / Вст3кп2 ГОСТ 535-79 | 1 | 5.9 кг |
| | | 2 | АСИ | Угольник | 2 | 0.12 кг |

1. Сварку производить согласно ГОСТ 5264-80, ГОСТ 11534-75 электродами Э-42 по ГОСТ 9467-75. Высоту сварных швов принимать не более наименьшей толщины свариваемых элементов

Привязан:

Инв. №:

Взам. инв. №

Подпись и дата

Инв. № подл.

| | | |
|---|---|---|
| Нач. отд. | Шатный | |
| Гл. спец. | Парсютчик | |
| Рук. гр. | Модель | |
| Ст. инж. | Толочная | |
| Н. контр. | Сартина | |

т.п. 903-1-253.87 - АСИ

Уголок рамы двери Д-2.

| Стадия | Масса | Масштаб |
|---|---|---|
| Р | 6.2 | |

Лист | Листов 1

Госагропром БССР
Белагропроект
г. Минск

Формат А4

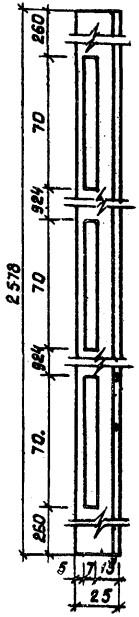


Привязан:

Инв. №:

Взам. инв. №

Подпись и дата

Инв. № подл.

| | | |
|---|---|---|
| Нач. отд. | Шатный | |
| Гл. спец. | Парсютчик | |
| Рук. гр. | Модель | |
| Ст. инж. | Толочная | |
| Н. контр. | Сартина | |

т.п. 903-1-253.87 - АСИ

Уголок жесткости

| Стадия | Масса | Масштаб |
|---|---|---|
| Р | 2.86 | |

Лист | Листов 1

Уголок 25×3 ГОСТ 8509-86 / Вст3кп2 ГОСТ 535-79 — 2578

Госагропром БССР
Белагропроект
г. Минск

Формат А4

Альбом IV

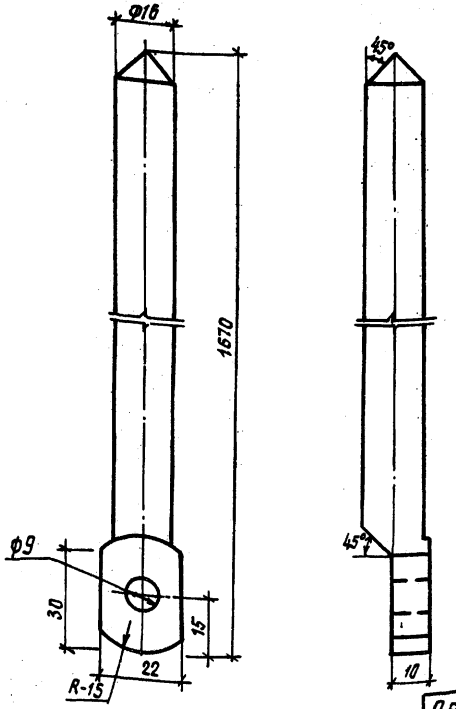


Привязан:

Инв. №

| | | |
|---|---|---|
| Нач.отд. | Шатный | |
| Гл.спец. | Пархомчик | |
| Рук.гр. | Мадель | |
| Ст.инж. | Толочная | |
| Н.контр. | Сармина | |

Т.П. 903-1-253.87 - АСИ

Верхний упорный элемент

| Стадия | Масса | Масштаб |
|---|---|---|
| Р | 2,63 | — |
| Лист | Листов 1 | |

Круг 16 ГОСТ 2590-71 / ВСт3кп2 ГОСТ 535-79 $\ell$=1670

Госагропром БССР БЕЛАГРОПРОЕКТ г. Минск

Инв.№ подл. | Подпись и дата | Взам. инв.№

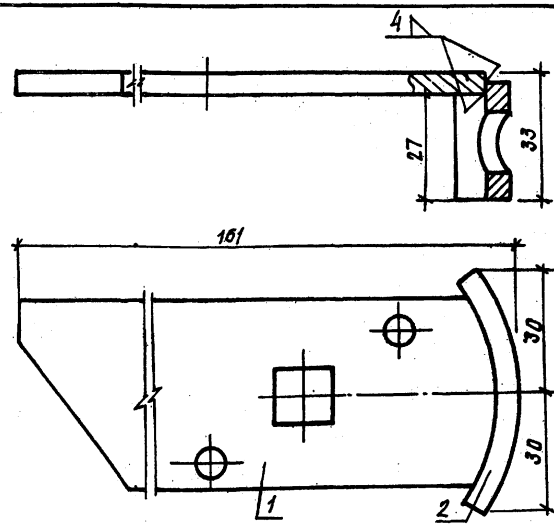


| Формат | Зона | Поз. | Обозначение | Наименование | Кол. | Примечание |
|---|---|---|---|---|---|---|
| А4 | | 1 | АСИ | Защелка | 1 | 0,37 кг |
| А4 | | 2 | АСИ | Планка под замок | 1 | 0,084 кг |

Сварку производить согласно ГОСТ 5264-80, ГОСТ 11534-75 электродами Э42 по ГОСТ 9467-75. Высоту сварных швов принимать не более наименьшей толщины свариваемых элементов.

Привязан:

Инв. №

| | | |
|---|---|---|
| Нач.отд. | Шатный | |
| Гл.спец. | Пархомчик | |
| Рук.гр. | Мадель | |
| Ст.инж. | Толочная | |
| Н.контр. | Сармина | |

Т.П. 903-1-253.87 - АСИ

Защелка сварная двери Д-1.

| Стадия | Масса | Масштаб |
|---|---|---|
| Р | 0,45 | — |
| Лист | Листов 1 | |

Госагропром БССР БЕЛАГРОПРОЕКТ г. Минск

Инв.№ подл. | Подпись и дата | Взам. инв.№

Формат А4

Альбом IV

Типовой проект

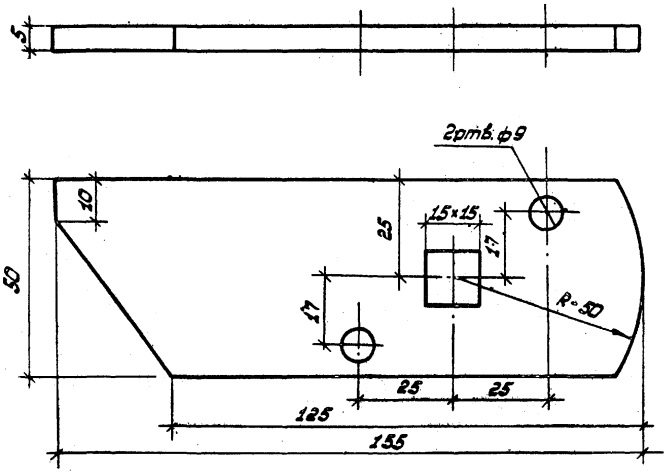


Привязан:

Инв. №

| | | | | | |
|---|---|---|---|---|---|
| Нач.отд. | Шатный | | т.п. 903-1-253.87 – АСИ | | |
| Гл.спец. | Паркончук | | | | |
| Рук.гр. | Модель | | | | |
| Ст.инж. | Толочная | | Защелка двери Д-1 | Стадия: Р | Масса: 0.37 | Масштаб: – |
| Н.контр. | Сармина | | | Лист 24 | Листов 1 |
| | | | Лист 6×50 ГОСТ 19903-74 / ВСт3кп2 ГОСТ 14637-79 ℓ=155 | Госагропром БССР БЕЛАГРОПРОЕКТ г. Минск | |

Формат: А4

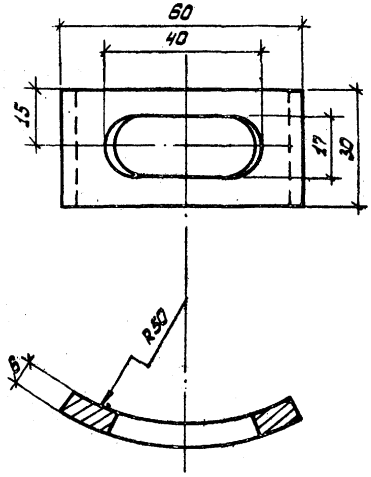


Привязан:

Инв. №

| | | | | | |
|---|---|---|---|---|---|
| Нач.отд. | Шатный | | т.п. 903-1-253.87 – АСИ | | |
| Гл.спец. | Паркончук | | | | |
| Рук.гр. | Модель | | | | |
| Ст.инж. | Толочная | | Планка под замок | Стадия: Р | Масса: 0.084 | Масштаб: – |
| Н.контр. | Сармина | | | Лист | Листов 1 |
| | | | Лист 6×30 ГОСТ 19903-74 / ВСт3кп2 ГОСТ 14637-79 ℓ=60 | Госагропром БССР БЕЛАГРОПРОЕКТ г. Минск | |

Формат: А4

2441-04

Альбом IV

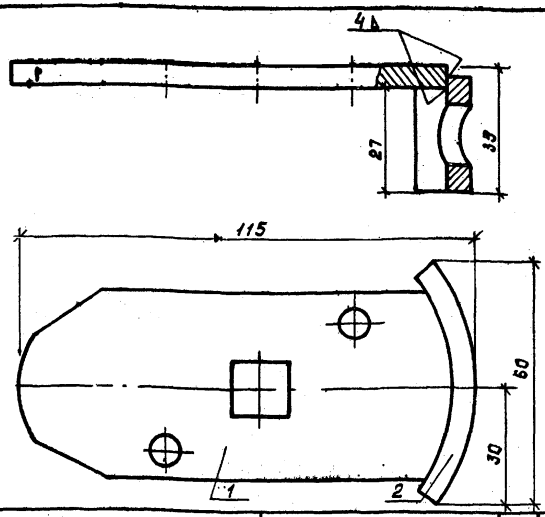


| Формат | Зона | Поз. | Обозначение | Наименование | Кол. | Примечание |
|---|---|---|---|---|---|---|
| А4 | | 1 | АСИ | Защелка двери Д-2 | 1 | 0.25кг |
| А4 | | 2 | АСИ | Планка под замок | 1 | 0.084кг |

Сварку производить согласно ГОСТ 5264-80, ГОСТ 11534-75 электродами Э-42 по ГОСТ 9467-75. Высоту сварных швов принимать не более наименьшей толщины свариваемых элементов.

Привязан:

Инв. №

| | | |
|---|---|---|
| Нач. отд. | Шатный | |
| Гл. спец. | Пархомчик | |
| Рук. гр. | Модель | |
| Ст. инж. | Молочная | |
| Н. контр. | Сартина | |

т. п. 903-1-253.87 – АСИ

Защелка сварная двери Д-2

| Стадия | Масса | Масштаб |
|---|---|---|
| Р | 0.34 | — |

Лист | Листов 1

Госагропром БССР Белагропроект г. Минск

Инв. № подл. | Подпись и дата | Взам. инв. №

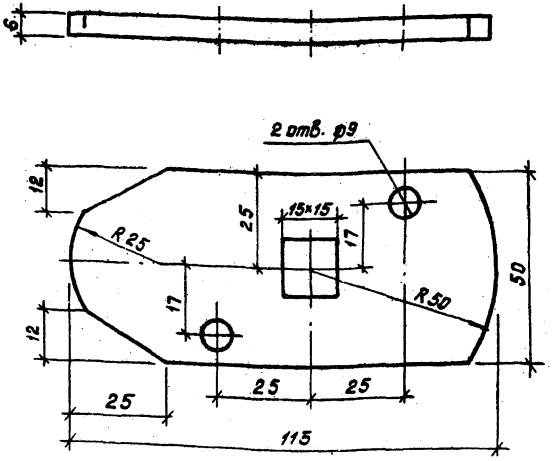


Привязан:

Инв. №

| | | |
|---|---|---|
| Нач. отд. | Шатный | |
| Гл. спец. | Пархомчик | |
| Рук. гр. | Модель | |
| Ст. инж. | Молочная | |
| Н. контр. | Сартина | |

т. п. 903-1-253.87 – АСИ

Защелка двери Д-2

| Стадия | Масса | Масштаб |
|---|---|---|
| Р | 0.25 | — |

Лист | Листов 1

Госагропром БССР Белагропроект г. Минск

Лист 6×50 ГОСТ 19903-74 / Ст3кп2 ГОСТ 14637-79 Е-115

Формат А4

2441-04

Альбом IV

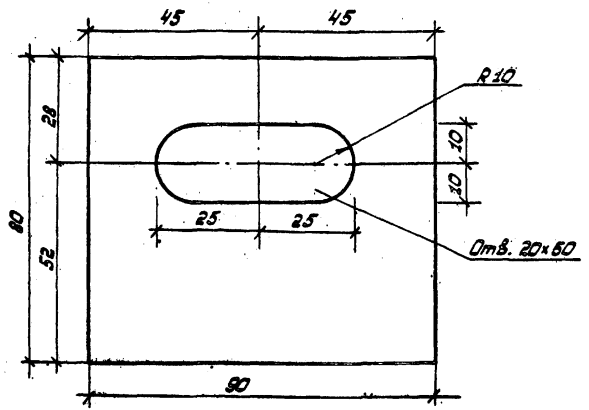


Привязан:

Инв. №

| | | | |
|---|---|---|---|
| Нач. отд. | Шатный | | |
| Гл. спец. | Пархомчик | | |
| Рук. гр. | Модель | | |
| Ст. инж. | Толочная | | |
| Н. контр. | Сармина | | |

т.п. 903-1-253.87 - АСИ

Направляющий элемент

| Стадия | Масса | Масштаб |
|---|---|---|
| Р | 0.3 | – |

Лист 36 | Листов 1

Лист $\frac{6\times80\ ГОСТ\ 19903-74}{Вст3кп2\ ГОСТ\ 14637-79}$ $l=90$

Госагропром БССР БЕЛАГРОПРОЕКТ г. Минск

Формат: А4

Взам. инв. №

Подпись и дата

Инв. № подл.

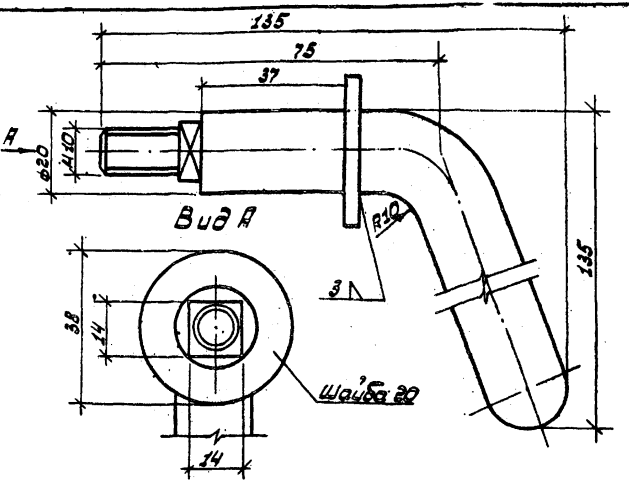


Развертка

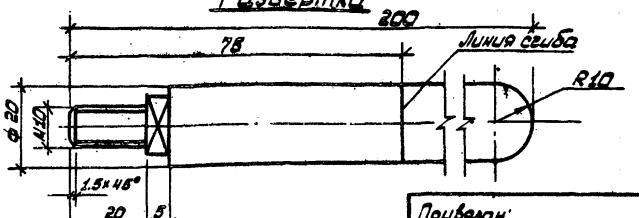


1. Сварку производить согласно ГОСТ 5264-80, ГОСТ 1153-75 электродами Э42 по ГОСТ 9467-75. Высоту сварки швов принимать не более наименьшей толщины свариваемых элементов.

Привязан:

Инв. №

| | | | |
|---|---|---|---|
| Нач. отд. | Шатный | | |
| Гл. спец. | Пархомчик | | |
| Рук. гр. | Модель | | |
| Ст. инж. | Толочная | | |
| Н. контр. | Сармина | | |

т.п. 903-1-253.87 - АСИ

Ручка замка

| Стадия | Масса | Масштаб |
|---|---|---|
| Р | 0,45 | – |

Лист | Листов 1

Круг $\frac{20\ ГОСТ\ 2590-71}{Вст3кп2\ ГОСТ\ 535-79}$ $l=200$

Госагропром БССР БЕЛАГРОПРОЕКТ г. Минск

Формат: А4

Взам. инв. №

Подпись и дата

Инв. № подл.

2441-04

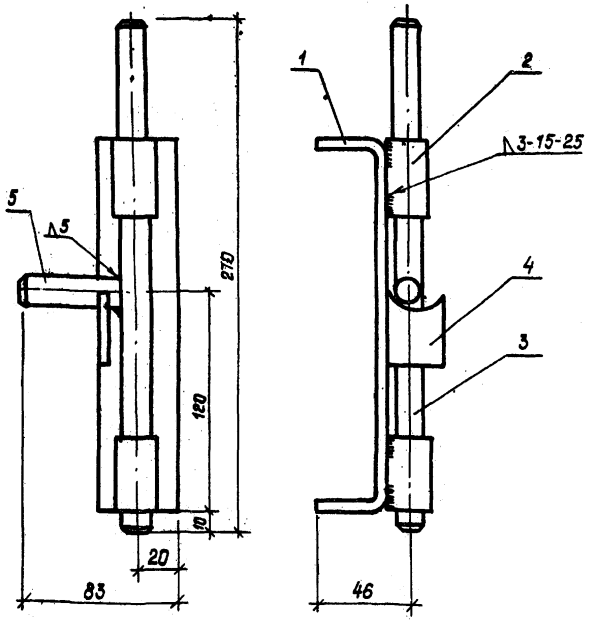


## Спецификация на шпингалет сварной

| Формат | Зона | Поз. | Обозначение | Наименование | Кол. | Примеч. (масса ед. кг) |
|---|---|---|---|---|---|---|
| | | 1 | АСИ | Скоба | 1 | 0.41 |
| | | 2 | ГОСТ 3262-75* | Труба 15 ГОСТ 3262-75 ℓ=10 | 2 | 0.046кг. |
| А4 | | 3 | АСИ | Задвижка | 1 | 0.43 |
| А4 | | 4 | АСИ | Упор | 1 | 0.037 |
| А4 | | 5 | АСИ | Рукоятка | 1 | 0.037 |

1. Сварку производить согласно ГОСТ 5264-80, ГОСТ 11534-75 электродами Э-42 по ГОСТ 9467-75. Высоту сварных швов принимать не более наименьшей толщины свариваемых элементов

| | | |
|---|---|---|
| Нач. отд. | Шатный | |
| Гл. спец. | Пархомчик | |
| Рук. гр. | Модель | |
| Ст. техн. | Янович | |
| Н. контр. | Сормина | |

Привязан:

Инв. №

т. п. 903-1-253.87 - АСИ

Шпингалет сварной

| Стадия | Масса | Масштаб |
|---|---|---|
| Р | 1.92 | |

Лист | Листов 1

Госагропром БССР
Белагропроект
г. Минск

Формат А3

2441-04

Инв. № подл. | Подпись и дата | Взам. инв. №

Альбом IV

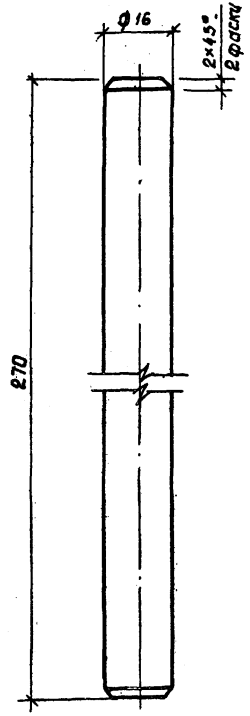


Привязан:

Инв. №

Взам. инв. №

Подпись и дата

| | | | |
|---|---|---|---|
| Нач. отд. | Шатный | | |
| Гл. спец. | Пархончук | | |
| Рук. гр. | Модель | | |
| Ст. техн. | Янович | | |
| Н. контр. | Сартина | | |

т. п. 903-1-253.87 - АСИ

Задвижка

| Стадия | Масса | Масштаб |
|---|---|---|
| Р | 0.43 | — |
| Лист | Листов 1 | |

Круг 16 ГОСТ 2590-71 / Вст3кп2 ГОСТ 535-79 L 270

Госагропром БССР
Белагропроект
г. Минск

Формат А4

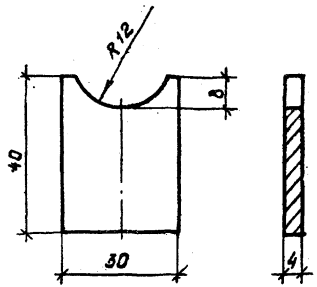


Привязан:

Инв. №

Взам. инв. №

Подпись и дата

Инв. № подл.

| | | | |
|---|---|---|---|
| Нач. отд. | Шатный | | |
| Гл. спец. | Пархончук | | |
| Рук. гр. | Модель | | |
| Ст. техн. | Янович | | |
| Н. контр. | Сартина | | |

т. п. 903-1-253.87 - АСИ

Упор

| Стадия | Масса | Масштаб |
|---|---|---|
| Р | 0.037 | — |
| Лист | Листов 1 | |

Лист 4×40 ГОСТ 19903-74 / Вст3кп2 ГОСТ 14637-79 L 230

Госагропром БССР
Белагропроект
г. Минск

Формат А4

2441-04

Альбом IV

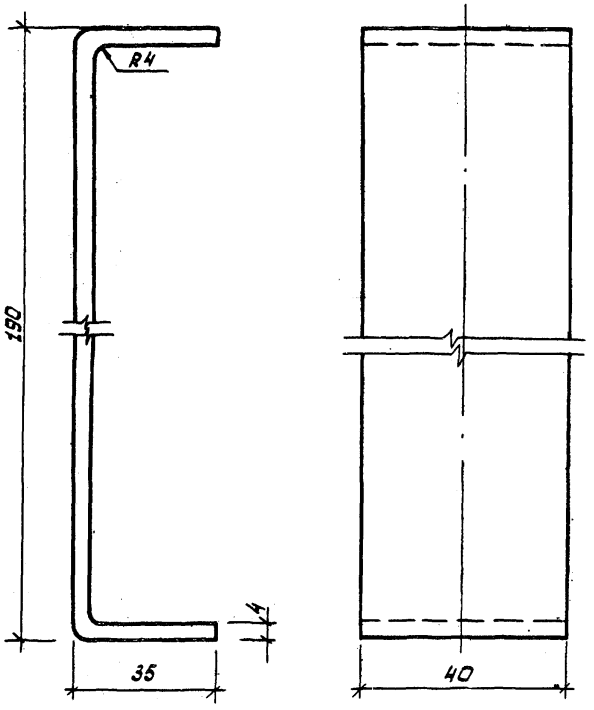


Привязан:

Инв. №

| | | | |
|---|---|---|---|
| Нач. отд. | Шатный | | |
| Гл. спец. | Парханчик | | |
| Рук. гр. | Модель | | |
| Ст. инж. | Толочная | | |
| Н. контр. | Сарнина | | |

т. п. 903-1-253.87 - АСИ

Скоба

| Стадия | Масса | Масштаб |
|---|---|---|
| Р | 0.41 | – |

Лист | Листов 1

Лист 4×40 ГОСТ 19903-74 / Вст3кп2 ГОСТ 14637-79 Р:2:60

Госагропром БССР БЕЛАГРОПРОЕКТ г. Минск

Инв. № подл. | Подпись и дата | Взам. инв. №

50-

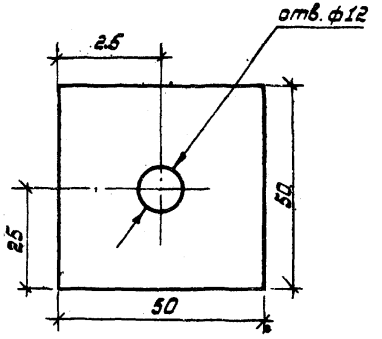


Привязан:

Инв. №

| | | | |
|---|---|---|---|
| Нач. отд. | Шатный | | |
| Гл. спец. | Парханчик | | |
| Рук. гр. | Модель | | |
| Ст. инж. | Толочная | | |
| Н. контр. | Сарнина | | |

т. п. 903-1-253.87 - АСИ

Прокладка

| Стадия | Масса | Масштаб |
|---|---|---|
| Р | 0.09 | – |

Лист | Листов 1

Лист 6×50 ГОСТ 19903-74 / Вст3кп2 ГОСТ 14637-79 А:30

Госагропром БССР БЕЛАГРОПРОЕКТ г. Минск

Инв. № подл. | Подпись и дата | Взам. инв. №

Формат А4

2441-04

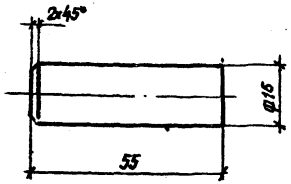


Привязан:

Инв. №

| | | | | | |
|---|---|---|---|---|---|
| Нач.отд. | Шатный | | | | |
| Гл.спец. | Порхомчик | | | | |
| Рук.гр. | Модель | | | | |
| Ст.тех. | Янович | | | | |
| Н.контр. | Сармано | | | | |

Т.П. 903-1-253.87 -АСИ

Рукоятка

| Стадия | Масса | Масштаб |
|---|---|---|
| Р | 0,037 | — |

Лист | Листов 1

Круг 16 ГОСТ 2590-71 / Ст 3 ГОСТ 535-79 Р-55

Госагропром БССР БЕЛАГРОПРОЕКТ г. Минск

Формат А4



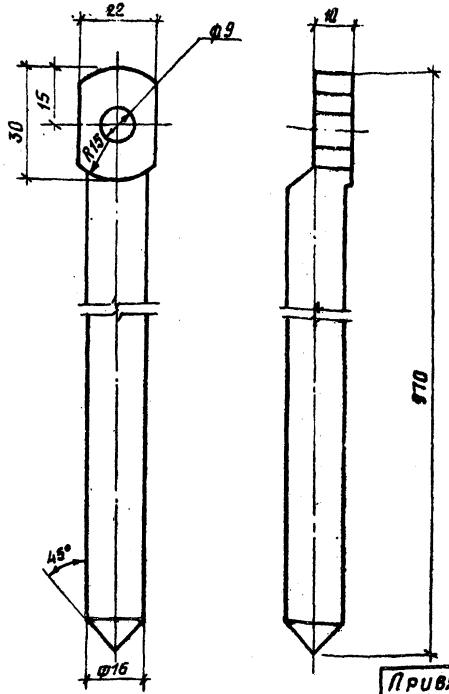


Привязан:

Инв. №

| | | | | | |
|---|---|---|---|---|---|
| Нач.отд. | Шатный | | | | |
| Гл.спец. | Порхомчик | | | | |
| Рук.гр. | Модель | | | | |
| Ст.тех. | Янович | | | | |
| Н.контр. | Сармано | | | | |

Т.П. 903-1-253.87 -АСИ

Нижний упорный элемент.

| Стадия | Масса | Масштаб |
|---|---|---|
| Р | 1.52 | |

Лист | Листов 1

Круг 16 ГОСТ 2590-71 / Ст 3 ГОСТ 535-79 Р-970

Госагропром БССР БЕЛАГРОПРОЕКТ г. Минск

Формат А4

Альбом IV

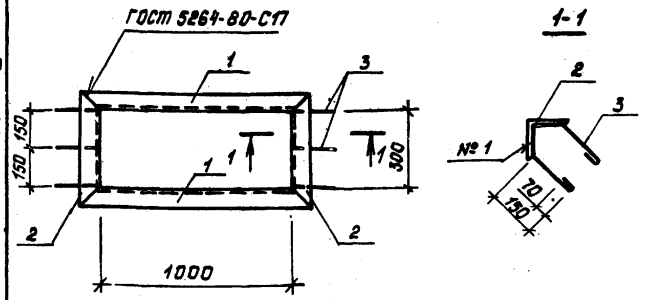


Сварной шов № 1 выполнить ручной дуговой сваркой протяженными швами, катет шва 4мм.

| Формат | Зона | Поз. | Обозначение | Наименование | Кол. | Примечание |
|---|---|---|---|---|---|---|
| | | | | МН1 | | |
| | | | | Уголок 50×5 ГОСТ 8509-86 / ВСт3кп2 ГОСТ 535-79 | | |
| Бч | | 1 | | ℓ=1100 | 2 | 4.15кг |
| Бч | | 2 | | ℓ=400 | 2 | 1.5кг |
| Бч | | 3 | | ФБ1 ГОСТ 5781-82 ℓ=540 | 6 | 0.1кг |

Привязан

Инв. №

Инв.№ подл. | Подпись и дата | Взам. инв. №

| | | |
|---|---|---|
| Нач. отд. | Шатный | |
| Гл. спец. | Пархотчик | |
| Рук. гр. | Модель | |
| Ст. инж. | Толочная | |
| Н. контр. | Сартина | |

т. п. 903-1-253.87 - АСУ

Изделие закладное МН1

| Стадия | Масса | Масштаб |
|---|---|---|
| Р | 11.9 | |

Лист | Листов 1

Госагропром БССР Белагропроект г. Минск

Формат А4

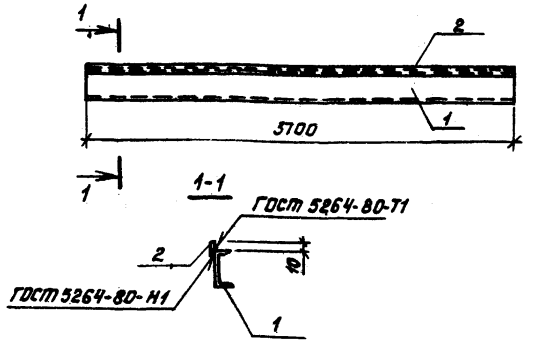


| Формат | Зона | Поз. | Обозначение | Наименование | Кол. | Примечание |
|---|---|---|---|---|---|---|
| Бч | | 1 | | Швеллер 16 ГОСТ 8240-72 / ВСт3пс6-1 ГОСТ 535-79 ℓ=5700 | 1 | 52.5кг |
| Бч | | 2 | | Лист 4×25 ГОСТ 19903-74 / ВСт3кп2 ГОСТ 14637-79 ℓ=3700 | 1 | 2.9кг |

Привязан:

Инв. №

Инв.№ подл. | Подпись и дата | Взам. инв. №

| | | |
|---|---|---|
| Нач. отд. | Шатный | |
| Гл. спец. | Пархотчик | |
| Рук. гр. | Модель | |
| Ст. инж. | Толочная | |
| Н. контр. | Сартина | |

т. п. 903-1-253.87 - АСУ

Изделие закладное МН2

| Стадия | Масса | Масштаб |
|---|---|---|
| Р | 55.4 | |

Лист | Листов 1

Госагропром БССР Белагропроект г. Минск

Формат А4

2441-04

Альбом IV

Щ 1

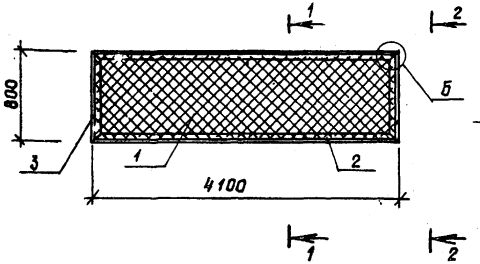


1-1

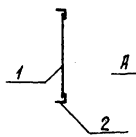


2-2

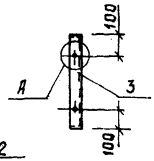


Щ 2

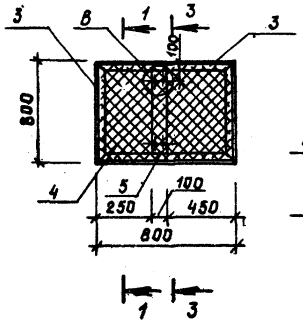


3-3

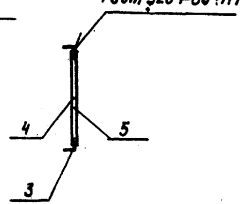


В

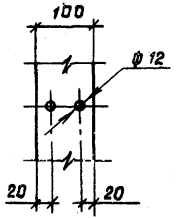


А

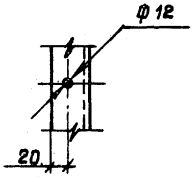


Б

ГОСТ 5264-80-Н1

ГОСТ 5264-80-С7

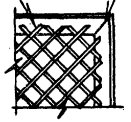

| Формат | Зона | Поз. | Обозначение | Наименование | Кол. | Примечание |
|---|---|---|---|---|---|---|
| | | | | **Щ 1** | | |
| | | | | **Детали** | | |
| | | 1 | | Сетка №20-1.6 ГОСТ 5336-80 ℓ=4080 | 1 | 6.24 кг |
| | | | | 8-50×5 ГОСТ 8509-86 | | |
| | | | | Вст3кп2 ГОСТ 380-71 | | |
| | | 2 | | ℓ=4100 | 2 | 15.5 кг |
| | | 3 | | ℓ=800 | 2 | 3.02 кг |
| | | | | **Щ 2** | | |
| | | | | **Детали** | | |
| | | | | 8-50×5 ГОСТ 8509-86 | | |
| | | | | Вст3кп2 ГОСТ 380-71 | | |
| | | 3 | | ℓ=800 | 4 | 3.02 кг |
| | | 4 | | Сетка №20-1.6 ГОСТ 5336-80 ℓ=780 | 1 | 1.19 кг |
| | | | | -6×100 ГОСТ 19903-74 | | |
| | | | | Вст3кп2 ГОСТ 380-71 | | |
| | | | | ℓ=750 | 1 | 3.53 кг |

| | | |
|---|---|---|
| Нач. отд. | Шатный | |
| Гл. спец. | Нархомчик | |
| Рук. гр. | Модель | |
| Ст. инж. | Папка | |
| Н. контр. | Сартина | |

Привязан:

Инв. №

т. п. 903-1-253.87 – КМ

Щиты Щ1, Щ2

| Стадия | Масса | Масштаб |
|---|---|---|
| Р | | |
| Лист | Листов 1 | |

Госагропром БССР
белагропроект
г. Минск

Формат А3

2441-04

Инв. № подл. | Подпись и дата | Взам. инв. №

Альбом IV

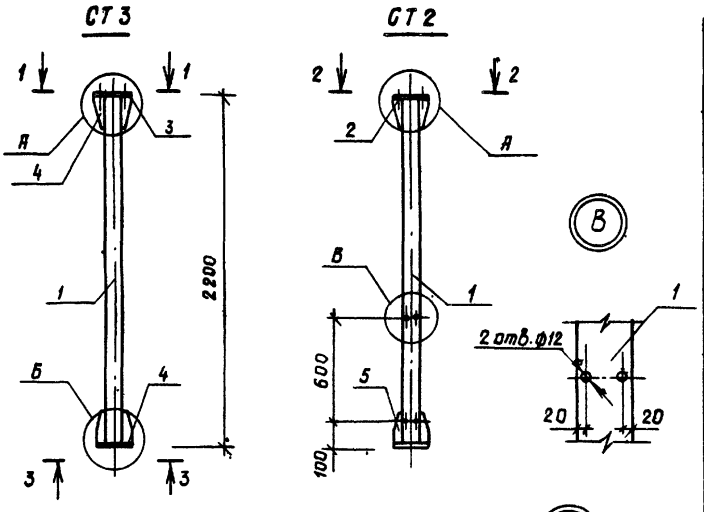


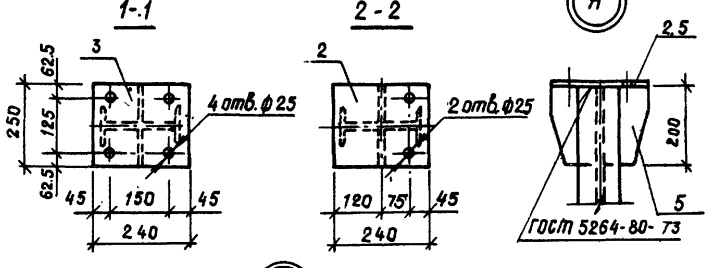


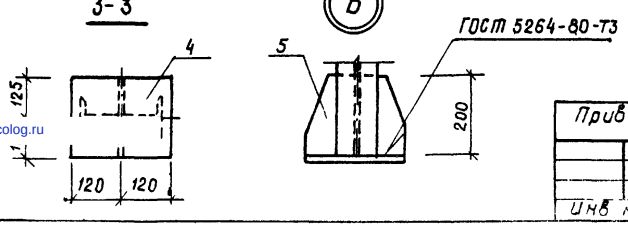


| Формат | Зона | Поз. | Обозначение | Наименование | Кол. | Примечание |
|---|---|---|---|---|---|---|
| | | | | СТ 2, СТ 3 | | |
| | | | | Детали | | |
| | | | | Двутавр 20 ГОСТ 8239-72 / Вст3 сп5-1 ТУ 14-1-3023-80 | | |
| | | 1 | | ℓ = 2180 | 1 | 45.76 кг |
| | | | | Полоса -10×240 ГОСТ 19903-74 / Вст3пс6-1 ТУ 14-1-3023-80 | | |
| | | 2,3,4 | | ℓ = 250 | 1 | 4.52 кг |
| | | | | Полоса -10×200 ГОСТ 19903-74 / Вст3пс6-1 ТУ 14-1-3023-80 | | |
| | | 5 | | ℓ = 122 | 4 | 2.0 кг |

| | | |
|---|---|---|
| Нач. отд | Шатный | |
| Гл. спец. | Пархатник | |
| Рук. гр | Модель | |
| Ст. инж. | Папка | |
| Н. контр. | Сартина | |

Привязан:

Инв. №

т. п. 903-1-253.87 – КМ

Стойки СТ2, СТ3

| Стадия | Масса | Масштаб |
|---|---|---|
| Р | | |
| Лист | Листов 1 | |

Госагропром БССР
Белагропроект
г. Минск

Формат А3

2441-04

Инв. № подл. | Подпись и дата | Взам. инв. №

gost.e-ecolog.ru