

ГОСУДАРСТВЕННЫЙ СТАНДАРТ
СОЮЗА ССР

ЗАЖИМЫ СОЕДИНИТЕЛЬНЫЕ ПЛАШЕЧНЫЕ

ТЕХНИЧЕСКИЕ УСЛОВИЯ

ГОСТ 4261—82

Издание официальное

ГОСУДАРСТВЕННЫЙ КОМИТЕТ СССР ПО СТАНДАРТАМ
Москва

gost.e-ecolog.ru

РАЗРАБОТАН Министерством энергетики и электрификации СССР

ИСПОЛНИТЕЛИ

В. А. Краснов, Г. В. Никонов, К. Г. Шайкин, Э. С. Марутаева

ВНЕСЕН Министерством энергетики и электрификации СССР

Зам. министра **Ф. В. Сапожников**

УТВЕРЖДЕН И ВВЕДЕН В ДЕЙСТВИЕ Постановлением Государственного комитета СССР по стандартам № 1745 от 29 апреля 1982 г.

Редактор *С. И. Бобарыкин*
Технический редактор *Л. Я. Митрофанова*
Корректор *Г. М. Фролова*

Сдано в наб. 18.05.82 Подп. к печ. 12.07.82 0,5 п. л. 0,31 уч.-изд. л. Тир. 16000 Цена 3 коп.

Ордена «Знак Почета» Издательство стандартов, 123557, Москва, Новопресненский пер., 3.
Калужская типография стандартов, ул. Московская, 256. Зак. 1449

УДК 621.315.684:006.354 Группа Е77

ГОСУДАРСТВЕННЫЙ СТАНДАРТ СОЮЗА ССР

ЗАЖИМЫ СОЕДИНИТЕЛЬНЫЕ ПЛАШЕЧНЫЕ

Технические условия

Connector diying clamps.
Specifications

ГОСТ 4261—82

Взамен
ГОСТ 4261—75,
ГОСТ 19255—73

Постановлением Государственного комитета СССР по стандартам от 29 апреля 1982 г. № 1745 срок действия установлен

с 01.01.1984 г.
до 01.01.1989 г.

Несоблюдение стандарта преследуется по закону

Настоящий стандарт распространяется на плашечные зажимы, предназначенные для облегченного токоведущего соединения неизолированных проводов и стальных канатов в петлях анкерных опор, присоединения ответвлений к проводам воздушных линий электропередачи.

Зажимы должны удовлетворять всем требованиям ГОСТ 13276—79 и требованиям, изложенным в соответствующих разделах настоящего стандарта.

1. ТИПЫ И ОСНОВНЫЕ РАЗМЕРЫ

1.1. Зажимы должны изготовляться типов ПА (черт. 1—3), ПС (черт. 4) и ПАМ (черт. 5 и 6).

1.2. Типоразмеры, основные размеры зажимов, проводов и стальных канатов, монтируемых в зажимах, должны соответствовать указанным на черт. 1—6 и в табл. 1, 2.

Издание официальное Перепечатка воспрещена
© Издательство стандартов, 1982

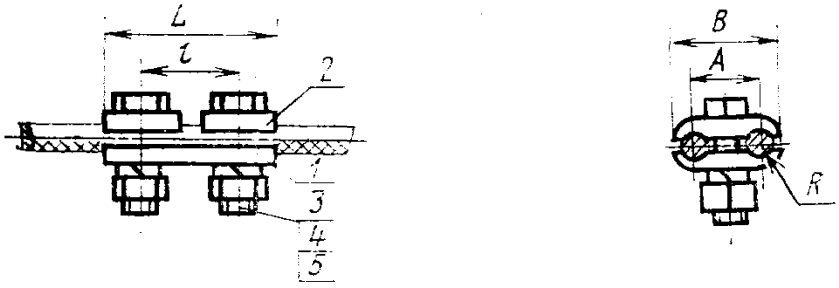

1—корпус; *2*—плашка; *3*—болт; *4*—гайка; *5*—шайба

Черт. 1

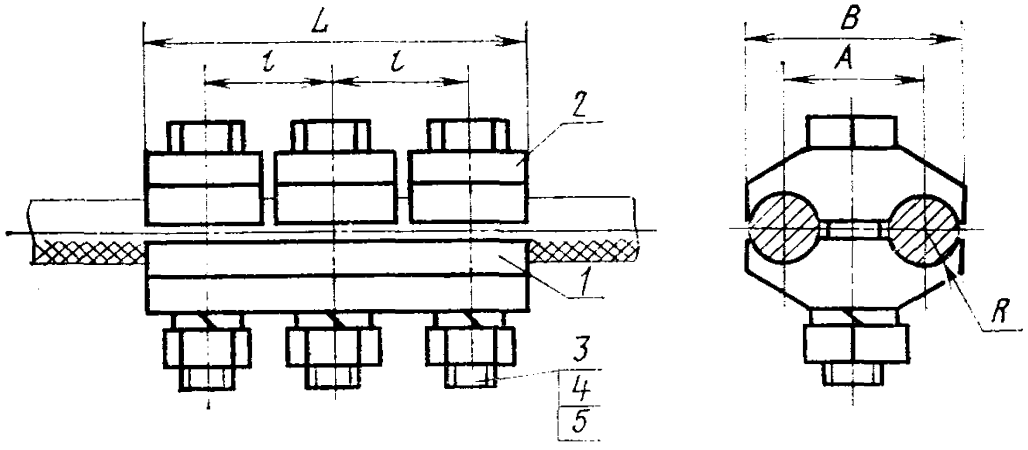

1—корпус; *2*—плашка; *3*—болт; *4*—гайка; *5*—шайба

Черт. 2

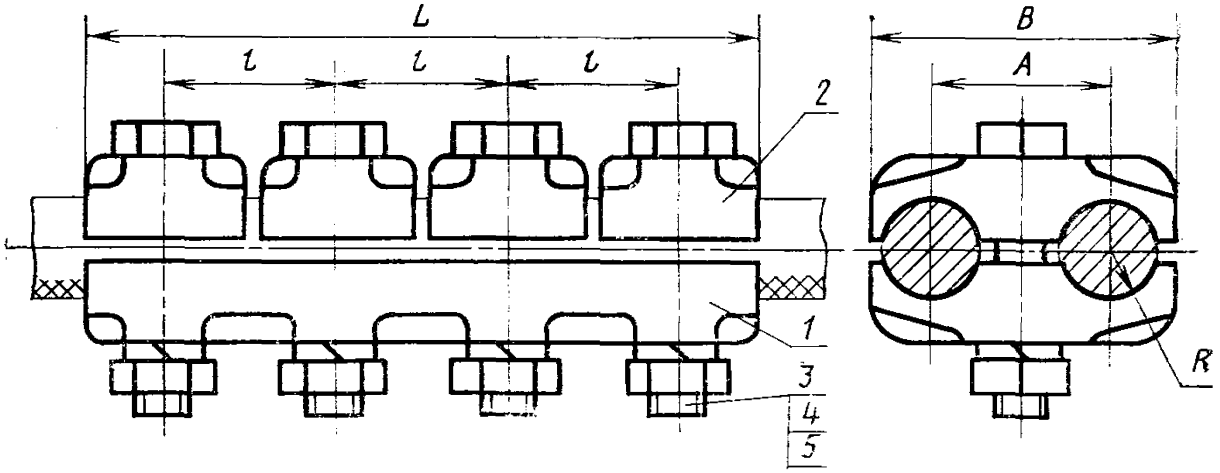

1—корпус; *2*—плашка; *3*—болт; *4*—гайка; *5*—шайба

Черт. 3

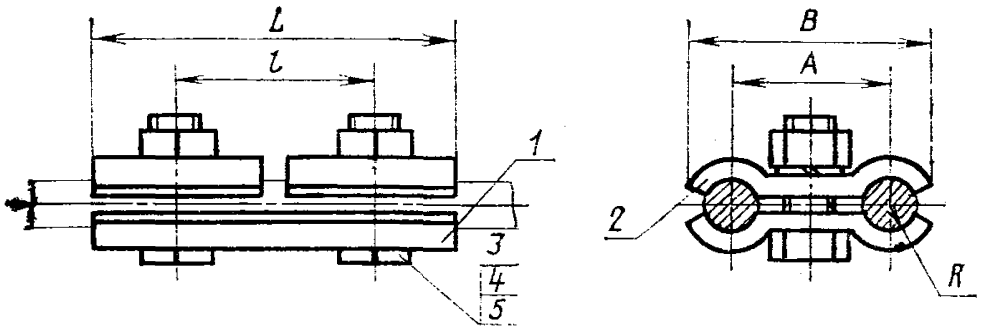

1—корпус; *2*—плашка; *3*—болт; *4*—гайка; *5*—шайба

Черт. 4

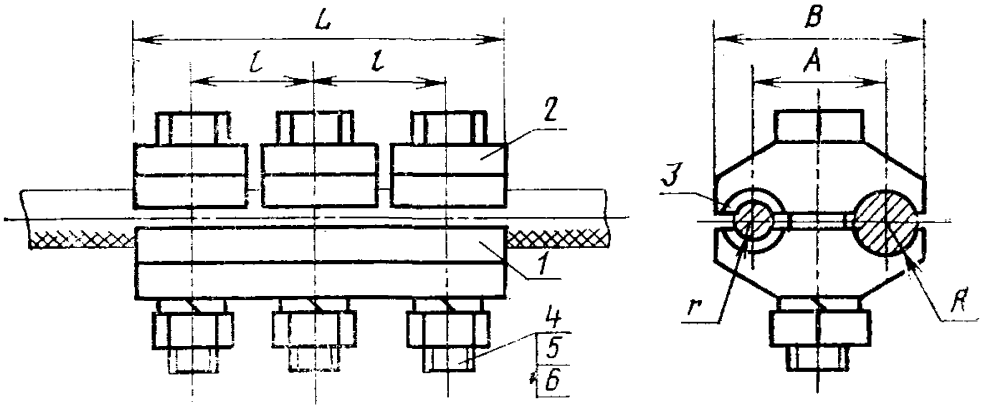

1—корпус; *2*—плашка; *3*—желоб; *4*—болт; *5*—гайка; *6*—шайба

Черт. 5

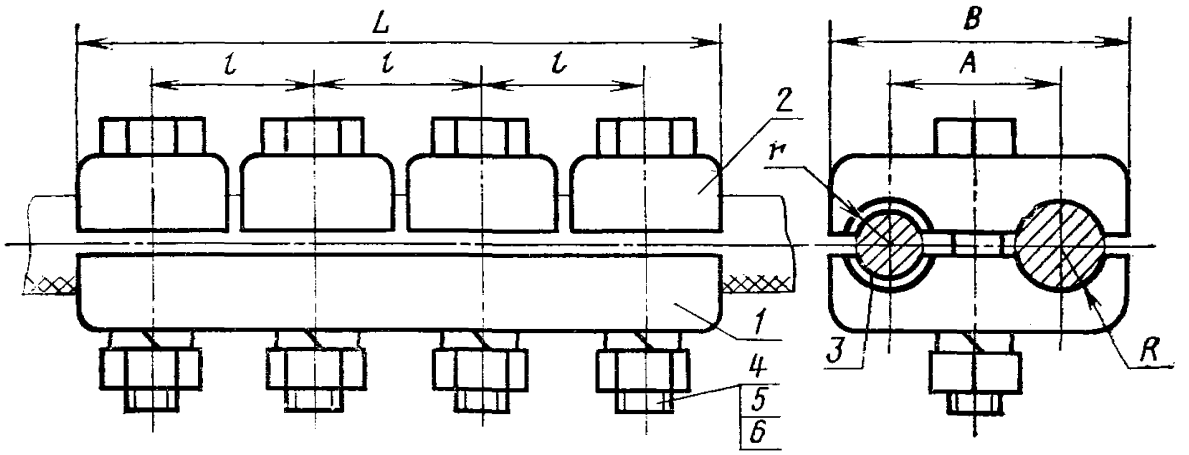

1—корпус; *2*—плашка; *3*—желоб; *4*—болт; *5*—гайка; *6*—шайба

Черт. 6

Таблица 1

Размеры в мм

Типоразмер зажима	Номер чертежа	D	l	B	A	R	r	Болт
ПА-1	1	52	28	30	20	4,0	—	М10
ПА-2	2	88	30	46	28	5,5	—	М12
ПАМ-2	5						4,0	
ПА-3	2	102	35	56	37	7,5	—	М16
ПАМ-3	5						5,5	
ПА-4	2	112	38	62	40	9,0	—	М16
ПАМ-4	5						6,5	
ПА-5	2	124	42	72	45	11,0	—	М16
ПАМ-5	5						9,0	
ПА-6	3	194	49	90	52	14,5	—	М16
ПАМ-6	6						11,5	

Продолжение табл. 1

Типоразмер зажима	Номинальное сечение, мм², проводов по ГОСТ 839—80 марок				Расчетный диаметр проводов	
	М	А, Ап, АКП, АпКП	АН, АНКП, АЖ, АЖКП	АС, АпС, АСКП, АпСКП, АСКС, АпСКС, АСК, АпСК	медных	алюминиевых и сталеалюминиевых
ПА-1	—	16; 25; 35; 50	16; 25; 35; 50	16/2,7; 25/4,2; 35/6,2; 50/8,0	—	5,1—9,6
ПА-2	—	70; 95	—	50/8,0; 70/11	—	9,6—12,3
ПАМ-2	16; 25; 35				5,1—7,5	
ПА-3	—	95; 120	120	70/11; 70/72; 95/16; 120/19; 120/27	—	12,3—15,4
ПАМ-3	50; 70				9,0—10,7	
ПА-4	—	150; 185; 240	150; 185	70/72; 120/27; 95/141; 150/19; 150/24; 150/34; 185/24; 185/29; 185/43; 205/27	—	15,4—20,0
ПАМ-4	95; 120				12,6—14,0	
ПА-5	—	240; 300; 350	—	185/128; 240/32; 240/39; 240/56; 300/39; 300/48; 300/66; 300/67; 330/30	—	20,0—24,8
ПАМ-5	150; 185				15,8—17,6	
ПА-6	—	400; 450; 500; 550	—	330/30; 300/204; 330/43; 400/18; 400/22; 400/51; 400/64; 400/93; 450/56; 500/26; 500/27; 500/64	—	24,8—30,6
ПАМ-6	240; 300				19,9—22,1	

Таблица 2

Размеры в мм

Типоразмер зажима	L	l	B	A	R	Болт	Канаты по ГОСТ 3062—80, ГОСТ 3063—80, ГОСТ 3064—80 и стальные провода марок ПС	
							Диаметр	Расчетная площадь сечения всех проволок, мм²
ПС-1	84	46	48	28	4	М10	5,5—8,6	18,10—44,01
ПС-2	84	46	58	34	6	М10	9,1—12,0	48,64—86,74
ПС-3	110	58	71	48	7	М16	12,5—14,0	94,44—117,90

Примечания:

1. Допускается применение зажимов для соединения заземляющих проводников из круглой стали соответствующего диаметра и для соединения стальных оцинкованных проволок по ГОСТ 1668—73.

2. Стальные провода марки ПС — по нормативно-технической документации.

1.3. В условном обозначении зажимов цифра после дефиса означает группу проводов.

Пример условного плашечного зажима для алюминиевых и сталеалюминиевых проводов второй группы:

ПА-2 ГОСТ 4261—82

1.4. Расчетная масса зажимов указана в справочном приложении.

2. ТЕХНИЧЕСКИЕ ТРЕБОВАНИЯ

2.1. Зажимы должны изготовляться в соответствии с требованиями настоящего стандарта по рабочим чертежам, утвержденным в установленном порядке.

2.2. Детали зажимов должны изготовляться:

корпусы и плашки зажимов типоразмеров ПА-1, ПА-2, ПА-3— из прессованных профилей из алюминиевого сплава марки АВ по ГОСТ 4784—74;

корпусы и плашки зажимов типоразмеров ПА-4, ПА-5, ПА-6, ПАМ-2, ПАМ-3, ПАМ-4, ПАМ-5, ПАМ-6 — из алюминиевого сплава по ГОСТ 2685—75 с пределом прочности при разрыве не менее 140 МПа (14 кгс/мм²) и относительным удлинением не менее 1 %;

корпусы и плашки зажимов типоразмеров ПС-1, ПС-2, ПС-3— из стали с пределом прочности при разрыве не менее 370 МПа (37 кгс/мм²) и относительным удлинением не менее 23 %;

желоба—из меди по ГОСТ 859—78, соединенные с плашкой пайкой;

болты по ГОСТ 7796—70;
гайки по ГОСТ 5915—70;
шайбы по ГОСТ 6402—70.

3. ПРАВИЛА ПРИЕМКИ

3.1. Правила приемки зажимов по ГОСТ 2744—79.

4. МЕТОДЫ ИСПЫТАНИЙ

4.1. Методы испытаний зажимов по ГОСТ 2744—79.

5. МАРКИРОВКА, УПАКОВКА, ТРАНСПОРТИРОВАНИЕ И ХРАНЕНИЕ

5.1. Маркировка, упаковка, транспортирование и хранение зажимов — по ГОСТ 13276—79.

6. ГАРАНТИИ ИЗГОТОВИТЕЛЯ

6.1. Гарантии изготовителя зажимов — по ГОСТ 13276—79.

ПРИЛОЖЕНИЕ
Справочное

РАСЧЕТНАЯ МАССА ПЛАШЕЧНЫХ ЗАЖИМОВ

Типоразмер зажима	Масса, кг
ПА-1	0,120
ПА-2	0,373
ПА-3	0,799
ПА-4	0,960
ПА-5	1,150
ПА-6	2,040
ПАМ-2	0,500
ПАМ-3	0,900
ПАМ-4	1,200
ПАМ-5	1,250
ПАМ-6	2,310
ПС-1	0,440
ПС-2	0,500
ПС-3	0,960

gost.e-ecolog.ru