ГОССТРОЙ РСФСР
КБ
ПО ЖЕЛЕЗОБЕТОНУ
ИМ. А. А. ЯКУШЕВА

КОМПЛЕКСНАЯ
СЕРИЯ 125
ТИПОВЫЕ ПРОЕКТЫ КРУПНОПАНЕЛЬНЫХ ЖИЛЫХ ДОМОВ И ОБЩЕСТВЕННЫХ ЗДАНИЙ

ТИПОВОЙ ПРОЕКТ 125-050/12

5-ЭТАЖНАЯ БЛОК-СЕКЦИЯ ОБЩЕЖИТИЯ ДЛЯ РАБОЧИХ И СЛУЖАЩИХ НА 203 МЕСТА С ЯЧЕЙКАМИ НА 3-4 ЧЕЛОВЕКА

ЧАСТЬ 5
ЭЛЕКТРООБОРУДОВАНИЕ

ЧАСТЬ 6
СЛАБОТОЧНЫЕ УСТРОЙСТВА

19406-06

gost.e-ecolog.ru

					ПРИВЯЗАН

ТИПОВОЙ ПРОЕКТ 125-050/1.2 5-ЭТАЖНОЙ БЛОК-СЕКЦИИ ОБЩЕЖИТИЯ ДЛЯ РАБОЧИХ И СЛУЖАЩИХ НА 203 МЕСТА С ЯЧЕЙКАМИ НА 3-4 ЧЕЛОВЕКА

РАЗРАБОТАН КБ ПО ЖЕЛЕЗОБЕТОНУ ИМ. А.А. ЯКУШЕВА ГОССТРОЯ РСФСР/МОСКВА 109088.1-Я УЛ.МАШИНОСТРОЕНИЯ.д.5/
ПРОЕКТ УТВЕРЖДЕН ГОССТРОЕМ РСФСР ПИСЬМО №8-23 ОТ 19/XII 1978 г.
ВВЕДЕН В ДЕЙСТВИЕ КБ ПО ЖЕЛЕЗОБЕТОНУ ПРИКАЗ №166 ОТ 25.10.1983 г.

АВТОРСКИЙ КОЛЛЕКТИВ

Архитекторы: А. Беляев, В. Андреева

Инженеры-конструкторы: П. Афанасьев, В. Борисов, М. Таиров, Л. Чекалина

Инженеры-сметчики: А. Азарскова, Г. Захарова

Инженеры-сантехники: Э. Маркутский, Т. Бобринева, Л. Молчанова

Инженеры-электрики: Б. Фрейдин, Е. Матвеев

В разработке принимали участие: О. Шевцова, Т. Стрижева, Л. Тарасова, А. Постнова.

Общая характеристика

Область применения типового проекта
– Iв подрайон, II и III климатические районы с обычными геологическими условиями и расчетной температурой наружного воздуха от минус 20° до минус 40° С.
Вес снегового покрова – 1.47 кПа (150 кгс/м²)
Скоростной напор ветра – 0.44 кПа (45 кгс/м²)
Расчетная температура наружного воздуха – 30° С
Степень огнестойкости – II
Типовой проект входит в состав комплексной серии 125-крупнопанельных жилых домов, блок-секции и общественных зданий, основанной на конструктивной схеме с поперечными несущими стенами, шагом 3,2 и 6,4 м. Технология изготовления основных железобетонных элементов – конвейерная, в горизонтальных формах.
Проект блок-секции общежития предусматривает элементы блокировки ЭБ-1с; ЭБ-2с; ЭБ-3с; ЭБ-4с.

Ведомость чертежей

Лист	Наименование	Примечан.
3÷10	Часть 5	
	Электрооборудование	стр. 3÷12
	Часть 6	
	Слаботочные устройства.	стр. 13-16

Взам. инв. № | Подпись и дата | Инв. № подл.

Настоящий проект выполнен в соответствии с действующими нормами и правилами /в том числе по взрыво-пожарной безопасности/
Гл. архитектор проекта А. Беляев
Гл. инженер проекта Б. Фрейдин
1982 г.

Привязка настоящего типового проекта выполнена в соответствии с действующими нормами и правилами (в том числе по взрывопожарной безопасности/
Гл. архитектор проекта
Гл. инженер проекта
198 г.

Привязан

Инв. №

Зав. отд. Фрейдин

5-эт. блок-секция общежития для рабочих и служащих на 203 места с ячейками на 3-4 челов.

Стадия	Лист	Листов
Р	1	

Общие данные /начало/

КБ по железобетону им. А.А. Якушева

Ведомость рабочих чертежей основного комплекта

Лист	Наименование	Примеч.
1	Общие данные (начало)	стр. 2
Э-1	Общие данные (продолжение)	" 3
Э-2	Общие данные (окончание)	" 4
Э-3	Спецификация	" 5
Э-4	Однолинейная расчетная схема	" 6
Э-5	Разводка питающих линий. План сети освеще-	
	ния техподполья и план сети освещения	
	чердака	" 7
Э-6	Планы сети освещения 1го и типового	
	этажей. Вариант с люминесцентными	
	лампами	" 8
Э-7	Планы сети освещения 1го и типового	
	этажей. Вариант с лампами накали-	
	вания	" 9
Э-8	Элементы блокировки блок-секций и	
	узлы прокладки групповой сети	" 10
Э-9	Пожаротушение. План расположения.	
	Схема подключений	" 11

Ведомость ссылочных и прилагаемых документов

Обозначение	Наименование	Примечан.
Ссылочные документы		
ГОСТ 21.102-79	Общие данные по рабочим	
	чертежам	СПДС
ГОСТ 2.754-72	Обозначения условные элек-	
	трического оборудования	
	и проводок на планах	ЕСКД
СН-544-82	Инструкция по проектиро-	
	ванию электрооборудо-	
	вания жилых	
	зданий	
ВСН 33-74	Временная инструкция о	
	составе и оформлении	
	рабочих чертежей жи-	
	лых и общественных	
	зданий и сооружений.	
ПУЭ-76	Правила устройства	
	электроустановок	
Прилагаемые документы		
ОП-1	Вводно-распределительное	
	устройство типа ВРУ 1.	
	Опросный лист	стр. 12

380/220 В

Пояснения к проекту

Проект электрооборудования блока общежития разработан в соответствии с „Инструкцией по проектированию электрооборудования жилых зданий СН-544-82 и ПУЭ-76.

Электроснабжение блока осуществляется на напряжении 380/220 В двумя магистральными линиями от вводного щита, установленного в соседней блок-секции на 204 места. В качестве распределительного устройства принят щит ВРУ1-41-00 установленный в лестничной клетке при входе.

Магистральные электросети выполняются проводом АПВ-660, проложенным в винипластовых трубах под потолком техподполья.

В качестве силовых распредустройств, для питания электроплит приняты шкафы серии ШРС1-23.

Для электроосвещения жилых ячеек используются светильники с лампами накаливания и подвесные патроны, которые запитываются от этажных щитков типа ОЩВ-12. Электроосвещение коридоров и лестниц разработано в двух вариантах: светильниками с лампами накаливания и люминесцентными светильниками и осуществляется от осветительного щита Щ0-6, типа ОЩВ-6. От этого же щита питаются светильники в техподполье и на чердаке.

Аварийное освещение осуществляется от аварийного щита типа ОЩВ-6, установленного на 1 этаже.

Групповая сеть электроосвещения выполняется проводом АППВС-660 скрыто в каналах стеновых панелей и перегородок, в каналах и пустотах плит перекрытия.

Осветительная арматура, выключатели и штепсельные розетки монтируются после окончания отделочных работ.

Все нетоковедущие части электрооборудования должны быть надежно заземлены.

Основные данные проекта

1.	Напряжение питающей сети	— 380/220 В
2.	Расчетная мощность на сил. вводе	— 66 квт.
3.	Расчетная мощность на осветит вводе	— 36 квт.
4.	Расчетный ток на сил. вводе	— 108 А
5.	Расчетный ток на осветит. вводе	— 59 А

Инв. № подл. | Подпись и дата | Взам. инв. №

Т.П. 125-050/1.2 Часть 5

Привязан:

Инв. №

Зав. отд.	Фрейдин	
Гл. кон. пр.		
Разраб.	Матвеев	

5-этажная блок-секция общежития для рабочих и служащих на 203 места с ячейками на 3-х человека

Стадия	Лист	Листов
Р	2	

Общие данные (окончание)

КБ по железобетону им. А.А. Якушева

СПЕЦИФИКАЦИЯ

380/220В

NN п/п	ГОСТ, ТУ	НАИМЕНОВАНИЕ	ЕД. ИЗМ.	Количество: лампы накалив.	Количество: лампы люминесцентн.
1	2	3	Ч	5	6
		I ЭЛЕКТРОИЗДЕЛИЯ			
1	ТУ36 1002-8	Щит вводно-распределительный типа ВРУ1-Ч1-00	комп	1	1
		В нем используются:			
		а) плав вставк. 30А	шт	9	9
		б) тоже на 80А	ч	3	3
		в) тоже на 100А	"	6	6
2	ТУ36-2242-80	Шкаф силовой распределительный ШРС1-73	комп.	2	2
3	ТУ36-1338-75	Щиток осветительный УОЩВ-12	шт.	5	5
4	— " —	Тоже ОЩВ-6	"	2	2
5		Электроплита 2-х конфорачная	"	59	59
6		Пост управления кнопочный с красным толкателем с 1З + 1р контактами			
		на толкателе	шт.	10	10
		ПКЕ 222-1У3			
		II Осветительная арматура			
1	11536-75	Тоже, на 1 лампы на 40 вт. УСП-5	шт.	—	10
2	— " —	Тоже, на 2 лампы по 40 вт. УСП-5	"	5	5
3	— " —	Тоже на 2 лампы по 20 вт. ПВЛ	"	1	36
4	— " —	Тоже на 1 лампу по 40 вт. ОЛС	ч	—	9
5	22758-77Е	Тоже, АРТ-38	"	4	4
6	27460-77Е	Патрон настенный карболит.	"	30	30
7	23758-77Е	Светильник потолочный на 2 лампы по 60 вт АРТ 198	"	10	—
8	— " —	Светильник настенный НБО-05	"	147	92
9	— " —	Светильник герметичн АРТ-135	"	59	59
10	27460-77Е	Патрон подвесной карболит.	"	145	145
11	27458-77Е	Светильник влагозащ. ППР-100	"	40	40

1	2	3	Ч	5	6
		III Установочные материалы			
1	7397-76	Выключатель однополюсный для скрытой проводки 6А, 250В	шт.	181	181
2	— " —	Тоже сдвоенный	"	120	120
3	— " —	Выключатель однополюсный 6А, 250В	"	9	9
4	— " —	Розетка штепсельная 2-х полюсная скр уст. 6А, 250В	"	207	207
5	— " —	Тоже сдвоенная	"	117	117
6	— " —	Тоже с третьим заземляющим контактом 10А, 250В.	"	5	5
7	— " —	Тоже, 25А 250В с вилкой	"	59	59
8	7886-80Е	Звонок электрический комплектно с кнопкой ЗП-220	"	59	59
9	ТУ36 1451-79	Крюк для подвески светильников У 62; У-623.	"	145	145
10	— " —	Розетка потолочная РП-1	"	145	145
11		Клемма люстровая КЛ-2.5	"	135	135
12	8594-81	Коробки для установки выключателей розеток	"	625	625
13	16959-80	Коробка ответвительная У-197	"	261	261
14	ТУ36-1898-80	Крошки КОН-1	"	300	300
15	20782-80	Ящик протяжной У-998	"	4	4
16	— " —	Коробка протяжная У-272	"	50	50
17	16599-71	Втулка уплотнительная У-292	"	120	120
18		Коробка соединительная КСК 8	шт.	8	8
		IУ Провода и кабели			
1	6323-79	Провод алюминевый АПВ-660 сечением 50 мм²	м	160	160
2	— " —	Тоже, сечением 25 мм²	"	70	70
3	— " —	Тоже, сечением 16 мм²	"	1700	1700
4	— " —	Тоже, сечением 4 мм²	"	60	60
5	— " —	Тоже, сечением 2,5 мм²	"	1680	1680
6	— " —	Тоже двухжильный сечением 2,5 мм² АППВС	"	3200	3200
7	— " —	Тоже, [illegible]хжильный сеч. 2,5 мм²	"	1900	1900
8	13497-77Е	Кабель КРТП. сечением 3х4 мм²	"	80	80

1	2	3	4	5	6
		V Трубы			
1	196-19 051 243-79	Труба винипластовая 50х2.1	м.	40	40
2	— " —	Тоже, 32х1.8	"	400	400
3	— " —	Тоже, 20х1.6	"	224	224
4	10704-76	Труба стальн. т/стенная 26х1.6	"	80	80
5	ОТУ22-118 66	Металлорукав Дв= 15 мм. РЗ-АЛ-Х	м	5	5
		VI Лампы и стартеры			
1	6825-74*	Лампа люминесцентная ЛБ-40, мощностью 40 вт.	шт.	10	59
2	— " —	Тоже, мощностью 80 вт.	"	2	72
3	8799-75	Стартер СК-220	"	12	130
4	7874-76	Лампа накаливания 220В; 60 вт.	"	300	300
5	— " —	Тоже, 100 вт.	"	100	100
6	— " —	Тоже, 150 вт.	"	10	—

Привязан:

Инв. №

Зав. отд. Фрейдин

Гл. конс. пр

Разработ. Матвеев

Т.П. 125-050/1.2 ЧАСТЬ 5

5-этажная блок-секция общежития для рабочих и служащих на 203 места с ячейками на 3-4 человека

Стадия	Лист	Листов
Р	3	

Спецификация

КБ по железобетону им. А.А. Якушева

Т.П. 125-050/1.2 ЧАСТЬ 5

Инв. № подл. | Подпись и дата | Взам. инв. №

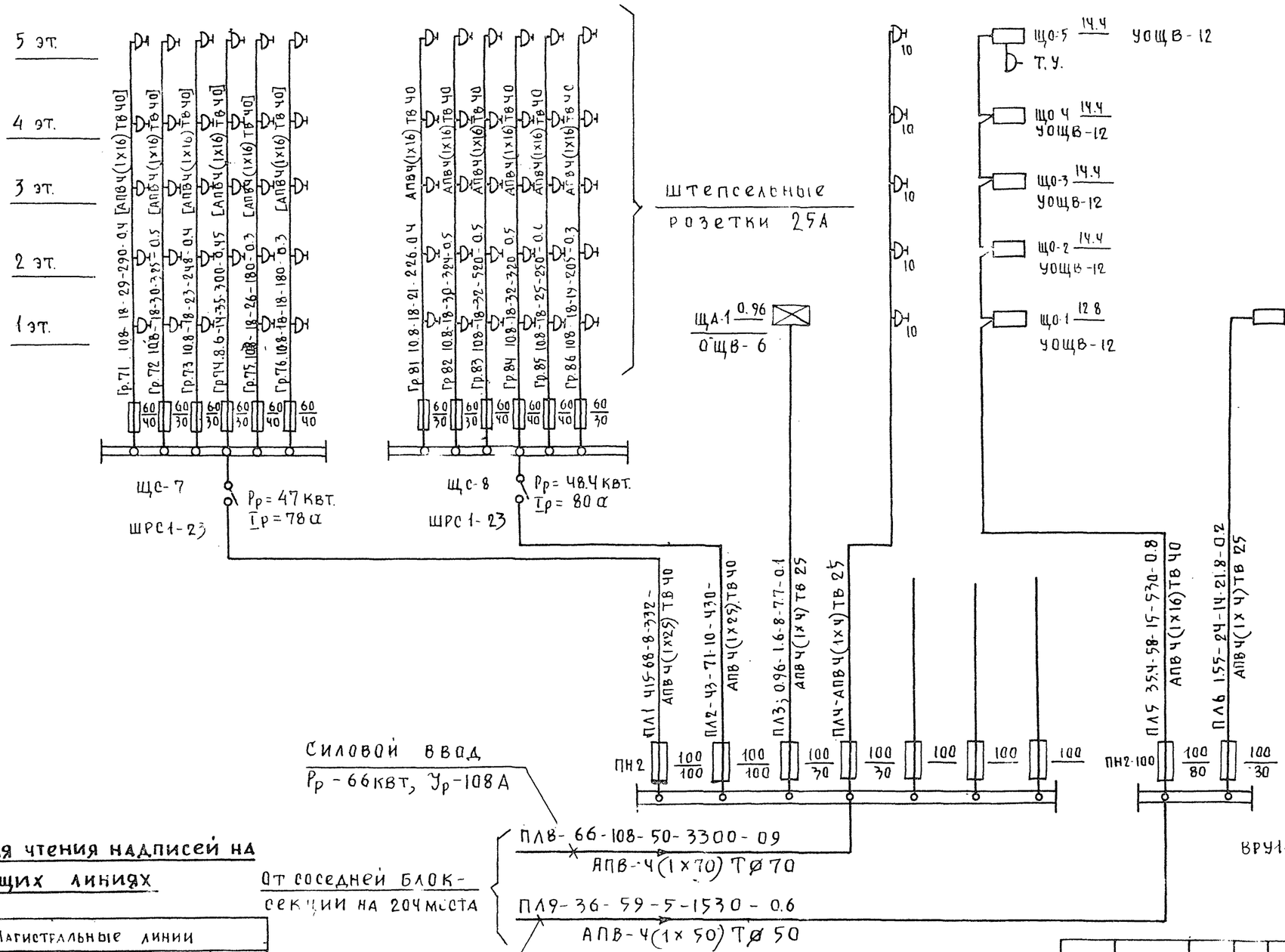

Ключ для чтения надписей на питающих линиях

Магистральные линии					
№№ магистрали	Рдочетн. нагрузка квт.	Рдочетн. ток А	Привед. длина м	Момент квт.м.	Потеря напряж. %
Марка провода	К-во и сечение провод.	Способ прокладки и диам. труб			

Привязан:				Т.П. 125-050/1.2 Часть 5	
				5-этажная блок-секция общежития рабочих и служащих на 203 места с ячейками на 3 человека	Стадия: Р; Лист: 4; Листов:
Инв.№	Зав.отд.	Фрейдин		Однолинейная расчетная схе...	КБ по железобетону им. А.А. Якушева
	Гл.констр.				
	Разраб.	Матвеев			

Инв.№ подл. | Подпись и дата | Взам.инв.№

380/220В

План техподполья

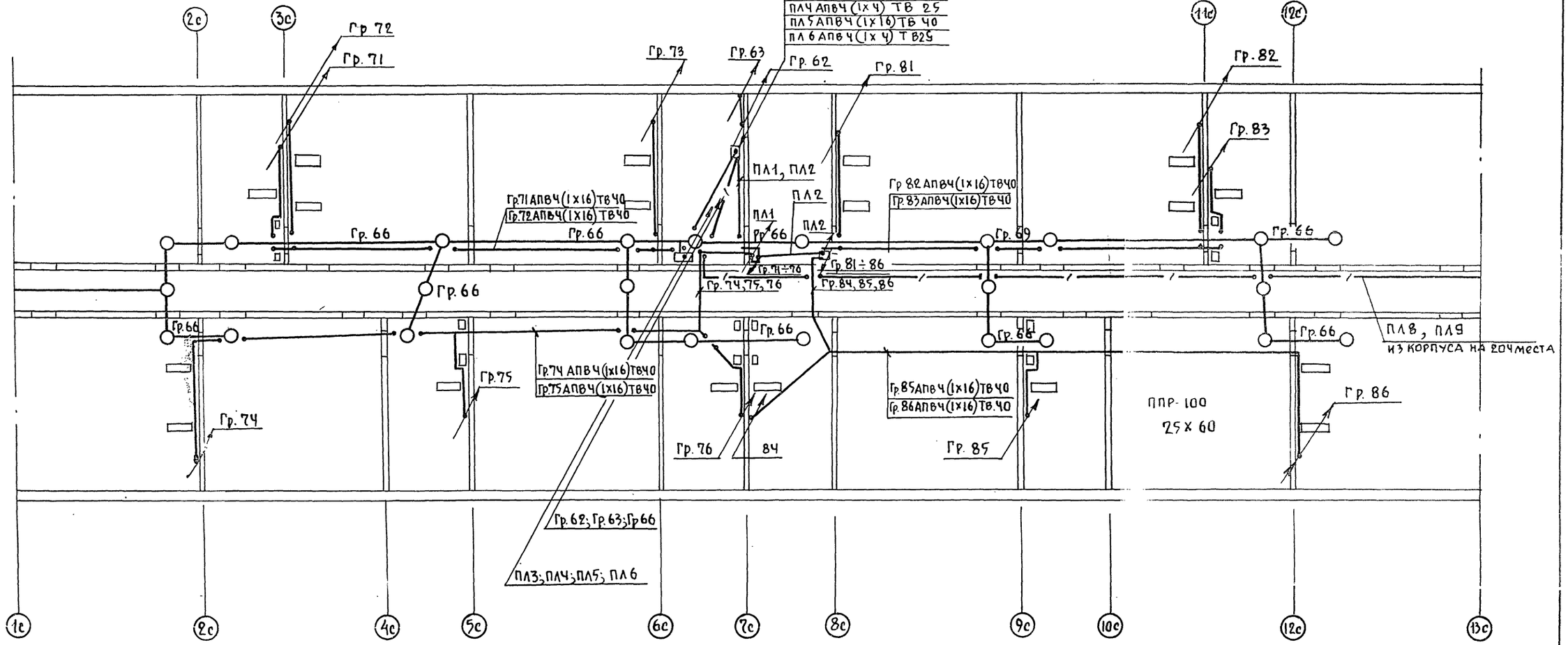

План чердака

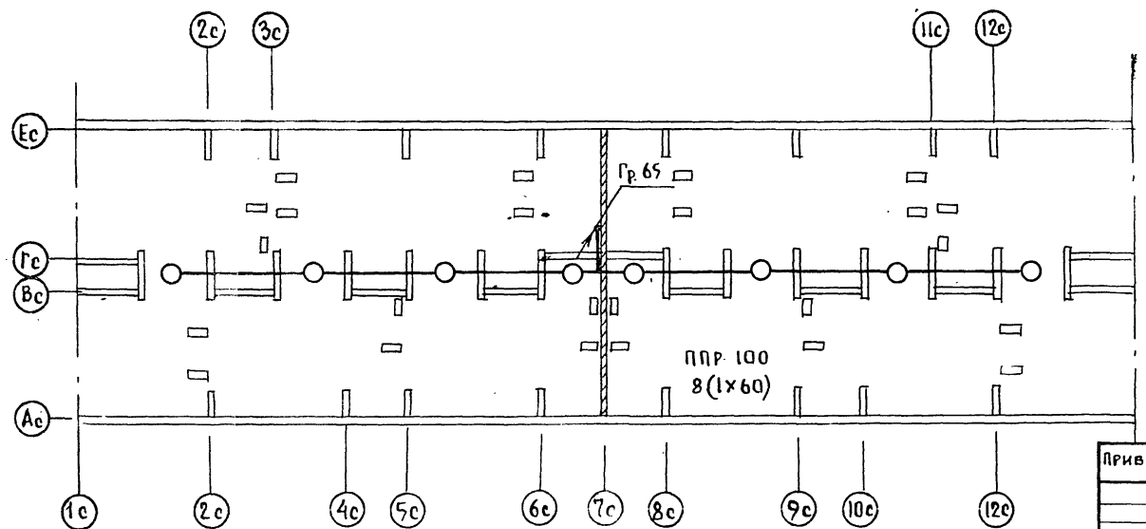

Т.П. 125-050/1.2 часть 5

Привязан:			
Инв. №	Зав. отд.	Фрейдин	
	Гл. кон. пр.		
	Разраб.	Матвеев	

5 этажная блок-секция общежития для рабочих и служащих на 203 места с ячейками на 3-4 челов.

Стадия	Лист	Листов
Р	5	

Развертка питающих линий, план сети освещения техподполья и план сети освещения чердака.

КБ по железобетону им. А.А. Якушева

Т.П. 125-050/1.2 часть 7

Инв. № | Подпись | Дата | Борисов | Ма. Жуцкий | Молчанова

19406-06 7

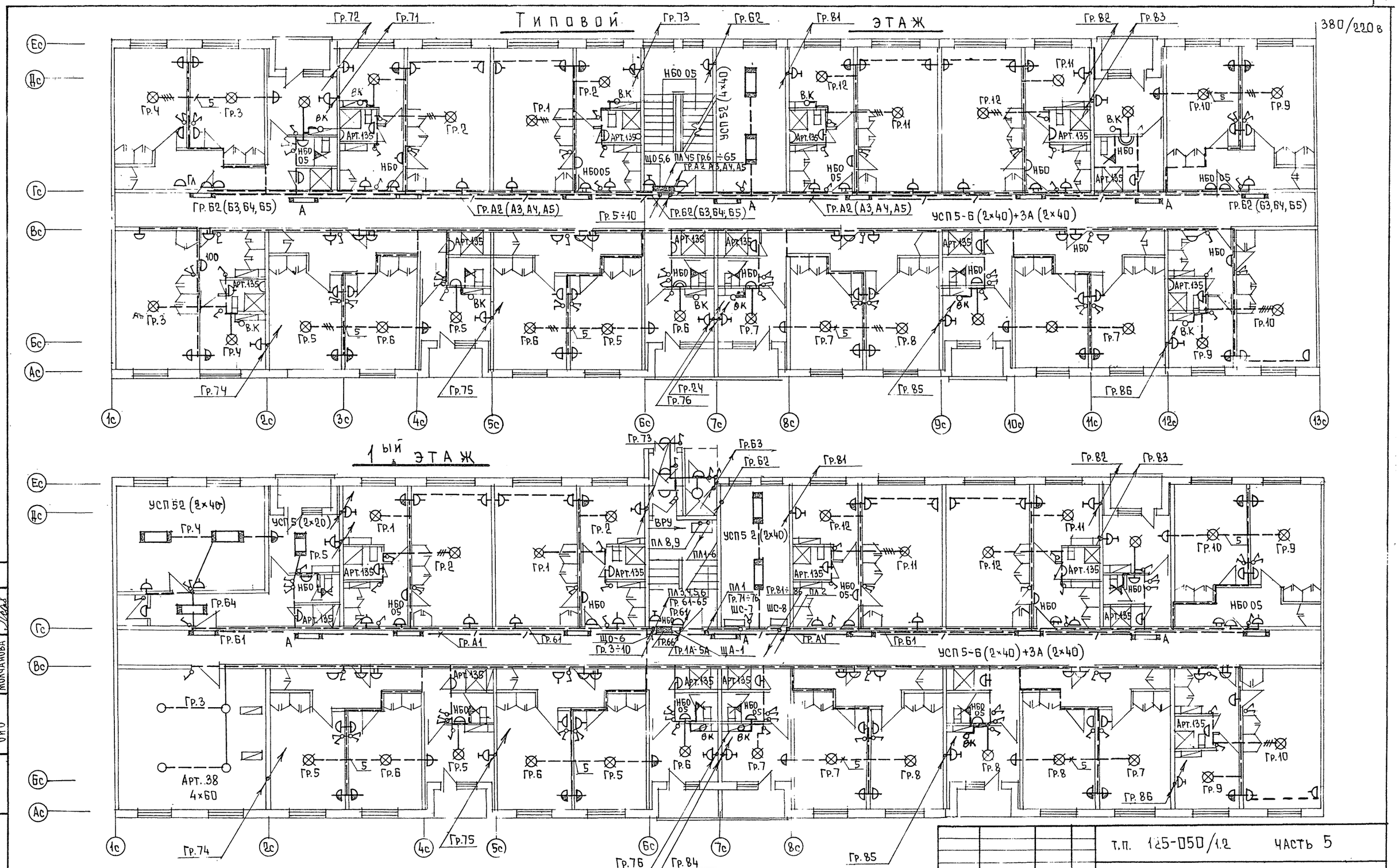

т.п. 125-050/1.2 часть 5

СОГЛАСОВАНО		
АКО-1	БОРИСОВ	
ОИО	МАРКУШКИН	
ОИО	МОЛЧАНОВА	

Инв. № подл. | Подпись и дата | Взам. инв. №

ПРИВЯЗАН:			
ИНВ. №			
Зав. отд.	Фрейдин		
Гл. кон. пр.			
Вед. инж.	Полянский		
Разраб.	Матвеев		

т.п. 125-050/1.2 часть 5

5-эт. блок-секция общежития для рабочих и служащих на 203 места с ячейками на 3-4 человека

Стадия	Лист	Листов
Р	6	

Планы сети освещения 1го и типового этажей. Вариант с люминесцентными лампами

КБ по железобетону им. А.А. Якушева

19406-06 8

380/220 в

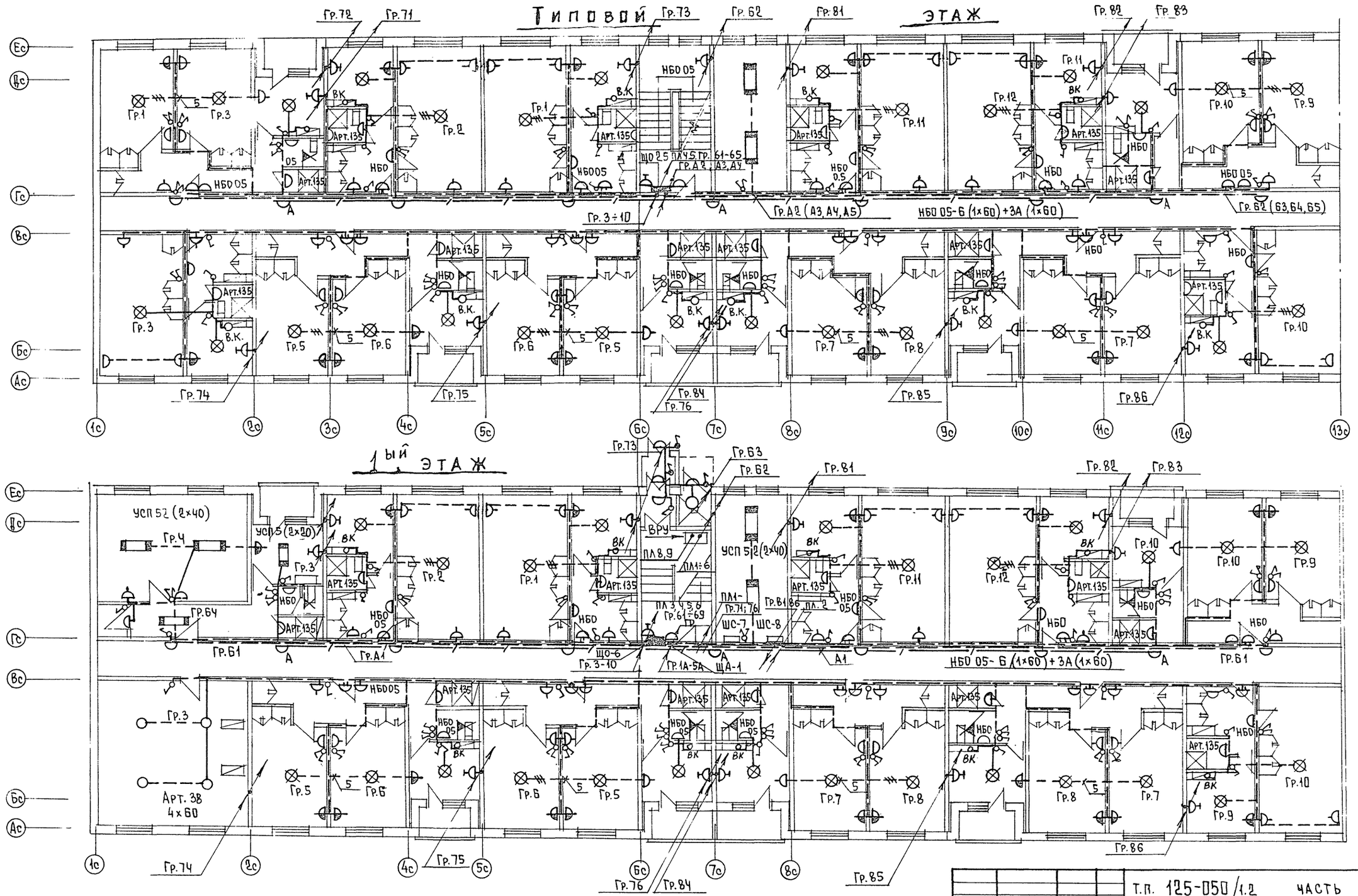

Т.П. 125-050/1.2 ЧАСТЬ 5							
ПРИВЯЗАН:				5 ЭТАЖНАЯ БЛОК-СЕКЦИЯ ОБЩЕЖИТИЯ ДЛЯ РАБОЧИХ И СЛУЖАЩИХ НА 203 МЕСТА С ЯЧЕЙКАМИ НА 3-4 ЧЕЛОВЕКА	СТАДИЯ	ЛИСТ	ЛИСТОВ
		ЗАВ.ОТД.	ФРЕЙДИН		Р	7	
		Гл.кон.пр.		ПЛАНЫ СЕТИ ОСВЕЩЕНИЯ 1ГО И ТИПОВОГО ЭТАЖЕЙ. ВАРИАНТ С ЛАМПАМИ НАКАЛИВАНИЯ	КБ ПО ЖЕЛЕЗОБЕТОНУ им. А.А. ЯКУШЕВА		
		Вед. инж.	Полянский				
ИНВ. №		РАЗРАБ.	МАТВЕЕВ				

19406-06

СОГЛАСОВАНО

АКО-1	БОРИСОВ	
ОИО	МАРКУЦКИЙ	
ОИО	МОЛЧАНОВА	

Т.П. 125-050/1.2 ЧАСТЬ 5

ИНВ. № ПОДЛ. | ПОДПИСЬ И ДАТА | ВЗАМ. ИНВ. №

Т.П. 125-070/1.2 ЧАСТЬ 5

ЭБ-1С

ЭБ-2С

380/220 В.

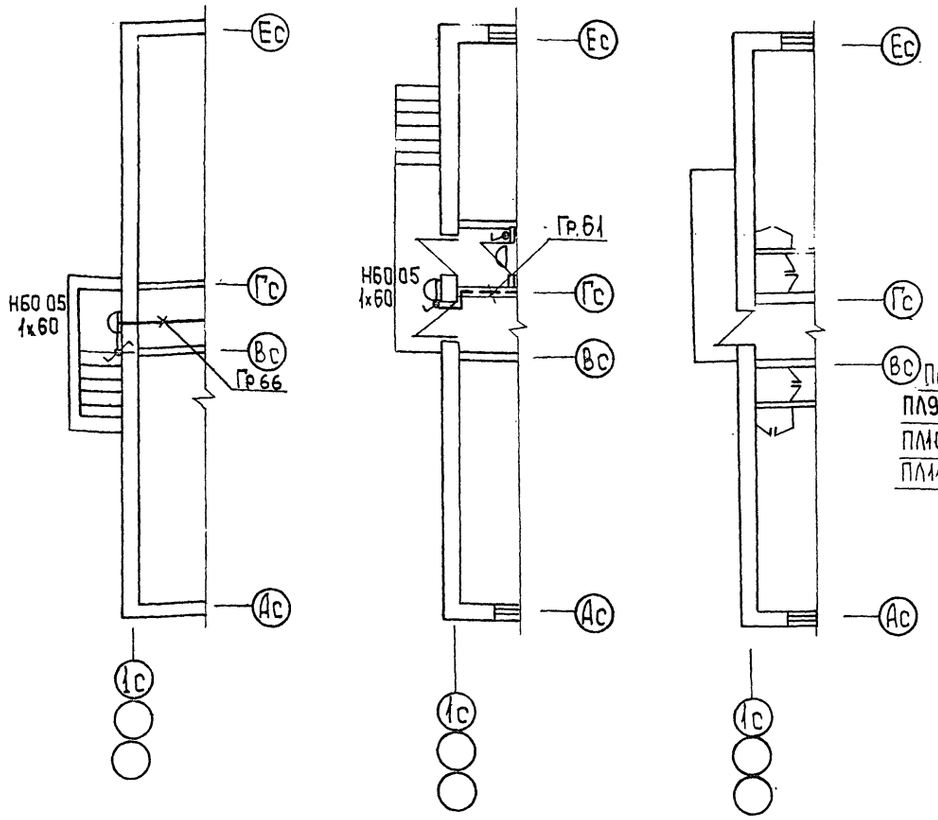

ДЛЯ ТЕХПОДПОЛЬЯ

ДЛЯ 1 ЭТАЖА

ДЛЯ ТИПОВОГО ЭТАЖА

ДЛЯ ТЕХПОДПОЛЬЯ.

ДЛЯ 1го ЭТАЖА

ДЛЯ ТИПОВОГО ЭТАЖА

Узлы прокладки групповой сети.

УЗЕЛ ВЫХОДА ГРУППОВОЙ СЕТИ ИЗ ПАНЕЛИ ПЕРЕКРЫТИЯ В СТЕНОВУЮ ПАНЕЛЬ.

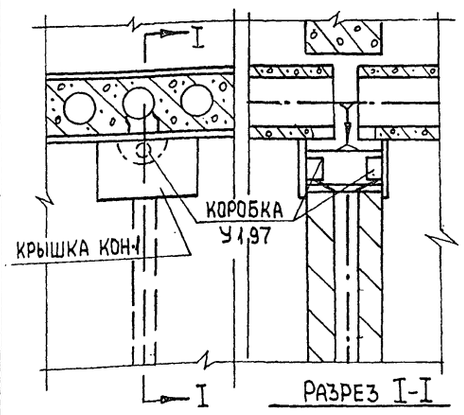

РАЗРЕЗ I-I

УЗЕЛ ПОДВЕСКИ СВЕТИЛЬНИКОВ.

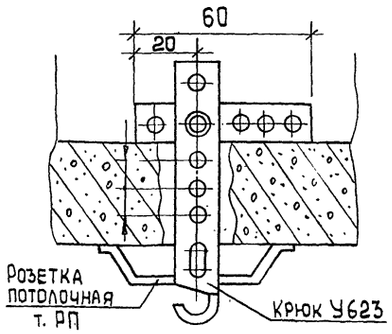

УЗЕЛ УСТАНОВКИ ВЫКЛЮЧАТЕЛЕЙ И ШТЕПСЕЛЬНЫХ РОЗЕТОК.

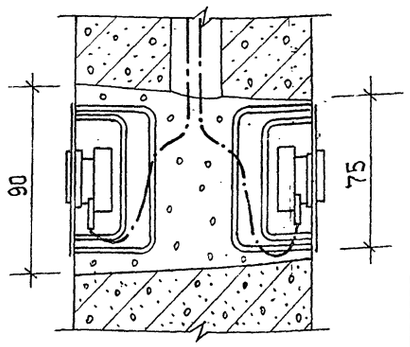

СОГЛАСОВАНО

АКО-1	Георгиев	
ОИО	Маркуцкий	
ОИО	Молчанова	

Инв.№ подл. | Подпись и дата | Взам. инв.№

ПРИВЯЗАН:

ИНВ.№

Зав.отд	Фрейдин	
Гл.кон.пр.		
Разраб.	Матвеев.	

Т.П. 125-070/1.2 Часть 5

5-этажная блок-секция общежития для рабочих и служащих на 203 места с ячейками на 3-4 человека.

Стадия	Лист	Листов
Р	8	

Элементы блокировки блок-секций и узлы прокладки групповой сети.

КБ по железобетону им. А.А. Якушева

19406-06 10

Т.П. 125-050/1.2 ЧАСТЬ 5

Типовой этаж
М1:100

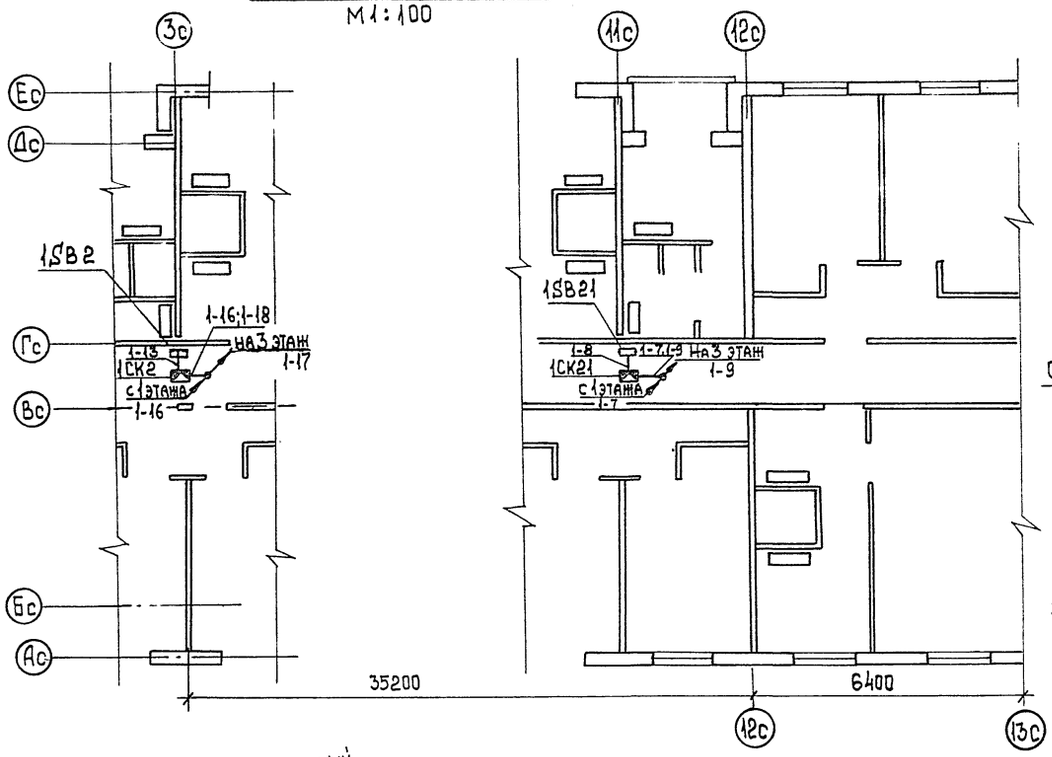

1ый этаж

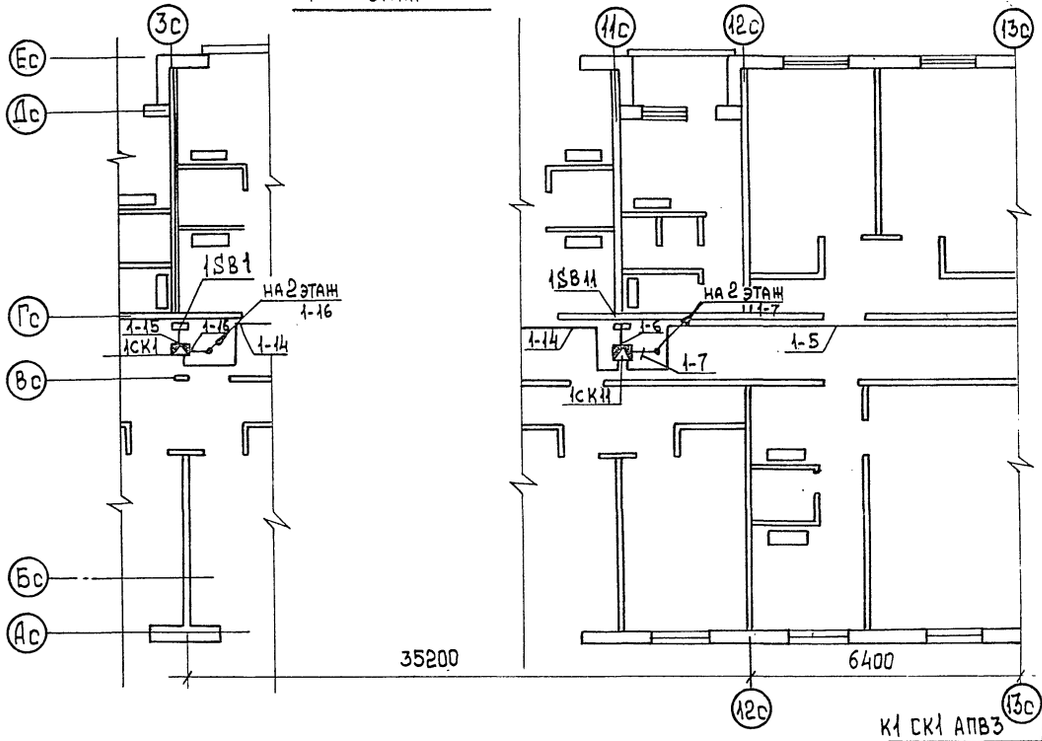

Схема подключений

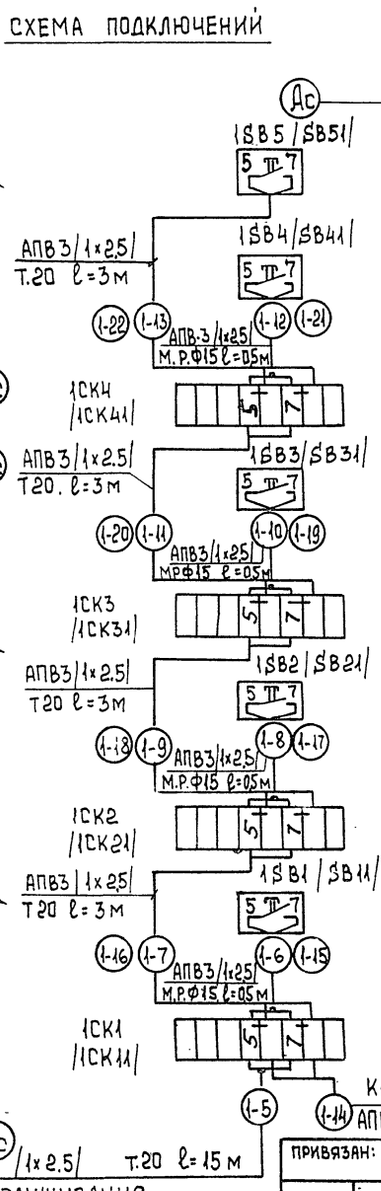

Элементы блокировки
М1:100

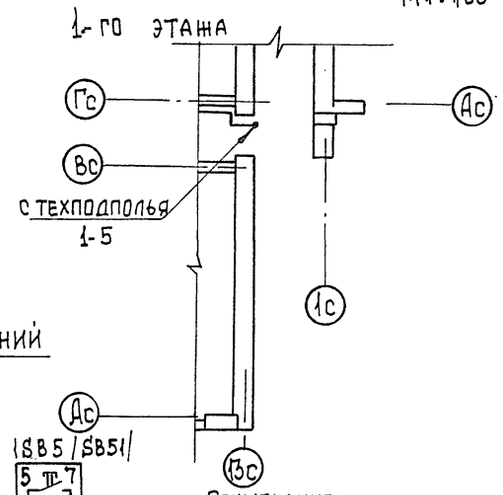

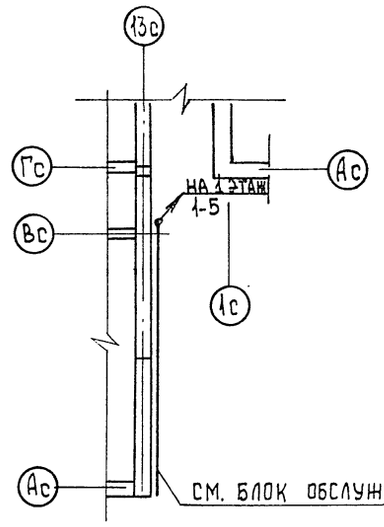

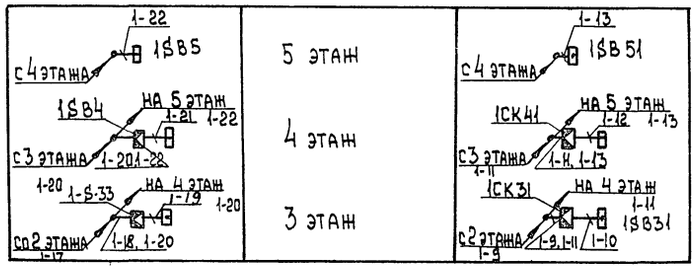

Спецификация на монтажные материалы.

Наименование	Марка и размер	Ед. изм.	Кол.	Примечание
Провод с алюминиевой жилой.	АПВ 1×2,5 мм² ГОСТ 6323-79	м	280	
Труба винипластовая средняя.	Ду= 20 мм. ТУ6-19-051-249-74	м	74	
Металлорукав.	РЗ-АЛ-Х Дв = 15 мм ОТУ 22-118-66	м	5	
Коробка соединительная	КСК-8	шт	8	

Согласовано

Инв. № подл. | Подпись и дата | Взам. инв. №

Привязан:

Инв. №

Зав. отд.	Фрейдин	
Рук. гр.	Балашов	
Разраб.	Балашов.	

Т.П. 125-050/1.2 Часть 5

5 этажная блок-секция общежития для рабочих и служащих на 203 места с ячейками на 3-4 человека.

Стадия: Р | Лист: 9 | Листов:

Пожаротушение. План расположения. Схема подключений.

КБ по железобетону им. А.А. Якушева

380/220В

Схема межпанельных соединений											
Схема ВРУ		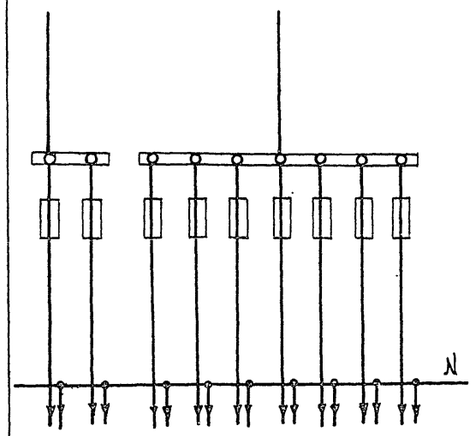									
Тип панели		ВРУ1-41-00									
№№ гр/пп		1	2	1	2	3	4	5	6	7	
Номинальный ток плавкой вставки А		80	30	100	100	30	30				
Тип и технические данные счетчиков											
Тип и технические данные трансформатора тока											

Т.П. 125-050/1.2 ЧАСТЬ 7

Привязан:

5-этажная блок-секция

Инв. № подл. | Подпись и дата | Взам. инв. №

Т.П. 125-050/1.2

Таблица №1 Основные данные проекта.

	Наименование	Ед. изм.	Кол-во
1	Емкость телефонного ввода	пар	10
2	Количество радиотрансляц. точек	шт.	58
3	Количество телеантенн	компл.	1
4	Пожарная сигнализация:		
	Емкость приемной станции, лучей		5
	Количество занятых лучей.		10

Пояснительная записка.

В проекте слаботочных устройств 5-ти этажной блок-секции общежития для рабочих и служащих на 205 места предусматриваются работы по устройству внутренних сетей телефонизации радиотрансляции, телевидения, заземления, пожарной сигнализации.

Телефонизация.

Телефонный ввод решается при привязке.

Телефонизация предусматривается кабелем ТПП-10х2х0,5, который выводится из техподполья и распаивается на распределительной коробке КРТП-10х2. Коробка устанавливается в нише 1-го этажа. Ввод кабеля в техподполье осуществляется в асбестоцементной трубе d-100мм. Абонентские сети к телефонным аппаратам прокладываются скрыто под плинтусом, проводом ТРП-1х2х0,5.

Радиофикация.

Ввод радиотрансляционной сети осуществляется от трансформатора ТАГУ-25, устанавливаемого на радиотрубостойке РС-I на крыше здания. Установка и крепление радиотрубостойки предусмотрена в архитектурно-строительной части проекта.

Протяжка проводов от радиостойки до места спуска в стояк предусматривается в металлорукаве. Сеть радиотрансляции выполняется проводом ПТПЖ-2х1,2 по плитам перекрытия. Проход сетей через стены осуществляется в полиэтиленовых трубках d=15мм. Радиорозетки устанавливаются на высоте 50 мм. от плинтуса и на расстоянии до 20см. от штепсельной розетки осветительной сети.

Телевидение.

Для приема телевизионных сигналов на крыше здания предусматривается установка телевизионной антенны коллективного пользования. Телевизионный кабель РК-75-4-11 прокладывается в стояке совместно с проводами радиотрансляционной сети. Ввод в квартиры абонентского кабеля от ответвительной коробки КРТ-6-12, устанавливаемой в нише выполняется аналогично радиотрансляционной сети.

Заземление.

Для защиты сетей от грозовых перенапряжений предусмотрено устройство молниеотвода, соединяющего телеантенну и радиостойку с заземлителями.

Спуск к заземлителям осуществляется по фасаду здания. Все соединения устройства молниеотвода производятся сваркой и покрываются 2 раза битумом (кроме контура заземления). Для заземлителей используются электроды из стального стержня d-12мм. длиной 2,5м.

Заземлители забиваются в землю на глубину 5.5 м. с разносом 5 м. и соединяются между собой стальной полосой 40х4мм. Количество заземлителей, забиваемых в землю, определяется в зависимости от грунта при привязке по следующей таблице:

Наименование грунта	Глина	Суглинок	Супесок	Песок
Удельное сопротивление (Ом см)	$0,5 \times 10^4$	1×10^4	3×10^4	7×10^4
Расчетное количество электродов:	1	2	4	6

Пожарная сигнализация.

Прибор обеспечивает выдачу сигнала тревоги при нарушении целостности шлейфов.

Фиксация сигнала тревоги осуществляется одновременно на приборе и выносными сигнальными устройствами (лампа и звонок). Повреждение лучей (в случае обрыва и короткого замыкания) автоматически фиксируется на приборе. В схеме прибора предусмотрена возможность передачи сигнала тревоги по занятой телефонной паре.

Шлейфные линии от прибора „Сигнал-12АМ" до пожарных датчиков ДТА прокладываются проводом ТРП-1х2х0,5 в эл. панелях и открыто по стенам.

Тепловые датчики ДТА устанавливаются на потолках помещений на подрозетниках на расстоянии 0,5м. от светильников.

Датчики включаются в шлейф последовательно и в конце шлейфа устанавливается нагрузочное сопротивление 1кОм.

Ведомость ссылочных документов.

Обозначение.	Наименование.	Примеч.
ВСН-83-77	Временная инструкция о составе и оформлении рабочих чертежей жилых и общественных зданий и сооружений	Раздел Устройства связи и сигнализации.

Таблица 2.

Сеть	Обозначение.
Городская телефонная	ГТ
Городская радиотрансляционная	ГРС
Пожарная сигнализация	ПС
Телевидение	ТВ.

Таблица №3.

Линия связи	Данные провода кабеля	Примечание.
ГТ	ТПП-10х2х0,5	Распределительн. сеть
ГТ	ТРП-1х2х0,5	Абонентская сеть скрыто под плинтусом
ТРС	ПТПЖ-2х1,2	Абонентская сеть скрыто под плинтусами
ПС	ТРП-1х2х0,5	Абонентская сеть открыто по стенам и потолку.

Ведомость чертежей основного комплекта.

Лист	Наименование.	Примеч.
1	Общие данные (начало).	
2	Общие данные (продолжение)	
3	План техподполья. План кровли.	
4	План 1-го этажа.	
	План типового этажа.	

Настоящий проект выполнен в соответствии с действующими нормами и правилами (в том числе по взрывопожарной безопасности)
Гл. инженер проекта /Фрейдин/.

Инв. № подл. | Подпись и дата | Взам. инв. №

Инв. №			
		125-050/1.2	Часть 6 СС
		5 эт. блок-секция общежития для рабочих и служащих на места с ячейк.	Стадия: Р. / Лист: 1 / Листов:
Зав. отд.	Фрейдин	Общие данные (начало)	КБ по железобетону им. А.А. Якушева.
Вед. инж.	Исаева		
Инженер	Тарасова		

МАРКА ПОЗ.	ОБОЗНАЧЕНИЕ	НАИМЕНОВАНИЕ	КОЛ.	ПРИМЕЧАН.
		ТЕЛЕФОНИЗАЦИЯ		
	ГОСТ 9686-68	АППАРАТ ТЕЛЕФОННЫЙ СИСТ. АТС НАСТОЛЬНЫЙ, ТАН-70 ШТ.	1	
	ГОСТ 8525-78	КОРОБКА РАСПРЕДЕЛИТЕЛЬН. ТЕЛЕФОННАЯ КРТП 10×2 ШТ.	1	
		ЯЩИК СЛАБОТОЧНЫЙ РАЗМ. 420×500×110 ЩС-5-2К	5	
	ГОСТ 22498-77	КАБЕЛЬ ТЕЛЕФОННЫЙ П/З ИЗОЛЯЦИЕЙ ТПП 10×2×0,5 М	30	
	ГОСТ 20575-75Е	ПРОВОД ТЕЛЕФОННЫЙ РАСПРЕДЕЛИТ. РАЗНОПАРНЫЙ, ТРП 1×2×0,5	25	
		РАДИОФИКАЦИЯ		
	ГОСТ 8715-78*	РАДИОТРУБОСТОЙКА РС-1	1	
	ГОСТ 7659-80	ТРАНСФОРМАТОР АБОНЕНТСК. 10 ВТ. ТАГУ-25 ШТ.	1	
	ГОСТ 10040-75*	КОРОБКА УНИВЕРС. УК-2С	58	
	ГОСТ 8659-78	РАДИОРОЗЕТКА РШР, ШТ.	117	
	ГОСТ 10254-75Е	ПРОВОД ТРАНСЛЯЦИОННЫЙ ПТПЖ-2×1,2 М	1000	
		ТЕЛЕВИДЕНИЕ		
	З-Д ЛЕГМАШ г. ГОРЬКИЙ	АНТЕННА ТЕЛЕВИЗИОННАЯ АТКГ-2 2-132 КОМПЛ.	1	
		ТО ЖЕ АТКГ-4.1.6-12.1	1	
		УСИЛИТЕЛЬ АНТЕН. ОТТУ ШТ.	1	
	ГОСТ 11216-76	КОРОБКА ТЕЛЕВИЗИОННАЯ РАСПРЕДЕЛИТ. КРТ-6 ШТ.	5	
		АНТЕННАЯ КОРОБКА АК-1 ШТ	1	
	ТУ-27-06-735-71	КОРОБКА ФИЛЬТРОВ. СЛОЖЕНИЯ КФСТ ШТ.	1	
	ГОСТ 113.26.9-79	КАБЕЛЬ ТЕЛЕВИЗИОННЫЙ РК-75-4-12 М	20	
		ПОЖАРНАЯ СИГНАЛИЗАЦИЯ		
	ГОСТ 8525-78	КОРОБКА ТЕЛЕФОННАЯ РАСПРЕД КРТП-10×2 ШТ.	1	
	ГОСТ 10040-75*	КОРОБКА УНИВЕРСАЛЬН. УК-2П	59	
		ДАТЧИК ТЕПЛОВОЙ АВТОМАТИЧЕСКИЙ ДТА ШТ.	308	
	ГОСТ 20575-75Е	ПРОВОД ТЕЛЕФОННЫЙ РАСПРЕДЕЛИТЕЛЬНЫЙ ТРП 1×2×0,5	1500	
	ГОСТ 6323-79	ПРОВОД АЛЮМИНИЕВЫЙ АППВС-2×2,5	15	
	ГОСТ 7113-76	РЕЗИСТОР 0,5 ВТ; 1К ОМ ШТ	10	
	ГОСТ 22498-77	КАБЕЛЬ ТЕЛЕФОННЫЙ С П/Э ИЗОЛЯЦИЕЙ ТПП-10×2×0,5 М	30	

МАРКА ПОЗ.	ОБОЗНАЧЕНИЕ	НАИМЕНОВАНИЕ	КОЛ.	ПРИМЕЧАН.
		ТРУБЫ И МАТЕРИАЛЫ		
	ГОСТ 18599-73	ТРУБА П/Э d=20 ММ, М	50	
		МЕТАЛЛОРУКАВ Р3-СУ-22, М	20	
		СТАЛЬ АРМАТУРНАЯ d=8 ММ	90	
		СТАЛЬ КРУГЛАЯ d=12 ММ	5	УТОЧНЯЕТСЯ ПРИ ПРИВЯЗКЕ
		СТАЛЬ ПОЛОСОВАЯ 40×4 ММ, М	10	
	ГОСТ 1839-80	ТРУБА АСБЕСТОЦЕМЕНТНАЯ d=100 ММ ℓ=3 М ШТ.	2	

СКЕЛЕТНЫЕ СХЕМЫ

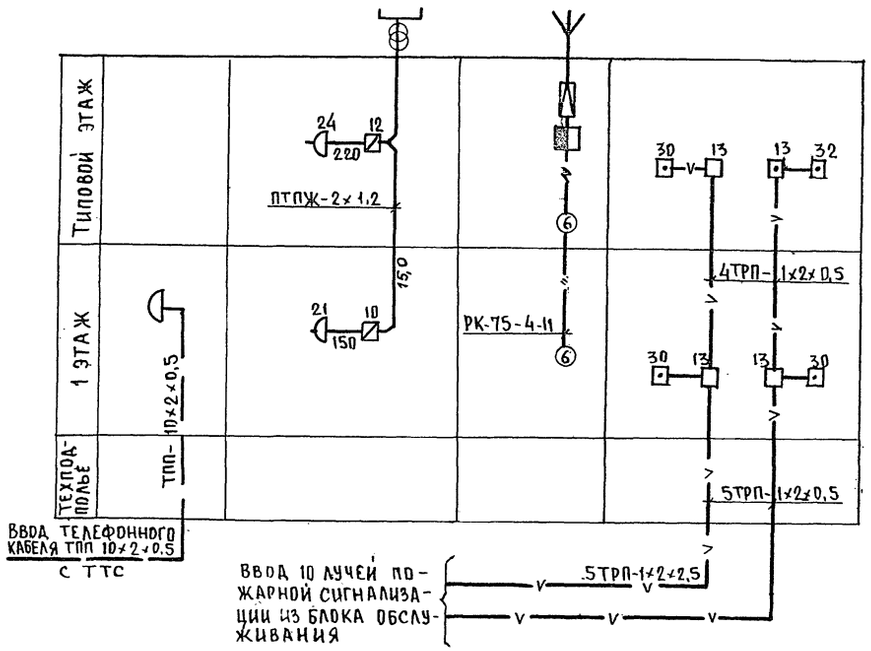

Т.П. 125-050/1,2

Инв. N подл. | Подпись и дата | Взам. инв. N

ПРИВЯЗАН:

ИНВ. N

ЗАВ. ОТД	ФРЕЙДИН	
ВЕД. ИНЖ	ИСАЕВА	
ИНЖЕНЕР	ТАРАСОВА	

125-050/1,2 ЧАСТЬ 6 СС

5ЭТ. БЛОК-СЕКЦИЯ ОБЩЕЖИТИЯ ДЛЯ РАБОЧИХ И СЛУЖАЩИХ НА 203 МЕСТА С ЯЧЕЙКАМИ НА 3-4 МЕСТА

СТАДИЯ	ЛИСТ	ЛИСТОВ
Р	2	

ОБЩИЕ ДАННЫЕ (ПРОДОЛЖЕНИЕ)

КБ ПО ЖЕЛЕЗОБЕТОНУ ИМ. А.А. ЯКУШЕВА

Т.П. 125-050/1.2 ЧАСТЬ 5

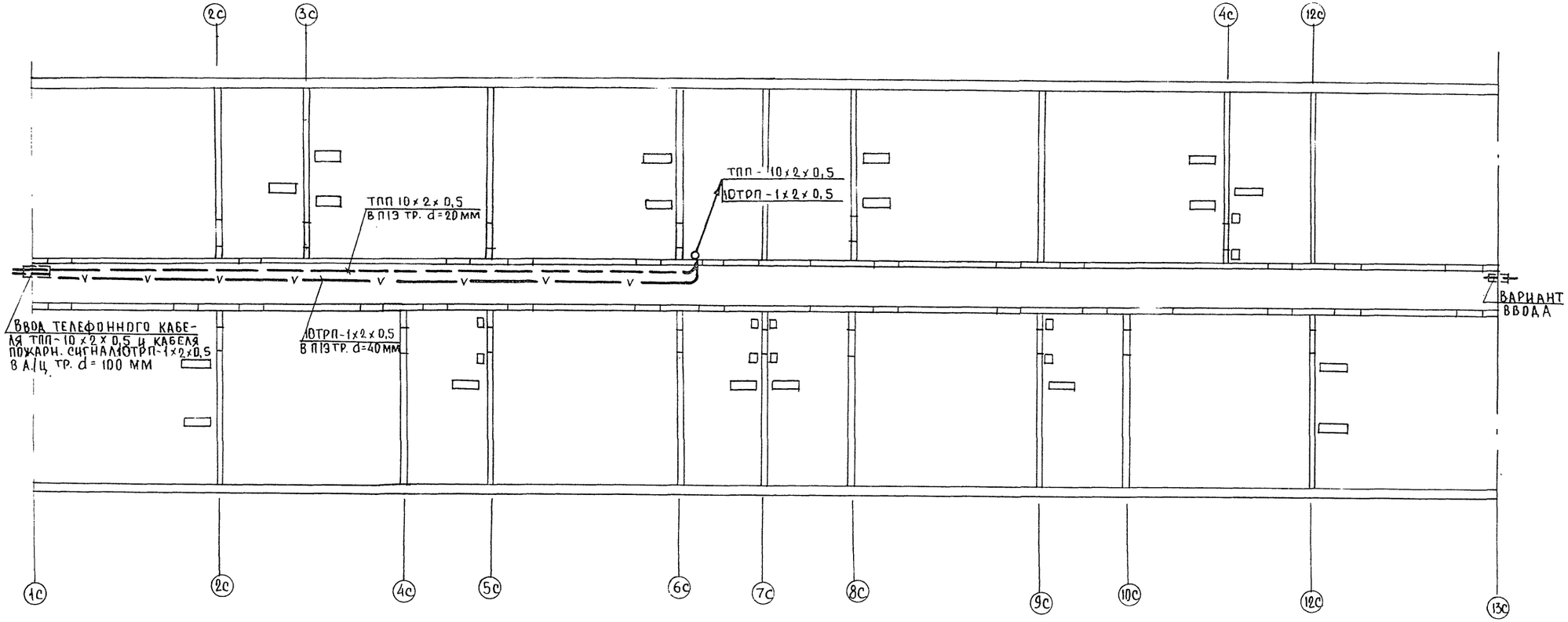

План кровли

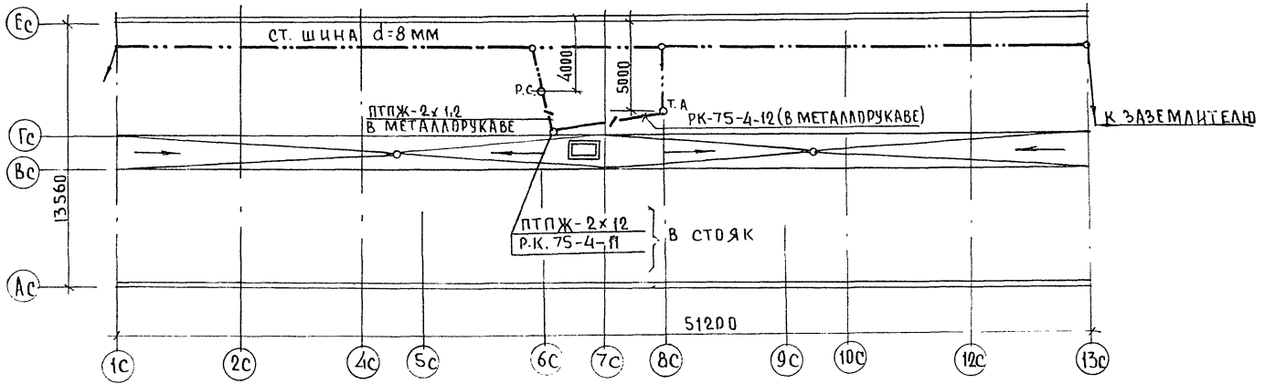

Согласовано	АКО-1	Борисов
	ОИО	Молчанов
	ОНО	Мархуцкий

Инв. N подл. | Подпись и дата | Взам. инв. N

Привязан			
Инв. N			
Зав. отд.	Фрейдин		
Вед. инж.	Исаева		
Инжен.	Тарасова		

Т.П. 125-050/1.2 Часть 6 СС

5эт. блок-секция общежития для рабочих и служащих на 203 места с ячейками на 3-4 места

Стадия	Лист	Листов
Р	3	

План техподполья. План кровли

КБ по железобетону им. А.А. Якушева

19406-06 15

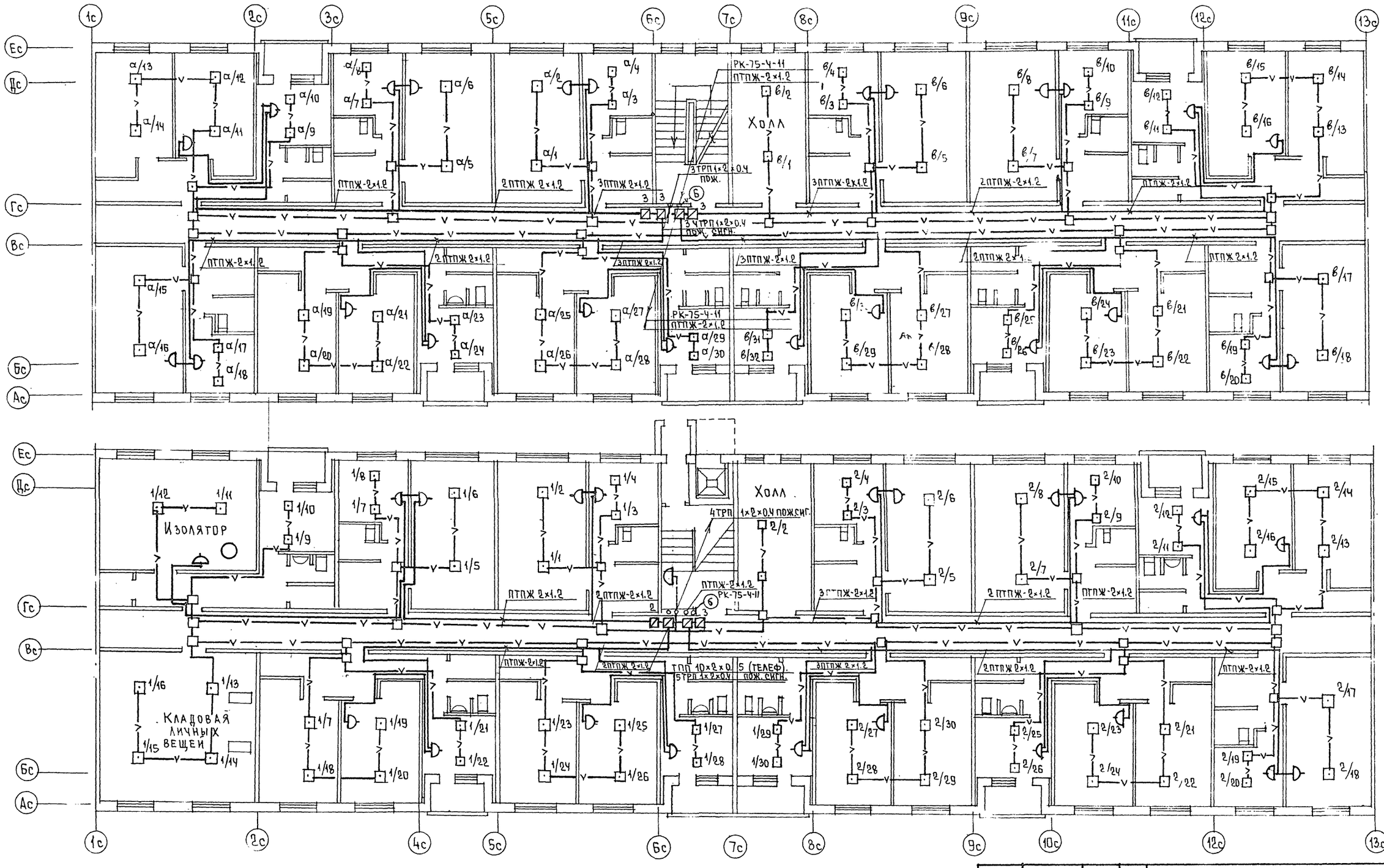

Согласовано	АКО-1	Борисов
	ОИО	Молчанов
	ОИО	Марцукин
Взам. инв. №		
Подпись и дата		
Инв. № подл.		

Привязан			
Инв. №			
Зав. отд.	Фрейдин		
Вед. инж.	Исаева		
Инжен.	Тарасова		

т.п. 125-050/1.2 часть 6 СС

5 эт. блок-секция общежития для рабочих и служащих на 203 места с ячейками на 3-4 человека

План 1-го этажа. План типового этажа.

Стадия	Лист	Листов
Р	4	

КБ по железобетону им. А.А. Якушева

19406-06

16

gost.e-ecolog.ru