ГОССТРОЙ РСФСР
КБ
ПО ЖЕЛЕЗОБЕТОНУ
ИМ. А. А. ЯКУШЕВА

КОМПЛЕКСНАЯ
СЕРИЯ 125
ТИПОВЫЕ ПРОЕКТЫ КРУПНОПАНЕЛЬНЫХ ЖИЛЫХ ДОМОВ И ОБЩЕСТВЕННЫХ ЗДАНИЙ

ТИПОВОЙ ПРОЕКТ 125-050/12

5-ЭТАЖНАЯ БЛОК-СЕКЦИЯ ОБЩЕЖИТИЯ ДЛЯ РАБОЧИХ И СЛУЖАЩИХ НА 203 МЕСТА С ЯЧЕЙКАМИ НА 3-4 ЧЕЛОВЕКА

ЧАСТЬ 3

ВОДОСНАБЖЕНИЕ КАНАЛИЗАЦИЯ
И ВОДОСТОКИ

19406-05
ЦЕНА 1-14

ПРИВЯЗАН

ИНВ. №

gost.e-ecolog.ru

ТИПОВОЙ ПРОЕКТ 125-050/1.2 5-ЭТАЖНОЙ БЛОК-СЕКЦИИ ОБЩЕЖИТИЯ ДЛЯ РАБОЧИХ И СЛУЖАЩИХ НА 203 МЕСТА С ЯЧЕЙКАМИ НА 3-4 ЧЕЛОВЕКА

РАЗРАБОТАН КБ ПО ЖЕЛЕЗОБЕТОНУ ИМ. А.А. ЯКУШЕВА ГОССТРОЯ РСФСР/МОСКВА 109088. 1-Я УЛ. МАШИНОСТРОЕНИЯ, д.5/
ПРОЕКТ УТВЕРЖДЕН ГОССТРОЕМ РСФСР ПИСЬМО №8-23 ОТ 19/XII 1978г.
ВВЕДЕН В ДЕЙСТВИЕ КБ ПО ЖЕЛЕЗОБЕТОНУ ПРИКАЗ №166 ОТ 25.10.1983 г.

АВТОРСКИЙ КОЛЛЕКТИВ

АРХИТЕКТОРЫ: А. Беляев, В. Андреева.
ИНЖЕНЕРЫ-КОНСТРУКТОРЫ: П. Афанасьев, В. Борисов, М. Таиров, П. Чекалина
ИНЖЕНЕРЫ-СМЕТЧИКИ: А. Азарскова, Р. Захарова.
ИНЖЕНЕРЫ-САНТЕХНИКИ: Э. Маркутский, Т. Бобринева, Л. Молчанова
ИНЖЕНЕРЫ-ЭЛЕКТРИКИ: Б. Фрейдин, Е. Матвеев

В РАЗРАБОТКЕ ПРИНИМАЛИ УЧАСТИЕ: О. Шевцова, Т. Стрижева, Л. Тарасова, А. Постнова.

ОБЩАЯ ХАРАКТЕРИСТИКА:

Область применения типового проекта - Iв под район, II и III климатические районы с обычными геологическими условиями и расчетной температурой наружного воздуха от минус 20 до минус 40°С.
Вес снегового покрова - 1.47 кПа/150 кгс/м².
Скоростной напор ветра - 0.44 кПа/45 кгс/м².
Расчетная температура наружного воздуха -30°С.
Степень огнестойкости - II
Типовой проект 125-050/1.2 входит в состав комплексной серии 125 - крупнопанельных жилых домов блок-секций и общественных зданий основанной на конструктивной схеме с поперечными несущими стенами, шагом 3.2 и 6.4 м. Технология изготовления основных железобетонных элементов - конвейерная, в горизонтальных формах. Объемных элементов - стендовая.
Проект блок-секции общежития предусматривает элементы блокировки: 3Б-2С; 3Б-4С; 3Б-3С.

Ведомость чертежей

Лист.	Наименование.	Стр.	Примечание
ВК-1	Общие данные /начало/.	2	
ВК-2	Общие данные /окончание/.	3	
ВК-3	Спецификация /начало/.	4	
ВК-4	Спецификация /продолжение/.	5	
ВК-5	Водоснабжение. План техподполья. Схема.	6	
ВК-6	Канализация и водосток. План техподполья.	7	
	Схема водостока. Гидрозатвор.		
ВК-7	Схемы канализации ниже отм. 0.000. Элемент блокировки.	8	
ВК-8	План 1 этажа.	9	
ВК-9	План 2-5 этажей.	10	
ВК-10	Водоснабжение, канализация и водосток.	11	
	План чердака. Схемы.		
ВК-11	Схемы стояков холодного и горячего водоснабжения.	12	
ВК-12	Схемы стояков канализации и водостока.	13	
	Детали.		
ВК-13	Монтажные чертежи санитарно-кухонных узлов	14	
	СКУ-1 и СКУ-2.		

Настоящий проект выполнен в соответствии с действующими нормами и правилами /в том числе по взрывопожарной безопастности/.
Гл. архитектор проекта: Беляев.
Гл. инженер проекта: Молчанова
1982 г.

Привязка настоящего типового проекта выполнена в соответствии с действующими нормами и правилами /в том числе по взрывопожарной безопастности/.
Гл. архитектор проекта:
Гл. инженер проекта:
198 -

Привязан:

Часть 3

Зав. отд	Фрейдин		5 этажная блок-секция общежития для рабочих и служащих на 203 места с ячейками на 3-4 человека	Стадия	Лист	Листов
Гл. кон. пр.	Молчанова			Р	ВК-1	13
Проверил	Молчанова		Общие данные /начало/	КБ по железобетону им. АА. Якушева.		
Разраб.	Чертова					

Взам. инв. № | Подпись и дата | Инв. № подл.

КБ1 КБ2

Вариант выпуска канализации в сторону оси Ес.

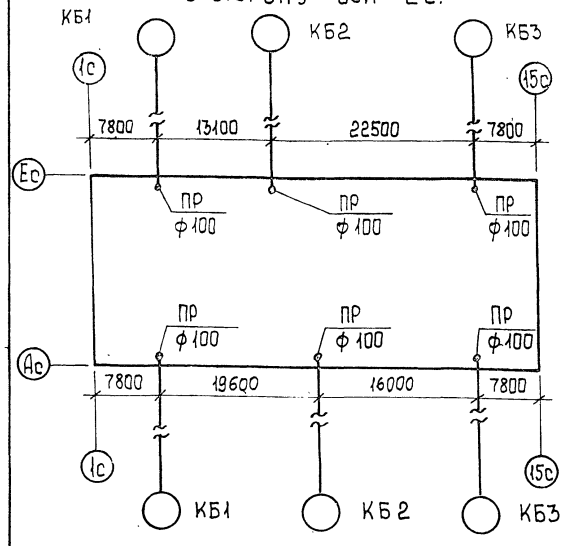

Выпуск канализации в сторону оси Ес.

5 этажное общежитие на 407 мест.

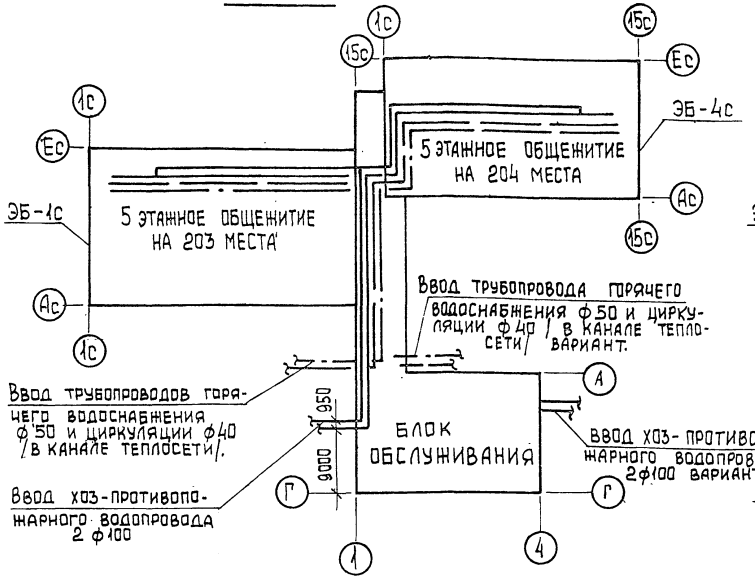

5 этажное общежитие на 427 мест.

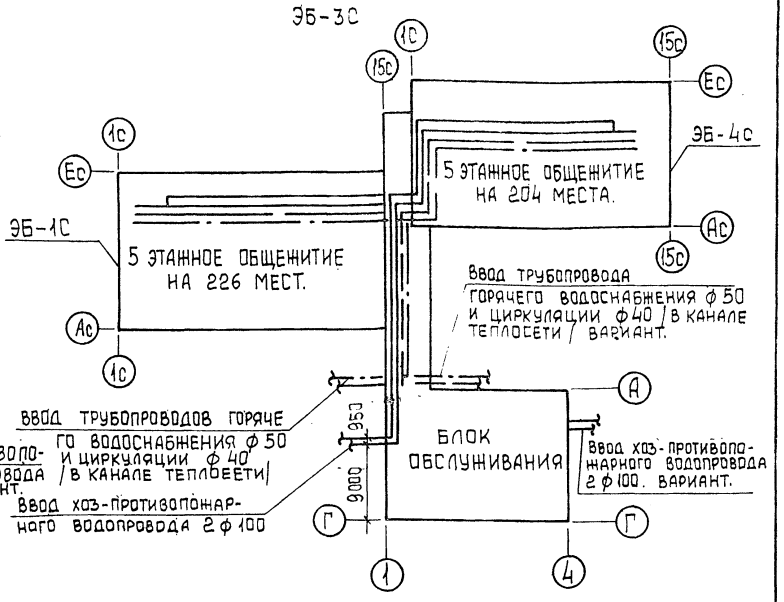

Основные показатели.

Наименование		Кол.
Суточный расход воды	м³	30.1
Часовой расход воды	м³	2.10
Расход холодной воды	л/с.	1.00
Расход горячей воды	л/с.	1.20
Расход воды при пожаротушении	л/с	2.5
Потребный напор на вводе трубопров. м.вод.ст		
холодной воды		20
горячей воды		22
при пожаротушении		25
Расход тепла на горячее водоснабжение, ккал/ч.		185000

1. Данная часть проекта разработана для жилого блока 5 этажного общежития для рабочих и служащих.
2. Согласно СН и ПII-30-76 в общежитии проектируются два ввода водопровода. Вводы водопровода проектируются из чугунных водопроводных труб ф 100 мм., а внутренняя сеть из стальных труб. Вводы и магистральные трубопроводы, проложенные в техническом подполье кольцуются, на вводе проектируются два водомерных узла: один для жилого блока, другой-для блока обслуживания.
3. В проекте приняты следующие технические решения:
   а) прокладка транзитных магистралей водоснабжения /холодного, горячего и циркуляции/ по подполью с непосредственным присоединением к ним стояков;
   б) выпуск внутренних водостоков - открытый на отмостку здания.
   в) выпуск канализации в двух вариантах - в сторону оси Ас и оси Ес.
   г) монтаж санитарных узлов „Россыпь."
4. Задвижки ф50 устанавливаемые на подводках к пожарным стоякам, запломбировать в открытом положении.
5. Стояки горячего водоснабжения в местах пересечения их с перекрытиями должны заключаться в гильзы. Края гильз должны выступать выше уровня пола на 20-30 мм.
6. Стояки горячего водоснабжения должны быть закреплены неподвижной опорой.
7. Количество поливочных кранов уточняется при компановке блок-секций общежитий.
8. Длина канализационного выпуска от наружной стены до колодца учитывается при привязке проекта.
9. Монтаж систем водоснабжения, канализации и водостока производить в соответствии с главами СН и ПIII-28-75.
10. Открытый выпуск водостока в месте пересечения с наружной стеной изолировать минеральной ватой слоем не менее 50 мм. с заделкой отверстия с обеих сторон стены цементным раствором.
11. Перепуски ф32 из гидравлических затворов открытых выпусков водостоков присоединить к канализационной сети через двухоборотные сифоны ф 50.
12. Трубопроводы холодного, горячего и циркуляционного водоснабжения в техподполье изолировать.

Инв. № подл. | Подпись и дата | Взам. инв. №

Привязан:				т.п. 125-050/1.2	Часть 3.
Инв. №	Зав. отд.	Фрейдин		5 этажная блок-секция общежития для рабочих и служащих на 203 места с ячейками на 3-4 человека.	Стадия: П; Лист: ВК-2; Листов:
	Гл. кон. пр.	Молчанова			
	Проверил	Молчанова		Общие данные /окончание/.	КБ по железобетону им. А.А. Якушева.
	Разраб.	Чертова			

т.п. 125-050/1.2 часть 3

Поз. обозн.	Обозначение	Наименование	Кол	Масса ед.т	Примечание
		Оборудование			
	ГОСТ 22847-77	Унитаз „Компакт" керамический с косым выпуском с низкорасполагаемым смывным бачком	59		
	ГОСТ 10161-73	Поддон душевой чугунный эмалированный глубокий с сифоном, выпуском и переливом компл.	59		
	ГОСТ 7506-73*	Мойка чугунная эмалированная типа М4-1М на одно отделение со смесителем см-м-вкс ц и бутылочным пласт. сифоном компл	59		
	ГОСТ 23759-79	Умывальник керамический полукруглый с пласт. бутылочным сифоном и смесителем компл.	30		
	ГОСТ 3262-79	Полотенцесушитель из стальных водогазопроводных оцинк. труб ø32 шт	59		
	ГОСТ 19874-74*	Смеситель для душевых установок, со стационарной душевой трубкой и сеткой вуст , компл.	29		
	ГОСТ 19874-74	Смеситель для душевых установок со стационарной душевой сеткой и трубкой смв-ст компл	30		
	ГОСТ 23759-79	Умывальник керамический с пластм. бут. сиф. комп	29		
	ГОСТ 18Н-81	Трап чугунный эмалирован. ø100, шт.	—		
	ГОСТ 6924-73	Сифон-ревизия для перепуска водост. ø50 шт	1		

Поз обозн.	Обозначение	Наименование	Кол	Масса ед.т	Примечание
		Водопровод ниже отм. 0.000			
	ГОСТ 10704-76*	Трубы стальные электросварные ø100 пм	90		
	ГОСТ 3262-79	Трубы стальные водогазопроводные ø50 пм	10		
	то же	то же ø25 пм	30		
	то же	то же ø20 пм	85		
	то же	то же ø15 пм	6		
	ГОСТ 8737-75*	Задвижка параллельн. с выдвижным шпинделем чугун. 30ч6бр ø100 шт	3		
	ГОСТ 5761-74*	Вентиль запорный муфтовый чугунный 15ч8р ø50 шт	2		
	то же	то же ø25 шт	4		
	ГОСТ 5761-74*	Вентиль запорный муфт. чугунный 15ч8р ø20/ø15 шт	20/1		
	ГОСТ 5761-74*	Кран пробочный вентильзапорн. муфт. с головкой средн. цапков. 15ч8р ø25 компл	2		
		Горячее водоснабжение ниже отм. 0.000			
	ГОСТ 3262-79	Трубы стальные водогазопроводные ø40 пм	15		
	то же	то же ø32 пм	42		
	то же	то же ø25 пм	60		
	то же	то же ø20 пм	80		
	то же	то же ø15 пм	6		
	ГОСТ 9086-72*	Вентиль запорный муфтовый бронзов 15б8бк ø40 шт	1		
	то же	то же ø32 шт	1		
	то же	то же ø25 шт	8		
	ГОСТ 9088-74*	Вентиль запорный муфтов. бронзов 15б16к ø20 шт	18		
		Канализация ниже отм. 0.000			
	ГОСТ 6942.3-80	Трубы чугунные канализационные ø100 пм	105		
	то же	То же ø50 пм	20		

Поз обозн.	Обозначение	Наименование	Кол	Масса ед.т	Примечание
	ГОСТ 8963-75* 8954-75*	Прочистка чугунная канализационная муфта (ковкий чугун) пробка ø100 шт	18		
	то же	То же ø50 шт	—		
	ГОСТ 6942.30-80	Ревизия чугунная Р-100-Б ø100 шт.	12		
	то же	То же Р-50-Б ø50 шт.	6		
	ГОСТ 19193-73*	Кран пробковый проходной сальниковый муфтовый чугунный 4б8к ø32 шт	1		
	ГОСТ 3262-79	Трубы стальные водогазопроводные ø32 пм	7		
		Водосток ниже отм. 0.000			
	ГОСТ 6942.3-80	Трубы чугунные канализационные ø100 м	10		
	ГОСТ 8963-75* 8954-75*	Прочистка канализационная ø100, шт	1		
		Гидрозатвор			
	ГОСТ 10704-76*	Трубы стальные электросварные ø108х4 пм	4		
	ГОСТ 3262-79	Трубы стальные водогазопроводные ø40 пм	1		
	ГОСТ 12820-80	Фланец стальной приварной ø100 шт	4		
	ГОСТ 8963-75*	Пробка ø40 шт	1		

Инв № подл. | Подпись и дата | Взам. инв. №

Привязан:

Инв. №

Зав. отд.	Фрейдин	
Гл. конс. пр.	Молчанова	
Провер.	Молчанова	
Разраб.	Чертова	

Т.П. 125-050/1.2 Часть 3

5-этажная блок-секция общежития для рабочих и служащих на 203 места с ячейк. на 34 человек

Стадия	Лист	Листов
Р	ВК-3	

Спецификация / начало /

КБ по железобетону им. А.А. Якушева

ПОЗ ОБОЗН.	ОБОЗНАЧЕНИЕ	НАИМЕНОВАНИЕ	КОЛ	МАССА ЕД.Т	ПРИМЕЧАНИЕ
		ВОДОПРОВОД ВЫШЕ ОТМ. 0.000			
	ГОСТ 3262-75	Трубы стальные			
		водогазопроводные			
		⌀ 20 пм	150		
	то же	то же ⌀ 15 пм	735		
	то же	⌀ 50 пм	28		
	ГОСТ 5761-74*	Вентиль запорный			
		муфтовый чугунный			
		15с28р, ⌀ 15, шт	148		
		Пожарный кран			
		Шкаф деревянный	10		
		Вентиль запорный			
		пожарный с муфтой и			
		цапкой 15-1р / ⌀ 50	10		
	ГОСТ 2217-76	Головка соединительн			
		для противопожарно-			
		го оборудования ру-			
		кавная ⌀ 50	20		
	ГОСТ 2217-76	Головка соединительн			
		ная муфтовая			
		⌀ 50	10		
	ГОСТ 9923-80	Ствол пожарный			
		ручной / ⌀ спр. 16мм	10		
	ГОСТ 18698-79*	Рукав пожарный			
		льняной / с=20 /	10		

ПОЗ ОБОЗНАЧ	ОБОЗНАЧЕНИЕ	НАИМЕНОВАНИЕ	КОЛ	МАССА ЕД.Т	ПРИМЕЧАНИЕ
		ГОРЯЧЕЕ ВОДОСНАБЖЕНИЕ ВЫШЕ ОТМ. 0.000			
	ГОСТ 3262-79	Трубы стальные			
		водогазопроводные			
		⌀ 20 пм	388/83		
	то же	то же ⌀ 15 пм	600		
	ГОСТ 9088-76*	Вентиль запорный			
		муфтовый бронзовый			
		15б1бк ⌀ 15 шт	89		
	ГОСТ 19193-73*	Кран пробковый про-			
		ходной сальниковый			
		муфтовый чугунный			
		11ч6бк ⌀ 20 шт	18		
	то же	то же ⌀ 15 шт	—		
	ГОСТ 3262-79	Трубы стальные водога- зопроводные ⌀ 25	20		
		КАНАЛИЗАЦИЯ ВЫШЕ ОТМ 0.000			
	ГОСТ 6942.3-80	Трубы чугунные			
		канализационн. ⌀ 150 пм	10		
		⌀ 100 пм	380		
	то же	то же ⌀ 50 пм	300		
	ГОСТ 8963-75* 8954-75*	Прочистка чугунная			
		канализационная			
		⌀ 150 шт	10		
		⌀ 100 шт	44		
	то же	то же ⌀ 50 шт	30		
	ГОСТ 6942.30-80	Ревизия чугунная			

ПОЗ ОБОЗН	ОБОЗНАЧЕНИЕ	НАИМЕНОВАНИЕ	КОЛ	МАССА ЕД.Т	ПРИМЕЧАНИЕ
		Р-100-Б ⌀ 100 шт	24		
	то же	то же Р-50-Б ⌀ 50 шт	12		
		ВОДОСТОК ВЫШЕ ОТМ. 0.000			
	ГОСТ 1839-80	Трубы асбестоцемен-			
		тные безнапорные			
		⌀ 100 пм	15		
	ГОСТ 6942.3-80	Трубы чугунные			
		канализационные			
		⌀ 100 м	30		
	ТУ 36 УССР 696-75	Водосточная воронка			
		В-1 шт	2		
	ГОСТ 9583-75	Муфта надвижная			
		чугунная	5		
	ГОСТ 8963-75* 8954-75*	Прочистка чугунная			
		канализационная ⌀ 100 шт	3		

Примечание:

В спецификации по горячему водоснабжению выше отм 0.000 в числителе указано общее количество труб, а в знаменателе, количество труб, подлежащих изоляции

Инв.№ подл. | Подпись и дата | Взам. инв.№

Привязан		Т.П 125-050/1.2	Часть 3
Инв.№		5-этажная блок-секция общежития для рабочих и служащих на 203 места с ячейками на 3-4 чел.	Стадия: Р; Лист: ВК-4; Листов:
	Зав.отд. Фрейдин; Гл.констр.пр. Молчанова; Провер. Молчанова; Разраб. Чертова	Спецификация / продолжение /	КБ по железобетону им. А.А. Якушева

т.п 125-050/1.2 часть 3

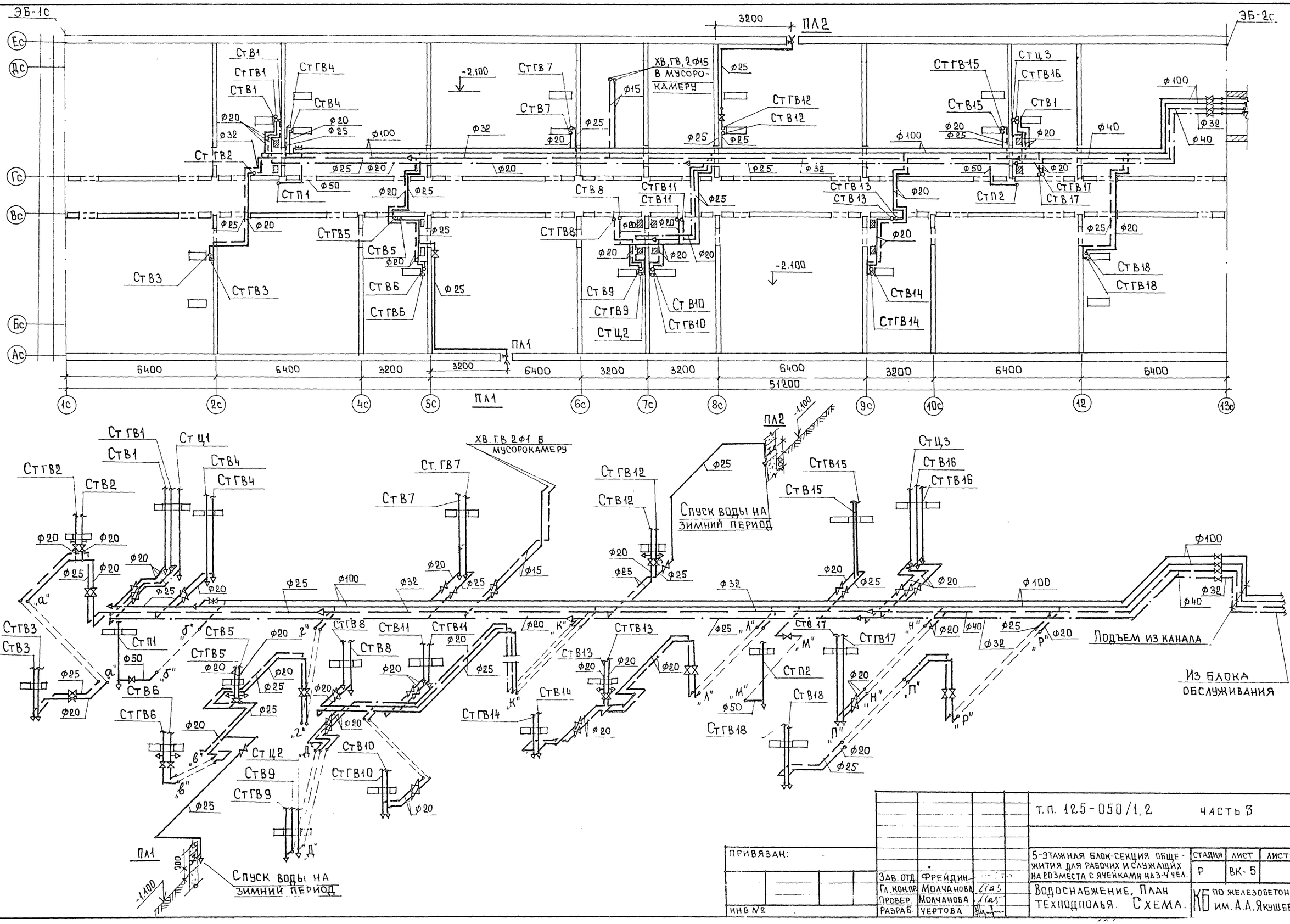

Привязан:			
Инв №	Зав. отд.	Фрейдин	
	Гл. конпр.	Молчанова	
	Провер.	Молчанова	
	Разраб.	Чертова	

Т.п. 125-050/1.2 Часть 3

5-этажная блок-секция общежития для рабочих и служащих на 203 места с ячейками на 3-4 чел.

Стадия	Лист	Листов
Р	ВК-5	

Водоснабжение. План техподполья. Схема.

КБ по железобетону им. А.А. Якушева

Согласовано: АКО-1 Борисов, ОИО Маркушин

Инв. № подл. | Подпись и дата | Взам. инв. №

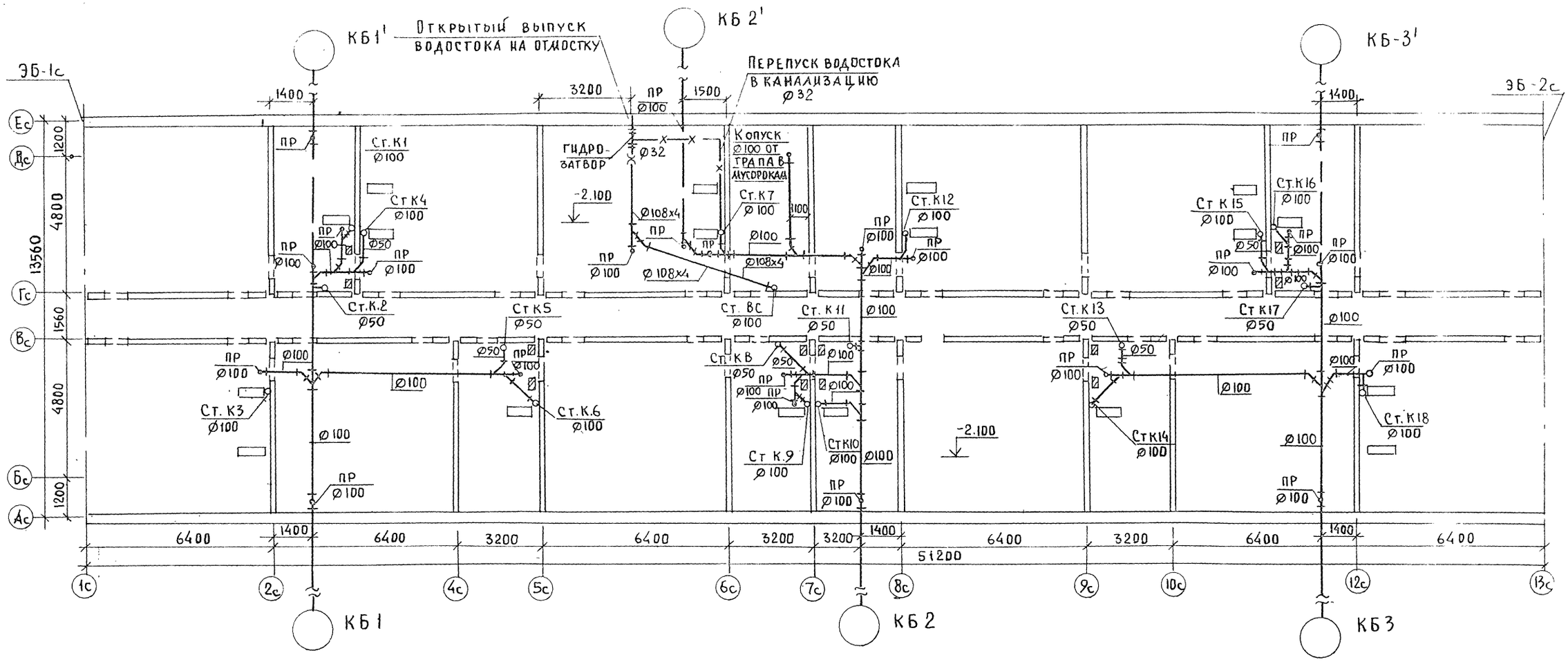

Схема водостока

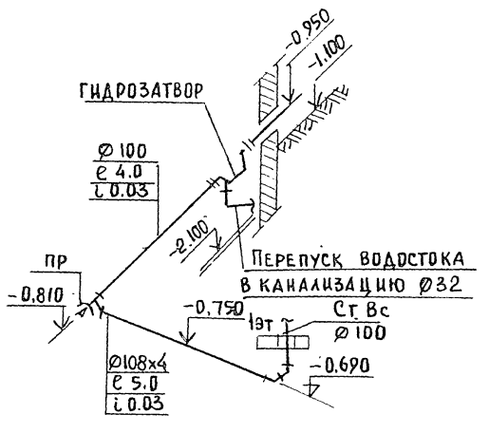

Гидравлический затвор

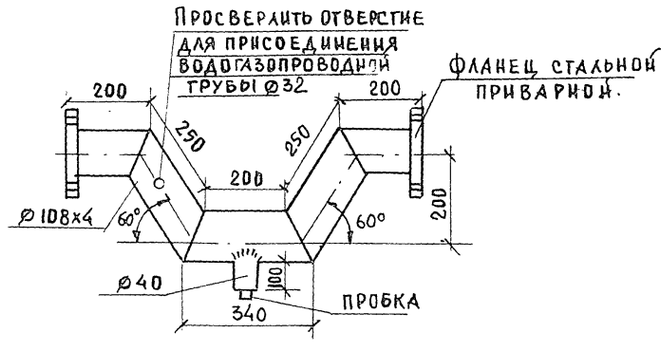

СОГЛАСОВАНО
АКО-1 Борисов
ОНО Маркушкин

Инв.№ подл. | Подпись и дата | Взам. инв.№

Привязан:

Инв.№

Зав. отд.	Фрейдин		
Гл. конс. пр.	Молчанова		
Проверил	Молчанова		
Разработ.	Чертова		

Т.П. 125-050/1.2 ЧАСТЬ 3

5-этажная блок-секция общежития для рабочих и служащих на 203 места с ячейками на 3 человек

Стадия	Лист	Листов
Р	ВК-6	

Канализация и водосток. План техподполья. Схема водостока. Гидрозатвор

ГПИ железобетону им. А.А. Фролова

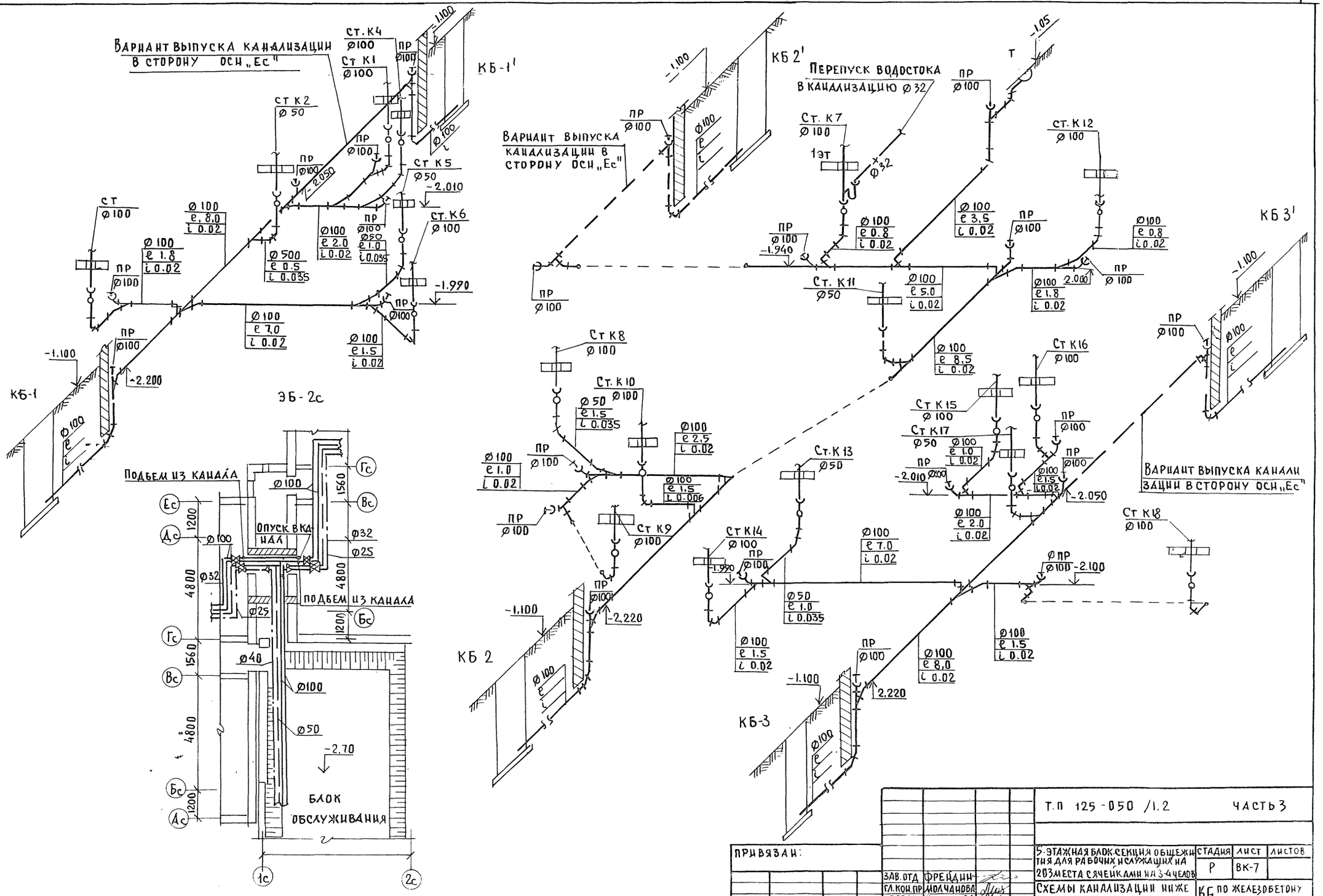

ЗАВ.ОТД	ФРЕЙДИН		
ГЛ.КОН.ПР	ИОЛЧАНОВА		
ПРОВЕР.	ИОЛЧАНОВА		
РАЗРАБ	ПОСТНОВА		

ПРИВЯЗАН:

ИНВ.№

Т.П 125-050/1.2 ЧАСТЬ 3

5-этажная блок-секция общежития для рабочих и служащих на 203 места с яч. на 3-4 чел. в отм. 0.000. Элемент блокировки

СТАДИЯ	ЛИСТ	ЛИСТОВ
Р	ВК-7	

КГ ПО ЖЕЛЕЗОБЕТОНУ им. А.А. Якушева

Схемы канализации ниже

ИНВ.№ ПОДЛ. | ПОДПИСЬ И ДАТА | ВЗАМ. ИНВ.№

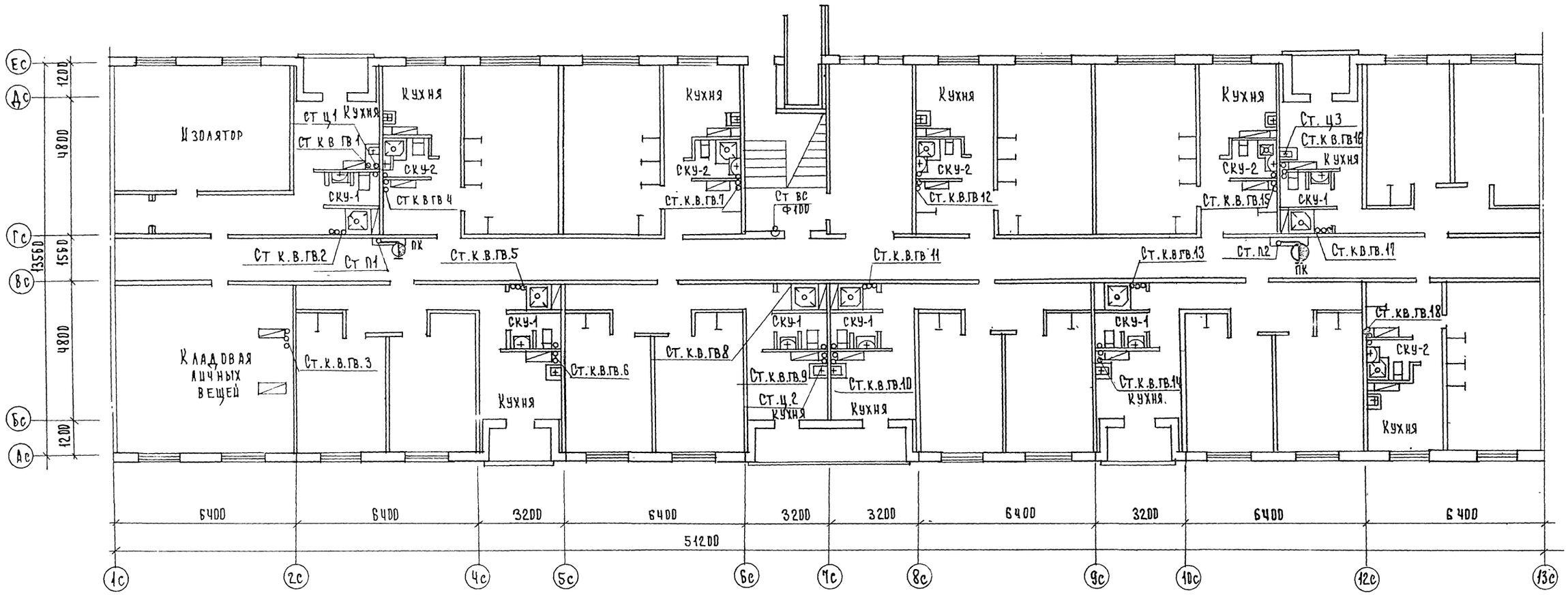

Т.П. 125-050/1.2					ЧАСТЬ 3
ПРИВЯЗАН			5 ЭТАЖНАЯ БЛОК-СЕКЦИЯ ОБЩЕЖИТИЯ ДЛЯ РАБОЧИХ И СЛУЖАЩИХ НА 203 МЕСТА С ЯЧЕЙК. НА 3-4 ЧЕЛ	СТАДИЯ	ЛИСТ	ЛИСТОВ
	ЗАВ ОТД	ФРЕЙДИН		Р	ВК-8	
	ГЛ. КОНС	МОЛЧАНОВА				
	ПРОВЕР.	МОЛЧАНОВА	ПЛАН 1 ЭТАЖА.	КБ ПО ЖЕЛЕЗОБЕТОНУ ИМ А.А. ...		
ИНВ. №	РАЗРАБ	ЧЕРТОВА				

СОГЛАСОВАНО
АКО-1 БОРИСОВ
АКО-1 БЕЛЯЕВ
ОЦО МАРКУЦКИЙ
ОЦО ПОЛЯНСКИЙ

ИНВ. № ПОДЛ | ПОДПИСЬ И ДАТА | ВЗАМ ИНВ. №

Т П 125-050/1 2 ЧАСТЬ 3

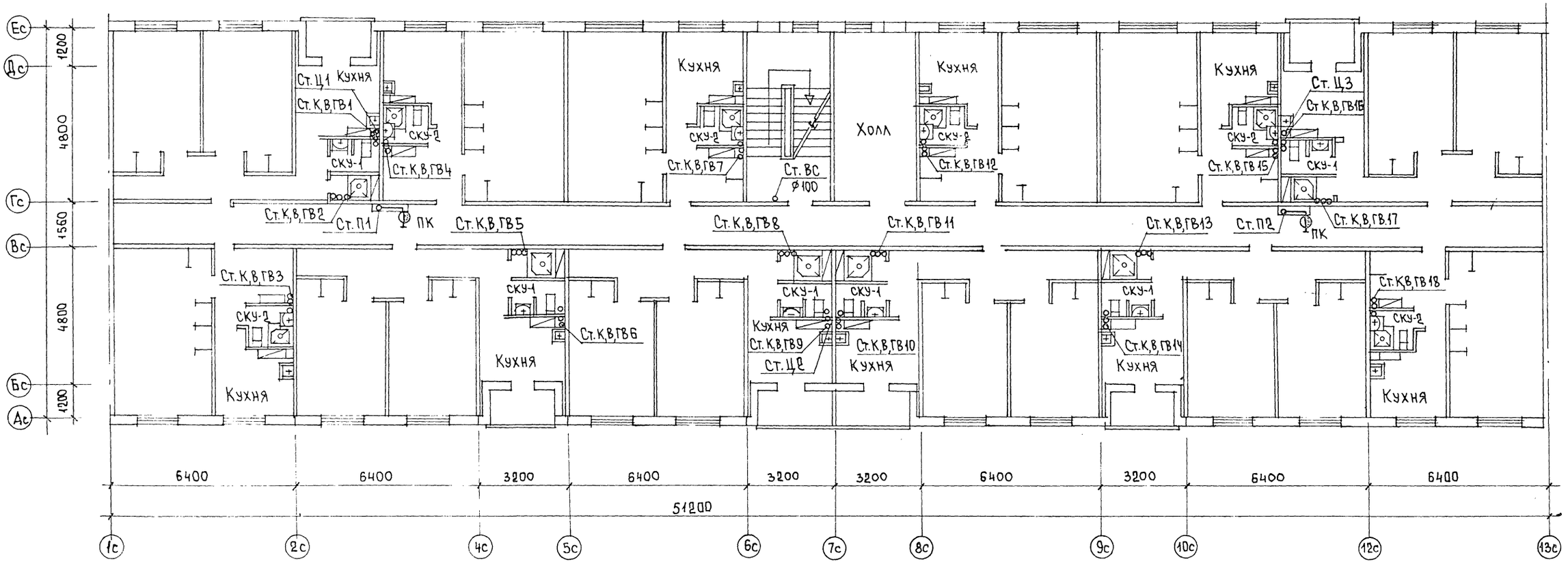

ПРИВЯЗАН:				Т.П 125-050/1,2		ЧАСТЬ 3	
				5-ЭТАЖНАЯ БЛОК-СЕКЦИЯ ОБЩЕЖИТИЯ ДЛЯ РАБОЧИХ И СЛУЖАЩИХ НА 203 МЕСТА С ЯЧЕЙКАМИ НА 3-4 ЧЕЛ.	СТАДИЯ	ЛИСТ	ЛИСТОВ
					Р	ВК-9	
				План 2-5 ЭТАЖЕЙ.	КБ ПО ЖЕЛЕЗОБЕТОНУ им. АА. ЯКУШЕВА		
ИНВ №							

ЗАВ. ОТД.	ФРЕЙДИН	
ГЛ. КОН. ПР.	МОЛЧАНОВА	
ПРОВЕР.	МОЛЧАНОВА	
РАЗРАБ.	ЧЕРТОВА	

СОГЛАСОВАНО

АКО-1	БОРИСОВ	
АКО 1	БЕЛЯЕВ	
ОИО	МАРКУЦКИЙ	

ИНВ № ПОД. | ПОДПИСЬ И ДАТА | ВЗАМ. ИНВ. №

Т.П 125-050/1,2 ЧАСТЬ 3

План чердака с сетями горячего водоснабжения

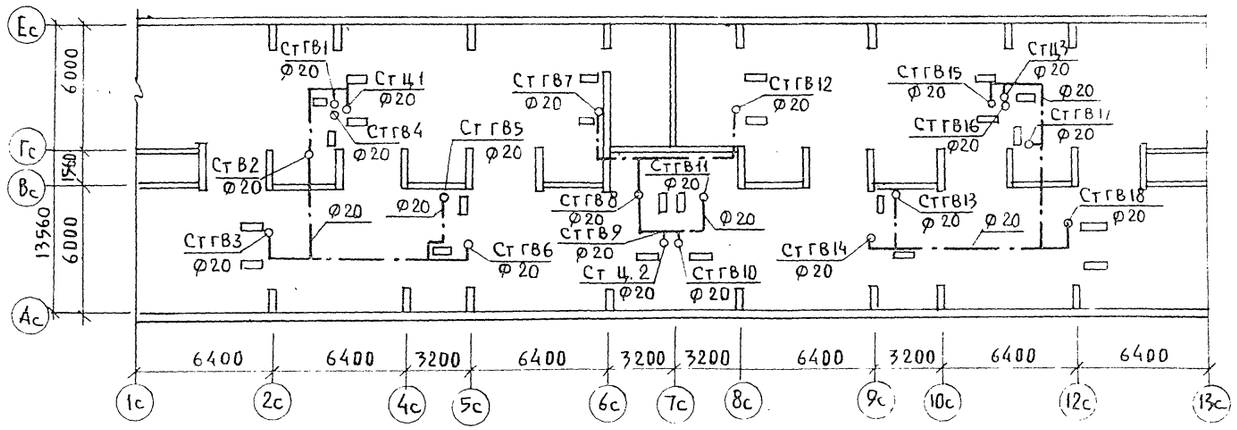

План чердака с сетями канализации и водостока

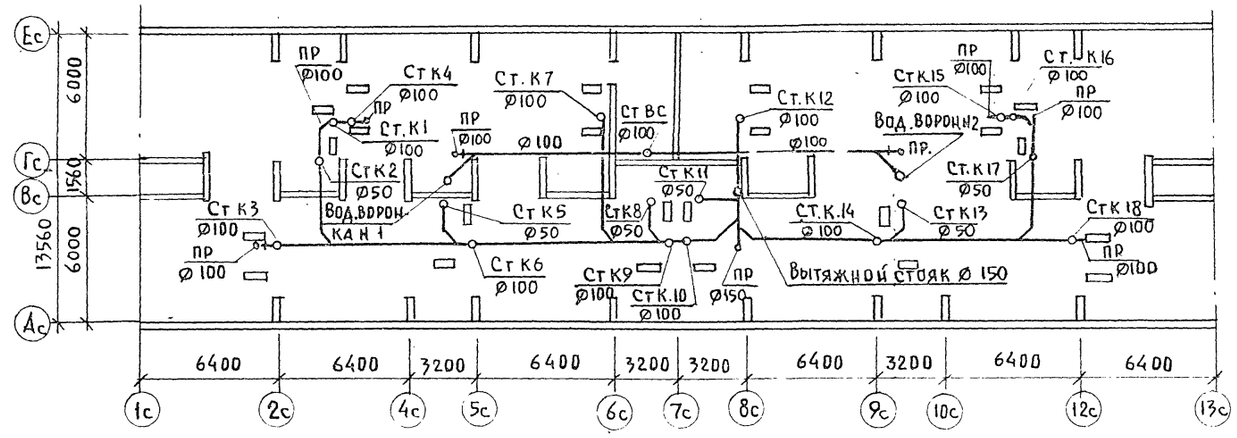

Схема водостока

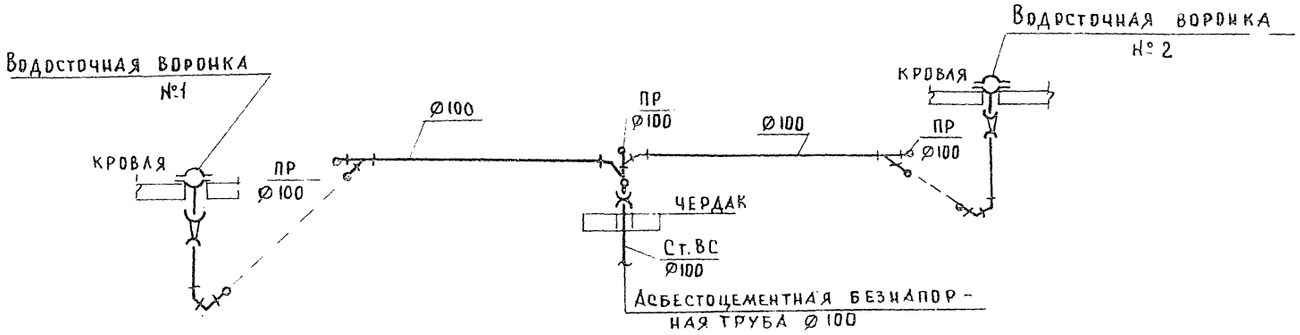

Схема объединения стояков горячего водоснабжения

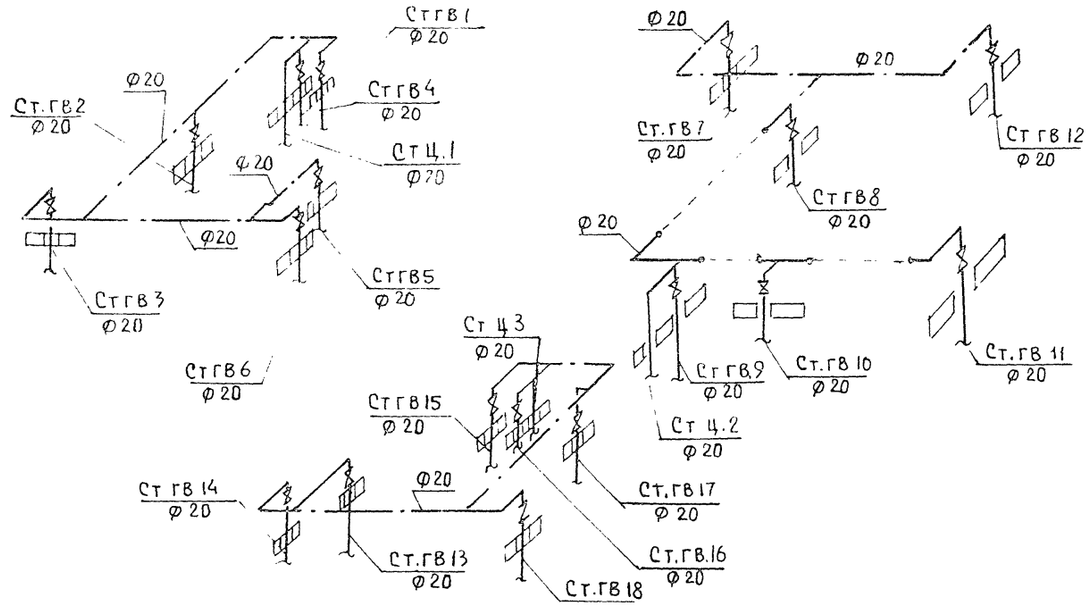

Схема объединения стояков канализации

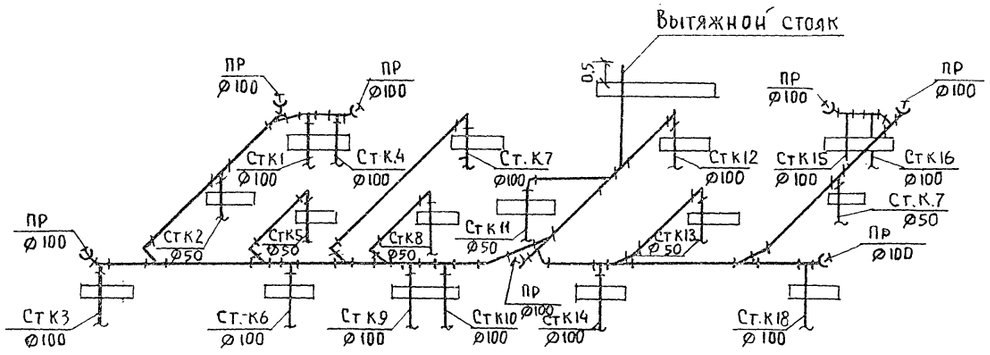

Т.П. 125-050/1.2					ЧАСТЬ 3
ПРИВЯЗАН:				5 этажная блок-секция общежития для рабочих и служащих на 203 места с ячейками на 3-4 челов.	Стадия: Р; Лист: ВК-10; Листов:
	ЗАВ. ОТД.	ФРЕЙДИН		ПЛАНЫ ЧЕРДАКА. СХЕМЫ.	КБ по железобетону им. А.А. Якушева
	ГЛ. КОН. ПР.	МОЛЧАНОВА			
	ПРОВЕРИЛ	МОЛЧАНОВА			
ИНВ №	РАЗРАБ	ЧЕРТОВА			

Т.П. 125-050/1.2 ЧАСТЬ 3

ИНВ № ПОДЛ. | ПОДПИСЬ И ДАТА | ВЗАМ. ИНВ №

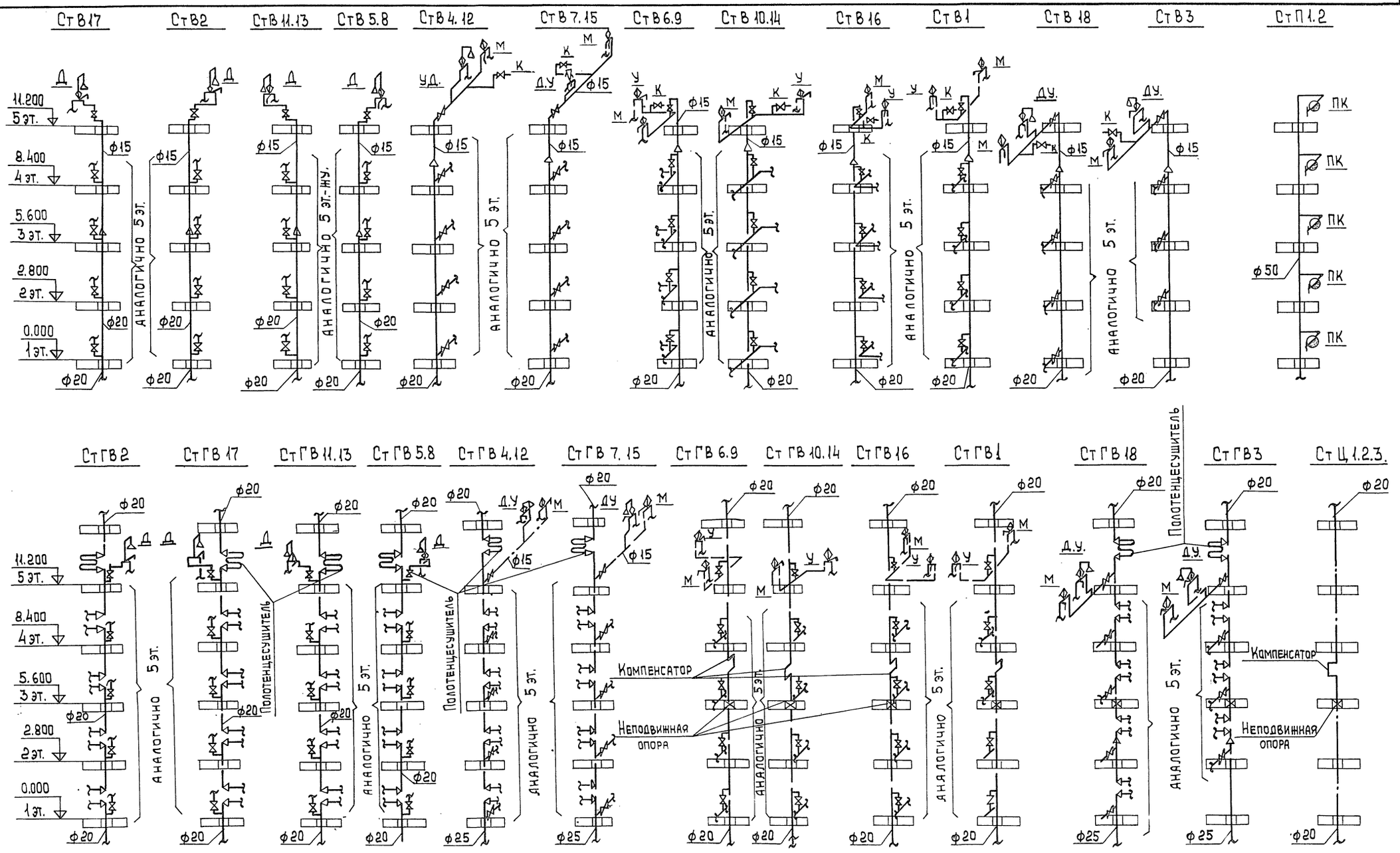

Т.п. 125-050/1.2				Т.п. 125-050/1.2			Часть 3.
Привязан:				5 этажная блок-секция общежития для рабочих и служащих на 203 места с ячейками на 3-4 человека.	Стадия	Лист	Листов
		Зав. отд.	Фрейдин		Р	ВК-11	
		Гл. кон. пр.	Молчанова	Схемы стояков холодного и горячего водоснабжения.	КБ по железобетону им. А.А. Якушева.		
		Проверил	Молчанова				
Инв. №		Разраб.	Чертова				

Т.п. 125-050/1.2 Часть 3

Инв. № подл. | Подпись и дата | Взам. инв. №

Схемы стояков канализации и водостока

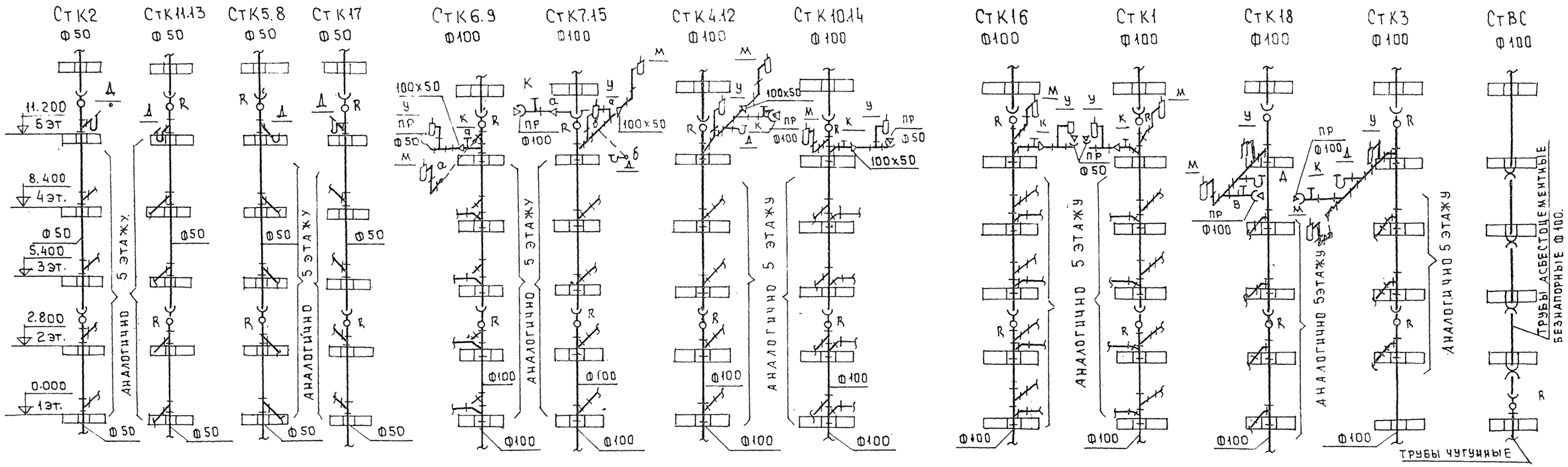

Полотенцесушитель.

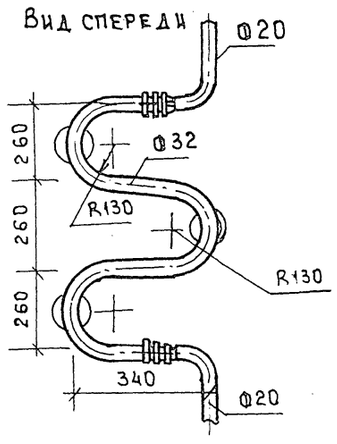

План

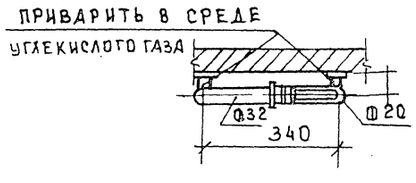

Неподвижная опора

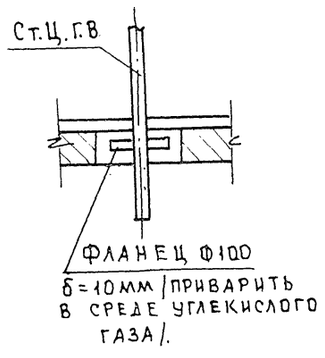

Привязан:			
Инв.№			
Зав.отд	Фрейдин		
Гл.кон.пр	Молчанова		
Пробер	Молчанова		
Разраб.	Чертова		

Т.П. 125-050/1.2 ЧАСТЬ 3

5этажная блок-секция общежития для рабочих и служащих на 203 места с ячейками на 3-4 человека

Стадия	Лист	Листов
Р	ВК-12	

Схемы стояков канализации и водостока. Детали.

КБ по железобетону им. Д.А.Якушева

Инв.№ подл. | Подпись и дата | Взам. инв.№

Монтажный чертеж санитарно-кухонного узла СКУ-1

План

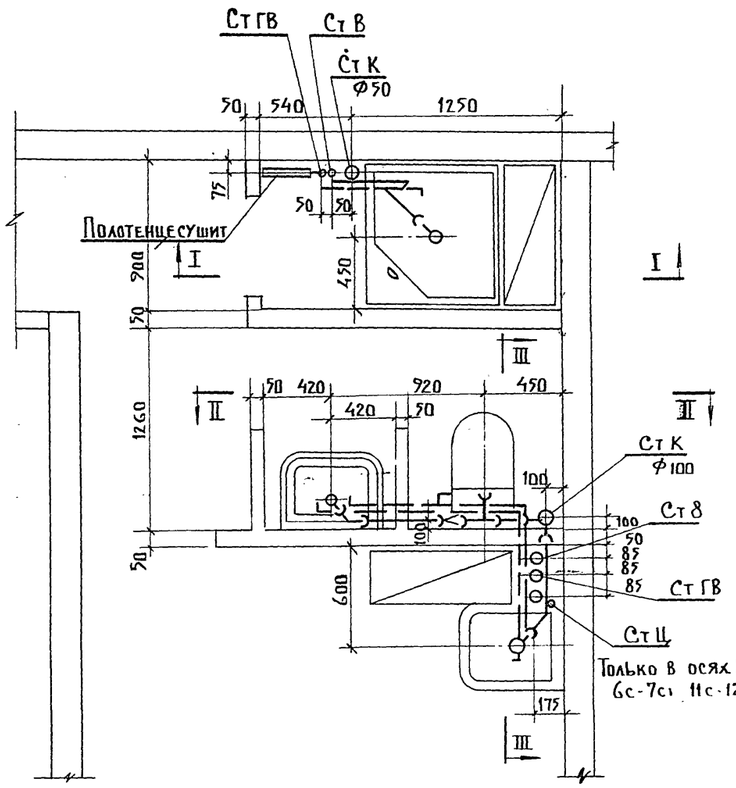

Разрез III-III

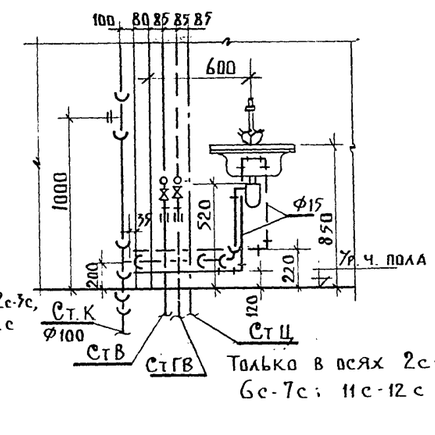

Разрез I-I

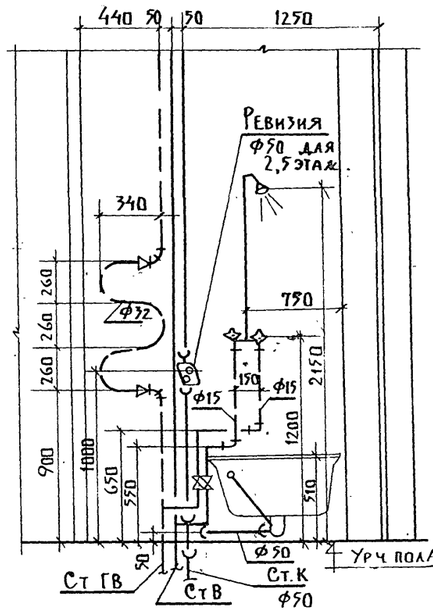

Разрез II-II

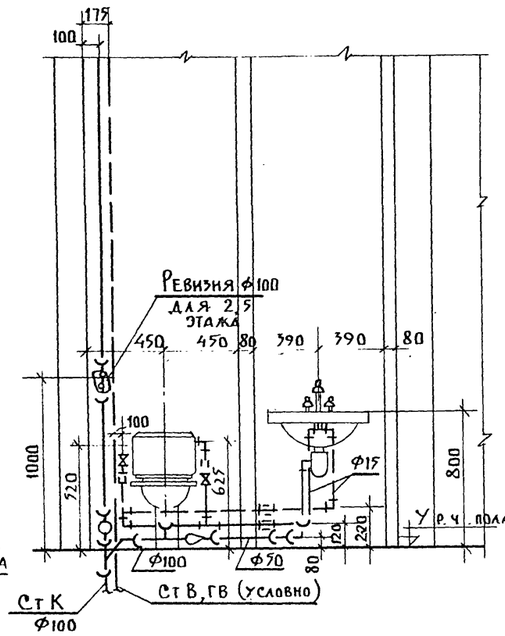

Монтажный чертеж санитарно-кухонного узла СКУ-2

План

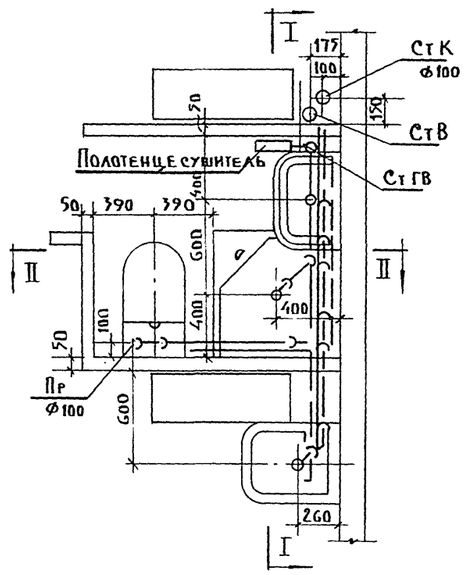

Разрез II-II

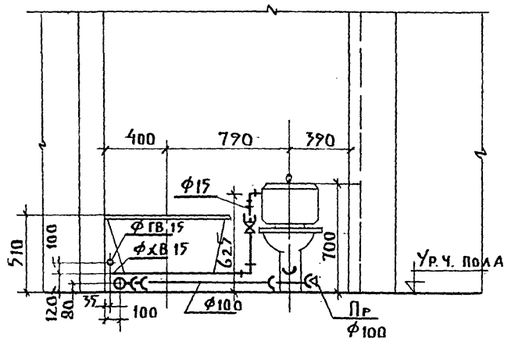

Разрез I-I

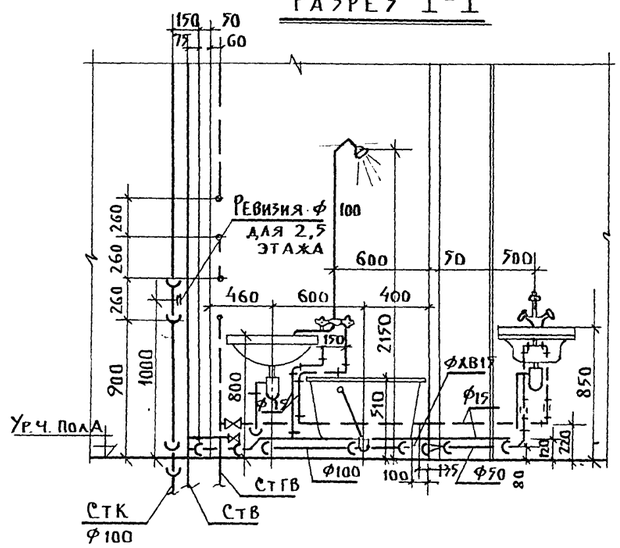

Разрез III-III

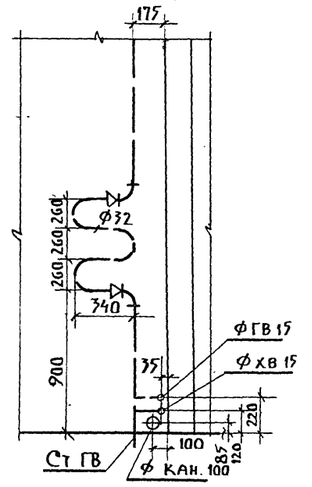

Привязан				Т.П. 125-050/1.2 ЧАСТЬ 3		
Инв. №				5-этажная блок-секция общежития для рабочих и служащих на 200 места с ячейками на 3-4 ч.	Стадия: Р	Лист: ВК-17	Листов:
			Зав. отд. Френдин	Монтажные чертежи санитарно-кухонных узлов	КБ по железобетону им А.Д. Якушева		
			Гл. констр. Молчанова				
			Провер. Молчанова				
			Разраб. Чертова				

Подпись и дата | Взам. инв. № | Инв. № подл.

gost.e-ecolog.ru