ГОССТРОЙ РСФСР
КБ
ПО ЖЕЛЕЗОБЕТОНУ
ИМ. А.А. ЯКУШЕВА

КОМПЛЕКСНАЯ
СЕРИЯ 125
ТИПОВЫЕ ПРОЕКТЫ КРУПНОПАНЕЛЬНЫХ ЖИЛЫХ ДОМОВ И ОБЩЕСТВЕННЫХ ЗДАНИЙ

ТИПОВОЙ ПРОЕКТ 125-050/12

5-ЭТАЖНАЯ БЛОК-СЕКЦИЯ ОБЩЕЖИТИЯ ДЛЯ РАБОЧИХ И СЛУЖАЩИХ НА 203 МЕСТА С ЯЧЕЙКАМИ НА 3-4 ЧЕЛОВЕКА

ЧАСТЬ 2
ОТОПЛЕНИЕ И ВЕНТИЛЯЦИЯ
РАЗДЕЛ 2-1
С РАДИАТОРАМИ "М-140АО"
/ВАРИАНТ С КОНВЕКТОРАМИ/

19406-04

gost.e-ecolog.ru

				ПРИВЯЗАН

ТИПОВОЙ ПРОЕКТ 125-050/12 5-ЭТАЖНОЙ БЛОК-СЕКЦИИ ОБЩЕЖИТИЯ ДЛЯ РАБОЧИХ И СЛУЖАЩИХ НА 203 МЕСТА С ЯЧЕЙКАМИ НА 12 ЧЕЛОВЕК

РАЗРАБОТАН КБ ПП ЖЕЛЕЗОБЕТОНУ ИМ. А.А. ЯКУШЕВА ГОССТРОЯ РСФСР/МОСКВА 109088. 1-я УЛ. МАШИНОСТРОЕНИЯ, 8.5/
ПРОЕКТ УТВЕРЖДЕН ГОССТРОЕМ РСФСР ПИСЬМО №8-23 ОТ 19/XII 1978 г.
ВВЕДЕН В ДЕЙСТВИЕ КБ ПО ЖЕЛЕЗОБЕТОНУ ПРИКАЗ N-166 ОТ 25.10.1983 г.

АВТОРСКИЙ КОЛЛЕКТИВ

АРХИТЕКТОРЫ: А. Беляев, В. Андреева

ИНЖЕНЕРЫ-КОНСТРУКТОРЫ: П. Афанасьев, В. Борисов, М. Таиров, П. Чекалина

ИНЖЕНЕРЫ-СМЕТЧИКИ: Л. Азарскова, Р. Захарова

ИНЖЕНЕРЫ САНТЕХНИКИ: Э. Маркутский, Т. Бобринева, Л. Молчанова

ИНЖЕНЕРЫ-ЭЛЕКТРИКИ: Б. Фрейдин, Е. Матвеев

В РАЗРАБОТКЕ ПРИНИМАЛИ УЧАСТИЕ: О. Шевцова, Т. Стрижева, Л. Тарасова, А. Постнова

ОБЩАЯ ХАРАКТЕРИСТИКА:

Область применения типового проекта
- I в подрайон, II и III климатические районы с обычными геологическими условиями и расчетной температурой наружного воздуха от минус 20° до минус 40°С.
Вес снегового покрова - 1,47 кПа (150 кгс/м²)
Скоростной напор ветра - 0,44 кПа (45 кгс/м²)
Расчетная температура наружного воздуха -30°С
Степень огнестойкости - II
Типовой проект 125-0159/1.2 входит в состав комплексной серии 135-крупнопанельных жилых домов, блок-секций и общественных зданий, основанной на конструктивной схеме с поперечными несущими стенами, шагом 3.2 и 6,4 м. Технология изготовления основных железобетонных элементов - конвейерная, в горизонтальных формах. Объемных элементов - стендовая.
Проект блок-секции общежития предусматривает элементы блокировки ЭБ-2с; ЭБ-4с; ЭБ-3с.

ВЕДОМОСТЬ ЧЕРТЕЖЕЙ

Лист.	Наименование	стр.	примечание
1	ОБЩИЕ ДАННЫЕ (НАЧАЛО)		
2	ОБЩИЕ ДАННЫЕ (ПРОДОЛЖЕНИЕ)		
3	ОБЩИЕ ДАННЫЕ (ПРОДОЛЖЕНИЕ)		
4.	ОБЩИЕ ДАННЫЕ (ПРОДОЛЖЕНИЕ)		
5.	ОБЩИЕ ДАННЫЕ (ОКОНЧАНИЕ)		
6.	ПЛАН ТЕХПОДПОЛЬЯ		
7	ПЛАН 1ГО ЭТАЖА		
8	ПЛАН 2÷4 ЭТАЖА		
9	ПЛАН 5ГО ЭТАЖА		
10	ЭЛЕМЕНТЫ БЛОКИРОВКИ ЭБ-1с и ЭБ-2с		
11	СХЕМА СИСТЕМЫ ОТОПЛЕНИЯ.		

Инв. № подл. | Подпись и дата | Взам. инв. №

Настоящий проект выполнен в соответствии с действующими нормами и правилами /в том числе по взрыво-пожарной безопасности/.
Гл. архитектор проекта А. Беляев
Гл. инженер проекта
1982 г.

Привязка настоящего типового проекта выполнена в соответствии с действующими нормами и правилами /в том числе по взрывопожарной безопасности/
Гл. архитектор проекта
Гл. инженер проекта
198 г

Нормконт.	Маркуцкий	
Зав.отд.	Френдин	
Гл.кон.пр.	Маркуцкий	
Вед.кон.	Игнатова	
Инжен.	Васильева	

ПРИВЯЗАН

125 - 0 50/1.2 ЧАСТЬ 2 РАЗДЕЛ 2-1

5-эт. блок-секция общежития для рабочих и служащих на 203 места с ячейками на 3-4 человека	стадия	лист	листов
	Р	1	11
ОБЩИЕ ДАННЫЕ (НАЧАЛО)	КБ по железобетону им. А.А. Якушева		

Общие указания.

Отопление. Проект разработан для пяти наружных температур от -20° до 40°С. Внутренние расчетные температуры приняты в соответствии со СНиП II-А.1-71*. Источник теплоснабжения - тепловой пункт в блоке обслуживания. Теплоноситель - перегретая вода с параметрами 150°-70°С.

Система отопления принята однотрубная, вертикальная с нижней разводкой. Воздухоудаление осуществляется при помощи кранов Маевского, установленных на пятом этаже.

В качестве нагревательных приборов приняты радиаторы „М 140-АО" и конвекторы „Комфорт."

Отопление лестничных клеток осуществляется конвекторами КВ. Подающий трубопровод, проложенный по техподполью изолируется плитами из минеральной ваты на фенольной связке, толщиной слоя 30 мм. в покровным слоем из стеклоткани по пергамину. До изоляции трубы очистить и покрыть антикоррозийным лаком. Обратный трубопровод в техподполье не изолируется, а окрашивается масляной краской за 2 раза. При проходе стояков через перекрытия устанавливаются гильзы из водопроводных труб ф50. Уклон трубопроводов i= 0.003

Основные показатели по чертежам отопления и вентиляции.

Наименование здания (сооружения) помещения	Объем м³	Периоды года при tн°С	Расход тепла ккал/ч				Расход, холода ккал/ч	Установ. мощн. электро	Площадь здания общая м²	Удельн. расход тепла на 1 м² ккал/ч	Расчетные потери давления в системе отопления (кгс/м²)	
			на отопление	на вентиляцию	на горячее водоснабжен	Общий					вар. с радиат	вар. с конв.
5эт. блок-секция для рабочих и служащих на 203 места с ячейками на 3-ч человека		- 20	154875	—	185000	339875	—	—	2442,24		1473	1421
		- 25	168805	—	185000	353805	—	—			1485	1499
		- 30	173910	—	185000	358910	—	—			1897	1787
		- 35	169205	—	185000	354205	—	—			1529	1465
		- 40	181935	—	185000	366935	—	—			1571	1494

Ведомость ссылочных и прилагаемых документов.

Обозначение	Наименование	Примеч.
Ссылочные документы		
Серия 1.494-10	Решетки щелевые регулирующие Р	
Прилагаемые документы		
ОВН-1	Звено прямого участка шовного ацендного воздуховода.	

Коэффициент теплопередачи „К", ккал/ч. м² град.

Наименование ограждений	„К" при расчетной температуре °С				
	-20	-25	-30	-35	-40
Наружная стена	1.02	0.91	0.82	0.72	0.67
Окно	2.5	2.5	2.27	1.67 / 2.27	1.67 / 2.27
Потолок	0.5	0.44	0.4	0.35	0.32

Привязан:

Инв.№

Нормок.	Маркуцкий	
Зав. отд.	Фрецадин	
Гл. констр.	Маркуцкий	
Провер.	Боброцева	
Разраб.	Васильева	

Т.п. 125-0.50/1.2 Часть2 Раздел2-1

5эт. блок-секция общежития для рабочих и служащих на 203 места в ячейками на 3 человека

Стадия	Лист	Листов
Р	2	

Общие данные (продолжение)

ПО железобетону им. А.А. Якушева

Инв.№ подл. | Подпись и дата | Взам.инв.№

Таблица теплопотерь по помещениям ккал/ч.

Расчетная температура °С	этаж	Тип помещения.														
		1	2	3	4	5	6	7	8	9	10	11	12	13	14	15
-20	5 этаж	2135	1295	1175	1285	1365	1090	1530	1415	2480	1085	1280	1175			305
	4 этаж	1460	620	675	665	665	510	745	785	1660	445	790	675			170
	3 этаж	1460	620	685	685	665	520	760	800	1660	445	790	685			170
	2 этаж	1460	620	700	705	665	525	720	820	1660	445	790	700			170
	1 этаж	3895	775	800	1040	605	520	610	1465	1045	1990	2195	995	775	2905	265
-25	5 этаж	2200	1370	1250	1320	1465	1125	1655	1495	2575	1155	1350	1250			305
	4 этаж	1535	695	755	685	765	550	835	875	1765	515	975	755			170
	3 этаж	1535	695	770	720	765	560	855	895	1765	515	975	770			170
	2 этаж	1535	695	790	750	765	570	780	920	1765	515	975	790			170
	1 этаж	4010	870	845	1135	650	540	710	1675	1115	2060	2295	1030	870	3085	265
-30	5 этаж	2280	1430	1215	1295	1580	1100	1555	1425	2685	1235	1435	1215			305
	4 этаж	1605	765	700	695	870	520	760	790	1865	590	1060	700			170
	3 этаж	1605	765	715	700	870	525	775	805	1865	590	1060	715			170
	2 этаж	1605	765	725	710	870	530	790	825	1865	590	1060	725			170
	1 этаж	3820	810	810	1250	610	530	810	1900	1195	2135	2405	1050	810	3300	265
-35	5 этаж	2305	1490	1105	1265	1635	1065	1385	1340	2730	1270	1470	1105			305
	4 этаж	1635	800	610	660	920	480	655	705	1910	620	925	610			170
	3 этаж	1635	800	620	670	920	490	665	720	1910	620	925	620			170
	2 этаж	1635	800	630	675	920	495	680	735	1910	620	925	630			170
	1 этаж	3825	670	775	1300	575	500	905	2120	1230	2165	2445	1085	700	3265	265
-40	5 этаж	2400	1570	1165	1300	1745	1095	1470	1400	2850	1350	1555	1165			305
	4 этаж	1720	875	655	700	1025	505	705	755	2025	895	1070	655			170
	3 этаж	1720	875	670	700	1025	515	725	775	2025	895	1070	670			170
	2 этаж	1720	875	685	705	1025	520	740	795	2025	895	1070	685			170
	1 этаж	3930	760	810	1410	605	515	1005	2335	1310	2235	2565	1160	760	3480	265

Комплектовочная ведомость радиаторов „М-140-АО".

Расчётн. наружная темпер.	Этаж	Количество секций в радиаторе: 3	4	5	6	7	8	9	10	11	12	13	14	15	Итого сек.
		Количество радиаторов													
-20	5	2	—	1	1	11	15	3	4	—	—	—	—	—	281
	4	11	21	4	1	—	—	—	—	—	—	—	—	—	143
	3	12	19	4	2	—	—	—	—	—	—	—	—	—	144
	2	17	11	7	1	1	—	—	—	—	—	—	—	—	143
	1	3	3	11	10	1	4	2	—	1	1	—	—	—	216
	итого	45	54	27	15	13	19	5	4	1	1	—	—	—	927
-25	5	2	—	—	2	9	17	3	—	3	1	—	—	—	289
	4	9	20	7	1	—	—	—	—	—	—	—	—	—	148
	3	9	20	6	2	—	—	—	—	—	—	—	—	—	149
	2	11	15	8	2	1	—	—	—	—	—	—	—	—	152
	1	2	4	3	18	—	3	2	1	2	1	—	—	—	231
	итого	33	59	24	25	10	20	5	1	5	2	—	—	—	969
-30	5	2	—	—	—	7	11	11	2	—	2	2	—	—	312
	4	6	12	12	4	2	1	—	—	—	—	—	—	—	172
	3	6	15	11	3	2	—	—	—	—	—	—	—	—	165
	2	4	9	16	5	2	1	—	—	—	—	—	—	—	180
	1	2	3	1	13	8	2	1	2	2	2	—	—		248
	итого	20	39	40	25	21	15	12	4	2	4	2	—	—	1077
-35	5	2	—	—	—	11	5	9	5	1	2	—	2	—	317
	4	12	6	9	8	2	—	—	—	—	—	—	—	—	167
	3	6	10	10	10	—	1	—	—	—	—	—	—	—	176
	2	5	13	11	6	1	1	—	—	—	—	—	—	—	173
	1	2	3	4	10	7	2	2	2	1	3	—	—	—	248
	итого	27	32	34	34	21	9	11	7	2	5	—	2	—	1081
-40	5	2				3	12	8	5	3	—	2	1	1	343
	4	6	10	9	10	1	1	—	—	—	—	—	—	—	178
	3	5	8	10	9	2	1	—	—	—	—	—	—	—	183
	2	3	8	12	9	4	1	—	—	—	—	—	—	—	191
	1	2	3		13	3	6	2	1	3	1	2	—	—	264
	итого	18	29	33	41	13	21	10	6	6	1	4	1	1	1159

Комплектовочная ведомость конвекторов „КН-20".

Расчетн. наружна темпер.	Этаж	Поверхность конвектора в 2км.: 0.65	0.9	1.1	1.4*	1.7	2.0	2.3	2.6	2.9	3.2	3.5	Всего экм
		Количество конвекторов, шт.											
-20	5	—	2	—	—	2	—	3	11	13	6	—	97.6
	4	2	2	7	19	6	1	—	—	—	—	—	49.6
	3	2	2	10	14	7	2	—	—	—	—	—	49.6
	2	2	2	7	11	10	4	1	—	—	—		53.5
	1	2	2	1	2	15	7	-	2	4	1	2	73.5
	итого	8	10	25	46	40	14	4	13	17	7	2	323.8
-25	5		2	—	—	1	1	3	7	13	7	2	90.7
	4	2	2	4	12	12	4	1	—	—	—	—	55.0
	3	2	2	3	11	14	3	2	—	—	—	—	56.2
	2	2	2	2	13	6	9	3	—	—	—	—	58.6
	1	2	3	—	2	9	13	1	1	1	4	3	79.2
	итого	8	11	9	38	42	30	10	8	14	11	5	339.7
-30	5	1	2	—	—	—	1	—	9	11	5	9	107.25
	4	2	1	1	13	12	4	4	—	—	—	—	59.1
	3	2	—	3	8	15	8	3	—	—	—	—	60.2
	2	2	—	2	12	11	6	3	1	—	—	—	60.5
	1	2	2	1	1	4	15	5	1	1	2	5	83.3
	итого	9	5	7	34	42	32	15	11	12	7	14	370.35
-35	5	1	2	—	—	—	1	—	9	11	5	9	107.25
	4	2	1	1	9	14	6	4	—	—	—	—	63.9
	3	2	—	3	9	13	7	3	—	—	—	—	60.2
	2	2	—	2	9	14	6	3	1	—	—	—	61.4
	1	2	2	—	2	5	13	6	1	—	2	6	84.2
	итого	9	5	6	29	46	33	16	11	11	7	15	376.95
-40	5	9	2	—	—	—	—	1	6	11	11	6	113.65
	4	2	—	2	5	14	10	4	—	—	—	—	62.5
	3	2	—	1	7	15	7	5	—	—	—	—	63.2
	2	2	—	2	6	10	13	1	3	—	—	—	65.0
	1	5	2	—	1	4	13	2	6	1	5	3	88.85
	итого	20	4	5	19	43	43	13	15	12	16	9	393.2

Инв. № подл. | Подпись и дата | Взам. инв. №

Привязан:

Инв. №

Нормоконт.	Маркуцкий		
Зав. отд.	Фрейдин.		
Гл. кон. пр.	Маркуцкий		
Проверил	Бобрикова		
Разработ.	Васильева		

т.п. 125-050/1.2 Часть 2 Раздел 2-1

5 эт блок-секция общежития для рабочих и служащих на 200 места с яч. комнатами на 3-4 человека

Стадия: Р | Лист: 4 | Листов:

Общие данные (продолжение)

КБ по железобетону им. А.А. Якушева

Спецификация систем отопления и вентиляции.

Поз. обозначение	Обозначение	Наименование	Кол.	Масса ед.т.	Примечание
		Отопление. Вариант с радиаторами, краны КРТ.			
1	3262-79	Трубопровод из легких водогазопроводных труб Ф15	203/28		п.м.
2		" Ф20	600/45		"
3		" Ф25	45/20		"
4		" Ф32	90/40		"
5		" Ф40	50/26		"
6		" Ф50	25/10		"
7	10704-76	Трубопровод из электросварных труб Ф76х3.0	46/25		"
8	10944-75	Кран трехходовой КРТ Ф15	30		шт.
9		Ф20	130		"
10	9086-72*	Вентиль муфт. 15кч 18п Ф32	2		"
11		Ф40	4		"
12		Ф50	2		"
13	8437-75	Задвижка чугунная 30ч6бр Ф76х3.0	2		"
14	2704-77	Пробковый кран 11б-6бк Ф15	12		"
15		Ф20	30		"
16	СТД 707-36	Кран Маевского	38		"
17	22595-77	Спускной кран 10б19бк Ф15	42		"
18	20849-75	Конвектор высокий КВ2Р-10-600; $t_н$=20÷40°С	2/10		шт/экм
19	8690-75	Радиаторы М-140-АО" при $t°$ расч.-20°С	927/3244		секц./экм
"	"	-25°С	969/3395		"
"	"	-30°С	1077/3769		"
"	"	-35°С	1085/3795		"
"	"	-40°С	1159/4056		"
		Элементы блокировки (КРТ)			
1	3262-75	Трубопровод из легких водогазопроводных труб Ф15	20/10		п.м.
2	СТД 707-36	Кран Маевского	1		шт.
3	22595-77	Кран спускной Ф15	2		
4	8690-75	Радиатор $t_н$=20°С М-140-АО"	5/1.75		шт/экм
	"	-25	5/1.75		"
	"	-30	6/2.1		"
	"	-35	6/2.1		"
	"	-40	6/2.1		"

Поз. обозначение	Обозначение	Наименование	Кол.	Масса ед.т.	Примечание
		Вариант с радиаторами, кран КРП.			
1	3262-79	Трубопровод из легких водогазопроводных труб Ф15	235/20		п.м
2		Ф20	566/45		"
3		Ф25	45/20		"
4		Ф32	90/40		"
5		Ф40	50/26		"
6		Ф50	25/10		"
7	10704-76	Трубопровод из электросварных труб Ф76х3.0	46/25		"
8	10944-75	Кран дв. регулировки КРП Ф15	30		шт
9		Ф30	130		"
10	9086-72*	Вентиль муфт. 15кч 18п Ф32	2		"
11		Ф40	4		"
12		Ф50	2		"
13	8437-75	Задвижка чугунная 30ч6бр Ф76х3.0	2		"
14	2704-77	Пробковый кран 11б-6бк Ф15	12		"
15		Ф20	30		"
16	СТД 707-36	Кран Маевского	38		"
17	22595-77	Спускной кран 10б19бк Ф15	42		"
18	20849-75	Конвектор высокий КВ2Р-10-600 $t_н$=20÷40°С	2/10		шт/экм
19	8690-75	Радиаторы М-140-АО" при $t°$ расч.-20°С	927/3244		секц./экм.
"	"	-25°С	969/3395		"
"	"	-30°С	1077/3769		"
"	"	-35°С	1085/3795		"
"	"	-40°С	1159/4056		"
		Элементы блокировки (КРП).			
1	3262-75	Трубопровод из легких водогазопроводных труб Ф15	20/10		п.м.
2	СТД 707-36	Кран Маевского	1		шт
3	22595-77	Кран спускной Ф15	2		"
4	8690-75	Радиатор $t_н$=20°С М-140-АО"	5/1.75		шт/экм
	"	-25°С	5/1.75		"
	"	-30°С	6/2.1		"
	"	-35°С	6/2.1		"
	"	-40°С	6/2.1		"

Поз. обозначение	Обозначение	Наименование	Кол.	Масса ед.т.	Примечание
		Вариант с конвекторами КН-20			
1	3262-75	Трубопровод из легких водогазопроводных труб Ф15	200/30		п.м.
2		Ф20	490/60		"
3		Ф25	40/20		"
4		Ф32	95/50		"
5		Ф40	50/25		"
6		Ф50	20/10		"
7	10704-76	Трубопровод из электросварных труб Ф76х3.0	20/10		"
8	9086-72*	Вентиль муфт. 15кч 18п Ф32	2		шт
9		Ф40	6		"
10	8437-75	Задвижка чугунная 30ч6бр Ф76	2		"
11	2704-77	Пробковый кран 11б-6бк Ф15	12		"
12		Ф20	30		"
13	СТД 707-36	Кран Маевского	38		"
14	22595-77	Спускной кран 10б19бк Ф15	42		"
15	20849-75	Конвектор высокий КВ2Р-10-600	2/10		шт/экм
16	"	Конвекторы КН-20 $t°$р-20	323.8/144		экм/шт
"	"	-25	339.7/186		"
"	"	-30	370.33/177		"
"	"	-35	376.95/188		"
"	"	-40	393.3/199		"
		Элементы блокировки (конвекторы КН-20)			
1	3262-75	Трубопровод из легких водогазопроводных труб Ф15	20/10		п.м
2	22595-77	Кран спускной Ф15	2		шт
3	20849-75	Конвектор $t_н^{КН-20}$=-20°С	2/1		экм/шт
4	"	-25°С	2/1		"
	"	-30°С	2/1		"
	"	-35°С	2/1		"
	"	-40°С	2.5/1		"
		Вентиляция			
1	1.494-10	Решетки щелевые Р120х200	172		шт
2	"	Р200	6		"
3	4248-68	Воздуховоды из ацеидных плит 450х200, 7 м	35		м
4	"	200х300 м	14		"
5	Г. Алма-Ата-3-А уч. АА 155-76	Осевой вентилятор ВК-694, Самая N=2,5кВт.	20		шт

В разделе "Отопление" в числителе указана общая длина труб в знаменателе длина изолируемых труб.

Т.п. 125-050/1.2 Часть 2 Раздел 2-1

Нормоконтроль
Гл. конструктор Маркуцкий

Инв. № подл. | Подпись и дата | Взам. инв. №

Привязан

Инв. №

Нормокон.	Маркуцкий	
Зав. отд.	Фрейдин	
Гл. конс. пр.	Маркуцкий	
Проверил	Бобринева	
Разраб.	В. Асильева	

Т.п. 125-050/1.2 Часть 2 Раздел 2-1

5-эт. блок-секция общежития для рабочих и служащих на 203 места с ячейками на 2 места

Стадия	Лист	Листов
Р	5	

Общие данные (окончание)

КБ по железобетонным им. А.А. Якушева

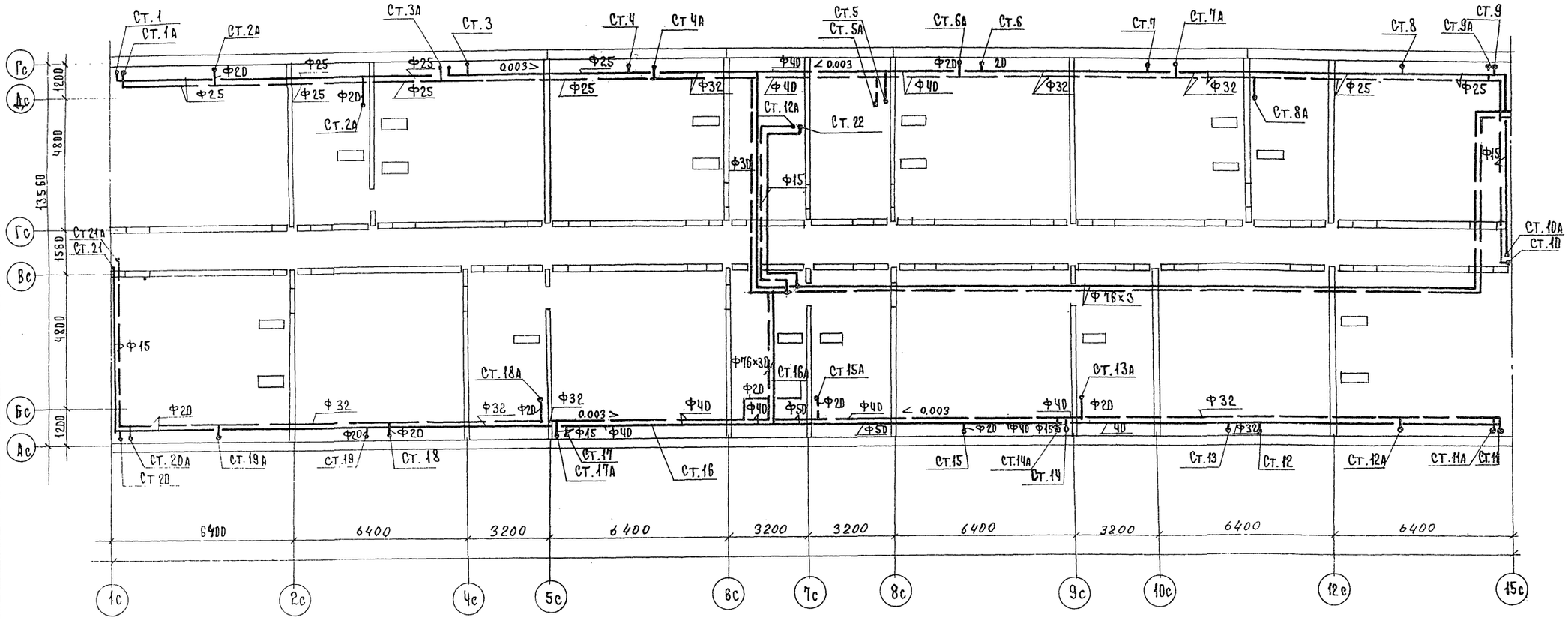
Ст.1
Ст.1А
Ст.2А
Ст.3А
Ст.3
Ст.4
Ст.4А
Ст.5
Ст.5А
Ст.6А
Ст.6
Ст.7
Ст.7А
Ст.8
Ст.9А
Ст.9
Ст.8А
Ст.10А
Ст.10
Ст.11
Ст.11А
Ст.12
Ст.12А
Ст.13
Ст.13А
Ст.14
Ст.14А
Ст.15
Ст.15А
Ст.16
Ст.16А
Ст.17
Ст.17А
Ст.18
Ст.18А
Ст.19
Ст.19А
Ст.20
Ст.20А
Ст.21
Ст.21А
Ст.22
Гс
Дс
Гс
Вс
Бс
Ас
1200
4800
1350
1560
4800
1200
6400
6400
3200
6400
3200
3200
6400
3200
6400
6400
1с
2с
4с
5с
6с
7с
8с
9с
10с
12с
15с

| | | |

т.п. 125-050/1.2 Часть 2 Раздел 2-1

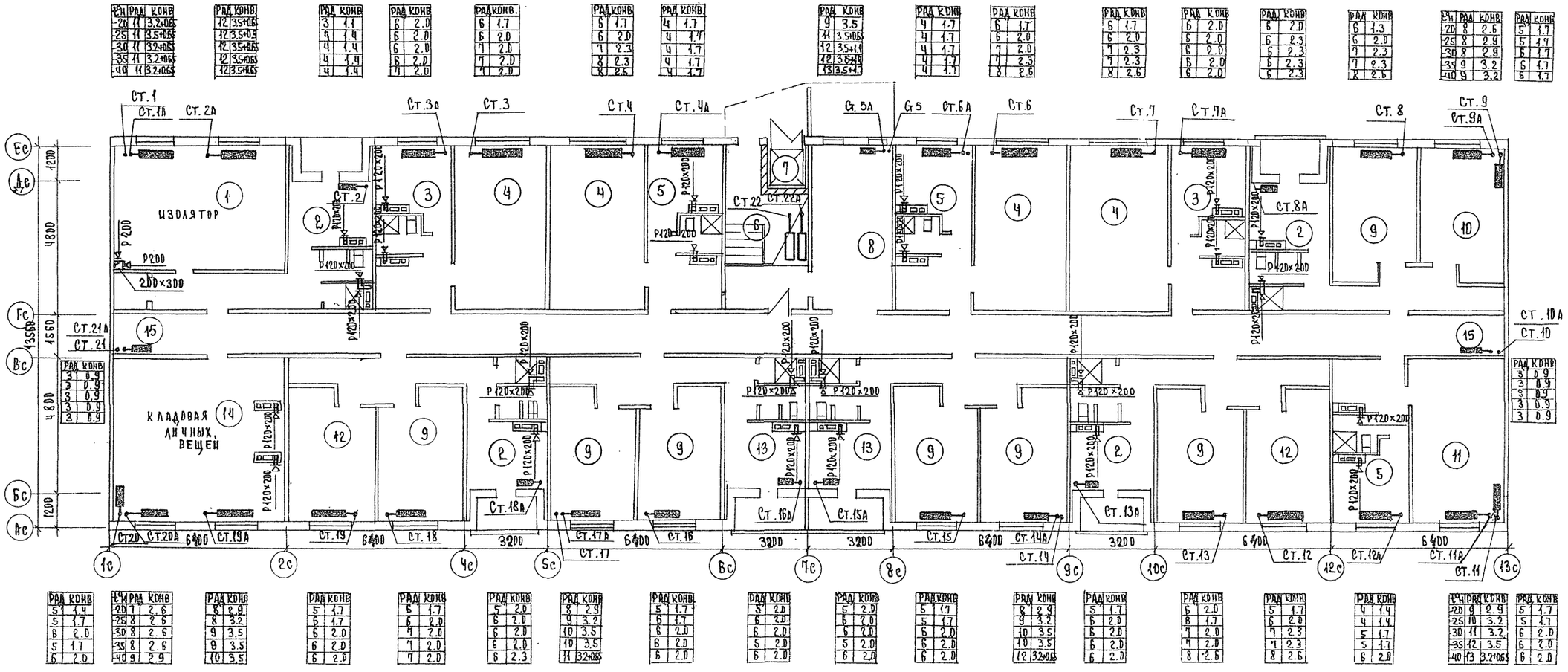

Ст	Рад	Конв
20	11	3,2+0,65
25	11	3,5+0,65
30	11	3,2+0,65
35	11	3,2+0,65
40	11	3,2+0,65

Рад	Конв
12	3,5+0,9
12	3,5+0,9
12	3,5+0,65
12	3,5+0,65
12	3,5+0,65

Рад	Конв
3	1,4
4	1,4
4	1,4
4	1,4
4	1,4

Рад	Конв
6	2,0
6	2,0
6	2,0
6	2,0
7	2,0

Рад	Конв
6	1,7
6	2,0
7	2,0
7	2,0
7	2,0

Рад	Конв
6	1,7
6	2,0
7	2,0
7	2,3
8	2,3

Рад	Конв
4	1,7
4	1,7
4	1,7
4	1,7
4	1,7

Рад	Конв
9	3,5
11	3,5+0,65
12	3,5+0,9
12	3,5+0,65
13	3,5+0,9

Рад	Конв
4	1,7
4	1,7
4	1,7
4	1,7
4	1,7

Рад	Конв
6	1,7
6	2,0
7	2,0
7	2,0
8	2,6

Рад	Конв
6	1,7
6	2,0
7	2,3
7	2,3
8	2,6

Рад	Конв
6	2,0
6	2,0
6	2,0
6	2,0
6	2,0

Рад	Конв
6	2,0
6	2,3
6	2,3
6	2,3
6	2,3

Рад	Конв
6	1,3
6	2,9
7	2,3
7	2,3
8	2,6

Ст	Рад	Конв
20	8	2,6
25	8	2,9
30	8	2,9
35	9	3,2
40	9	3,2

Рад	Конв
5	1,7
5	1,7
6	1,7
6	1,7
6	1,7

Рад	Конв
3	0,9
3	0,9
3	0,9
3	0,9
3	0,9

Рад	Конв
3	0,9
3	0,9
3	0,9
3	0,9
3	0,9

Ст	Рад	Конв
20	7	2,6
25	8	2,6
30	8	2,6
35	8	2,6
40	9	2,9

Рад	Конв
8	2,9
8	3,2
9	3,5
9	3,5
10	3,5

Рад	Конв
5	1,4
5	1,7
6	2,0
5	1,7
6	2,0

Рад	Конв
5	1,7
6	1,7
6	2,0
6	2,0
6	2,0

Рад	Конв
6	1,7
6	2,0
7	2,0
7	2,0
7	2,0

Рад	Конв
5	2,0
6	2,0
6	2,0
6	2,0
6	2,3

Рад	Конв
8	2,9
9	3,2
10	3,5
10	3,5
11	3,2+0,65

Рад	Конв
5	1,7
5	1,7
6	2,0
6	2,0
6	2,0

Рад	Конв
5	2,0
6	2,0
6	2,0
5	2,0
6	2,0

Рад	Конв
5	2,0
6	2,0
6	2,0
6	2,0
6	2,0

Рад	Конв
5	1,7
5	1,7
6	2,0
6	2,0
6	2,0

Рад	Конв
8	2,9
9	3,2
10	3,5
10	3,5
12	3,2+0,65

Рад	Конв
5	1,7
6	2,0
6	2,0
6	2,0
6	2,0

Рад	Конв
6	2,0
8	1,7
7	2,0
7	2,0
8	2,6

Рад	Конв
5	1,7
6	2,0
7	2,3
7	2,3
8	2,6

Рад	Конв
4	1,4
4	1,4
5	1,7
5	1,7
6	2,0

Ст	Рад	Конв
20	9	2,9
25	10	3,2
30	11	3,2
35	12	3,5
40	13	3,2+0,65

Рад	Конв
5	1,7
5	1,7
6	2,0
6	2,0
6	2,0

Привязан

Инв. №

Гл. инженер	Маркучукин	
Зав. отд.	Фрейдин	
Гл. констр.	Маркучукин	
Провер.	Бобрикева	
Разраб.	Васильева	

т.п. 125-0.50/1.2 Часть 2 Раздел 2-1

5-эт. блок-секция общежития для рабочих служащих с 2 местами с ячейками на 3-4 человека

План 1 го этажа.

Стадия	Лист	Листов
Р	7	

КБ по железобетону им. А.А. Кушева

Инв. № подл. | Подпись и дата | Взам. инв. №

АКО-1 ОВ ОВО

Борисов Маркуновв Полянский

т.п. 125-050/1.2 Часть 2 Раздел 2-1

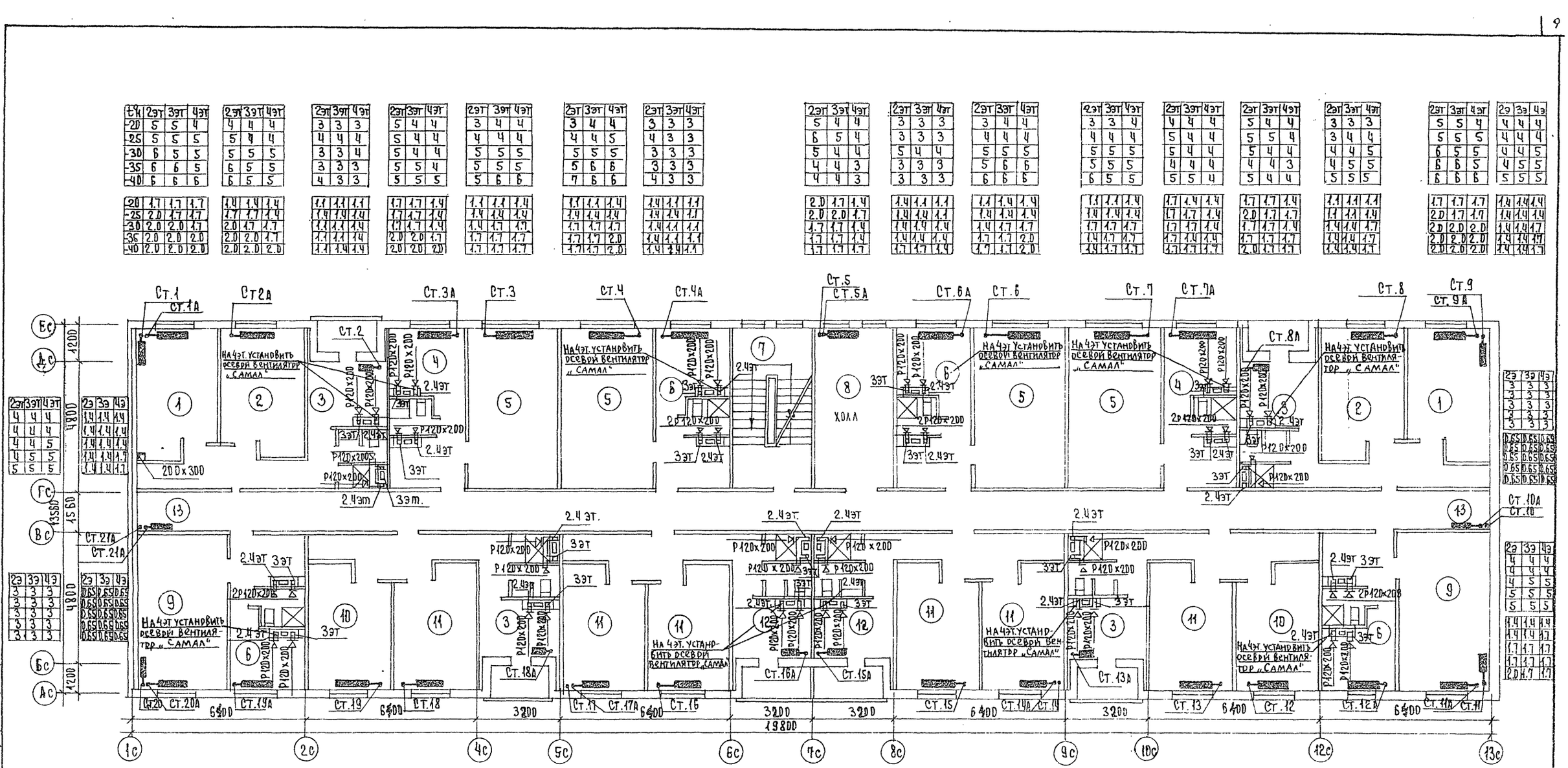

Ст	2эт	3эт	Чэт
2D	5	5	4
2S	5	5	5
3D	6	5	5
3S	6	6	5
4D	6	6	6

Ст	2эт	3эт	Чэт
2D	1.7	1.7	1.7
2S	2.D	1.7	1.7
3D	2.D	2.D	1.7
3S	2.D	2.D	2.D
4D	2.D	2.D	2.D

2эт	3эт	Чэт
Ч	Ч	Ч
5	Ч	Ч
5	5	5
6	5	5
6	5	5

2эт	3эт	Чэт
3	3	3
Ч	Ч	Ч
3	3	Ч
3	3	3
Ч	3	3

2эт	3эт	Чэт
5	Ч	Ч
5	Ч	Ч
5	Ч	Ч
5	5	Ч
5	5	5

2эт	3эт	Чэт
3	Ч	Ч
Ч	Ч	Ч
5	5	5
5	Б	Б

2эт	3эт	Чэт
3	Ч	Ч
Ч	Ч	5
5	5	5
5	6	6
7	Б	Б

2эт	3эт	Чэт
3	3	3
Ч	3	3
3	3	3
3	3	3
Ч	3	3

2эт	3эт	Чэт
1.1	1.1	1.Ч
1.Ч	1.Ч	1.Ч
1.7	1.7	1.Ч
1.1	1.1	1.Ч
1.Ч	1.Ч	1.1

2эт	3эт	Чэт
5	Ч	Ч
Б	5	Ч
5	Ч	Ч
Ч	Ч	3
Ч	Ч	3

2эт	3эт	Чэт
2.D	1.7	1.Ч
2.D	2.D	1.7
1.7	1.7	1.Ч
1.7	1.7	1.7
1.7	1.7	1.7

2эт	3эт	Чэт
3	3	3
3	3	3
5	Ч	Ч
5	5	Ч
5	5	5

2эт	3эт	Чэт
1.1	1.1	1.Ч
1.Ч	1.Ч	1.Ч
1.7	1.7	1.Ч
1.7	1.7	1.7
1.7	1.7	2.D

2эт	3эт	Чэт
3	3	3
Ч	Ч	Ч
5	Ч	Ч
5	5	5
Б	Б	5

2эт	3эт	Чэт
1.1	1.1	1.Ч
1.Ч	1.Ч	1.Ч
1.Ч	1.Ч	1.1
1.Ч	1.Ч	1.7
1.7	1.7	1.7

2эт	3эт	Чэт
Ч	Ч	Ч
5	Ч	Ч
5	5	Ч
Ч	Ч	Ч
5	5	5

2эт	3эт	Чэт
1.Ч	1.Ч	1.Ч
1.7	1.7	1.Ч
1.7	1.7	1.7
1.Ч	1.Ч	1.Ч
1.Ч	1.Ч	1.7

2эт	3эт	Чэт
Ч	Ч	Ч
5	5	Ч
5	Ч	Ч
Ч	Ч	Ч
5	5	Ч

2эт	3эт	Чэт
1.Ч	1.Ч	1.Ч
1.7	1.7	1.Ч
2.D	1.7	1.Ч
1.7	1.7	1.7
2.D	1.7	1.7

2эт	3эт	Чэт
3	3	3
3	Ч	Ч
Ч	Ч	Ч
5	5	5
6	5	5

2эт	3эт	Чэт
1.1	1.1	1.Ч
1.Ч	1.Ч	1.Ч
1.7	1.Ч	1.Ч
1.Ч	1.Ч	1.7
1.7	1.7	1.7

2эт	3эт	Чэт
Ч	Ч	Ч
5	5	Ч
5	Ч	Ч
5	Ч	Ч
5	5	Ч

2эт	3эт	Чэт
1.7	1.7	1.Ч
2.D	1.7	1.Ч
1.7	1.7	1.Ч
1.7	1.7	1.7
2.D	1.7	1.7

2эт	3эт	Чэт
3	3	3
3	Ч	Ч
Ч	Ч	Ч
5	Ч	Ч
5	5	Ч

2эт	3эт	Чэт
1.1	1.1	1.1
1.Ч	1.Ч	1.1
1.Ч	1.Ч	1.Ч
1.Ч	1.Ч	1.7
1.7	1.7	1.Ч

2эт	3эт	Чэт
Ч	Ч	Ч
5	Ч	Ч
5	5	Ч
Ч	Ч	Ч
5	5	5

2эт	3эт	Чэт
1.Ч	1.Ч	1.Ч
1.7	1.7	1.Ч
2.D	1.7	1.Ч
2.D	2.D	1.7
2.D	2.D	2.D

2э	3э	Чэ
Ч	Ч	Ч
Ч	Ч	Ч
Ч	Ч	Ч
5	Ч	Ч
6	5	5

2э	3э	Чэ
1.Ч	1.Ч	1.Ч
1.Ч	1.Ч	1.Ч
1.Ч	1.Ч	1.Ч
1.Ч	1.Ч	1.7
1.7	1.7	1.7

2э	3э	Чэ
3	3	3
3	3	3
3	3	3
3	3	3
3	3	3

2э	3э	Чэ
0.65	0.65	0.65
0.65	0.65	0.65
0.65	0.65	0.65
0.65	0.65	0.65
0.65	0.65	0.65

2э	3э	Чэ
Ч	Ч	Ч
Ч	Ч	Ч
Ч	Ч	Ч
Ч	5	5
5	5	5

2э	3э	Чэ
1.Ч	1.Ч	1.Ч
1.Ч	1.Ч	1.1
1.7	1.7	1.7
1.7	1.7	1.7
2.D	1.7	1.7

Ст	2эт	3эт	Чэт
2D	Ч	Ч	5
2S	5	5	5
3D	6	5	5
3S	5	5	6
4D	6	6	5

Ст	2эт	3эт	Чэт
2D	2.D	2.D	1.7
2S	2.3	2.D	2.D
3D	2.3	2.D	2.D
3S	2.3	2.D	2.D
4D	2.3	2.3	2.D

2эт	3эт	Чэт
3	3	3
3	3	3
Ч	3	3
Ч	Ч	3
Ч	Ч	Ч

2эт	3эт	Чэт
1.1	1.1	1.Ч
1.Ч	1.Ч	1.Ч
1.Ч	1.Ч	1.Ч
1.Ч	1.Ч	1.Ч
1.7	1.Ч	1.Ч

2эт	3эт	Чэт
4	4	4
4	4	4
4	4	4
4	4	4
4	4	4

2эт	3эт	Чэт
1.Ч	1.Ч	1.Ч
1.Ч	1.Ч	1.Ч
1.Ч	1.Ч	1.Ч
1.Ч	1.Ч	1.Ч
1.Ч	1.Ч	1.Ч

2эт	3эт	Чэт
5	5	4
6	5	5
6	5	5
6	6	5
7	6	6

2эт	3эт	Чэт
1.Ч	1.Ч	1.Ч
1.Ч	1.Ч	1.Ч
1.Ч	1.Ч	1.Ч
1.Ч	1.Ч	1.Ч
1.Ч	1.Ч	1.Ч

2эт	3эт	Чэт
4	4	4
4	4	4
4	4	4
4	4	4
4	4	4

2эт	3эт	Чэт
1.Ч	1.Ч	1.Ч
1.Ч	1.Ч	1.Ч
1.Ч	1.Ч	1.Ч
1.Ч	1.Ч	1.Ч
1.Ч	1.Ч	1.Ч

2эт	3эт	Чэт
5	5	5
7	6	6
7	6	6
6	6	6
7	6	6

2эт	3эт	Чэт
2.D	1.7	1.7
2.D	2.3	2.3
2.6	2.3	2.3
2.3	2.3	2.3
2.6	2.3	2.3

2эт	3эт	Чэт
4	4	4
5	5	4
5	5	5
5	4	4
5	5	5

2эт	3эт	Чэт
1.7	1.Ч	1.Ч
2.D	1.7	1.7
1.7	1.7	1.Ч
1.7	1.7	1.7
1.7	1.7	1.7

2эт	3эт	Чэт
4	4	4
5	5	4
5	5	4
4	4	3
5	4	4

2эт	3эт	Чэт
1.7	1.Ч	1.Ч
1.7	1.7	1.Ч
1.7	1.7	1.Ч
1.7	1.Ч	1.Ч
1.7	1.7	1.7

2эт	3эт	Чэт
3	3	3
3	3	3
4	4	4
4	4	4
5	4	4

2эт	3эт	Чэт
1.1	1.1	1.1
1.Ч	1.Ч	1.Ч
1.Ч	1.Ч	1.Ч
1.Ч	1.Ч	1.Ч
1.7	1.Ч	1.Ч

2эт	3эт	Чэт
4	4	4
5	5	4
5	5	4
4	4	4
5	4	4

2эт	3эт	Чэт
1.7	1.Ч	1.Ч
2.D	1.7	1.Ч
1.7	1.7	1.Ч
1.7	1.7	1.7
2.D	1.7	1.7

2эт	3эт	Чэт
3	3	3
3	3	3
4	4	4
4	4	4
5	4	4

2эт	3эт	Чэт
1.1	1.1	1.1
1.Ч	1.Ч	1.Ч
1.Ч	1.Ч	1.Ч
1.Ч	1.Ч	1.Ч
1.7	1.Ч	1.Ч

2эт	3эт	Чэт
3	3	3
4	4	4
5	5	4
5	5	5
6	5	5

2эт	3эт	Чэт
1.1	1.1	1.1
1.Ч	1.Ч	1.Ч
1.Ч	1.Ч	1.Ч
1.Ч	1.Ч	1.Ч
1.7	1.Ч	1.Ч

Ст	2эт	3эт	Чэт
2D	6	6	5
2S	6	6	6
3D	7	6	6
3S	7	6	6
4D	7	7	6

Ст	2эт	3эт	Чэт
2D	2.D	2.D	1.7
2S	2.3	2.D	2.D
3D	2.3	2.D	2.D
3S	2.3	2.D	2.D
4D	2.3	2.3	2.D

2эт	3эт	Чэт
3	3	3
Ч	3	3
3	3	3
Ч	Ч	3
Ч	Ч	Ч

2эт	3эт	Чэт
1.1	1.1	1.Ч
1.Ч	1.Ч	1.Ч
1.Ч	1.Ч	1.Ч
1.Ч	1.Ч	1.Ч
1.7	1.Ч	1.Ч

2эт	3эт	Чэт
4	4	4
5	5	4
5	5	4
4	4	4
5	4	4

2эт	3эт	Чэт
1.7	1.Ч	1.Ч
2.D	1.7	1.Ч
1.7	1.7	1.Ч
1.7	1.7	1.7
2.D	1.7	1.7

2эт	3эт	Чэт
3	3	3
3	3	3
4	4	4
4	4	4
5	4	4

2эт	3эт	Чэт
1.1	1.1	1.1
1.Ч	1.Ч	1.Ч
1.Ч	1.Ч	1.Ч
1.Ч	1.Ч	1.Ч
1.7	1.Ч	1.Ч

2эт	3эт	Чэт
3	3	3
4	4	4
5	5	4
5	5	5
6	5	5

2эт	3эт	Чэт
1.1	1.1	1.1
1.Ч	1.Ч	1.Ч
1.Ч	1.Ч	1.Ч
1.Ч	1.Ч	1.Ч
1.7	1.Ч	1.Ч

Ст	2эт	3эт	Чэт
2D	7	6	6
2S	7	7	6
3D	8	7	7
3S	8	8	7
4D	8	8	8

Ст	2эт	3эт	Чэт
2D	2.3	2.D	2.D
2S	2.3	2.D	2.D
3D	2.3	2.3	2.3
3S	2.6	2.3	2.3
4D	2.6	2.3	2.3

2эт	3эт	Чэт
4	4	4
4	4	4
4	5	5
5	5	5
5	5	5

2эт	3эт	Чэт
1.Ч	1.Ч	1.Ч
1.Ч	1.Ч	1.Ч
1.7	1.7	1.7
1.7	1.7	1.7
2.D	1.7	1.7

2эт	3эт	Чэт
5	5	4
5	5	5
5	4	4
5	4	4
5	5	5

2эт	3эт	Чэт
1.7	1.7	1.7
2.D	1.7	1.7
2.D	2.D	2.D
2.D	2.D	2.D
2.D	2.D	2.D

2э	3э	Чэ
Ч	Ч	Ч
Ч	Ч	Ч
Ч	Ч	Ч
Ч	5	5
5	5	5

2э	3э	Чэ
1.Ч	1.Ч	1.Ч
1.Ч	1.Ч	1.Ч
1.Ч	1.Ч	1.Ч
1.Ч	1.Ч	1.7
1.7	1.7	1.7

2э	3э	Чэ
3	3	3
3	3	3
3	3	3
3	3	3
3	3	3

2э	3э	Чэ
0.65	0.65	0.65
0.65	0.65	0.65
0.65	0.65	0.65
0.65	0.65	0.65
0.65	0.65	0.65

Инв.№ подл. | Подпись и дата | Взам. инв.№

АКО-1	БОРЦЕВ	
	ИОАЧАНОВ	
	ПОЛЯНСКИЙ	
	ОИО	
	ОИО	

Привязан			
Инв.№			
Нормоконтр.	Мархуцкий		
ГАП	Фрецдин		
Гл. констр.	Мархуцкий		
Провер.	Бобрищева		
Разраб.	Васильева		

Т.П. 125-050/1.2 Часть 2 Раздел 2-1

5-эт. блок-секция общежития для рабочих и служащих на 200 мест с ячейками на 3-4 человека.

План 2-4 этажей

Стадия	Лист	Листов
Р	8	

КБ по железобетону им. А.А. Якушева

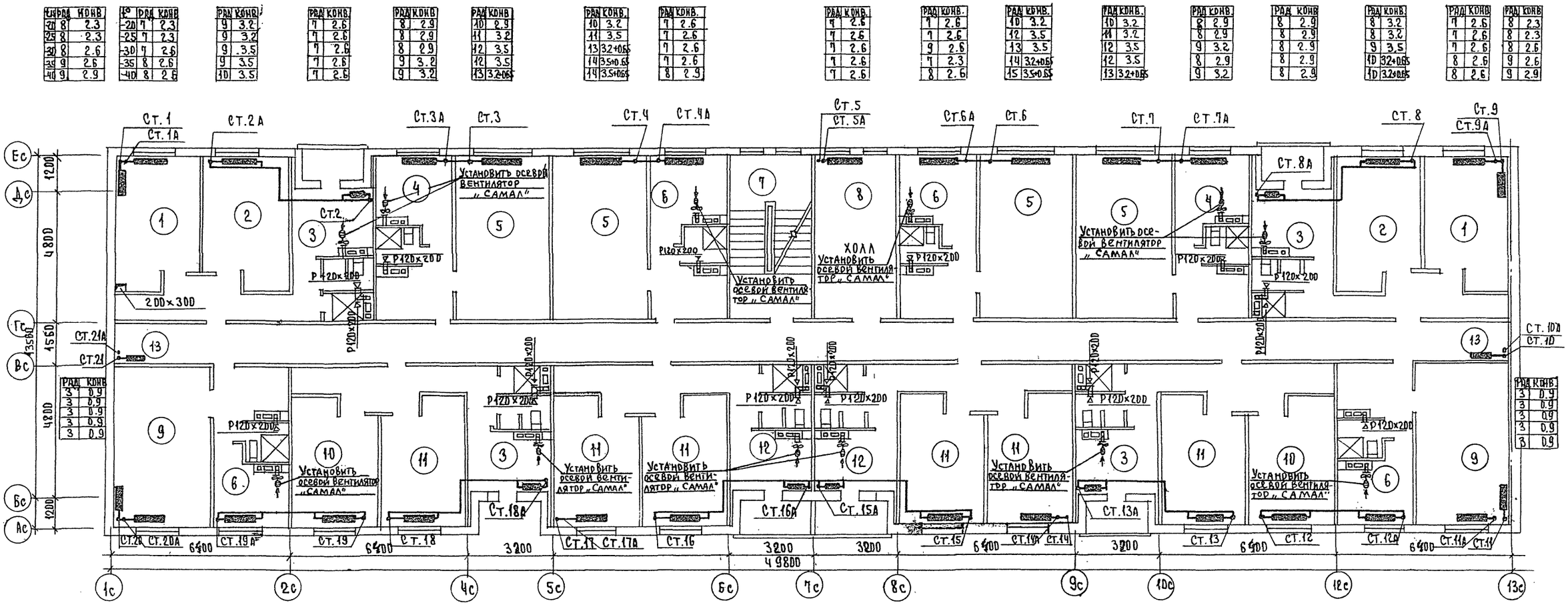

Ст.	Рад	Конв.
-20	8	2.3
-25	8	2.3
-30	8	2.6
-35	9	2.6
-40	9	2.9

Ст.	Рад	Конв.
-20	7	2.3
-25	7	2.3
-30	7	2.6
-35	8	2.6
-40	8	2.6

Рад	Конв.
9	3.2
9	3.2
9	3.5
9	3.5
10	3.5

Рад	Конв.
7	2.6
7	2.6
7	2.6
7	2.6
7	2.6

Рад	Конв.
8	2.9
8	2.9
8	2.9
9	3.2
9	3.2

Рад	Конв.
10	2.9
11	3.2
12	3.5
12	3.5
13	3.2+0.65

Рад	Конв.
10	3.2
11	3.5
13	3.2+0.65
14	3.5+0.65
14	3.5+0.65

Рад	Конв.
7	2.6
7	2.6
7	2.6
7	2.6
8	2.9

Рад	Конв.
7	2.6
7	2.6
7	2.6
7	2.6
7	2.6

Рад	Конв.
7	2.6
7	2.6
9	2.6
7	2.3
8	2.6

Рад	Конв.
10	3.2
12	3.5
13	3.5
14	3.2+0.65
15	3.5+0.65

Рад	Конв.
10	3.2
11	3.2
12	3.5
12	3.5
13	3.2+0.65

Рад	Конв.
8	2.9
8	2.9
9	3.2
8	2.9
9	3.2

Рад	Конв.
8	2.9
8	2.9
8	2.9
8	2.9
8	2.9

Рад	Конв.
8	3.2
8	3.2
9	3.5
10	3.2+0.65
10	3.2+0.65

Рад	Конв.
7	2.6
7	2.6
7	2.6
8	2.6
8	2.6

Рад	Конв.
8	2.3
8	2.3
8	2.6
9	2.6
9	2.9

Рад	Конв.
3	0.9
3	0.9
3	0.9
3	0.9
3	0.9

Рад	Конв.
3	0.9
3	0.9
3	0.9
3	0.9
3	0.9

Рад	Конв.
9	2.6
9	2.9
10	2.9
10	3.5
11	3.2+0.65

Ст.	Рад	Конв.
-20	8	2.9
-25	8	2.9
-30	9	2.9
-35	9	2.9
-40	10	3.5

Рад	Конв.
7	2.6
7	2.6
8	2.6
7	2.6
8	2.9

Рад	Конв.
7	2.6
8	2.9
9	3.2
9	3.2
9	3.5

Рад	Конв.
8	3.2
8	3.2
9	3.5
10	3.5
10	3.2+0.65

Рад	Конв.
8	2.6
8	2.9
8	2.9
7	2.6
8	2.9

Рад	Конв.
6	1.7
6	2.0
8	2.9
7	2.6
8	2.6

Рад	Конв.
8	2.9
8	3.2
9	3.5
10	3.5
10	3.2+0.65

Рад	Конв.
8	2.9
8	2.9
8	2.9
7	2.6
8	2.9

Рад	Конв.
8	2.9
8	2.9
8	2.9
7	2.6
8	2.9

Рад	Конв.
8	2.9
8	3.2
9	3.5
10	3.5
10	3.2+0.65

Рад	Конв.
5	1.7
6	1.7
7	2.0
7	2.0
8	2.3

Рад	Конв.
8	2.9
8	2.9
8	2.9
8	2.9
8	2.9

Рад	Конв.
8	2.9
8	3.2
9	3.5
9	3.5
9	3.5

Рад	Конв.
7	2.6
7	2.9
8	3.2
9	3.2
9	3.2

Рад	Конв.
7	2.6
7	2.9
7	2.9
7	2.9
7	2.9

Рад	Конв.
9	2.9
9	2.9
10	3.2
11	3.2
11	3.2

Рад	Конв.
7	2.6
8	2.6
8	2.9
9	2.9
9	2.9

ПРИВЯЗАН

ИНВ. №

Нормоконтр.	Маркуцкий	
Зав. отд.	Фрейдин	
Гл. кон. пр.	Маркуцкий	
Проверил	Бобрищева	
Разраб.	Васильева	

т.п 125-0 50/1.2 Часть 2 Раздел 2-1

5-эт. блок-секция общежития для рабочих и служащих на 203 мест с ячейками на 3-4 человека.

План 5го этажа.

Стадия	Лист	Листов
Р	9	

КБ по железобетону им. А.А. Якушева

19406-04 10

ИНВ. № ПОДЛ. | ПОДПИСЬ И ДАТА | ВЗАМ. ИНВ. № | ОИО | ОИО | Молчанова | Полянский

ЭБ-1

Для 1го этажа

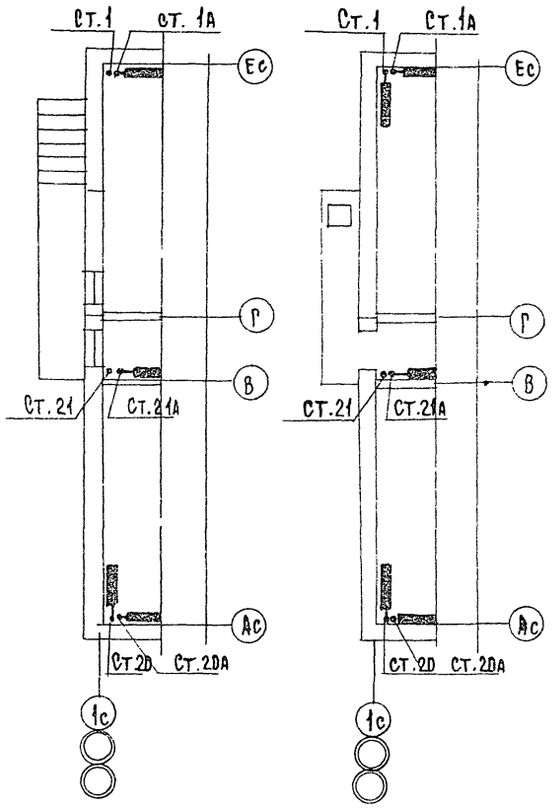

Для типового этажа

ЭБ-2

Для 1го этажа

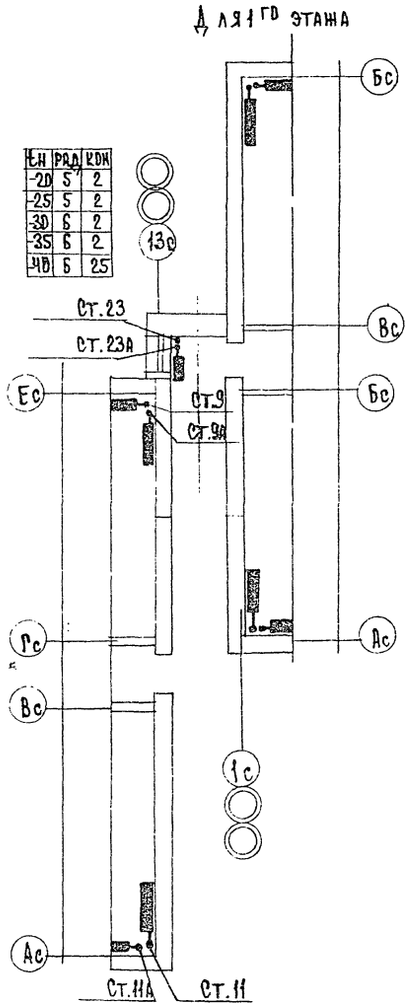

Для типового этажа

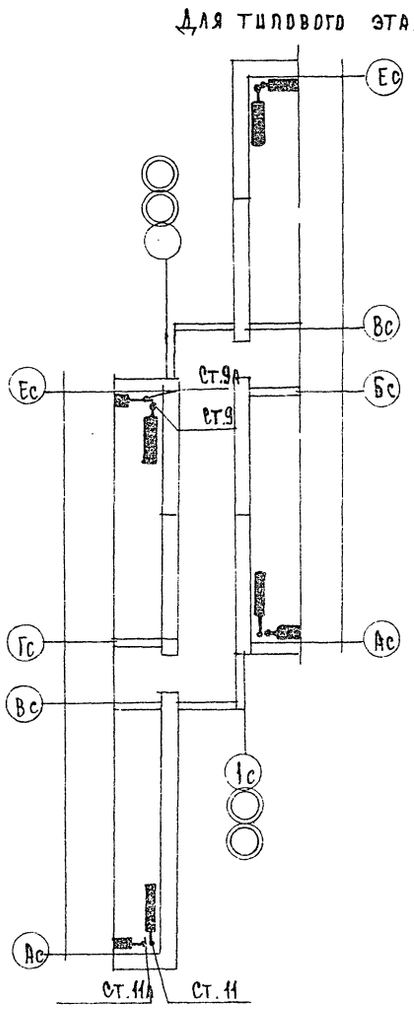

Для техподполья

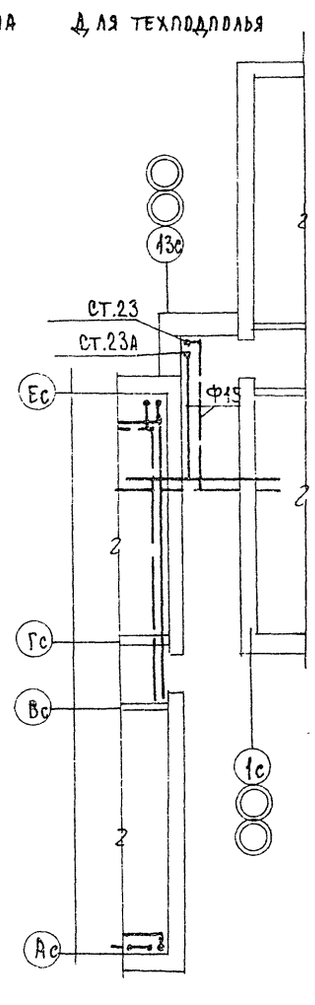

Стояки, для которых не приведены количество секций и конвекторы, относятся к неизменяемой части проекта.

Привязан			
Инв.№			
Нормок.	Маркушкин		
Зав. отд.	Фрейдин		
Гл. конс. пр.	Маркушкин		
Провер.	Бобринева		
Разраб.	Васильева		

Т.П. 125-05D/1.2 Часть2 Раздел 2-1

5 эт. блок-секция общежития для рабочих служащихся на 233 места с ячейками на 3-4 человека

Стадия	Лист	Листов
Р	1D	

Элементы блокировки ЭБ-1 и ЭБ-2.

ЦНИИЭП по железобетону им. А.А. Якушева

Согласовано: АКО-1, ОИО, ОИО, ОИО — Борисов, Иванова, Полянский

Инв. № подл. | Подпись и дата | Взам. инв. №

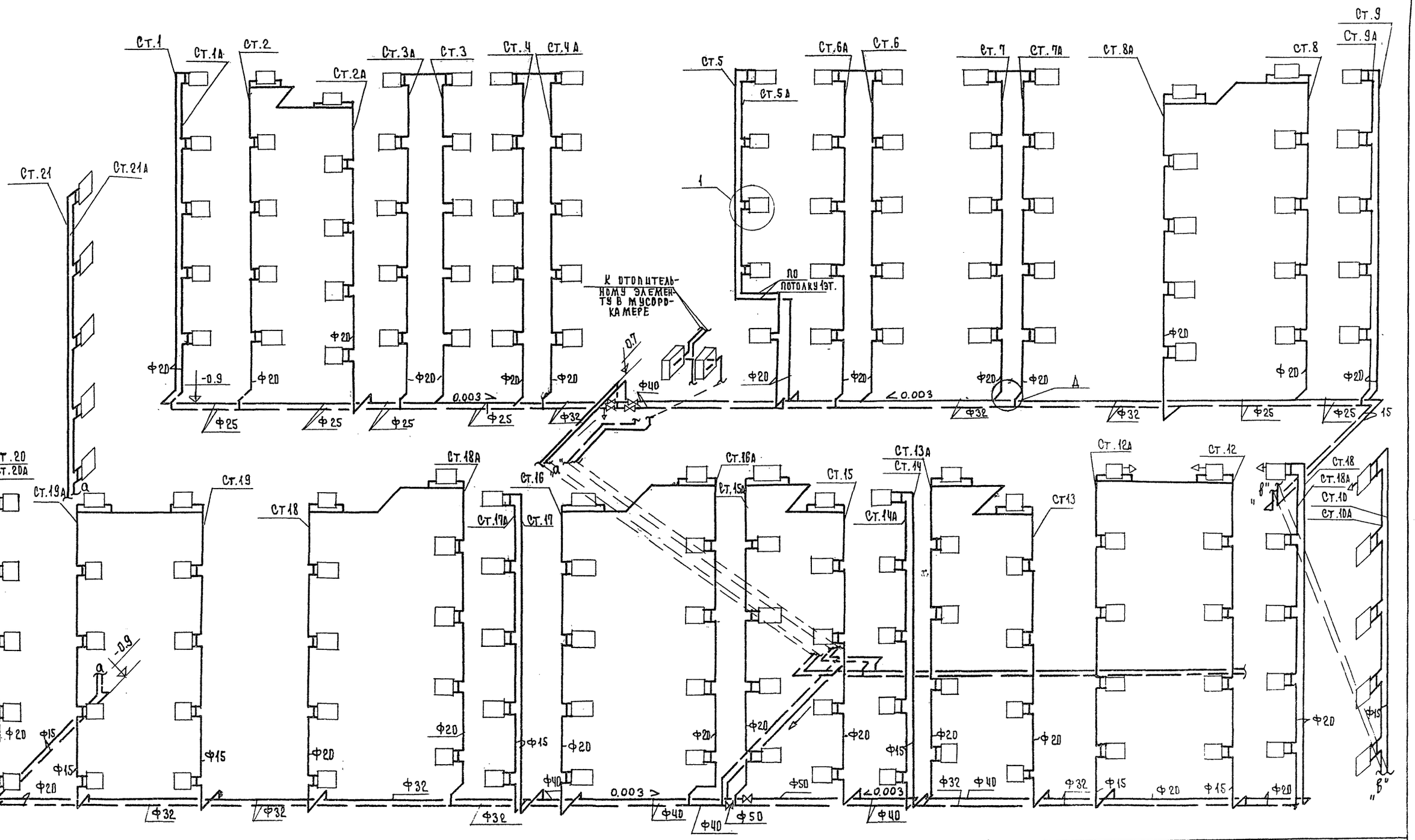

Узел А

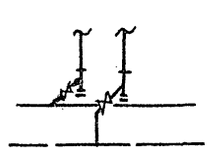

№ узла	Вариант установки кранов: трехходовые	двойной регулировки
	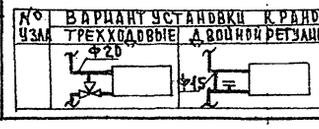	

Конвекторы	
1	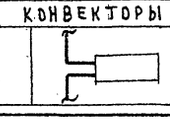

Привязан

Инв.№

Нормокон.	Маркуцкий	
Зав.отд.	Фрейдин	
Гл.конс.пр.	Маркуцкий	
Провер.	Бобрицева	
Разраб.	Васильева	

т.п. 125-050/1.2 Часть 2 Раздел 2-1

5эт. блок-секция общежития для рабочих и служащих на 203 места с яслями на 3-4 человека

Стадия	Лист	Листов
Р	11	

Схема системы отопления.

КБ по железобетону им. А.А. Якушева

19406-04 12

Инв.№ подл. | Подпись и дата | Взам. инв.№

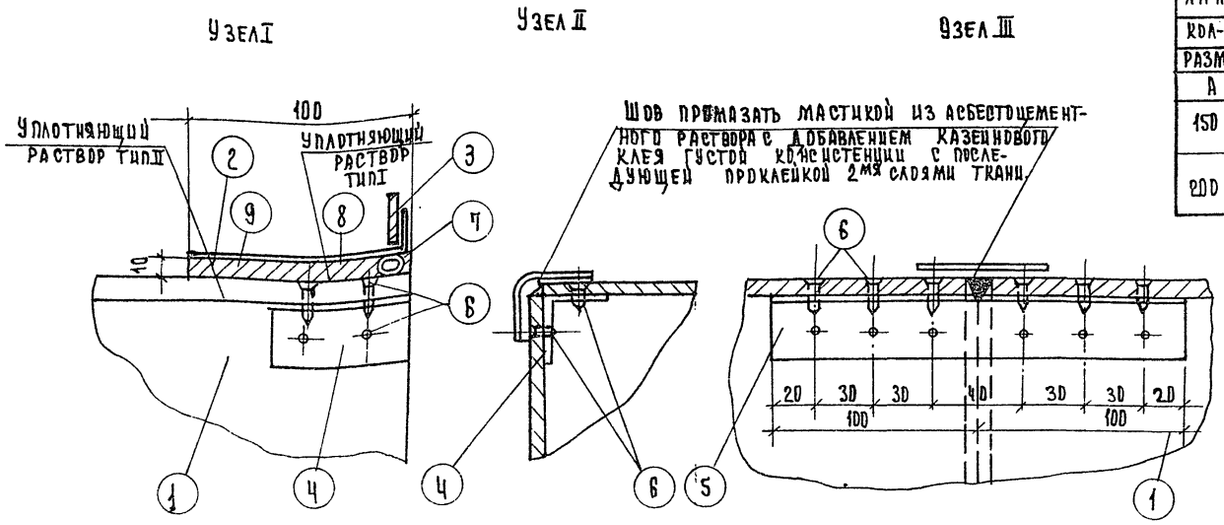

Наименование детали		Стенка воздуховода		Муфта		Фланец		Уголок		Уголок		Шуруп		Уплотняющ. канат		Уплотняющий раствор		Общий вес кг	Фланцевое соединение			
№№ позиций		1		2		3		4		5		6		7		8	9					
Кол-во шт.		2		2		2		32		4		176										
Размер крана		Материал	Размер мм	Материал	Размер мм	Материал	Размер мм	Материал	Размер мм	Материал	Размер мм	Материал	Размер мм	Материал	Размер мм	Тип I м3	Тип II м3		Число болтов	Размер болтов	Прокладка	Общий вес
А	Б																					
150	200	Ацеид	134×8 184×8	Дист сталь δ=0.71	170×220	Полос. ст. 25×4	170×220	Алюм.	30×30×2 ℓ=60	Алюмин.	30×30×2 "	Сталь	3×15	Пенька	ℓ=740	0.00059	0.00073	31	8	6×20	Техрез	0.3
200	300	"	184×8 284×8	"	220×320	"	220×320	"	40×40×2 ℓ=70	"	40×40×3 ℓ=200	"	3.5×13	"	ℓ=1040	0.00073	0.00096	39	"	"	"	1.0

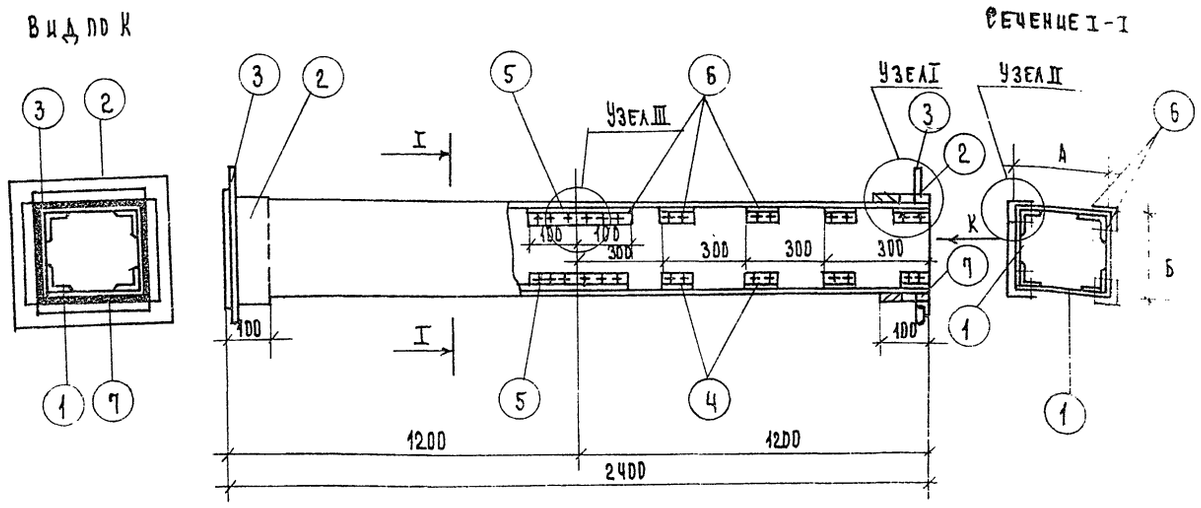

1. Настоящий чертеж разработан с целью замены металлических воздуховодов согласно ТП-101-81 ацэидовыми.
2. Чертеж введен в действие временно, до массового освоения промышленностью ацэидовых воздуховодов заводской готовности.
3. При применении указанных воздуховодов все фасонные части, а также воздуховоды Ф более 800 мм выполняются из металла.
4. Монтаж воздуховодов осуществляется специализированными организациями. Смонтированные воздуховоды подвергаются испытанию на плотность. Потери более 15% от расчетной производительности воздуха не допускаются.
5. В качестве материала стенок принят ацэид ГОСТ 4248-68, обеспечивающий необходимую пожаростойкость.
6. Муфты и фланцы перед установкой прокрашиваются масляной краской. Весь воздуховод грунтуется с шпаклевкой всех швов, под окраску.
7. Крепление воздуховодов осуществляется согласно типовым чертежам серии 4.904-69.
8. Все монтажные работы при применении ацэидовых воздуховодов выполняются согласно действующих СН-ИП III-28-75.
9. Длина заготовок принята 1200 мм, согласно ГОСТ 4248-68, d=12 для всех размеров воздуховодов.

Привязан			
Инв. №			
Нормок.	Маркуцкий		
Зав. отд.	Фрейдин		
Гл. конст.	Маркуцкий		
Провер.	Бобринева		
Разраб.	Васильева		

Т П 125-05 /1.2 Часть 2 Раздел 2-1

5-этажная блок-секция общежития для рабочих и служащих на 203 места с ячейками на 3-4 человека

Звено прямого участка шовного ацеидного воздуховода

Стадия	Лист	Листов
Р	ДВН-1	

КБ по железобетону им А.А. Якушева

Инв. № подл. | Подп. и дата | Взам. инв. №

gost.e-ecolog.ru

19406-04 (13)