ГОССТРОЙ РСФСР
КБ
ПО ЖЕЛЕЗОБЕТОНУ
ИМ. А.А. ЯКУШЕВА

КОМПЛЕКСНАЯ
СЕРИЯ 125
ТИПОВЫЕ ПРОЕКТЫ КРУПНОПАНЕЛЬНЫХ ЖИЛЫХ ДОМОВ И ОБЩЕСТВЕННЫХ ЗДАНИЙ

ТИПОВОЙ ПРОЕКТ 125-050/12

5-ЭТАЖНАЯ БЛОК-СЕКЦИЯ ОБЩЕЖИТИЯ ДЛЯ РАБОЧИХ И СЛУЖАЩИХ НА 203 МЕСТА С ЯЧЕЙКАМИ НА 3-4 ЧЕЛОВЕКА

ЧАСТЬ 01

АРХИТЕКТУРНО-СТРОИТЕЛЬНЫЕ ЧЕРТЕЖИ НИЖЕ ОТМ. 0

РАЗДЕЛ 01-1

ЗДАНИЕ С ЛЕНТОЧНЫМИ ФУНДАМЕНТАМИ

19406-02

ПРИВЯЗАН

ИНВ. №

gost.e-ecolog.ru

ТИПОВОЙ ПРОЕКТ 125-050/1.2 5-ЭТАЖНОЙ БЛОК-СЕКЦИИ ОБЩЕЖИТИЯ ДЛЯ РАБОЧИХ И СЛУЖАЩИХ НА 203 МЕСТА С ЯЧЕЙКАМИ НА 3-4 ЧЕЛОВЕКА

РАЗРАБОТАН КБ ПО ЖЕЛЕЗОБЕТОНУ ИМ. А.А. ЯКУШЕВА Госстроя РСФСР/МОСКВА 109088. 1-я УЛ. МАШИНОСТРОЕНИЯ, д 5/
ПРОЕКТ УТВЕРЖДЕН ГОССТРОЕМ РСФСР ПИСЬМО №8-23 ОТ 19/XI 1978г.
ВВЕДЕН В ДЕЙСТВИЕ КБ ПО ЖЕЛЕЗОБЕТОНУ ПРИКАЗ №166 ОТ 25.10.1983 г.

АВТОРСКИЙ КОЛЛЕКТИВ

Архитекторы: А. Беляев, В. Андреева

Инженеры-конструкторы: П. Афанасьев, В. Борисов, М. Гаиров, П. Чекалина

Инженеры-сметчики: А. Азарскова, Р. Захарова

Инженеры сантехники: Э. Маркуцкий, Т. Бобринева, Л. Молчанова

Инженеры-электрики: Б. Фрейдин, Е. Матвеев

В разработке принимали участие: В. Шевцова, Т. Стрижева, Л. Тарасова, А. Постнова

ОБЩАЯ ХАРАКТЕРИСТИКА:

Область применения типового проекта
-IВ подрайон, II и III климатические районы с обычными геологическими условиями и расчетной температурой наружного воздуха от минус 20° до минус 40°С.
Вес снегового покрова - 1.47 кПа (150 кгс/м²)
Скоростной напор ветра - 0.44 кПа (45 кгс/м²)
Расчетная температура наружного воздуха -30°С.
Степень огнестойкости - II
Типовой проект входит в состав комплексной серии 125- крупнопанельных жилых домов блок-секций и общественных зданий, основанной на конструктивной схеме с поперечными несущими стенами шагом 3.2 и 6.4 м. Технология изготовления основных железобетонных элементов конвейерная, в горизонтальных формах; Объемных элементов- стендовая.
Проект блок-секции общежития предусматривает элементы блокировки ЭБ-1С; ЭБ-2С.

Ведомость чертежей.

Лист	Наименование	Стр.	Примечание
АС-1	Общие данные (начало)	2	
АС-2	Общие данные (окончание)	3	
АС-3	Схемы нагрузок на отм. -0.300 и -2.400.	4	
АС-4	Схема расположения панелей стен технического подполья	5	
АС-5	Развертки стен техподполья.	6	
АС-6	Схема расположения фундаментов.	7	
АС-7	Сечения фундаментов.	8	
АС-8	Схема расположения фундаментов на элементы блокировки	9	
АС-9	Элементы блокировки. План лестничной клетки Разрезы I-I ÷ II-II.	10	
АС-10	Вход в техподполье. Разрезы III-III ÷ IV-IV	11	
АС-11	Схема расположения панелей перекрытия над техподпольем	12	
АС-12	Спецификация железобетонных изделий ниже отм. 0.00 на неизменяемую часть.	13	
АС-13	Спецификация железобетонных изделий ниже отм. 0.00 на элементы блокировки	14	
АС-14	Спецификация металлических элементов ниже отм. 0.00.	15	

Инв. № подл. | Подпись и дата | Взам. инв. №

Настоящий проект выполнен в соответствии с действующими нормами и правилами /в том числе по взрыво-пожарной безопасности/
Гл. архитектор проекта А. Беляев
Гл. конструктор проекта В. Борисов
1982 г.

Привязка настоящего типового проекта выполнена в соответствии с действующими нормами и правилами /в том числе по взрывопожарной безопасности/
Гл. архитектор проекта
Гл. инженер проекта
198 г.

Нормоконтр.	Борисов		Привязан
Нач. КБ	Болтинский		
Гл. инж. КБ	Сабуров		125-050/1.2 Часть 01 Раздел 01-1
Гл. конс. КБ	Афанасьев		
Зав. отд.	Баходдина		5-этажная блок-секция общежития для рабочих и служащих на 203 места с ячейками на 3-4 человека. Общие данные /начало/
Гл. конс. бл.	Гаиров		Стадия Р; Лист АС-1; Листов
Гл. арх. пр.	Беляев		КБ по железобетону им. А.А. Якушева
Гл. инж. пр.	Борисов		
Рук. бр. арх.	Андреева		

Документация применённая	
Обозначение	Наименование
серия 1.112-5	Типовые конструкции и изделия. Плиты железобетонные для ленточных фундаментов. Выпуск 2. Рабочие чертежи плит группы 2.
ГОСТ 13579-78	Блоки бетонные для стен подвалов.
ГОСТ 8717-84	Ступени бетонные и железобетонные
Серия 3.006-2	Унифицированные сборные железобетонные каналы.
ГОСТ 948-76	Перемычки железобетонные для зданий с кирпичными стенами.
Серия 83 часть 10 раздел 10.8-1	Мусоропровод, МП3 Чертежи унифицированных камер мусороудаления УКМ-1 и общие чертежи мусоропровода.

Фундаменты под несущие стены запроектированы ленточного типа из железобетонных фундаментных блоков по серии 1.112-5 Выпуск 2 для сухих непучинистых грунтов и расчетного давления на грунт основания 2 кгс/см² с коэффициентом перегрузки n = 1.

При проектировании фундаментов для других грунтовых условий необходимо учитывать требование СНиП II-15-74 и прочих действующих нормативных документов.

Гидроизоляция принята:

а) для вертикальных панелей технического подполья - стен, соприкасающихся с грунтом — обмазка битумом за 2 раза.

б) горизонтальная гидроизоляция по наружным цокольным панелям (на отм. -0.08 и -2.400) и внутренним панелям на отм. -0.310 выполняется из цементного раствора состава 1:2.

Указания по производству монтажных и строительных работ.

1. Монтаж конструкций выполнять в соответствии со СНиП III-16-80; СНиП III-15 76.
2. Особое внимание следует обратить на тщательную разбивку осей, качество выполнения сварных соединений и их антикоррозийную защиту, на замоноличивание стыков.
3. Антикоррозийную защиту сварных деталей выполнять в соответствии со СНиП II-28-73*.
   Все сварные соединения покрыть цементным раствором М-100 толщиной не менее 2 см. Длина неоговоренных проектом сварных швов должна быть не менее 60 мм, Rшв = 6 мм.
4. Сварку производить электродами Э-42А. Все сварные соединения должны приниматься с составлением акта.
5. Стыки цокольных панелей должны быть тщательно заделаны бетоном М-200.

Указания по производству работ в зимнее время.

1. При производстве работ в зимних условиях в бетон и раствор должны вводиться противоморозные добавки, обеспечивающие 25% прочность раствора и бетона в момент оттаивания
2. Величина добавок принимается по следующей таблице в зависимости от температуры наружного воздуха

Средняя температура наружного воздуха	Величина добавок в % от веса цемента в расчете на безводную соль
Добавка поташа (K_2CO_3)	
до -5°	5
от -6° до -10°	10
от -10° до -30°	15
Добавка нитрита натрия $NaNO_2$	
от -1° до -5°	5
от -6° до -9°	8
от -10° до -15°	10

3. Температура раствора, укладываемого при монтаже в зависимости от температуры наружного воздуха определяется по таблице

Средняя температура наружного воздуха	Температура раствора при укладке на место
до -10°	+20°
от -10° до -20°	+25°

4. Марки растворов и бетонов повышаются на одну ступень против применяемых для летних условий производства работ.
5. Антикоррозийное покрытие закладных и монтажных металлических соединений производить в зимних условиях также как в летних в соответствии со СНиП II-28-73.*

Указания по привязке проекта.

1. При привязке проекта рабочие чертежи нулевого цикла подлежат корректировке применительно к конкретным условиям участка строительства руководствуясь СНиП II-15-74
2. Наивысшая отметка земли в типовом проекте принята условно -1.1 м и подлежит корректировке при привязке проекта Отметка верха крыльца входов - 0.96 м. Вход в мусороборную камеру -1.05м. Эти отметки должны быть сохранены независимо от планировки участка. (За отметку 0.00 принята отметка уровня чистого пола 1-го этажа)
3. Для привязки проекта даны схемы расчетных нагрузок на отметке -0.300 м и -2.400 м.
4. Водостоки запроектированы с выпуском в сторону фасада по оси Е, под водостоком следует предусмотреть устройство водоотводных лотков.

Толщина цокольных панелей		
Неизменяемая часть осей Ас и Ес	Элементы блокировки торцевые панели	а
300	350	300
350	400	350
400	450	400

Толщину наружных стен принять в соответствии с расчетной температурой наружного воздуха и объемной массой материала наружных стен см табл. В ч.10 р.10 1-59 л 7

Инв. № подл. | Подпись и дата | Взам. инв. №

Привязан:

Инв. №

Общие данные (окончание) | Стр. АС-2

Схемы нагрузок на отм. —0.300

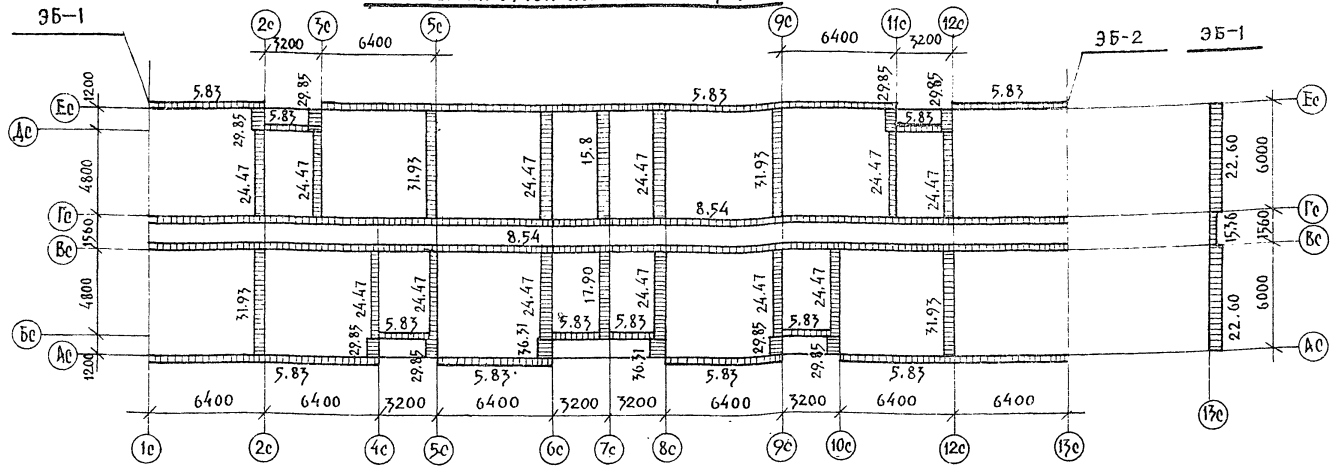

Схемы нагрузок на отм.—2.400

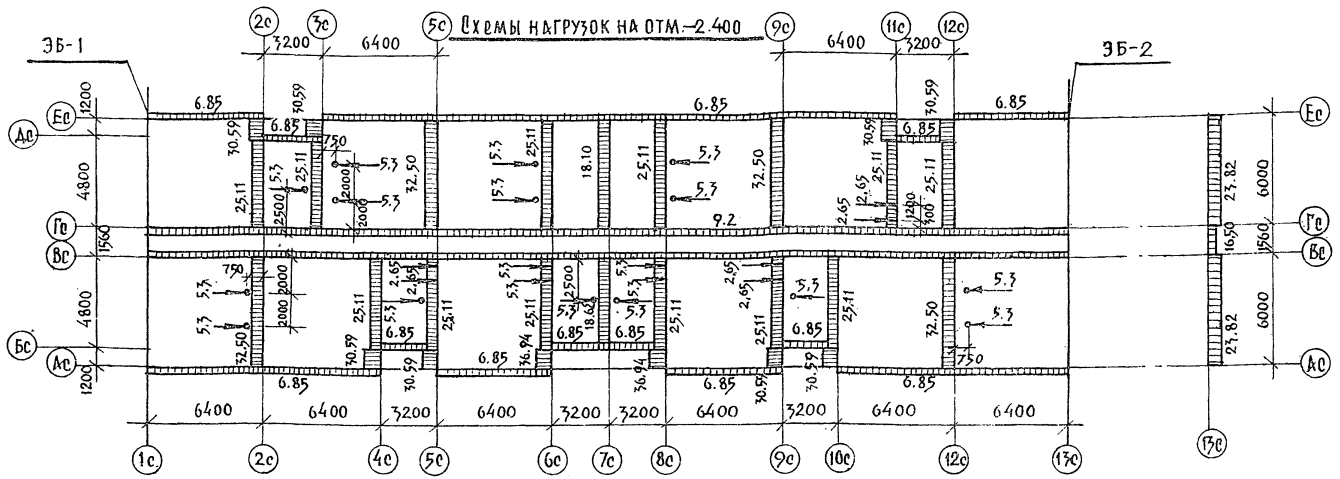

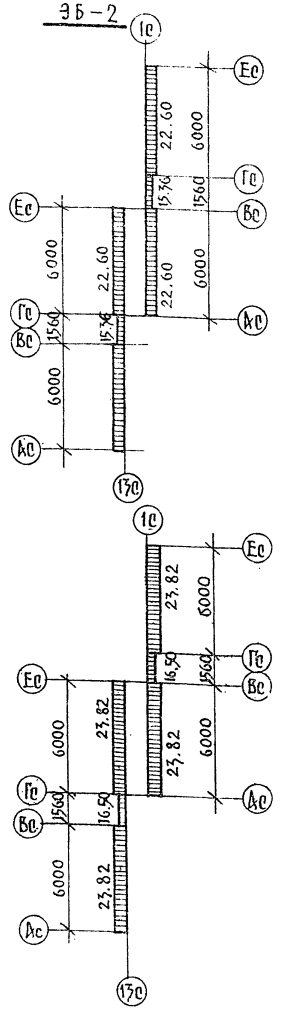

1. Схемы нагрузок даны расчетные с коэффициентом перегрузки n=1.
2. Распределенные нагрузки даны в т/п.м, сосредоточенные (от вентблоков)-в т.
3. В нагрузках учтены: наружные стеновые панели толщ. 350 мм γ=900 кг/м^3 торцевые толщ. 400 мм γ=1050 кгс/м^3 при влажности 8%; внутренние стеновые панели из тяжелого бетона γ=2500 кгс/м^3; снеговая нагрузка принята-150 кгс/м^2; нагрузка от кровли-524 кгс/м^2; нагрузка от междуэтажных перекрытий-630 кгс/м^2, включающая полезную нагрузку-150 кг/м^2; в коридорах-нагрузка от междуэтажных перекрытий-711 кгс/м^2, включающая полезную нагрузку-300 кгс/м^2; в лоджиях и балконах полезная нагрузка принята-200 кгс/м^2.

4. Для перевода в систему „СИ":

1 кгс = 9.8 Н; 1 кгс/м = 9,8 Н/м; 1 кгс/м^2 = 9.8 Н/м^2

1 тс = 9.8 кН; 1 тс/м = 9,8 кН/м, 1 тс/м^2 = 9,8 кН/м^2

				125-050/1.2 часть 01 раздел 01-1		
Привязан				5этажная блок-секция общежития для рабочих и служащих на 203 места с 4 кранами 3 чел.	стадия	лист	листов
		Зав.отд.	Баходина		Р	АС-3	
		Гл.кон.отд.	Тахиров				
		Гл.кон.пр.	Борисов				
		Рук.бриг.	Чекалина	Схемы нагрузок на отм. -0.300 и -2.400	КБ по железобетону им. А.А. Якушева		
Инв. №		Констр.	Стрижова				

Инв. № подл. | Подпись и дата | Взам. инв. №

Схема 1

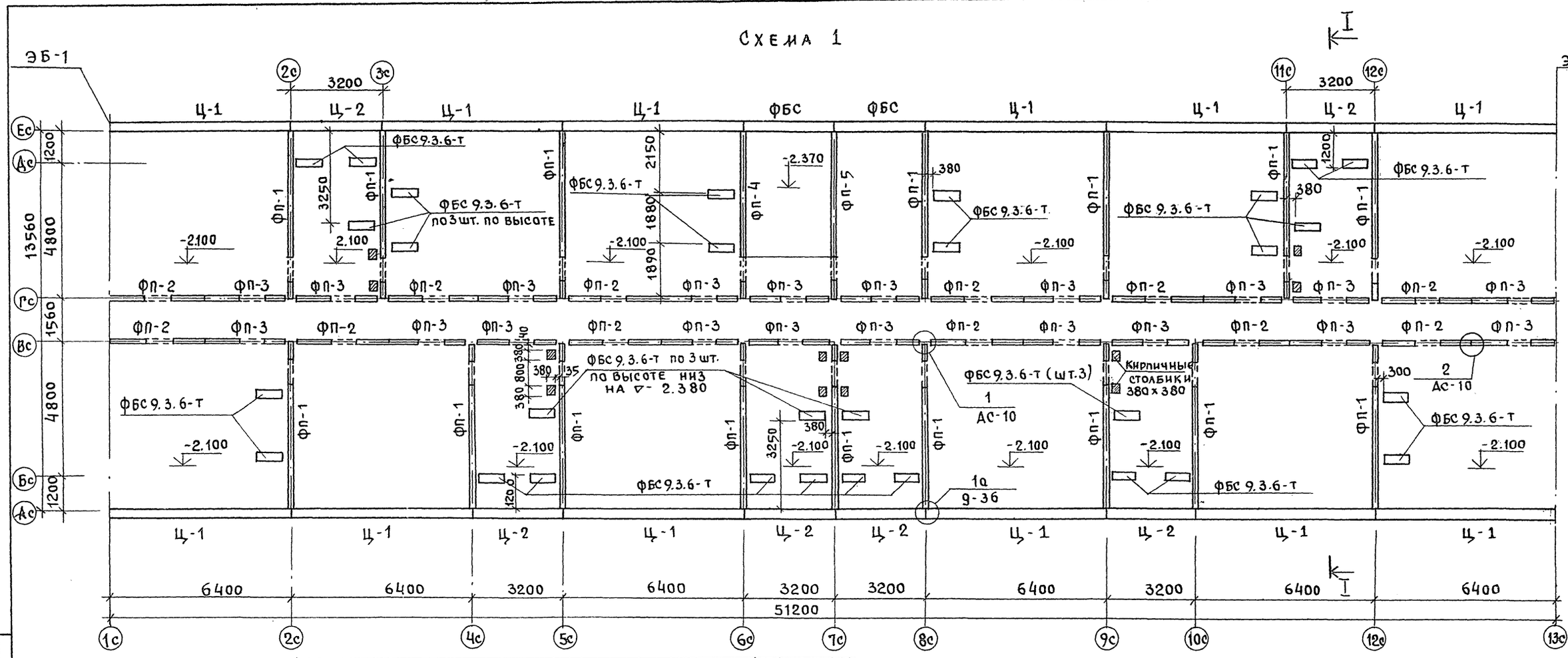

МАРКА, поз.	ОБОЗНАЧЕНИЕ	НАИМЕНОВАНИЕ	Кол. шТУК: НЕИЗ ЧАСТ	ЭЛЕМ. БЛОК: ЭБ-1	ЭБ-2	Масса ед. кг	Примечания
Схема 1. Цокольные панели (наружные стены d= 350 мм)							
Ц-1	сер. 125 р. 10-1-59 л. 37	Ц-64. 18-11	12			4895	
Ц-2	" л. 38	Ц-32. 16-5	6			2165	
Цокольные панели внутренних стен							
ФП-1	Сер. 125 р. 10.9-1 л. 28 и	ФП-60. 20-1	16			3830	
ФП-2	" р. 10. 4-4 л. 45 и	ФП-32. 20	12			2100	
ФП-3	" р. 10.9-1 л. 32 и	ФП-30. 20	20			1850	
ФП-4	" л. 29 и	ФП-60. 23	1			4400	
ФП-5	"	ФП-60. 23-1	1			4400	
Схема 2. Цокольные панели наружных стен d= 350 мм							
Ц-3	сер. 125 р. 10.1-59 л. 41	ЦТУ-63.18-16			2	6254	
Ц-5	"	ЦТУ-63.18-15			2	6082	
Ц-7	" л. 42	ЦТ-15.16-1		1	2	515	
Ц-6	"	ЦТУ-63.18а-16		1		6254	
Ц-4	"	ЦТУ-63.18а-15		1		6082	

Примечания:

1. Схему 2 и разрез I-I см. лист АС-9.
2. Кладку ниже отм. 0.00 вести из красного полнотелого кирпича М-100 на растворе М-50.

Согласовано: Маркучский гр. ОВ; Молчанова гр. ВК; Матвеев гр. ЭТ

Инв. № подл. | Подпись и дата | Взам. инв. №

Привязан	Зав. отд.	Баходлина	125-050/1.2 Часть 01 Раздел 01-1
	Гл. конс. от	Таиров	
	Гл. конс. пр	Борисов	5-этажная блок-секция общежития для рабочих и служащих на 203 места с ячейками на 3-4 чел.
	Рук. бр.	Чекалина	Стадия: Р; Лист: АС-4; Листов:
	Провер.	Борисов	Схема расположения панелей стен техподполья.
Инв. №	Разраб.	Решетова	КБ по железобетону им. А.А. Якушева

125-050/1.2 ЧАСТЬ 01 РАЗДЕЛ 01-1

Развертка по оси Ас

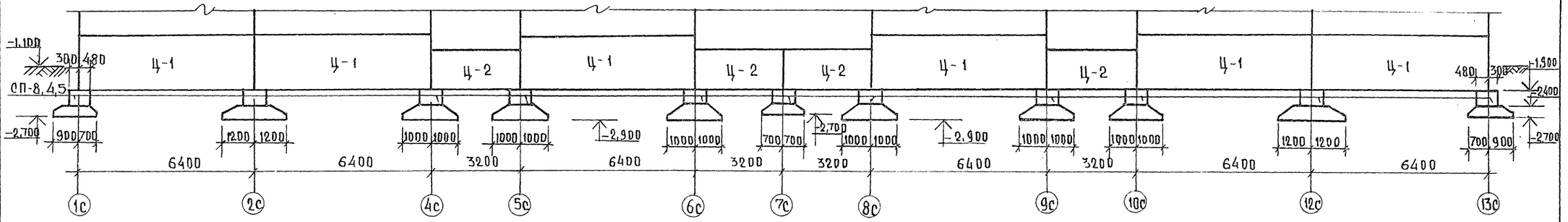

Развертка по оси Бс

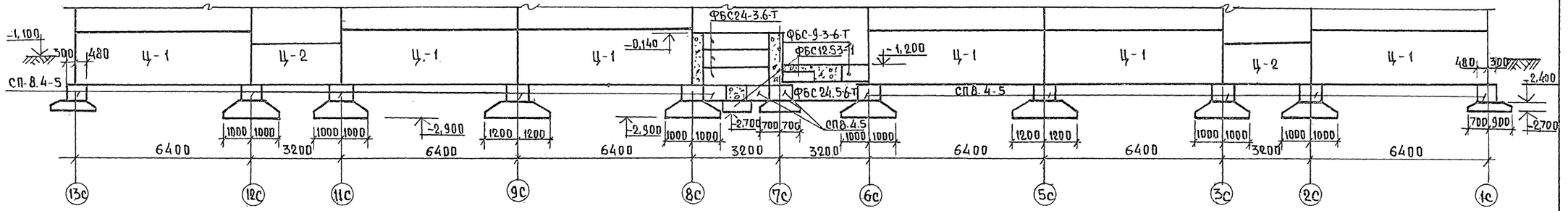

ЭБ-1 Развертка по оси 1с

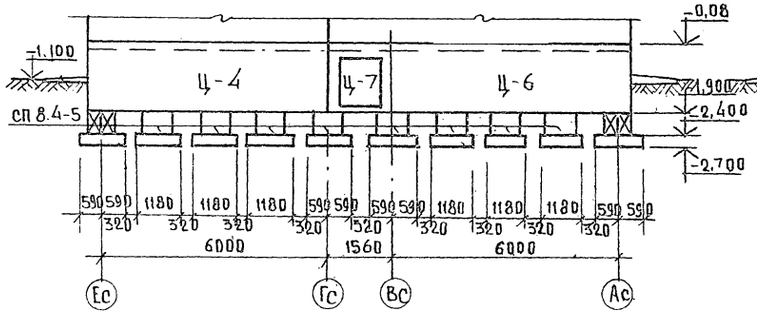

ЭБ-2 Развертка по оси 13с

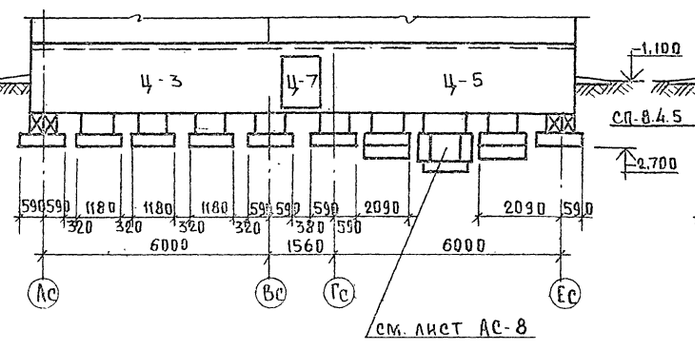

ЭБ-2 Развертка по оси 1с

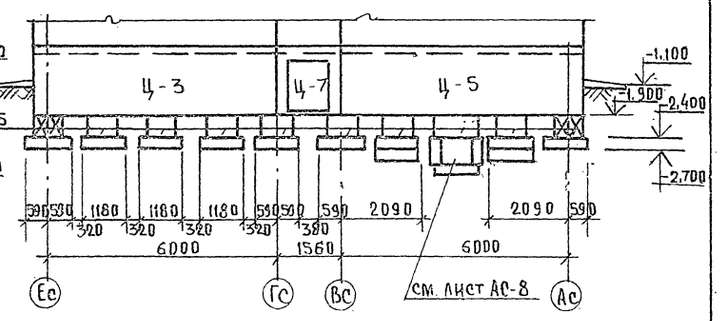

ПРИВЯЗАН:	ЗАВ. ОТД.	БАХОЛДИНА	125-050/1.2	ЧАСТЬ 01 РАЗДЕЛ 01-1
	ГЛ. КОН. ОТ.	ТАИРОВ	ЧАСТЬ 01 РАЗДЕЛ 01-1	
	ГЛ. КОН. ПР.	БОРИСОВ	5ТИ ЭТАЖНАЯ БЛОК-СЕКЦИЯ ОБЩЕЖИТИЯ ДЛЯ РАБОЧИХ И СЛУЖАЩИХ НА 203 МЕСТА С ЯЧЕЙКАМИ НА 3-4 ЧЕЛОВЕКА	СТАДИЯ: Р; ЛИСТ: АС-5; ЛИСТОВ:
	РУК. БРИГ.	ЧЕКАЛИНА	РАЗВЕРТКИ СТЕН ТЕХПОДПОЛЬЯ	КБ ПО ЖЕЛЕЗОБЕТОНУ ИМ. А.А. ЯКУШЕВА
	ПРОВЕР.	БОРИСОВ		
ИНВ. N	РАЗРАБ.	РЕШЕТОВА		

ИНВ. N ПОДЛ. | ПОДПИСЬ И ДАТА | ВЗАМ. ИНВ. N

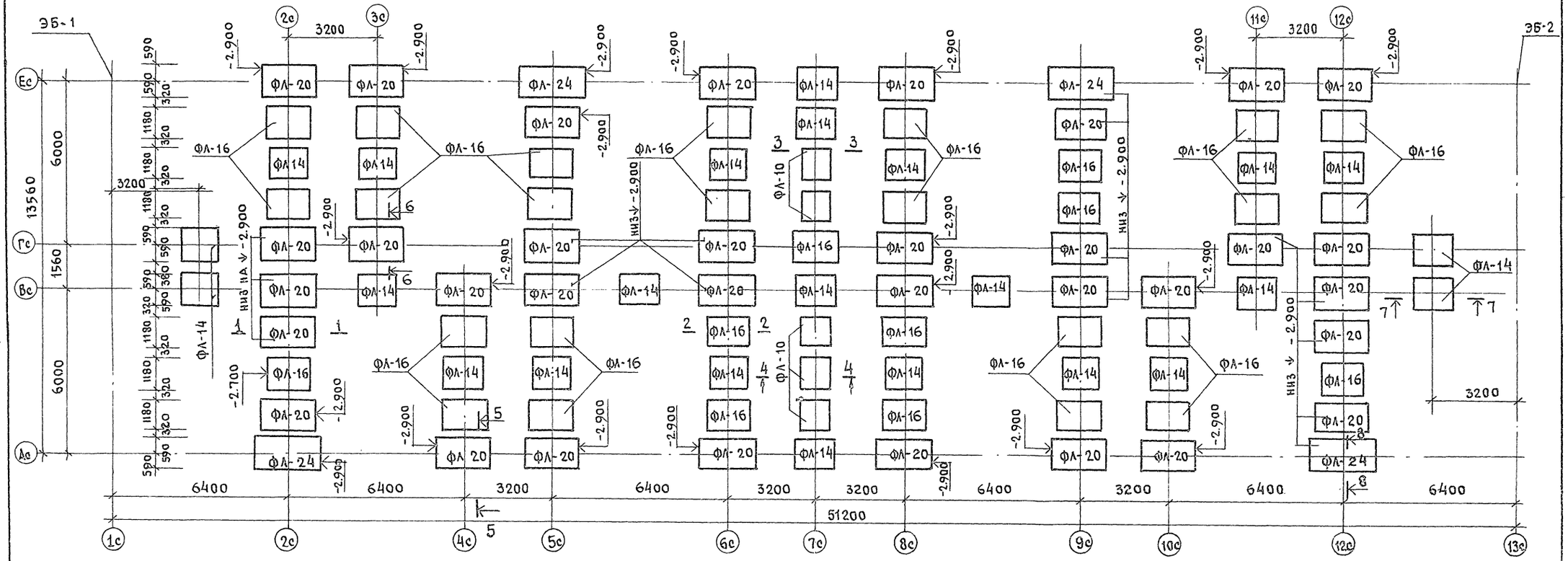

МАРКА, ПОЗ.	ОБОЗНАЧЕНИЕ	НАИМЕНОВАНИЕ	КОЛ.	МАССА ЕД. КГ	ПРИМЕЧАНИЯ
ФЛ-24	СЕР.1.112-5 В.0 И В.2	ФЛ 24.12-2	4	2850	
ФЛ-20	"	ФЛ 20.12-2	34	2445	
ФЛ-16	"	ФЛ 16.12-2	31	1219	
ФЛ-14	"	ФЛ 14.12-2	24	1040	
ФЛ-10	"	ФЛ 10.12-2	5	755	

Примечания.

1. Фундаменты запроектированы из сборных железобетонных блоков по серии 1-112-5 вып.2 для расчетного давления на грунт - 2,0 кг/см² с коэффициентом перегрузки n= 1.
2. Укладку фундаментных блоков начинать с пониженных участков, укладывая их на выровненное песчаное основание.
3. Грунт в траншеях выбирать не доходя до дна траншей на 15-20 см. Выемку грунта в траншеях до проектной отметки производить непосредственно перед укладкой фундаментных блоков.
4. Указания по гидроизоляции см. лист АС-2 - общие данные.
5. Фундаменты под наружные площадки перед входами, а также под наружную стену в местах лестничных клеток см. лист АС-9
6. Промежутки между блоками фундаментов должны быть заполнены местным грунтом с тщательным трамбованием.
7. Сечения см. лист АС-7
8. Отметки подошвы фундаментов, не оговоренных на плане - 2.700

				125-050/1.2	ЧАСТЬ 01 РАЗДЕЛ 01-1
ПРИВЯЗАН	ЗАВ. ОТД.	БАХОЛДИНА		5-этажная блок-секция общежития для рабочих и служащих на 203 места с яч. на 3-4 чел.	СТАДИЯ: Р; ЛИСТ: АС-6; ЛИСТОВ:
	ГЛ.КОН.ОТ.	ТАНРОВ			
	ГЛ.КОН.ПР.	БОРИСОВ			
	РУК. БР.	ЧЕКАЛИНА		Схема расположения фундаментов.	КГ по железобетону им. Д.А. Якушева
ИНВ. №	ПРОВЕР.	БОРИСОВ			
	РАЗРАБ.	РЕШЕТОВА			

ИНВ. № ПОДЛ. | ПОДПИСЬ И ДАТА | ВЗАИМ. ИНВ. №

1-1

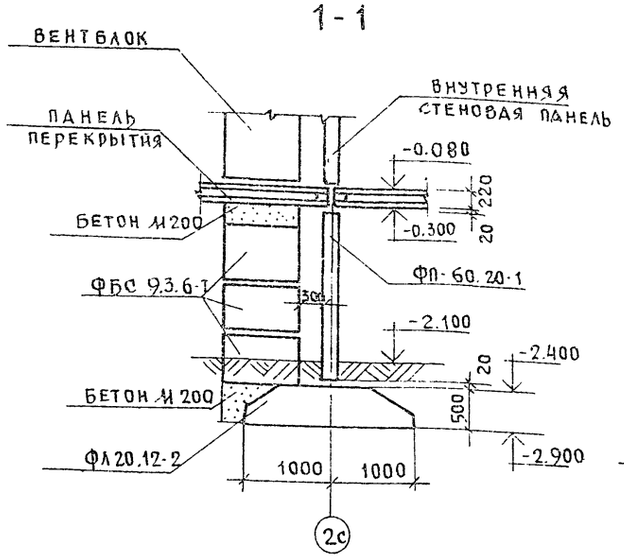

2-2

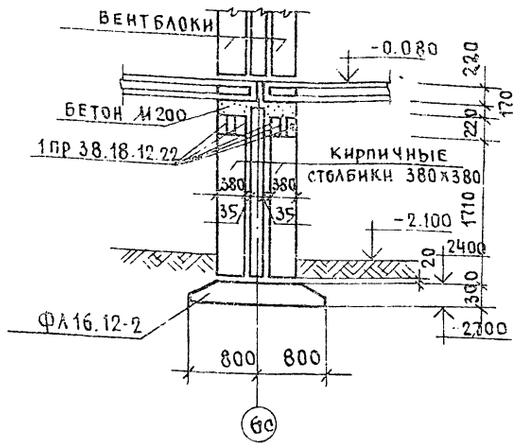

3-3

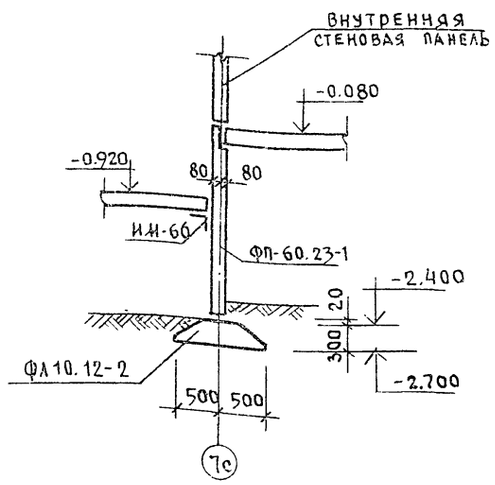

4-4

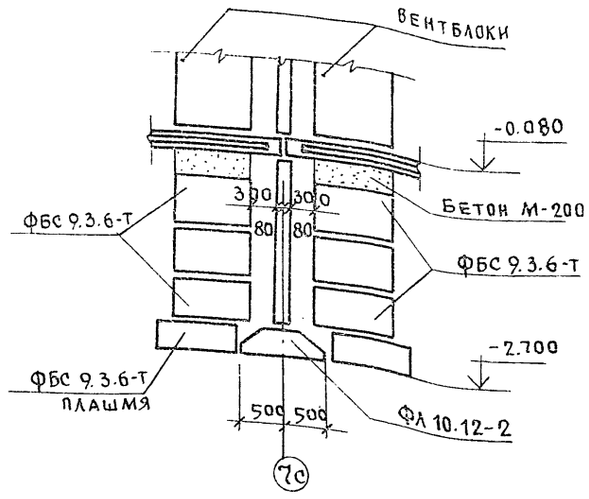

5-5

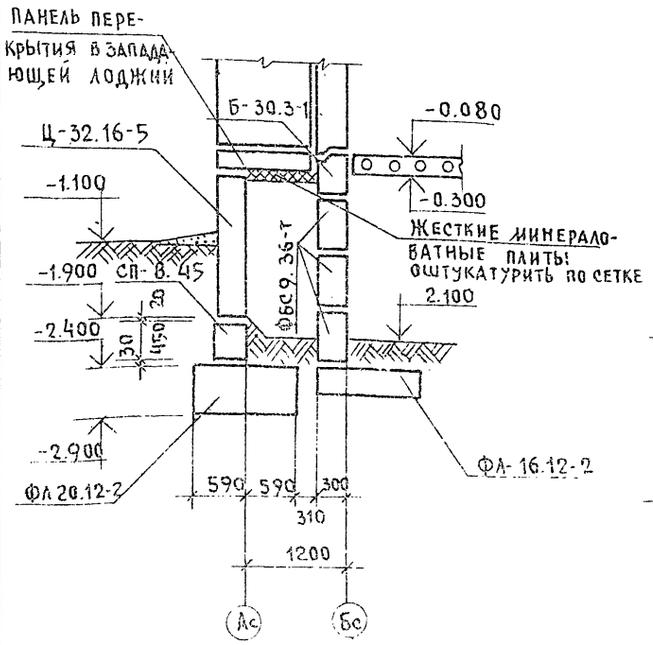

6-6

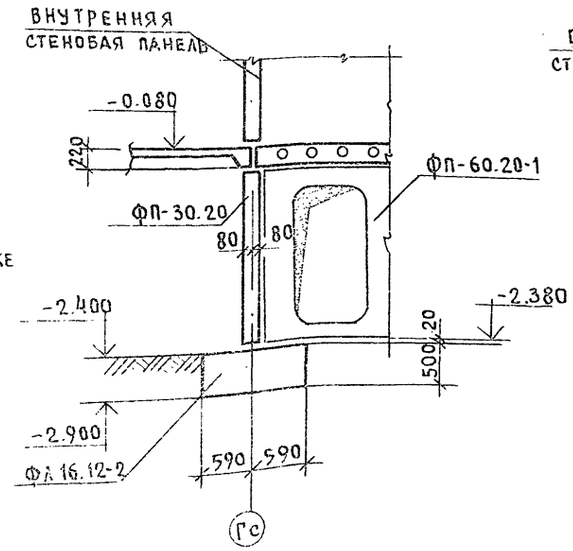

7-7

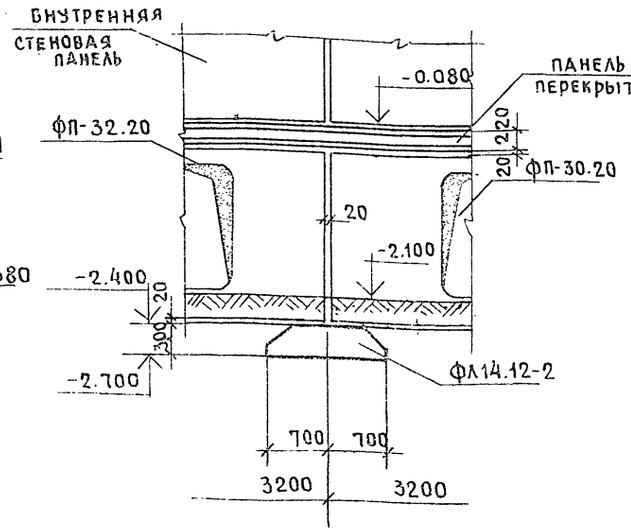

8-8

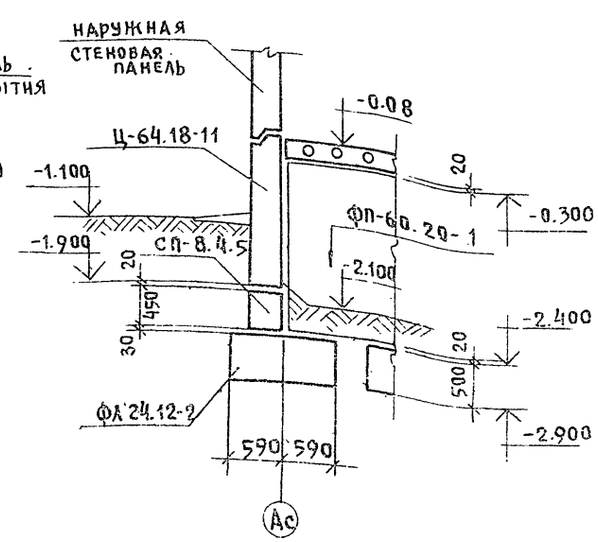

Примечание:

1. Расположение сечений см. лист АС-6.

Инв.№ подл. | Подпись и дата | Взам. инв.№

Привязан			
Инв.№			
Зав.отд.	Бахолдина		
Гл.конст.	Таиров		
Гл.констр.	Борисов		
Рук.гр.	Чекалина		
Провер.	Борисов		
Разраб.	Решетова		

125-050/1,2 часть 01 раздел 01-1

5-этажная блок-секция общежития для рабочих и служащих на 203 места с ячейками на 3-4 человека

Стадия	Лист	Листов
Р	АС-7	

Сечения фундаментов.

КБ по железобетону им. А.А. Якушева

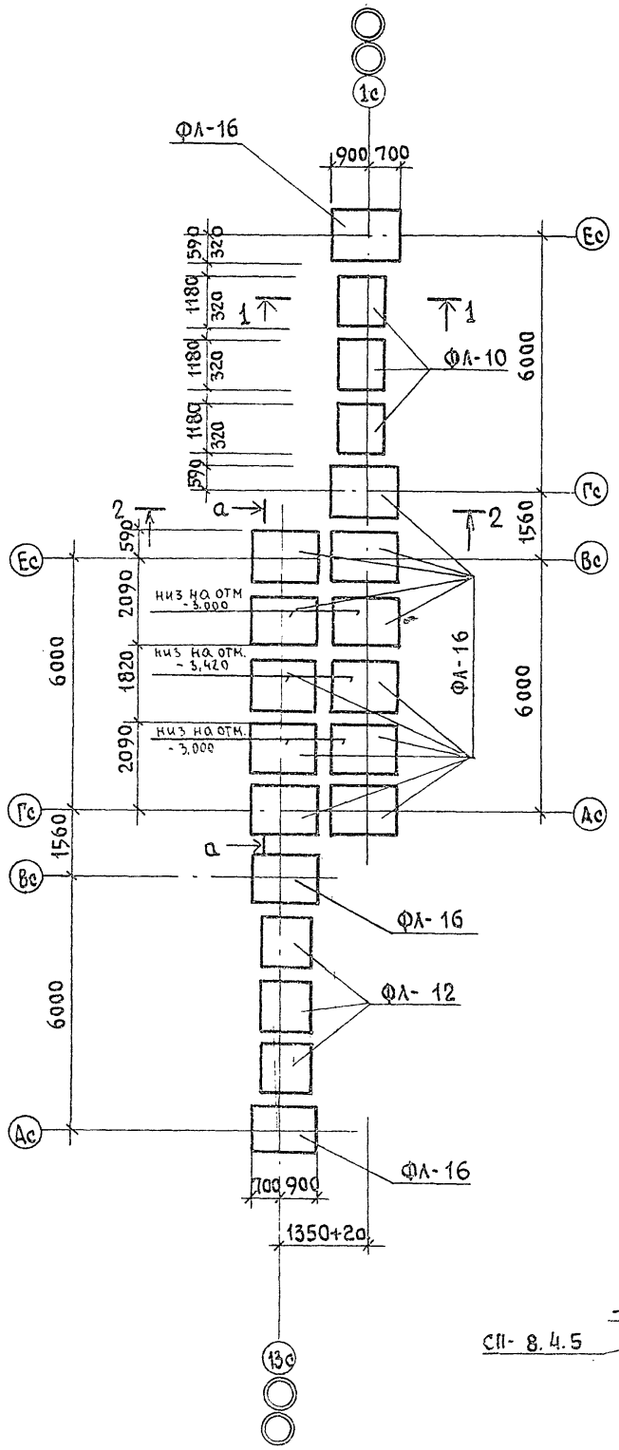

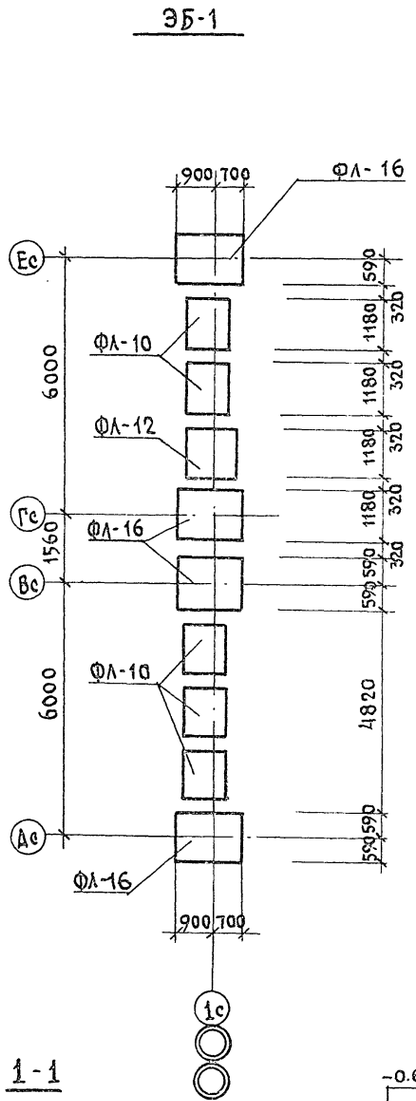

Марка поз.	Обозначение	Наименование	Кол. на элем. блок ЭБ-1	Кол. на элем. блок ЭБ-2	Масса ед. кг	Примечание
ФЛ-16	Сер. 1.112.5 выпуск 0	ФЛ 16.12-2	4	14	1217	
ФЛ-12	"	ФЛ 12.12-2	1	3	872	
ФЛ-10	"	ФЛ 10.12-2	3	3	752	
СП-8.4.5	Сер. 125 р 10 4.30 л.48	СП-8.4.5	10	18	350	
ФБС 12.4.6-Т	ГОСТ 13579-78	ФБС-12.4.6-Т		2	640	
ФБС 12.4.3-Т	"	ФБС-12.4.3-Т		4	310	
ФБС 9.3.6-Т	"	ФБС-9.3.6-Т		4	350	

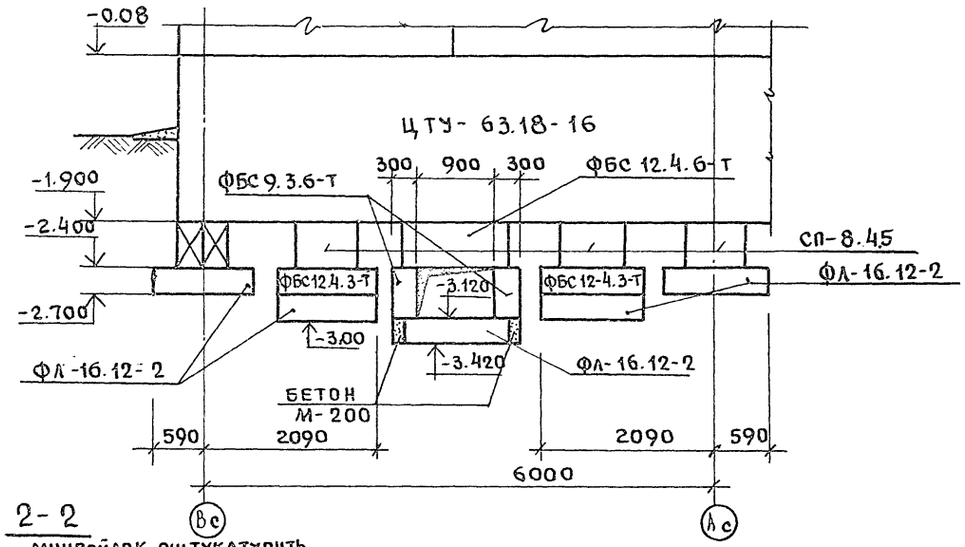

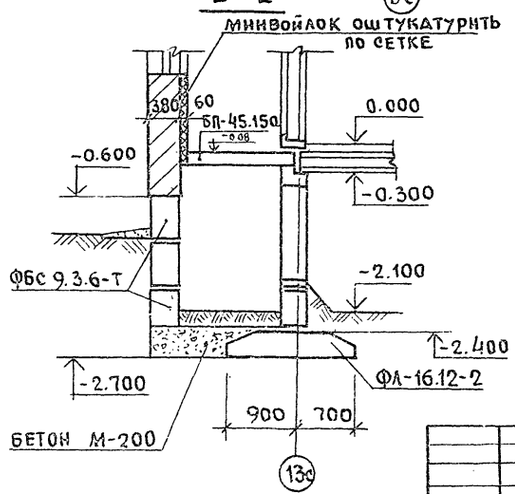

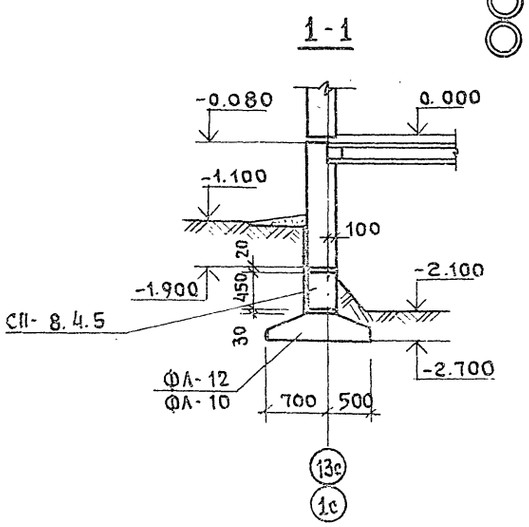

Примечания:

1. План фундаментов на неизменяемую часть и общие примечания см. лист АС-6

ПРИВЯЗАН	ЗАВ.ОТД.	БАХОЛДИНА		125-050/1.2 ЧАСТЬ 01 РАЗДЕЛ 01-1
	ГЛ.КОН.ОТ.	ТАИРОВ		
	ГЛ.КОН.ПР.	БОРИСОВ		5-этажная блок-секция общежития для рабочих и служащих места с ячейками на 3-4 человека на 203 места
	РУК.БР.	ЧЕКАЛИНА		Схема расположения фундаментов на элементы блокировки.
	ПРОВЕР.	БОРИСОВ		
ИНВ. №	РАЗРАБ.	РЕШЕТОВА		

Стадия	Лист	Листов
Р	АС-8	

КБ по железобетону им. А.А.Якушева

ИНВ. № ПОДЛ. | ПОДПИСЬ И ДАТА | ВЗАМ. ИНВ. №

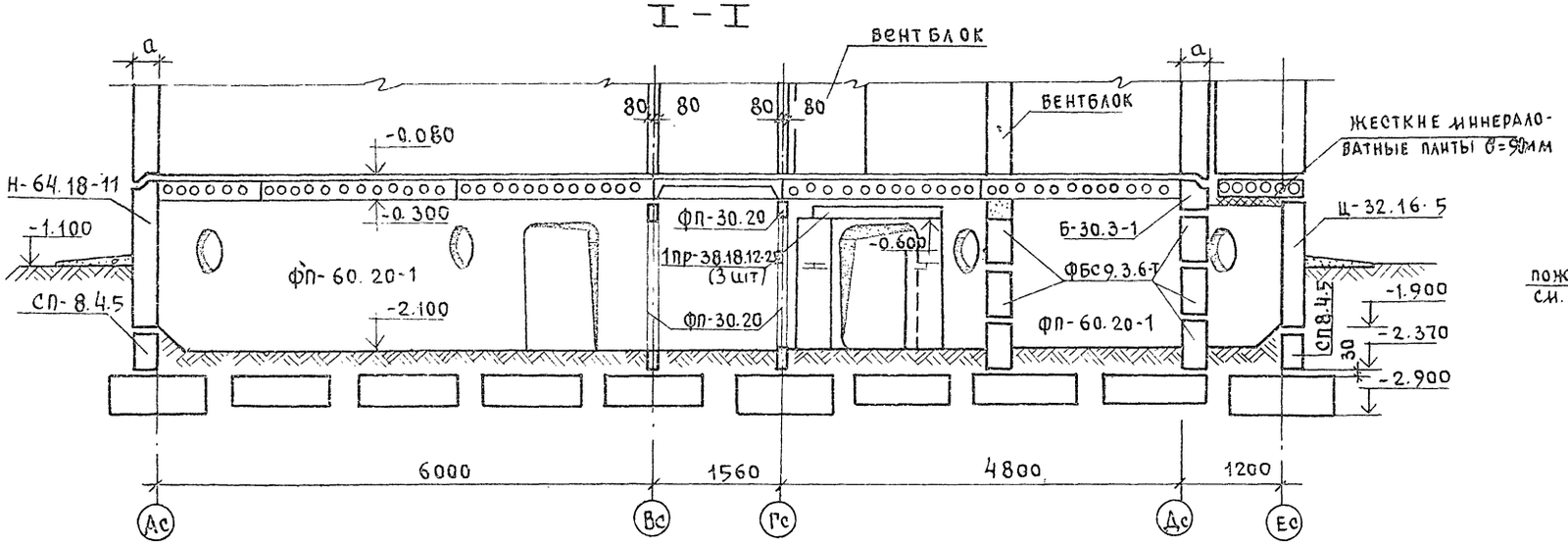

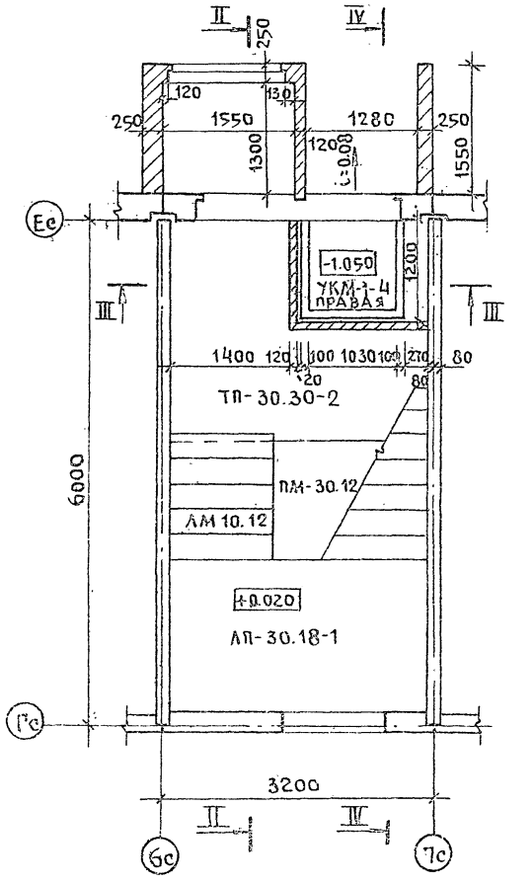

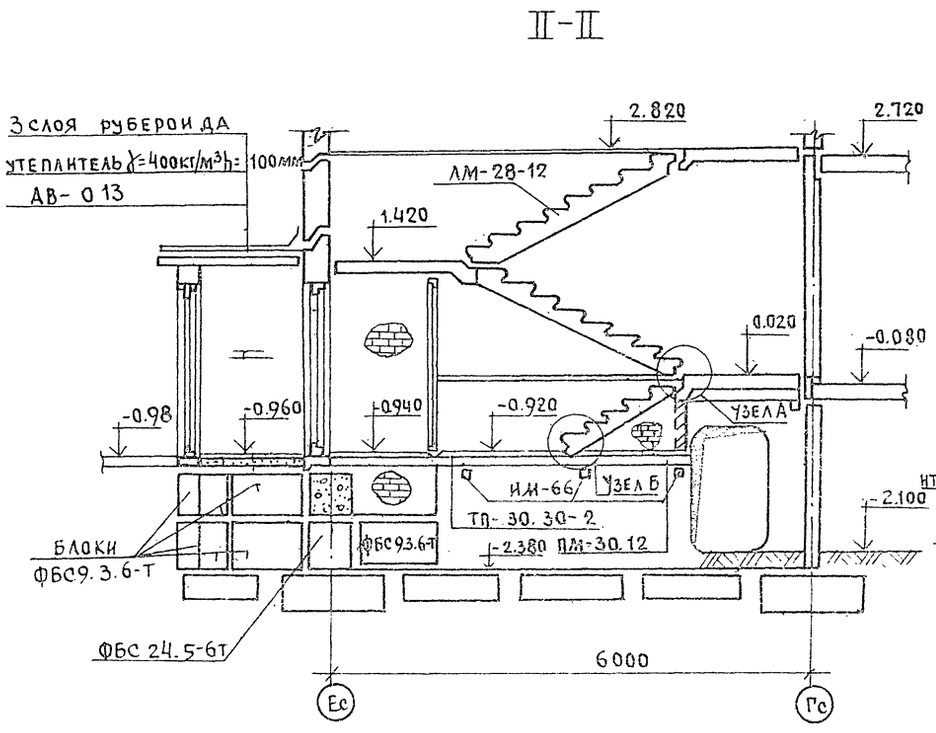

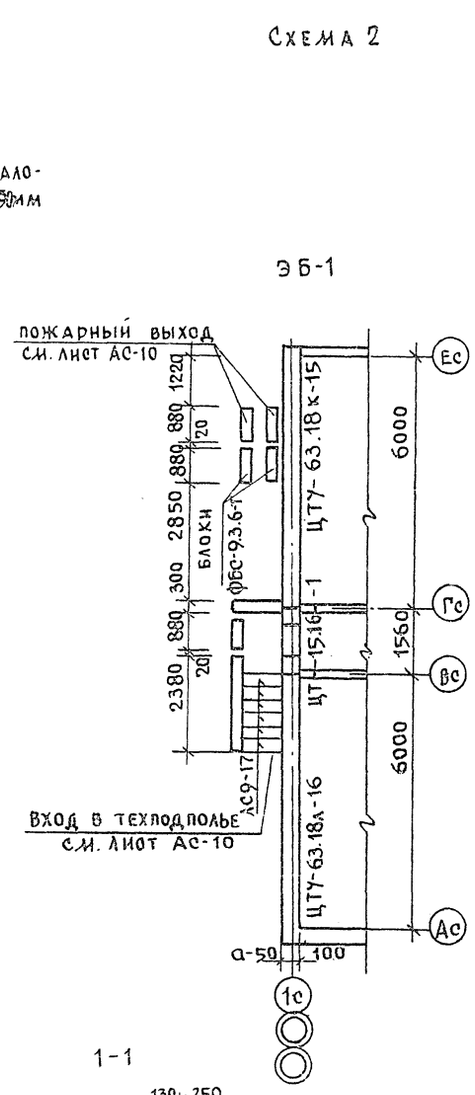

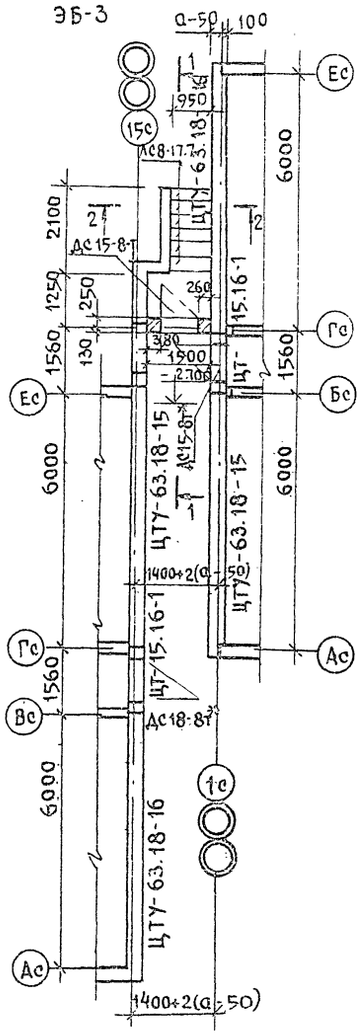

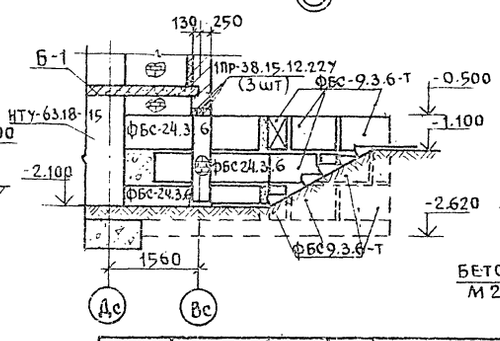

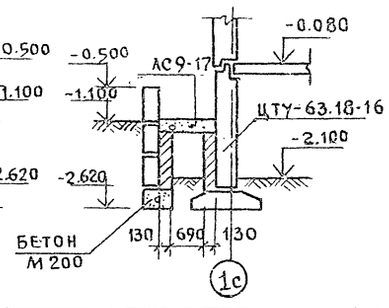

1. Разрезы III-III и IV-IV см. лист АС-10.
2. Двери с (*) оборудовать пружинными петлями ППО-130 по ГОСТ 5088-72.

ПРИВЯЗАН	ЗАВ.ОТД.	БАХОЛДИНА	
	ГЛ.КОН.ОТД.	ТАИРОВ	
	ГЛ.КОН.ПР.	БОРИСОВ	
	РУК.БР.	ЧЕКАЛИНА	
ИНВ. №	ПРОВЕР.	БОРИСОВ	
	РАЗРАБ.	РЕШЕТОВА	

125-050/1,2 ЧАСТЬ 01 РАЗДЕЛ 01-1

5-этажная блок-секция общежития для рабочих и служащих на 203 места с ячейками на 3-4 чел.

СТАДИЯ	ЛИСТ	ЛИСТОВ
Р	АС-9	.

Элементы блокировки. План лестничной клетки. Разрезы I-I ÷ II-II.

КБ по железобетону им. А.А. Якушева

ИНВ. № ПОДЛ. | ПОДПИСЬ И ДАТА | ВЗАМ. ИНВ. №

19406-02 10

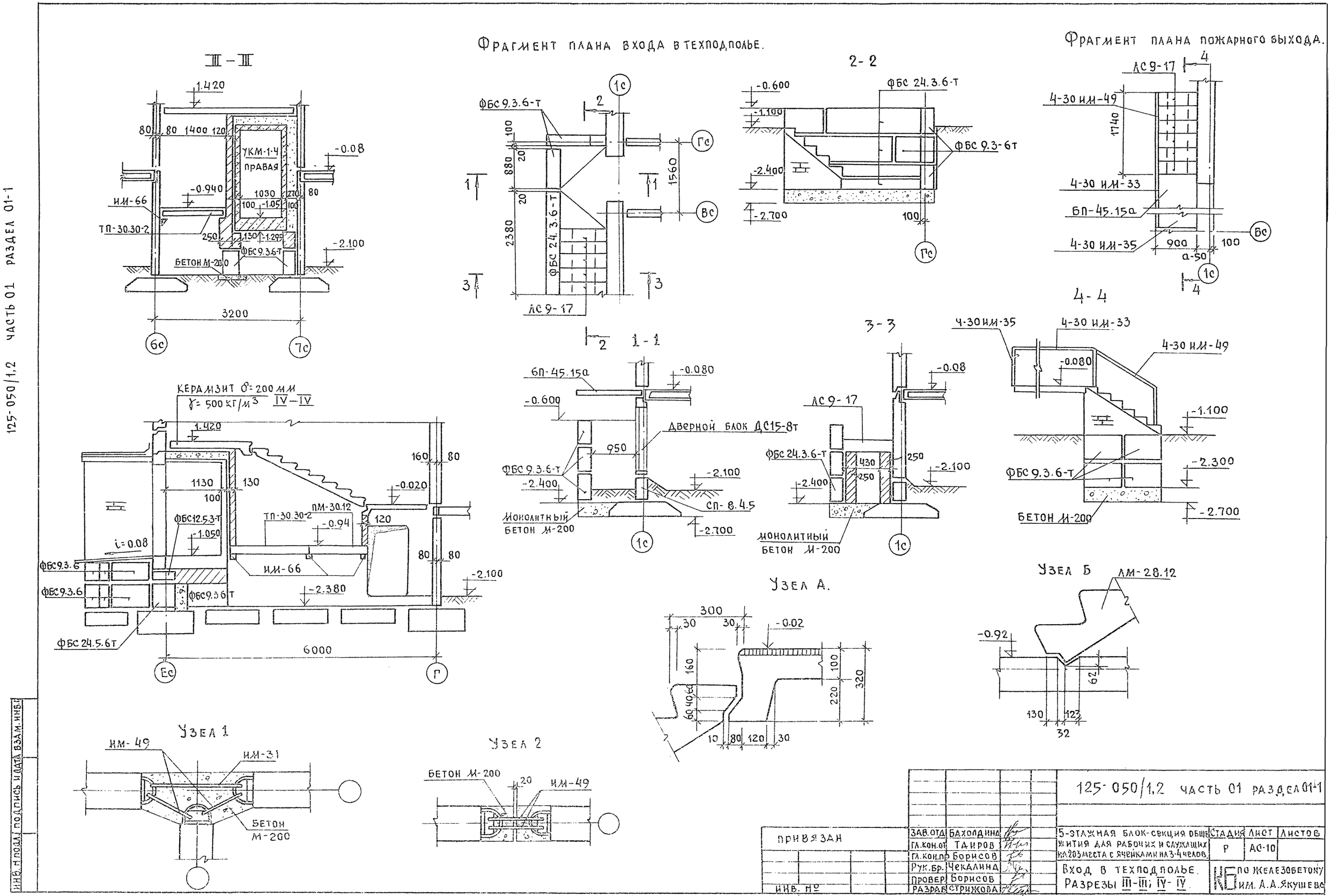

125-050/1,2 часть 01 раздел 01-1

ПРИВЯЗАН	ЗАВ.ОТД.	БАХОЛДИНА	5-этажная блок-секция общежития для рабочих и служащих на 203 места с ячейками на 3-4 челов.	Стадия: Р; Лист: АС-10; Листов:
	ГЛ.КОН.ОТ.	ТАИРОВ		
	ГЛ.КОН.ПР.	БОРИСОВ		
	РУК.БР.	ЧЕКАЛИНА	Вход в техподполье. Разрезы III-III; IV-IV.	КБ по железобетону им. А.А. Якушева
ИНВ. №	ПРОВЕР.	БОРИСОВ		
	РАЗРАБ.	СТРИЖОВА		

125-050/1,2 часть 01 раздел 01-1

ИНВ. № подл. | подпись и дата | взам. инв. №

19406-02 11

125-050/1.2 ЧАСТЬ 01 РАЗДЕЛ 01-1

Схема расположения элементов перекрытия над техподпольем.

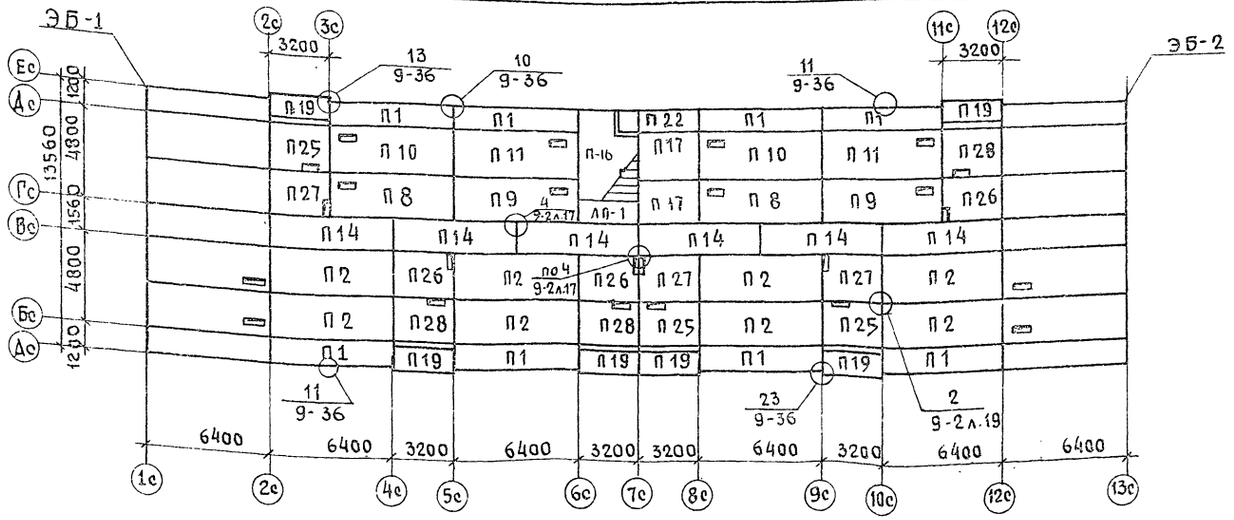

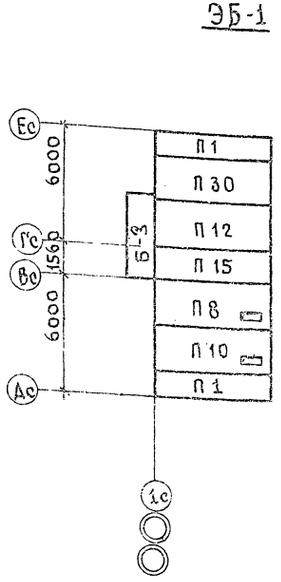

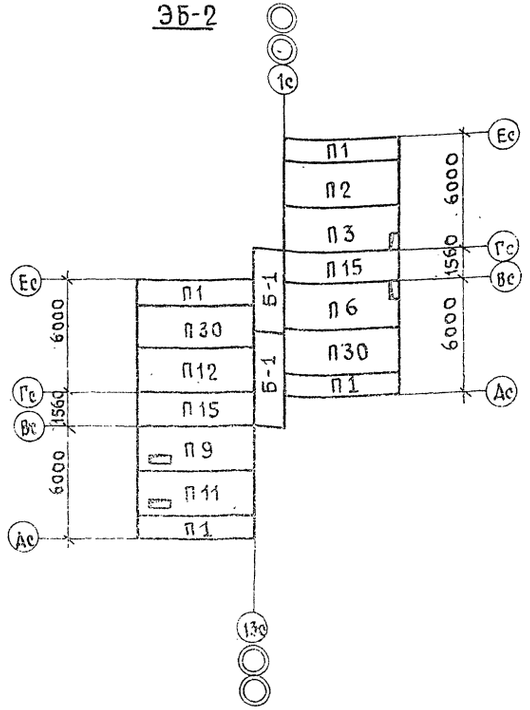

Марка поз.	Обозначение	Наименование	Количество штук: неизм. часть	Элем. блок: ЭБ-1	Элем. блок: ЭБ-2	Масса ед. кг	Примечания
	Панели перекрытия.						
П1	сер.125 р. 10.3-9 л. 19	ПК-64.12-1	8	2	4	2650	
П2	" л. 5и	ПК-64.24	8		1	4675	
П3	" Р. 10.12-20 л. 3	ПК-64.24-90			1	4650	
П6	" л. 6	ПК-64.24-93			1	4650	
П8	" л. 9	ПК-64.24-95	2	1		4620	
П9	"	ПК-64.24-96	2		1	4625	
П11	"	ПК-64.24-98	2		1	4625	
П12	" Р. 10.3-23 л. 12	ПК-64.24-68		1	1	4680	
П14	Р. 10.3-7 л. 16	ПР-64-15	6			3250	
П15	Р. 10.3-23 л. 27	ПР-64.15-1		1	2	3225	
П16	Р. 10.12-28 л. 31	ТП-30.30-2	1			3175	
П19	Р. 10.12-20 л. 14	ПК-32.12-28а	6			1250	
П25	" л. 19	ПК-32.24-45	3			2325	
П27	" л. 16	ПК-32.24-43	3			2320	
П28	" л. 18	ПК-32.24-44	3			2320	
П30	Р. 10.3-23 л. 4	ПК-64.24-61		1	2	4680	
ЛП-1	Р. 10.4-1 л. 10	ЛП-30.18-1	1			1750	
Б-1	Р. 10.12-20 л. 33	БП-45.15а			2	2350	
П26	" л. 17	БК-32.24-42	3			2320	
П10	" л.	ПК-64.24-97	2	1		4625	
П17	Р. 10.3-9 л. 26	ПК-32.24	2			2325	
П22	"	ПК-32.12	1			1300	
Б-3	Р. 10.12-20 л. 35	БП-45.15-2а		1		2350	

Примечания:

1. Монтаж панелей перекрытия и заделка швов между ними производится цементным раствором, М-100.
2. Пустоты панелей перекрытия в торцах должны быть заделаны в заводских условиях бетоном М-300. на глубину 150 мм.

Зав.отд.	Бахолдина		
Гл.кон.ст.	Таиров		
Гл.кон.пр.	Борисов		
Рук.бр.	Чекалина		
Провер.	Борисов		
Разраб.	Решетова		

Привязан

Инв. №

125-050/1.2 ЧАСТЬ 01 РАЗДЕЛ 01-1

5 этажная блок-секция общежития для рабочих и служащих на 203 места с ячейками на 3-4 человека

Стадия	Лист	Листов
Р.	АС-11	

Схема расположения панелей перекрытия над техподпольем.

КБ по железобетону им. А.А. Якушева

Согласовано: Маркуцкий гр. ОВ; Молчанова гр. ВК; Матвеев гр. ЭТ

Инв. № подл. | Подпись и дата | Взам. инв. №

19406-02 12

Марка поз.	Обозначение	Наименование	Кол.	Масса ед. кг	Примечание
Цокольные панели наружных стен при a=300 мм					
Ц-1	сер. 125 р. 10.1-59 л.37	Ц-64.18-11	12	4895	
Ц-2	" л.38	Ц-32.16-5	6	2165	
Цокольные панели наружных стен при a=350 мм					
Ц-1	сер. 125 р.10.1-59 л.37	Ц-64.18-11	12	5680	
Ц-2	" л.38	Ц-32.16-5	6	2520	
Цокольные панели наружных стен при a=400 мм					
Ц-1	сер. 125 р.10.1-59 л.37	Ц-32.18-11	12	6480	
Ц-2	" л.38	Ц-32.16-5	6	2870	
Цокольные панели внутренних стен					
ФП-1	сер.125 р.10.9-1 л.28и	ФП-60.20-1	16	3830	
ФП-2	" р.10.4-4 л.45и	ФП-32.20	12	2100	
ФП-3	" р.10.9-1 л.32и	ФП-30.20	20	1850	
ФП-4	" л.29и	ФП-60.23	1	4400	
ФП-5	"	ФП-60.23-1	1	4400	
Панели перекрытий					
П1	сер.125 р.10.3-9 л.19	ПК-64.12-1	8	2650	
П2	" л.5и	ПК-64.24	8	4675	
П8	р.10.12.20 л.9	ПК-64.24-95	2	4620	
П9	"	ПК-64.24-96	2	4625	
П10	"	ПК-64.24-97	2	4625	
П11	"	ПК-64.24-98	2	4625	
П14	р10.3-7 л.16	ПР-64.15	6	3250	
П16	р10.12-28 л.31	ТП-30.30-2	1	3175	
П19	р10.12-20 л.14	ПК-32.12-28а	6	1250	
П25	" л.19	ПК-32.24-45	3	2325	
П26	" л.17	ПК-32.24-42	3	2320	
П27	" л.16	ПК-32.24-43	3	2320	
П28	" л.18	ПК-32.24-44	3	2320	
ПП17	р.10.3-9 л.26	ПК-32.24	2	2325	
ПП22	" л.40	ПК-32.12	1	3000	
	р.10.4-1 л.29	ПМ-30.12	1	1425	

Марка поз.	Обозначение	Наименование	Кол.	Масса ед. кг	Примечание
Плиты ленточных фундаментов					
ФЛ-24	сер.1.112-5 в.0.; в-2	ФЛ 24.12-2	4	2850	
ФЛ-20	"	ФЛ 20.12-2	34	2445	
ФЛ-16	"	ФЛ 16.12-2	31	1219	
ФЛ-14	"	ФЛ 14.12-2	24	1040	
ФЛ-10	"	ФЛ 10.12-2	6	755	
Блоки стен подвала					
СП-8.4.5	сер.125 р.10.4.30 л.48	СП-8.4.5	24	350	
ФБС-24.5.6-Т	ГОСТ 13579-78	ФБС 24.5.6Т	1	1630	
ФБС 12.5.3Т	"	ФБС 12.5.3Т	2	790	
ФБС24.3.6Т	"	ФБС 24.3.6Т	3	970	
ФБС 9.3.6-Т	"	ФБС 9.3.6 Т	108	350	
Разные железобетонные изделия					
ЛП30.18-1	сер.125 р10.4-1 л.4	ЛП-30.18-1	1	1750	
ЛМ-10.12	"	ЛМ-10.12	1	880	
АВ-013	сер.125 р 10.4-3.0 л.55	АВ-013	1	2010	
1ПР38.18.12-22	сер. 1.138-10 в.1	1ПР38-18.12.22	18	125	
Б-30.3-1	сер. 125 р.10.4-30 л.49	Б-30.3-1	6	1200	
УКМ-1-4	сер.83 ч.10 р10.8-1 л.7	УКМ-1-4 правая	1	3220	

Инв.№ подл. | Подпись и дата | Взам. инв.№

125-050/1.2 часть 01 раздел 01-1

Привязан:

Инв. N

Зав. отд.	Баходина	
Гл. кон. от.	Таиров	
Гл. конл.	Борисов	
Рук. бриг.	Чекалина	
Пров.	Борисов	
Разраб.	Решетова	

125-050/1.2 часть 01 раздел 01-1

9-этажная блок-секция общежития для рабочих и служащих на 203 места с ячейками на 3-4 человека

Стадия	Лист	Листов
Р	АС-12	

Спецификация железобетонных элементов ниже отм. 0.000 на неизменяемую часть

КБ по железобетону им. А.А. Якушева

Марка поз.	Обозначение	Наименование	кол-во ЭБ-1	кол-во ЭБ-2	Масса ед. кг	Примеч.
		ФУНДАМЕНТНЫЕ ПЛИТЫ				
ФЛ-16	СЕР.1.112-5; вып. 0;2	ФЛ 16.12-2	4	14	1217	
ФЛ-12	"	ФЛ 12.12-2	1	3	872	
ФЛ-10	"	ФЛ 10.12-2	5	3	752	
		БЛОКИ СТЕН ПОДВАЛА				
	СЕР.125 Р10.4-30 л.48	СП-8.4-5	10	18	350	
	ГОСТ 13579-78	ФБС-9.3-6-Т	14	13	350	
	"	ФБС 24.3-6-Т	3	3	970	
	"	ФБС-12.4-6-Т	—	2	640	
		ФБС 12.4.3-Т	—	4	310	
		ЦОКОЛЬНЫЕ ПАНЕЛИ НАРУЖНЫХ СТЕН ПРИ а=300мм				
Ц-3	СЕР.125 Р.10.1-59 л.41	ЦТУ-63,18-16		2	5426	
Ц-5	" л.40	ЦТУ-63,18-15		2	5281	
Ц-7	" л.42	ЦТ-15,16-1	1	2	445	
Ц-4	" л.40	ЦТУ-63-18л-15	1		5281	
Ц-6	" л.40	ЦТУ-63.18л.16	1		5486	
		ЦОКОЛЬНЫЕ ПАНЕЛИ НАРУЖНЫХ СТЕН а=350мм				
Ц-3	СЕР.125 Р.10.1-59 л.41	ЦТУ-63.18-16		2	6254	
Ц-5	" л.40	ЦТУ-63.18-15		2	6082	
Ц-7	" л.42	ЦТ-15.16-1	1	2	515	
Ц-4	" л.40	ЦТУ-63.18л.15	1		6082	
Ц-6	" л.	ЦТУ-63.18л.16	1		6254	
		ЦОКОЛЬНЫЕ ПАНЕЛИ НАРУЖНЫХ СТЕН ПРИ а=400мм				
Ц-3	СЕР.125 Р.10.1-59 л.41	ЦТУ-63.18-16		2	7181	
Ц-5	" л.40	ЦТУ-63.18-15		2	6124	
Ц-7	" л.42	ЦТ-15-16-1	1	2	585	
Ц-4	" л.40	ЦТУ-63.18л-15	1		6124	
Ц-6	" л.	ЦТУ-63.18л-16	1		7181	
		ПРОЧИЕ ЖЕЛЕЗОБЕТОННЫЕ ИЗДЕЛИЯ				
	ГОСТ 8717-81	АС9-17	41	5	100	
	СЕР.1.138-10 в.1	1ПР38-15.12.22		3		

Марка поз.	Обозначение	Наименование	кол-во ЭБ-1	кол-во ЭБ-2	Масса ед. кг	Примечан.
		БАЛКОНЫ ДЛЯ НАРУЖНЫХ СТЕН ПРИ а=300мм				
Б-1	СЕР.125 Р.10.12.20 л.33	БП-45-15а		2	2225	
Б-3	" л.35	БП-45-15-2а	1		2225	
		БАЛКОНЫ ДЛЯ НАРУЖНЫХ СТЕН ПРИ а=350мм				
Б-1	СЕР.125 Р.10.12-20 л.33	БП-45.15а		2	2350	
Б-2	" л.35	БП-45.15-2а	1		2350	
		БАЛКОНЫ ДЛЯ НАРУЖНЫХ СТЕН ПРИ а=400мм				
Б-1	СЕР.125 Р10.12.20 л.33	БП-45.15а		2	2475	
Б-2	" л.35	БП-45.15-2а	1		2475	
		МНОГОПУСТОТНЫЕ ПАНЕЛИ ПЕРЕКРЫТИЯ				
П-1	СЕР.125 Р10.3-9 л.19	ПК-64.12-1	2	4	2650	
П-2	" л5н	ПК-64.24		1	4675	
П-3	Р10.12.20 л.3	ПК-64.24-90		1	4650	
П-6	" л.6	ПК-64.24-93		1	4650	
П-8	" л.9	ПК-64.24-95	1		4620	
П-9	"	ПК-64.24-96		1	4625	
П-10	"	ПК-64.24-97	1		4625	
П-11	"	ПК-64.24-98		1	4625	
П-12	Р.10.3-23 л12	ПК-64.24-68	1	1	4680	
П-15	" л.27	ПК-64.15-1	1	2	3225	
П-30	" л.4	ПК-64.24-61	1	2	4680	

Инв.№ подл. | Подпись и дата | Взам. инв.№

125-050/1.2 Часть 01 Раздел 01-1

Привязан:	Зав.отд.	Баходдина	
	Гл.конс.отд	Таиров	
	Гл.конс.пр.	Борисов	
	Рук.бриг	Чекалина	
Инв.№	Провер.	Борисов	
	Разработ.	Стрижова	

125-050/1.2 Часть 01 Раздел 01-1

5 этажная блок-секция общежития для рабочих и служащих на 203 места с ячейками на 3-х человека

Спецификация железобетонных изделий ниже отм. 0.00 на элементы блокировки

Стадия	Лист	Листов
Р	АС-13	

КБ по железобетону им. А.А. Якушева

Марка поз.	Обозначение		Наименование	Масса ед.кг	Неизменяемая часть кол.	Неизменяемая часть общая масса кгс	ЭБ-1 кол.	ЭБ-1 общая масса кгс	ЭБ-2 кол.	ЭБ-2 общая масса кгс	Примечания
Металлические изделия и соединительные элементы наружных и внутренних цокольных панелей и перекрытия.											
ИМ-47	СЕР.125 Р.10.7-1	А.15	ИМ-47	0.36			8	3,88	16	7,76	
ИМ-49	"		ИМ-49	0,35	90	31,50	4	1,40	8	2,80	
ИМ-50	"		ИМ-50	0.28	72	20,06					
ИМ-51	"		ИМ-51	1,00	36	36,00					
ИМ-52	"		ИМ-52	0,43	48	20,60					
ИМ-56	"		ИМ-56	0,18			12	2,16	24	4,32	
ИМ-58	"		ИМ-58	0,22			2	0,44	4	0.88	
ИМ-64	"	А.16	ИМ-64	0,26			2	0,52	4	1,04	
ИМ-66	"		ИМ-66	8,05	4	32,20					
ИМ-74	"		ИМ-74	0.44	36	15,84					⌀12AI ℓ=500мм
ИМ-75	"		ИМ-75	0,27	6	1,62					⌀20AI ℓ=60мм
ИМ-35	"	А.14	ИМ-35	0,50	3	1,50					
4-30ИМ-33	СЕР.125 Р10.4-30	А.76	4-30 ИМ-33	44,05			1	44.05			
4-30ИМ-35	"	А.76	4-30 ИМ-35	17.41			1	17,41			
4-30ИМ-49	"	А.77	4-30 ИМ-49	21,05			1	21.05			
ИМ-2	СЕР.125 Р.10.7-1	А.2	ИМ-2	16,59	1	16,59					
ИМ-31	"	А.14	ИМ-31	0,28	18	5,06	6	1,68	12	3,36	
	Итого:					180,97		92,59		20,16	

Спецификация деревянных изделий.

№№ п/п	Наименование	Марка	Объем древесины м³	Кол. ЭБ-1	Кол. ЭБ-2	Общий объем древесины м³		
1	Дверной блок	ДС-15-8-Т	0,085	1	2	0,085	0,170	СЕР.1.136-11

Примечание

Все металлические связи должны иметь антикоррозийное покрытие по СНиП II-28-73.

привязан:

Инв.№

Зав.отд.	Бахолдина	
Гл.конс.отд.	Таиров	
Гл.конс.пр.	Борисов	
Рук.бриг.	Чекалина	
Проверил	Борисов	
Разработ.	Решетова	

125-050/1.2 Часть 01 Раздел 01-1

5-этажная блок-секция общежития для рабочих и служащих на 203 места с ячейками на 3-4 человека.

Стадия Р | Лист АС-14 | Листов

Спецификация металлических элементов ниже ▽0,00

КБ по железобетону им. А.А.Якушева

Инв.№ подл. | Подпись и дата | Взам.инв.№

gost.e-ecolog.ru