ОТРАСЛЕВЫЕ СТАНДАРТЫ

РУЧНЫЕ ДИСТАНЦИОННЫЕ ПРИВОДЫ К АРМАТУРЕ ТРУБОПРОВОДОВ И КЛАПАНАМ ПЫЛЕГАЗОВОЗДУХОПРОВОДОВ

Типы и основные размеры

ОСТ 34-42-592-83 ÷ ОСТ 34-42-607-83

Издание официальное

Приложение к И.С. N 14ПК 124-т 1985г. -1-

gost.e-ecolog.ru

РУЧНЫЕ ДИСТАНЦИОННЫЕ ПРИВОДЫ К АРМАТУРЕ ТРУБОПРОВОДОВ И КЛАПАНОВ ПЫЛЕГАЗОВОЗДУХОПРОВОДОВ

Типы и основные размеры

ОСТ 34-42- 592-83 ÷ ОСТ 34-42- 607-83

ПТИ "Энергомонтажпроект"

Главный инженер Д.С.Березной

Ленинградский филиал ПТИ "Энергомонтажпроект"

Главный инженер А.М.Шагин

Заведующий отделом В.И.Есарев

Нормоконтроль Г.А.Галоева

Руководитель разработки О.В.Стрельников

Исполнители: Руководитель бригады Б.Д.Коншов

Ст.инженер Т.В.Мерзон

Инженер Л.И.Румянцева

Инженер М.А.Гусева

Ст.техник В.Д.Андреева

Ст.техник Н.Д.Дегтярева

СОГЛАСОВАНО:

Главное производственно-техническое управление по строительству Минэнерго СССР 13.04.83 В.Г.Гумасенко

ВПИИ "Теплоэлектропроект"

Главный инженер В.Н.Охотин

ВО Союзэнергомонтаж

Главный инженер В.А.Федоров

-2-

УДК 621.646.9 Группа Г 18

ОТРАСЛЕВОЙ СТАНДАРТ

Дистанционные приводы к арматуре трубопроводов и клапанам пылегазовоздухопроводов

РЕКОМЕНДУЕМЫЕ СХЕМЫ КОМПОНОВОК

ОКП 31 1316

ОСТ 34-42-606-83

МВН 338-63

Взамен МВН 448-63

Приказом Министерства энергетики и электрификации СССР от 06.04.84 № 123 срок действия установлен

с 1 июня 1984 г

до 1 июня 1989 г.

Несоблюдение стандарта преследуется по закону

1. Настоящий стандарт распространяется на рекомендуемые схемы компоновок дистанционных приводов к арматуре трубопроводов и клапанам пылегазовоздухопроводов.

2. Схемы компоновок должны соответствовать указанным на чертежах: для арматуры трубопроводов - черт.1÷13; для клапанов пылегазовоздухопроводов - черт.14÷18.

Издание официальное Перепечатка воспрещена

Схемы компоновок дистанционных приводов к арматуре трубопроводов

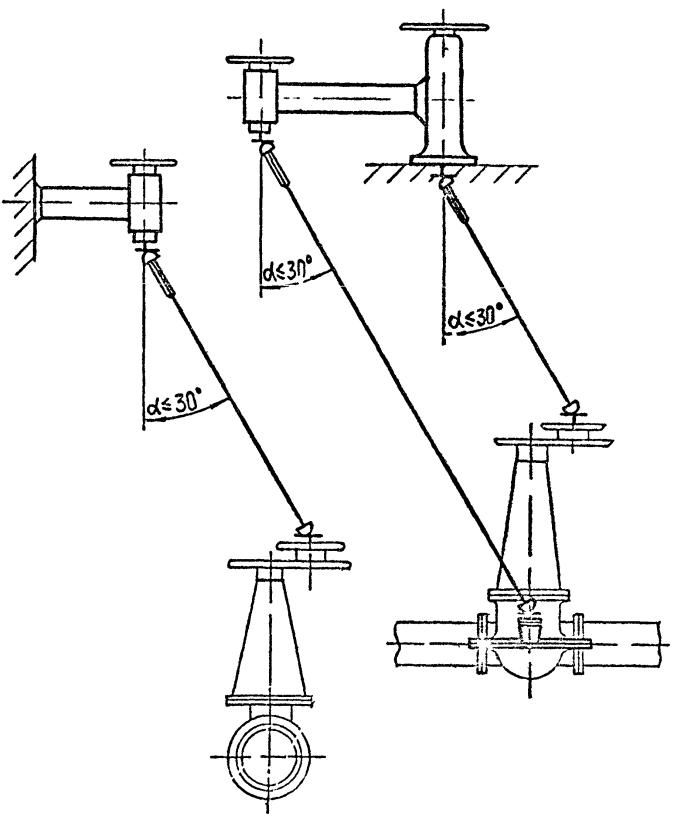

Черт.1

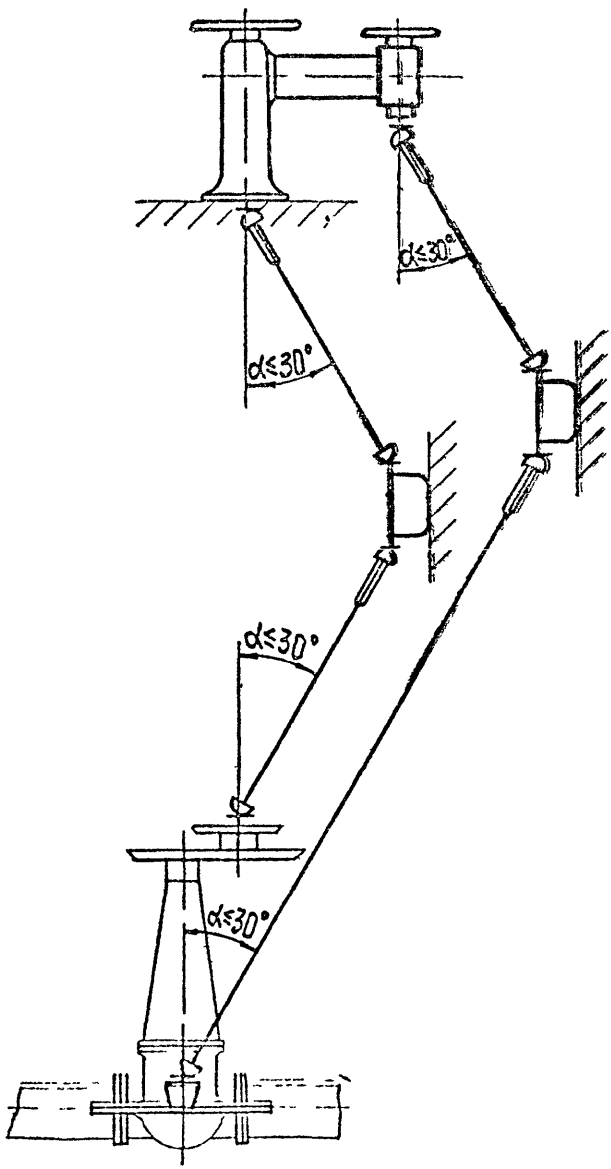

Черт.2

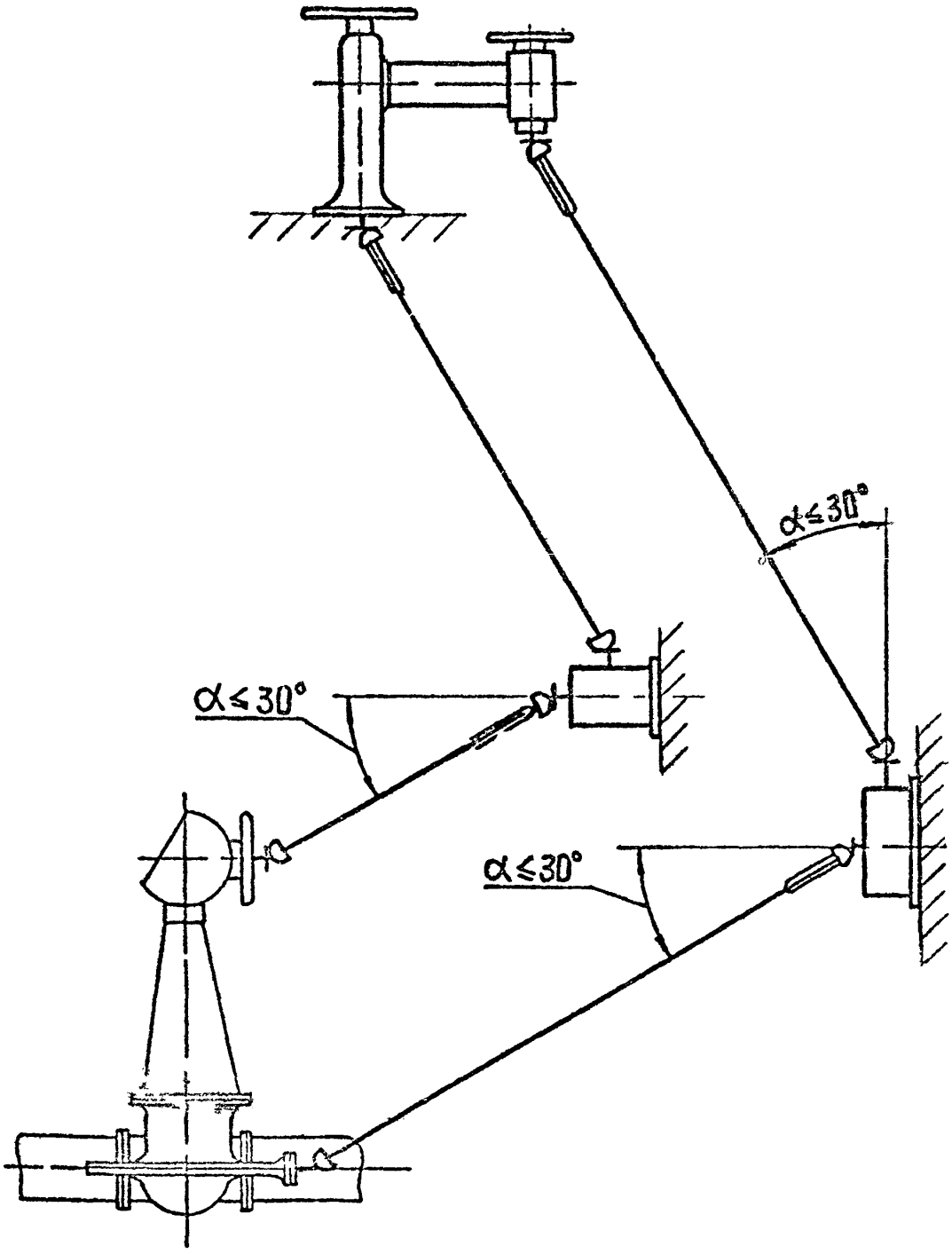

Черт.3

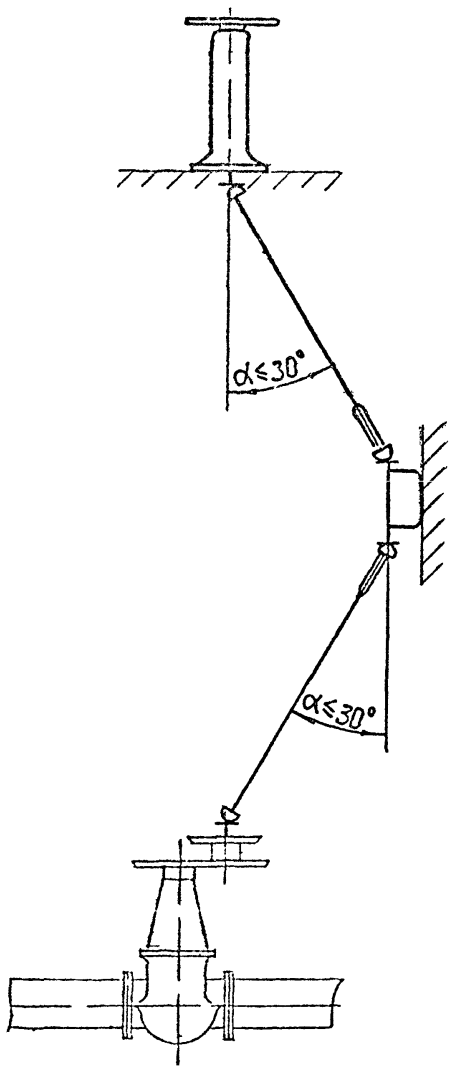

Черт.4

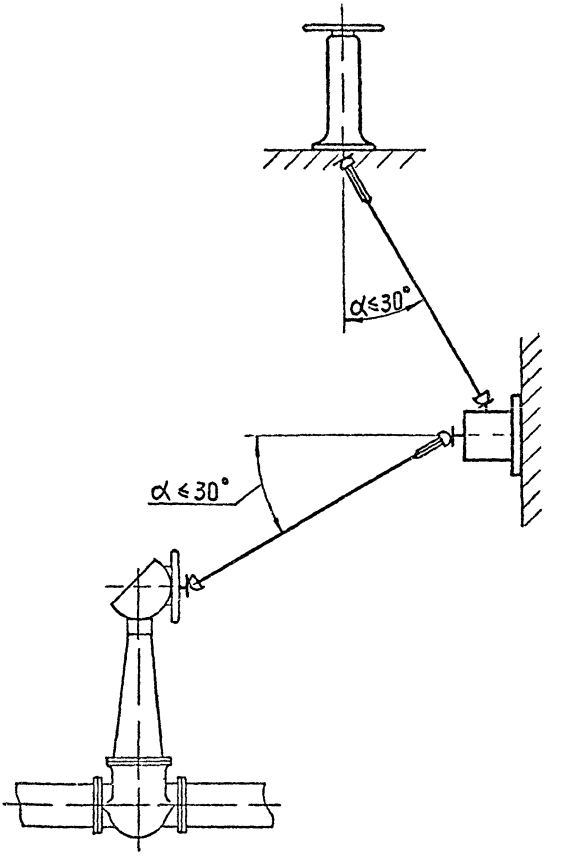

Черт.5

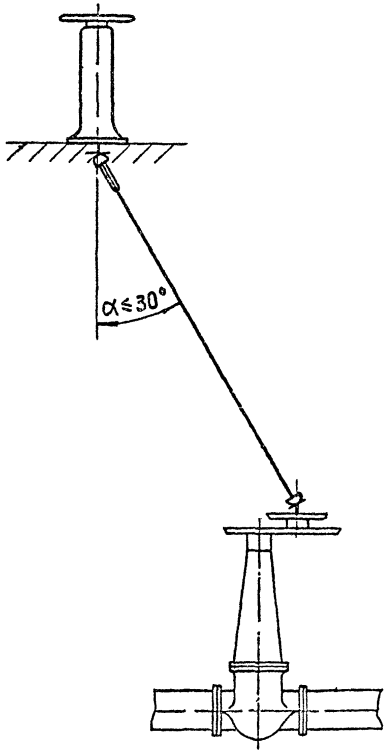

Черт.6

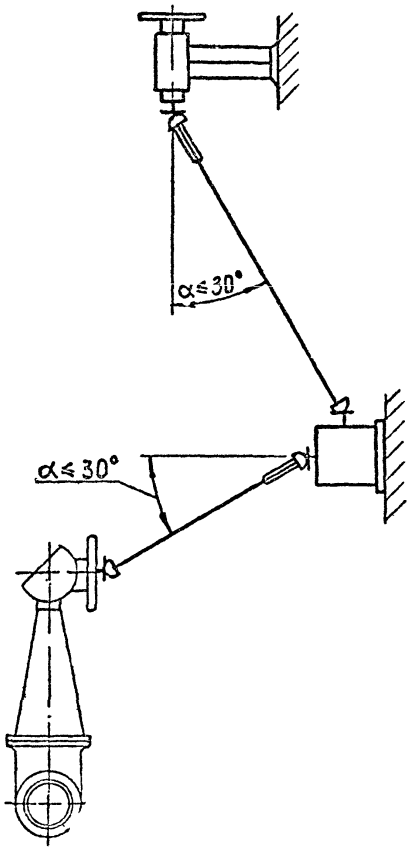

Черт.7

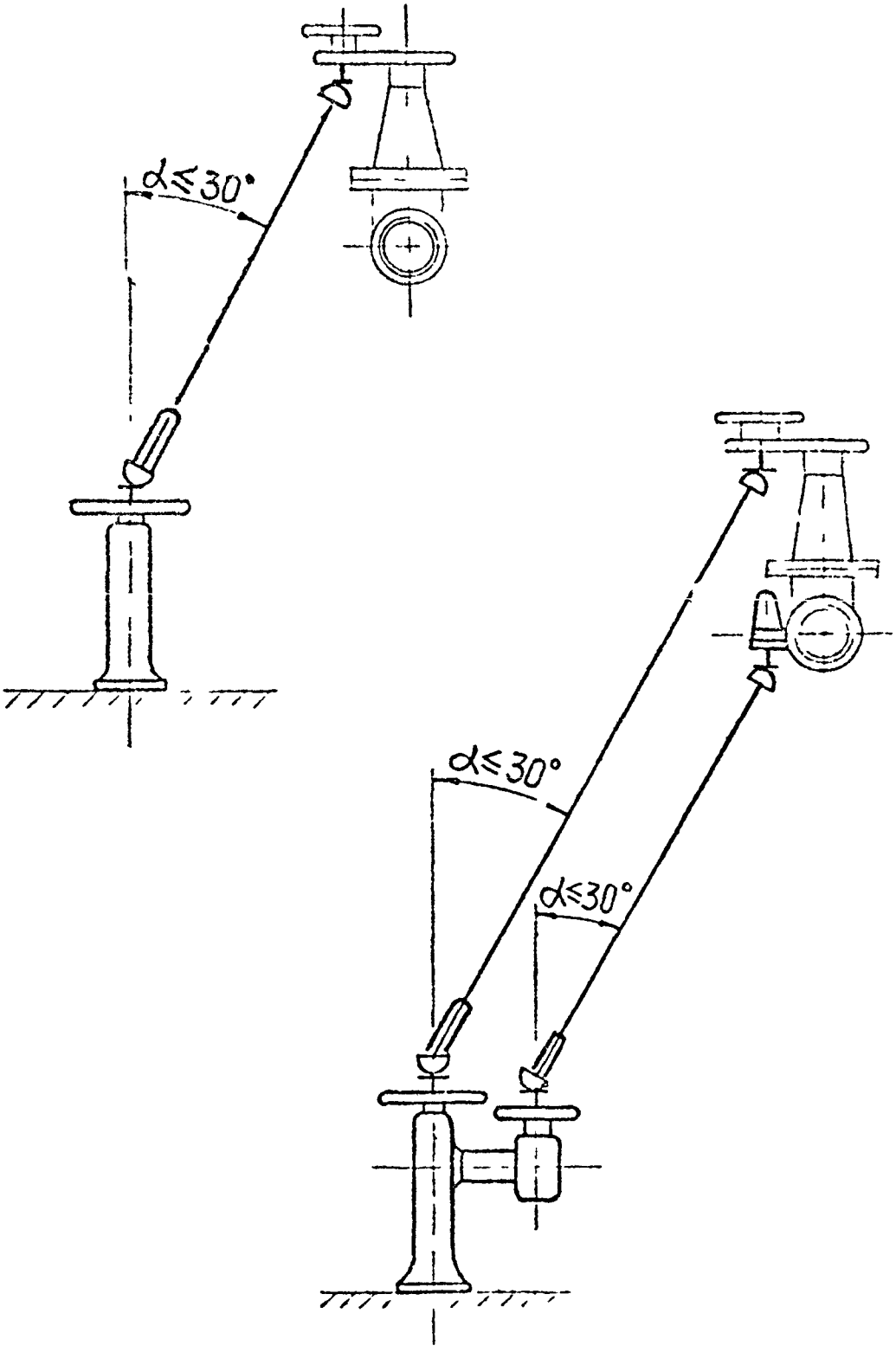

Чорт.8

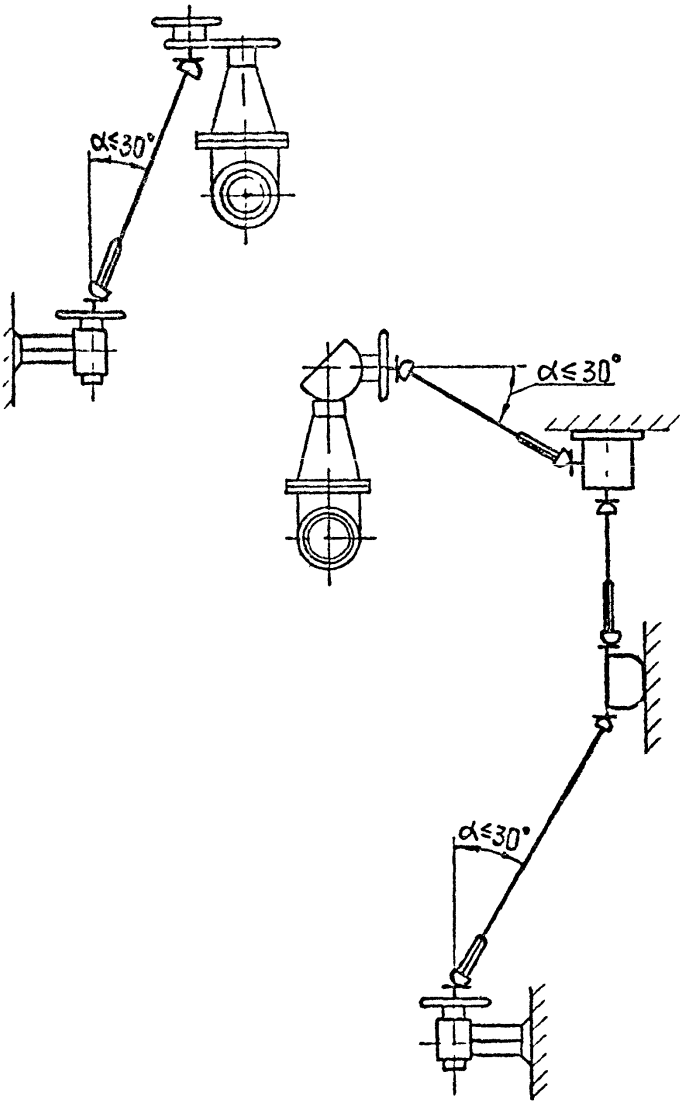

Черт.9

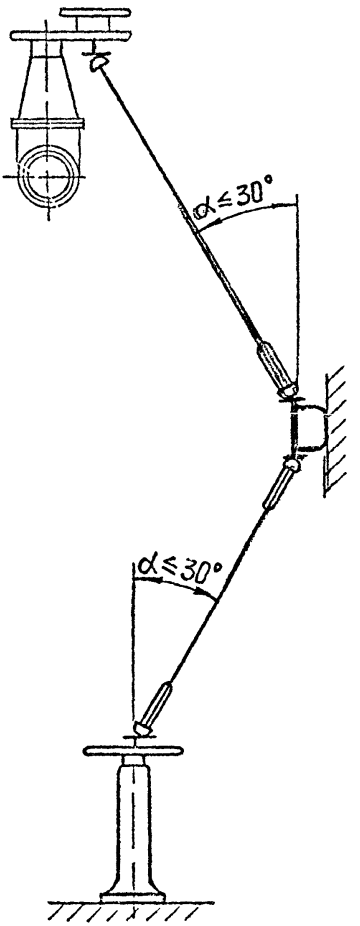

Черт.10

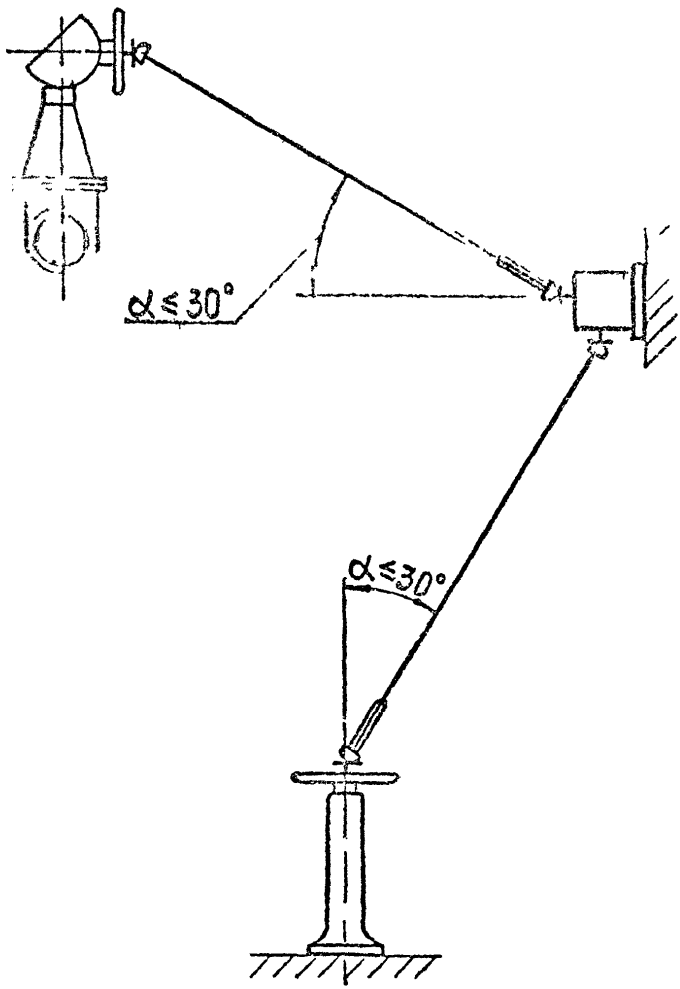

Черт.11

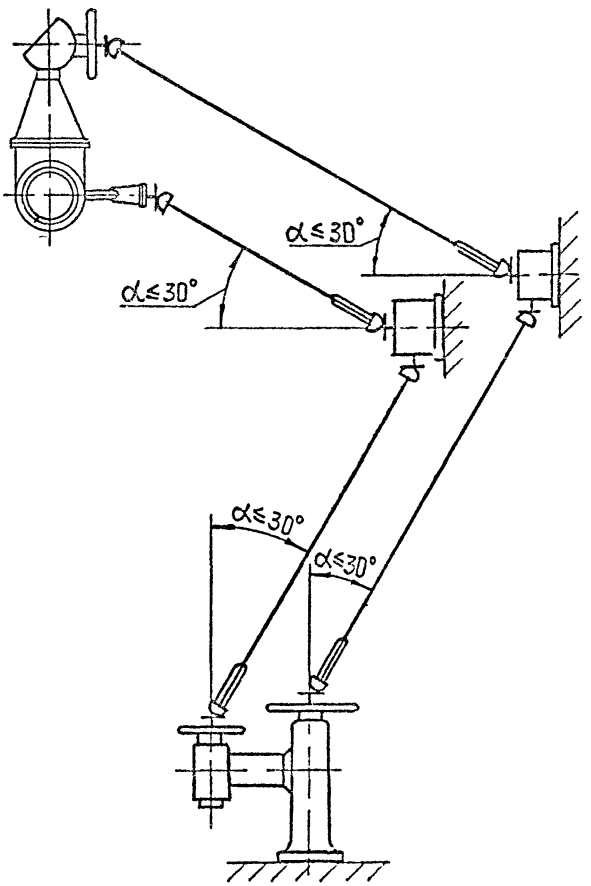

Черт.12

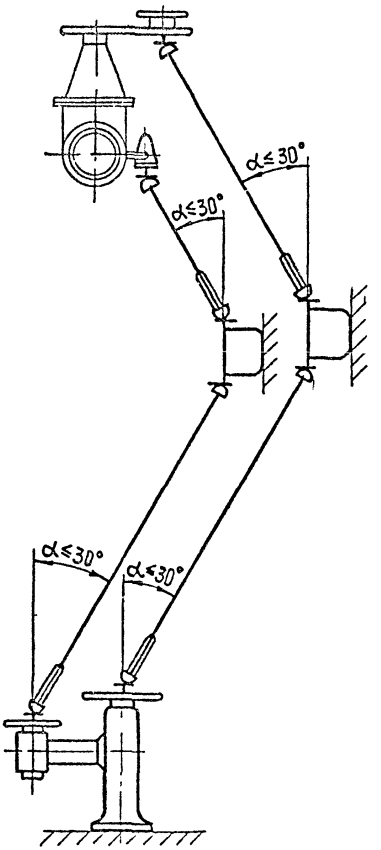

Черт.13

Схемы компоновок дистанционных приводов к клапанам пылегазовоздухопроводов

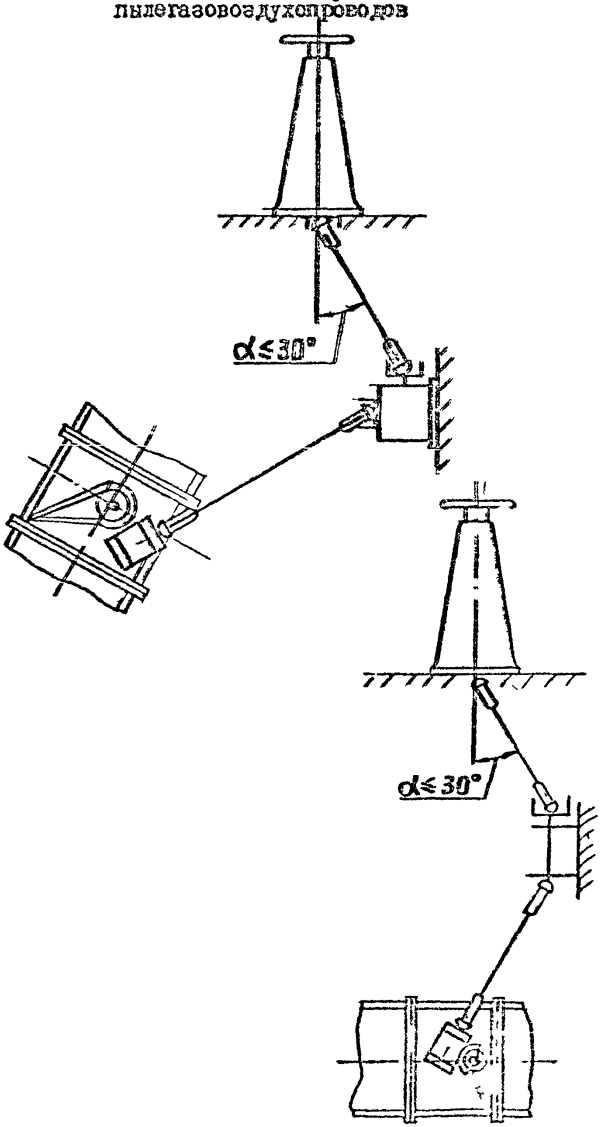

Черт.14

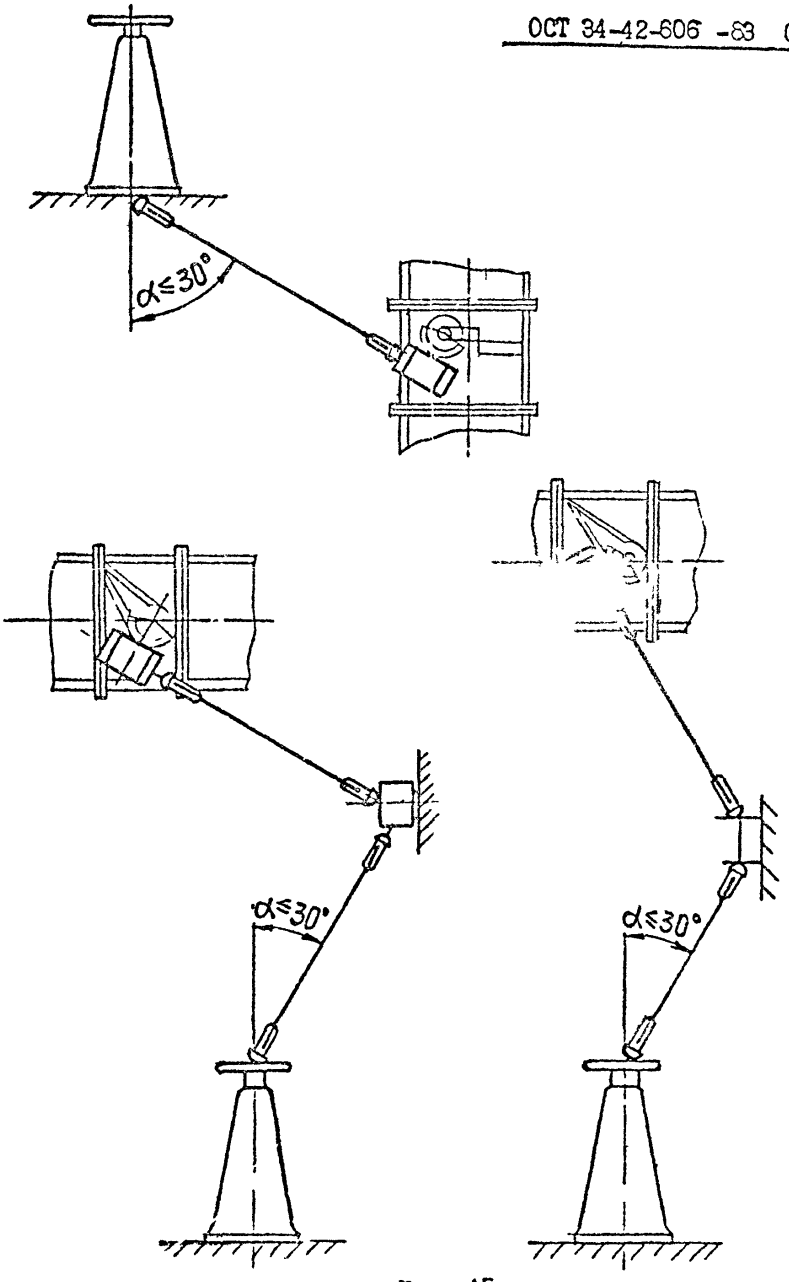

Черт. 15

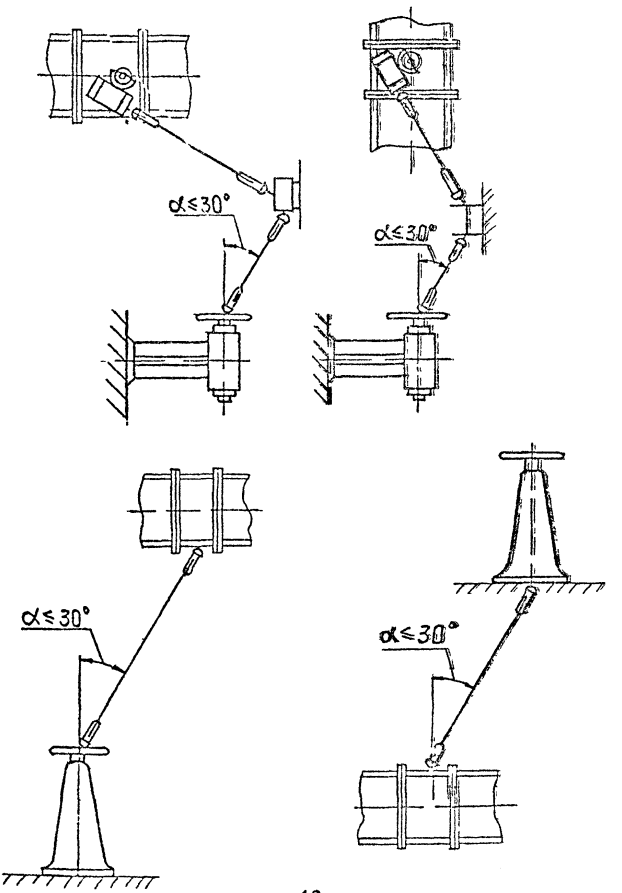

Черт.16

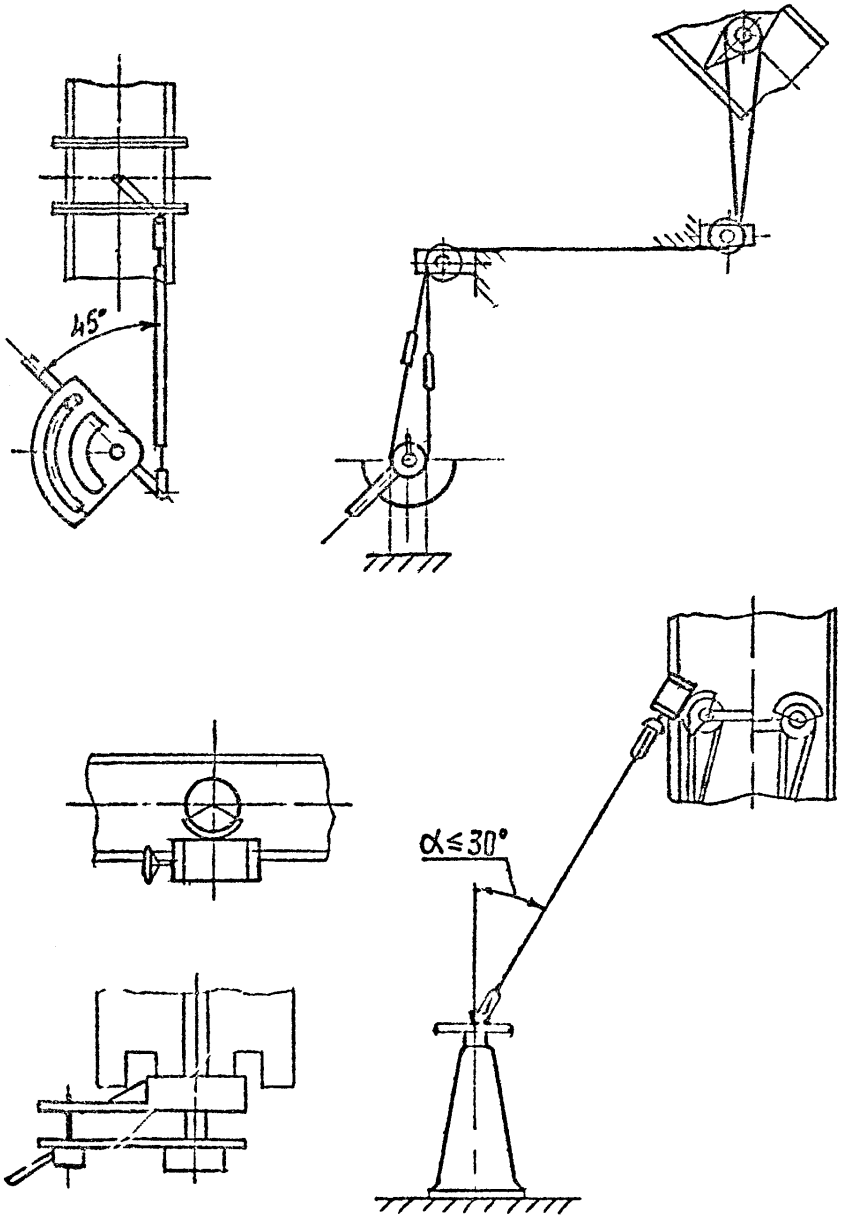

Черт.17

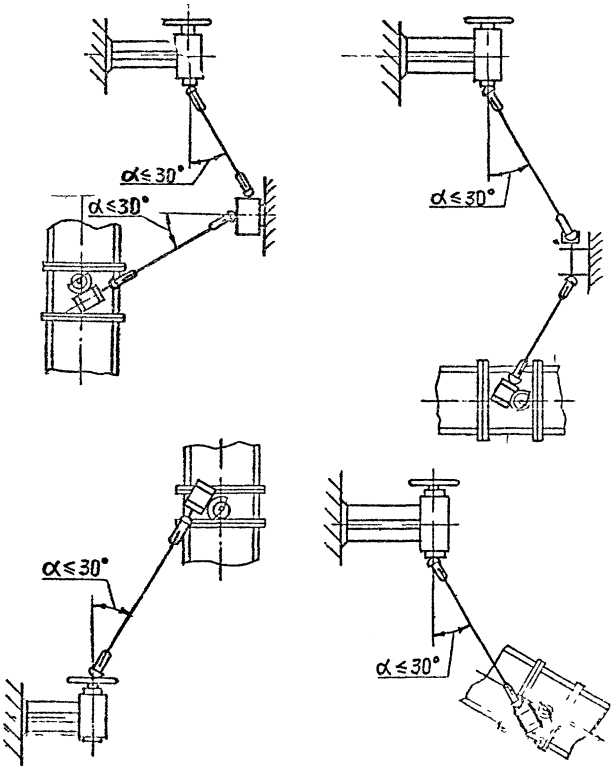

Черт.18

СОДЕРЖАНИЕ

Обозначение стандарта	Наименование стандарта	Стр.
ОСТ 34-42-592-83	Колонки группового привода	3
ОСТ 34-42-593-83	Колонки приводные	7
ОСТ 34-42-594-83	Консоли приводные	11
ОСТ 34-42-595-83	Муфты шарнирные	14
ОСТ 34-42-596-83	Коробки перемены направления	17
ОСТ 34-42-597-83	Узлы шарнирные	20
ОСТ 34-42-598-83	Компенсаторы	23
ОСТ 34-42-599-83	Приводы рычажные местные	27
ОСТ 34-42-600-83	Приводы дистанционные рычажные	30
ОСТ 34-42-601-83	Приводы дистанционные тросовые	33
ОСТ 34-42-602-83	Приводы червячные местные	36
ОСТ 34-42-603-83	Приводы колонковые	39
ОСТ 34-42-604-83	Переходники с муфтами шарнирными	42
ОСТ 34-42-605-83	Редукторы червячные	45
ОСТ 34-42-606-83	Рекомендуемые схемы компоновок	48
ОСТ 34-42-607-83	Технические требования	67

ИНФОРМАЦИОННОЕ СООБЩЕНИЕ

№ ЦПК I24-Т

Об ОСТ 34-42-592-83-
ОСТ 34-42-607-83 "Ручные дистанционные приводы к арматуре трубопроводов и клапанам пылегазовоздуховодов. Типы и основные размеры "

Москва, I985 г.

МИНИСТЕРСТВО ЭНЕРГЕТИКИ И ЭЛЕКТРИФИКАЦИИ СССР

ГЛАВНИИПРОЕКТ

ВСЕСОЮЗНЫЙ ГОСУДАРСТВЕННЫЙ ОРДЕНА ЛЕНИНА
И ОРДЕНА ОКТЯБРЬСКОЙ РЕВОЛЮЦИИ НАУЧНО-ИССЛЕДОВАТЕЛЬСКИЙ
И ПРОЕКТНО-ИЗЫСКАТЕЛЬСКИЙ ИНСТИТУТ

«АТОМТЕПЛОЭЛЕКТРОПРОЕКТ»

ХIII-10; 3е;
XIV-3

ЦЕНТРАЛЬНЫЙ ПРОЕКТНЫЙ КАБИНЕТ

ИНФОРМАЦИОННОЕ СООБЩЕНИЕ

13 сентября 1985 г. № ЦПК 124

Москва

Об ОСТ 34-42-592-83+ОСТ 34-42-607-83
"Ручные дистанционные приводы к арматуре трубопроводов и клапанам пылегазовоздухопроводов. Типы и основные размеры".

Ленинградским филиалом института "Энергомонтажпроект" разработаны ОСТ 34-42-592-83 + ОСТ 34-42-607-83 "Ручные дистанционные приводы к арматуре трубопроводов и клапанам пылегазовоздухопроводов. Типы и основные размеры".

Приказом Министерства энергетики и электрификации СССР от 06.04.84 № 123 срок действия установлен с I июня 1984 г. до I июля 1989 г.

С выходом настоящего информационного сообщения аннулируются: и.с. № ЦПК 36-т за 1963г. с приложенными чертежами ТЭП типов. присл. № 9854-т на 94л., 11626-т по 11630-т; и.с. № ЦПК 70-т за 1964г. с приложенным чертежом ТЭП тип. присл. № 10310-т;и.с. № ЦПК 29-т за 1965г. с приложенным чертежом ТЭП тип. присл. № 10475-т на 2л.; и.с. № ЦПК 19-т за 1966г.с приложенным чертежом ТЭП тип. прислан. № 11625-т.

Приложение: ОСТ 34-42-592-83 + ОСТ 34-42-607-83 на 69л.
/рассылается отделениям института/.

Зам. главного инженера института С.Г. Трушин
Начальник ЦПК С.С. Меринов
Руководитель группы В.Н. Баюрина

Информационное сообщение подготовила Токарева Е.Л. тел.2Н7-59-42

Ротапринт МОАТЭПа 1985г Заказ № 1686 Тираж 65 [illegible]

gost.e-ecolog.ru