# ОТРАСЛЕВЫЕ СТАНДАРТЫ

## РУЧНЫЕ ДИСТАНЦИОННЫЕ ПРИВОДЫ К АРМАТУРЕ ТРУБОПРОВОДОВ И КЛАПАНАМ ПЫЛЕГАЗОВОЗДУХОПРОВОДОВ

Типы и основные размеры

ОСТ 34-42-592-83 ÷ ОСТ 34-42-607-83

Издание официальное

Приложение к И С. N 14ПК 124-т 1985г. -1-

gost.e-ecolog.ru

# РУЧНЫЕ ДИСТАНЦИОННЫЕ ПРИВОДЫ К АРМАТУРЕ ТРУБОПРОВОДОВ И КЛАПАНОВ ПЫЛЕГАЗОВОЗДУХОПРОВОДОВ

Типы и основные размеры

ОСТ 34-42- 592-83 ÷ ОСТ 34-42- 607-83


ПТИ "Энергомонтажпроект"

Главный инженер Д.С.Березной

Ленинградский филиал ПТИ "Энергомонтажпроект"

Главный инженер А.М.Шагин

Заведующий отделом В.И.Есарев

Нормоконтроль Г.А.Галоева

Руководитель разработки О.В.Стрельников

Исполнители: Руководитель бригады Б.Д.Коншов

Ст.инженер Т.В.Мерзон

Инженер Л.И.Румянцева

Инженер М.А.Гусева

Ст.техник В.Д.Андреева

Ст.техник Н.Д.Дегтярева


СОГЛАСОВАНО:

Главное производственно-техническое управление по строительству Минэнерго СССР 13.04.83 В.Г.Гумасенко

ВПИИ "Теплоэлектропроект"

Главный инженер В.Н.Охотин

ВО Союзэнергомонтаж

Главный инженер В.А.Федоров



-2-

УДК 621.646.9 Группа Г 18

# ОТРАСЛЕВОЙ СТАНДАРТ

ПРИВОДЫ КОЛОНКОВЫЕ ДЛЯ ПЫЛЕГАЗОВОЗДУХОПРОВОДОВ Типы и основные размеры

ОСТ 34-42-600 -83

ОКП 31 1316

Взамен МВН 459-63

Приказом Министерства энергетики и электрификации СССР от 06.04.84 № 123 срок действия установлен

с 1 июня 1984 г.

до 1 июня 1989 г.

Несоблюдение стандарта преследуется по закону

1. Настоящий стандарт распространяется на приводы колонковые с допускаемым крутящим моментом Мкр=160 Н·м.

2. Приводы колонковые изготавливаются по рабочему чертежу ЛВ-243.00.000.

3. Типы и основные размеры приводов колонковых должны соответствовать указанным на черт.1 и 2.

4. Технические требования по ОСТ 34-42-607 -83.

Издание официальное

Перепечатка воспрещена

Сборка с верхним расположением шарнирной муфты

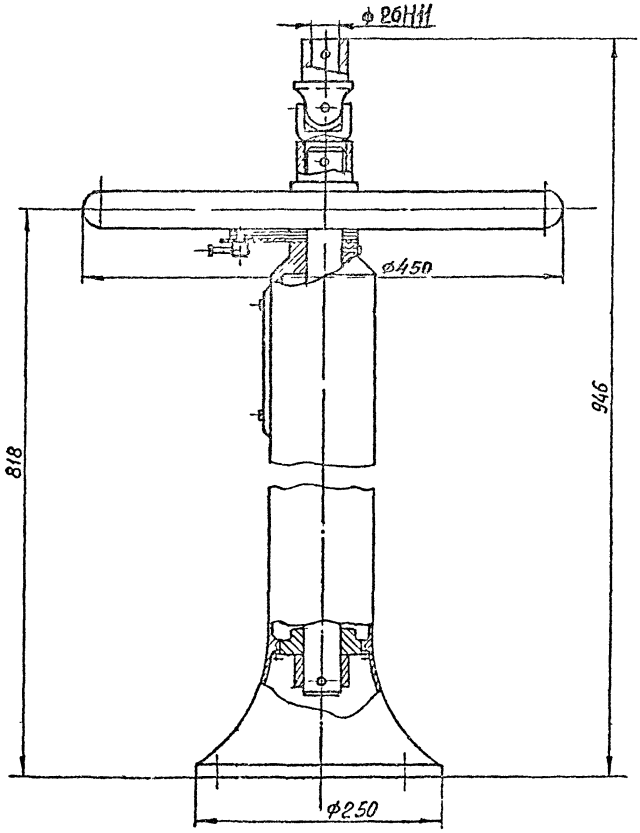


Чорт.1

Сборка с нижним расположением шарнирной муфты

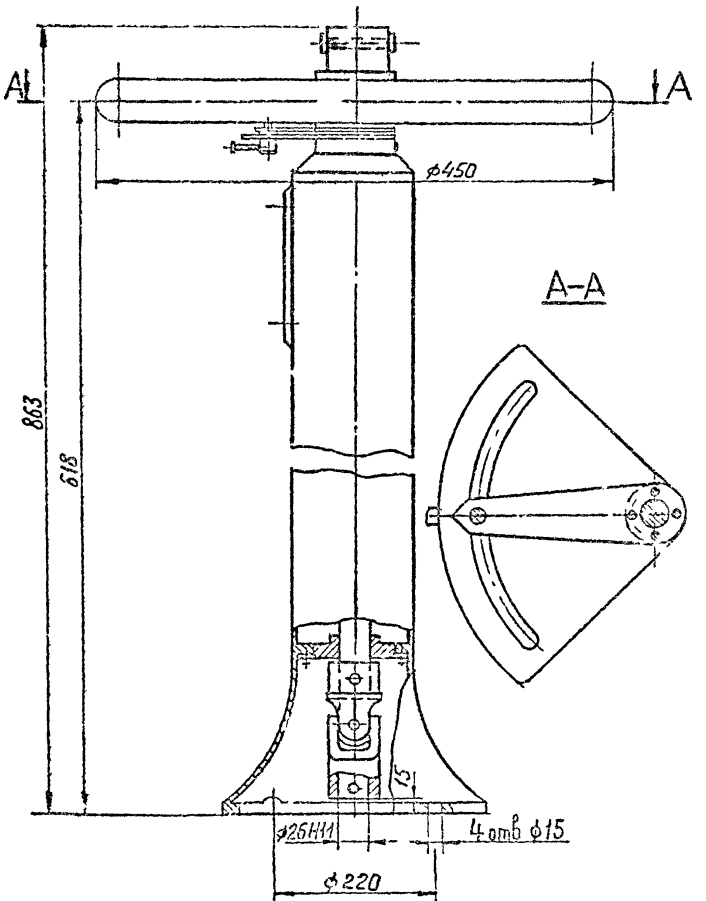


Черт.2

## СОДЕРЖАНИЕ


| Обозначение стандарта | Наименование стандарта | Стр. |
|---|---|---|
| ОСТ 34-42-592-83 | Колонки группового привода | 3 |
| ОСТ 34-42-593-83 | Колонки приводные | 7 |
| ОСТ 34-42-594-83 | Консоли приводные | 11 |
| ОСТ 34-42-595-83 | Муфты шарнирные | 14 |
| ОСТ 34-42-596-83 | Коробки перемены направления | 17 |
| ОСТ 34-42-597-83 | Узлы шарнирные | 20 |
| ОСТ 34-42-598-83 | Компенсаторы | 23 |
| ОСТ 34-42-599-83 | Приводы рычажные местные | 27 |
| ОСТ 34-42-600-83 | Приводы дистанционные рычажные | 30 |
| ОСТ 34-42-601-83 | Приводы дистанционные тросовые | 33 |
| ОСТ 34-42-602-83 | Приводы червячные местные | 36 |
| ОСТ 34-42-603-83 | Приводы колонковые | 39 |
| ОСТ 34-42-604-83 | Переходники с муфтами шарнирными | 42 |
| ОСТ 34-42-605-83 | Редукторы червячные | 45 |
| ОСТ 34-42-606-83 | Рекомендуемые схемы компоновок | 48 |
| ОСТ 34-42-607-83 | Технические требования | 67 |

ИНФОРМАЦИОННОЕ СООБЩЕНИЕ

№ ЦПК I24-Т

Об ОСТ 34-42-592-83-
ОСТ 34-42-607-83 "Ручные дистанционные приводы к арматуре трубопроводов и клапанам пылегазовоздуховодов. Типы и основные размеры "

Москва, I985 г.

МИНИСТЕРСТВО ЭНЕРГЕТИКИ И ЭЛЕКТРИФИКАЦИИ СССР

ГЛАВНИИПРОЕКТ

ВСЕСОЮЗНЫЙ ГОСУДАРСТВЕННЫЙ ОРДЕНА ЛЕНИНА
И ОРДЕНА ОКТЯБРЬСКОЙ РЕВОЛЮЦИИ НАУЧНО-ИССЛЕДОВАТЕЛЬСКИЙ
И ПРОЕКТНО-ИЗЫСКАТЕЛЬСКИЙ ИНСТИТУТ

«АТОМТЕПЛОЭЛЕКТРОПРОЕКТ»

ХIII-10; 3е;
XIV-3

ЦЕНТРАЛЬНЫЙ ПРОЕКТНЫЙ КАБИНЕТ

# ИНФОРМАЦИОННОЕ СООБЩЕНИЕ

13 сентября 1985 г. № ЦПК 124

Москва

Об ОСТ 34-42-592-83+ОСТ 34-42-607-83
"Ручные дистанционные приводы к арматуре трубопроводов и клапанам пылегазовоздухопроводов. Типы и основные размеры".

Ленинградским филиалом института "Энергомонтажпроект" разработаны ОСТ 34-42-592-83 + ОСТ 34-42-607-83 "Ручные дистанционные приводы к арматуре трубопроводов и клапанам пылегазовоздухопроводов. Типы и основные размеры".

Приказом Министерства энергетики и электрификации СССР от 06.04.84 № 123 срок действия установлен с I июня 1984 г. до I июля 1989 г.

С выходом настоящего информационного сообщения аннулируются: и.с. № ЦПК 36-т за 1963г. с приложенными чертежами ТЭП типов. присл. № 9854-т на 94л., 11626-т по 11630-т; и.с. № ЦПК 70-т за 1964г. с приложенным чертежом ТЭП тип. присл. № 10310-т;и.с. № ЦПК 29-т за 1965г. с приложенным чертежом ТЭП тип. присл. № 10475-т на 2л.; и.с. № ЦПК 19-т за 1966г.с приложенным чертежом ТЭП тип. прислан. № 11625-т.

Приложение: ОСТ 34-42-592-83 + ОСТ 34-42-607-83 на 69л.
/рассылается отделениям института/.

Зам. главного инженера института С.Г. Трушин
Начальник ЦПК С.С. Меринов
Руководитель группы В.Н. Баюрина

Информационное сообщение подготовила Токарева Е.Л. тел.2Н7-59-42

Ротапринт МОАТЭПа 1985г Заказ № 1686 Тираж 65 [illegible]

gost.e-ecolog.ru