ТИПОВОЙ ПРОЕКТ

294-3-41.86

КРЫТЫЙ БАССЕЙН С ВАННОЙ 3 × 7м ДЛЯ ОБУЧЕНИЯ ПЛАВАНИЮ ДЕТЕЙ ДОШКОЛЬНОГО ВОЗРАСТА

/ СО СТЕНАМИ ИЗ КИРПИЧА /

АЛЬБОМ II

ИЗДЕЛИЯ ЗАВОДСКОГО ИЗГОТОВЛЕНИЯ

21650-02

				ПРИВЯЗАН
Инв. №				

gost.e-ecolog.ru

ТИПОВОЙ ПРОЕКТ

294-3-41.86

КРЫТЫЙ БАССЕЙН С ВАННОЙ 3×7 м ДЛЯ ОБУЧЕНИЯ ПЛАВАНИЮ ДЕТЕЙ ДОШКОЛЬНОГО ВОЗРАСТА

/СО СТЕНАМИ ИЗ КИРПИЧА/

АЛЬБОМ II

АЛЬБОМ I — АРХИТЕКТУРНО-СТРОИТЕЛЬНАЯ И ТЕХНОЛОГИЧЕСКАЯ ЧАСТИ, САНИТАРНО-ТЕХНИЧЕСКАЯ ЧАСТИ, СВЯЗЬ И СИГНАЛИЗАЦИЯ, АВТОМАТИЗАЦИЯ САНТЕХУСТРОЙСТВ
АЛЬБОМ II — ИЗДЕЛИЯ ЗАВОДСКОГО ИЗГОТОВЛЕНИЯ
АЛЬБОМ III — СПЕЦИФИКАЦИИ ОБОРУДОВАНИЯ
АЛЬБОМ IV — ВЕДОМОСТИ ПОТРЕБНОСТИ В МАТЕРИАЛАХ
АЛЬБОМ V — СМЕТЫ

21650-02

ПРОЕКТ УТВЕРЖДЕН Госгражданстроем
ПРИКАЗ N° 98 ОТ 20 МАРТА 1986г.
РАБОЧАЯ ДОКУМЕНТАЦИЯ ВВЕДЕНА В ДЕЙСТВИЕ
ИНСТИТУТОМ „СОЮЗСПОРТПРОЕКТ" ПРИКАЗ №280 ОТ 10.09.1986г.

РАЗРАБОТАН ИНСТИТУТОМ „Союзспортпроект"
ГЛАВНЫЙ ИНЖЕНЕР ИНСТИТУТА / Е.Р. Брилинг /
ГЛАВНЫЙ ИНЖЕНЕР ПРОЕКТА / В.С. Логунов /

ПРИВЯЗАН

Инв. N°

Типовой проект 294-3-41.86

Обозначение	Наименование	Примечан.
— КЖИ	Содержание альбома	
— КЖИ-1	Труба слива (МН-1)	
— КЖИ-2	Труба наполнения (МН-2)	
— КЖИ-3	Труба перелива (МН-3)	
— КЖИ-4	Закладная деталь (МН-4)	
— КЖИ-5	Бортик (МН-10)	
— КЖИ-6	Труба наполнения (МН-5, МН-6)	
— КЖИ-7	Решетка (МН-7)	
— КЖИ-8	Лестница (МН-9)	
— КЖИ-9	Закладная деталь (МН-8)	
— КЖИ-10	Изделия металлические (МН-1÷МН-3)	
— КЖИ-11	Изделия металлические (МН-4, МН-4А)	
— КЖИ-12	Изделия металлические (МН-5)	
— КЖИ-13	РМ-6	
— КЖИ-14	Рамка (РМ-1÷РМ-5)	
— КЖИ-15	Решетка жалюзийная (ЖР-1)	

Обозначение	Наименование	Примечание
— КЖИ-15св	Решетка жалюзийная (ЖР-1) (сварочный чертеж)	
— КЖИ-16	Сетки С-1	
— КЖИ-17	Позиция 11	

Инв. № подл. | Подпись и дата | Взам. инв. №

Инв. №:

Привязан:

ТП 294-3-41.86 КЖИ

Нач. маст.	Волков	
ГАП	Горелов	
ГИП	Логунов	
Дук. гр.	Пажева	
Исполн.	Погорелов	
Провер.	Горелов	
Н. контр.	Афанасьев	

Крытый бассейн с ванной 33×7 м для обучения плаванию детей дошкольного возраста (со стенами из кирпича)

Стадия	Лист	Листов
РП	1	16

Содержание альбома

СОЮЗСПОРТПРОЕКТ г. Москва

21650-02

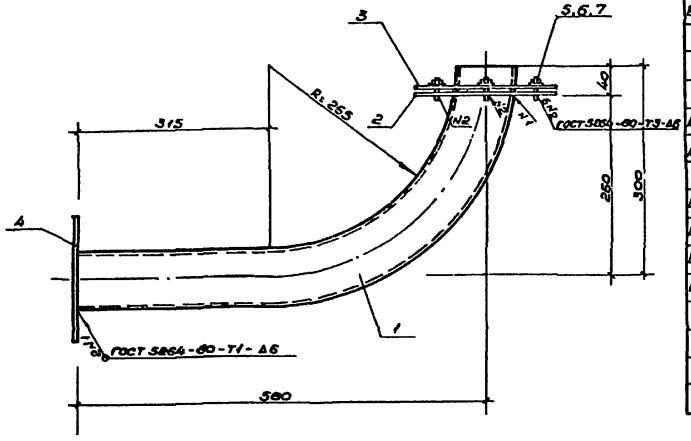

Формат	Зона	Позиц.	Обозначение	Наименование	Кол.	Примеч.
				Детали		
Б4		1		Труба 89×35 гост 10704-76*		
				L = 790	1	5,78 кг
				Полоса $\frac{200\times6 \text{ гост } 103\text{-}76^*}{\text{Вст.3кп2 гост } 380\text{-}71^*}$		
А3		2	- КЭСИ-1	L = 270	1	2,84 кг
А3		3	- КЭСИ-1	L = 270	1	2,54 кг
				Стандартные изделия		
Б4		4		Фланец Dy 80 гост 12820-80*	1	1,84 кг
Б4		5		Болт М12×65 гост 7798-70*	6	0,05 кг
Б4		6		Шайба ф12 гост 11371-78*	8	0,08 кг
Б4		7		Гайка М12 гост 5915-70*	6	0,08 кг

Поз. 2,3

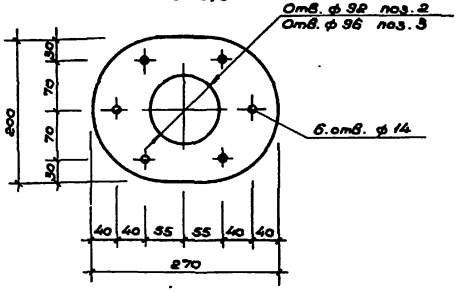

Нач.маст.	Волков		
Гл.констр.	Маврин		
ГИП	Ловунов		
Разраб.	Аврунцев		
Провер.п.	Ловунов		
Н.контр.	Афанасьев		

ТП 294-3-41.86 КЭСИ-1

Труба слива (МН-1)

Стадия	Масса	Масштаб
РП	10.75кг	-
Лист 1	Листов 1	

СОЮЗСПОРТПРОЕКТ г. Москва

Инв.№подл. | Подпись и дата | Взам.инв.№

21650-02

Альбом I

Типовой проект 294-3-41.86

Инв.№ подл. | Подпись и дата | Взам. инв.№

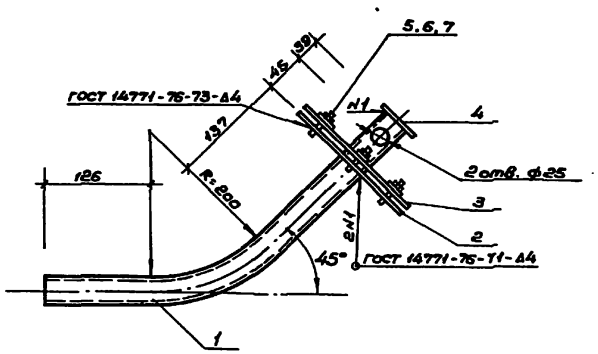

Поз. 2,3

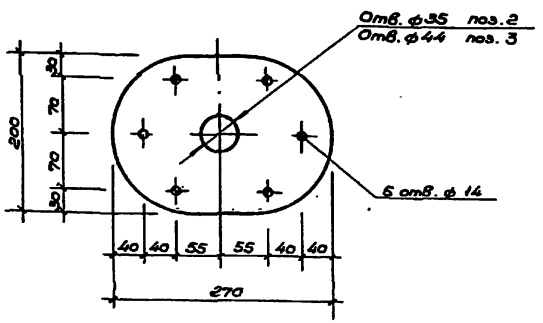

Поз. 4



			Обозначение	Наименование	Кол.	Примеч.
				Детали		
БА		1		Труба 32×2,0 ГОСТ 9941-81* / Х18Н10Т ГОСТ 5632-72*		
				L = 500	1	
				Полоса 6×200 ГОСТ 19903-74* / 0Х18Н10Т ГОСТ 5632-72*		
А3		2	-КЖСИ-2	L = 270	1	2,54 кг
А3		3	-КЖСИ-2	L = 270	1	2,54 кг
				Полоса 4×40 ГОСТ 103-76* / 0Х18Н10Т ГОСТ 5632-72*		
А3		4	-КЖСИ-2	L = 40	1	0,08 кг
				Стандартные изделия		
БА		5		Болт М12×70 ГОСТ 7798-70* / Х18Н10Т ГОСТ 5632-72*	6	0,08 кг
БА		6		Гайка М12 ГОСТ 5915-70* / Х18Н10Т ГОСТ 5632-72*	6	0,02 кг
БА		7		Шайба ф17 ГОСТ 11371-78* / Х18Н10Т ГОСТ 5632-72*	6	0,02 кг

Нач.мас.	Волков		ТП 294-3-41.86 - КЖСИ-2			
Гл.конст.	Маврин		Труба наполнения (МН-2)	Стадия	Масса	Масштаб
ГИП	Лоеунов			РП	7,98кг	--
Разраб.	Аверинцев			Лист 1	Листов 1	
Провер.	Лоеунов			СОЮЗСПОРТПРОЕКТ		
Н.контр.	Афанасьев					

Типовой проект 294-3-41.86 Альбом II

Инв.№подл. | Подпись и дата | Взам.инв.№

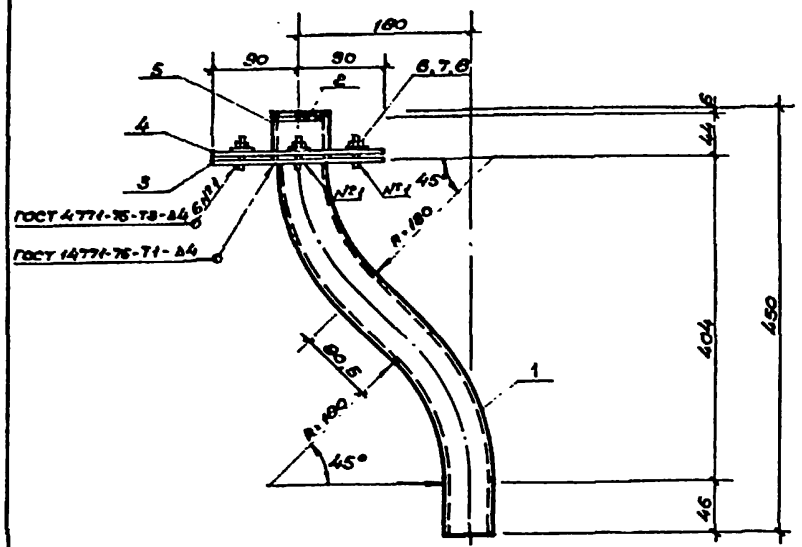

Поз. 3, 4

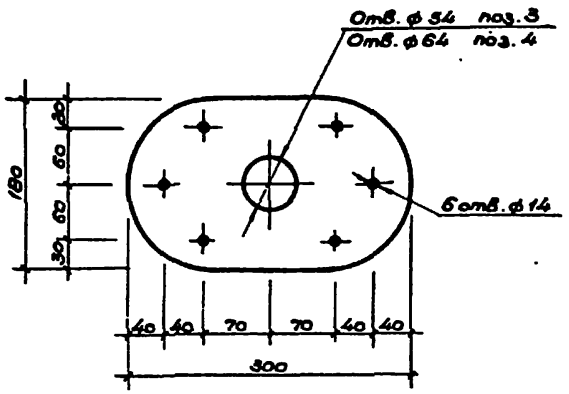

Поз. 2

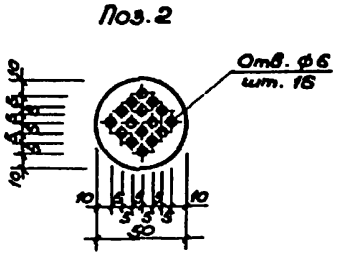

Формат	Зона	Поз.	Обозначение	Наименование	Кол.	Примеч.
				Детали		
Б.4		1		Труба 50×3,0 ГОСТ 3941-81* / Х18Н10Т ГОСТ 5632-72		
				L = 510	1	1,77 кг
А.3		2	– КЖСИ – 3	Полоса 50×5 ГОСТ 103-76* / 0Х18Н10ТП ГОСТ 5632-72		
				L = 50	1	0,10 кг
				Полоса 180×6 ГОСТ 103-76* / 0Х18Н10ТП ГОСТ 5632-72		
А.3		3	– КЖСИ – 3	L = 300	1	2,54 кг
А.3		4	– КЖСИ – 3	L = 300	1	2,54 кг
Б.4		5		Труба 60×3,0 ГОСТ 3941-81* / Х18Н10Т ГОСТ 5632-72*		
				L = 50	1	0,21 кг
				Стандартные изделия		
Б.4		6		Болт М12×65 ГОСТ 7798-70* / Х18Н10Т ГОСТ 5632-72*	6	0,65
Б.4		7		Шайба ф17 ГОСТ 11371-78* / Х18Н10Т ГОСТ 5632-72*	6	0,02
Б.4		8		Гайка М12 ГОСТ 5915-70* / Х18Н10Т ГОСТ 5632-72*	6	0,06

Нач.м.	Волков	
Гл.конс.	Маврин	
ГИП	Лозунов	
Разраб.	Аверинцев	
Проверил	Лозунов	
Н.контр.	Афанасьев	

ТП 294-3-41.86 КЖСИ-3

Труба перелива (МН-3)

Стадия	Масса	Масштаб
РП	8,36 кг	–
Лист 1	Листов 1	

СОЮЗСПОРТПРОЕКТ г. Москва

21650-02

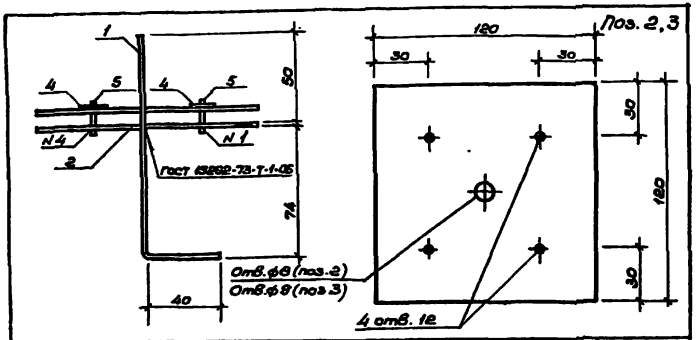

Формат	Зона	Позиц.	Обозначение	Наименование	Кол.	Примечан.
				Детали		
Б4		1		ф6 А-I ГОСТ 5781-82*		
				L = 170	1	0,04 кг
				Полоса 6×120 ГОСТ 103-76* Ст3кп2 ГОСТ 380-71		
А4		2	– КЖСИ-4	L = 120	1	0,68 кг
А4		3	– КЖСИ-4	L = 120	1	0,68 кг
Б4		4		Гайка М10 ГОСТ 5915-70*	4	0,08 кг
Б4		5		Болт М10×55 ГОСТ 7798-70*	4	0,04 кг

Инв. № подл. | Подпись и дата | Взам. инв. №

			ТП – КЖСИ-4			
			Закладная деталь МН-4	Стадия	Масса	Масштаб
				РП	1,64	
Нач. мас.	Волков			Лист 1	Листов 1	
Гл. конс.	Маврин			СОЮЗСПОРТПРОЕКТ г. Москва		
ГИП	Лоцунов					
Разраб.	Аврицков					
Проверил	Лоцунов					
Н. контр.	Арансаев					

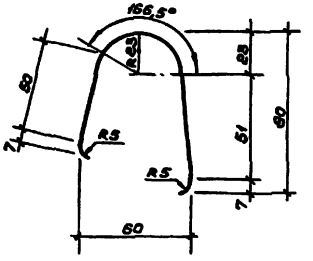

Формат	Зона	Позиц.	Обозначение	Наименование	Кол.	Примечан.
				Детали		
				– КЖСИ-5		
		1		Полоса 2×190 ГОСТ 5582-75* х19Н 10Т ГОСТ 5632-72*		
				L = 7000	1	20,89 кг

1. Длина отправочных марок не более 1500 мм.

Инв. № подл. | Подпись и дата | Взам. инв. №

			ТП 294-3-41.86 – КЖСИ-5			
			Бортик (МН-10)	Стадия	Масса	Масштаб
				РП	20,89кг	–
Нач. мас.	Волков			Лист 1	Листов 1	
Гл. конс.	Маврин			СОЮЗСПОРТПРОЕКТ г. Москва		
ГИП	Лоцунов					
Разраб.	Аврицков					
Проверил	Лоцунов					
Н. контр.	Арансаев					

Типовой проект 294-3-41.86 Альбом III

МН-5 (МН-6 зеркально)

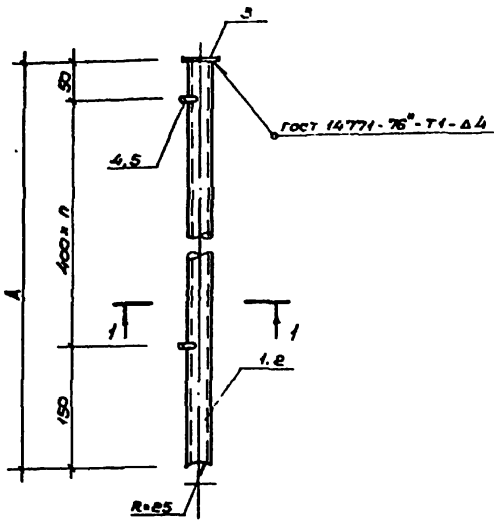

1-1 МН-5 (МН-6 зеркально)

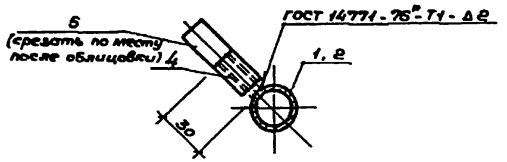

Поз.	Обозначение	Наименование	Кол. МН-5	Кол. МН-6	Примеч.
		Детали			
		Труба $\frac{\varnothing 8\times1,5\ ГОСТ\ 9941\text{-}81^{*}}{Х18Н10Т\ ГОСТ\ 5632\text{-}72^{*}}$			
Б4	1	L=4200	1	–	8,81кг
Б4	2	L=2200	–	1	3,25кг
Б4	3	Полоса $\frac{4\times50\ ГОСТ\ 103\text{-}76^{*}}{Х18Н10Т\ ГОСТ\ 5632\text{-}72^{*}}$			
		L=50	1	1	0,12кг
Б4	4	Труба $\frac{10\times1,0\ ГОСТ\ 9941\text{-}81^{*}}{Х18Н10Т\ ГОСТ\ 5632\text{-}72^{*}}$			
		L=30	11	6	0,02кг
Б4	5	Труба ПНД 16т ГОСТ 18599-83			
		L=100	11	6	0,005кг

Обозначение	Марка	А	П	Масса кг
-КЖСИ-6	МН-5	4200	10	6,61
-01	МН-6	2200	5	3,40

Нач.мас.	Волков	
Гл.конст.	Маврин	
ГИП	Ловцов	
Разраб.	Аверинцев	
Провер.	Ловцов	
Н.контр.	Афанасьев	

ТП 294-3-41.86 – КЖСИ-6

Труба наполнения МН-5, МН-6

Стадия	Масса	Масштаб
Р.П.	См. табл.	
Лист 1	Листов 1	

СОЮЗСПОРТПРОЕКТ г. Москва

Инв.№ подл. | Подпись и дата | Взам. инв.№

21650-02

Альбом II

Типовой проект 294-3-41.86

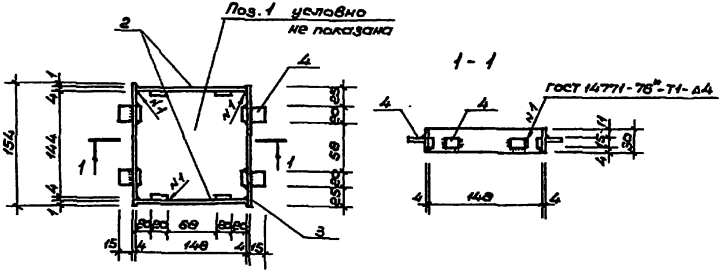
Поз. 1 условно не показана
2
4
1
1
3
1-1
ГОСТ 14771-76*-Т1-Д4
4
4
4
4
148
4
15
4
148
4
15
156
144
69
69
69

Типовой проект 294-3-41.86 Альбом II

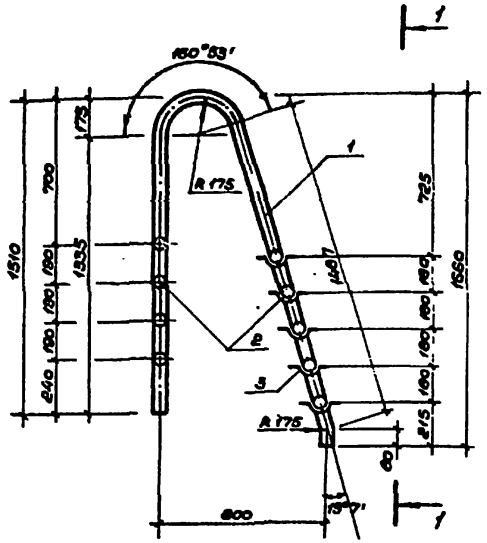

1-1

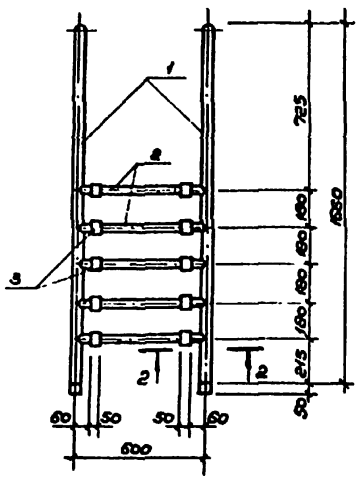

Поз. 3

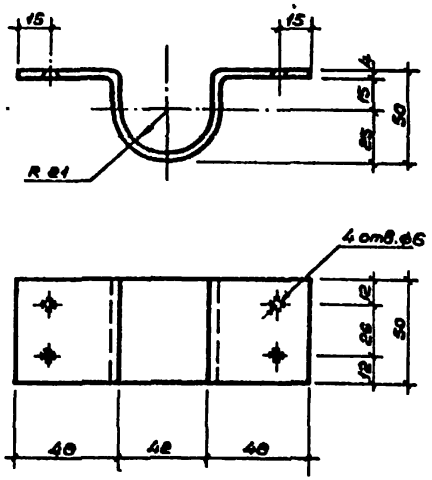

2 - 2

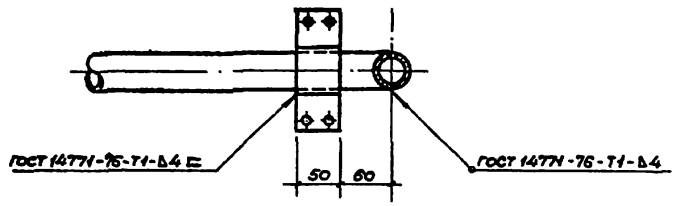

Таблицу смотри на листе 2

Нач.мас.	Волков		
Гл.конс.	Маврин		
ГИП	Лозунов		
Разраб.	Аверинцев		
Проверил	Лозунов		
Н.контр.	Афанасьев		

ТП 294-3-41.86 - КЖСИ-8

Лестница МН-9

Стадия	Масса	Масштаб
РП	40,22	
Лист 1	Листов 2	

СОЮЗСПОРТПРОЕКТ г. Москва

Инв.№подл. | Подпись и дата | Взам.инв.№

21650-02

Формат	Зона	Позиц.	Обозначение	Наименование	Кол.	Примечание
				Детали		
		1		Труба 40×3 ГОСТ 8941-81* / Х18Н10Т ГОСТ 5632-72*		
				L = 3670	2	3,76 кг
		2		Труба 40×3,0 ГОСТ 8941-81* / Х18Н10Т ГОСТ 5632-72*		
				L = 600	9	1,64 кг
		3	- КЖСИ-8	Полоса 4×50 ГОСТ 5582-75* / Х18Н10Т ГОСТ 5582-72*		
				L = 200	10	0,31 кг

Инв.№ подл. | Подпись и дата | Взам. инв.№

- КЖСИ-8 | Лист 2

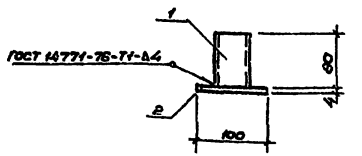

Формат	Зона	Позиц.	Обозначение	Наименование	Кол.	Примечан.
				Детали		
Б4		1		Труба 48×3,0 ГОСТ 8941-81* / Х18Н10Т ГОСТ 5632-72*		
				L = 90	1	0,29 кг
				Полоса 4×100 ГОСТ 8568-75* / Х18Н10Т ГОСТ 5582-72*		
Б4		2		L = 100	1	0,31 кг

Инв.№ подл. | Подпись и дата | Взам. инв.№

Нач.мас.	Волков	
Гл.конс.	Маврин	
ГИП	Ловцнов	
Разраб.	Абрамцев	
Проверил	Ловцнов	
Н.контр.	Афанасьев	

ТП 294-3-41.86 - КЖСИ-9

Закладная деталь МН-8

Стадия	Масса	Масштаб
РП	0,60	
Лист 1	Листов 1	

СОЮЗСПОРТПРОЕКТ г. Москва

21650-02

Типовой проект 294-3-41.86 Альбом III

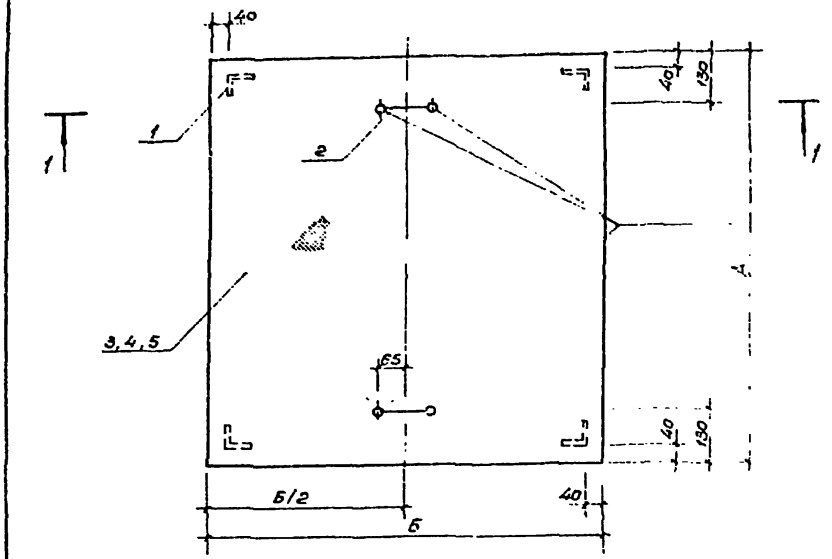

Формат	Зона	Позиц.	Обозначение	Наименование	Кол	Примечан
				Детали		
Б.4		1		Уголок 90×5 ГОСТ 8509-72* / Ст3кп ГОСТ 380-71		
				L = 40	4	0,151кг
Б4		2		10аI ГОСТ 5781-82		
				L = 380	8	0,845кг
			Переменные данные для исполнения			
				КЖСИ-10		
Б4		3		Лист ромб. О-ПН-4×970×1070		
				Б.Ст.3сп ГОСТ 8568-77	1	34,7кг
				КЖСИ-10-01		
Б4		4		Лист ромб О-ПН-4×1520×390		
				Б.Ст.3сп ГОСТ 8568-77	1	19,9кг
				КЖСИ-10-02		
Б4		5		Лист ромб. О-ПН-4×1670×690		
				Б.Ст.3сп ГОСТ 8568-77	1	38,5кг

Обозначение	Марка	А	Б	Масса ед. кг
КЖСИ-10	МИ-1	1070	970	35,8
-01	МИ-2	1520	390	20,9
-02	МИ-3	1670	690	38,6

Нач.мас.	Волков		
Гл.конст.	Моврин		
ГИП	Ловцунов		
Разраб.	Ловцунова		
Провер.	Ловцунов		
Н.контр.	Афанасьев		

ТП 294-3-41.86 КЖСИ-10

Изделие металлическое (МИ-1; МИ-2; МИ-3)

Стадия	Масса	Масштаб
РП	См. табл.	
Лист 1	Листов 1	

СОЮЗСПОРТПРОЕКТ г. Москва

21650-02

Инв.№подл. | Подпись и дата | Взам.инв.№

Типовой проект 294-3-41.86 Альбом II

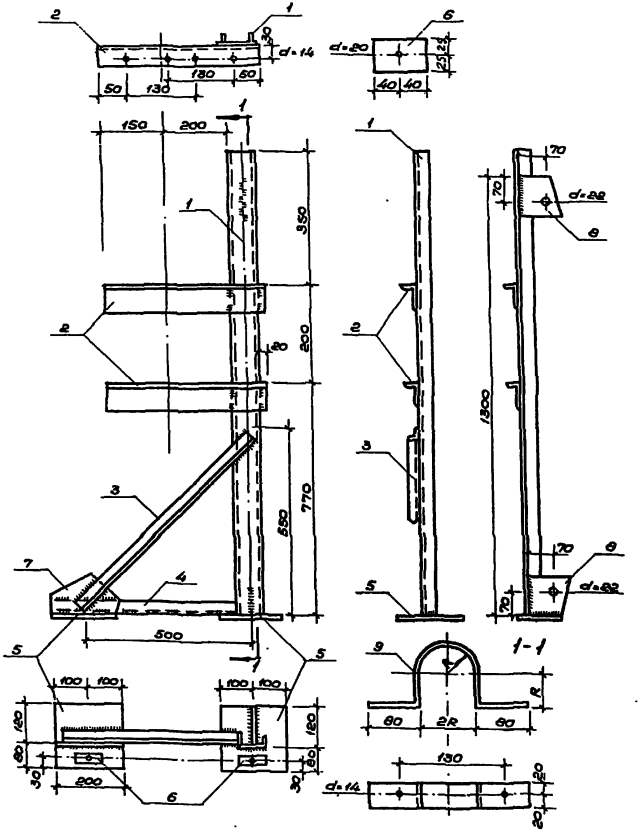

Формат	Зона	Позиц.	Обозначение	Наименование	Кол.	Примечан.
				Детали		
Б4		1		Швеллер $\frac{[8\ ГОСТ\ 8240-72^{*}}{ВСТ3КП2\ ГОСТ\ 380-71^{*}}$		
				L=1450	1	11,3 кг
Б4		2		Уголок $\frac{75\times50\times5\ ГОСТ\ 8510-72^{*}}{ВСТ3КП2\ ГОСТ\ 380-71^{*}}$		
				L=450	2	4,30 кг
Б4		3		L 50×5 L=720	1	2,7 кг
Б4		4		L 50×5 L=540	1	2,0 кг
Б4		5		Полоса $\frac{200\times12\ ГОСТ\ 103-70^{*}}{ВСТ3КП2\ ГОСТ\ 380-71^{*}}$		
				L=200	2	7,6 кг
Б4		6		−50×16 L=80	2	1,0 кг
Б4		7		−130×8 L=230	1	1,9 кг
Б4		8		−130×8 L=130	2	2,1 кг
Б4		9		−40×4 L=315	2	0,8 кг

Швы ГОСТ 5464-80 Δ5

Нач.мас.	Волков	
Гл.конст.	Маврин	
ГИП	Логунов	
Разраб.	Логинова	
Провер.	Логунов	
Н.контр.	Афанасьев	

ТП 294-3-41.86 - КЖИ-11

Изделия металлические МИ-4; МИ-4А

Стадия	Масса	Масштаб
РП	49,5	

Лист 1 Листов 1

СОЮЗСПОРТПРОЕКТ г. Москва

21650-02

Инв.№ подл. | Подпись и дата | Взам.инв.№

Типовой проект 294-3-41.86 Альбом II

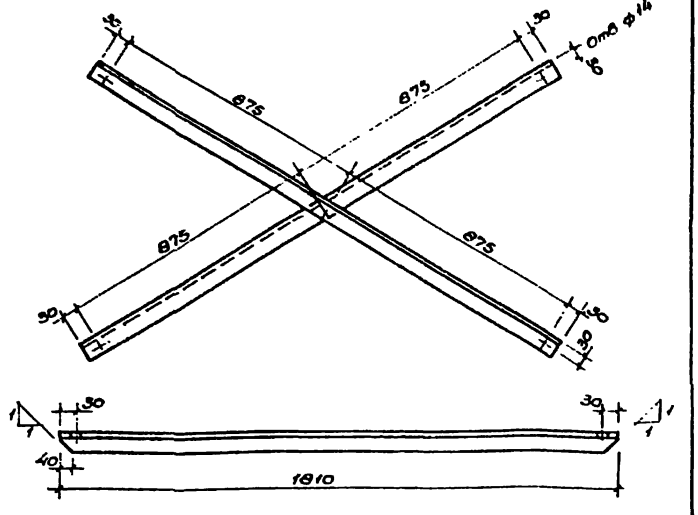

Формат	Зона	Позиц.	Обозначение	Наименование	Кол.	Примечан.
				Детали		
Б4		1		Уголок 50×5 ГОСТ 8509-72* / ВСТ3кп2 ГОСТ 380-71*		
				L = 1810	2	13,6

Нач.мас.	Волков		ТП - КЖСИ-12
Гл.констр.	Маврин		Изделие металлическое МИ-5
ГИП	Ловунов		Стадия: РП; Масса: 13,6; Масштаб:
Разраб.	Ловунова		Лист 1; Листов 1
Провер.	Ловунов		СОЮЗСПОРТПРОЕКТ г. Москва
Н.контр.	Афанасьев		

Инв.№подл. | Подпись и дата | Взам.инв.№

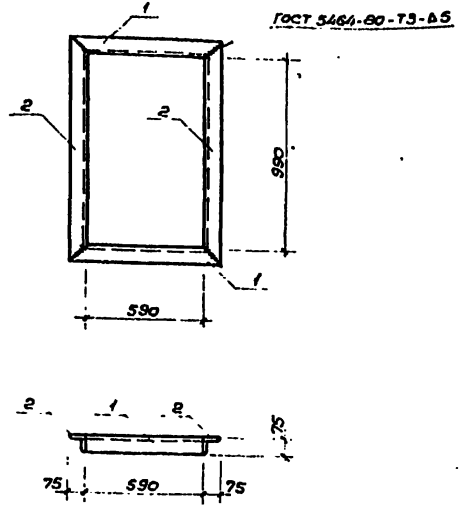

Формат	Зона	Позиц.	Обозначение	Наименование	Кол.	Примечан.
				Детали		
				Уголок 75×75×6 ГОСТ 8509-72* / ВСТ3кп2 ГОСТ 380-71*		
Б4		1		L = 740	2	5,10кг
Б4		2		L = 1140	2	7,86кг

Нач.мас.	Волков		ТП 294-3-41.86 - КЖСИ-13
Гл.конс.	Маврин		РМ-6
ГИП	Ловунов		Стадия: РП; Масса: 12,96; Масштаб:
Разраб.	Ловунова		Лист 1; Листов 1
Проверил	Ловунов		СОЮЗСПОРТПРОЕКТ г. Москва
Н.контр.	Афанасьев		

Инв.№подл. | Подпись и дата | Взам.инв.№

Альбом II

Типовой проект 294-3-41.86

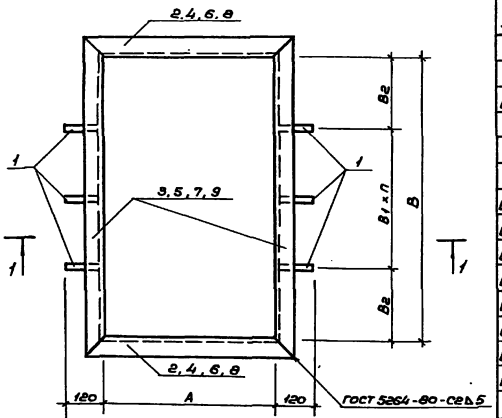

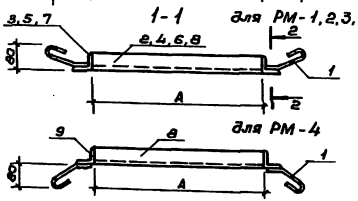

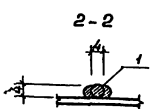

Обозначение	Наименование	Кол. на исполнение КЖСИ-14					Примечание
		–	01	02	03	04	
	Детали						
64 1	ВАI ГОСТ 5781-82						
	L = 850	6	6	8	6	6	0,10 кг
	Швеллер 50×50×5 ГОСТ 8509-72* / ВСТ3кп2 ГОСТ 380-71**						
64 2	L = 1000	2	–	–	–	–	3,77 кг
64 3	L = 1100	2	–	–	2	–	4,15 кг
64 4	L = 1700	–	2	–	–	–	6,41 кг
64 5	L = 660	–	2	–	–	–	2,49 кг
64 6	L = 420	–	–	2	–	–	1,58 кг
64 7	L = 1450	–	–	2	–	–	5,47 кг
64 8	L = 750	–	–	–	2	2	2,83 кг
64 9	L = 1150	–	–	–	–	2	4,34 кг

Обозначение	Марка	A	B	B1	B2	n	Масса
КЖСИ-14	РМ-1	900	1000	300	200	2	16,44
-01	РМ-2	1600	550	180	100	2	18,4
-02	РМ-3	320	1350	300	225	3	14,9
-03	РМ-4	650	1000	300	200	2	14,6
-04	РМ-5	650	1050	300	225	2	15,0

Нач.мас.	Волков	
Гл.конст.	Маврин	
ГИП	Логунов	
Разраб.	Логинова	
Провер.	Логунов	
Н.контр.	Адамасьев	

ТП 294-3-41.86 КЖСИ-14

Рамка (РМ-1 ÷ РМ-5)

Стадия	Масса	Масштаб
РП	см. табл.	

Лист 1 Листов 1

СОЮЗСПОРТПРОЕКТ г. Москва

Инв.№подл. | Подпись и дата | Взам.инв.№

21650-02

Альбом II

Типовой проект 294-3-41.86

Позиция	Зона	Позиц.	Обозначение	Наименование	Кол	Примечан.
				Документация		
А4			-КЖСИ-15	Сборочный чертеж		
				Детали		
Б4		1		ВАТ ГОСТ 5781-82* L=1170	4	0,07
			Переменные данные для исполнения			
			-КЖСИ-15			
				Уголок 50×50×5 ГОСТ 8509-72* / ВСТ3КП2 ГОСТ 104-74*		
Б4		2		L=400	2	1,51
Б4		3		L=1090	1	4,11
Б4		4		L=990	1	3,73
				Полоса 4×65 ГОСТ 103-76* / ВСТ3КП2 ГОСТ 380-71		
Б4		5		L=990	9	2,02

Инв.№подл. | Подпись и дата | Взам.инв.№

			ТП - КЖСИ-15			
Нач.мас.	Волков		Решетка жалюзийная (ЖР-1)	Стадия	Лист	Листов
Гл.конст.	Маврин			РП	1	1
ГИП	Логунов			СОЮЗСПОРТПРОЕКТ г. Москва		
Разраб.	Логинова					
Провер.	Логунов					
Н.контр.	Афанасьев					

15

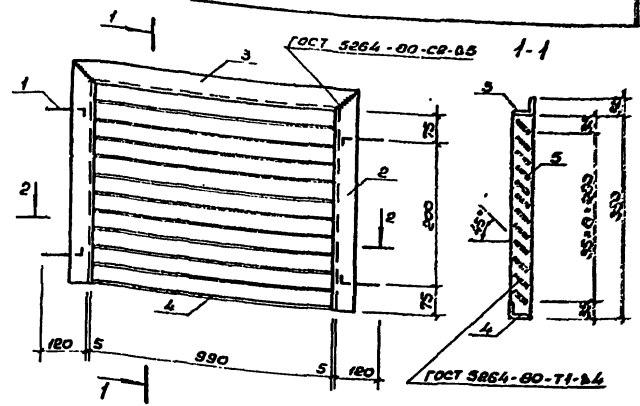

			ТП 294-3-41.86 - КЖСИ-15сб			
Нач.мас.	Волков		Решетка жалюзийная (ЖР-1)	Стадия	Масса	Масштаб
Гл.конст.	Маврин			РП	29,32	
ГИП	Логунов			Лист 1	Листов 1	
Разраб.	Логинова			СОЮЗСПОРТПРОЕКТ г. Москва		
Провер.	Логунов					
Н.контр.	Афанасьев					

21650-02

Типовой проект 294-3-41.86 Альбом II

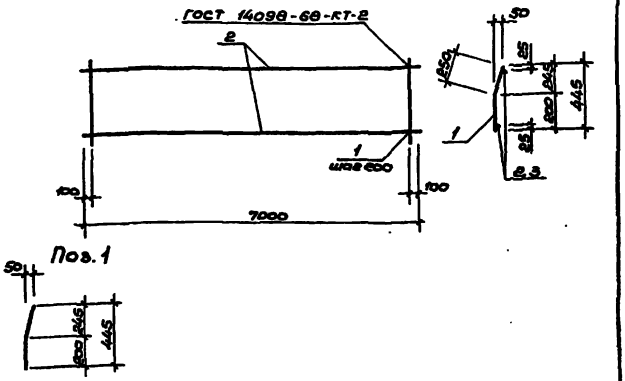

Формат	Зона	Позиц.	Обозначение	Наименование	Кол.	Примечан.
				Детали		
		1		10 А III ГОСТ 5781-82*		
				L = 450	35	0,28 кг
				5 Вр. I ГОСТ 5781-82*		
		2		L = 7000	2	1,08 кг

Подпись и дата | Взам. инв. №

Инв. № подл.

Нач. мас.	Волков	
Гл. конс.	Маврин	
ГИП	Логунов	
Разраб.	Аверинцев	
Проверил	Логунов	
Н. контр.	Афанасьев	

ТП - КЖИ-16

Сетки С-1

Стадия	Масса	Масштаб
РП	17.96 кг	

Лист 1 | Листов 1

СОЮЗСПОРТПРОЕКТ г. Москва

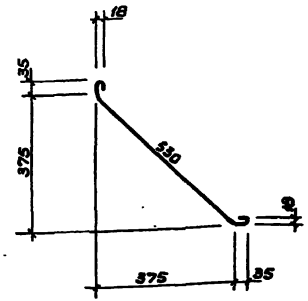

Формат	Зона	Позиц.	Обозначение	Наименование	Кол.	Примечан.
		1		8 А I ГОСТ 5781-82*		
				L = 700	1	0,28 кг

Подпись и дата | Взам. инв. №

Инв. № подл.

Нач. мас.	Волков	
Гл. конс.	Маврин	
ГИП	Логунов	
Разраб.	Аверинцев	
Проверил	Логунов	
Н. контр.	Афанасьев	

ТП 294-3-41.86 - КЖИ-17

Позиция 17

Стадия	Масса	Масштаб
РП	0,28	

Лист 1 | Листов 1

СОЮЗСПОРТПРОЕКТ г. Москва

21650-02

gost.e-ecolog.ru