ТИПОВЫЕ ПРОЕКТНЫЕ РЕШЕНИЯ

290-01-33

ОСВЕЩЕНИЕ СПОРТИВНЫХ ПЛОЩАДОК

АЛЬБОМ-I

ЭЛЕКТРОТЕХНИЧЕСКАЯ ЧАСТЬ

17368-01
Отпускная цена
на момент реализации
указана в счет-накладной

				Привязан
Инв. №				

gost.e-ecolog.ru

ТИПОВЫЕ ПРОЕКТНЫЕ РЕШЕНИЯ

290-01-33

ОСВЕЩЕНИЕ СПОРТИВНЫХ ПЛОЩАДОК

СОСТАВ ПРОЕКТА

АЛЬБОМ I ЭЛЕКТРОТЕХНИЧЕСКАЯ ЧАСТЬ

АЛЬБОМ II СМЕТЫ

АЛЬБОМ-I

Разработаны проектным институтом ЦНИИЭП зрелищных зданий и спортивных сооружений им. Б.С. Мезенцева

Главный инженер института М. Глинкин
Главный инженер проекта В. Герман

Типовые проектные решения утверждены Госгражданстроем приказом №330 от 04.12.80г и письмом от 04.03.81г № И4-255 и введены в действие ЦНИИЭП зрелищных зданий и спортивных сооружений им. Б.С. Мезенцева приказом №58 от 13.04.81г.

Привязан

Инв. №

Типовые проектные решения 290-01-33 Альбом I

Лист	Наименование	Стр.	Примечание
	Титульный лист	1	
Э-1	Заглавный лист	2	
Э-2	Сводная спецификация на электрооборудование и материалы. Ведомость изделий мастерских электромонтажных заготовок (МЭЗ)	3	
Э-3	Электроосвещение баскетбольной и волейбольной площадок	4	
Э-4	Электроосвещение гандбольной и теннисной площадок	5	
1.9.01.000СБ	Конструкция для установки 4х прожекторов, коробки и ящика ЯРП11-302-5491	6	
1.9.01.000	Конструкция для установки 4х прожекторов, коробки и ящика ЯРП11-302-5491		
1.9.01.100СБ	Траверса для крепления 4х прожекторов и коробки	7	
1.9.01.101	Пластина		
1.9.01.100	Траверса для крепления 4х прожекторов и коробки		
1.9.01.200СБ	Надставка к железобетонной опоре	8	
1.9.01.200	Надставка к железобетонной опоре		
1.9.01.201	Фланец		
1.9.01.202	Фланец		
1.9.01.300СБ	Плита с предохранителями ППТ-10	9	
1.9.01.300	Плита с предохранителями ППТ-10 Лист 2 Лист 1		
1.9.01.301	Плита	10	
1.9.01.302	Скоба		
1.9.01.002	Полоса		
1.9.01.001	Скоба		
1.9.02.000СБ	Конструкция для установки 2х прожекторов, коробки и ящика ЯРП11-302-5491	11	
1.9.02.000	Конструкция для установки 2х прожекторов, коробки и ящика ЯРП11-302-5491 Лист 2 Лист 1		
1.9.02.100СБ	Траверса для крепления 2х прожекторов и коробки	12	
1.9.01.102	Пластина		
1.9.02.100	Траверса для крепления 2х прожекторов и коробки		
1.9.03.000СБ	Конструкция для установки 3х прожекторов, коробки и ящика ЯРП11-302-5491	13	
1.9.03.000	Конструкция для установки 3х прожекторов коробки и ящика ЯРП11-302-5491 Лист 2 Лист 1		
1.9.03.100СБ	Траверса для крепления 3х прожекторов и коробки	14	
1.9.02.101	Пластина		
1.9.03.100	Траверса для крепления 3х прожекторов и коробки		

Типовой проект разработан в соответствии с действующими нормами и правилами и предусматривает мероприятия, обеспечивающие взрывную, взрывопожарную и пожарную безопасность при эксплуатации установки. Гл. инж. проекта В. Герман

Проектом предусматривается электрическое освещение открытых волейбольных, баскетбольных, теннисных и гандбольных площадок для проведения тренировочных занятий, а также соревнований городского и районного значения

Освещенности спортивных площадок приняты в соответствии с „Нормами электрического освещения спортивных сооружений СНИП II-76-78.

Минимальная горизонтальная освещенность теннисной площадки 100 лк, баскетбольной, волейбольной и гандбольной 50 лк. Вертикальная освещенность теннисной площадки 50 лк на высоте до 7м от поверхности площадки, баскетбольной, волейбольной и гандбольной 30 лк на высоте от 1 до 5м от поверхности площадки в плоскости по оси площадки.

Для освещения спортивных площадок используются прожекторы ПКН-1000-2 с кварцевой галогенной лампой, мощностью 1000 Вт. Прожекторы устанавливаются на типовых железобетонных опорах на высоте 10м от уровня земли.

В проекте принята типовая железобетонная опора типа СЦс-0,8-10, высотой 8м от уровня земли, на которую делается металлическая надставка 2,0м (для обеспечения высоты установки прожекторов 10м от уровня земли), в соответствии с требованием СНИПа.

Опора предназначена для применения в неагрессивных средах, а также в слабо и среднеагрессивных газовых средах.

В соответствии с заданием на проектирование расчеты конструкций производились для I и II ветровых районов.

Для удобства обслуживания на одной из опор каждой площадки устанавливается ящик типа ЯРП11-302-5491 с рубильником и предохранителями на высоте 1,5м от уровня земли до низа ящика. Конструкция ящика обеспечивает блокировку аппарата с дверцей ящика. Запирание рукоятки рубильника обеспечивается висячим замком.

Питающая сеть между опорами выполняется кабелем АВВБ, прокладываемым в траншее на глубине 0,7м.

Для защиты кабелей от механических повреждений выход их из земли до ящика осуществляется в стальных трубах

Внутри опор до клеммных коробок, которые устанавливаются на траверсе проводка выполняется кабелем АВВГ, от клеммных коробок до прожекторов — кабелем КРПТ.

Напряжение сети 380/220В. Напряжение ламп 220В.

Установленная мощность волейбольной площадки — 6 кВт, баскетбольной площадки — 8 кВт., теннисной и гандбольной площадок — 16 кВт.

Заземление опоры осуществить перемычкой между болтом заземления ящика ЯРП11-302-5491 и нижним болтом заземления на опоре. Заземление надставки осуществить перемычкой между верхним болтом заземления на опоре и болтом заземления на надставке. Перемычки выполнить стальной полосой сечением 25х4 мм.

Светильники заземлить нулевой жилой кабеля КРПТ.

При блокировании нескольких площадок технические решения по электроснабжению принимаются при привязке проекта к месту строительства

Дополнительные условные обозначения к ГОСТ'у 2.754-72 и к ВСН-33-77



Условное обозначение	Наименование
○	Опора железобетонная
⌀	Предохранитель трубчатый
А 1	Надпись у прожектора обозначает: 1- номер прожектора А- фаза А, питающая прожектор



Привязан:

Инв. N

Нач.отд.	Бенгин	
Гл.инж.пр.	Зуйков	
Гл.инж.	Герман	
Провер.	Афанасьев	
Разраб.	Анисимова	

290-01-33

Освещение спортивных площадок

Стадия	Лист	Листов
Р	Э-1	

Заглавный лист

Зрелищных зданий и спортивных сооружений им. Б.С. Мезенцева

17368-01 3 формат 22

Инв. N подл. | Подпись и дата | Взам. инв. N

Типовые проектные решения 290-01-33 Альбом I

Позиционное обозначение	Обозначение	Наименование	Количество: Баскетбольная площадка	Количество: Волейбольная площадка	Количество: Гандбольная площадка	Количество: Теннисная площадка	Масса ед. т.	Примечание
1	ЯРП11-302-54У1	Ящик с рубильником и предохранителями 80А, напряжением 380В, с плавкой вставкой 30А степени защиты IP54 с вводными сальниками. шт	1	1	1	1		
2	ПКН-1000-2У1	Прожектор комплектно с кварцевой галогенной лампой КГ220-1000-5, 220 В шт	8	6	16	16		
3	ГОСТ2910-74	Текстолит листовой электротехнический Г-10, размером 450×600×10 мм шт	1	1	1	1		
4	АВВБ	Кабель силовой с алюминиевыми жилами, с защитным покровом ГОСТ16442-70 3×6+1×4-1 км	0,05	0,05	0,1	0,09		
5		2×6+1×4-1 км	0,015					
	АВВГ	Кабель силовой с алюминиевыми жилами, без защитного покрова, ГОСТ433-73 3×2,5-0,66 км	—	0,07	—	—		
6		4×2,5-0,66 км	0,1	—	0,2	0,2		
7		Кабель переносной гибкий с медными жилами, ГОСТ13497-77Е 2×1,5 км	0,015	0,01	0,026	0,026		
8	КРПТ	Коробка клеммная						
9	У614	шт	4	2	—	—		
10	У615	шт	—	—	4	4		
11	ГОСТ8509-72	Сталь прокатная угловая равнобокая 50×50×5 кг	41,0	30,0	55,0	35,0		
	ГОСТ19904-74	Сталь прокатная толстолистовая толщиной 4мм кг	10	5	10	10		
12		8мм кг	26,6	15,6	35,0	35,0		
13	ГОСТ103-76	Сталь прокатная полосовая 50×5 кг	18	9,0	18	18		
14								
15	СЦС-0,8-10	Опора железобетонная, высотой 10 м шт	4	2	4	4		

Позиционное обозначение	Обозначение	Наименование	Количество: Баскетбольная площадка	Количество: Волейбольная площадка	Количество: Гандбольная площадка	Количество: Теннисная площадка	Масса ед. т	Примечание
		Труба электросварная не менее 6м, с плюсовым допуском по наружному диаметру с полностью сплющенным гратом						
16	ГОСТ10704-76	Т194×8 км/т	0,0008 / 0,0207	0,0004 / 0,0104	0,0008 / 0,0207	0,0008 / 0,0207		
17		Т168×3 км/т	0,008 / 0,12	0,004 / 0,06	0,008 / 0,12	0,008 / 0,12		
	ГОСТ3262-75	Труба стальная водогазопроводная, легкая						
18		Л40×3 км/т	0,016 / 0,013	0,013 / 0,043	0,016 / 0,053	0,016 / 0,053		
19		Л60×3 км/т	0,0048 / 0,02025	0,0024 / 0,01012	0,0048 / 0,02025	0,0048 / 0,02025		
20	ППТ-10	Предохранитель трубчатый с плавкой вставкой 10А шт	8	6	12	12		
21	ВТФ-10	Плавкая вставка 10А шт	18	12	24	24		

Ведомость изделий мастерских электромонтажных заготовок (МЭЗ)

Обозначение чертежей	Наименование	Количество: Баскетбольная площадка	Количество: Волейбольная площадка	Количество: Гандбольная площадка	Количество: Теннисная площадка	Примечание
13.01.000СБ	Конструкция для установки 4х прожекторов, коробки и ящика ЯРП-11-302-54У1	—	—	4	4	
13.02.000СБ	Конструкция для установки 2х прожекторов, коробки и ящика ЯРП-11-302-54У1	—	2	—	—	
13.03.000СБ	Конструкция для установки 3х прожекторов, коробки и ящика ЯРП-11-302	4	—	—	—	

Инв. № подл. | Подпись и дата | Взам. инв. №

Привязан:

Инв. №

Нач. отд.	Бенгин	
Гл. инж. пр.	Зуйков	
Гл. инж. пр.	Гермон	
Гл. инж. пр.	Романосова	
Провер.	Гермон	
Разраб.	Анисимова	

290-01-33

Освещение спортивных площадок

Стадия	Лист	Листов
Р	Э-2	

Сводная спецификация на электрооборудование и материалы. Ведомость изделий мастерских электромонтажных заготовок (МЭЗ)

Зрелищные здания и спортивные сооружения им. В.С.Мезенцева

17368-01 4

формат: 22Г
17368-01

Альбом I

Типовые проектные решения 290-01-33

Баскетбольная площадка

План м1:200

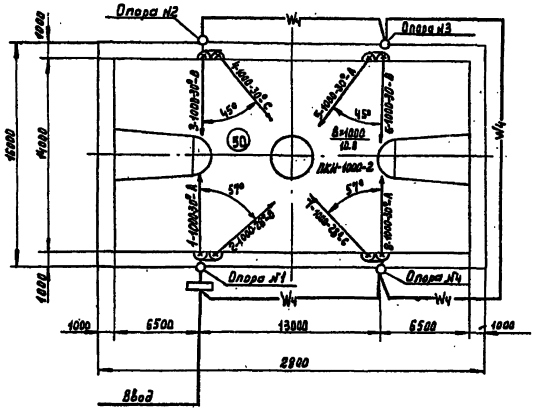

Схема освещения

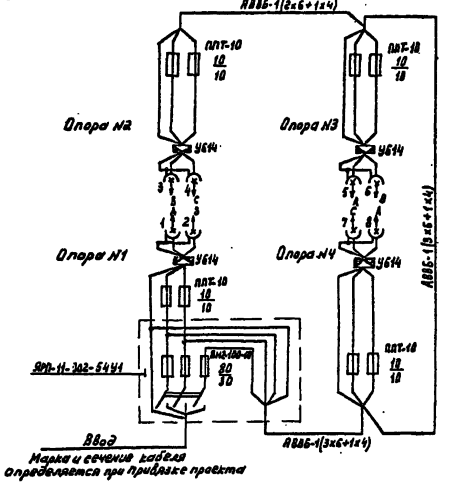

Волейбольная площадка

План м1:200

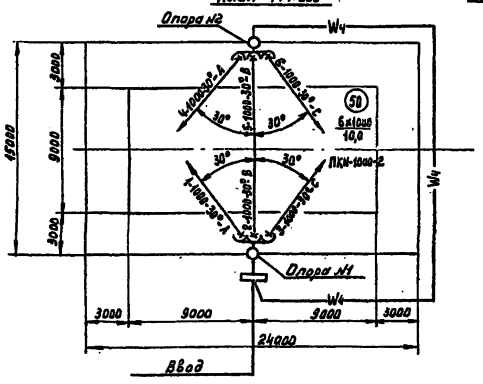

Схема освещения

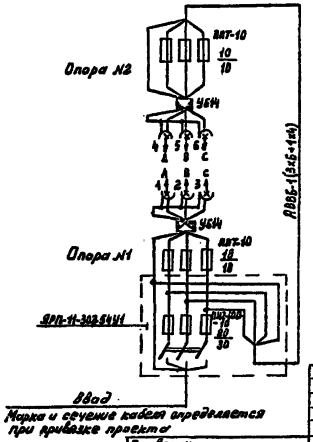

1. Потеря напряжения в сети от опоры №1 до последнего прожектора составляет: для баскетбольной площадки - 1,9%; для волейбольной площадки - 0,6%
2. Коэффициент неравномерности освещенности для баскетбольной площадки - 0,62, для волейбольной площадки - 0,62.

Привязан				290-01-33
				Освещение спортивных площадок
	Нач.отд.	Бенгин		Стадия: Р; Лист: Э-3; Листов:
	Гл.инж.отд.	Зуйков		
	Гл.инж.пр.	Герман		Электроосвещение баскетбольной и волейбольной площадок
	Провер.	Анисимова		Зрелищн. здания и спортивные сооружения им. Б.С. Мезенцева
Инв.№	Разраб.	Паршаков		

17368-01 5

формат 22

Инв.№ подл. | Подпись и дата | Взам. инв.№

Типовые проектные решения 290-01-33 Альбом I

Гандбольная площадка

План м 1:200

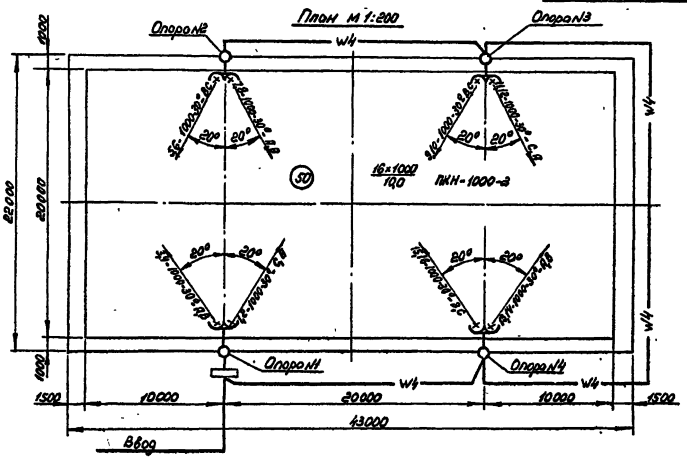

Схема освещения

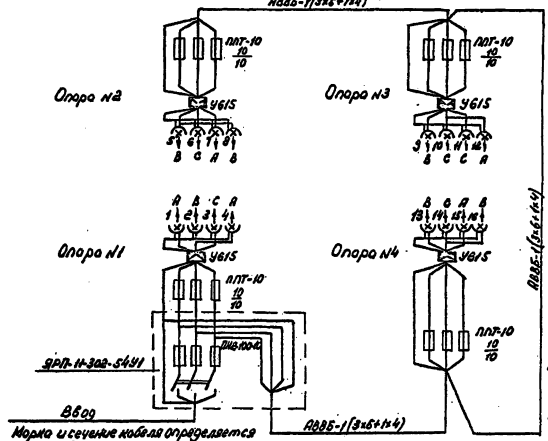

1. Потеря напряжения от опоры №1 до последнего прожектора составляет для гандбольной площадки 3,6%, для теннисной площадки - 3,0%.
2. Коэффициент неравномерности освещенности для гандбольной площадки - 0,35, для теннисной площадки - 0,45

Теннисная площадка

План м 1:200

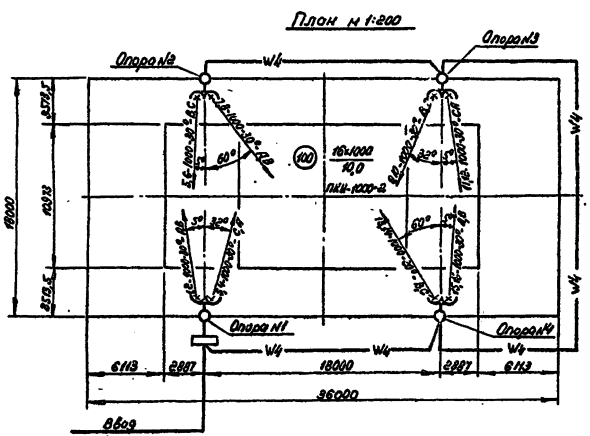

Схема освещения

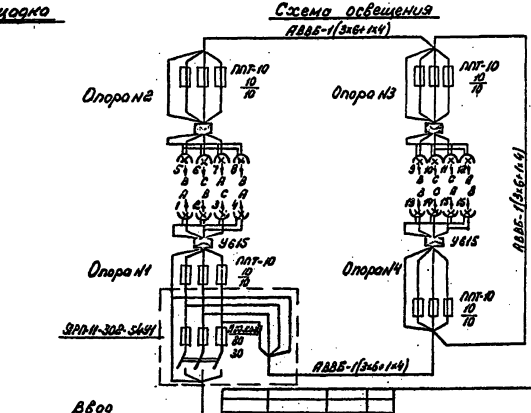

Привязан:				290-01-33	
				Освещение спортивных площадок	
		Нач. отд.	Бенгин	Стадия	Лист	Листов
		Гл. инж. пр.	Зубков	Р	3-4	
		Гл. инж. пр.	Гермон	Электроосвещение гандбольной и теннисной площадок	Зрелищных зданий и спортивных сооружений им. В.С. Мелещева	
		Провер.	Никонова			
Инв. №		Разработ.	Парамонова			

17368-01 6 Формат 22Г 17353-61

Инв. № подл. | Подпись и дата | Взам. инв. №

Альбом I

Типовые проектные решения 290-01-33

1.3.01.000СБ

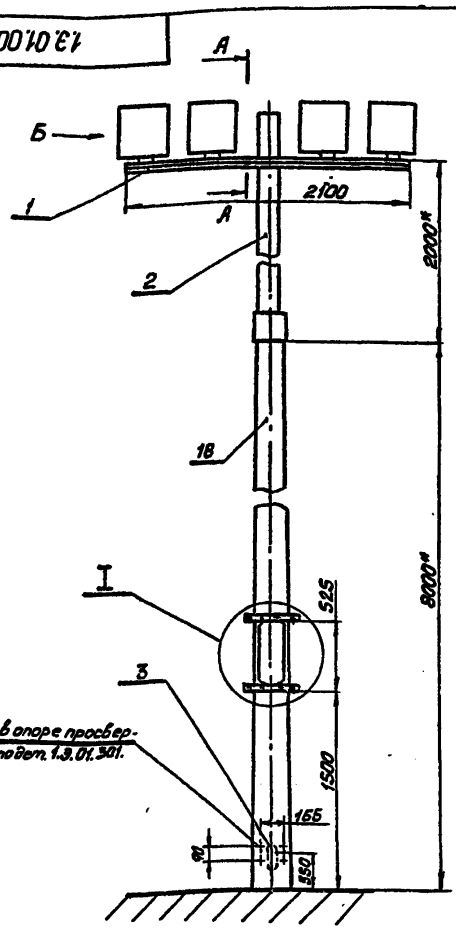

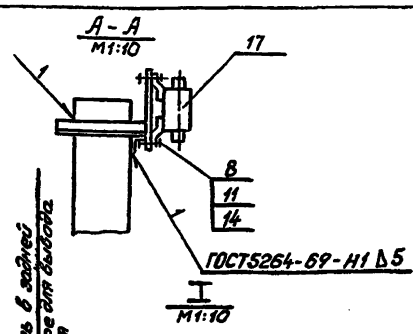

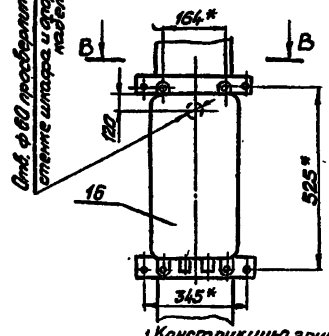

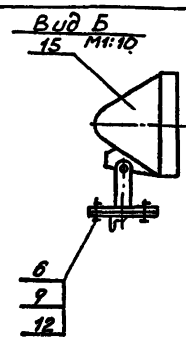

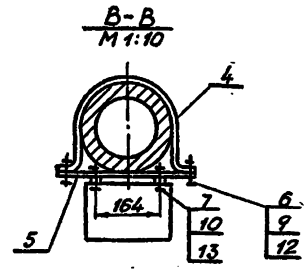

1. Конструкцию грунтовать ПФ-020 ГОСТ 18186-79
2. Конструкцию красить эмалью ПФ-19М серая IV П ГОСТ 6465-76
3. Неуказанные предельные отклонения размеров: остальных - по Ss14
4. Сварку производить электродом Э42 ГОСТ 9467-75 сварные швы зачистить.
5.* Размеры для справок

Изм	Лист	N докум	Подп	Дата
Разраб		Федорова		
Провер		Плотникова		
Т.контр		Герман		
Н.контр		Плотникова		
Утвер		Бенгин		

1.3.01.000 СБ

Конструкция для установки 4х прожекторов, коробки и ящика ЯРП11-302-54У1 Сборочный чертеж

Литер	Масса	Масшт
И	885,0	1:25

Лист | Листов 1

ЦНИИЭП Всесоюзный здания и спортивных сооружений им. Б.С. Мезенцева отдел №4

Формат 12В

Альбом I

Типовые проектные решения 290-01-33

Формат	Зона	Поз.	Обозначение	Наименование	Кол.	Примечание
				Документация		
12			1.3.01.000СБ	Сборочный чертеж		
				Сборочные единицы		
11		1	1.3.01.100	Траверса для крепления 4х прожекторов и коробки	1	
11		2	1.3.01.200	Надставка к железобетонной опоре	1	
11		3	1.3.01.300	Плита с предохранителями ППТ-10	1	
				Детали		
11		4	1.3.01.001	Скоба	2	
11		5	1.3.01.002	Полоса	2	
				Стандартные изделия		
		6		Болт М12×45.58 ГОСТ 7798	20	

1.3.01.000

Изм	Лист	N докум	Подпись	Дата
Разраб		Федорова		
Пров		Плотникова		
Н.контр		Плотникова		
Утвер		Бенгин		

Конструкция для установки 4х прожекторов, коробки и ящика ЯРП11-302-54У1

Литер	Лист	Листов
И	1	2

ЦНИИЭП Всесоюзный здания и спортивных сооружений им. Б.С. Мезенцева отдел №4

Альбом I

Типовые проектные решения 290-01-33

Формат	Зона	Поз.	Обозначение	Наименование	Кол.	Примечание
		7		Болт М10×45.58 ГОСТ 7798-70	4	
		8		Болт М9 ГОСТ 7798-70	3	
		9		Гайка М12 ГОСТ 5915-70	20	
		10		Гайка М10 ГОСТ 5915-70	4	
		11		Гайка М9 ГОСТ 5915-70	3	
		12		Шайба 12.65Г.02 ГОСТ 6402-70	20	
		13		Шайба 10.65Г.02 ГОСТ 6402-70	4	
		14		Шайба 9.65Г.02 ГОСТ 6402-70	3	
				Прочие изделия		
		15		Прожектор ПКН-1000-2У1	4	Гусевский з-д светотехнической арматуры
		16		Ящик ЯРП11 302-54У1	1	
		17		Клеммная коробка У615	1	
		18		Опора железобетонная СЦС-08-10	1	

1.3.01.000

Лист 2

Инв. № подл. | Подпись и дата | Взам. инв. № | Инв. № дубл. | Подпись и дата

17368-01

Альбом I

Типовые проектные решения 290-01-33

1.3.01.100СБ

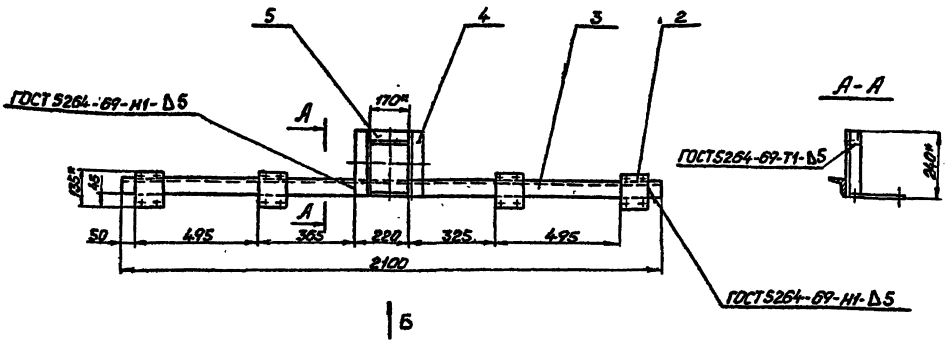

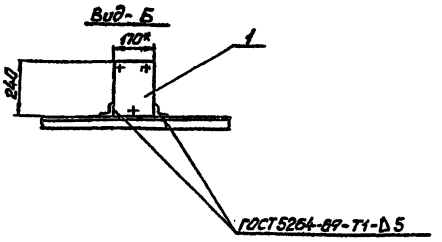

1. Неуказанные предельные отклонения размеров: остальных - по S_s 14
2. Сварку производить электродом Э42 ГОСТ 9467-75 сварные швы зачистить
3.* Размеры для справок.

Изм.	Лист	№ докум.	Подпись	Дата	1.3.01.100СБ			
Разраб.		Федорова			Траверса для крепления 4 прожекторов и коробки	Лит	Масса	Масштаб
Пров.		Плотникова			Сборочный чертеж	И	18,9	1:10
Т.контр.		Герман				Лист	Листов 1	
Н.контр.		Плотникова				ЦНИИЭП	Зрелищных зданий и спортивных сооружений им. Б.С. Мезенцева	
Утв.		Бенгин						

Формат 12В

Альбом I

Типовые проектные решения 290-01-33

Формат	Зона	Поз.	Обозначение	Наименование	Кол.	Примечание
				Документация		
12			1.3.01.100СБ	Сборочный чертеж		
				Детали		
11		1	1.3.01.101	Пластина	1	
11		2	1.3.01.102	Пластина	4	
54		3	1.3.01.103	Кронштейн	1	10,08кг
				Уголок $\frac{650\times50\times5\ ГОСТ\ 8509-72}{Ст3сп\ ГОСТ\ 535-79}$ L=2100 h14		
54		4	1.3.01.104	Поперечина	2	1,1кг.
				Уголок $\frac{650\times50\times5\ ГОСТ\ 8509-72}{Ст3сп\ ГОСТ\ 535-79}$ L=2400 h14		
54		5	1.3.01.105	Связь	1	0,8кг.
				Уголок $\frac{650\times50\times5\ ГОСТ\ 8509-72}{Ст3сп\ ГОСТ\ 535-79}$ L=110 h14		

Изм.	Лист	№ докум.	Подпись	Дата	1.3.01.100			
Разраб.		Федорова			Траверса для крепления 4 прожекторов и коробки	Литер	Лист	Листов
Пров.		Плотникова				И		1
Н.контр.		Плотникова				ЦНИИЭП	Зрелищных зданий и спортивных сооружений им. Б.С. Мезенцева	
Утв.		Бенгин						

Альбом I

Типовые проектные решения 290-01-33

1.3.01.101

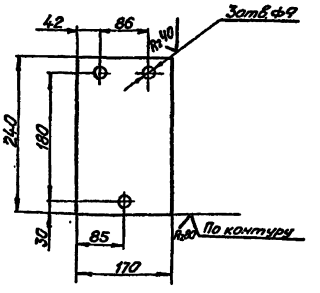

Неуказанные предельные отклонения размеров: отверстий по H14, валов - по h14, остальных - по S_s 14

Изм.	Лист	№ докум.	Подпись	Дата	1.3.01.101			
Разраб.		Федорова			Пластина	Лит	Масса	Масштаб
Пров.		Плотникова				И	25	1:5
Т.контр.		Герман				Лист	Листов 1	
Н.контр.		Плотникова			Лист 8 ГОСТ 19903-74 / Ст3сп ГОСТ 14637-69	ЦНИИЭП	Зрелищных зданий и спортивных сооружений им. Б.С. Мезенцева	
Утв.		Бенгин						

17368-01-8

Типовые проектные решения 290-01-33 Альбом I

1.3.01.200СБ

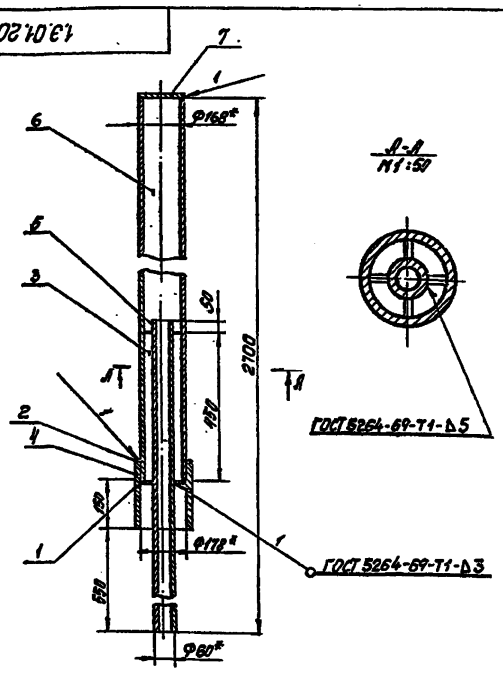

1. Неуказанные предельные отклонения размеров: остальных по S_3 14
2. * Размеры для справок.
3. Сварку производить электродом Э42 ГОСТ 9467-75 сварные швы зачистить

1.3.01.200СБ

Изм.	Лист	№ докум.	Подпись	Дата
Разраб.	Федорова			
Провер.	Плотникова			
Т.контр.	Герман			
Н.контр.	Плотникова			
Утверд.	Бенгин			

Надставка к железобетонной опоре. Сборочный чертеж.

Литера	Масса	Масштаб
И	46,0	1:100

Лист | Листов 1

ЦНИИЭП зрелищных зданий и спортивных сооружений им. Б.С. Мезенцева

Формат 11В

Типовые проектные решения 290-01-33 Альбом I

Формат	Зона	Поз.	Обозначение	Наименование	К-во	Примечание
				Документация		
11			1.9.01.200СБ	Сборочный чертеж		
				Детали		
11		1	1.9.01.201	Фланец	1	
11		2	1.9.01.202	Фланец	1	
64		3	1.9.01.203	Пластина	4	1,4 кг
				Лист 8 ГОСТ 19903-74 / Ст3 Сп ГОСТ 14637-69 / 50 х 450		
64		4	1.9.01.204	Патрубок	1	7,34 кг
				Труба 194х8х200 кр1 ГОСТ 10704-76 / В-6 ст3 сп ГОСТ 10705-63		
64		5	1.9.01.205	Патрубок	1	50,6 кг
				Труба 60х3х1208 кр1 ГОСТ 10704-76 / В-6 ст3 сп ГОСТ 10705-63		
64		6	1.9.01.206	Патрубок	1	24,5 кг
				Труба 168х3х2000 кр ГОСТ 10704-76 / В-6 ст3 сп ГОСТ 10705-63		
64		7	1.9.01.207	Заглушка	1	1,8 кг
				Лист 8 ГОСТ 19903-74 / Ст 3 Сп ГОСТ 14637-69		

1.3.01.200

Изм.	Лист	№ докум.	Подпись	Дата
Разраб.	Федорова			
Провер.	Плотникова			
Н.контр.	Плотникова			
Утверд.	Бенгин			

Надставка к железобетонной опоре

Литера	Лист	Листов
И		1

ЦНИИЭП зрелищных зданий и спортивных сооружений им. Б.С. Мезенцева

Формат 11В

Типовые проектные решения 290-01-33 Альбом I

1.3.01.201

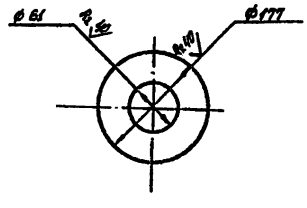

Неуказанные предельные отклонения размеров отверстий - по Н14, валов h14

1.3.01.201

Изм.	Лист	№ докум.	Подпись	Дата
Разраб.	Федорова			
Провер.	Плотникова			
Т.контр.	Герман			
Н.контр.	Плотникова			
Утверд.	Бенгин			

Фланец

Литера	Масса	Масштаб
И	0,9	1:5

Лист | Листов 1

Лист 8 ГОСТ 19903-74 / Ст3 Сп ГОСТ 14637-69

ЦНИИЭП зрелищных зданий и спортивных сооружений им. Б.С. Мезенцева

Формат 11В

Типовые проектные решения 290-01-33 Альбом I

1.3.01.202

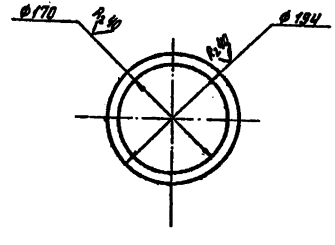

Неуказанные предельные отклонения размеров отверстий - по Н14, валов h-14

1.3.01.202

Изм.	Лист	№ докум.	Подпись	Дата
Разраб.	Федорова			
Провер.	Плотникова			
Т.контр.	Герман			
Н.контр.	Плотникова			
Утверд.	Бенгин			

Фланец

Литера	Масса	Масштаб
И	0,6	1:5

Лист | Листов 1

Лист 8 ГОСТ 19903-74 / Ст3 Сп ГОСТ 14637-69

ЦНИИЭП зрелищных зданий и спортивных сооружений им. Б.С. Мезенцева

Формат 11В

17368-01 9

Альбом I

Типовые проектные решения 290-01-33

1.3.01.300СБ

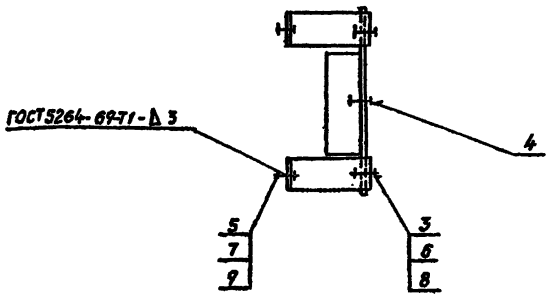

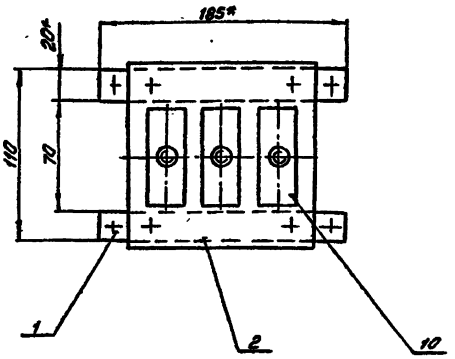

1. Неуказанные предельные отклонения размеров:
   остальных – по S_2 14
2. * Размеры для справок
3. Сварку производить электродом Э42 ГОСТ 9467-75
   сварные швы зачистить

							1.3.01.300СБ		
Изм.	Лист	№ докум.	Подпись	Дата					
Разраб.		Федорова			Плита с предохранителями ППТ-10 Сборочный чертеж		Лит	Масса	Масштаб
Пров.		Пластникова					Р	0,22	1:2
Т.контр.		Герман					Лист	Листов 1	
Н.контр.		Пластникова					ЦНИИЭП	Зональный институт типового проектирования жилых и общественных зданий Госгражданстроя при Госстрое СССР	
Утв.		Бенгин							

Формат А3

Альбом I

Типовые проектные решения 290-01-33

Формат	Зона	Поз.	Обозначение	Наименование	Кол.	Примечание
				Документация		
12			1.3.01.300СБ	Сборочный чертеж		
				Детали		
11		1	1.3.01.301	Скоба	2	
11		2	1.3.01.302	Плита	1	
				Стандартные изделия		
		3		Болт М6х15.58 ГОСТ 7798-70	4	
		4		Винт М4х8.58 ГОСТ 1491-72	3	
		5		Болт М10х40.58 ГОСТ 7798-70	4	

							1.3.01.300		
Изм.	Лист	№ докум.	Подпись	Дата					
Разраб.		Федорова			Плита с предохранителями ППТ-10		Лит	Масса	Масштаб
Пров.		Пластникова					Р		
Т.контр.							Лист 1	Листов 2	
Н.контр.		Пластникова					ЦНИИЭП	Зональный институт типового проектирования жилых и общественных зданий Госгражданстроя при Госстрое СССР	
Утв.		Бенгин							

Альбом I

Типовые проектные решения 290-01-33

Формат	Зона	Поз.	Обозначение	Наименование	Кол.	Примечание
		6		Гайка М6 ГОСТ 5915-70	4	
		7		Гайка М10 ГОСТ 5915-70	4	
		8		Шайба 6.65Г.02 ГОСТ 6402-70	4	
		9		Шайба 10.65Г.02 ГОСТ 6402-70	4	
				Прочие изделия		
		10		Предохранитель ППТ-10	3	

							1.3.01.300		Лист 2
Изм.	Лист	№ докум.	Подпись	Дата					

Инв. № подл. | Подпись и дата | Взам. инв. № | Инв. № дубл. | Подпись и дата

1-10-8-6-1/1733

Типовые проектные решения 290-01-33 Альбом I

1.3.01.301

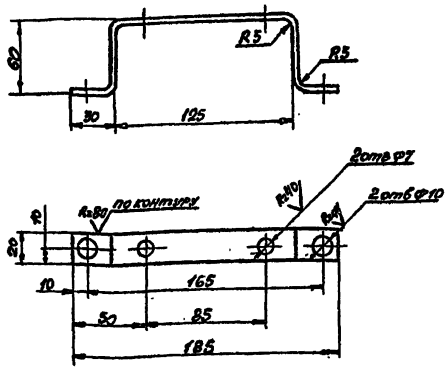

1. Длина развертки L - 310 мм
2. Неуказанные предельные отклонения размеров: отверстий - по H14, валов - по h14, остальных - по Ss14

Изм.	Лист	N докум.	Подп.	Дата	Скоба	Лит.	Масса	Масшт.
Разраб.	Федорова					Н	0,12	1:2
Провер.	Плотникова					Лист	Листов 1	
Т. контр.	Герман							
Н. контр.	Плотникова							
Утв.	Бенгин							

Лист 83 ГОСТ 19903-74
Ст3 ГОСТ 16523-70

ЦНИИЭП Зрелищ. зданий и спортивных сооружений им. Б.С. Мезенцева отдел 4

Формат 11Б

Инв. N подл. | Подпись и дата | Взам. инв. N | Инв. N дубл. | Подпись и дата

Типовые проектные решения 290-01-33 Альбом I

1.3.01.302

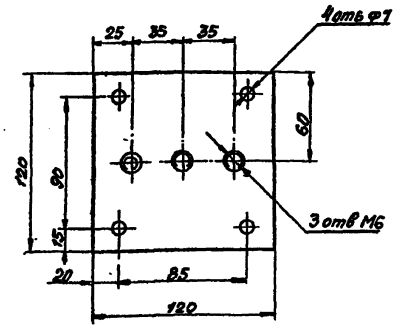

1. Неуказанные предельные отклонения размеров: остальных - по Ss14

Изм.	Лист	N докум.	Подп.	Дата	Плита	Лит.	Масса	Масшт.
Разраб.	Федорова					Н	0,1	1:2
Провер.	Плотникова					Лист	Листов 1	
Н. контр.	Герман							
Т. контр.	Плотникова							
Утв.	Бенгин							

Текстолит листовой 4 ГОСТ 2910-74

ЦНИИЭП Зрелищ. зданий и спортивных сооружений им. Б.С. Мезенцева отдел 4

Формат 11Б

Инв. N подл. | Подпись и дата | Взам. инв. N | Инв. N дубл. | Подпись и дата

Типовые проектные решения 290-01-33 Альбом I

1.3.01.001

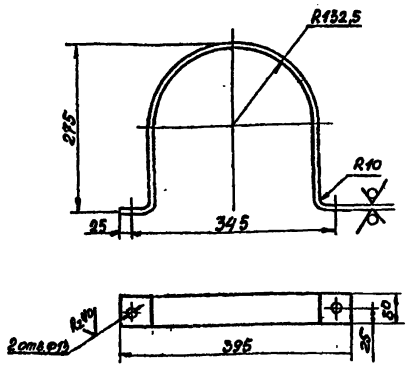

1. Длина развертки L = 815 мм
2. Неуказанные предельные отклонения размеров: отверстий - по H14, валов - по h14, остальных - по Ss14.

Изм.	Лист	N докум.	Подп.	Дата	Скоба	Лит.	Масса	Масш.
Разраб.	Федорова					Н	2,0	1:5
Пров.	Плотникова					Лист	Листов 1	
Т. контр.	Герман							
Н. контр.	Плотникова							
Утв.	Бенгин							

Лист 5 ГОСТ 19903-74
Ст3 ГОСТ 14637-69

ЦНИИЭП Зрелищ. зданий и спортивных сооружений им. Б.С. Мезенцева отдел 4

Инв. N подл. | Подпись и дата | Взам. инв. N | Инв. N дубл. | Подпись и дата

Типовые проектные решения 290-01-33 Альбом I

1.3.01.002

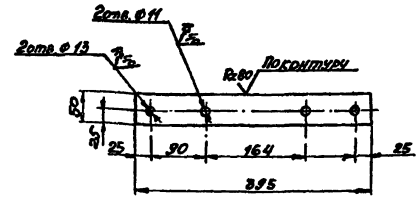

1. Неуказанные предельные отклонения размеров: отверстий - по H14, валов - по h14, остальных - по Ss14.

Изм.	Лист	N докум.	Подп.	Дата	Полоса	Лит.	Масса	Масшт.
Разраб.	Федорова					Н	0,8	1:5
Пров.	Плотникова					Лист	Листов 1	
Т. контр.	Герман							
Н. контр.	Плотникова							
Утв.	Бенгин							

Лист 5 ГОСТ 19903-74
Ст3 ГОСТ 14637-69

ЦНИИЭП Зрелищ. зданий и спортивных сооружений им. Б.С. Мезенцева отдел 4

Инв. N подл. | Подпись и дата | Взам. инв. N | Инв. N дубл. | Подпись и дата

17368-01-11

Типовые проектные решения 290-01-33 Альбом I

1.3.02.000СБ

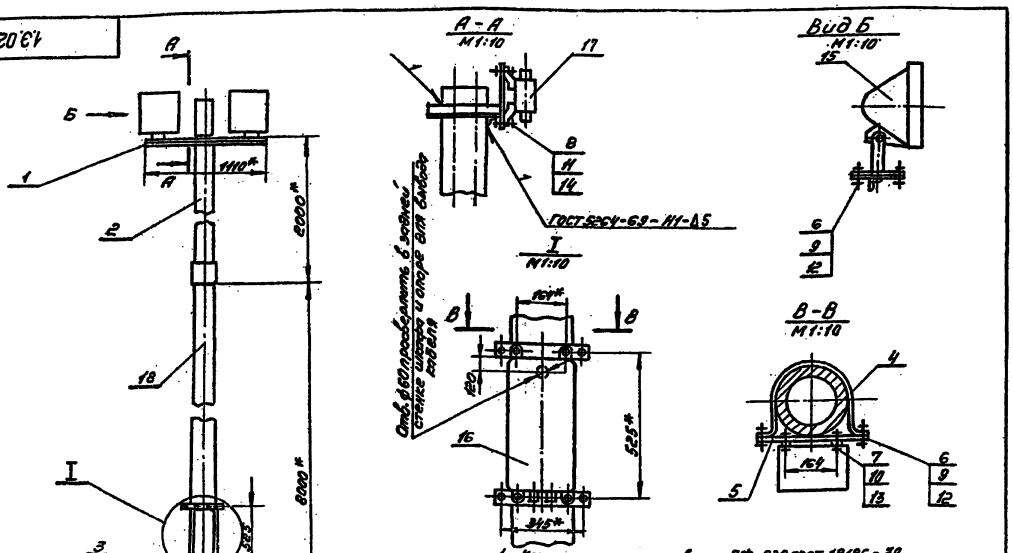

1. Конструкцию грунтовать ПФ-020 ГОСТ 18186-79
2. Конструкцию красить эмалью ПФ-19Н серая II п ГОСТ 6465-76
3. Неуказанные предельные отклонения размеров: остальных - по S_{s14}
4. Сварку производить электродом Э42 ГОСТ 9467-75, сварные швы зачистить
5.* Размеры для справок

Изм.	Лист	N докум.	Подпись	Дата	1.3.02.000СБ			
Разраб.	Федорова				Конструкция для установки 2х прожекторов, коробки и ящика ЯРП11-302-54УУ	Литера	Масса	Масштаб
Провер.	Плотникова					И	885,0	1:25
Т.контр.	Герман				Сборочный чертеж	Лист	Листов 1	
Н.контр.	Плотникова					ЦНИИЭП	Зрелищных зданий и спорт. сооруж. им. Б.С. Мезенцева Отдел N4	
Утверд.	Бенгин							

Формат 12В

Типовые проектные решения 290-01-33 Альбом I

Формат	Зона	Поз.	Обозначение	Наименование	К-во	Примечание
				Документация		
12			1.3.02.000 СБ	Сборочный чертеж		
				Сборочные единицы		
11		1	1.3.02.100	Траверса для крепления 2х прожекторов и коробки	1	
11		2	1.3.01.200	Надставка к железобетонной опоре	1	
11		3	1.3.01.300	Плита с предохранителями ППТ-10	1	
				Детали		
11		4	1.3.01.001	Скоба	2	
11		5	1.3.01.002	Полоса	2	
				Стандартные изделия		
		6		Болт М12×45,58 ГОСТ 7798-70	20	

Изм.	Лист	N докум.	Подпись	Дата	1.3.02.000			
Разраб.	Федорова				Конструкция для установки 2х прожекторов, коробки и ящика ЯРП11-302-54УУ	Литера	Лист	Листов
Провер.	Плотникова					И	1	2
Н.контр.	Плотникова					ЦНИИЭП	Зрелищных зданий и спортивн. сооруж. им. Б.С. Мезенцева Отдел N4	
Утв.	Бенгин							

Формат 11В

Типовые проектные решения 290-01-33 Альбом I

Формат	Зона	Поз.	Обозначение	Наименование	К-во	Примечание
		7		Болт М10×45,58 ГОСТ 7798-70	4	
		8		Болт М9 ГОСТ 7798-70	4	
		9		Гайка М12 ГОСТ 5915-70	20	
		10		Гайка М10 ГОСТ 5915-70	4	
		11		Гайка М9 ГОСТ 5915-70	4	
		12		Шайба 12.65Г.02 ГОСТ 6402-70	20	
		13		Шайба 10.65Г.02 ГОСТ 6402.70	4	
		14		Шайба 9.65Г.0 ГОСТ 6402-70	4	
				Прочие изделия		
		15		Прожектор ПКН-1000-2У1	2	В-Д Обетонирующий арматуры п. Гусев
		16		Ящик ЯРП11-302-54У1	1	
		17		Клеммная коробка У614	1	
		18		Опора железобетонная СЦС-08-10	1	

Изм.	Лист	N докум.	Подпись	Дата	1.3.02.000			
								Лист 2

Формат 11В

17368-01 12

Альбом I

Типовые проектные решения 290-01-33

1.3.02.100СБ

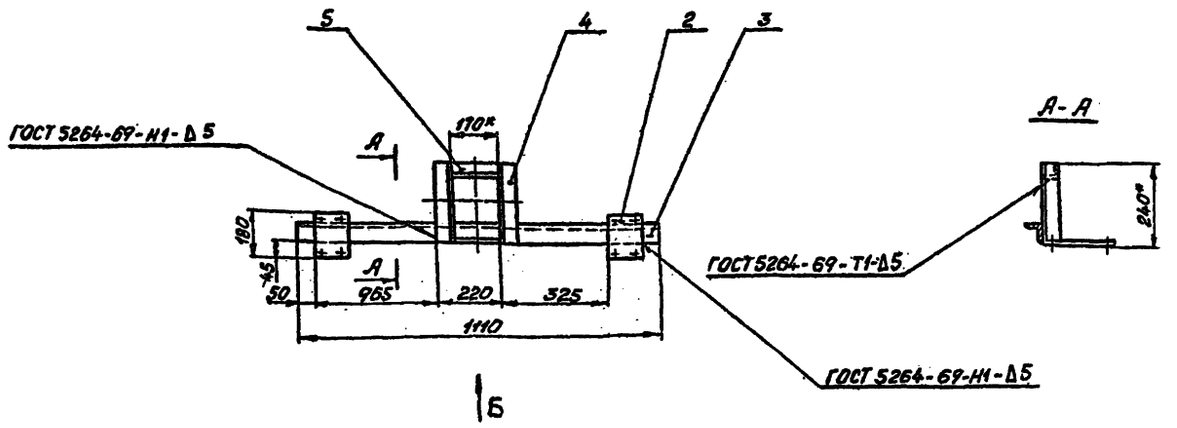

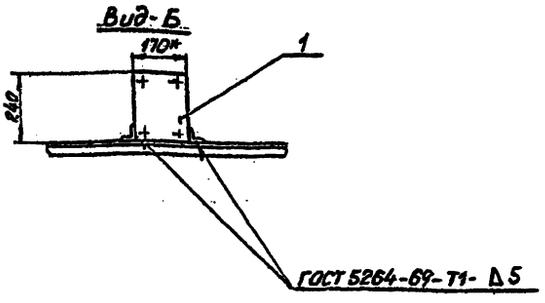

1. Неуказанные предельные отклонения размеров: остальных - по $\pm\frac{IT14}{2}$
2. Сварку производить электродом Э42 ГОСТ 9467-75 сварные швы зачистить
3. * Размеры для справок

Изм.	Лист	№ докум.	Подпись	Дата
Разраб.		Федорова		
Пров.		Платникова		
Т.контр.		Герман		
Н.контр.		Платникова		
Утв.		Бенгин		

1.3.02.100СБ

Траверса для крепления 2-х прожекторов и коробки. Сборочный чертеж

Литер	Масса	Масшт.
И	12,6	1:10

Лист | Листов 1

ЦНИИЭП зрелищных зданий и спортивных сооружений им. Б.С. Мезенцева, отделение

Формат 12Б

Альбом I

Типовые проектные решения 290-01-33

Формат	Зона	Поз.	Обозначение	Наименование	Кол.	Примечание
				Документация		
12			1.3.02.100СБ	Сборочный чертеж		
				Детали		
11		1	1.3.02.101	Пластина	1	
11		2	1.3.01.102	Пластина	2	
БЧ		3	1.3.02.102	Кронштейн	1	5,3 кг
				Уголок Б50х50х5 ГОСТ 8509-72 Ст 3сп ГОСТ 535-79 L=1110 h14		
БЧ		4	1.3.02.103	Поперечина	2	1,1 кг
				Уголок Б50х50х5 ГОСТ 8509-72 Ст 3сп ГОСТ 535-79 L=240 h14		
БЧ		5	1.3.02.104	Связь	1	0,8 кг
				Уголок Б50х50х5 ГОСТ 8509-72 Ст 3сп ГОСТ 535-79 L=110 h14		

Изм.	Лист	№ докум.	Подпись	Дата
Разраб.		Федорова		
Пров.		Платникова		
Н.контр.		Спортникова		
Утв.		Бенгин		

1.3.02.100

Траверса для крепления 2-х прожекторов и коробки

Литер	Лист	Листов
И		1

ЦНИИЭП зрелищных зданий и спортивных сооружений им. Б.С. Мезенцева, отделение

Формат 11Б

Альбом I

Типовые проектные решения 290-01-33

1.3.01.102

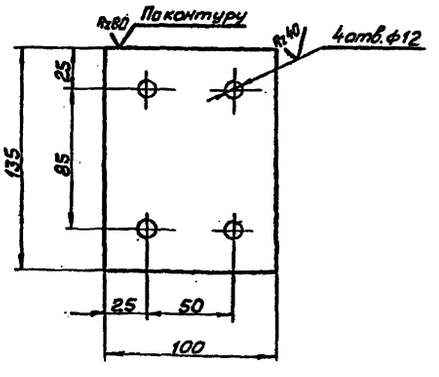

Неуказанные предельные отклонения размеров: отверстий - по H14, валов - h0 h14, остальных - по $\pm\frac{IT14}{2}$

Изм.	Лист	№ докум.	Подпись	Дата
Разраб.		Федорова		
Пров.		Платникова		
Т.контр.		Герман		
Н.контр.		Платникова		
Утв.		Бенгин		

1.3.01.102

Пластина

Лист 8 ГОСТ 19903-74 Ст 3сп ГОСТ 14637-69

Литер	Масса	Масшт.
И	0,84	1:5

Лист | Листов 1

ЦНИИЭП зрелищных зданий и спортивных сооружений им. Б.С. Мезенцева, отделение

Инв. № подл. | Подпись и дата | Взам. инв. № | Инв. № дубл. | Подпись и дата | Инв. № подл.

17368-04 13

Альбом I

Типовые проектные решения 290-01-33

1.3.03.000СБ

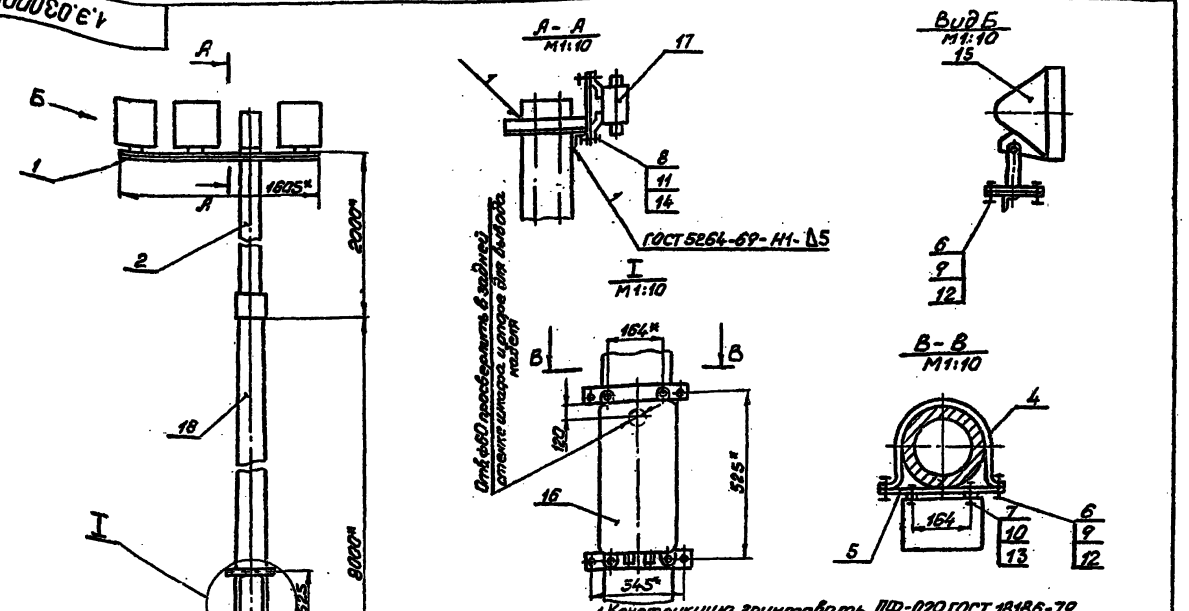

1. Конструкцию грунтовать ПФ-020 ГОСТ 18186-79
2. Конструкцию красить эмалью ПФ-115 серая ГУ ГОСТ 6465-76
3. Неуказанные предельные отклонения размеров: остальных - по $S14
4. Сварку производить электродом Э42 ГОСТ 9467-75 сварные швы зачистить.
5* Размеры для справок

							1.3.03.000 СБ		
Инв.№подл.	Подпись и дата	Взам.инв.№	Инв.№дубл.	Подпись и дата	Инв.№подл.	Подпись и дата	Конструкция для установки 3х прожекторов, коробки и ящика ЯРП11-302-54У1 Сборочный чертеж	Лист	Масса	Масшт.
								М	885.0	1:25
								Лист	Листов 1	
								ЦНИИЭП	Организация, разработавшая чертежи (наименование) зам. гл. инженера [illegible]	

Разраб. Федорова
Пров. Платникова
Т.контр. Горнал
Н.контр. Платникова
Утв. Бенгин

Формат 12В

Альбом I

Типовые проектные решения 290-01-33

Формат	Зона	Поз.	Обозначение	Наименование	Кол.	Примечание
				Документация		
12			1.3.03.000СБ	Сборочный чертеж		
				Сборочные единицы		
12		1	1.3.03.100	Траверса для крепления 3х прожекторов и коробки	1	
11		2	1.3.01.200	Надставка к железобетонной опоре	1	
12		3	1.3.01.300	Плита с предохранительными ПЛТ-10	1	
				Детали		
11		4	1.3.01.001	Скоба	2	
11		5	1.3.01.002	Полоса	2	
				Стандартные изделия		
		6		Болт М12х45.58 ГОСТ 7798-70	20	
		7		Болт М10х45.58 ГОСТ 7798-70	4	
		8		Болт М9х45.58 ГОСТ 7798-70	4	
		9		Гайка М12 ГОСТ 5915-70	20	
		10		Гайка М10 ГОСТ 5915-70	4	
		11		Гайка М9 ГОСТ 5915-70	4	
		12		Шайба 12.65Г.02 ГОСТ 6402-70	20	
		13		Шайба 10.65Г.02 ГОСТ 6402-70	4	
		14		Шайба 9.65Г.02 ГОСТ 6402-70	4	
				Прочие изделия		
		15		Прожектор ПКН-1000-2У1	3	Укомплектован 3-х светотехническим аппаратом
		16		Ящик ЯРП11-302.54.У1	1	
		17		Клеммная коробка У614	1	
		18		Опора железобетонная СЦс-08-10	1	

1.3.03.000 Лист 2

Инв.№подл. | Подпись и дата | Взам.инв.№ | Инв.№дубл. | Подпись и дата

17368-01

Формат 11В

Альбом I

Типовые проектные решения 290-01-33

Инв.№подл.	Подпись и дата	Взам.инв.№	Инв.№дубл.	Подпись и дата

1.3.03.000

Разраб. Федорова
Пров. Платникова
Н.контр. Платникова
Утв. Бенгин

Конструкция для установки 3х прожекторов, коробки и ящика ЯРП11-302-54У1

Лит. И | Лист 1 | Листов 2

ЦНИИЭП Организация, разработавшая чертежи (наименование) зам. гл. инженера [illegible]

17368-01

Формат 11В

1.3.03.100СБ

Типовые проектные решения 290-01-93 Альбом I

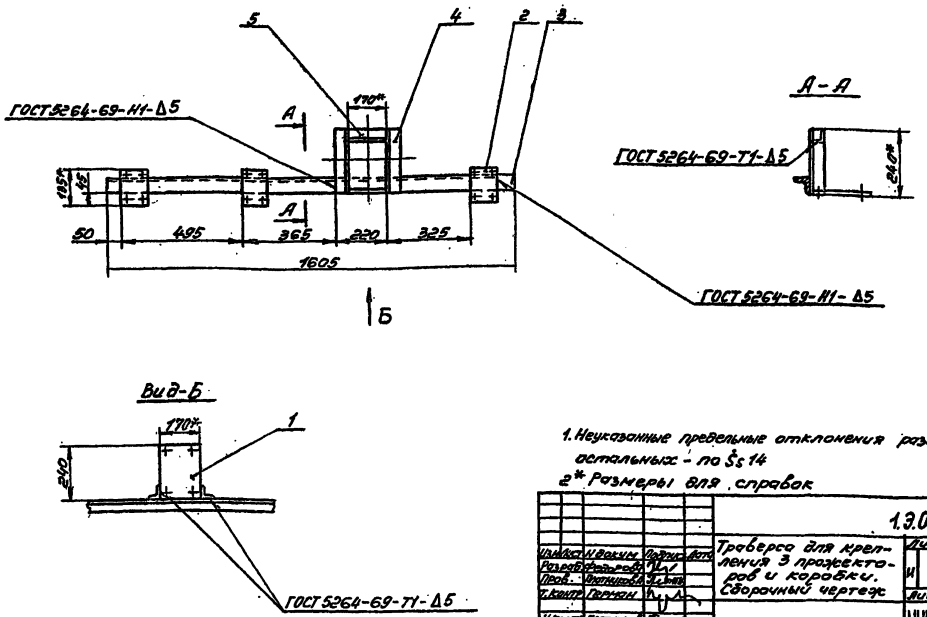

1. Неуказанные предельные отклонения размеров: остальных - по $\hat{S}_s$ 14
2* Размеры для справок

Изм.	Лист	N докум.	Подпись	Дата	Траверса для крепления 3 прожекторов и коробки. Сборочный чертеж	Лит. И	Масса 13,9 / Масшт. 1:10
Разраб.	Федорова					Лист	Листов 1
Пров.	Плотникова					ЦНИИЭП	Зрелищных зданий и спортивных сооружений им. Е.С. Незенцева Отдел №4
Т. контр.	Герман						
Н. контр.	Плотникова						
Утв.	Бенгин						

Формат 12В

Инв. N подл. | Подпись и дата | Взам. инв. N | Инв. N дубл. | Подпись и дата

1.3.02.101

Типовые проектные решения 290-01-33 Альбом I

Формат	Зона	Поз.	Обозначение	Наименование	Кол.	Прим.
				Документация		
12			1.3.03.100 СБ	Сборочный чертеж		
				Детали		
11		1	1.3.02.101	Пластина	1	
11		2	1.3.01.102	Пластина	4	
54		3	1.3.03.102	Кронштейн	1	7,7кг
				Б50х50х5 ГОСТ 8509-72		
				Уголок Ст.3сп ГОСТ 535-79		
				L=1605 h14		
54		4	1.3.03.103	Поперечина	2	1,1кг
				Б50х50х5 ГОСТ 8509-72		
				Уголок Ст.3сп ГОСТ 535-79		
				L=240 h14		
54		5	1.3.03.104	Связь	1	0,8кг
				Б50х50х5 ГОСТ 8509-72		
				Уголок Ст.3сп ГОСТ 535-79		
				L=170 h14		

Подпись и дата | Взам. инв. N | Инв. N дубл. | Подпись и дата

17368-01

Изм.	Лист	N докум.	Подпись	Дата	Траверса для крепления 3 прожекторов и коробки	Лит. И	Лист	Листов 1
Разраб.	Федорова					ЦНИИЭП	Зрелищных зданий и спортивных сооружений им. Е.С. Незенцева Отдел №4
Пров.	Плотникова						
Т. контр.	Герман						
Н. контр.	Плотникова						
Утв.	Бенгин						

Формат 11В

1.3.02.101

Типовые проектные решения 290-01-33 Альбом I

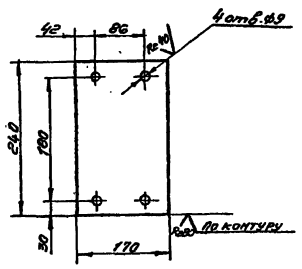

Неуказанные предельные отклонения размеров: отверстий - по H14, валов - по h14, остальных - по $\hat{S}_s$14

Изм.	Лист	N докум.	Подпись	Дата	Пластина	Лит. И	Масса 2,6 / Масшт. 1:5
Разраб.	Федорова					Лист	Листов 1
Пров.	Плотникова					ЦНИИЭП	Зрелищных зданий и спортивных сооружений им. Е.С. Незенцева Отдел №4
Т. контр.	Герман						
Н. контр.	Плотникова						
Утв.	Бенгин						

Лист 8 ГОСТ 19903-74 Ст3сп ГОСТ 14637-69

Формат 11В

Инв. N подл. | Подпись и дата | Взам. инв. N | Инв. N дубл. | Подпись и дата

gost.e-ecolog.ru