ТИПОВОЙ ПРОЕКТ

282-3-40

ПРЕДПРИЯТИЕ ПО СТИРКЕ БЕЛЬЯ И ХИМИЧЕСКОЙ ЧИСТКЕ ОДЕЖДЫ ОБЩЕЙ ПРОИЗВОДИТЕЛЬНОСТЬЮ 400 КГ В СМЕНУ

Альбом II

Изделия железобетонные заводского изготовления

Изделия монолитных конструкций

Изделия металлические

Изделия деревянные

gost.e-ecolog.ru

ТИПОВОЙ ПРОЕКТ

282-3-40

ПРЕДПРИЯТИЕ ПО СТИРКЕ БЕЛЬЯ И ХИМИЧЕСКОЙ ЧИСТКЕ ОДЕЖДЫ ОБЩЕЙ ПРОИЗВОДИТЕЛЬНОСТЬЮ 400 КГ В СМЕНУ

Альбом II

Состав проекта

Альбом I	АС-1	Архитектурно-строительные решения
	ВК	Водопровод и канализация
	ОВ	Отопление и вентиляция
	ТХМ	Технология и механизация
	ЭОМ	Электроснабжение и силовое электрооборудование
	АУ	Автоматизация устройств инженерного оборудования
	СС	Связь и сигнализация
	АС-2	Витражи
Альбом II	ИЖ-1	Изделия железобетонные заводского изготовления
	ИЖ-2	Изделия монолитных конструкций
	ИМ	Изделия металлические
	ИД	Изделия деревянные
Альбом III		Задание заводу на изготовление щитов автоматизации устройств инженерного оборудования
Альбом IV		Сметы

Разработан
ЦНИИЭП торгово-бытовых зданий и туристских комплексов
гл.инженер института Делекий
гл.архитектор проекта Самарин

Технический проект утвержден Госгражданстроем приказ №237 от 9 сентября 1980 г.
Рабочие чертежи введены в действие ЦНИИЭП торгово-бытовых зданий и туристских комплексов. приказ №132 от 10 декабря 1981 г.

Типовой проект 282-3-40 Альбом II

Обозначение	Наименование	Стр.	Примечание
1	2	3	4
282-3-40-ИЖ1-00.00.00	Ведомость чертежей марки ИЖ1	1	
—01.00.00	Колонна (2КД3.42-1....2КД3.42-13)	2	
—01.00.00СБ	Колонна (2КД3.42-1...2КД3.42-13)	3÷8	
—02.00.00	Колонна 2КО3.42-1	9	
—03.00.00	Колонна 2КДУ3.42; 2КДУ3.42-1	10	
—03.01.00	Каркас пространственный КП-4-1	11	
—04.00.00	Колонна 1К3.42-1	12	
—05.00.00	Ригель 1РОП 4.57-35АтV-1	13	
—06.00.00	Ригель 1РДП 4.57-69 АтV-1	13	
—07.00.00	Ригель 1РОП 4.27-35-4; 1РОП 4.27-35-3	14	
—08.00.00	Ригель 1РДП 4.27-69-1	15	
—			

1	2	3	4
282-3-40-ИЖ1-09.00.00	Ригель 2РД 4.62-51АтV-3	15	
—10.00.00	Ригель 2РД 4.60-51АтV-3	16	
—11.00.00	Ригель 2РО 4.62-35АтV-П-3	16	
—12.00.00	Ригель 2РО 4.60-30АтV-3	17	
—00.02.00	Изделие закладное МН-50	17	
—13.00.00	Диафрагма жесткости 2Д15-42-1	18	
—14.00.00	Наружная стеновая панель 1ПС 60.18.3.0-П-1-	19	
—15.00.00	Наружные стеновые панели 1ПС 60.18.3.0-П-1-И		
	5ПС 60.18.3.0-П-1-И	20	
—00.01.00	Изделие закладное МН-51	21	
—00.01.04	Пластина	21	

Согласовано:

Инв. № подл.	Подп. и дата	Взам. инв. №

Инв. №		
Рук. мас.	Губаревич	
Гл. инж.	Станулевич	
Гл. арх. пр.	Самарин	
Гл. инж. пр.	Сливин	
Рук. гр.	Пустильник	
Разраб.	Шурыгина	
Провер.	Пустильник	
Н. контр.	Будкин	

Привязан:

282-3-40-ИЖ1-00.00.00

Перечень чертежей марки ИЖ1

Стадия	Лист	Листов
Р		

ЦНИИЭП торгово-бытовых зданий и туристских комплексов г. Москва

Копировал Вишневская

Формат 12

17690-02

Типовой проект 282-3-40 Альбом III

Формат	Зона	Поз	Обозначение	Наименование	Кол. на исполнение 282-3-40-ИЖ1-01.00.00– —	01	02	03	04	05	06	07	08	09	10	11	12	Примечание
				Документация														
			1.020-1.2-100 У1	Узлы установки закладных деталей	X	X	X	X	X	X	X	X	X	X	X	X	X	
			282-3-40-ИЖ1-00	Узел 1	X	—	—	—	—	—	X	X	X	X	X	—	—	
				Сборочные единицы														
			1.020-1.2-101 (стр.8)	Колонна 2КД 3.42	1	1	1	1	1	1	1	1	1	1	1	1	1	
		1	1.020-1.2-516 (стр.28)	Закладная деталь МН-31	6	4	—	5	3	2	2	4	8	2	1	3	3	
		2	2-514 (стр.24)	МН-30	1	—	—	—	—	1	—	—	2	—	—	—	—	
		3	2-515 (стр.26)	МН-35	—	—	—	—	1	—	—	—	—	—	—	1	—	
		4	2-515 (стр.26)	МН-39	—	—	—	1	1	—	—	—	—	—	—	1	1	
		5	2-515 (стр.26)	МН-34	—	—	—	1	—	—	—	—	—	—	—	—	1	
		6	2-515 (стр.26)	МН-37	—	1	—	—	—	1	1	—	—	—	—	—	—	
		7	2-515 (стр.26)	МН-19	—	—	1	—	—	—	—	—	—	—	—	—	—	
		8	2-514 (стр.24)	МН-13	—	—	4	—	—	—	—	—	—	—	—	—	—	
		9	282-3-40-ИЖ1-01.01.00	МН-50	2	1	—	2	1	2	2	1	2	—	1	1	1	
		10	282-3-40-ИЖ1-01.02.00	МН-51	1	—	—	—	—	—	—	1	1	1	1	—	—	
		11	1.020-1 2-514 (стр.24)	МН-29	—	—	—	—	—	—	—	—	—	—	1		2	
		12	2-516 (стр.28)	МН-32	—	—	—	—	—	—	—	1	1	—	—	—	—	

Инв. № подл. | Подпись и дата | Взам. инв. №

Привязан

Инв. №

Рук. маст.	Губаревич	
Гл. инж. м.	Станулевич	
ГАП	Самарин	
ГИП	Облавин	
Рук. гр. ин	Пустильник	
Разраб.	Шурыгина	
Провер.	Пустильник	
Н. контр.	Будкин	

282-3-40-ИЖ1-01.00.00

Колонна (2КД 3.42-1 ... 2КД 3.42-13)

Стадия	Лист	Листов
Р		1

ЦНИИЭП торгово-бытовых зданий и туристских комплексов г. Москва

17690-08

Типовой проект 282-3-40 Альбом I

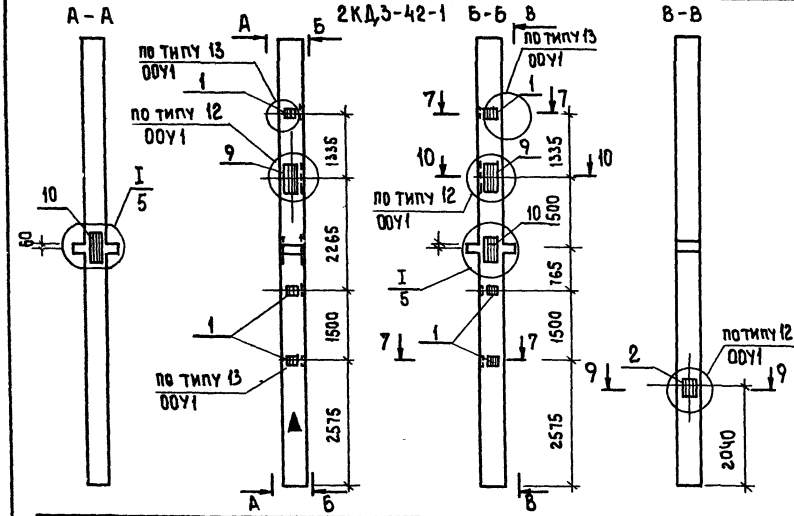

Выборка стали на дополнительные закладные детали, кг

Марка	Сталь арматурная класса А III							Сталь прокатная Ст 3 сп/сп					Всего
	Ф8	Ф10	Ф12	Ф14	Ф16	Ф20	итого	δ=6	δ=8	δ=10	δ=12	итого	
2КД, 3.42	2.35	0.82	0.53	—	3.03	13.75	20.48	5.34	—	31.84	51.44	88.62	109.1
2КД, 3.42	1.57	0.27	1.03	—	—	4.74	7.61	3.58	—	24.31	10.78	38.67	46.3
2КД, 3.42	—	—	1.06	—	34.34	—	35.4	—	—	—	18.22	18.22	53.6
2КД, 3.42	1.96	1.24	—	1.45	—	9.48	14.13	4.48	0.75	28.54	23.68	55.45	69.6
2КД, 3.42	1.18	0.99	—	1.45	—	4.74	8.36	2.70	1.50	15.9	12.9	33.0	41.4
2КД, 3.42	0.78	0.82	1.03	—	3.03	9.48	15.14	1.8	—	13.7	29.9	45.4	60.6
2КД, 3.42	0.78	0.55	1.56	—	—	9.01	11.9	1.8	—	13.7	32.3	47.8	59.7
2КД, 3.42	0.77	0.27	0.53	—	—	9.01	10.58	4.14	—	21.3	32.4	57.84	68.4
2КД, 3.42	3.34	0.82	—	—	—	9.48	14.24	7.7	—	42.5	29.9	80.1	94.4
2КД, 3.42	0.78	0.27	1.56	—	—	4.27	6.88	1.8	—	13.7	21.6	37.0	43.9
2КД, 3.42	0.39	0.55	1.56	1.45	3.03	9.01	16.0	0.9	—	15.4	21.6	37.9	53.9
2КД, 3.42	1.2	1.3	—	1.5	—	9.5	13.5	2.7		16.0	23.7	43.9	57.4
2КД, 3.42	1.2	0.82	—	1.45	3.0	—	6.47	2.7	—	44.7	—	47.1	53.6

Сечения см. листы 2 и 3. Узел I см. лист 5, остальные узлы по серии 1.020-1.2-1 ООУ1. Монтажный знак Б нанести на грань колонны несмываемой краской.

Обозначение	Марка	Примечание
282-3-40 ИЖ1 01.00.00	2КД, 3.42-1	
-01	2КД, 3.42-2	
-02	2КД, 3.42-3	
-03	2КД, 3.42-4	
-04	2КД, 3.42-5	
-05	2КД, 3.42-6	
-06	2КД, 3.42-7	
-07	2КД, 3.42-8	
-08	2КД, 3.42-9	
-09	2КД, 3.42-10	
-10	2КД, 3.42-11	
-11	2КД, 3.42-12	
-12	2КД, 3.42-13	

Инв.№ подл. | Подп. и дата | Взам. инв.№

Привязан

Инв.№

Рук. мас.	Губаревич	
Гл. инж. м.	Станулевич	
ГАП	Самарин	
ГИП	Обливин	
Рук. гр. ин.	Пустильник	
Разраб.	Шурыгина	
Провер.	Пустильник	
Н. контр	Будкин	

282-3-40-ИЖ1-01.00.00 СБ

Колонна (2КД,3.42-1 ... 2КД,3.42-13)

Стадия	Масса	Масштаб

Лист 1 | Листов 6

ЦНИИЭП торгово-бытовых зданий и туристских комплексов г. Москва

Копировала Маркова

Формат 12 17690-02

Типовой проект 282-3-40 Альбом I

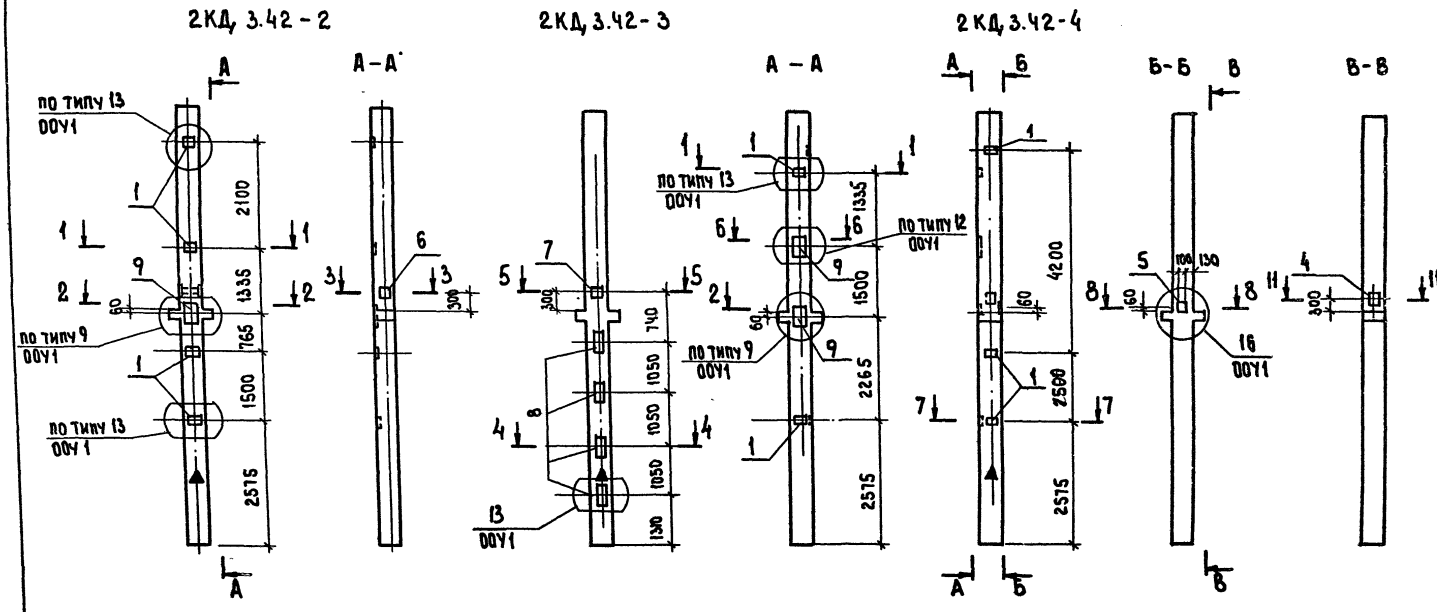

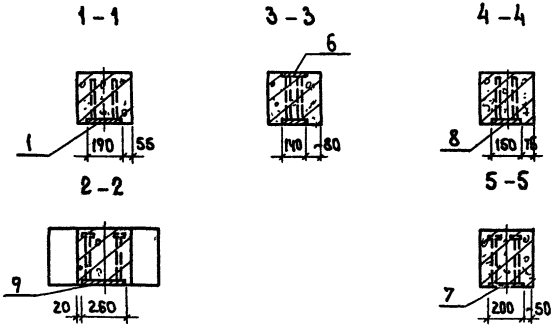

Выборку, таблицу исполнений и технические требования см. лист 1; сечения 6-6 ... 11-11 см. лист 3. Монтажный знак Δ нанести на грань колонны несмываемой краской. Узел I см. лист 5.

Привязан	
Инв. N	

282-3-40-ИЖ1-01.00.00 СБ

Лист 2

Инв. N подл. | Подп. и дата | Взам. инв. N

17690-02

Формат 12

2КД 3.42-5

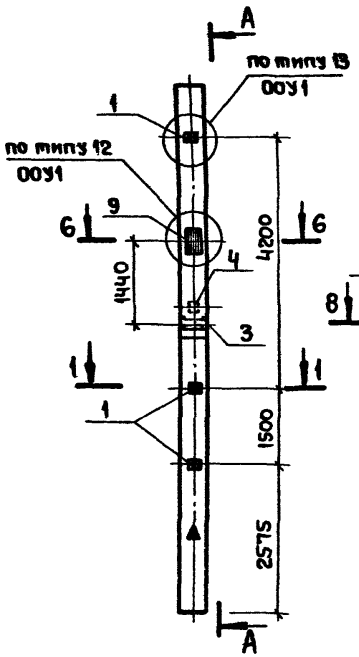

А – А

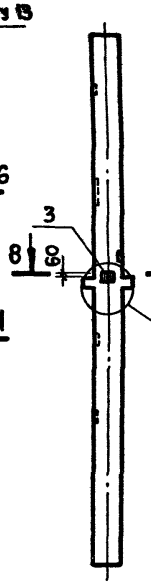

2КД 3.42-6

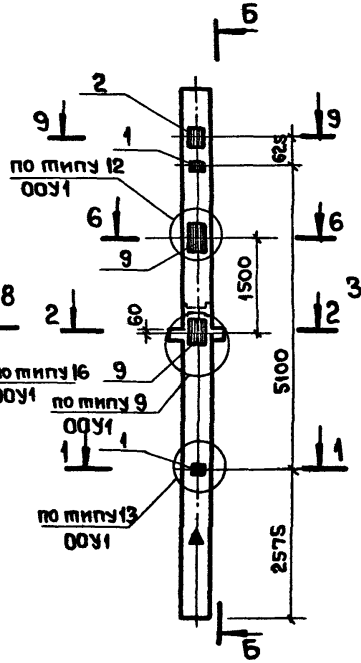

Б – Б

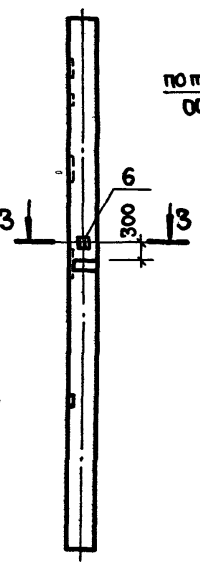

2КД 3.42-7

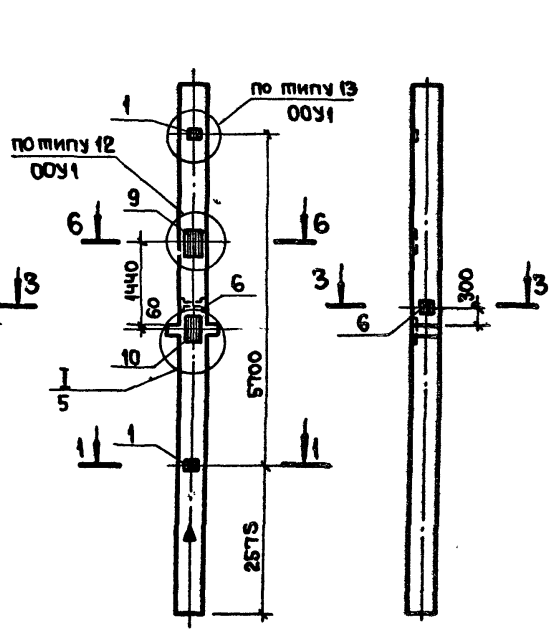

6 – 6 ; 9 – 9

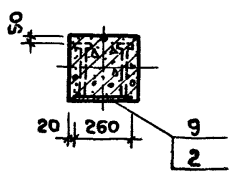

8 – 8

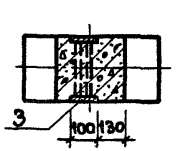

11 – 11

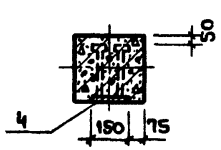

7 – 7

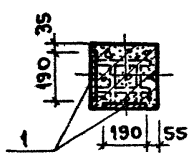

10 – 10

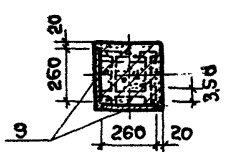

Выборку, таблицу исполнений и технические требования см. лист 1; сечения 1–1 ... 3–3 см. лист 2. Узел I см. лист 5. Монтажный знак Δ нанести на грань колонны несмываемой краской.

Привязан

Инв. №

282-3-40-ИЖ1-01.00.0006

Лист 3

Инв. № подл. | Подпись и дата | Взам. инв. №

17690-02

2КД 3.42-8

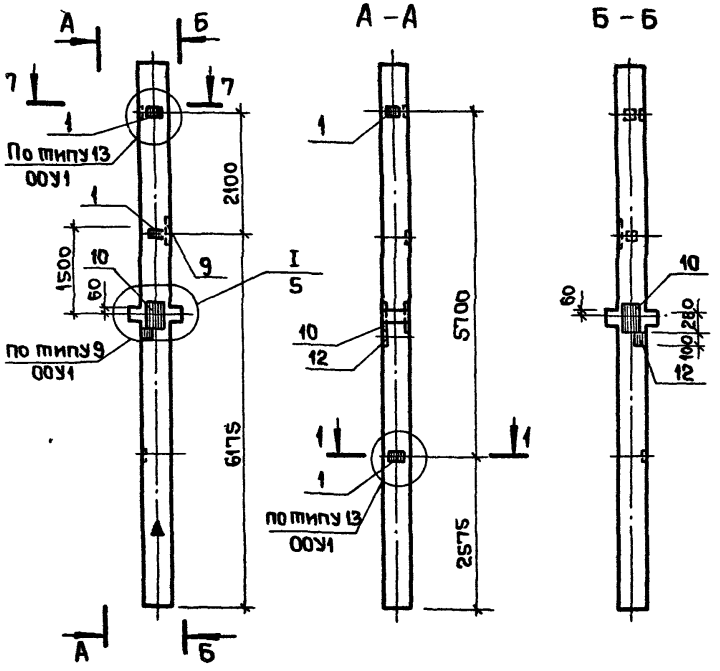

2КД 3.42-9

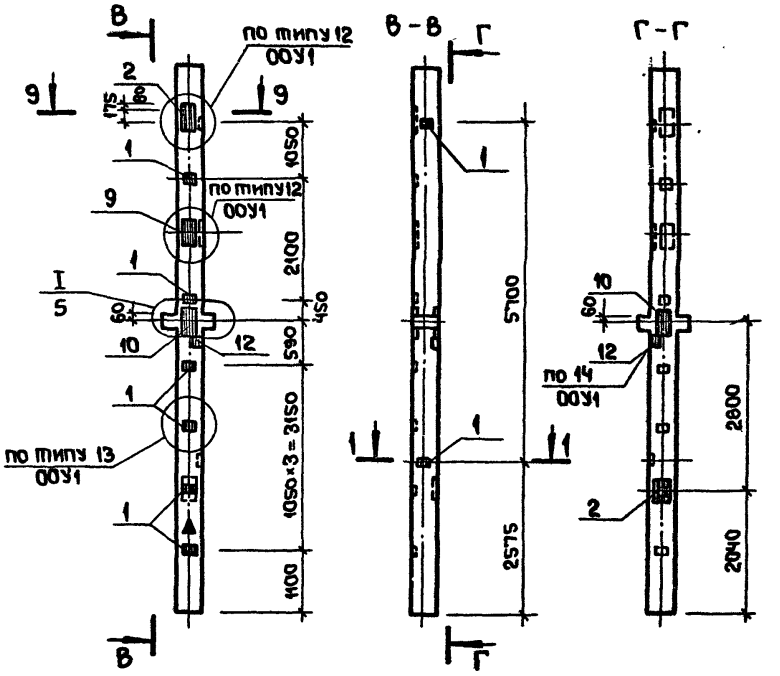

Выборку, таблицу исполнений и технические требования, см. лист 1, сечения см. листы 2 и 3, узел I см. лист 5; остальные узлы по серии 1.020-1.2-1 ООУ1

Монтажный знак Δ нанести на грань колонны несмываемой краской.

Привязан					
Инв. №				282-3-40-ИЖ1-01.00.00СБ	Лист 4

17690-02

Инв. № подл. | Подпись и дата | Взам. инв. №

Типовой проект 282-3-40 Альбом II

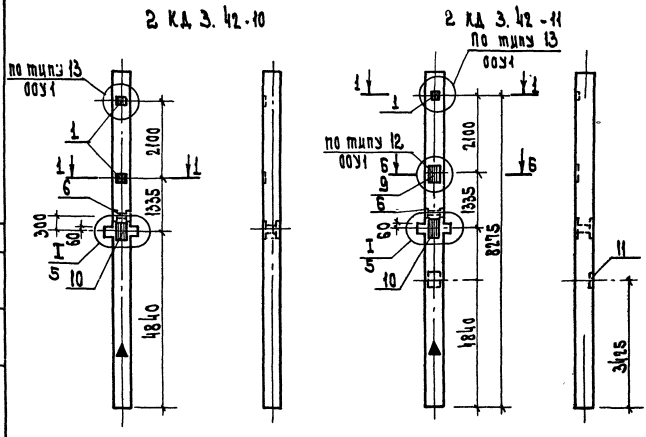

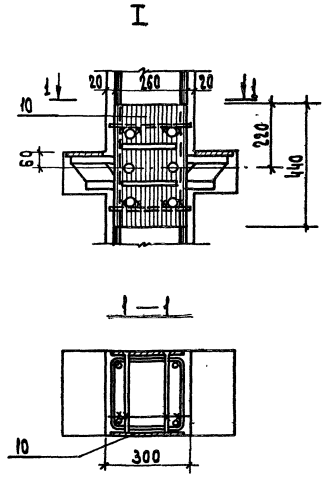

Выборку, таблицу исполнений и технические требования см. лист 1; сечения см листы 2 и 3. Узлы см по серии 1.020-1.2-1 ООУ1. Монтажный знак Δ нанести на грань колонны несмываемой краской

Привязан		
Инв. N		

282-3-40-ИЖ1-01.00.00 СБ

Лист 5

Копировал Вишневская

Формат 12

17680-02

Инв. N подл. | Подп. и дата | Взам. инв. N

2КД 3.42-12

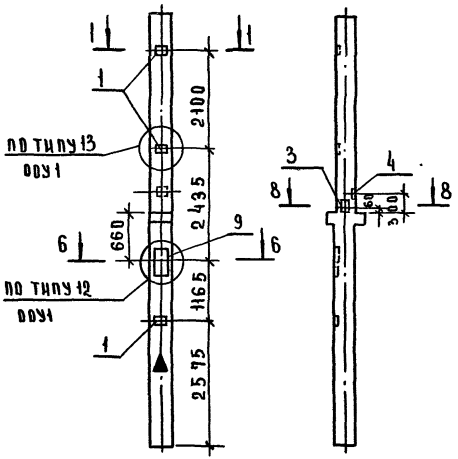

А-А

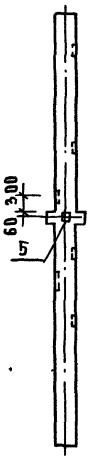

2КД 3.42-13

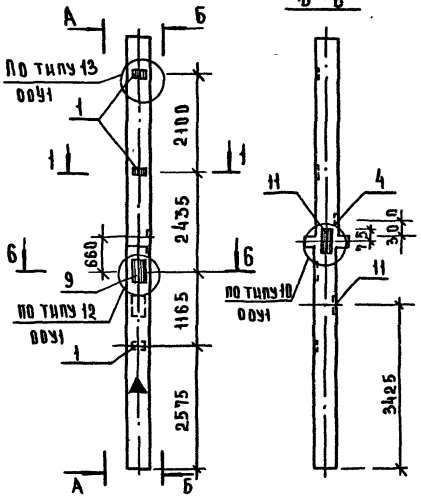

Выборку, таблицу исполнений и технические требования см. лист 1; сечения см. листы 2 и 3, узлы по серии 1.020-1.2-1 ООУ1. Монтажный знак А нанести на грань колонны несмываемой краской.

Привязан				
Инв.№			282-3-40-ИЖ1-01.00.00 СБ	Лист 6

Копировал Скоморохова

Формат 12

17690-02

Инв.№ подл. | Подпись и дата | Взам. инв.№

Типовой проект 282-3-40 Альбом III

Согласовано:

Инв. № подл. | Подпись и дата | Взам. инв. №

2КО 3.42-1

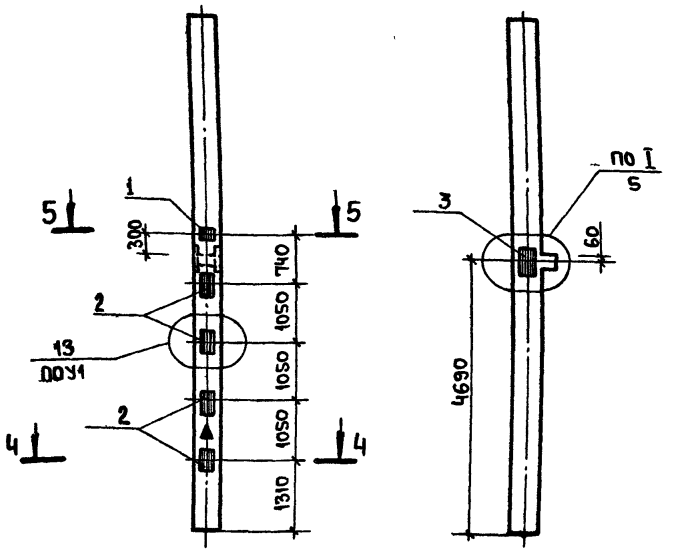

Формат	Зона	Поз.	Обозначение	Наименование	Кол.	Примечание
				Документация		
			1.020-1.2-1.00 У1	Узлы установки закладных деталей	X	
			282-3.40-ИЖ1-С1 л5	Узел I	X	
				Сборочные единицы		
			1.020-1 2-1	Колонна 2КО 3.42	1	
				Закладные детали		
		1	1.020-1,2 - 5,15	МН-19	1	
		2	1.020-1,2 - 5,14	МН-13	4	
		3	282-3-40-ИЖ1-00.01.00	МН-51	1	

Выборка стали на дополнительные закладные детали, кг

Марка	Сталь арматурная класса A III							Сталь прокатная с 38/23					Всего
	Ф8	Ф10	Ф12	Ф14	Ф16	Ф20	Итого	δ=6	δ=8	δ=10	δ=12	Итого	
2КО 3.42-1	—	0.27	1.6	—	34.4	4.27	40.54				40.8	40.8	81.34

Сечения 4-4 и 5-5 см. лист 282-3-40 ИЖ1-01.00.00СБ (л.2); Узел 1 (л.5).

Монтажный знак Δ нанести на грань колонны несмываемой краской.

Привязан

Инв. №

Рук.маст.	Уваревич	
Гл.инж.м.	Станулевич	
ГАП	Самарин	
ГИП	Облывин	
Рук.гр.ин.	Пустильник	
Разраб.	Шурыгина	
Провер.	Пустильник	
Н.контр.	Будкин	

282-3-40 ИЖ1-02.00.00

Колонна 2КО.3.42-1

Стадия	Масса	Масштаб
Р	2030	
Лист	Листов 1	

ЦНИИЭП торгово-бытовых зданий и туристских комплексов г. Москва

17690-02

Типовой проект 282-3-40 Альбом II

Опалубочный чертеж колонны 2КДУ 3.42-1

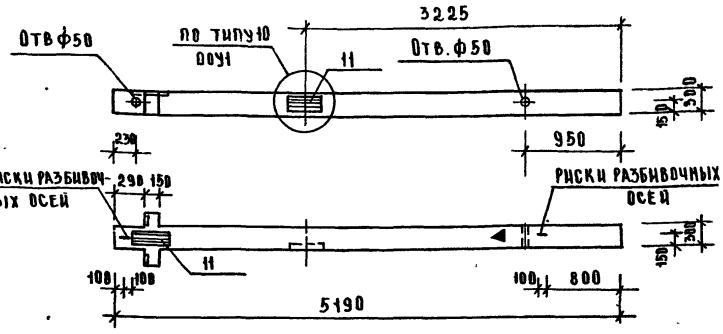

Арматурный чертеж колонны 2КДУ 3.42 и 2КДУ 3.42-1

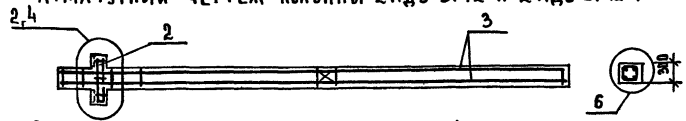

Опалубочный чертеж колонны 2КДУ 3.42

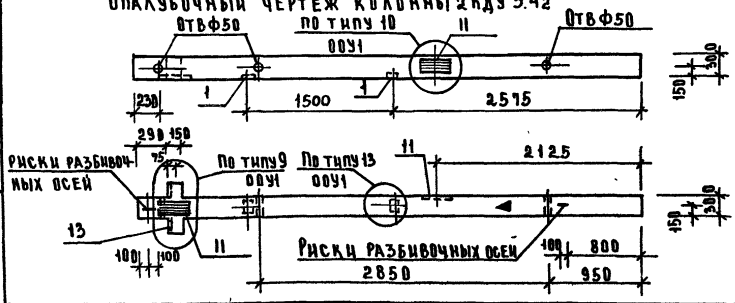

Обозначение	Марка	Примечание
282-3-40-ИЖ1-СЗ.00 ОВ-	2КДУ 3.42	
-01	2КДУ 3.42-1	

Привязан

Инв. № подл. | Подпись и дата | Взам. инв. №

Формат	Зона	Поз	Обозначение	Наименование	Кол-на исполнение —	Кол-на исполнение 01	Примечание
				Документация			
			1.020-12-1.00 У1	Узлы установки закладных деталей	X	X	
			1.020-12-1.00 У1	Узлы арматурные	X	X	
				Сборочные единицы:			
		3	282-3-40-ИЖ1-ОЗ.01.00	Каркас пространственный КП-1	1	1	
		2	1.020-1 2-5 01-01	Сетка С-2	2	2	
		11	1.020-1 2-5 14-06	Закладная деталь МН-29	2	2	
		1	1.020-1 2-5 16	МН-31	2	—	
				Материал:			
				Бетон М480, м куб	0,47	0,47	

Выборка стали на один элемент, кг

Марка	Арматурные изделия					Закладные изделия							Всего
	Арматурная сталь ГОСТ 5781-75				Итого	Полосовая сталь ГОСТ 103-76			Арматурная сталь ГОСТ 5781-75			Итого	
	Класса AI		Класса AIII						Класса AIII				
	ф6	ф8	ф10	ф16		δ10	δ14	δ6	ф10	ф16	ф22		
2КДУ 3.42	3,8	0,79	0,84	32,7	38,13	29,9	4,3	1,79	0,31	6,1	6,0	48,9	87,0
2КДУ 3.42-1	3,8	—	0,84	32,7	37,3	19,3	4,3	—	0,81	6,1	6,0	36,5	73,8

Колонну 2КДУ 3.42 и 2КДУ 3.42-1 делать в опалубке колонны 2КД 3.42
Монтажный знака нанести на грань колонны несмываемой краской.

Рук. маст	Губаревич	
Гл. инж. м	Станулевич	
ГАП	Самарин	
ГИП	Облавин	
Рук. гр. инж	Пустильник	
Разраб	Шурыгина	
Пров	Пустильник	
Н. контр	Будкин	

282-3-40-ИЖ1-ОЗ.00.00

Колонна
2КДУ 3.42; 2КДУ3.42-1

Стадия	Масса	Масштаб
Р	1174	
Лист	Листов 1	

ЦНИИЭП торгово-бытовых зданий и туристских комплексов г. Москва

Копировал Скворцова Формат 12

17690-02

Типовой проект 282-3-40 Альбом II

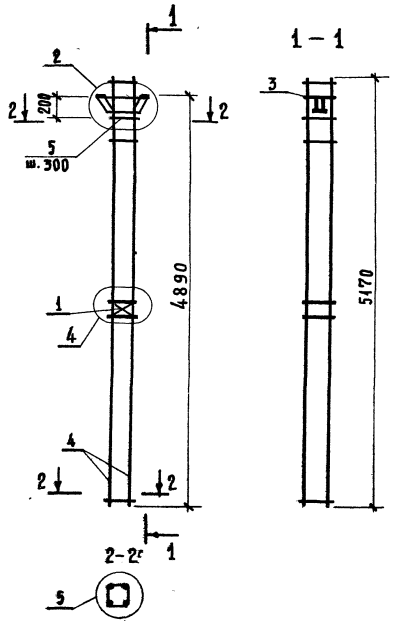

Формат	Зона	Поз.	Обозначение	Наименование	Кол.	Примечание
				Документация		
				Сборочный чертеж	X	
			1.020-1, 5-6 В.0.0.0.УА	Узлы арматурные		
			1.020-1, 5-3 0.0.0.0 ПЗ	Пояснительная записка		
				Сборочные единицы		
		1	1.020-1, 2-5 02	Сетка С-3	1	
		3	1.020-1, 2-5 04-04	Изделие заказное МН-2	1	
				Детали:		Масса ед. кг.
		4	282-3-40-НЖ1 03.01.01	ф16 AIII; ГОСТ 5781-75 L=5170	4	8.17
		5	1.020-1, 2-5 03	Стержень отдельный	17	0.222

Рук. маст.	Гузаревич	
Гл. инж. м.	Станулевич	
Гл. арх. пр.	Самарин	
Гл. инж. пр.	Одинцов	
Рук. гр. инж.	Пустильник	
Ст. инж.	Шурыгина	
Проверил	Пустильник	
Н. контр.	Будкин	

Привязан:

Инв. №

282-3-40-НЖ1 - 03.01.00

Каркас пространственный КП-4-1

Стадия	Масса	Масштаб
Р	53.2	1:20

Лист | Листов 1

ЦНИИЭП торгово-бытовых зданий и туристских комплексов г. Москва

Согласовано.

Инв. № подл. | Подпись и дата | Взам. инв. №

Копировал Миндина

Формат 12

17690-02

Типовой проект 282-3-40 Альбом II

1К 3.42-1

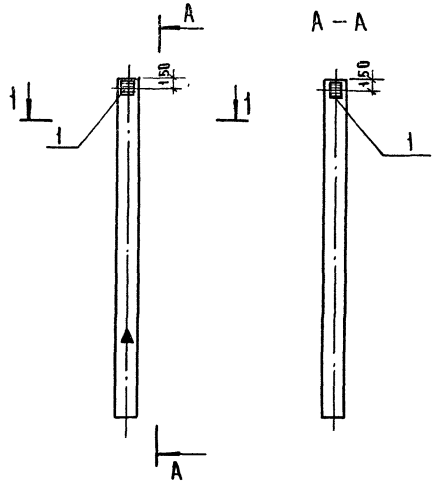

Формат	Зона	Поз	Обозначение	Наименование	Кол	Примечание
				Документация		
			1.020-1.2-1 ООУ-1	Узлы установки заклад	X	
				ных деталей		
				Сборочные единицы		
			1.020-1.2-1.04-03	Колонна 1К 3.42	1	
		1	1.020-1.2-5 16(стр 28)	Закладная деталь МН-31	2	

Сечение 1-1 см лист ИЖ1-01.00.00 СБ.
Остальные узлы по серии 1.020-1.2-1 ООУ-1
Монтажный знак Δ нанести на грань колонны несмываемой краской.

Выборка стали на дополнительные закладные детали, кг

Марка	Сталь арматурная класса А III				Сталь прокатная с 38/23				Всего
	ф8А III			Итого	-100×6	-260×10		Итого	
1К 3.42-1	0.784			0.784	1.8	10.6		12,4	13.184

Рук.маст	Губаревич		
Гл.инж.м	Станулевич		
Гап	Самарин		
Гип	Обливин		
Рукгр.инж	Пустильник		
Разраб	Шурыгина		
Пров.	Пустильник		
Н.контр.	Будкин		

282-3-40-ИЖ1-04.00.00

Колонна 1К 3.42-1

Стадия	Масса	Масштаб
Р	1068	

Лист | Листов 1

ЦНИИЭП г. Москва — Торгово-бытовых зданий и туристских комплексов

Привязан

Инв №

Инв № подл | Подпись и дата | Взам инв №

Копировал Скоморохова

Формат 12

17690-02

Типовой проект 282-3-40 Альбом II

Согласовано:

Инв. № подл. | Подпись и дата | Взам. инв. №

План

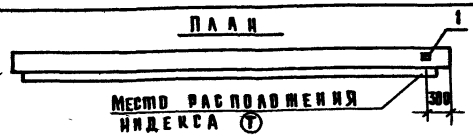

Формат	Зона	Поз.	Обозначение	Наименование	Кол.	Примечание
				Документация		
			1.020-1. 3-1 4.0.0.0 (А2)	Узлы 1,2		
				Сборочные единицы		
			1.020-1. 3-1 5.0.0.0	Ригель 1РОП4.57-35АтУ		
		1	1.020-1. 3-7 0.0.9.0	Деталь закладная МН38	1	

Выборка стали на дополнительные закладные детали на один элемент. кг.

Марка элемента	Арматурная сталь ГОСТ 5781-75				Профильная сталь ГОСТ 103-76				Всего
	ф10АIII			Итого	-110х8			Итого	
1РОП4,57-35АУ-3	0,924			0,924	0,97			0,97	1,9

По данному чертежу установить дополнительную закладную деталь МН-38, остальное см. ригель 1РОП4.57-35АтУ по серии 1.020-1, 3-1 5.0.0.0 Индекс Т наносится на боковую грань ригеля несмываемой краской.

Привязан:

Инв. №

Рук. маст.	Рубаревич	
Гл. инж. м.	Станулевич	
Рап	Самарин	
Гип	Обливин	
Рук. группы	Пустильник	
Разраб.	Мищина	
Проверил	Пустильник	
Н. контр.	Будкин	

282-3-40-ИМ1-05.00.00

Ригель 1РОП4,57-35АтУ-3

Стадия	Масса кг	Масштаб
Р	1855	1:50
Листов 1	Лист 1	

ЦНИИЭП торговых зданий и туристских комплексов г. Москва

Копировал: Сусова

Формат А1

План



Формат	Зона	Поз.	Обозначение	Наименование	Кол.	Примечание
				Документация		
			1.020-1. 3-1 4.0.0.0 (А2)	Узлы 1,2.		
				Сборочные единицы		
			1.020-1. 3-1 4.0.0.0.	Ригель 1РДП 4. 57-69 АтУ		
		1	1.020-1. 3-7 0.0.9.0	Деталь закладная МН38	1	

Выборка стали на дополнительные закладные детали на один элемент, кг.

Марка элемента	Арматурная сталь ГОСТ 5781-75				Профильная сталь ГОСТ 103-76				Всего
	ф10АIII			Итого	-110х8			Итого	
1РДП 4.57-69АтУ-3	0,924			0,924	0,97			0,97	1,9

По данному чертежу установить дополнительную закладную деталь МН-38, остальное см. ригель 1РДП4. 57-69 АтУ по серии 1.020-1, 3-1. 4.0.0.0 Индекс Т наносится на боковую грань ригеля несмываемой краской.

Привязан:

Инв. №

Рук. маст.	Рубаревич	
Гл. инж. м.	Станулевич	
Рап	Самарин	
Гип	Обливин	
Рук. группы	Пустильник	
Разраб.	Мищина	
Проверил	Пустильник	
Н. контр.	Будкин	

282-3-40 ИМ1-06.00.00

Ригель 1РДП4. 57-69 АтУ-3

Стадия	Масса кг	Масштаб
Р	2400	1:50
Лист	Листов 1	

ЦНИИЭП торговых зданий и туристских комплексов г. Москва

Копировал: Сусова

Формат А1

Типовой проект 282-3-40 Альбом

Инв.№подл. | Подпись и дата | Взам.инв.№

1 РОП 4.27-35-4

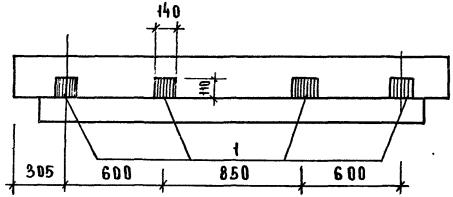

1 РОП 4.27-35-3

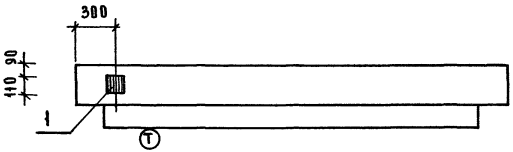

Формат	Зона	Поз	Обозначение	Наименование	Кол на исполнение —	Кол на исполнение 01	Примечание
				Документация			
				Сборочные единицы			
			1.020-1.3-1 2.0.0.0	Ригель 1РОП4.27-35	X	X	
		1	1.020-1.3-7 0.09.0	Закладная деталь МН-38	4	4	

Выборка стали на дополнительные закладные детали на один элемент, кг

Марка элемента	Арматурная сталь ГОСТ 5781-75 ф10АIII			Итого	Профильная сталь ГОСТ 103-76 -110×8			Итого	Всего
1РОП4.27-35-4	3.7			3.7	3.9			3.9	7.6
1РОП 4.27-35-3	0.924			0.924	0.97			0.97	1.9

По данному чертежу установить дополнительную закладную деталь МН-38, остальное см ригель 1РОП 4.27-35 по серии 1.020-1.3-1 2.0.0.0
Индекс Т наносится на боковую грань ригеля несмываемой краской

Обозначение	Марка	Примечания
282-3-40-ИЖ-1-07.00.00	1РОП 4.27-35-4	
282-3-40-ИЖ-1-07 -01	1РОП 4.27-35-3	

Привязан

Инв.№

Рук.мст	Губаревич		
Гл.инж.м	Станулевич		
ГАП	Самарин		
ГИП	Обливин		
Рук.группы	Пустильник		
Разраб	Шурыгина		
Провер	Пустильник		
Н.контр	Будкин		

282-3-40-ИЖ1-07.00.00

Ригель
1РОП 4.27-35-4;
1РОП 4.27-35-3;

Стадия	Масса	Масштаб
Р	кг 850	
Лист	Листов 1	

ЦНИИЭП г. Москва — Торгово-бытовых зданий и туристских комплексов

Копировал Скворцова Формат А2

17690-02

Типовой проект 282-3-40 Альбом II

План

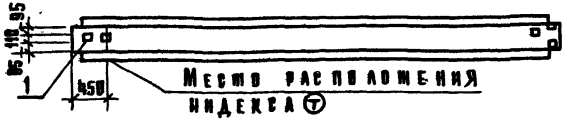

Формат	Зона	Поз.	Обозначение	Наименование	Кол.	Примечание
				Документация		
			1.020-1, 3-5, 3.0.0-0 (л2)	Узлы 1, 2		
				Сборочные единицы		
			1.020-1, 3-5, 3.0.0-0	Ригель 2РДЧ.62-51АтУ		
		1	1.020-1, 3-7. 0.0.9-0	Деталь закладная МН-78	1	

Выборка стали на дополнительные закладные детали на один элемент кг

Марка элемента	Арматурная сталь ГОСТ 5781-75				Профильная сталь ГОСТ 103-76				Всего
	ф10АIII			Итого	-Н0х8			Итого	
2РДЧ.62-51АтУ-3	0,924			0,924	0,97			0,97	1,9

По данному чертежу установить дополнительную закладную деталь МН-78, остальное см. ригель 2РДЧ. 62-51 АтУ по серии 1.020-1, 3-5. 3.0.0-0
Индекс Т наносится на боковую грань ригеля несмываемой краской

Привязан

Инв. №

Взамен инв. №

Подпись и дата

Инв. № подл.

Рук. маст.	Рубаревич	
Гл. инж. м.	Станулевич	
Рап	Самарин	
Рип	Обливин	
Рук. гр. инж.	Пустильник	
Разраб.	Миндина	
Проверил	Пустильник	
Н. контр.	Будкин	

282-3-40-ИМ1-09.00.00

Ригель 2РДЧ.62 51

Стадия	Масса кг	Масштаб
Р	2800	1:50
Лист	Листов 1	

ЦНИИЭП торгово-бытовых зданий и туристских комплексов г. Москва

Копировал Сусова Формат 11

План



Формат	Зона	Поз.	Обозначение	Наименование	Кол.	Примечание
				Документация		
			1.020-1, 3-1. 1.0.0-0	Узлы 1, 2		
				Сборочные единицы		
			1.020-1, 3-1 1.0.0.0-03	Ригель 1РДП4.27-69		
		1	1.020-1, 3-7. 0.0.9-0	Деталь закладная МН-78	1	

Выборка стали на дополнительные закладные детали на один элемент кг.

Марка элемента	Арматурная сталь ГОСТ 5781-75				Профильная сталь ГОСТ 103-76				Всего
	ф10АIII			Итого	-Н0х8			Итого	
1РДП4.27-69-3	0,924			0,924	0,97			0,97	1,9

По данному чертежу установить дополнительную закладную деталь МН-78, остальное см. ригель 1РДП4.27-69 по серии 1.020-1, 3-1 1.0.0.0-03
Индекс Т наносится на боковую грань ригеля несмываемой краской.

Привязан

Инв. №

Взамен инв. №

Подпись и дата

Инв. № подл.

Рук. маст	Рубаревич	
Гл. инж. м.	Станулевич	
Рап	Самарин	
Рип	Обливин	
Рук. гр. инж.	Пустильник	
Разраб	Миндина	
Пров	Пустильник	
Н. контр.	Будкин	

282-3-40-ИМ1-08.00.00

Ригель 1РДП4.27-69-3

Стадия	Масса кг	Масштаб
Р	1087	1:50
Лист	Листов 1	

ЦНИИЭП торгово-бытовых зданий и туристских комплексов г. Москва

Копировал Сусова Формат 11

17690-02

Типовой проект 282-3-40 Альбом II

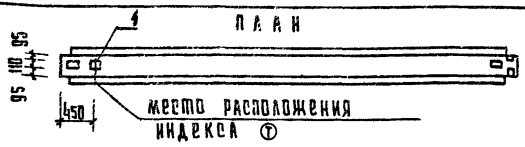

Формат	Зона	Поз	Обозначение	Наименование	Кол	Примечание
				Документация		
			1.020-1, 3-1. 4.0.0.0	Узлы 1, 2		
				Сборочные единицы		
			1.020-1, 3-5. 3.0.0.0	Ригель 2РО4.62-30АТ V-П		
		1	1.020-1, 3-7. 0.0.9.0	Закладная деталь МН-38	1	

Выборка стали на дополнительные закладные детали на один элемент, кг.

Марка элемента	Арматурная сталь ГОСТ 5781-75				Профильная сталь ГОСТ 103-76				Всего
	ф10АIII			Итого	-110×8			Итого	
2РО4.62-30АТ V-П-3	0.924			0.924	0.97			0.97	19

По данному чертежу установить дополнительную закладную деталь МН-38, остальное см. ригель 2РО4.62-30АТ V-П по серии 1.020-1, 3-5, 3.0.0.0. Индекс Ⓣ наносится на боковую грань ригеля несмываемой краской.

Привязан:

Инв. №

Рук. маст	Губаревич		
Гл. инж. м	Станулевич		
Гап	Самарин		
Гип	Обливин		
Рук. гр. инж.	Пустильник		
Разработ	Шурыгина		
Провер	Пустильник		
Н. контр	Будкин		

282-3-40-ИЖ1-10.00.00

Ригель 2РО4.62-30АТ V-П-3

Стадия	Масса	Масштаб
Р	кг. 2000	1:50

Лист | Листов 1

ЦНИИЭП г. Москва — торгово-бытовых зданий и туристских комплексов

Инв. № подл. | Подпись и дата | Взам. инв. №

Копировал Гаврилина

Формат 11

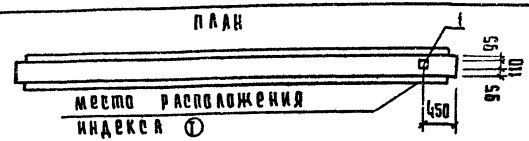

Формат	Зона	Поз	Обозначение	Наименование	Кол	Примечание
				Документация		
			1.020-1, 3-1. 4.0.0.0	Узлы 1, 2		
				Сборочные единицы		
			1.020-1, 3-5 3.0.0.0	Ригель 2РО4,62-30АТ-V-П		
		1	1.020-1, 3-7 0.0.9.0	Закладная деталь МН-38	1	

Выборка стали на дополнительную закладную деталь на один элемент, кг.

Марка элемента	Арматурная сталь ГОСТ 5781-75				Профильная сталь ГОСТ 103-76				Всего
	ф10АIII			Итого	-110×8			Итого	
2РД4 60-51АТ V-3	0.924			0.924	0.97			0.97	1.9

По данному чертежу установить дополнительную закладную деталь МН-38 остальное см ригель 2РО4 62-30 АТ V-П по серии 1.020-1, 3-5, 3.0.0.0. Индекс т наносится на боковую грань ригеля несмываемой краской

Привязан.

Инв. №

Рук. маст.	Губаревич		
Гл. инж. м	Станулевич		
Гап	Самарин		
Гип	Обливин		
Рук. гр. инж.	Пустильник		
Разраб	Миндина		
Пров.	Пустильник		
Н. контр.	Будкин		

282-3-40-ИЖ1-11.00.00

Ригель 2РД4.60-51АТ V-3

Стадия	Масса	Масштаб
Р	кг. 2700	1:50

Лист | Листов 1

ЦНИИЭП г. Москва — торгово-бытовых зданий и туристских комплексов

Инв. № подл. | Подпись и дата | Взам. инв. №

Копировал Гаврилина

Формат 11

17690-02

Типовой проект Альбом II

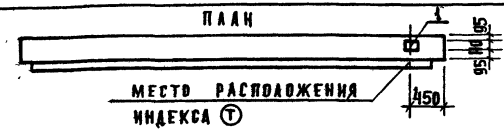

Формат	Зона	Поз	Обозначение		Наименование	Кол.	Примечание
					Документация		
			1.020-1. 3-5	3.00.0 (А2)	Узлы 1,2		
					Сборочные единицы		
			1.020-1. 3-5	3.0.0.0	Ригель 2Р04.60-30 Ат V		
		1	1.020-1. 3-7	0.0.9.0	Закладная деталь МН-38	1	

Выборка стали на дополнительную закладную деталь на один элемент кг

Марка элемента	Арматурная сталь ГОСТ 5781-75				Профильная сталь ГОСТ 103-76				Всего
	ф10 А III			Итого	-140×8			Итого	
2Р04.60-30АтУ-3	0,924			0,924	0,97			0,97	1,9

По данному чертежу установить дополнительную закладную деталь МН-38, остальное см. ригель 2Р04 60-30 Ат V по серии 1.020-1. 3-1, 4.0.0.0 индекс Т наносится на боковую грань ригеля несмываемой краской.

Привязан

Инв. №

Взамен инв. №

Подпись и дата

Инв. № подл.

Рук. маст.	Губаревич	
Гл. инж. м.	Станулевич	
ГАП	Самарин	
ГИП	Обливин	
Рук. гр.	Пустильник	
Разраб.	Миндина	
Пров.	Пустильник	
Н. контр.	Будкин	

282-3-40-ИЖ1 12.00 00

Ригель 2Р04.60-30 Ат V-1

Стадия	Масса кг	Масштаб
Р.	2000	1:50
Лист	Листов 1	

ЦНИИЭП торгово-бытовых зданий и комплексов г. Москва

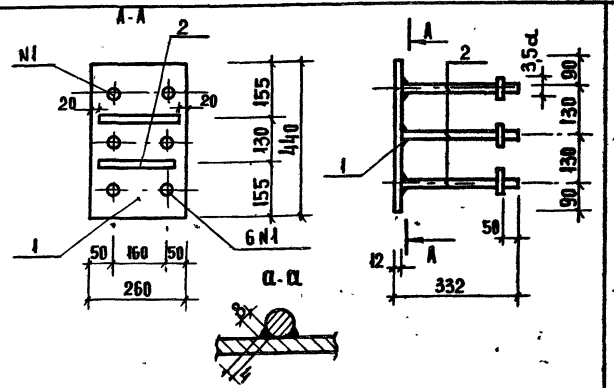

Формат	Зона	Поз	Обозначение	Наименование	Кол	Примечание
				Детали		Масса ед., кг
Б4		1	282-3-40-ИЖ-1.00-02-01	-260×12; ГОСТ 82-70; ℓ=440	1	10,86
Б4		2	00-02-02	ф10 А III ГОСТ 5781-75; ℓ=220	2	0,27
Б4		3	00.02.03	ф16 А III ГОСТ 5781-75; ℓ=320	6	3.03

Сварку производить по ГОСТ 19292-73-Т1
Электроды Э42

Привязан

Инв. №

Взамен инв. №

Подпись и дата

Инв. № подл.

Рук. маст.	Губаревич	
Гл. инж. м.	Станулевич	
ГАП	Самарин	
ГИП	Обливин	
Рук. гр.	Пустильник	
Разраб.	Миндина	
Проверил	Пустильник	
Н. контр.	Будкин	

282-3-40-ИЖ1-00.02.00

Изделие закладное МН-50

Стадия	Масса кг	Масштаб
Р	14,16	1:10
Лист	Листов 1	

ЦНИИЭП торгово-бытовых зданий и комплексов г. Москва

17690-02

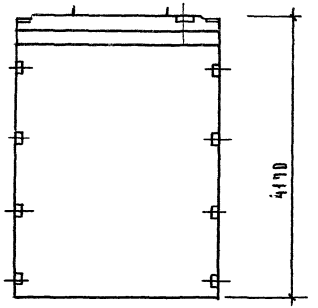

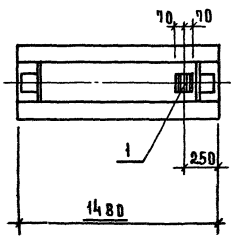

Формат	Зона	Поз.	Обозначение	Наименование	Кол.	Примечание
				Документация		
			1.020-1.6-2 0.0.0-0У	Узлы установки закладных деталей	X	
				Сборочные единицы		
			1.020-1.6-2 1.0.0 0	Диафрагма 2Д 15.42	X	
		1	1.020-1.3-7 0.0.9.0	Закладная деталь МН-38	1	

Выборка стали на дополнительные закладные детали на один элемент, кг

Марка элемента	Арматурная сталь ГОСТ 5781-75				Профильная сталь ГОСТ 103-76				Всего
	ф10Аш			Итого	-110×8			Итого	
2Д 15-42-1	0.924			0.924	0.97			0.97	1.9

По данному чертежу установить дополнительную закладную деталь МН-38, остальное см. диафрагму 2Д 15.42 по серии 1.020-1.6-2 1.0.0.0

Рук. маст	Губаревич		
Гл. инж. п	Станулевич		
ГАП	Самарин		
ГИП	Обабкин		
Рук. групп	Пустильник		
Разраб	Шурыгина		
Пров	Пустильник		
Н. контр	Будкин		

Привязан

Инв. №

282-3-40 НЖ1-13.00.00

Диафрагма жесткости 2Д 15-42-1

Стадия	Масса	Масштаб
Р	2656	

Лист 1 Листов 1

ЦНИЭП торгово-бытовых зданий и туристских комплексов г. Москва

Копировал Скоморохова

Формат 12

Инв. № подл. | Подпись и дата | Взам. инв. №

17690-02

Типовой проект 282-3-40 Альбом II

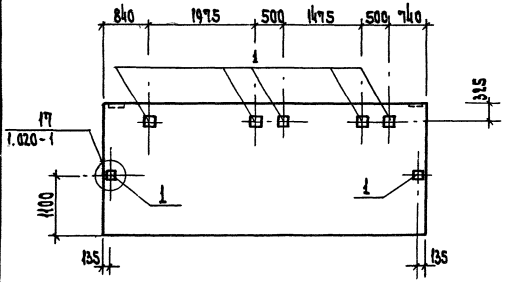

Выборка стали на дополнительные закладные детали

Марка	Сталь арматурная класса А III				Сталь прокатная с 38/23				Всего
	ф8			Итого	-150×8			Итого	
1ПС 60.18.3.0-П-1-2	0.415			0.415	7.1			7.1	7.52

Формат	Зона	Поз.	Обозначение	Наименование	Кол.	Примечание
				Документация		
			1.020-1. 5-6 0.0.0.0 УО	Узлы установки закладных деталей	X	
				Сборочные единицы		
				Наружная стеновая панель 1ПС60.18.3.0-П-1		
			1.020-1. 5-2		X	
		1	1.020-1. 5-7 0.0.5.0-01	Закладная деталь МН3.30	7	

Панель 1ПС 60.18.3.0-П-1-2 отличается от панели 1ПС 60.18.3.0-П-1 по серии 1.020-1. 5-2 привязкой закладных поз. 1

Рук. маст.	Губерович			282-3-40 ИЖ1-14-00.00				
Л. инж. м.	Станулевич			Наружная стеновая панель 1ПС 60.18.3.0-П-1-2	Стадия	Масса	Масшт.	
ГАП	Самарин				Р			
ГИП	Обливин				Лист	Листов 1		
Рук. гр. ин.	Пустильник				ЦНИИЭП г. Москва	торгово-выставочных зданий и туристских комплексов		
Разраб.	Шурыгина							
Провер.	Пустильник							
Н. контр.	Будкин							

Привязан

Инв. N

Копировал Вишневская

Формат 12

Типовой проект 289-3-40 Альбом II

Рис. 1

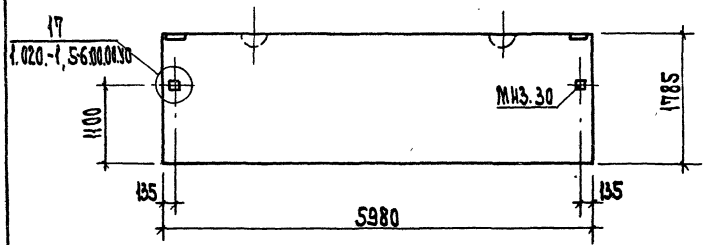

Обозначение	Наименование	Рис	L	H	Масса m
282-3-40 ИЖ2 00.00.00	1 ПС 60. 18.3.0-П-1-И	1	5.980	1785	3.4
00.03.00	5 ПС 46. 180.30-П-1-И	2	460	1785	0.4

Рис. 2

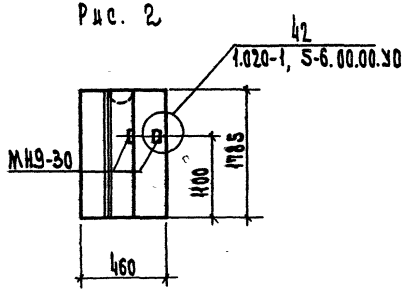

Панели 1 ПС 60. 18.3.0-П-1-И, 5 ПС 46. 180.30-П-1-И отличаются от соответствующих марок по серии 1.020-1. 5-2 только измененной привязкой закладных деталей МН3.30 и МН 9.30

Привязки		
Инв. N		

Рук. мас.	Губаревич		
Гл. инж. м.	Станукевич		
ГАП	Самарин		
ГИП	Обливин		
Рук. гр. ин.	Пустильник		
Разраб.	Мицкина		
Провер.	Пустильник		
Н. контр.	Будкин		

282-3-40-ИЖ1-15.00.00

Наружные стеновые панели 1 ПС 60.18.3.0-П-1-И, 5 ПС 46.180.30-П-1-И

Стадия	Масса	Масшт.
Р	См. табл.	1:50
Лист	Листов 1	

ЦНИИЭП г. Москва — торгово-бытовых зданий и туристских комплексов

Копировал Вишневская

Формат 12

17690-02

Инв. N подл. | Подп. и дата | Взам. инв. N

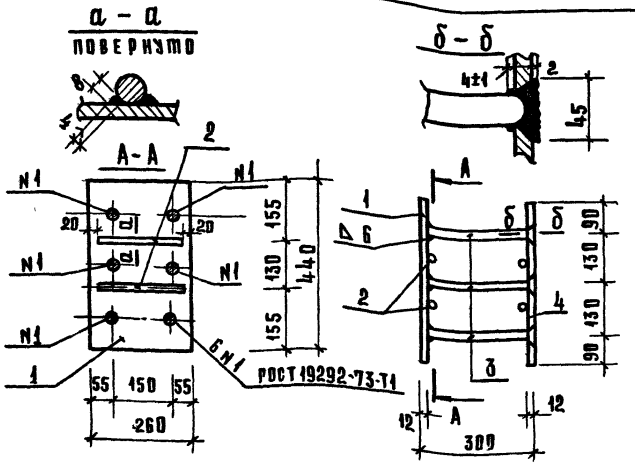

Формат	Зона	Поз	Обозначение	Наименование	Кол	Примечание
				Детали		Масса, ед кг
Б4		1	282-3-40-ИЖ-1-00.01.01	–260×12; ГОСТ 82-70; ℓ=440	1	10,86
Б4		2	00.01.02	ф10АIII ГОСТ 5781-75; ℓ=220	4	0,55
Б4		3	00.01.03	ф20АIII ГОСТ 5781-75; ℓ=288	6	4,27
11		4	00.01.04	Пластина	1	10,86

Сварку производить по ГОСТ 5264-69,
Электроды Э-42.

Привязан

Инв №

Рук.маст	Рубаревич	
Гл.инж.м	Станулевич	
Гл.арх.пр	Самарин	
Гл.инж.пр	Обливин	
Рук.группы	Пустильник	
Разраб.	Шурыгина	
Проверил	Пустильник	
Н.контр.	Будкин	

282-3-40-ИЖ1-00.01.00

Изделие закладное
МН-51

Стадия	Масса	Масштаб
Р	26,54	1:10
Лист 1	Листов 2	

ЦНИИЭП торгово-бытовых зданий и туристских комплексов г. Москва

Копировал Сусова Формат А1

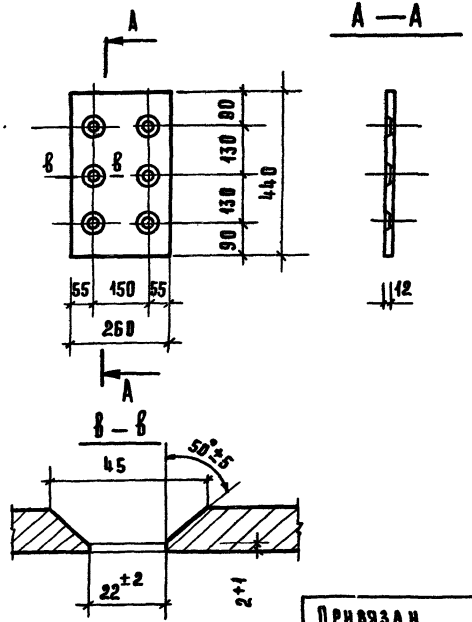

Привязан

Инв №

Рук.маст	Рубаревич	
Гл.инж.м	Станулевич	
Гл.арх.пр	Самарин	
Гл.арх.пр	Обливин	
Рук.группы	Пустильник	
Разработ.	Шурыгина	
Проверил	Пустильник	
Н.контр.	Будкин	

282-3-40-ИЖ1-00.01.04.

Пластина

Сталь широкополосная
ГОСТ 82-70

Стадия	Масса	Масштаб
Р	10,86	1:10
Лист 2	Листов	

ЦНИИЭП торгово-бытовых зданий и туристских комплексов г. Москва

Копировал Сусова Формат А1

17690-02

Обозначение	Наименование	стр.	Примечание
282-3-40-ИЖ2-00.00.00	Ведомость чертежей	22	
-00.05.00	Изделие закладное ЗД-5	22	
-00.01.00	Изделие закладное ЗД-3	23	
-00.02.00	Изделие закладное ЗД-2	23	
-00.03.00	Изделие закладное ЗД-4	24	
-00.04.00	Изделие закладное ЗД-1	24	
-00.07.00	Изделие соединительное МС-74и	25	
-00.08.00	Изделие соединительное МС-78и	25	
-00.09.00	Изделие арматурное сетка С-2	26	
-00.10.00	Изделие арматурное сетка С-1	26	
-00.11.00	Изделие арматурное сетка С-4	27	
-00.12.00	Изделие арматурное сетка С-3	27	
-00.15.00	Каркас КР-1	28	
-00.16.00	Каркас КР-2	28	
-00.17.00	Каркас КР-3	29	
-00.18.00	Изделие закладное ЗД-7	29	
-00.19.00	Анкера А1, А2, А3	30	
-00.14.00	Изделие закладное ЗД-6	31	

Инв. № подл. | Подпись и дата | Взам. инв. №

привязан.

Инв. №

Рук. маст.	Губаревич	
Гл. инж. м.	Станчаевич	
ГАП	Самарин	
ГИП	Облавин	
Рук. гр. инж.	Пустильник	
Разраб.	Миндина	
Провер.	Пустильник	
Н. контр.	Будкин	

282-3-40-ИЖ2-00.00.00

Ведомость чертежей

Стадия	Масса	Масштаб
Лист	Листов	

ЦНИИЭП торгово-бытовых зданий и туристских комплексов г. Москва

Копировал Гаврилина

Формат 11

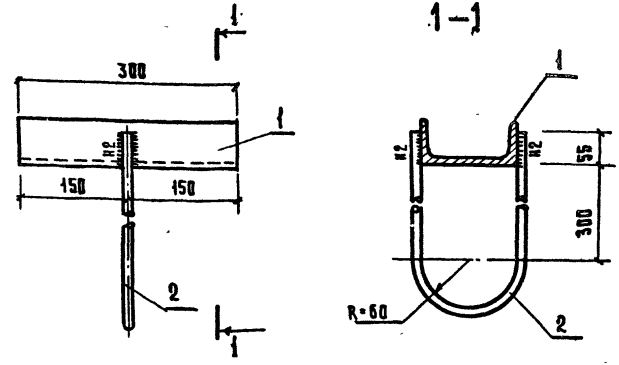

Формат	Зона	Поз.	Обозначение	Наименование	Кол.	Примечание
				Детали		Масса, ед. кг.
Б.Ч		1	282-3-40-ИЖ2-00.05.01	Ст 12 ГОСТ 8240-72, L=300	1	3.1
Б.Ч		2	-00.05.02	ф 12 А1 ГОСТ 5781-75, L=900	1	6.8

Сварку производить по ГОСТ 5264-69

Высота шва 6 мм

Инв. № подл. | Подпись и дата | Взам. инв. №

привязан.

Инв. №

Рук. маст.	Губаревич	
Гл. инж. м.	Станчаевич	
ГАП	Самарин	
ГИП	Облавин	
Рук. гр. инж.	Пустильник	
Ст. инж.	Шурыгина	
Разраб.	Миндина	
Провер.	Пустильник	
Н. контр.	Будкин	

282-3-40-ИЖ2-00.05.00

Изделие закладное ЗД-5

Стадия	Масса	Масштаб
Р	3.9	1:5
Лист	Листов	

ЦНИИЭП торгово-бытовых зданий и туристских комплексов г. Москва

Копировал Гаврилина

Формат 11

17690-02

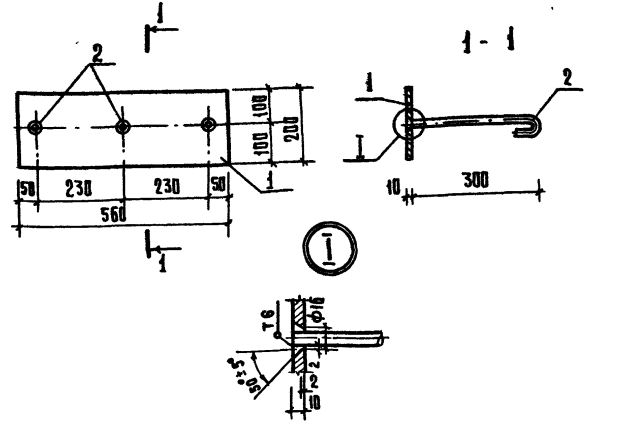

Формат	Зона	Поз.	Обозначение	Наименование	Кол.	Примечание
				Детали		Масса ед. кг.
Б.ч		1	282-3-40-ИЖ2-00.01.01	-200×10, ГОСТ 103-76 L=560	1	11.8
Б.ч		2	-00.01.02	ф12АI, ГОСТ 5781-75 L=380	3	0.9

1. Сварку вести по ГОСТ 5264-69

Привязан

Инв. №

Инв. № подл. | Подпись и дата | Взам. инв. №

Рук. маст.	Губарев ич	
Гл. инж. м.	Станулевич	
Гл. арх. пр.	Самарин	
Гл. инж. пр.	Обливин	
Рук. гр. инж.	Пустильник	
Разраб.	Миндина	
Проверил	Пустильник	
Н. контр.	Будкин	

282-3-40-ИЖ2-00.01.00

Изделие закладное ЗД-3

Стадия	Масса	Масштаб
Р	12.7	1:10
Лист	Листов 1	

ЦНИИЭП торгово-бытовых зданий и туристских комплексов г. Москва

Копировал Гаврилина

Формат А1

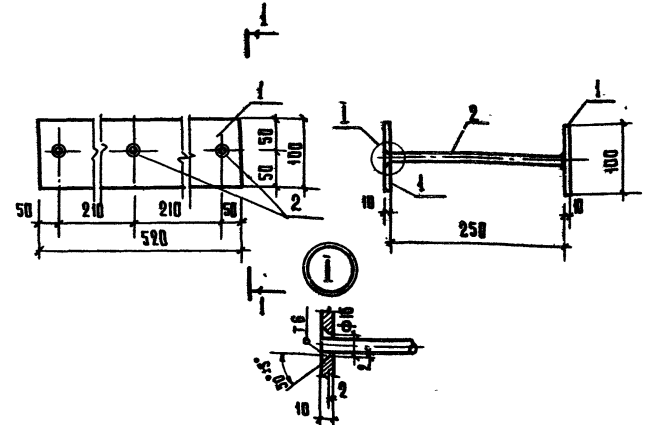

Формат	Зона	Поз.	Обозначение	Наименование	Кол.	Примечание
				Детали		Масса ед. кг.
Б.ч		1	282-3-40-ИЖ2-00.02.01	-100×10, ГОСТ 103-76, L=520	2	8.2
Б.ч		2	00.02.02	ф12АI ГОСТ 5781-75, L=260	3	0.6

1. Сварку вести по ГОСТ 5264-69

Привязан

Инв. №

Инв. № подл. | Подпись и дата | Взам. инв. №

Рук. маст.	Губ. ревич	
Гл. инж. м.	Станулевич	
Гл. арх.	Самарин	
Гл. инж. пр.	Обливин	
Рук. гр. инж.	Пустильник	
Разраб.	Миндина	
Провер.	Пустильник	
Н. контр.	Будкин	

282-3-40-ИЖ2-00.02.00

Изделие закладное ЗД-2

Стадия	Масса	Масштаб
Р	8.8	1:5
Лист	Листов 1	

ЦНИИЭП торгово-бытовых зданий и туристских комплексов г. Москва

Копировал Гаврилина

Формат А1

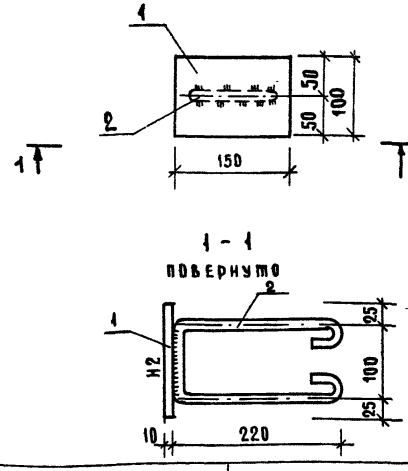

Формат	Зона	Поз.	Обозначение	Наименование	Кол.	Примечание
				Детали		Масса ед. кг
Б.Ч.		1	282-3-40-ИЖ2-00.03.01	– 100×10 ГОСТ 103-76 L=150	1	1.2
Б.Ч.		2	-00.03.02	ф12 AI ГОСТ 5781-75 L=700	1	0.6

Сварку вести по ГОСТ 5264-69
Высота шва 6 мм

Привязан

Инв. №

282-3-40-ИЖ2-00.03.00

Рук. маст	Губаревич	
Гл. инж. м	Станулевич	
ГАП	Самарин	
ГИП	Облавин	
Рук. гр. инж	Пустильник	
Разраб.	Миндина	
Провер.	Пустильник	
Н. контр.	Будкин	

Издание заказное ЭД-4

Стадия	Масса	Масштаб
Р	1.8	1:5
Лист	Листов 1	

ЦНИИЭП торгово-бытовых зданий и туристских комплексов г. Москва

Копировал Миндина

Формат 11

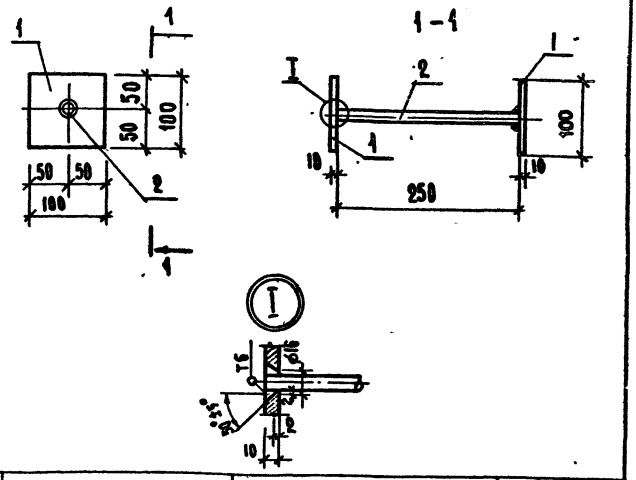

Формат	Зона	Поз.	Обозначение	Наименование	Кол.	Примечание
				Детали		Масса ед. кг.
Б.Ч.		1	282-3-40-ИН2-00.04.01	– 100×10 ГОСТ 103-76 L=100	2	1.6
Б.Ч.		2	-00.04.02	ф12 AI ГОСТ 5781-75 L=260	1	0.2

Сварку вести по ГОСТ 5264-69
Высота шва 6 мм

Привязан

Инв. №

282-3-40-ИН2-00.04.00

Рук. маст	Губаревич	
Гл. инж. м.	Станулевич	
ГАП	Самарин	
ГИП	Облавин	
Рук. гр. инж	Пустильник	
Разработ.	Миндина	
Проверил	Пустильник	
Н. контр	Будкин	

Издание заказное ЭД-1

Стадия	Масса	Масштаб
Р	1.8	1:5
Лист	Листов 1	

ЦНИИЭП торгово-бытовых зданий и туристских комплексов г. Москва

Копировал Миндина

Формат 11

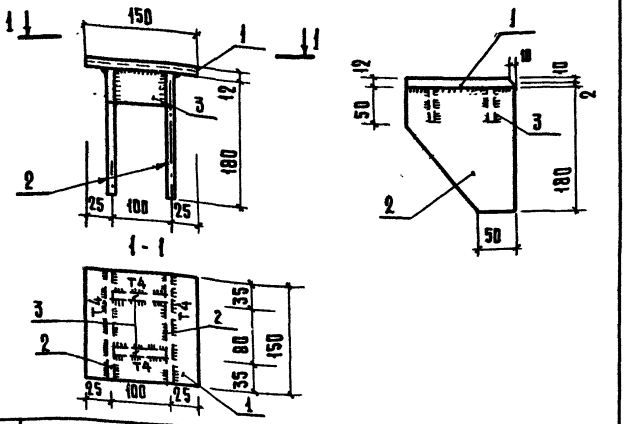

Формат	Зона	Поз.	Обозначение	Наименование	Кол.	Примечание
				Детали		Масса, ед., кг
Б.ч.		1	282-3-40-ИЖ2-00.07.01	- 150×12, ГОСТ 103-76 ℓ=150	1	2.10
Б.ч.		2	00.07.02	- 150×12, ℓ=180	2	2.26
Б.ч.		3	- 00.07.03	- 50×12, ℓ=75	2	0.71

Сварку производить по ГОСТ 5264-69
Высота шва 6 мм

Привязан

Инв. №

Рук. маст.	Губаревич		
Гл. инж. м.	Степаневич		
Гл. арх. пр.	Самарин		
Гл. инж. пр.	Обливин		
Рук. гр. инж.	Пустильник		
Разраб.	Миндина		
Провер.	Пустильник		
Н. контр.	Будкин		

282-3-40-ИЖ2-00.07.00

Изделие соединительное МС 74 и

Стадия	Масса	Масштаб
Р	5.07	1:5
Лист	Листов 1	

ЦНИИЭП торгово-бытовых зданий и туристских комплексов г. Москва

Копировал Гаврилина

Формат А1

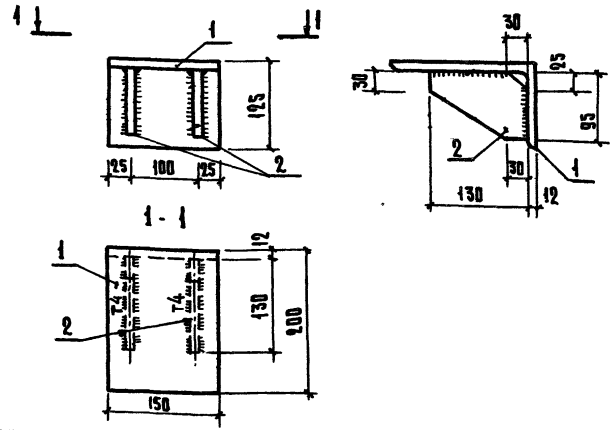

Формат	Зона	Поз.	Обозначение	Наименование	Кол.	Примечание
				Детали		Масса ед. кг.
Б.ч.		1	282-3-40-ИЖ2-00.08.01	L 200×125×12 ГОСТ 8510-72 ℓ=150	1	4.46
Б.ч.		2	-00.08.02	- 130×12 ГОСТ 103-76, ℓ=95	2	1.68

Сварку производить по ГОСТ 5264-69
Высота шва 6 мм

Привязан

Инв. №

Рук. маст.	Губаревич		
Гл. инж. м.	Степаневич		
Гл. арх. пр.	Самарин		
Гл. инж. пр.	Обливин		
Рук. гр. инж.	Пустильник		
Разработ.	Миндина		
Провер.	Пустильник		
Н. контр.	Будкин		

282-3-40-ИЖ2-00.08.00

Изделие соединительное МС 78 и

Стадия	Масса	Масштаб
Р	6.14	1:5
Лист	Листов 1	

ЦНИИЭП торгово-бытовых зданий и туристских комплексов г. Москва

Копировал Гаврилина

Формат А1

17690-02

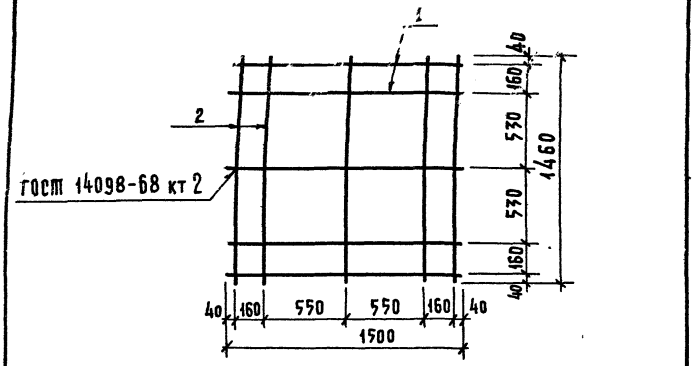

Формат	Зона	Поз.	Обозначение	Наименование	Кол.	Примечание
				Детали		Масса ед. в кг.
				ГОСТ 5781-75		
Б.ч.		1	282-3-40-ИМ2-00.09.01	⌀6 AIII; ℓ=1500	5	1.67
Б.ч.		2	-00.09.02	⌀6 AIII; ℓ=1460	5	1.63

Привязан:

Инв. №

Взамен инв. №

Подпись и дата

Инв. № подл.

		282-3-40-ИМ2-00.09.00	
Рук.мас.	Губаревич	Изделие арматурное Сетка С-2	Стадия: Р; Масса: 3.3; Масштаб: Б.м.
Гл.инж.м.	Станулевич		Лист; Листов 1
Гл.арх.пр.	Самарин		ЦНИИЭП торгово-бытовых зданий и туристских комплексов г. Москва
Гл.инж.пр.	Обливин		
Рук.гр.инж.	Пустильник		
Разраб.	Миндина		
Провер.	Пустильник		
Н. контр.	Судкин		

Копировал Миндина

Формат А4

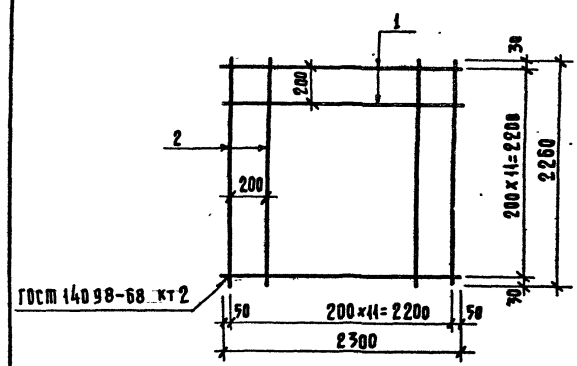

Формат	Зона	Поз.	Обозначение	Наименование	Кол.	Масса ед. кг.
				Детали		
				ГОСТ 5781-75		
Б.ч.		1	282-3-40-ИМ2-00.10.01	⌀10 AIII; ℓ=2300	12	17.1
Б.ч.		2	-00.10.02	⌀10 AIII; ℓ=2260	12	16.8

Привязан:

Инв. №

Взамен инв. №

Подпись и дата

Инв. № подл.

		282-3-40-ИМ2-00.10.00	
Рук.мас.	Губаревич	Изделие арматурное Сетка С-1	Стадия: Р; Масса: 33.9; Масштаб: Б.м.
Гл.инж.м.	Станулевич		Лист; Листов 1
ГИП	Самарин		ЦНИИЭП торгово-бытовых зданий и туристских комплексов г. Москва
Гл.инж.пр.	Обливин		
Рук.гр.инж.	Пустильник		
Разраб.	Миндина		
Провер.	Пустильник		
Н. контр.	Судкин		

Копировал Миндина

Формат А4

Типовой проект 282-3-40 Альбом II

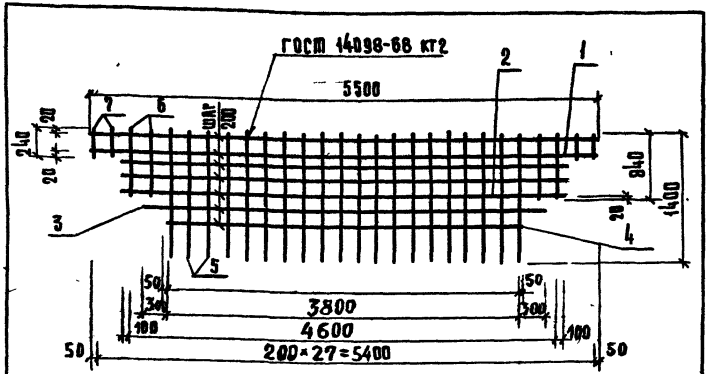

Формат	Зона	Поз.	Обозначение	Наименование	Кол.	Примечание
				Детали		Масса ед. кг
				Арматура ГОСТ 5781-75		
Б.ч.		1	282-3-40-ИЖ2-00 11.01	ф6 А III, ℓ=5500	2	2.44
Б.ч.		2	-00 11.02	ф6 А III, ℓ=4850	3	3.23
Б.ч.		3	-00 11.03	ф6 А III, ℓ=4400	1	0.98
Б.ч.		4	-00 11.04	ф6 А III, ℓ=3900	1	0.87
Б.ч.		5	-00 11.05	ф6 А III, ℓ=1400	20	6.22
Б.ч.		6	-00 11.06	ф6 А III, ℓ=840	4	0.75
Б.ч.		7	-00 11.07	ф6 А III, ℓ=240	4	0.21

Привязан

Инв. №

Инв. № подл. | Подпись и дата | Взам. инв. №

Рук. маст.	Губаревич	
Гл. инж. м.	Станчаевич	
Гл. арх. пр.	Самарин	
Гл. инж. пр.	Обливин	
Рук. гр. инж.	Пустильник	
Разраб.	Минадина	
Провер.	Пустильник	
Н. контр.	Будкин	

282-3-40-ИЖ2-00 11.00

Изделие арматурное
Сетка С-4

Стадия	Масса	Масштаб
Р	14.7	1:40
Лист	Листов 1	

ЦНИИЭП торгово-бытовых зданий и туристских комплексов
г. Москва

Копировал Гаврилина

Формат 11

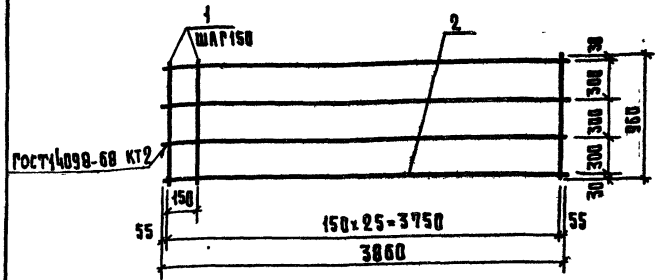

Формат	Зона	Поз.	Обозначение	Наименование	Кол.	Примечание
				Детали		Масса ед., кг
				Арматура ГОСТ 5781-73		
Б.ч.		1	282-3-40-ИЖ2-00 12.01	ф10 А III, ℓ=960	26	15.5
Б.ч.		2	-00 12.02	ф8 А I, ℓ=3860	4	6,1

Привязан

Инв. №

Инв. № подл. | Подпись и дата | Взам. инв. №

Рук. маст.	Губаревич	
Гл. инж. м.	Станчаевич	
ГАП	Самарин	
ГИП	Обливин	
Рук. гр. инж.	Пустильник	
Разработ.	Минадина	
Проверил	Пустильник	
Н. контр.	Будкин	

282-3-40-ИЖ2-00. 12.00

Изделие арматурное
Сетка С-3

Стадия	Масса	Масштаб
Р	21.6	Б.М
Лист	Листов 1	

ЦНИИЭП торгово-бытовых зданий и туристских комплексов
г. Москва

Копировал Гаврилина

Формат 12

17690-02

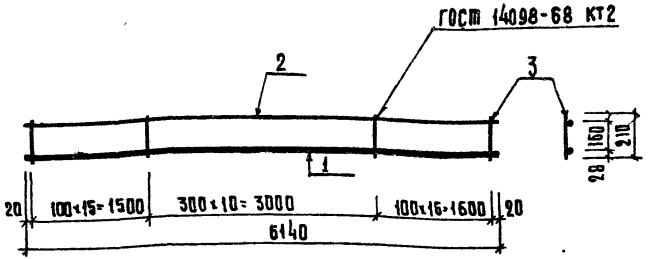

Формат	Зона	Поз.	Обозначение	Наименование	Кол.	Примечание
				Детали		масса ед. кг.
Б.ч		1	282-3-40-ИЖ2. 00.15.01	ф25 AIII; ГОСТ 5781-75		
				ℓ=6140	1	23.64
Б.ч		2	00.15.02	ф10 AIII; ГОСТ 5781-75		
				ℓ=6140	1	3.79
Б.ч		3	00.15.03	ф8 AI; ГОСТ 5781-75		
				ℓ=210	42	0.083

Привязан

Инв. №

Рук. маст.	Губаревич	
Гл. инж. м	Станулевич	
ГАП	Самарин	
ГИП	Обливин	
Рук. гр. инж.	Пустильник	
Ст. инж.	Обидина	
Разраб	Обидина	
Провери л	Пустильник	
Н. контр.	Будкин	

282-3-40-ИЖ2-00.15.00

Каркас кр-1

Стадия	Масса	Масштаб
Р	30.92	

Лист | Листов 1

ЦНИИЭП торгово-бытовых зданий и туристских комплексов г. Москва

Копировал Гаврилина

Формат А4

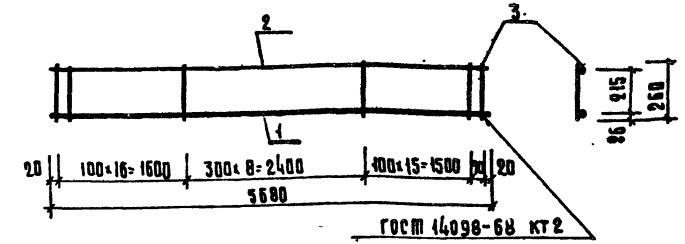

Формат	Зона	Поз.	Обозначение	Наименование	Кол.	Примечание
				Детали		масса ед. кг.
Б.ч		1	282-3-40-ИЖ2- 00.16.01	ф22 AIII; ГОСТ 5781-75; L=5680	1	16.98
Б.ч		2	-00.16.02	ф10 AI; ГОСТ 5781-75; L=5680	1	3.5
Б.ч		3	00.16.03	ф8 AI; ГОСТ 5781-75; L=260	42	0.1

Привязан

Инв. №

Рук. маст.	Губаревич	
Гл. инж. м	Станулевич	
ГАП	Самарин	
ГИП	Обливин	
Рук. гр. инж.	Пустильник	
Ст. инж.	Обидина	
Разраб	Обидина	
Провер.	Пустильник	
Н. контр	Будкин	

282-3-40-ИЖ2-00.16.00

Каркас кр-2

Стадия	Масса	Масштаб
Р	24.68	

Лист | Листов 1

ЦНИИЭП торгово-бытовых зданий и туристских комплексов г. Москва

Копировал Гаврилина

Формат А4

Типовой проект 282-3-40 Альбом III

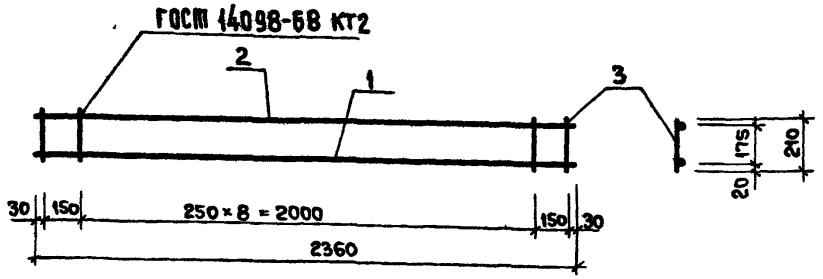

Формат	Зона	Поз	Обозначение	Наименование	Кол	Примечание
				Детали		Масса ед. кг
Б4		1	282-3-40-ИЖ2-00 17 01	Ф10АI, ГОСТ 5781-75		
				ℓ = 2360	1	1.46
Б4		2	-00 17 02	Ф8АI, ГОСТ 5781-75		
				ℓ = 2360	1	0.93
Б4		3	-00 17 03	Ф6АI, ГОСТ 5781-75		
				ℓ = 210	11	0.05

Привязан

Инв. №

Взам. инв. №

Подпись и дата

Инв. № подл.

Рук. маст.	Губаревич	
Гл. инж. м.	Станулевич	
ГАП	Самарин	
ГИП	Обливин	
Рук. гр. ин.	Пустильник	
Ст. инж.	Обидина	
Разработ.	Обидина	
Провер.	Пустильник	
Н. контр.	Будкин	

282-3-40-ИЖ2-00 17.00

Каркас КР-3

Стадия	Масса	Масштаб
Р	2.94	
Лист	Листов 1	

ЦНИИЭП торгово-бытовых зданий и туристских комплексов г. Москва

Типовой проект 282-3-40 Альбом III

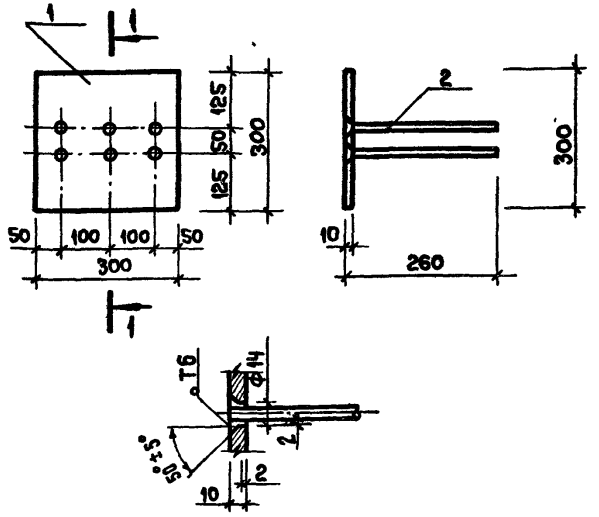

Формат	Зона	Поз	Обозначение	Наименование	Кол	Примечание
Б4		1	282-3-40-ИЖ2-00 18 01	-300×10 ГОСТ 103-76, ℓ=300	1	7.07кг
			00.18 02	Ф10АI ГОСТ 5781-75, ℓ=260	1	0.97кг

Сварку вести по ГОСТ 5264-69

Привязан

Инв. №

Взам. инв. №

Подпись и дата

Инв. № подл.

Рук. маст.	Губаревич	
Гл. инж. м.	Станулевич	
ГАП	Самарин	
ГИП	Обливин	
Рук. гр. ин.	Пустильник	
Ст. инж.	Обидина	
Разработ.	Обидина	
Провер.	Пустильник	
Н. контр.	Будкин	

282-3-40-ИЖ2-00.18.00

Изделие закладное ЗД-7

Стадия	Масса	Масштаб
Р	6.04	1 10
Лист	Листов 1	

ЦНИИЭП торгово-бытовых зданий и туристских комплексов г. Москва

Инв № подл	Подпись и дата	Взам инв №

Формат	Зона	Поз.			Кол на исполн. 282-3-40-ИМ-00. 00 -00	-01	-02	Масса ед., кг
				Документация				
			282-3-40-ИМ-00. 00СБ	Сборочный чертеж	X	X	X	
				Сборочные детали				
				Ар-ра ГОСТ 5781-75				
Б.ч.		1		Ф10АI ℓ = 300	1	1	1	0,19
Б.ч.		2		Ф10АI ℓ = 290	1	—	—	0,18
Б.ч.		3		Ф10АI ℓ = 250	—	1	—	0,16
Б.ч.		4		Ф24АI ℓ = 450	—	—	1	1,60

Привязан

Инв. №

Рук.маст.	Губаревич	
Гл.инж.м.	Станулевич	
ГАП	Самарин	
ГИП	Обливин	
Рук.гр.ин.	Пустильник	
Разраб.	Константинова	
Провер.	Пустильник	
Н.контр.	Будкин	

282-3-40-ИЖ2-00.19.00

Анкера А1, А2, А3

Стадия	Лист	Листов
Р		1

ЦНИИЭП торгово-бытовых зданий и туристских комплексов г. Москва

Типовой проект 282-3-40 Альбом II

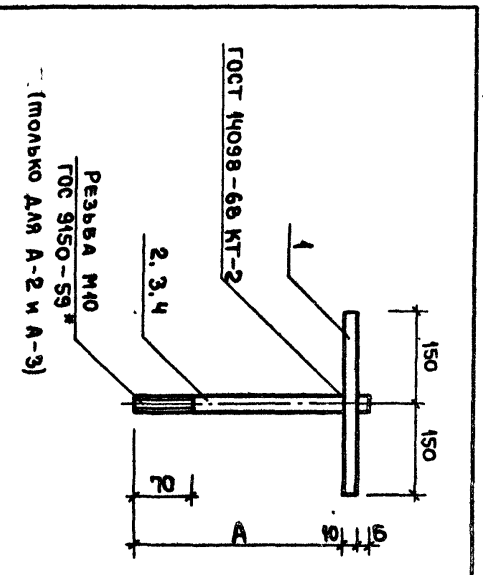

Обозначение	Марка изделия	А	Б	Масса ед., кг
282-3-40-ИЖ2.00.19.00-	А1	270	10	0,37
- 10	А2	230	10	0,35
- 20	А3	420	20	1,80

Инв № подл | Подпись и дата | Взам инв №

Привязан

Инв. №

Рук.маст. Губаревич
Гл.инж.м. Станулевич
ГАП Самарин
ГИП Обливин
Рук.гр.ин. Пустильник
Ст.инж. Шурыгина
Разраб. Константинова
Провер. Пустильник
Н.контр. Будкин

282-3-40-ИЖ2-00.19.00СБ

Анкера А1, А2, А3

Стадия Р | Лист | Листов 1

ЦНИИЭП торгово-бытовых зданий и туристских комплексов г. Москва

Масса | Масштаб

см. табл.

Типовой проект 282-3-40 Альбом II

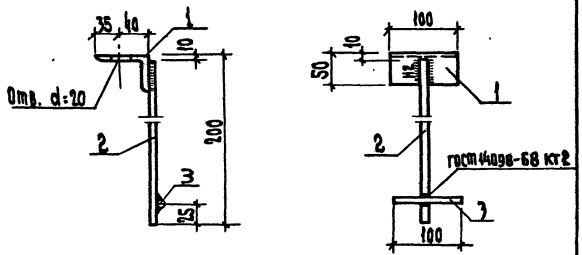

Формат	Зона	Поз.	Обозначение	Наименование	Кол.	Примечание
				Детали		Масса ед. кг
Б.4		1	282-3-40-ИЖ2-00.14.01	Уголок L 75×50×5		
				гост 8510-72 ℓ=100	1	0.48
Б.4		2	-00.14.02	ф 10 А III, гост 5781-75		
				ℓ=200	1	0.16
Б.4		3	-00.14.03	ф 10 А III, гост 5781-75		
				ℓ=100	1	0.062

Сварку вести по гост 5264-69
Высота шва 6мм

Привязан

Инв. N

Согласовано:

Инв. N подл. | Подп. и дата | Взам. инв. N

Рук. маст.	Губаревич	
Гл. инж. м.	Станулевич	
ГИП	Самарин	
ГИП	Обливин	
Рук. гр. ин.	Пустильник	
Разраб.	Мундина	
Провер.	Пустильник	
Н. контр.	Будкин	

282-3-40-ИЖ2-00.14.00

Изделие закладное ЗД-6

Стадия	Масса	Масшт.
Р	0.702	1:5

Лист | Листов 1

ЦНИИЭП г. Москва торгово-бытовых зданий и туристских комплексов

Стадия	Масса	Масшт.

Лист | Листов

ЦНИИЭП г. Москва торгово-бытовых зданий и туристских комплексов

Копировал Вишневская

Формат 12

17690-02

Обозначение	Наименование	Отр	Примечание
282-3-40им- 00.00	Ведомость чертежей	32	
-06.00	Рама металлическая РМ3	32	
-13.00	Рама металлическая мр-1	33	
-20.00	Рама Р01	34	
-23.00	Рамы металлические РМ1, РМ2, РМ4, РМ5	35	
-24.00	Створка тамбурная неоткрывающая	36	
	ТАМ		

привязан

282-3-40-ИМ-00.00

Ведомость чертежей

Стадия	Масса	Масштаб	
Лист	Листов		

ЦНИИЭП торгово-бытовых зданий и туристских комплексов г. Москва

Рук.маст.	Губаревич	
Гл.инж.м.	Станулевич	
РАП	Самарин	
ГИП	Обливин	
Рук.группы	Пустильник	

Инв. № подл. | Подпись и дата | Взам. инв. №

Копировал Гаврилина

Формат 11

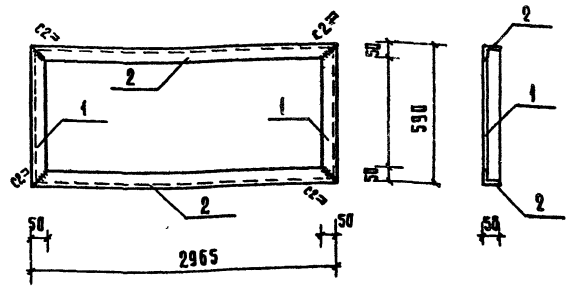

Формат	Зона	Поз.	Обозначение	Наименование	Кол.	Примечание
				Уголок ГОСТ 8509-72		Масса ед., кг.
Б.ч		1	282-3-40-ИМ-06.01.	L 50×5 ℓ=590	2	2,22 кг.
Б.ч		2	-06.02	L 50×5 ℓ=2965	2	11,18 кг.

Сварку производить по ГОСТ 5264-69
Высота шва 4 мм

Привязан

Инв. №

282-3-40-ИМ-06.00

Рама металлическая РМ3

Стадия	Масса	Масштаб	
Р	26.80		
Лист	Листов 1		

ЦНИИЭП торгово-бытовых зданий и туристских комплексов г. Москва

Рук.маст.	Губаревич	
Гл.инж.м.	Станулевич	
РАП	Самарин	
ГИП	Обливин	
Рук.группы	Пустильник	
Ст.инж.	Шурыгина	
Разраб.	Миндина	
Проверил	Пустильник	
Н.контр.	Бздкин	

Инв. № подл. | Подпись и дата | Взам. инв. №

Копировал Гаврилина

Формат 11

Типовой проект 282-3-40 Альбом II

Согласовано:

Инв. № подл. | Подпись и дата | Взам. инв. №

МР-1

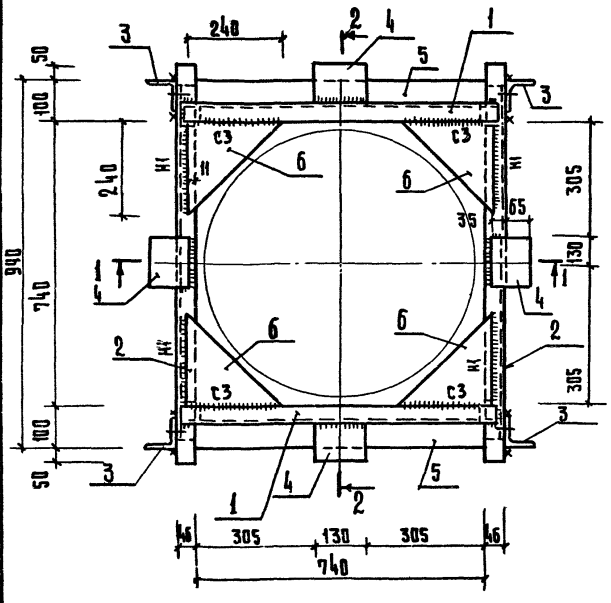

2 - 2

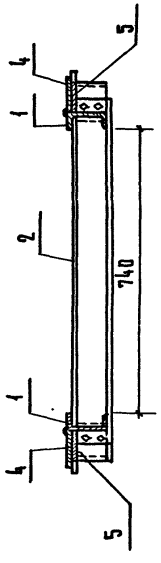

Формат	Зона	Поз.	Обозначение	Наименование	Кол.	Примечание
				Детали		Масса ед., кг.
Б.ч.		1	282-3-40 ИМ 13.01	С 10, ГОСТ 8240-72		
				ℓ=740 мм.	2	12.70
Б.ч.		2	13.02	С 10, ГОСТ 8240-72		
				ℓ=900 мм	2	15.50
Б.ч.		3	13.03	L 75×7, ГОСТ 8509-72		
				ℓ=100 мм	4	4.04
Б.ч.		4	13.04	-10×100, ГОСТ 103-76		
				ℓ=130 мм	4	4.08
Б.ч.		5	13.05	-10×56, ГОСТ 103-76		
				ℓ=740 мм.	2	6.50
Б.ч.		6	13.06	-10×240, ГОСТ 103-76		
				ℓ=240 мм.	4	5.00

Сварку производить электродами Э-42 по ГОСТу 5264-69

Высота шва 5 мм

1 - 1

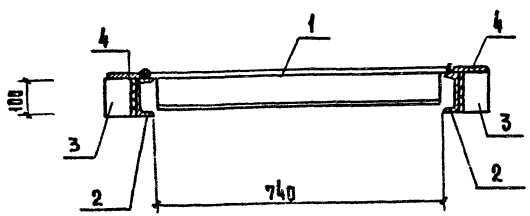

Согласовано:

Инв. №

Рук маст.	Губаревич	
Гл инж м.	Станулевич	
ГАП	Самарин	
ГИП	Обливин	
Рук. группы	Пустильник	
Разраб	Миндина	
Проверил	Пустильник	
Н. контр	Будкин	

282-3-40-ИМ-13.00

Рама металлическая МР-1

Стадия	Масса	Масштаб
Р	42,82	1:10

Лист | Листов 1

ЦНИИЭП торгово-бытовых зданий и туристских комплексов г. Москва

Ковирова Гаврилина

Формат А2

17690-02

Типовой проект 282-3-40 Альбом II

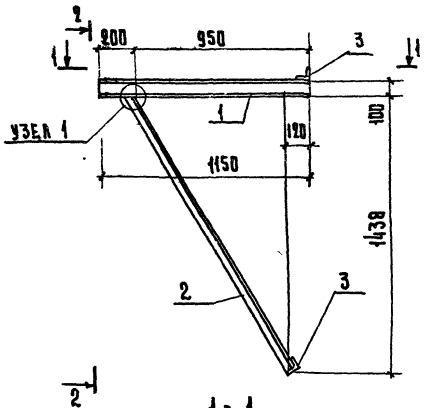

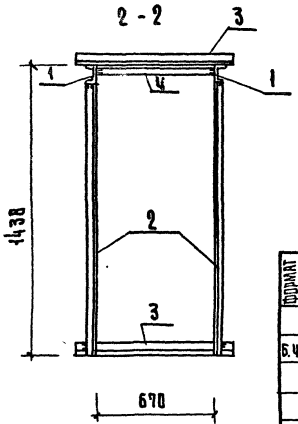

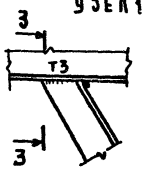



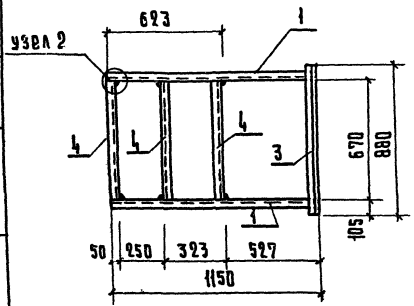

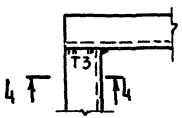

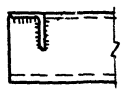

Формат	Зона	Поз.	Обозначение	Наименование	Кол.	Примеч.
				Детали		Масса ед. кг
Б.ч		1	282-3-40-ИМ - 20.01	Швеллеры ГОСТ 8240-72		
				С 10 ℓ=1150	2	21.48кг
				уголок ГОСТ 8509-72		
Б.ч		2	20.02	L 50×5; ℓ=1660	2	12.52кг.
Б.ч		3	20.03	L 50×5; ℓ= 880	2	6.64кг.
Б.ч		4	20.04	L 50×5; ℓ= 670	3	5.04кг

1. Сварку производить электродами Э-42 по ГОСТу 5264-69, $h_w = 5$мм.
2. Готовое изделие огрунтовать и окрасить за 2 раза. Грунтовка ГФ-0119, Гост 23343-78 Окраска ХВ 124, Гост 10144-74

Рук.маст	Губаревич		
Гл.инж.м.	Станулевич		
ГАП	Самарин		
ГИП	Обидин		
Рук.группы	Пустильник		
Разраб.	Обидина		
Провер.	Пустильник		
Н.контр.	Будкин		

282-3-40-ИМ-20.00

Рама Р01

Стадия	Масса	Масштаб
Р	45.68	
Лист	Листов 1	

ЦНИИЭП Морфологических зданий и архитектурных комплексов г. Москва

Привязан

Инв. №

Копировал Гавриленк

Формат 12

Согласовано

Инв. № подл. | Подпись и дата | Взам. инв. №

17690-02

Инв. № подл. | Подпись и дата | Взам. инв. №

	Обозначение	Наименование	Кол. на испол. 282-3-40-ИМ- 00	-01	-02	-03	Примечание
		Документация					
	282-3-40-ИМ- 23.00.0Б.	Сборочный чертеж	X	X	X	X	
		Сборочные детали					Масса ед. кг.
		Уголок ГОСТ 8509-72					
Б.Ч	1	L 50 × 5 ℓ = 1048	2				3.95
Б.Ч	2	L 50 × 5 ℓ = 700	2				2.64
Б.Ч	4	L 63 × 4 ℓ = 1031		2			3.87
Б.Ч	5	L 63 × 4 ℓ = 531		2			2.00
		Уголок ГОСТ 8510-72					
Б.Ч.	6	L 90 × 56 × 5.5 ℓ = 2532			2		16.96
Б.Ч.	7	L 90 × 56 × 5.5 ℓ = 2292			2	2	15.36
Б.Ч.	8	L 90 × 56 × 5.5 ℓ = 2492				2	16.70
		Ар-ра ГОСТ 5781-75					
Б.Ч.	3	ф 10 AI ℓ = 420	6	6	14	16	0.26

Гл. инж. м	Станулевич	
ГАП	Самарин	
ГИП	Обливин	
Рук. гр. инж.	Пустильник	
Ст. инж.	Шурыгина	
Разраб.	Константинова	
Провер.	Пустильник	
Н. контр.	Будкин	

282-3-40-ИМ- 23.00

Рамы металлические рм 1; рм 2; рм 4; рм 5

Стадия	Лист	Листов
Р		1

ЦНИИЭП торгово-бытовых зданий и предприятий комплексов г. Москва

Привязан

Инв. №

Инв. № подл. | Подпись и дата | Взам. инв. №

Обозначение	Марка изделия	Сечение	A	B	Q	n	Масса ед. кг.
282-3-40-ИМ-23.00-00	РМ 1	1-1	600	948	50	2	14.74
-01	РМ 2	1-1	405	905	63	2	13.30
-02	РМ 4	2-2	2420	2180	56	6	68.28
-03	РМ 5	2-2	2180	2380	56	7	68.28

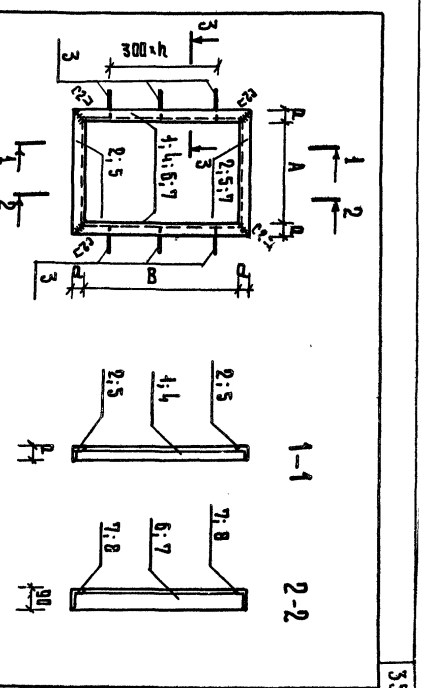

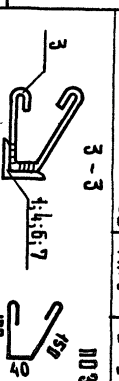

3-3

ПОЗ. 3

Сварку вести по ГОСТ 5264-69
Высота шва 4 мм

Инв. № подл. | Подпись и дата | Взам. инв. №

Рук. маст.	Рыбаревич	
Гл. инж. т	Станулевич	
ГАП	Самарин	
ГИП	Обливин	
Рук. гр. инж.	Пустильник	
Ст. инж.		
Разраб.	Константинова	
Провер.	Пустильник	
Н. контр.	Будкин	

282-3-40-ИМ-23.00 0Б

Рамы металлические рм 1; рм 2; рм 4; рм 5

Стадия	Масса	Масштаб
Р	см. табл.	

Лист	Листов
1	1

ЦНИИЭП торгово-бытовых зданий и предприятий комплексов г. Москва

Копировал Гаврилина

Привязан

Инв. №

Формат А4

Типовой проект 282-3-40 Альбом III

Согласовано:

Инв. № подл. | Подпись и дата | Взам. инв. №

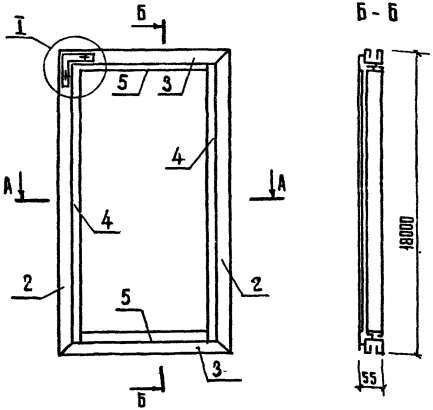

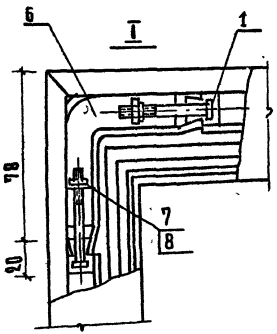

1* Размер для справок.
2 Сборка конструкции производится по технологии, приведенной в альбомах серии 1.236-4-8.
3 Установка конструкции в проектное положение производится по монтажным узлам.

Формат	Зона	Поз.	Обозначение	Наименование	Кол.	Примечание
				Документация		
				Сборочные единицы		
		1	Серия 236.4-8.2 стр. 30	Вкладыш В-1	8	0.037
				Детали		
БЧ		2	282-3-40 ИМ-24.01	Стойка ПА-55А ℓ=1800	2	1.32
БЧ		3	-24.02	Ригель ПА-55А ℓ=500	2	1.32
БЧ		4	-24.03	Штапик ПА-187 ℓ=1727	2	0.32
БЧ		5	-24.04	Штапик ПА 187 ℓ=393	2	0.32
		6	Серия 1.236.4-8.2 стр.30	Вкладыш угловой В-2	4	0.125
				Материалы		
				Уплотнитель резиновый		
				пр-65и, м	9.48	0.04
				Стандартные изделия		
		7		Гайка М6.4 019 ГОСТ 5915-70	8	
		8		Шайба 6.02.019 ГОСТ 6402-70	8	

Привязан

Инв. №

ГИП	Рудник	
Рук. гр.	Скотникова	
Разраб.	Савкина	
Пров.	Рудник	

Копировал Гаврилина

282-3-40 ИМ-24.00

Створка тамбурная неоткрывающая ТАМ

Стадия	Масса	Масштаб
Р	8,58	
Лист	Листов 1	

ЦНИИЭП торговых зданий и туристских комплексов г. Москва

Формат 12

17630-03

Обозначение	Наименование	Стр.	Примечание
282-3-40 ИД 00.00	Ведомость чертежей	37	
01.00	Окно приема и выдачи ОП	37	
01.00СБ	Окно приема и выдачи ОП Сборочный чертеж	38	

Согласовано

Взам. инв. №

Подпись и дата

Инв. № подл.

Привязан

Инв. №

Рук. маст.	Губаревич	
Гл. инж. пр.	Станулевич	
ГАП	Самарин	
ГИП	Обливин	
Рук. гр. арх.	Синявская	
Разраб.	Константинова	
Провер.	Синявская	
Н. контр.	Терехов	

282-3-40-ИД-00.00

Ведомость чертежей

Стадия	Лист	Листов
Р		1

ЦНИИЭП торгово-бытовых зданий и туристских комплексов г. Москва

Формат	Зона	Поз.	Обозначение	Наименование	Кол	Примечание
				Документация		
			282-3-40-ИД-01.00СБ	Сборочный чертеж	X	
				Детали		
		1		Щит 1160×400	2	
			ГОСТ 10632-77	Древ. струж. плита δ=17		
		6		Щит 1200×400	2	
			ГОСТ 10632-77	Древ. струж. плита δ=17		
		7		Щит 1155×576	2	
			ГОСТ 10632-77	Древ. струж. плита δ=17		
				Стандартные изделия		
		2	ГОСТ 5087-80	Ручка РКС	2	
		3	ГОСТ 5088-78	Петля ПНЦ-70	4	
		4	ГОСТ 5090-79	Задвижка ЗТ	2	
		5	ГОСТ 8242-75	Наличник ТЗ, м	2,4	
				Материалы		
		8	ГОСТ 9590-76	Бум. слоистый пластик, м²	6,9	

Согласовано

Взам. инв. №

Подпись и дата

Инв. № подл.

Привязан

Инв. №

Рук. маст.	Губаревич	
Гл. инж. пр.	Станулевич	
ГАП	Самарин	
ГИП	Обливин	
Рук. гр. арх.	Синявская	
Разраб.	Миндина	
Провер.	Синявская	
Н. контр.	Терехов	

282-3-40-ИД-01.00

Окно приема и выдачи ОП

Стадия	Лист	Листов
Р		1

ЦНИИЭП торгово-бытовых зданий и туристских комплексов г. Москва

Типовой проект 282-3-40 Альбом III

Согласовано

Взам. инв. №

Подпись и дата

Инв. №

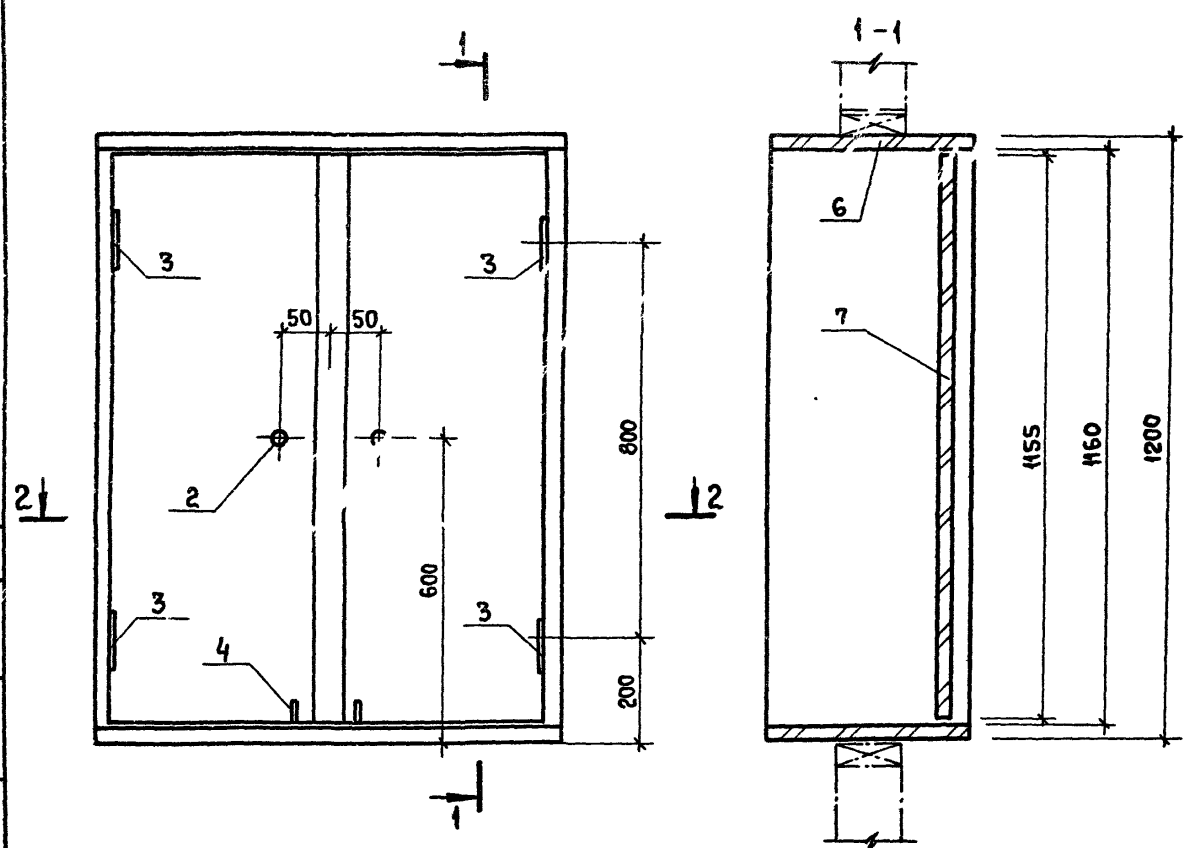

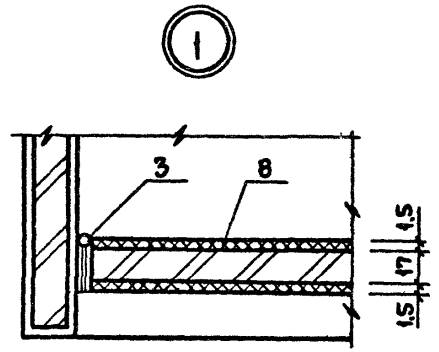

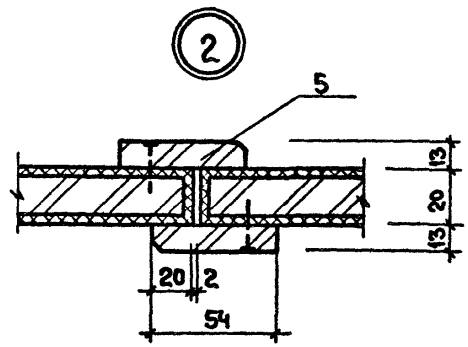

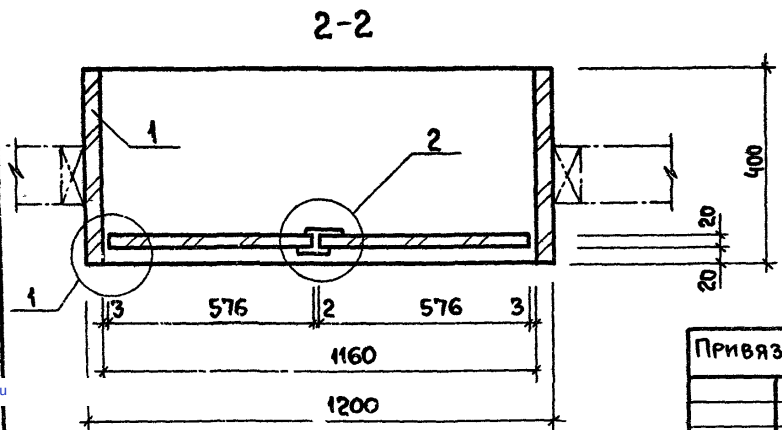

Привязан

Инв №

Рук.маст	Губаревич	
Гл.инж.м.	Станулевич	
ГАП	Самарин	
ГИП	Обливин	
Рук гр.арх	Синявская	
Рук гр.ин	Будкин	
Разраб.	Миндина	
Провер.	Синявская	
Н.контр.	Терехов	

282-3-40-ИД-01.00СБ

Окно приема и выдачи ОП

Сборочный чертеж

Стадия	Масса	Масштаб
Р	—	1:10 1:2
Лист	Листов 1	

ЦНИИЭП торгово-бытовых зданий и туристских комплексов г. Москва

gost.e-ecolog.ru