ТИПОВОЙ ПРОЕКТ

274-20-144.85

СТОЛОВАЯ НА 100 МЕСТ, РАБОТАЮЩАЯ НА СЫРЬЕ, В ВЕЧЕРНЕЕ ВРЕМЯ ИСПОЛЬЗУЕМАЯ КАК КАФЕ

АЛЬБОМ II

ИЗДЕЛИЯ ЖЕЛЕЗОБЕТОННЫЕ ЗАВОДСКОГО ИЗГОТОВЛЕНИЯ
ИЗДЕЛИЯ МОНОЛИТНЫХ ЖЕЛЕЗОБЕТОННЫХ КОНСТРУКЦИЙ
ИЗДЕЛИЯ МЕТАЛЛИЧЕСКИЕ
ИЗДЕЛИЯ РАЗНЫЕ

20783-02

gost.e-ecolog.ru

ТИПОВОЙ ПРОЕКТ

274-20-144.85

СТОЛОВАЯ НА 100 МЕСТ, РАБОТАЮЩАЯ НА СЫРЬЕ, В ВЕЧЕРНЕЕ ВРЕМЯ ИСПОЛЬЗУЕМАЯ КАК КАФЕ

АЛЬБОМ II

СОСТАВ ПРОЕКТА

АЛЬБОМ I	ДС1	АРХИТЕКТУРНО-СТРОИТЕЛЬНЫЕ РЕШЕНИЯ
	ДС2	ВИТРАЖИ
	ТХМ	ТЕХНОЛОГИЯ МЕХАНИЗАЦИЯ
	ОВ	ОТОПЛЕНИЕ И ВЕНТИЛЯЦИЯ
	ВК	ВОДОПРОВОД И КАНАЛИЗАЦИЯ
	ХС	ХОЛОДОСНАБЖЕНИЕ
	ЭОМ	ЭЛЕКТРООСВЕЩЕНИЕ И СИЛОВОЕ ЭЛЕКТРООБОРУДОВАНИЕ
	АУ	АВТОМАТИЗАЦИЯ УСТРОЙСТВ ИНЖЕНЕРНОГО ОБОРУДОВАНИЯ
	СС	СВЯЗЬ И СИГНАЛИЗАЦИЯ
АЛЬБОМ I	ДС1.И1	ИЗДЕЛИЯ ЖЕЛЕЗОБЕТОННЫЕ ЗАВОДСКОГО ИЗГОТОВЛЕНИЯ
	ДС1.И2	ИЗДЕЛИЯ МОНОЛИТНЫХ ЖЕЛЕЗОБЕТОННЫХ КОНСТРУКЦИЙ
	ДС1.И3	ИЗДЕЛИЯ МЕТАЛЛИЧЕСКИЕ
	ДС1.И4	ИЗДЕЛИЯ РАЗНЫЕ
АЛЬБОМ III	СО	СПЕЦИФИКАЦИИ ОБОРУДОВАНИЯ
АЛЬБОМ IV	ВМ	ВЕДОМОСТИ ПОТРЕБНОСТИ В МАТЕРИАЛАХ
АЛЬБОМ V	СМ	СМЕТЫ

ПРИМЕНЕННЫЕ ПРОЕКТНЫЕ МАТЕРИАЛЫ:
ТИПОВОЙ ПРОЕКТ № 272-12-66.84
МЕБЕЛЬНЫЙ МАГАЗИН ТОРГ. ПЛ. 1000 КВ.М
АЛЬБОМ IV "ЗДАНИЕ ЗАВОДУ НА ИЗГОТОВЛЕНИЕ ЩИТОВ АВТОМАТИЗАЦИИ УСТРОЙСТВ ИНЖЕНЕРНОГО ОБОРУДОВАНИЯ"
РАСПРОСТРАНЯЕТ СВЕРДЛОВСКИЙ ФИЛИАЛ ЦИТП а

РАЗРАБОТАН ЦИЦИЭП ТОРГОВО-БЫТОВЫХ ЗДАНИЙ И ТУРИСТСКИХ КОМПЛЕКСОВ
ГЛ. ИНЖЕНЕР ИНСТИТУТА В. НОСКОВ
ГЛ. АРХИТЕКТОР ПРОЕКТА Э. БИКСОН

ТЕХНИЧЕСКИЙ ПРОЕКТ УТВЕРЖДЕН ГОСГРАЖДАНСТРОЕМ ПРИКАЗ № 43 ОТ 6 МАРТА 1968Г
РАБОЧИЕ ЧЕРТЕЖИ ВВЕДЕНЫ В ДЕЙСТВИЕ ЦИЦИЭП ТОРГОВО-БЫТОВЫХ ЗДАНИЙ И ТУРИСТСКИХ КОМПЛЕКСОВ ПРИКАЗ № 98 ОТ 8.10.1985Г

20783-02

Содержание альбома

Обозначение	Наименование	Стр.	Примеч.
	Обложка		
	Титульный лист		
	Содержание альбома	2	
274-20-144.85 АС1.И1.01.00	Колонна	3	
	2КД3.33-1,2-1		
	2КД3.33-1,2-2		
	2КД3.33-1,2-3		
И1.02.00	Плита ФПХ-1	4	
274-20-144.85 АС1.И2.01.00	Каркас плоский К-1	8	
И3.01.00	Рама(Р-1,Р-2,Р-3,Р-4,Р-5,Р-6)	8	
И3.02.00	Изделие закладное М3	10	
И3.03.00	Рама(Р-7, Р-8)	10	

Обозначение	Наименование	Стр.	Примеч.
И3.04.00	Анкер А-1	11	
И3.05.00	Анкер А-2	11	
И3.06.00	Кронштейн(КР-1, КР-2)	12	
И3.07.00	Крышка КЛ-1	13	
И3.08.00	Анкер АК-1	13	
И3.09.00	Крышка (КЛ-2, КЛ-3, КЛ-4)	14	
И3.10.00	Изделие закладное(М1, М2, М4)	15	
И3.11.00	Стойка СТ-1	16	
274-20-144.85АС1.И4.01.00	Звено асбестоцементного		
	воздуховода	17	

Инв.№ подл. | Подпись и дата | Взам. инв.№

Ал. II

Рис 1

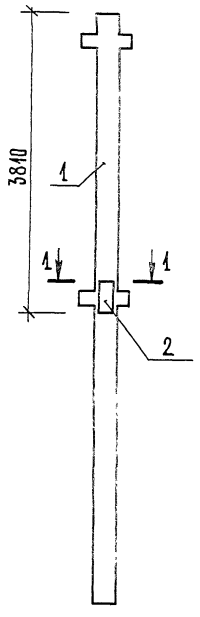

1 – 1

М 1:20

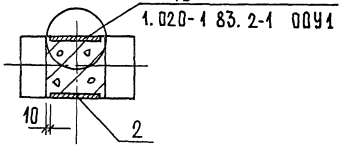

Формат	Зона	Поз.	Обозначение	Наименование	Кол. на испол. АС1. И1. 01. 00			Примечание
				Сборочные единицы				
А3		1	1. 020-1 83 2-1. 07	Колонна 2КД.3.33-1.2	1			
А3		2	1. 020-1/83 2-15. 23	Изделие закладное МН-38	1			

Ведомость расхода стали на дополнительное закладное изделие, кг

Марка	Изделия арматурные			Изделия закладные			Общий расход
	Арматура класса А II ГОСТ 5781-82			Прокат марки В ст.3 пс ГОСТ 103-76			
	Ф22	Ф12	итого	δ16		итого	
2КД.33-1.2-1	10,20	1,44	11,64	59,20		59,20	70,84

Привязан:

Инв. №

Гл. инж. м.	Рамовер	
Н. контр.	Фирсова	
Г и П	Марковкин	
Рук. гр. инж.	Друшлякова	

274-20-144.85 АС1. И1. 01. 00

Колонна 2КД.3.33-1,2-1

Стадия	Масса	Масштаб
Р	70,82	1:50
Лист	Листов 1	

ЦНИИЭП торгово-бытовых зданий и туристских комплексов

Инв. № подл. | Подпись и дата | Взам. инв. №

Ал. II

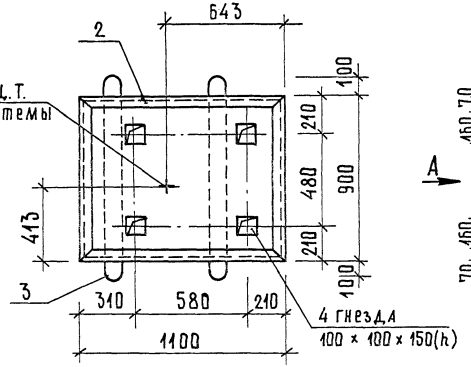

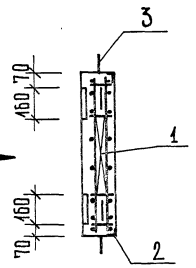

Вид А

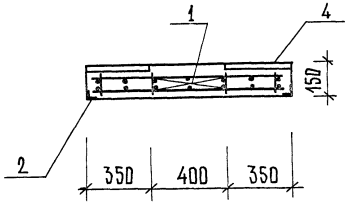

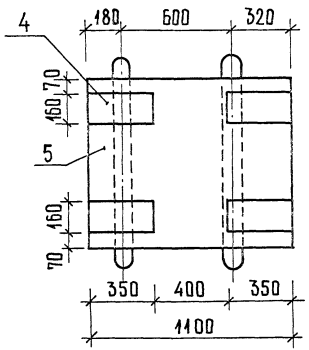

Формат	Зона	Поз.	Обозначение	Наименование	Кол.	Примечание
				Сборочные единицы		
А3		1	274-20-144.85 АС1.ИИ.02.01	Каркас КП-1	1	
А3		2	АС1.ИИ.02.02	Рама РП-1	1	
А4		3	АС1.ИИ.02.03	Петля МП-1	2	
А4		4	АС1.ИИ.02.04	Изделие закладное МП-2	4	
				Материалы		
		5		Бетон марки 200	0,15	м³

Ведомость расхода стали на элемент, кг

Марка	Изделия арматурные			Изделия закладные							Всего	Общий расход
	Арматура класса			Арматура класса			Прокат марки					
	A I			A I		A III	Вст.3пс		Вст.3 пс			
	ГОСТ 5781-82			ГОСТ 5781-82			ГОСТ 103-76		ГОСТ 8509-72*			
	Ф8		итого	Ф6	Ф12	итого	5=8	итого	L50×5	итого		
ФПХ-1	16,84		16,84	0,4	1,44	1,48	14,08	14,08	9,68	9,68	25,24	42,08

Привязан:			
Инв. №	Гл.инж.м.	Рамоверр	
	Н.контр.	Фирсова	
	ГИП	Марковкин	
	Рук.гр.инж.	Друшлякова	
	Ст.инж.	Кацкелевич	

274-20-144.85 АС1.ИИ.02.00

Плита ФПХ-1

Стадия	Масса	Масшт.
Р	375 Q	1:20
Лист	Листов	

ЦНИИЭП торгов зданий и торговых комплексов

Инв. № подл. | Подпись и дата | Взам. инв. №

Ал. II

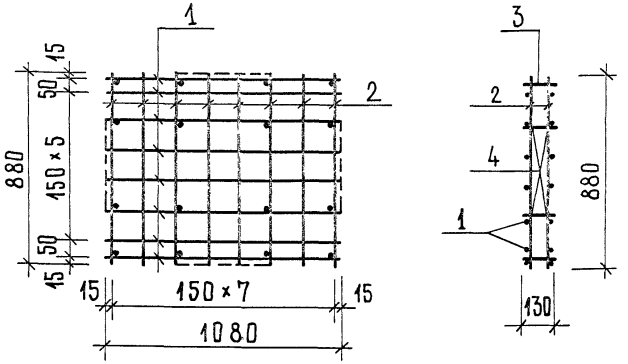

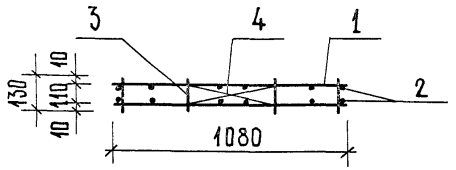

Формат	Зона	Поз.	Обозначение	Наименование	Кол.	Примечание
				Детали		масса ед., кг
				Ф8 А I ГОСТ 5781-82		
Б.Ч.		1	274-20-144.85АС1.ИИ.02.01.01	ℓ = 1080	16	0,43
Б.Ч.		2	02.01.02	ℓ = 880	16	0,35
Б.Ч.		3	02.01.03	ℓ = 130	16	0,05
Б.Ч.		4	02.01.04	ℓ = 470	8	0,19

1. В случае замены сварного каркаса на вязаный стержни поз. 1,2,3 делать с крюками.
   Длина поз. 1-1200 мм, 2-1000 мм, 3-250 мм.
   Позиции 4 приварить к поз. 3.
2. Сварку производить электродами Э-42.

Инв. № подл. | Подпись и дата | Взам. инв. №

Привязан:

Инв. №

Гл. инж. м.	Самовер	
Н. контр.	Фирсова	
Г И П	Марковкин	
Рук. гр. инж.	Друшлякова	
Ст. инж.	Хацкелевич	

274-20-144.85 АС1. ИИ. 02. 01

Каркас КП-1

Стадия	Масса	Масштаб
Р	14,80	1:20
Лист	Листов 1	

ЦНИИЭП торгово-бытовых зданий и туристских комплексов

20783-02

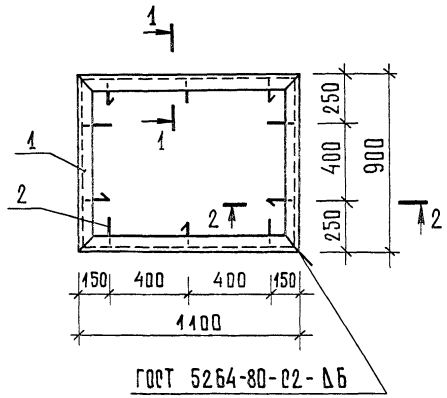

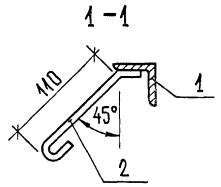

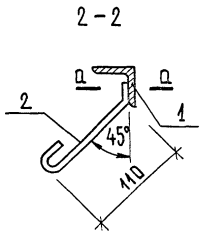

Формат	Зона	Поз.	Обозначение	Наименование	Кол.	Примечания
				Детали		Масса ед.,кг
Б.Ч.		1	274-20-144.85 АС1.И1.02.02.01	Уголок $\frac{5-40\times40\times4\ \text{ГОСТ}\ 8509-72}{\text{Ст}\ 3\ \ \text{ГОСТ}\ 535-79}$		
				$\ell = 4000$	1	9,68
Б.Ч.		2	274-20-144.85 АС1.И1.02.02.02	ФБ А I ГОСТ 5781-82		
				$\ell = 200$	10	0,04

поз. 1 Развертка

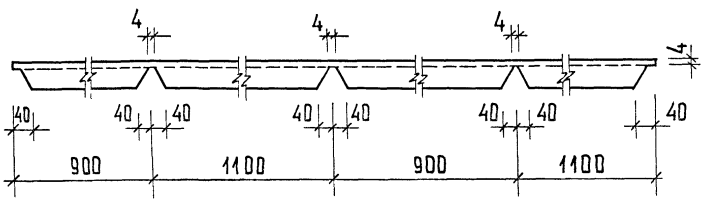

Сварку производить электродами Э-42 А

поз.2

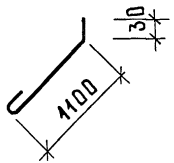

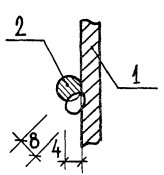

Привязан:

Инв. №

Гл. инж. м.	Самовер	
Н. контр.	Фирсова	
Гип	Марковкин	
Рук. гр. инж.	Друшлякова	
Ст. инж.	Кацкелевич	

274-20-144.85 АС1.И1.02.02

Рама РП-1

Стадия	Масса	Масштаб
Р	10,08	1:20
Лист	Листов 1	

ЦНИИЭП торгово-бытовых зданий и туристских комплексов

Инв. № подл. | Подпись и дата | Взам. инв. №

Ал. II

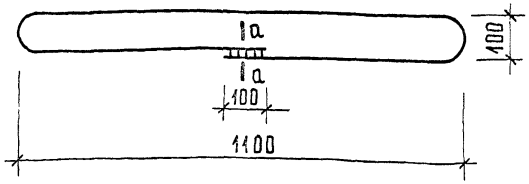

ℓ = 2520

а-а

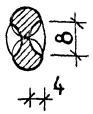

ПРИВЯЗАН:

ИНВ. №

Гл. инж. м.	Самоверг		
Н. контр.	Марковкин		
ГИП	Марковкин		
Рук. гр. инж.	Друшлякова		
Ст. инж.	Хацкелевич		

274-20-144.85 АС1. И1.02.03

Петля
МП-1

Стадия	Масса	Масштаб
Р	1,02	1:10
Лист	Листов 1	

Ф8А I ГОСТ 5781-82

ЦНИИЭП торгово-бытовых зданий и туристских комплексов

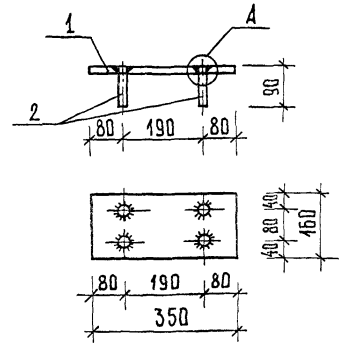

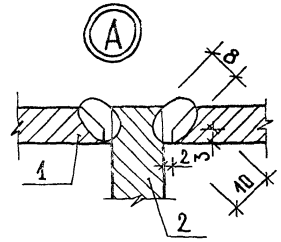

Формат	Зона	Поз.	Обозначение	Наименование	Кол.	Примечание
				Детали		Масса ед., кг
Б.Ч.		1	274-20-144.85АС1. И1.02.04.01	Полоса $\frac{5-8\times160\ ГОСТ\ 103-76}{В\ ст.3\ пс\ ГОСТ\ 535-79}$		
				ℓ = 350	1	3,52
Б.Ч.		2	274-20-144.85 АС1. И1.02.04 02	Ф12А III ГОСТ 5781-82		
				ℓ = 90	4	0,09

ПРИВЯЗАН:

ИНВ. №

Гл. инж. м.	Самоверг		
Н. контр.	Фирсова		
ГИП	Марковкин		
Рук. гр. инж.	Друшлякова		
Ст. инж.	Хацкелевич		

274-20-144.85 АС1. И1. 02. 04

Изделие закладное
МП-2

Стадия	Масса	Масштаб
Р	3,88	1:10
Лист	Листов 1	

ЦНИИЭП торгово-бытовых зданий и туристских комплексов

Инв. № подл. | Подпись и дата | Взам. инв. №

Ал. II

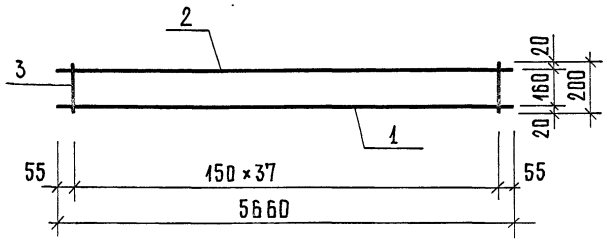

Формат	Зона	Поз	Обозначение	Наименование	Кол.	Примечание
				Детали		Масса ед., кг
				ГОСТ 5781-82		
Б.ч.		1	274-20-144.85 АС1. И2. 01. 00. 01	Ф18 А III ℓ = 5660	1	11,32
Б.ч.		2	-02	Ф10 А III ℓ = 5660	1	3,49
Б.ч.		3	-03	Ф 6 А I ℓ = 200	38	0,04

Привязан:

Инв. №

Взам. инв. №

Подпись и дата

Инв. № подл.

Гл. инж. м.	Самовер	
Н. контр.	Марковкин	
ГИП	Марковкин	
Рук. гр. инж.	Друшлякова	
Ст. инж.	Хацкелевич	

274-20-144.85 АС1. И2. 01. 00

Каркас плоский К-1

Стадия	Масса	Масштаб
Р	16,33	
Лист	Листов 1	

ЦНИИЭП торгово-бытовых зданий и туристских комплексов

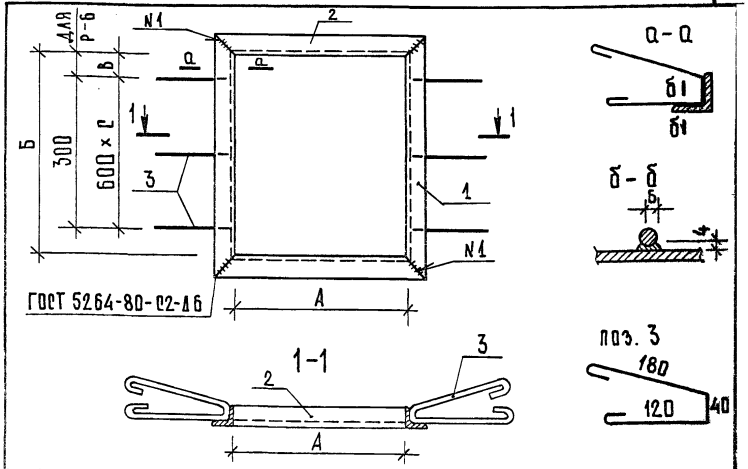

Обозначение	Марка	А	Б	В	ℓ	Масса кг
274-20-144.85 АС1. И3. 01. 00	Р-1	400	1155	295	1	13,56
-01	Р-2	2820	1620	220	2	35,49
-02	Р-3	900	1383	70	2	19,23
-03	Р-4	900	1400	70	2	19,35
-04	Р-5	680	978	145	1	14,34
-05	Р-6	403	555	145	1	9,06

Привязан:

Инв. №

Взам. инв. №

Подпись и дата

Инв. № подл.

Гл. инж. м.	Самовер	
Н. контр.	Фирсова	
ГИП	Марковкин	
Рук. гр. инж.	Друшлякова	
Ст. инж.	Хацкелевич	

274-20-144.85 АС1. И3. 01. 00 СБ

Рама металлическая (Р-1, Р-2, Р-3, Р-4, Р-5, Р-6)

Стадия	Масса	Масштаб
Р	См. табл.	—
Лист 4	Листов 4	

ЦНИИЭП торгово-бытовых зданий и туристских комплексов

Инв. № подл.	Подпись и дата	Взам. инв. №

Формат	Зона	Поз.	Обозначение	Наименование	Кол. на испол. 274-20-144.85 АС1.ИЗ.01.00- –	01	02	03	04	05				Примечание
				Документация										
А4			274-20-144.85 АС1.ИЗ.01.00 СБ	Сборочный чертеж										
				Детали										Масса ед. кг
				Уголок $\frac{Б\text{-}50\times50\times5\ ГОСТ\ 8509\text{-}72}{Ст.3\ \ ГОСТ\ 535\text{-}79}$										
Б.Ч.		1	274-20-144 85 АС1. ИЗ.01.01	L = 1255	2									4,73
				L = 1720		2								6,48
				L = 1483			2							5,59
				L = 1500				2						5,65
				L = 1078					2					4,06
				L = 655						2				2,47

Привязан:

Инв. №

Гл. инж. пр.	Самовер		
Н. контр.	Фирсова		
ГИП	Марковкин		
Рук. группы	Друшлякова		
Ст. инж.	Хацкелевич		

274 - 20-144.85 АС1.ИЗ.01.00

Рама металлическая (Р-1, Р-2, Р-3, Р-4, Р-5, Р-6)

Стадия	Лист	Листов
Р	1	2

ЦНИИЭП торговых, бытовых зданий и туристских комплексов

Инв. № подл.	Подпись и дата	Взам. инв. №

Формат	Зона	Поз.	Обозначение	Наименование	Кол. на испол. 274-20-144 85 АС1.ИЗ.01 00 –	01	02	03	04	05				Примечание
				Уголок $\frac{Б\text{-}50\times50\times5\ ГОСТ\ 8509\text{-}72}{Ст.3\ \ ГОСТ\ 535\text{-}79}$										Масса ед., кг
Б.Ч.		2	274-20-144.85 АС1.ИЗ.01.02	L = 500	2									1,88
				L = 2920		2								11,01
				L = 1000			2	2						3,77
				L = 780					2					2,94
				L = 503						2				1,89
				Стержень отдельный										
Б.Ч.		3	274-20-144 85 АС1.ИЗ.01.03	Ф8 AI ГОСТ 5781-82 ℓ=440	4	6	6	6	4	4				0,17

Привязан:

Инв. №

Ал. II

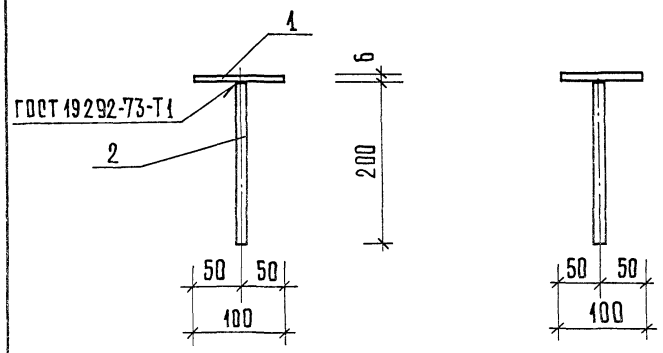

Формат	Зона	Поз	Обозначение	Наименование	Кол.	Примечание
				Детали		Масса ед., кг
Б.Ч.		1	274-20-144.85 АС1. ИЗ.02.00.01	Полоса $\frac{\text{Б-6}\times100\ \text{ГОСТ}\ 103\text{-}76}{\text{в ст. 3}\ \ 535\text{-}79}$		
				ℓ = 100	1	0,47
Б.Ч.		2	274-20-144.85 АС1. ИЗ.02.00.02	Ф10 А III ГОСТ 5781-82		
				ℓ = 200	1	0,12

Привязан:

Инв. №

Гл. инж. м.	Самовер		
Н. контр.	Фирсова		
ГИП	Марковкин		
Рук. гр. инж.	Друшлякова		

274-20-144.85 АС1. ИЗ. 02. 00

Изделие закладное М3

Стадия	Масса	Масштаб
Р	0,59	1:5
Лист	Листов 1	

ЦНИИЭП торгово-бытовых зданий и туристских комплексов

Инв. № подл. | Подпись и дата | Взам. инв. №

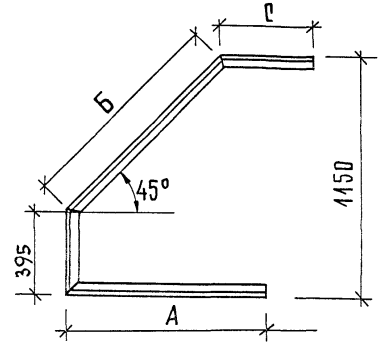

Развертка

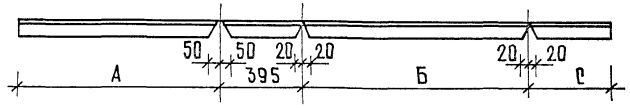

Обозначение	Марка	А	Б	С	Масса, кг
274-20-144.85АС1. ИЗ.03.00	Р7	930	1070	380	10,47
-01	Р8	930	1070	535	11,05

Привязан:

Инв. №

Гл. инж. м.	Самовер		
Н. контр.	Фирсова		
ГИП	Марковкин		
Рук. гр.	Друшлякова		

274-20-144.85 АС1. ИЗ. 03. 00

Рама (Р-7, Р-8)

Стадия	Масса	Масштаб
Р	См. табл.	1:20
Лист	Листов 1	

Уголок $\frac{\text{Б-50}\times50\times5\ \text{ГОСТ}\ 8509\text{-}72}{\text{в ст. 3 ГОСТ}\ 535\text{-}79}$

ЦНИИЭП торгово-бытовых зданий и туристских комплексов

Инв. № подл. | Подпись и дата | Взам. инв. №

Копировал Формат А3

Ал. II

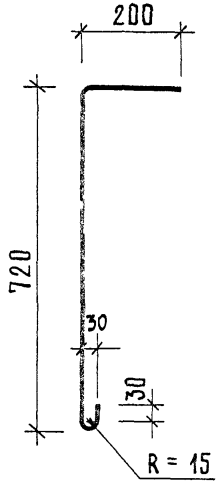

ℓ = 1000

ПРИВЯЗАН:

ИНВ. №

274-20-144.85 АС1. ИЗ. 04. 00

Гл. инж. м.	Самовер
Н. контр.	Фирсова
ГИП	Марковкин
Рук. гр. инж.	Друшлякова
Ст. инж.	Хацкелевич

Анкер
А-1

Стадия	Масса	Масштаб
Р	0,62	1:10
Лист	Листов 1	

Ф 10 А I ГОСТ 5781-82

ЦНИИЭП торгово-бытовых зданий и туристских комплексов

Инв. № подл. | Подпись и дата | Взам. инв. №

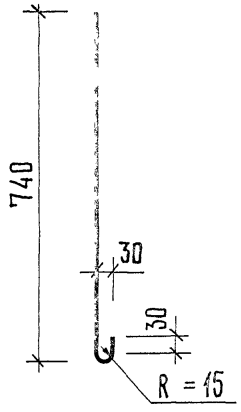

ℓ = 810

ПРИВЯЗАН

ИНВ. N

274-20-144.85 АС1. ИЗ. 05. 00

Гл. инж. м.	Самовер
Н. контр.	Фирсова
ГИП	Марковкин
Рук. гр. инж.	Друшлякова
Ст. инж.	Хацкелевич

Анкер
А-2

Стадия	Масса	Масштаб
Р	0,44	1:10
Лист	Листов 1	

Ф 10 А I ГОСТ 5781-82

ЦНИИЭП торгово-бытовых зданий и туристских комплексов

Инв. № подл. | Подпись и дата | Взам. инв. №

Ал. II

Формат	Зона	Поз.	Обозначение	Наименование	Кол. на исполн. 274-20-144.85 АС1.ИЗ.06.00 -									Примечание
					-	01								
А4			274-20-144.85 АС1. ИЗ. 06.00 СБ	Документация										
				Сборочный чертеж										
				Детали										
				Уголок Б-50×50×5 ГОСТ 8508-72 / Ст.3 ГОСТ 535-79										Масса ед., кг
БЧ	1		274-20-144.85 АС1. ИЗ. 06.01	ℓ = 1420	1									5,35
				ℓ = 1320		1								4,98
БЧ	2		274-20-144.85 АС1. ИЗ. 06.02	ℓ = 700	1									2,64
				ℓ = 600		1								2,26
БЧ	3		274-20-144.85 АС1. ИЗ. 06.03	ℓ = 50	1	1								0,19

274-20-144.85 АС1. ИЗ. 06.00

Кронштейн (КР-1, КР-2)

Стадия	Лист	Листов
Р		

ЦНИИЭП торгово-бытовых зданий и туристских комплексов

Гл. инж. М.	Самовер	
Н. контр.	Фирсова	
ГИП	Марковкин	
Рук. гр. инж.	Друшлякова	
Ст. инж.	Хацкелевич	

Привязан:

Инв. №

Инв. № подл. | Подпись и дата | Взам. инв. №

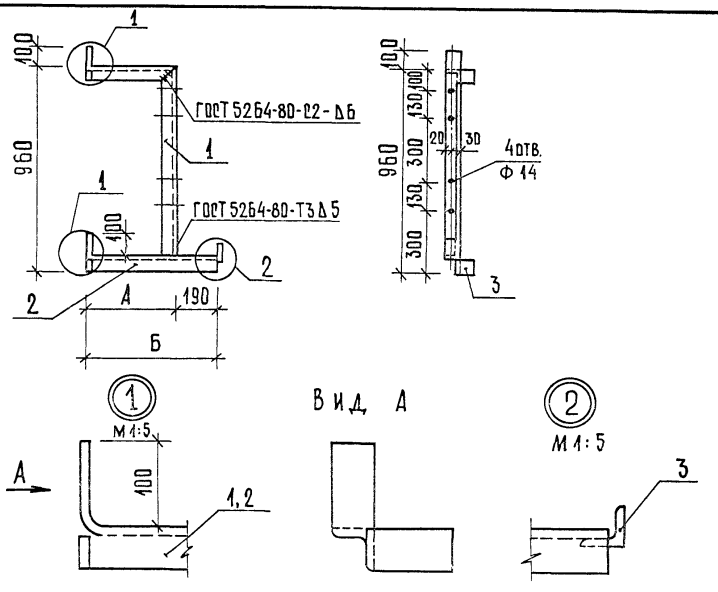

Обозначение	Марка	А	Б	Масса, кг
274-20-144.85 АС1. ИЗ. 06.00	КР-1	410	600	8,18
-01	КР-2	310	500	7,43

Привязан:

Инв. №

274-20-144.85 АС1. ИЗ. 06.00 СБ

Кронштейн (КР-1, КР-2)

Стадия	Масса	Масштаб
Р	см. табл.	1:20

Лист | Листов 1

Гл. инж. М.	Самовер	
Н. контр.	Фирсова	
ГИП	Марковкин	
Рук. гр. инж.	Друшлякова	
Ст. инж.	Хацкелевич	

ЦНИИЭП торгово-бытовых зданий и туристских комплексов

Инв. № подл. | Подпись и дата | Взам. инв. №

20783-02

Ал. II

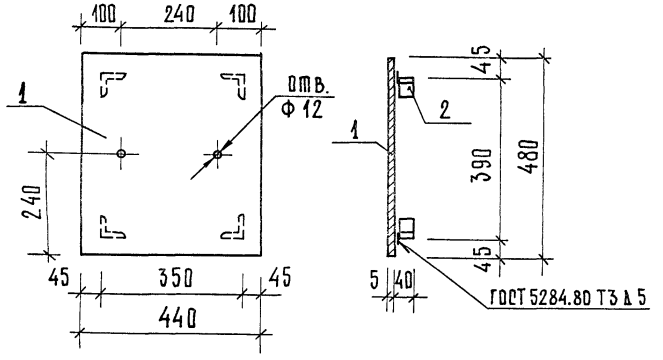

Формат	Зона	Поз.	Обозначение	Наименование	Кол.	Примечание
				Детали		Масса ед., кг
Б.Ч.		1	274-20-144.85АС1. ИЗ.07.01	Рифленая сталь δ=5 ГОСТ 8568-77		
				ℓ = 480	1	8,90
Б.Ч.		2	274-20-144.85 АС1. ИЗ.07.02	Уголок Б-50×50×3 ГОСТ 8509-72 / В ст.3 ГОСТ 535-79		
				ℓ = 40	4	0,15

Привязан:

Инв. №

Гл. инж. м.	Самовер		
Н. контр.	Фирсова		
ГИП	Марковкин		
Рук. гр. инж.	Друшлякова		
Ст. инж.	Хацкелевич		

274-20-144.85 АС1. ИЗ.07.00

Крышка КЛ-1

Стадия	Масса	Масштаб
Р	9,50	1:10
Лист	Листов 1	

ЦНИИЭП торговых зданий и туристских комплексов

Инв. № подл. | Подпись и дата | Взам. инв. №

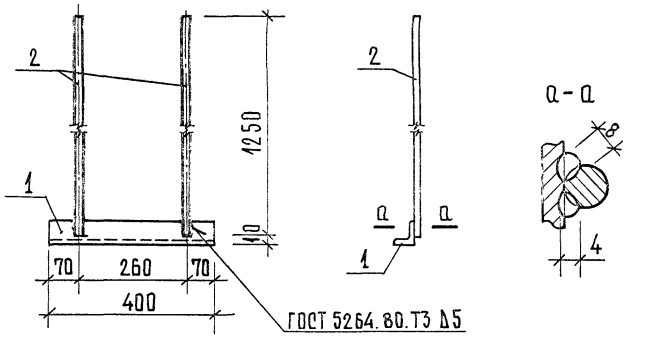

Формат	Зона	Поз.	Обозначение	Наименование	Кол.	Примечание
				Детали		Масса ед., кг
Б.Ч.		1	274-20-144.85АС1.ИЗ.08.01	Уголок Б-50×50×5 ГОСТ 8509-72 / В ст.3 ГОСТ 535-79		
				ℓ = 400	1	1,51
Б.Ч.		2	274-20-144.85 АС1. ИЗ. 08.02	Ф10 А I ГОСТ 5781-82		
				ℓ = 1250	2	0,77

Привязан:

Инв. №

Гл. инж. м.	Самовер		
Н. контр.	Фирсова		
ГИП	Марковкин		
Рук. гр. инж.	Друшлякова		
Ст. инж.	Хацкелевич		

274-20-144.85АС1. ИЗ.08.00

Анкер АК-1

Стадия	Масса	Масштаб
Р	3,05	1:10
Лист	Листов 1	

ЦНИИЭП торговых бытовых зданий и туристских комплексов

20783-02

Инв. № подл. | Подпись и дата | Взам. инв. №

Ал. II

Инв. № подл.	Подпись и дата	Взам. инв. №

Формат	Зона	Поз.	Обозначение	Наименование	Кол. на испол. 274-20-144.85 АС1. ИЗ.08.00 —	-01	-02	Примечание
				Документация				
А4			274-20-144.85 АС1. ИЗ.08.00 СБ	Сборочный чертеж				
				Детали				Масса ед., кг
Б.Ч.		1	274-20-144.85 АС1. ИЗ. 08. 01	Рифленая сталь δ=5 ГОСТ 8568-77				
				ℓ = 680	1			15, 50
				ℓ = 880		1		20, 10
				ℓ = 1080			1	24, 70
Б.Ч.		2	274-20-144.85 АС1. ИЗ. 08. 02	Уголок Б-30×50×5 ГОСТ 8509-72 / В. ст.3 ГОСТ 535-79				
				ℓ = 40	4	4	4	0, 15
Б.Ч		3	274-20-144.85 АС1. ИЗ. 08. 03	Ф10 А I ГОСТ 5781-82				
				ℓ = 400	2	2	2	0, 25

Привязан:

Инв. №

Гл. инж. м.	Рамовер	
Н. контр.	Фирсова	
ГИП	Марковкин	
Рук. гр. инж.	Друшлякова	
Ст. инж.	Хацкевич	

274-20-144.85 АС1. ИЗ. 08. 00

Крышка (КЛ-2, КЛ-3, КЛ-4)

Стадия	Лист	Листов
Р		1

ЦНИИЭП торгово-бытовых зданий и туристских комплексов

Инв. № подл. | Подпись и дата | Взам. инв. N

Обозначение	Марка	Б	В	Г	Масса, кг
274-20-144.85 АС1. ИЗ.08.00 -01	КЛ-2	680	590	280	16, 60
-02	КЛ-3	880	790	380	21, 20
	КЛ-4	1080	990	480	25, 80

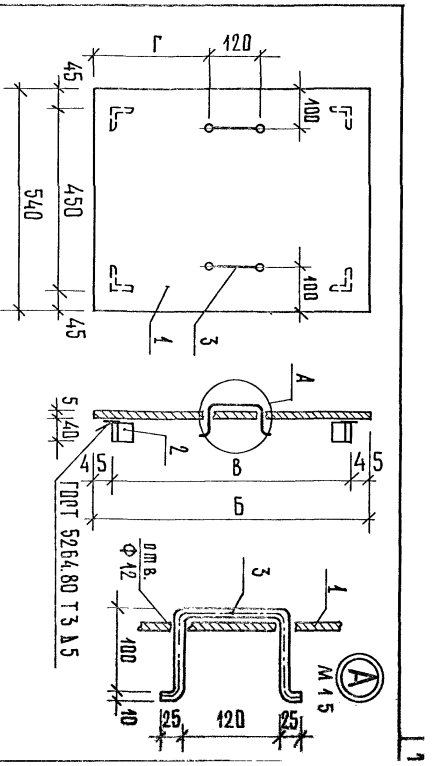

Привязан:

Инв. №

274-20-144.85 АС1. ИЗ.08.00 СБ

Крышка (КЛ-2, КЛ-3, КЛ-4)

Стадия	Масса	Масштаб
Р	см. табл.	1:10

Лист	Листов
	1

ЦНИИЭП торгово-бытовых зданий и туристских комплексов

Гл. инж. м. Рамовер
Н. контр. Фирсова
ГИП Марковкин
Рук. гр. инж. Друшлякова
Ст. инж. Хацкевич

Формат	Зона	Поз.	Обозначение	Наименование	Кол. на испол. 274-20-144.85 АС1. ИЗ. 09.00-			Примечание
					–	01	02	
А4			274-20-144.85 АС1. ИЗ.09.00 СБ	Сборочный чертеж				
				Детали				
								Масса ед., кг
Б.Ч.		1	274-20-144.85 АС1. ИЗ.09.01	Полоса $\frac{Б-6\times100\ ГОСТ\ 103-76}{Б\ ст.3\ ГОСТ\ 535-79}$				
				$L = 140$	1			0,66
Б.Ч.		2	274-20-144.85 АС1. ИЗ. 09.02	Полоса $\frac{Б-6\times150\ ГОСТ\ 103-76}{Б\ ст.3\ ГОСТ\ 535-79}$				
				$L = 200$	1			1,54
				$L = 150$		1		1,06
				Стержень отдельный				
Б.Ч.		3	274-20-144.85 АС1. ИЗ. 09. 03	Ф10 А III ГОСТ 5781-82				
				$L = 200$	2	2	2	0,25

		274-20-144.85 АС1. ИЗ. 09. 00	
		Изделие закладное (М1, М2, М4)	Стадия: Р; Лист; Листов: 1
Гл. инж. м.	Рамоврр		ЦНИИЭП торгово-бытовых зданий и туристских комплексов
Н. контр.	Фирсова		
ГИП	Марковкин		
Рук. гр. инж.	Друшлякова		

Инв. № подл. | Подпись и дата | Взам. инв. №

Копировал Формат

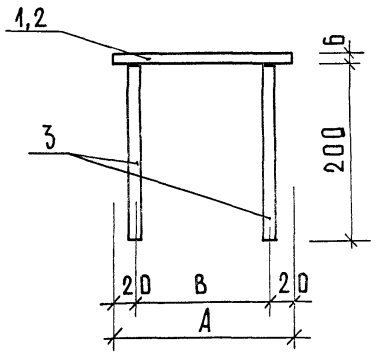

Обозначение	Марка	А	Б	В	Масса, кг
274-20-144.85 АС1. ИЗ.10. 00	М1	140	100	60	0,91
-01	М2	200	150	160	1,79
-02	М4	150	150	110	1,31

Привязан:

Инв. №

Инв. № подл. | Подпись и дата | Взам. инв. №

		274-20-144.85 АС1. ИЗ. 10. 00 СБ	
		Изделие закладное (М1, М2, М4)	Стадия: Р; Масса: См. табл.; Масштаб: ; Лист; Листов: 1
Гл. инж. м.	Рамоврр		ЦНИИЭП торгово-бытовых зданий и туристских комплексов
Н. контр.	Фирсова		
ГИП	Марковкин		
Рук. гр. инж.	Друшлякова		

20783-02

Копировал Формат

Ал. II

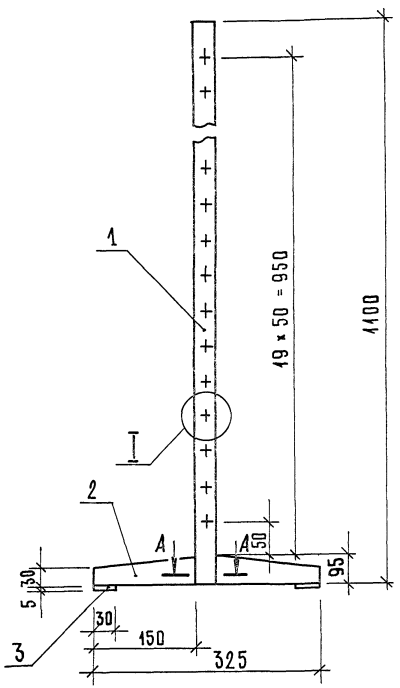

А – А
М 1:1

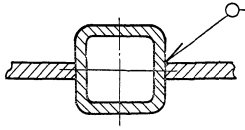

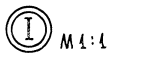

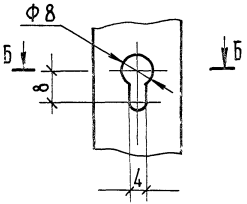

Б – Б
М 1:1

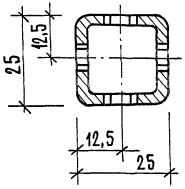

Формат	Зона	Поз	Обозначение	Наименование	Кол	Примечание
				Детали		
Б.Ч		1	274-20-144.85АС1. ИЗ. 11. 01	Стойка	1	
				Труба 25х25х3 ГОСТ 8639-82 / В10 ГОСТ 1050-74*		
				ℓ = 1100		
Б.Ч		2	274-20-144.85АС1. ИЗ. 11. 02	Ножка	2	
				Полоса 5х95 ГОСТ 103-76 / Ст.3кп2 ГОСТ 535-79		
				ℓ = 150		
Б.Ч		3	274-20-144.85АС1. ИЗ. 11. 03	Подпятник	2	
				Полоса 5х30 ГОСТ 103-76 / Ст.3 кп2 ГОСТ 535-79		
				ℓ = 30		

Окрасить эмалью НЦ-184
ГОСТ 18374-79

Привязан:

Инв. №

Гл.инж.м	Самоврр	
Н.контр	Фирсова	
ГИП	Коростелев	
Разраб.	Артамонова	

274-20-144.85 АС1. ИЗ. 11.00

Стойка
СТ-1

Стадия	Масса	Масштаб
Р	3,01	1:5
Лист	Листов 1	

ЦНИИЭП торгово-бытовых зданий и туристских комплексов

Инв. № подл. | Подпись и дата | Взам. инв. №

Ал. II

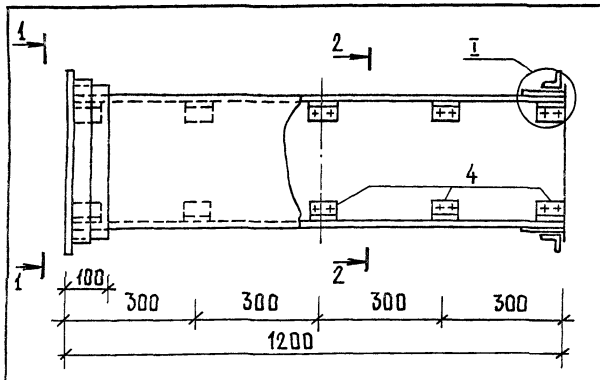

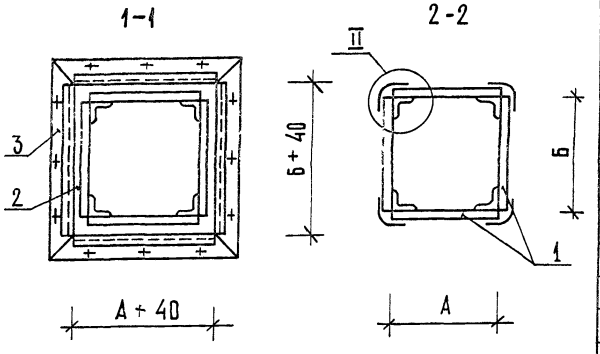

Обозначение	Размеры, мм А	Б
274-20-144.85АС1.И4.01.00	150	200
-01	200	200
-02	300	200
-03	400	250
-04	600	300
-05	400	400
-06	500	500

Формат	Зона	Поз.	Обозначение	Наименование	Кол. на ИСП.274-20144/АС1.И4.01.00 –	01	02	03	04	05	06	Примечание
				Детали								
				Лист АПК-А-3,0×1,2-10 ГОСТ18124-75								
Б4.		1	274-20-144.85 АС1.И4.01.01	ℓ=150	2							
				ℓ=200	2	4	2					
				ℓ=250				2				
				ℓ=300			2		2			
				ℓ=400				2		4		
				ℓ=500							4	
				ℓ=600					2			
А4		2	274-20-144.85 АС1.И4.01.02	Муфта МС-1	2							
				МС-2		2						
				МС-3			2					
				МС-4				2				
				МС-5					2			
				МС-6						2		
				МС-7							2	
А3		3	274-20-144.85 АС1.И4.01.03	Фланец, ФС1	2							
				ФС2		2						
				ФС3			2					
				ФС4				2				
				ФС5					2			
				ФС6						2		
				ФС7							2	

Привязан

Инв. №

Гл.инж.м.	Самовер	
Н. контр	Фирсова	
ГИП	Марковкин	
Рук.гр.инж.	Друшлякова	
Ст. инж.	Хацкелевич	

274-20-144.85 АС1.И4.01.00

Звено асбестоцементного воздуховода

Стадия	Масса	Масштаб
Р	–	1:10

Лист 1 Листов 2

ЦНИИЭП торгово-бытовых зданий и туристских комплексов

20783-02

Инв. № подл. | Подпись и дата | Взам. инв. №

Ал. II

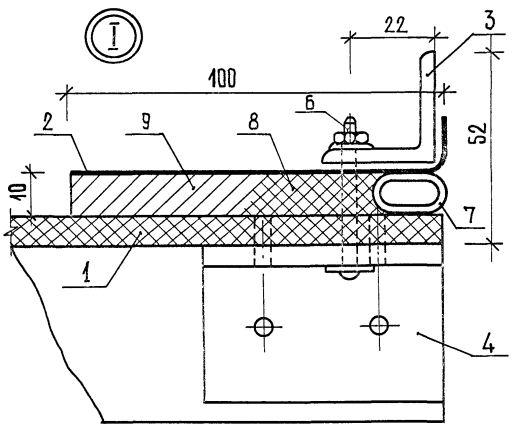

Формат	Зона	Поз.	Обозначение	Наименование	Кол. на исп. 274-20-144.85 АС1. И4.01.00 –	01	02	03	04	05	06	Примечание
А4		4	274-20-144.85 АС1. И4.01.04	Угольник П-50-116 ГОСТ 13737-80 / АД31Т А ГОСТ 8617-75	20	20	20	20	20	20	20	
				Стандартные изделия								
		5		Винт 3×16 ГОСТ 10619-80	80	80	80	80	80	80	80	
		6		Болт М6×20 ГОСТ 7798-80	12	12	12	12	12	16	16	
				Гайка М6 ГОСТ 5915-70	12	12	12	12	12	16	16	
				Материалы								
Б.Ч.		7		Уплотняющий канат								
				пенька d = 12 мм	1,4	1,6	2,0	2,6	3,6	3,2	4,0	м
				Уплотняющий раствор								
		8		тип I	546	616	756	966	1316	1176	1456	см³
		9		тип II	780	880	1080	1380	1880	1680	2080	см³

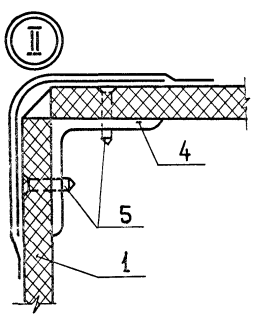

Угольник
М1:2

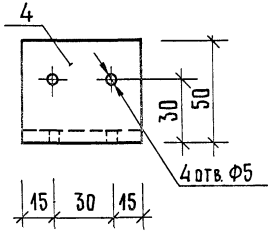

1. Муфта и фланец (поз. 2,3) предварительно перед установкой на воздуховод окрашиваются масляной краской.
2. Шов (узел II) промазать мастикой из асбестоцементного раствора с добавлением казеинового клея густой концентрации с последующей проклейкой 2 слоями ткани.
3. Каждое звено перед отправкой на строительную площадку должно испытываться на плотность.
4. Зазор между муфтой и воздуховодом задельвается пеньковым канатом, смоченным казеиновым клеем и асбестоцементным раствором с добавлением в него казеинового клея (тип I) с последующим заполнением зазора асбестоцементным раствором более густой концентрации, замешанным на расширяющем цементе с добавлением казеинового клея (тип II).

Взам. инв. № | Подпись и дата | Инв. № подл.

Привязан:

Инв. №

274-20-144.85 АС1. И4.01.00

Лист 2

20783-02

Ал. II

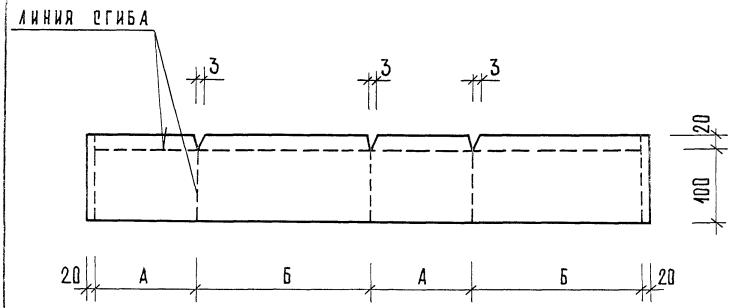

ОБОЗНАЧЕНИЕ	МАРКА	РАЗМЕР, мм		МАССА КГ
		А	Б	
274-20-144.85АС1. И4.01.02	МС1	190	240	0,59
-01	МС2	240	240	0,66
-02	МС3	340	240	0,79
-03	МС4	440	290	0,99
-04	МС5	640	340	1,32
-05	МС6	440	440	1,19
-06	МС7	540	540	1,45

Инв. № подл. | Подпись и дата | Взам. инв. №

Привязан

Инв. №

ГА. ИНЖ. М.	САМОВЕР	
Н. КОНТР.	ФИРСОВА	
ГИП	МАРКОВКИН	
РУК. ГР. ИНЖ.	ДРУШЛЯКОВА	
СТ. ИНЖ.	ХАЦКЕЛЕВИЧ	

274 - 20-144.85 АС1. И4. 01. 02

МУФТА МС

СТАДИЯ	МАССА	МАСШТАБ
Р	СМ. ТАБЛ.	1:5

ЛИСТ | ЛИСТОВ 4

Лист 6-ИП-07×12.0 ГОСТ 19903-74
4-IV-В ст.3 ГОСТ 16523-70

ЦНИИЭП ТОРГОВО-БЫТОВЫХ ЗДАНИЙ И ТУРИСТИЧЕСКИХ КОМПЛЕКСОВ

Ал. II

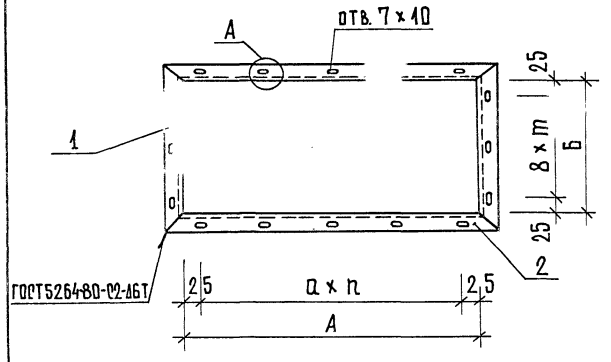



М 1:2

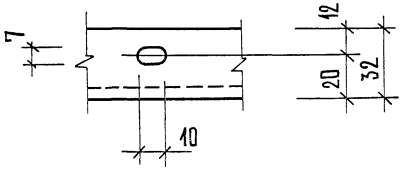

Формат	Зона	Поз.	Обозначение	Наименование	Кол. на исп. 274-20-144АС1 И4 01 03 —	01	02	03	04	05	06	Примечание
				Детали								Масса ед. кг
				Уголок Б ×32×4 ГО[illegible]509-72								
				[illegible]3 ГОС[illegible]-79								
Б.Ч.		1	274-20-144[illegible]-АС1. И4. 01. 03.01	ℓ = 2[illegible]	2							0,4
				ℓ = 264		2						0,5
				ℓ = 364			2					0,7
				ℓ = 464				2		2		0,9
				ℓ = 664					2			1,3
				ℓ = 564							2	1,1
Б.Ч		2	274-20-144.85.АС1. И4. 01.03.02	ℓ = 214	2							0,4
				ℓ = 264		2	2					0,5
				ℓ = 314				2				0,6
				ℓ = 364					2			0,7
				ℓ = 464						2		0,9
				ℓ = 564							2	1,1

Обозначение	Марка	Размеры, мм А	Б	а	в	Кол n	m	Масса кг
274-20-144.85.АС1. И4. 01. 03	ФС1	150	150	50	50	2	2	1,6
-01	ФС2	200	200	75	75	2	2	2,0
-02	ФС3	300	200	125	75	2	2	2,4
-03	ФС4	400	250	117	100	3	2	3,0
-04	ФС5	600	300	136	125	4	2	4,0
-05	ФС6	400	400	117	117	3	3	3,6
-06	ФС7	500	500	150	150	3	3	4,4

274 - 20 - 144.85 АС1. И4. 01. 03

Фланец ФС

Стадия	Масса	Масштаб
Р	см табл.	1:5

Лист | Листов 1

ЦНИИЭП торгово-бытовых зданий и туристских комплексов

Привязан:

Инв. №

Гл. инж. м.	Самовер	
Н. контр.	Фирсова	
ГИП	Марковкин	
Рук. гр. инж.	Друшлякова	
Ст. инж.	Хацкелевич	

Инв. № подл. | Подпись и дата | Взам. инв. N

gost.e-ecolog.ru