МИНИСТЕРСТВО МОРСКОГО ФЛОТА

КАРТЫ
УНИФИЦИРОВАННЫХ ВСПОМОГАТЕЛЬНЫХ ПРИСПОСОБЛЕНИЙ, ИНСТРУМЕНТОВ И ПОДДОНОВ ДЛЯ ПРОИЗВОДСТВА ПОГРУЗОЧНО-РАЗГРУЗОЧНЫХ РАБОТ

РД 31.49.03-85

gost.e-ecolog.ru

Министерство Морского флота

КАРТЫ

УНИФИЦИРОВАННЫХ ВСПОМОГАТЕЛЬНЫХ ПРИСПОСОБЛЕНИЙ, ИНСТРУМЕНТОВ И ПОДДОНОВ ДЛЯ ПРОИЗВОДСТВА ПОГРУЗОЧНО-РАЗГРУЗОЧНЫХ РАБОТ

РД 31.49.03-85

Москва 1985

Разработан	Черноморским центральным проектно-конструкторским бюро	
	Главный инженер	В.И.Афанасенко
	Зав. отделом стандартизации и качества	Б.И.Рапопорт
	Зав. отделом № 4	И.Е.Касап
	Руководитель бригады	А.Б.Кац
	Ответственный исполнитель, руководитель темы	А.Б.Морозенко
	Исполнитель	О.В.Касьян
	Соисполнитель – сектор техники безопасности Ленморниипроекта	
	Заведующий сектором	В.А.Александров
Согласован	ЦК профсоюза работников морского и речного флота письмом от 25.09.85 №5.08.П/1279	
	Зав. отделом охраны труда	Е.И.Мерзлов
	Отделом техники безопасности МЛФ РДО от 12.09.85 №ОТБ-423	
	Зам. начальника отдела	Г.Я.Малинов
	Ленморниипроектом РДО от 12.09.85 №ОП-161513	
	Зам. директора	В.В.Пузырев
Утвержден	Главфлотом МЛФ письмом от 27.09.85 №ТО-16/3-1787	
	Зам. начальника	В.Г.Куриленко

МИНИСТЕРСТВО
МОРСКОГО ФЛОТА
(МИНМОРФЛОТ)

27.02.85 № ТУ-16/3-1787

МОСКВА

Руководителям предприятий и организаций Минморфлота

О введении в действие РД31.49.03-85

Минморфлотом утвержден руководящий документ РД 31.4903-85 "Карты унифицированных вспомогательных приспособлений, инструментов и поддонов для производства погрузочно-разгрузочных работ".

РД содержит основные сведения о вспомогательных приспособлениях, инструментах и поддонах, поставленных на производство в соответствии с требованиями ОСТ 31.0014-80, а также об изделиях, разработанных в портах и рекомендованных для использования.

П Р Е Д Л А Г А Ю :

1. С 01.01.86г.

ввести в действие РД 31.49.03-85 "Карты унифицированных вспомогательных приспособлений, инструментов и поддонов для производства погрузочно-разгрузочных работ".

При разработке технологической документации на производство погрузочно-разгрузочных работ руководствоваться настоящим документом.

2. Черноморскому ЦИКБ, ЧМП

до 01.12.85г.

обеспечить издание в количестве 250 экз. и рассылку РД 31.49. -85 предприятиям и организациям Минморфлота.

3. С 01.01.86г.

считать аннулированными РД 31.49.01-80 "Карты унифицированных вспомогательных приспособлений и инструмента для производства погрузочно-разгрузочных работ" и РД 31.49.02-82 "Номенклатура приспособлений по обеспечению безопасного производства погрузочно-разгрузочных работ".

4. При заказе изделий по плану производственной кооперации отрасли пользоваться терминами и обозначениями, указанными в РД 31.49.03 -85.

5. Контроль за исполнением настоящего письма возложить на Главплот.

Начальник Главплота В.С.Збарщенко

КАРТЫ УНИФИЦИРОВАННЫХ ВСПОМОГАТЕЛЬНЫХ ПРИСПОСОБЛЕНИЙ, ИНСТРУМЕНТОВ И ПОДДОНОВ ДЛЯ ПРОИЗВОДСТВА ПОГРУЗОЧНО-РАЗГРУЗОЧНЫХ РАБОТ

РД 31.49.03-85
Взамен: РД 31.49.01-80
РД 31.49.02-82

Директивным письмом
от 27.03.85 № ГУ-16/3-1287
срок введения в действие
установлен с 01.01.86

Настоящий руководящий документ (РД) устанавливает номенклатуру унифицированных вспомогательных приспособлений, инструментов, поддонов для производства погрузочно-разгрузочных работ и безопасности труда.

РД предназначен для использования при заказе приспособлений портами, пароходствами и другими организациями М.Ф.

I: ОСНОВНЫЕ ПОЛОЖЕНИЯ

I.1. РД состоит из четырех основных разделов:
- Карты унифицированных вспомогательных приспособлений;
- Карты унифицированных вспомогательных инструментов;
- Карты стандартных вспомогательных приспособлений и инструментов;
- Карты поддонов

I.2. Все изделия, входящие в указанные разделы приняты ведомственной комиссией и предназначены для серийного изготовления.

I.3. В рекомендуемом приложении к РД приведены наиболее перспективные приспособления и инструменты, разработанные в портах и рекомендуемые для разового изготовления.

I.4. Сведения о результатах эксплуатации изделий, содержащихся в настоящем РД, замечания и предложения по номенклатуре и конструкции изделий, а также сведения о вновь разработанных и внедренных приспособлениях следует направлять в ЧЦКБ для учета при корректировке и последующем переиздании РД.

2. УНИФИЦИРОВАННЫЕ ВСПОМОГАТЕЛЬНЫЕ ПРИСПОСОБЛЕНИЯ

КАРТА № 2.I	МОСТИК ВАГОННЫЙ	Организация-разработчик ЧЦПКБ	Чертеж № 3660.300.000
ЛИСТ	НАЗНАЧЕНИЕ: для переезда погрузчиков с рампы в вагон и обратно		
ЛИСТОВ I			

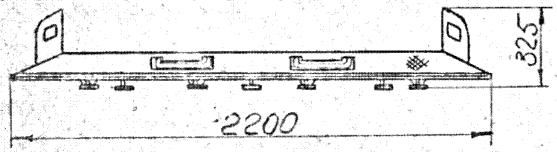

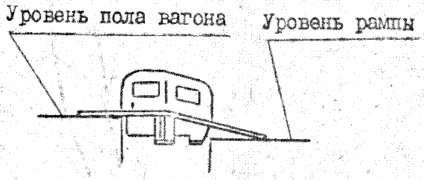

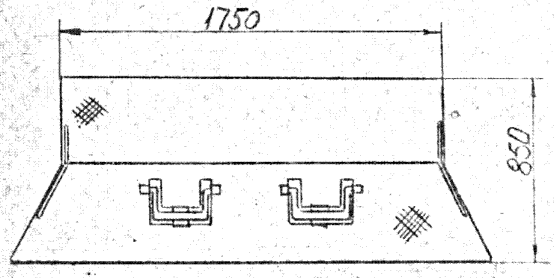

ОСНОВНЫЕ ТЕХНИЧЕСКИЕ ДАННЫЕ

I. Допускаемая нагрузка, кН(кгс)	24(2400)
2. Масса, кг	I28

КАРТА № 2.2	ПРИСПОСОБЛЕНИЕ ДЛЯ ПЕРЕДВИЖКИ ЖЕЛЕЗНОДОРОЖНЫХ ВАГОНОВ	Организация-разработчик ЧПКБ	Чертеж № 3660.230.000
ЛИСТ ЛИСТОВ I	НАЗНАЧЕНИЕ: передвижка вручную одиночных железнодорожных вагонов по по портовым путям в процессе перегрузочных работ		

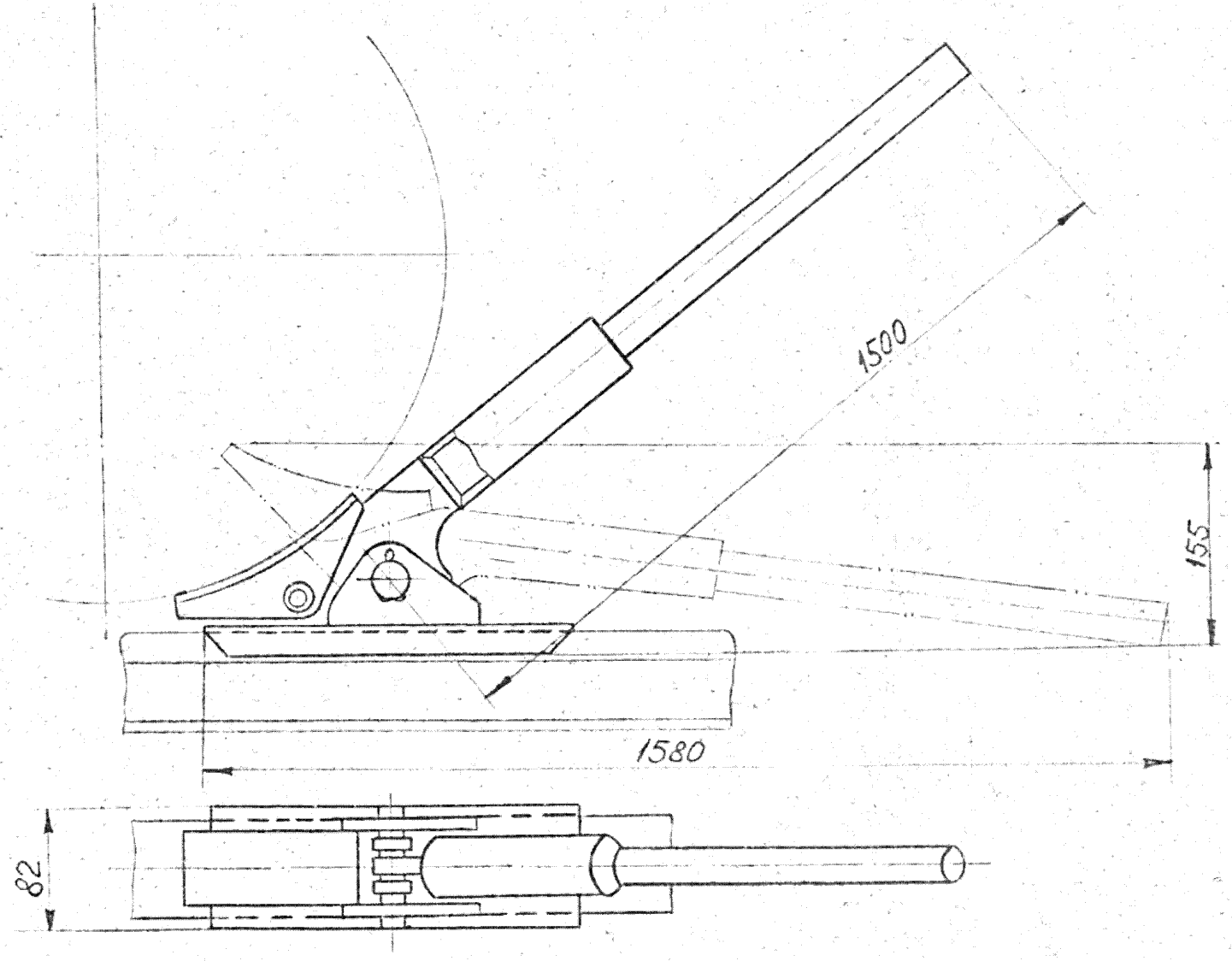

ОСНОВНЫЕ ТЕХНИЧЕСКИЕ ДАННЫЕ

I. Масса, кг 9

Разработано по техническому решению Рижского порта

Карта N 2.3

СТОЛ-РАМПА

ЛИСТ 1 ЛИСТОВ 2	НАЗНАЧЕНИЕ: для работы вагонных погрузчиков при механизированной загрузке(выгрузке) железнодорожных вагонов	Организация-разработчик ЧПКБ

Чертеж № 2255П.000

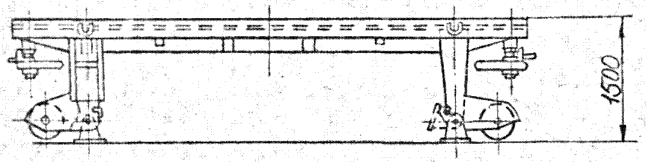

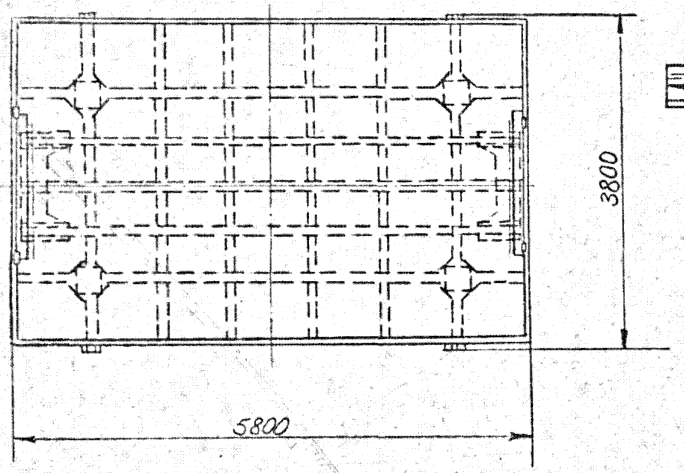

Исполнение 2255П-01

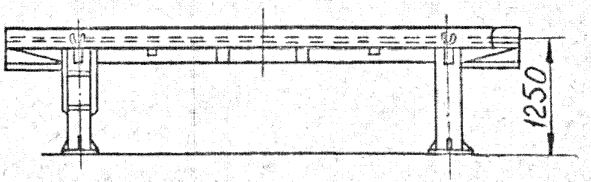

ОСНОВНЫЕ ТЕХНИЧЕСКИЕ ДАННЫЕ

1. Грузоподъемность, кН (кгс)		80(8000)
2. Масса, кг	2255П.000	3000
	-01	2465

Разработано по техническому решению а.с. №270539

Стр.6 РД 31.49.00-85

КАРТА № 2.4	СТОЛ-РАМПА	Организация-разработчик ЧПКБ	Чертеж № 2255П.000
ЛИСТ 2 ЛИСТОВ 2	НАЗНАЧЕНИЕ: для работы вагонных погрузчиков при механизированной загрузке(выгрузке) железнодорожных вагонов		

Установка стола-рампы у вагона

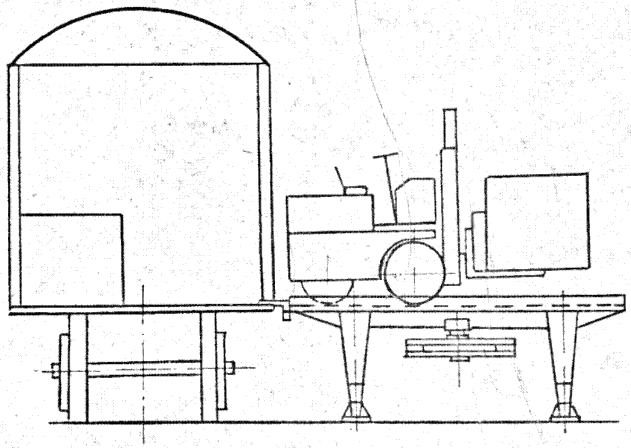

Карта № 2.5

ЛИСТ

ЛИСТОВ I

ТЕЛЕЖКА РОЛИКОВАЯ ЧЕТЫРЕХКОЛЕСНАЯ

НАЗНАЧЕНИЕ: перемещение пакетов груза на поддонах от дверного проема в глубину железнодорожного вагона и обратно

Организация-разработчик

ЧПКБ

Чертеж №

3410.004.000

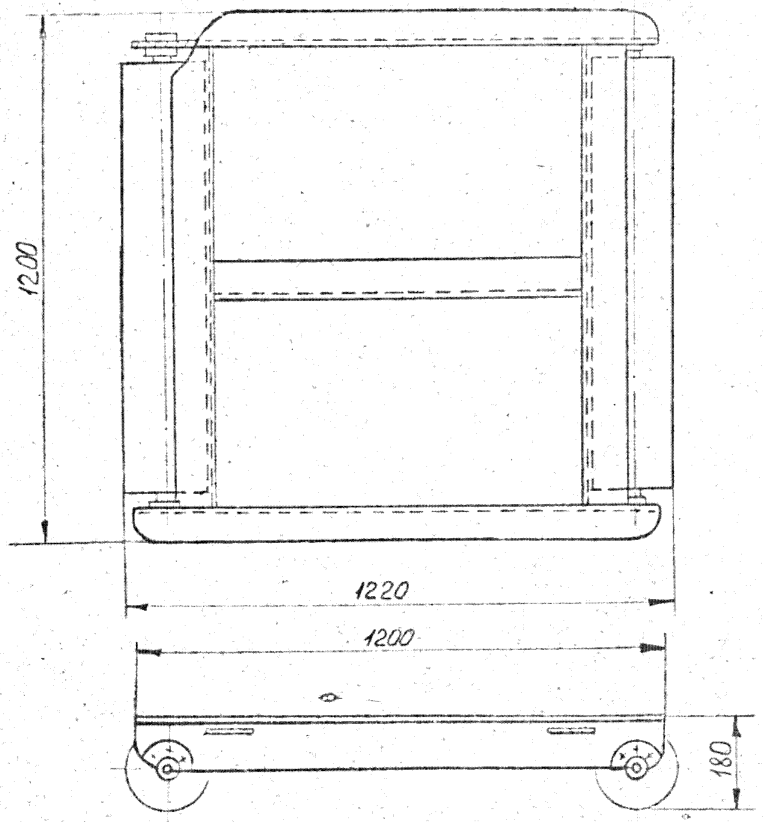

ОСНОВНЫЕ ТЕХНИЧЕСКИЕ ДАННЫЕ

1. Грузоподъемность, кН (кгс)	25(2500)
2. Усилие перемещения, кН (кгс)	0,3(30)
3. Масса, кг	90

Разработано по техническому решению Одесского порта

Карта № 2.6	ЛИСТ К АВТОПОГРУЗЧИКАМ	Организация-разработчик ЧЦИКБ	Чертеж № 3660.500.000
ЛИСТ ЛИСТОВ I	НАЗНАЧЕНИЕ: транспортировка непакетированных штучных грузов		

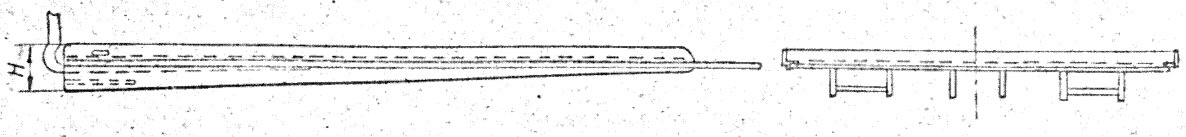

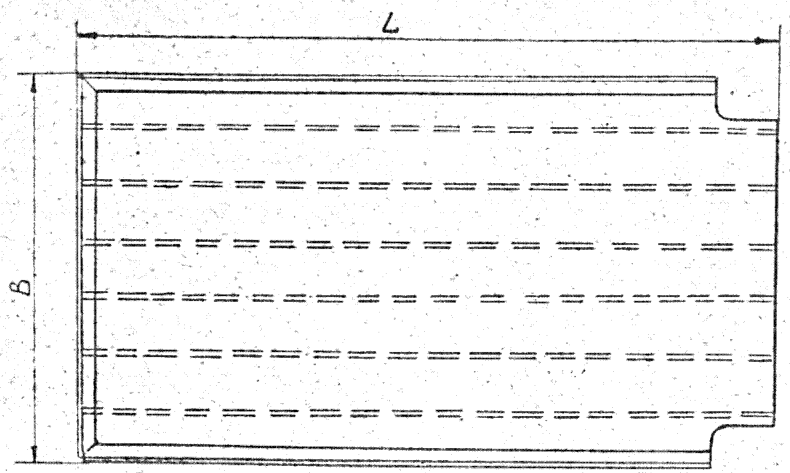

ОСНОВНЫЕ ТЕХНИЧЕСКИЕ ДАННЫЕ

Наименование основных параметров и размеров	Тип погрузчика				
	ГД -100	4014	4013	ЕВ-738	02ГД25
Грузоподъемность, кН (кгс) (при равномерном распределении груза по площади листа)	40(4000)	20(2000)	10(1000)	10(1000)	12,5(1250)
Габаритные размеры, мм:					
длина L	3350	2800	2800	2500	2000
ширина B	2000	1700	1700	1700	1350
высота H	190	180	180	180	160
Масса, кг	737	526	526	475	303

КАРТА № 2.7	ПРИСПОСОБЛЕНИЕ ДЛЯ БУКСИРОВКИ ЭЛЕКТРОПОГРУЗЧИКОВ	Организация-разработчик	Чертеж №
ЛИСТ	НАЗНАЧЕНИЕ: буксировка автопогрузчиком 4013 или 4014 электропогрузчиков 02, 04, ЭП-103, ЭП-106, 4004М по территории порта	ЧЦКБ	3660.560.000
ЛИСТОВ I			

Схема буксировки

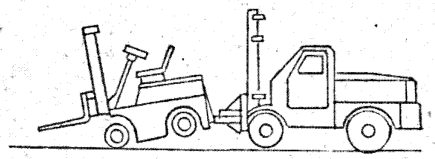

ОСНОВНЫЕ ТЕХНИЧЕСКИЕ ДАННЫЕ

I. Грузоподъемность, кН (кгс)	I6(I600)
2. Масса, кг	96

Разработано по техническому решению Измаильского порта

Карта № 2.8	УДЛИНИТЕЛИ ВИЛ	Организация-разработчик	Чертеж № 3660.5I0.000
ЛИСТ	НАЗНАЧЕНИЕ: для перемещения крупногабаритных легких грузов	ЧЦКБ	
ЛИСТОВ I			

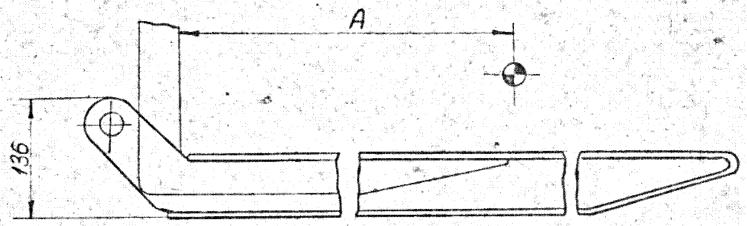

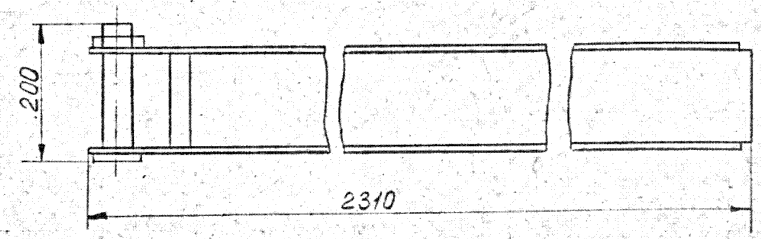

ОСНОВНЫЕ ТЕХНИЧЕСКИЕ ДАННЫЕ

I. Грузоподъемность с парой удлинителей, кН (кгс):	
автопогрузчика 40I3	I7(I700)
автопогрузчика 40I4	27(2700)
2. Расстояние центра тяжести груза от передней стенки вил(А), мм	II00
3. Масса удлинителя, кг	45

Разработано по техническому решению Клайпедского порта

ТП 3.969.(3-85 Стр.II

КАРТА № 2.9	ТЕЛЕЖКА РОЛИКОВАЯ ПОВОРОТНАЯ ЧЕТЫРЕХЗАХОДНАЯ	Организация-разработчик	Чертеж № 6735.200.000
ЛИСТ ЛИСТОВ I	НАЗНАЧЕНИЕ: для перевозки грузов с просвета в торец крытых вагонов и рефрижераторных вагонов с узкими дверьми	ЧЦИКБ	

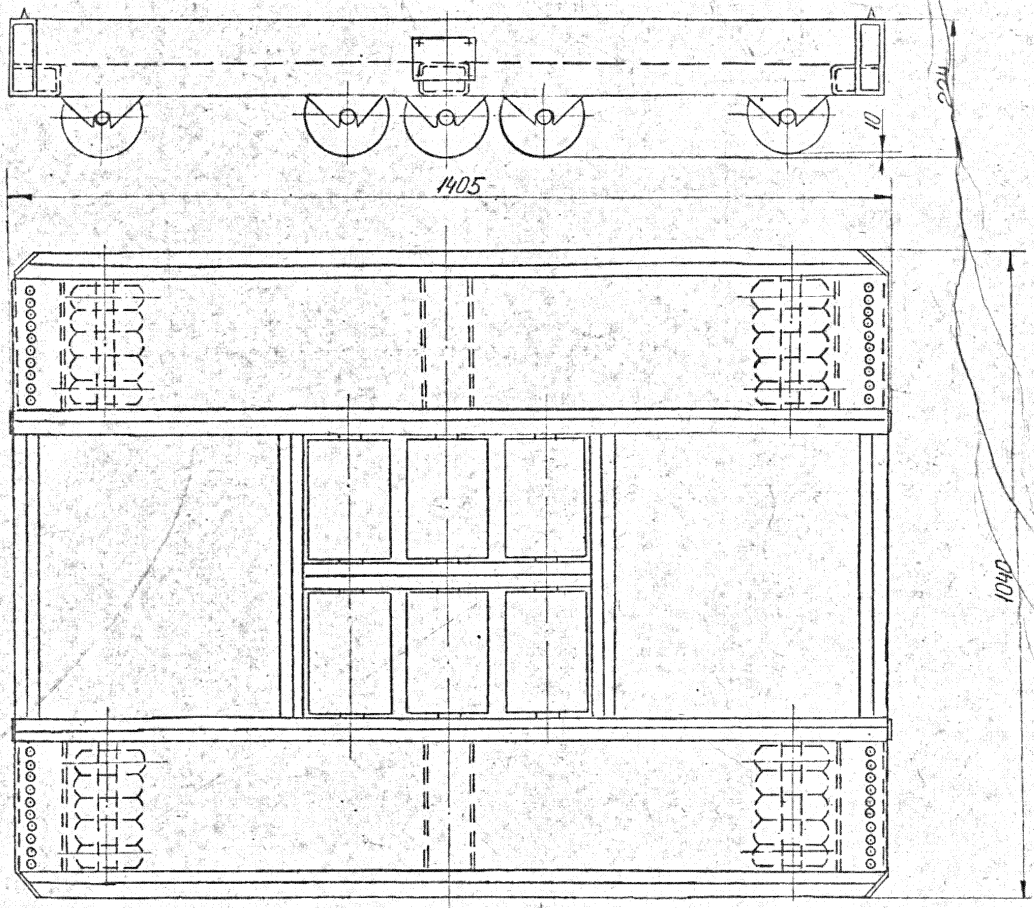

ОСНОВНЫЕ ТЕХНИЧЕСКИЕ ДАННЫЕ

1. Грузоподъемность, кН (кгс)	20(2000)
2. Масса, кг	106

КАРТА № 2.10	ТЕЛЕЖКА РОЛИКОВАЯ ПОВОРОТНАЯ ДВУХЗАХОДНАЯ	Организация-разработчик	Чертеж №
ЛИСТ	НАЗНАЧЕНИЕ: для перевозки грузов с просвета в торец крытых вагонов и рефрижераторных вагонов с узкими дверьми	ЧЦИКБ	6735.100.000
ЛИСТОВ 1			

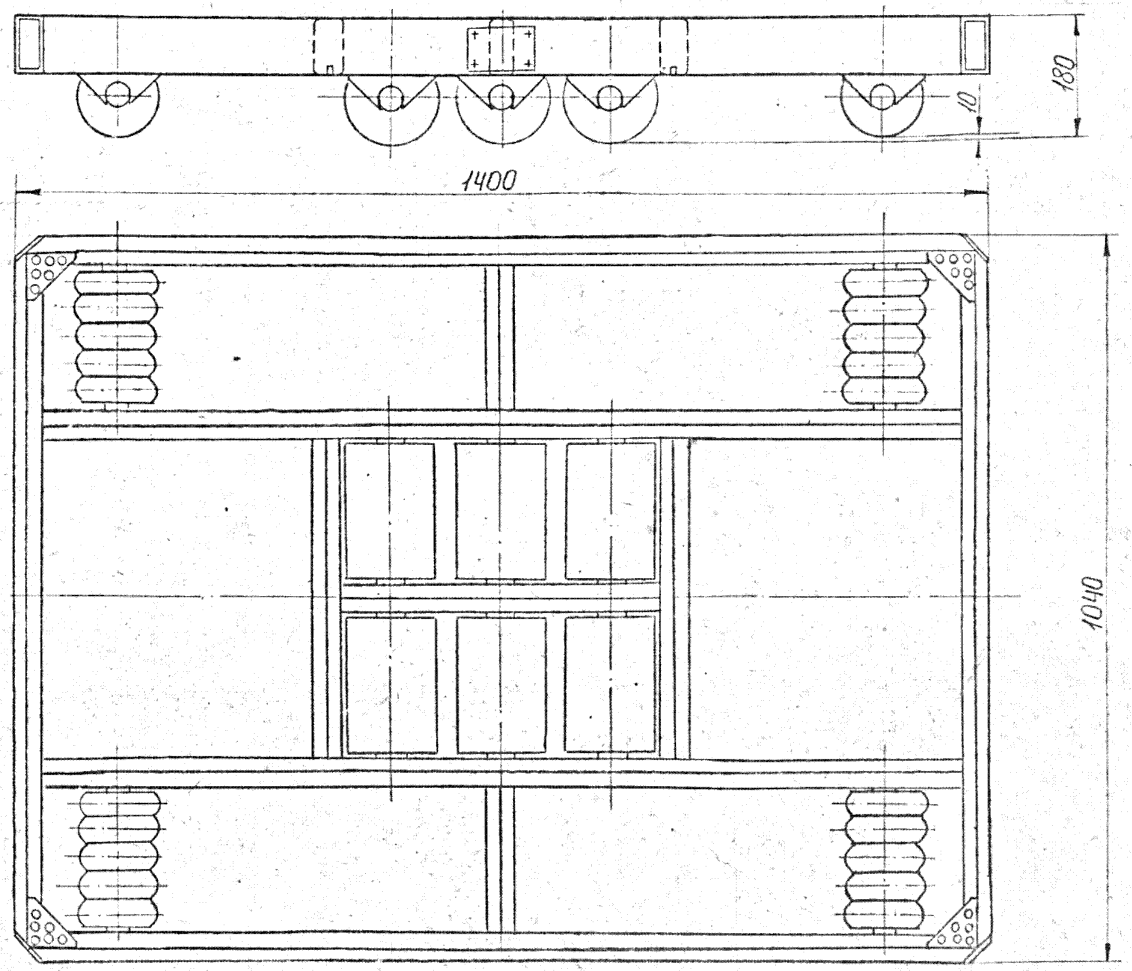

ОСНОВНЫЕ ТЕХНИЧЕСКИЕ ДАННЫЕ

1. Грузоподъемность, кН(кгс)	20(2000)
2. Масса, кг	86

РТМ 3.4963-85 Стр.13

КАРТА № 2.II	СТРУБЦИНА для крепления канифас-блоков к набору судна, тип I	Организация-разработчик ЧЦИКБ	Чертеж № 3660.400.000
ЛИСТ 1 ЛИСТОВ I	НАЗНАЧЕНИЕ: крепление канифас-блоков к набору судна (полособульб несимметричный по ГОСТ 21937-76 от № 10 до № 16а)		

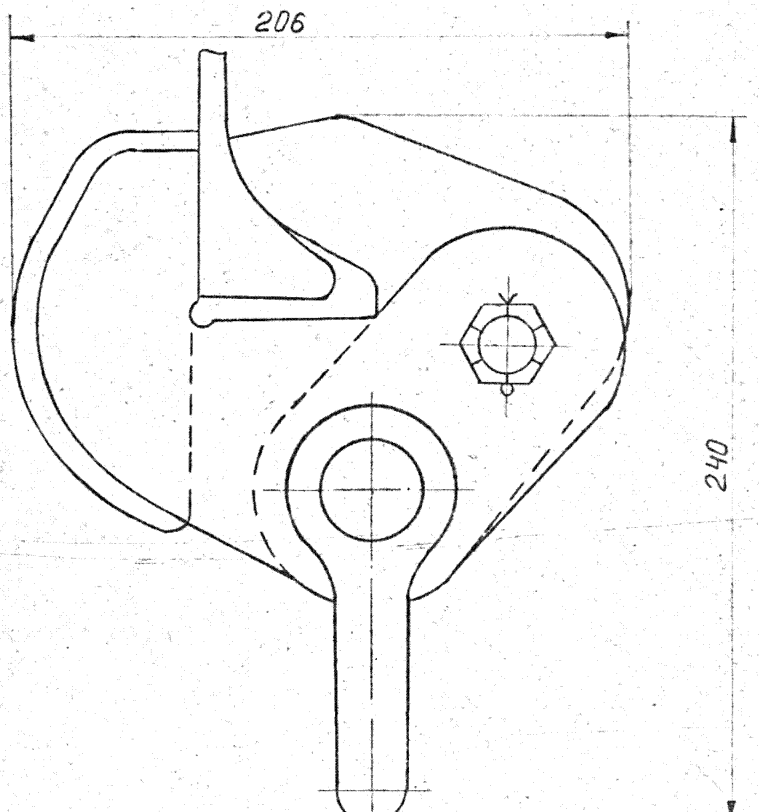

ОСНОВНЫЕ ТЕХНИЧЕСКИЕ ДАННЫЕ

1. Допускаемая нагрузка, кН(кгс)	320(3200)
2. Масса, кг	7,3

Разработано по техническому решению Ильичевского порта

Норма N 2.12

СТРУБЦИНА
для крепления канифас-блоков к набору судна, тип II

ЛИСТ ЛИСТОВ I	НАЗНАЧЕНИЕ: крепление канифас-блоков к набору судна (полособульб несимметричный по ГОСТ 21937-76 от № 5 до № 22; полособульб симметричный по ГОСТ 9235-76 от № 1447 до № 27812)	Организация-разработчик ЧЦКБ	Чертеж № 3660.410.000

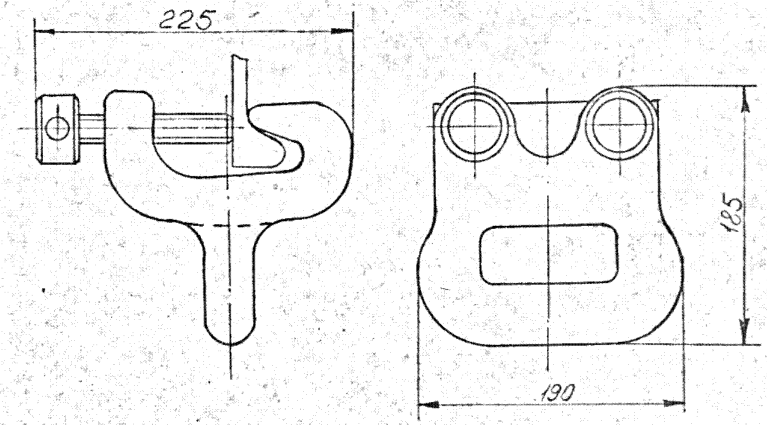

ОСНОВНЫЕ ТЕХНИЧЕСКИЕ ДАННЫЕ

I. Допускаемая нагрузка, кН(кгс)	50(5000)
2. Масса, кг	I4,8

Разработано по техническому решению Ильичевского порта

Рд 31.49.05-85 стр.15

КАРТА № 3,15	СТРУБЦИНА для крепления канифас-блоков к набору судна, тип III	Организация-разработчик ЧЦКБ	Чертеж № 3660.415.000
ЛИСТ ЛИСТОВ I	НАЗНАЧЕНИЕ: крепление канифас-блоков к набору судна (полособульб симметричный по ГОСТ 9235-76 от № 1035 до № 27812, полособульб несимметричный по ГОСТ 21937-76 от № 5 до № 246)		

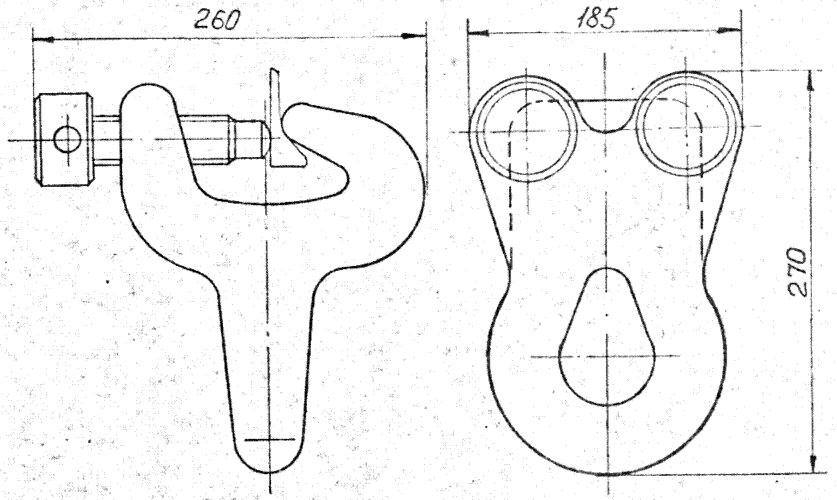

ОСНОВНЫЕ ТЕХНИЧЕСКИЕ ДАННЫЕ

I. Допускаемая нагрузка, кН (кгс)	I00(I0000)
2. Масса, кг	23,4

Разработано по техническому решению Ильичевского порта

КАРТА № 2.14	КРЮКИ С ЗАКРЫТЫМ ЗЕВОМ	Организация-разработчик	Чертежи №
ЛИСТ	НАЗНАЧЕНИЕ: для грузозахватных устройств. Конструкция исключает возможность зацепления крюка за конструкции набора судов, за выступающие части груза	ЧЦКБ	2566С.100 2566С.200 2566С.300 2566С.400
ЛИСТОВ 1			

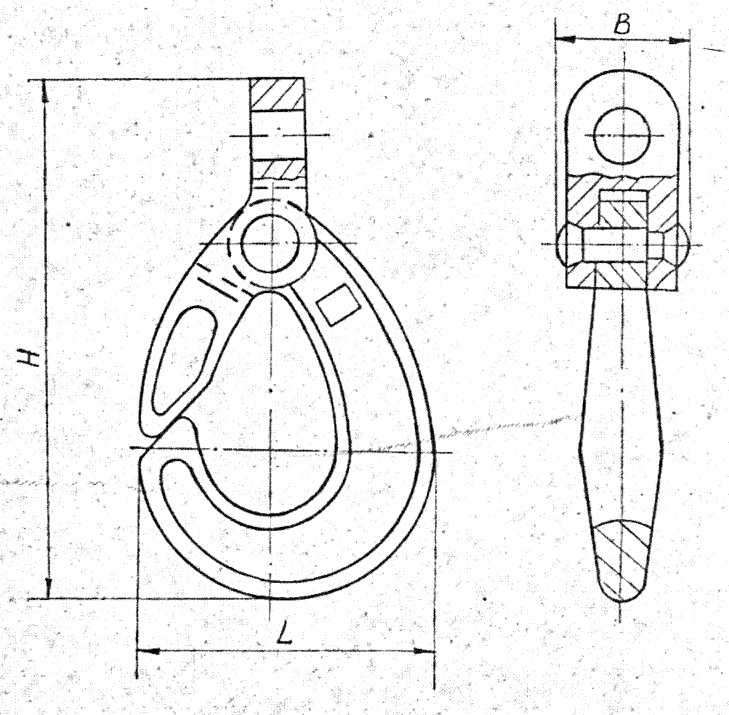

ОСНОВНЫЕ ТЕХНИЧЕСКИЕ ДАННЫЕ

Наименование параметров	Грузоподъемность, кН(тс)			
	5(0,5)	10(1,0)	16(1,6)	32(3,2)
Размеры, мм:				
L	105	130	145	145
B	45	56	65	85
H	185	230	270	330
Масса, кг	1,4	2,4	3,7	7,1

ТК 31.49.03-85 Стр.17

КАРТА № 2.15	СТОЛ-РАМПА ДЛЯ РЕФРИЖЕРАТОРНЫХ ВАГОНОВ	Организация-разработчик ЧЦКБ	Чертеж № 6056.000.000
ЛИСТ I ЛИСТОВ 2	НАЗНАЧЕНИЕ: загрузка(разгрузка) рефрижераторных и крытых вагонов с использованием погрузчиков		

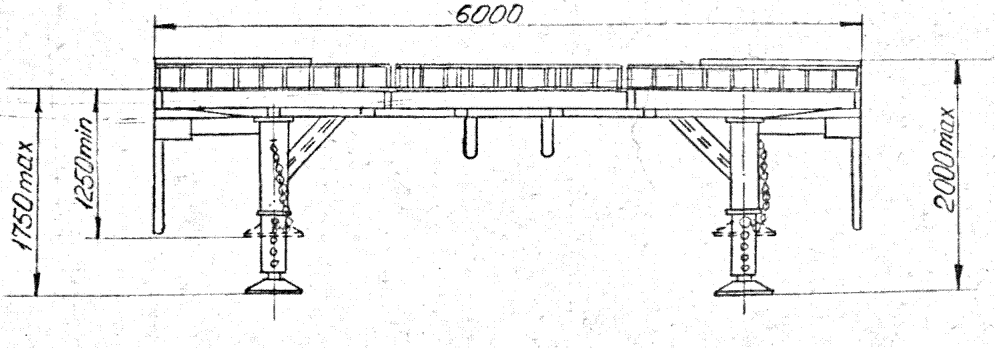

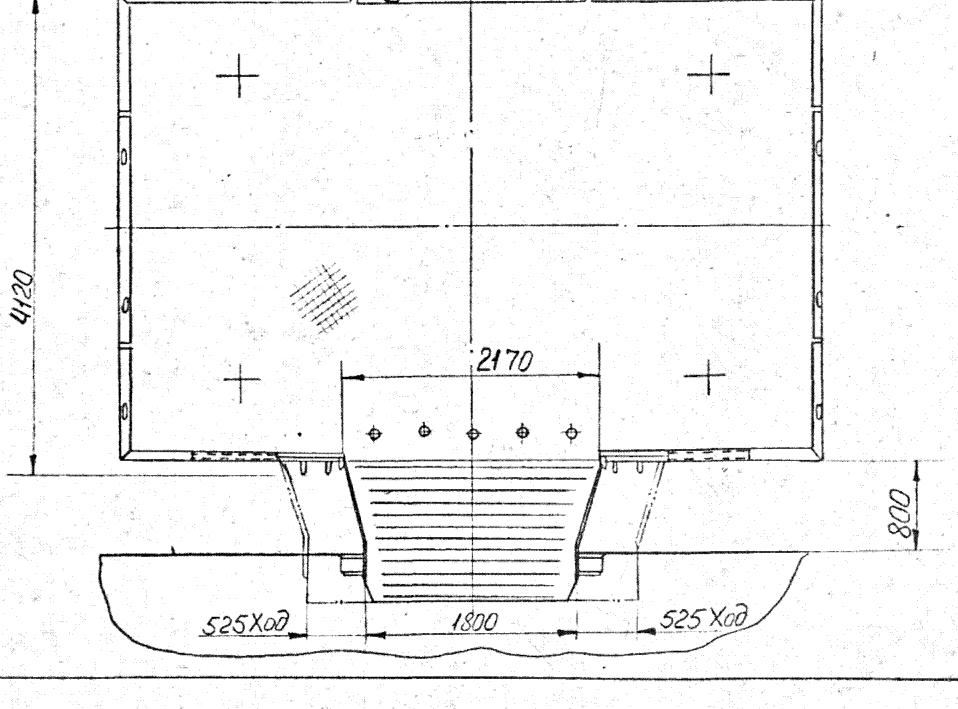

ОСНОВНЫЕ ТЕХНИЧЕСКИЕ ДАННЫЕ

1. Грузоподъемность, кН(кгс)	80(8000)
2. Шаг регулировки высоты стола, мм	48
3. Допускаемая нагрузка на настил от одного колеса погрузчика, кН(кгс)	I5(I500)
4. Масса, кг	4I50
5. Масса мостика, кг	270

Стр.18 Ал. 3.42.03-86

КАРТА № 2.15	СТОЛ-РАМПА ДЛЯ РЕФРИЖЕРАТОРНЫХ ВАГОНОВ	Организация-разработчик	Чертеж №
ЛИСТ 2		ЧЦПКБ	6056.000.000
ЛИСТОВ			

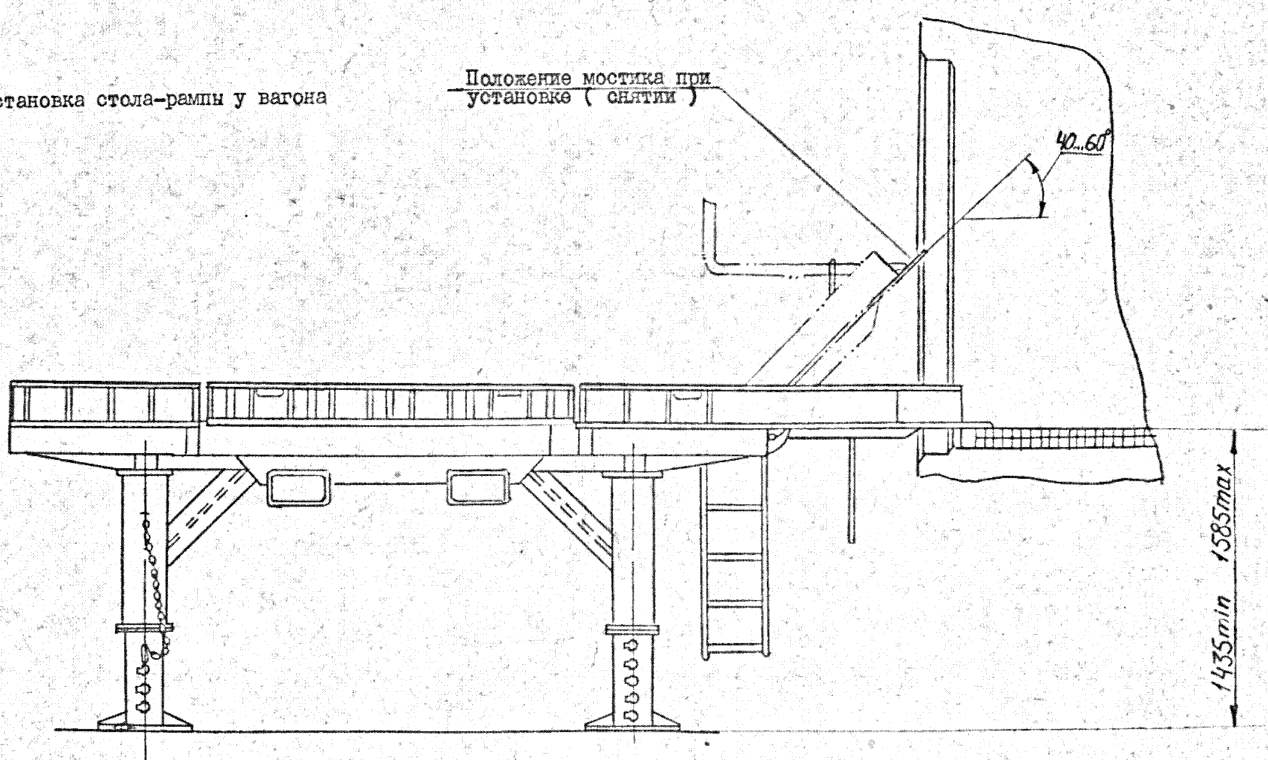

КАРТА № 2.16	КЛИН ДЛЯ ПОДРИВА ЛИСТОВОЙ НЕПАКЕТОРОВАННОЙ СТАЛИ	Организация-разработчик ЧЦПКБ	Чертеж № 3660.590.000
ЛИСТ ЛИСТОВ 1	НАЗНАЧЕНИЕ: подрив непакетированных листов стали для установки захватов или прокладок		

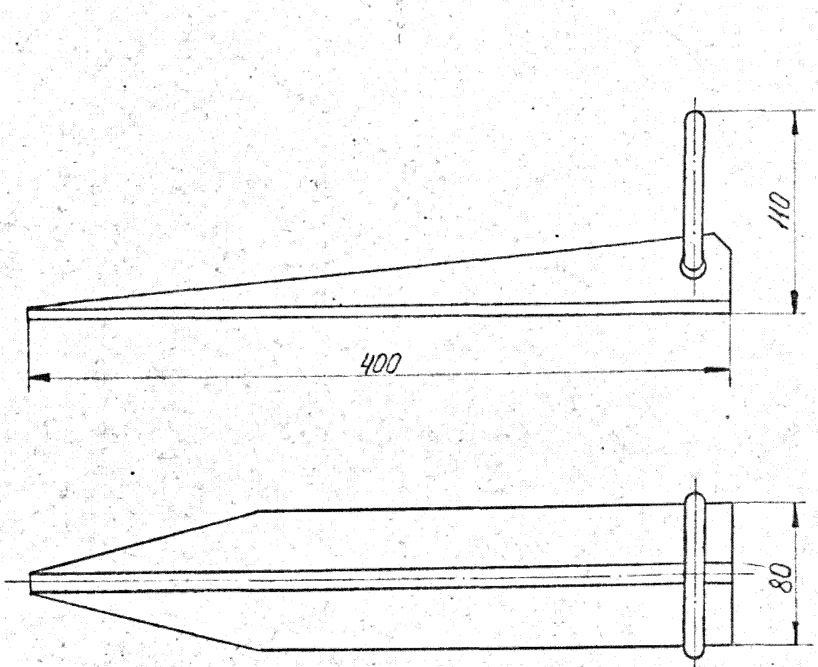

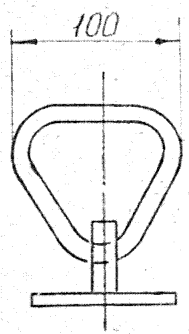

ОСНОВНЫЕ ТЕХНИЧЕСКИЕ ДАННЫЕ

1. Допускаемая нагрузка, кН (кгс)	4(400)
2. Масса, кг	2,6

Разработано по техническому решению Клайпедского порта

Стр. 20 ТК 31.590-90

КАРТА № 2.17	РЫЧАГ ДЛЯ БОЧЕК	Организация-разработчик	Чертеж №
ЛИСТ	НАЗНАЧЕНИЕ: кантование металлических бочек массой до 250 кг	ЧЦПКБ	3660.110.000
ЛИСТОВ 1			

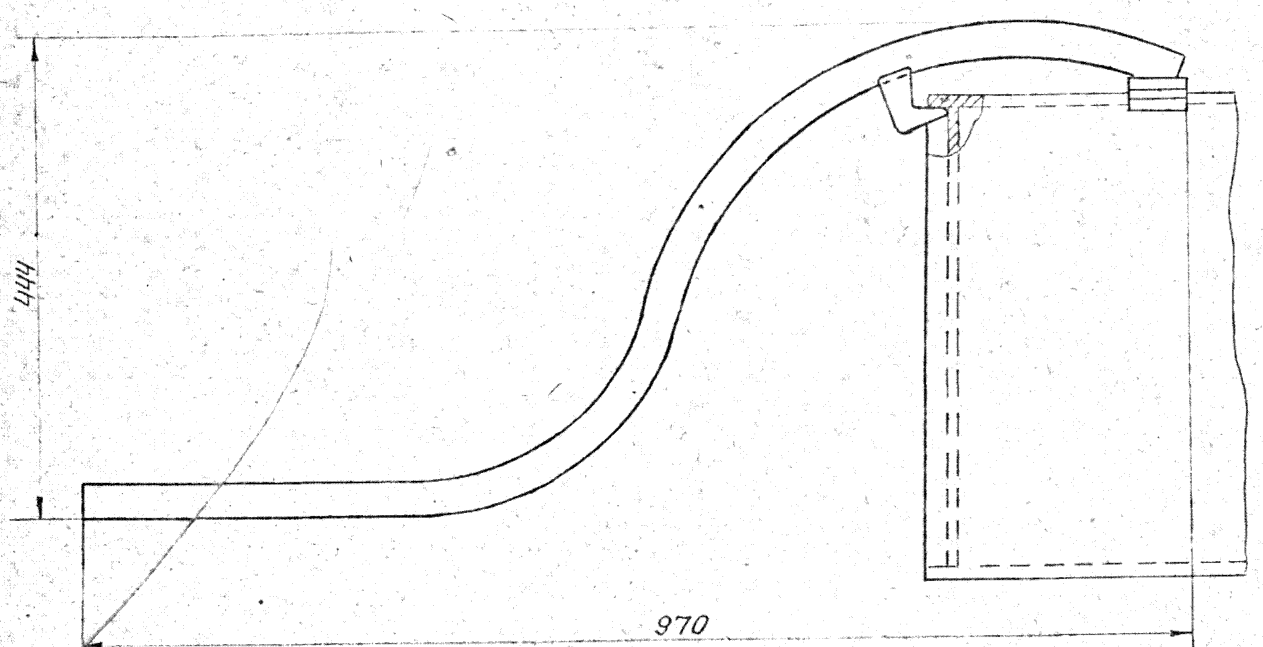

ОСНОВНЫЕ ТЕХНИЧЕСКИЕ ДАННЫЕ

1. Масса, кг 3,4

Разработано по техническому решению Клайпедского порта

ТП 3.049.52-85 Стр.21

КАРТА № 2.12	ПРИСПОСОБЛЕНИЕ ДЛЯ НАТЯЖЕНИЯ СТАЛЬНЫХ КАНАТОВ	Организация-разработчик	Чертеж №
ЛИСТ	НАЗНАЧЕНИЕ: для натяжения стальных канатов диаметром от 10,0 до 25,0 мм при раскреплении палубных грузов	ЧЦПКБ	3660.130.000
ЛИСТОВ 1			

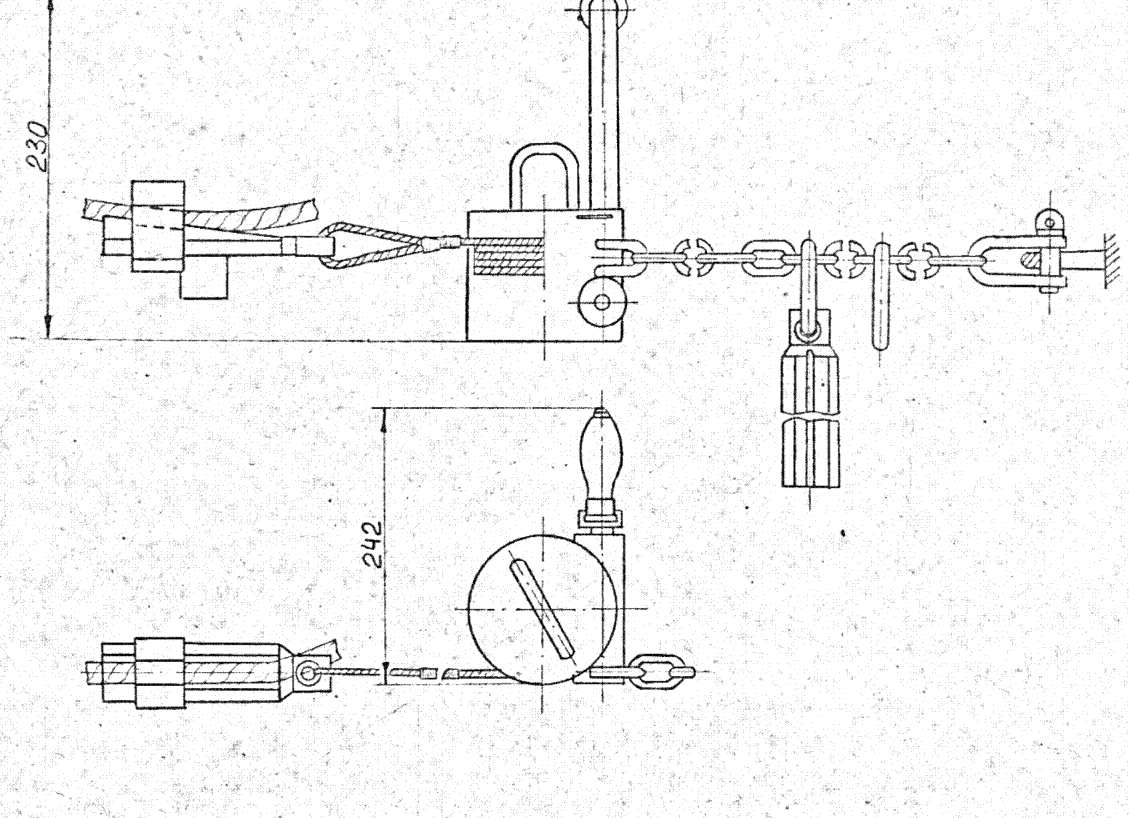

ОСНОВНЫЕ ТЕХНИЧЕСКИЕ ДАННЫЕ

1.	Тяговое усилие на последнем слое навивки каната, кН (кгс)	4(400)
2.	Диаметр каната, мм	6,3
3.	Канатоемкость, м	5
4.	Масса, кг	14,2

Разработано по техническому решению Ильичевского порта

3. УНИФИЦИРОВАННЫЕ ВСПОМОГАТЕЛЬНЫЕ ИНСТРУМЕНТЫ

КАРТА № 3.I	ЗАКРУТКА ДЛЯ ПРОВОЛОКИ, тип I	Организация-разработчик	Чертеж №
ЛИСТ ЛИСТОВ I	НАЗНАЧЕНИЕ: для закручивания проволоки от 0,I до I0,0 мм при опломбировании ж-д вагонов, формировании пачек груза, крепления груза	ЧЦКБ	3660.200.000

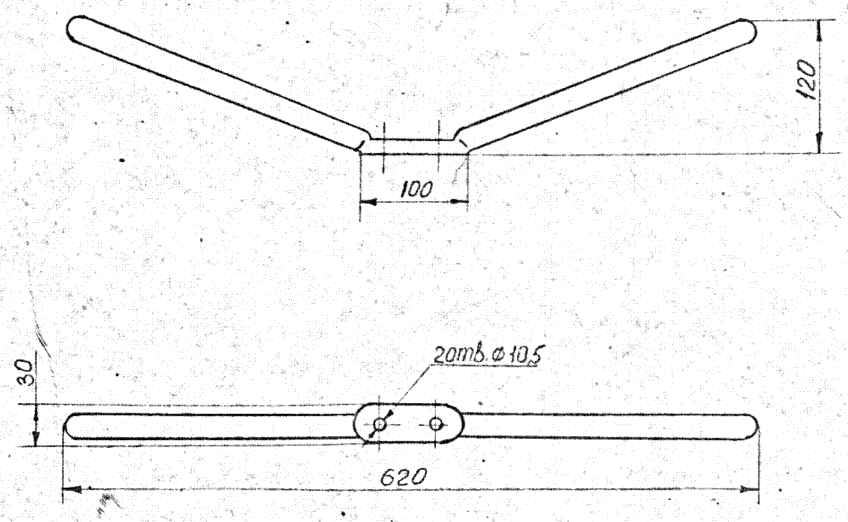

ОСНОВНЫЕ ТЕХНИЧЕСКИЕ ДАННЫЕ

I. Масса, кг I,6

Разработано по техническому решению Мурманского порта

КАРТА № 3.2	ЗАКРУТКА ДЛЯ ПРОВОЛОКИ, тип II	Организация-разработчик ЧЦПКБ	Чертеж № 3660.210.000
ЛИСТ ЛИСТОВ I	НАЗНАЧЕНИЕ: для закручивания проволоки от 0,5 до 10,0 мм при опломбировании ж-д вагонов, помещений, формировании пачек груза, креплении груза		

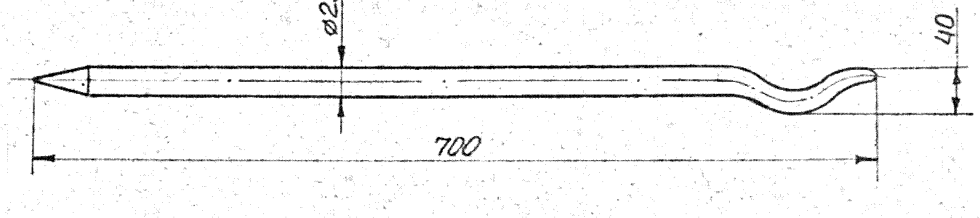

ОСНОВНЫЕ ТЕХНИЧЕСКИЕ ДАННЫЕ

I. Масса, кг I,7

Разработано по техническому решению Херсонского порта

КАРТА № 3.3	ЗАКРУТКА ДЛЯ ПРОВОЛОКИ, тип III	Организация-разработчик	Чертеж №
ЛИСТ	НАЗНАЧЕНИЕ: для закручивания проволоки от 0,5 до 10,0 мм при опломбировании ж-д вагонов, помещений, формировании пачек груза, креплении груза в труднодоступных местах	ЧЦКБ	3660.220.000
ЛИСТОВ I			

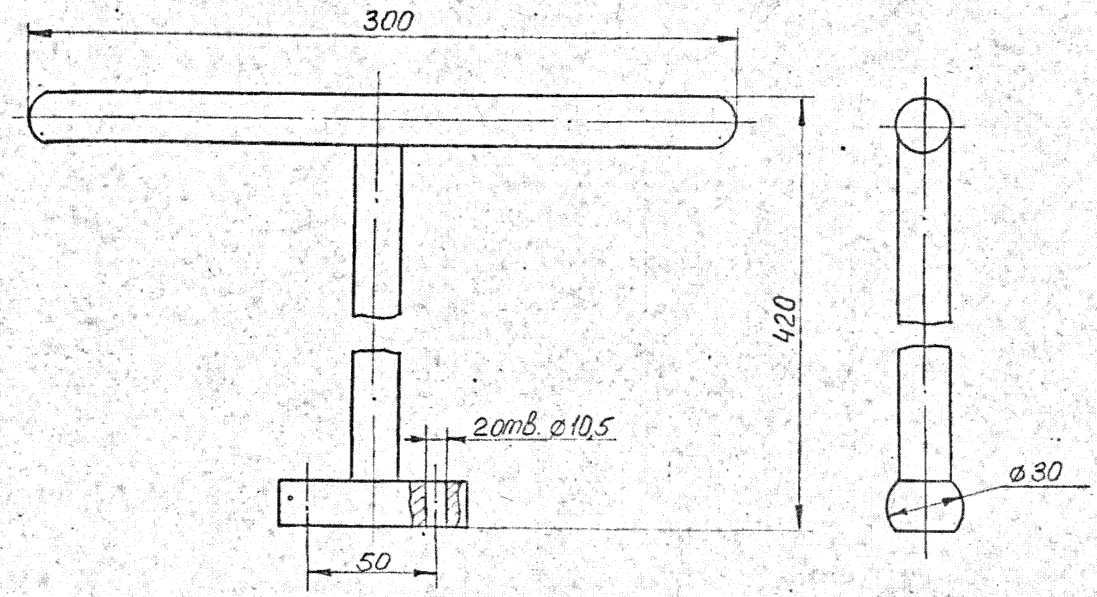

ОСНОВНЫЕ ТЕХНИЧЕСКИЕ ДАННЫЕ

I. Масса, кг I,9

Разработано по техническому решению Батумского порта

Стр.26 Ту 3.49.05-85

КАРТА № 3.4	КАНАТОРУБ	Организация-разработчик	Чертеж №
ЛИСТ ЛИСТОВ I	НАЗНАЧЕНИЕ: рубка стального каната	ЧПКБ	6426.500.000

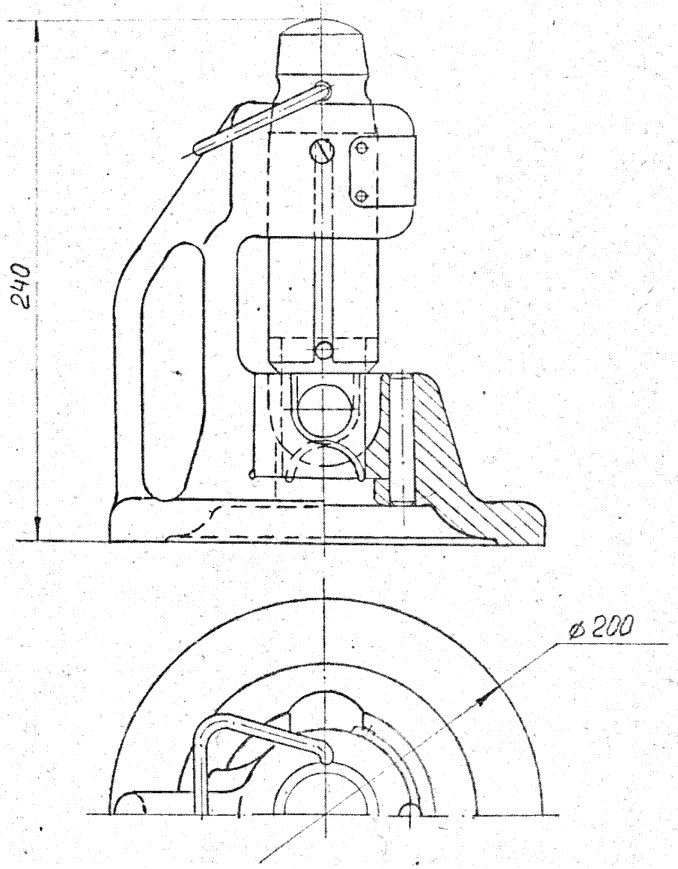

ОСНОВНЫЕ ТЕХНИЧЕСКИЕ ДАННЫЕ

I. Масса, кг	I2
2. Масса молота, кг	4
3. Диаметр перерубаемого каната не более, мм	27,5

КАРТА № 3.5	ПРИСПОСОБЛЕНИЕ ДЛЯ ЗАКРУТКИ ПРОВОЛОЧНЫХ ПРЯДЕЙ	Организация-разработчик	Чертеж №
ЛИСТ ЛИСТОВ I	НАЗНАЧЕНИЕ: для закрутки проволочных прядей при креплении грузов	ЧЦКБ	7833.000.000

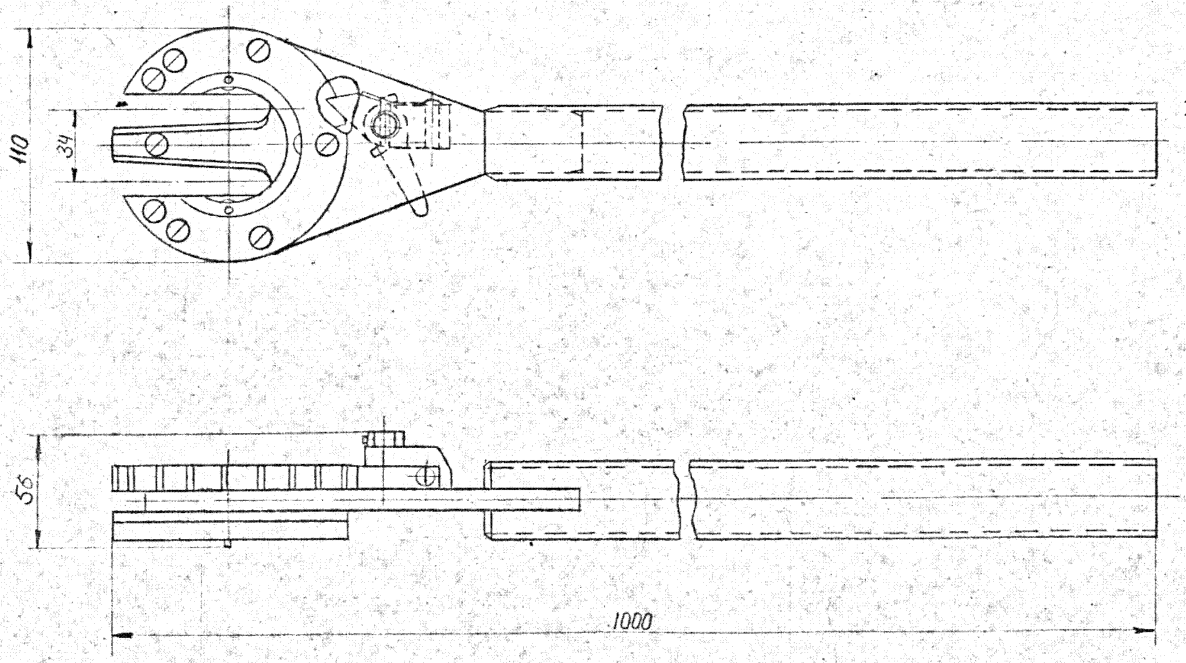

ОСНОВНЫЕ ТЕХНИЧЕСКИЕ ДАННЫЕ

I. Масса, кг 4,7

Разработано по техническому решению Клайпедского порта

КАРТА № 3.6	ЛАПКА ДЛЯ МЕШКОВ	Организация-разработчик ЧЦКБ	Чертеж № 3660.003.000
ЛИСТ ЛИСТОВ 1	НАЗНАЧЕНИЕ: разворот и подрыв мешковых грузов при работе с хлопчатобумажными, джутовыми или другими тканными мешками массой до 50 кг		

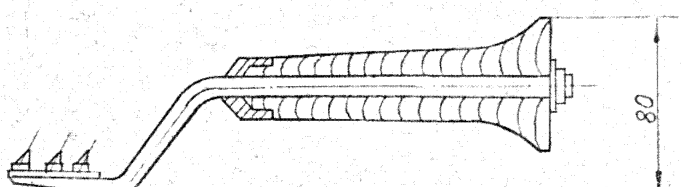

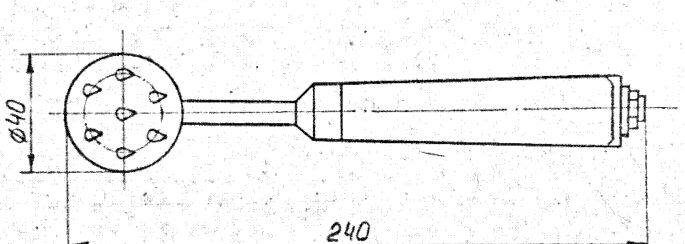

ОСНОВНЫЕ ТЕХНИЧЕСКИЕ ДАННЫЕ

1. Масса, кг 0,76

Разработано по техническому решению Ильичевского порта

КАРТА № 3.7	НОЖНИЦЫ - ГИЛЬОТИНА	Организация-разработчик	Чертеж №.
ЛИСТ	НАЗНАЧЕНИЕ: для резки проволоки по ГОСТ 3282-74 в проволочных укрутках крепления грузов	ЧЦПКБ	6426.200.000
ЛИСТОВ I			

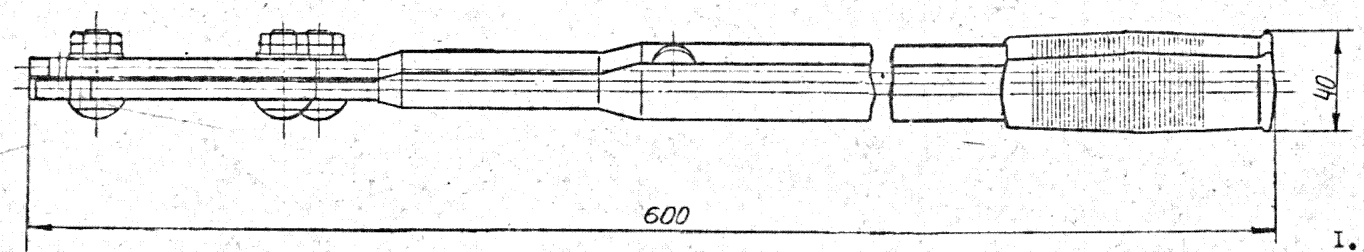

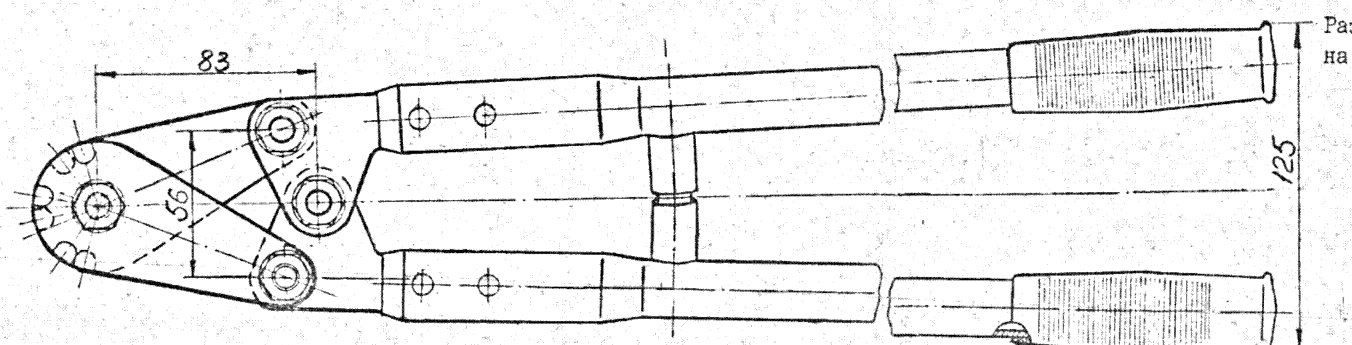

ОСНОВНЫЕ ТЕХНИЧЕСКИЕ ДАННЫЕ

I. Масса, кг	2,3
2. Диаметр перерезаемой проволоки не более, мм	8

Разработано по материалам свидетельства на промышленный образец № I785I

КАРТА № 3.8	ЛАПКА ДЛЯ МЕШКОВ	Организация-разработчик	Чертеж № 3660.004.000
ЛИСТ ЛИСТОВ I	НАЗНАЧЕНИЕ: разворот и подрыв мешковых грузов при работе с хлопчатобумажными, джутовыми или другими тканными мешками массой свыше 50 кг	ЧПКБ	

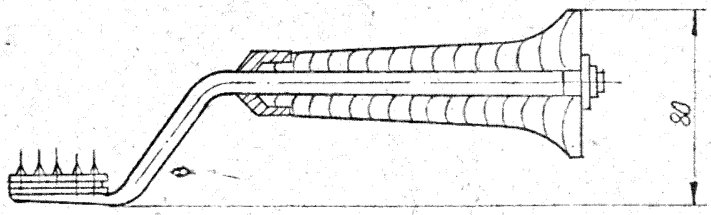

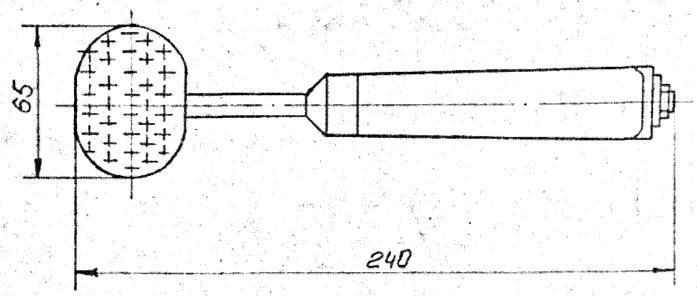

ОСНОВНЫЕ ТЕХНИЧЕСКИЕ ДАННЫЕ

I. Масса, кг 0,85

Разработано по техническому решению Ильичевского порта

4. СТАНДАРТНЫЕ ВСПОМОГАТЕЛЬНЫЕ ПРИСПОСОБЛЕНИЯ И ИНСТРУМЕНТЫ

КАРТА № 4.1

ЛИСТ

ЛИСТОВ 1

КАНИФАС-БЛОКИ ДЛЯ РАСТИТЕЛЬНЫХ КАНАТОВ

ОСТ 5.2060-73

НАЗНАЧЕНИЕ: для подтаскивания груза в подпалубное пространство

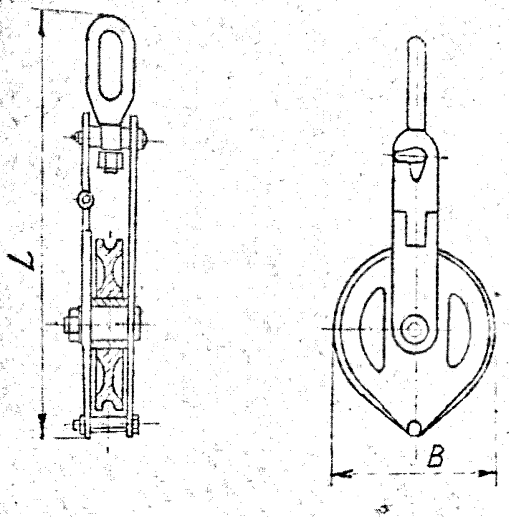

ОСНОВНЫЕ ТЕХНИЧЕСКИЕ ДАННЫЕ

Тип	Наименование	Допускаемая нагрузка на подвеску, кН(тс)	Окружность каната, мм	Масса, кг не более		Обозначение		Размеры, мм		
				Тип У	Тип Г	Тип У	Тип Г	B	L	
									Тип У	Тип Г
С ушком - У С гаком - Г	Канифас-блок с ушком или с гаком	4,0(0,40)	50	1,7	2,2	214-03.236	214-03.240	130	255	300
		6,3(0,63)	60	2,4	3,4	214-03.237	214-03.241	160	320	370
		8,0(0,80)	75	4,0	4,9	214-03.238	214-03.242	205	370	420
		12,5(1,25)	90	5,2	6,6	214-03.239	214-03.243	230	420	475

Пример условного обозначения канифас-блока типа У с допускаемой нагрузкой 0,8 тс с пластмассовым шкивом:

Канифас-блок У-0,8 ОСТ 5.2060-73

То же, со стальным шкивом:

Канифас-блок УС-0,8 ОСТ 5.2060-73

То же с чугунным шкивом:

Канифас-блок УЧ-0,8 ОСТ 5.2060-73

Сар. 34 Р1 Стр. 4-6

КАРТА № 4.2	КАНИФАС-БЛОКИ ДЛЯ СТАЛЬНЫХ КАНАТОВ		ОСТ 5.2061-73
ЛИСТ ЛИСТОВ I	НАЗНАЧЕНИЕ: для подтаскивания груза в подпалубное пространство		

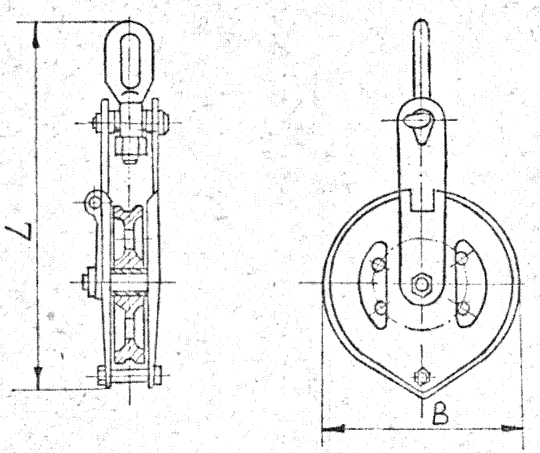

ОСНОВНЫЕ ТЕХНИЧЕСКИЕ ДАННЫЕ

Тип	Наименование	Допускаемая нагрузка на подвеску, кН(тс)	Диаметр каната, мм	Масса, кг не более		Обозначение		Размеры, мм		
				Тип У	Тип Г	Тип У	Тип Г	B	L	
									Тип У	Тип Г
С ушком – У	Канифас-блок с ушком или с гаком	10(1,0)	9,7	3,3	3,6	214-03.244	214-03.251	120	285	333
С гаком – Г		20(2,0)	13,5	6,0	7,4	214-03.245	214-03.252	160	376	450
		32(3,2)	17,0	10,6		214-03.246		205	475	
		50(5,0)	19,0	16,2		214-03.247		230	530	
		63(6,3)	22,5	27,0		214-03.248		265	613	
		80(8,0)	26,0	34,4		214-03.249		305	705	
		100(10,0)	30,0	48,8		214-03.250		350	804	

Пример условного обозначения канифас-блока типа У с допускаемой нагрузкой 2 тс со стальным шкивом

Канифас-блок У-2 ОСТ 5.2061-73

То же, типа Г:

Канифас-блок Г-2 ОСТ 5.2061-73

Инв. № подл. | Подп. и дата | Взам. инв. № | Инв. № дубл. | Подп. и дата

КАРТА № 4.3	ТАЛРЕПЫ СУДОВЫЕ		ОСТ 5.2314-79
ЛИСТ ЛИСТОВ I	НАЗНАЧЕНИЕ: для крепления грузов к палубе судна		

Исполнение УУ

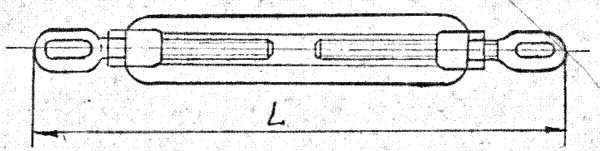

Исполнение ВВ

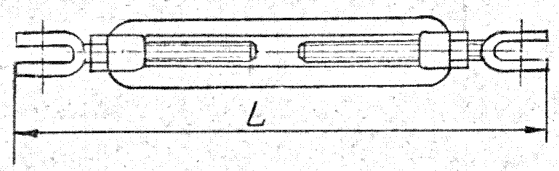

Исполнение ГГ

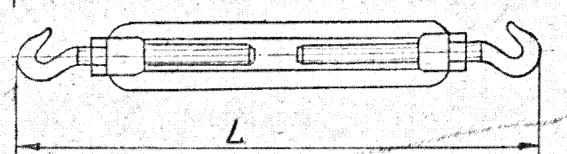

Исполнение ВУ

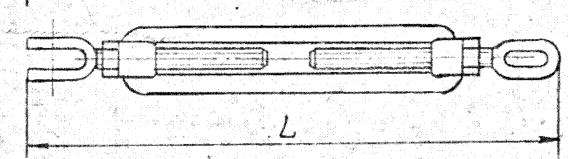

Исполнение ВГ

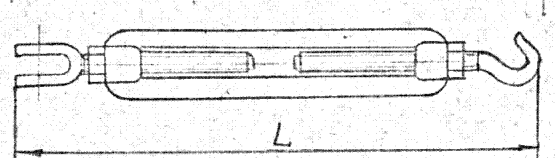

Исполнение ГУ

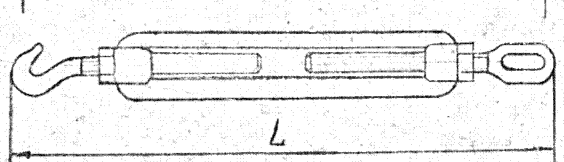

ОСНОВНЫЕ ТЕХНИЧЕСКИЕ ДАННЫЕ

Допускаемая нагрузка, кН (тс)	Ход талрепа, мм	Исполнение					
		ВВ	ВУ	УУ	ГГ	ВГ	ГУ
		L, мм	L, мм	L, мм	L, мм	L, мм	L, мм
I(0,I)	75	I85	I82	I79	I75	I79	I77
2(0,2)	II2	252	248	244	276	264	260
3(0,3)		279	275	27I	30I	290	286
5(0,5)	I40	34I	335	329	359	350	344
8(0,8)		364	356	348	380	372	364
I2(I,2)	I68	436	427	4I8	442	439	430
I6(I,6)		464	454	444	—	—	—
20(2,0)	I85	5I8	5II	504	—	—	—
25(2,5)		554	545	536	—	—	—
32(3,2)	2I2	632	625	579	—	—	—
40(4,0)		695	675	659	—	—	—
50(5,0)	248	793	776	759	—	—	—
63(6,3)		832	8I2	792	—	—	—
80(8,0)	265	922	906	890	—	—	—
I00(I0,0)		987	962	936	—	—	—
I25(I2,5)	290	I093	I062	I03I	—	—	—
I60(I6,0)		II44	II05	I067	—	—	—
200(20,0)	308	I239	I2I5	II9I	—	—	—

КАРТА № 4.4	Т Е Л Е Ж К И Г Р У З О В Ы Е		ГОСТ 13188-67
ЛИСТ ЛИСТОВ 1	НАЗНАЧЕНИЕ: для транспортирования тарно-штучных грузов в стесненных условиях		

Тележка тип 1

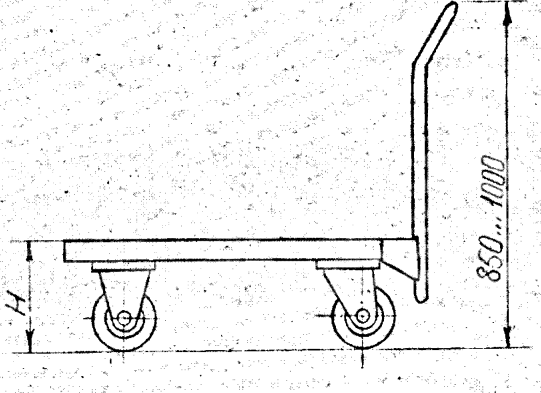

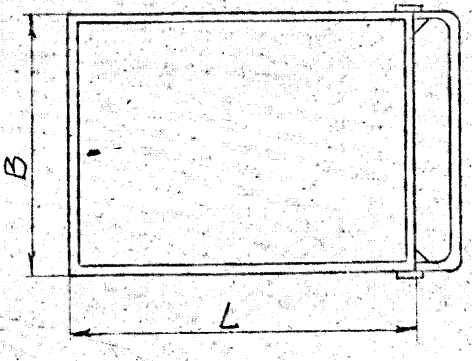

Тележка тип 2

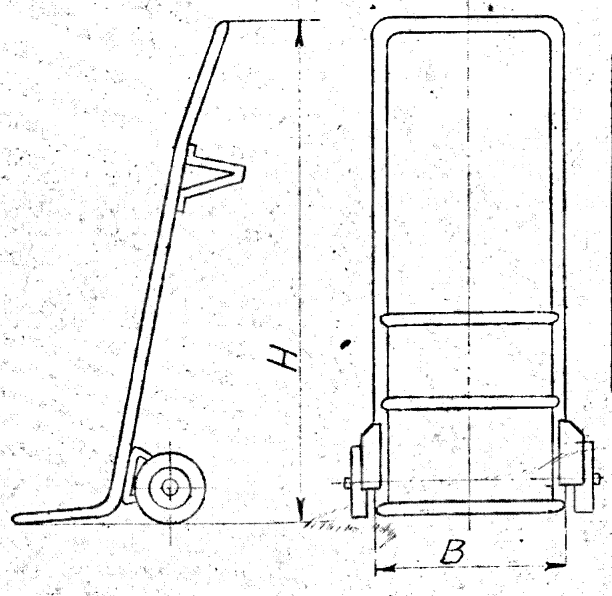

ОСНОВНЫЕ ТЕХНИЧЕСКИЕ ДАННЫЕ

Тележки типа I

Наименование основных параметров и размеров	Норма по типоразмерам						
	I1	I2	I3	I4	I5	I6	I7
Грузоподъемность, кгс	50	I25		250		500	
Усилие перемещения, кгс	6	I5		30		60	
Размеры, мм							
L	630	800		I250		800	I250
B	400	630		800		630	800
H	200	250		300		350	
Масса, кг	20	30	50	80	II0	I20	I50

Пример условного обозначения тележки типа I грузоподъемностью I25кгс с габаритными размерами платформы: длиной =800мм и шириной B =630мм: Тележка I3 ГОСТ 13188-67

Тележки типа 2

Наименование основных параметров и размеров	Нормы по типоразмерам		
	2I	22	23
Грузоподъемность, кгс	I25	250	500
Усилие перемещения, кгс	I3	25	50
Размеры, мм			
B	400	500	600
H	I200	I600	I800
Масса, кг	30	50	80

Пример условного обозначения тележки типа 2 грузоподъемностью 250 кгс:
Тележка 22 ГОСТ 13188-67

Инв. № подл. | Подп. и дата | Взам. инв. №

КАРТА № 4.5	ИНСТРУМЕНТ ПОЖАРНЫЙ РУЧНОЙ НЕМЕХАНИЗИРОВАННЫЙ. БАГРЫ		ГОСТ 16714-71
ЛИСТ ЛИСТОВ I	НАЗНАЧЕНИЕ: для выполнения различных вспомогательных работ		

Багор насадной типа БПН

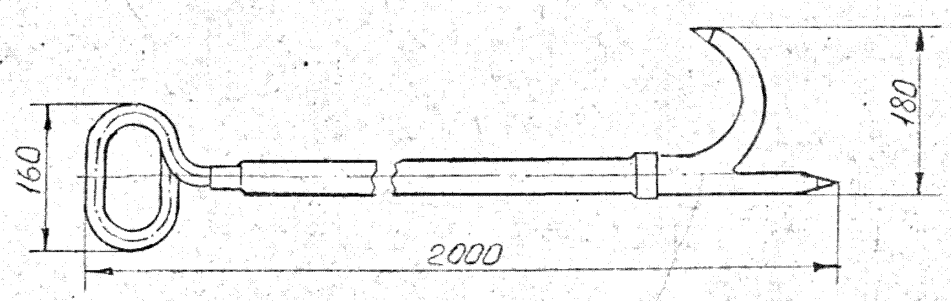

Багор цельнометаллический типа БПМ

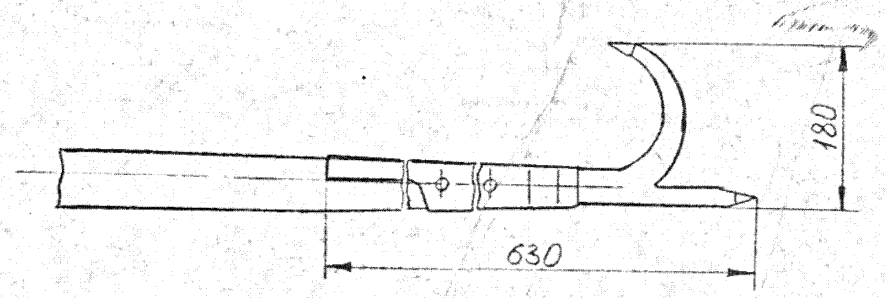

ОСНОВНЫЕ ТЕХНИЧЕСКИЕ ДАННЫЕ

Наименование изделия	Масса, не более кг
Багор типа БПМ	5;0
Багор типа БПН	2,0

КАРТА № 4,6	КИРКО-МОТЫГИ И КИРКИ		ГОСТ 1757-76
ЛИСТ ЛИСТОВ I	НАЗНАЧЕНИЕ: для выполнения различных вспомогательных работ		

Кирка-мотыга типа КМ

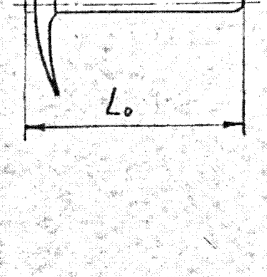

Кирка двусторонняя типа КД

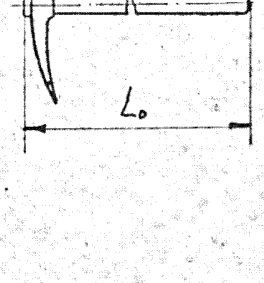

Кирка односторонняя типа КО

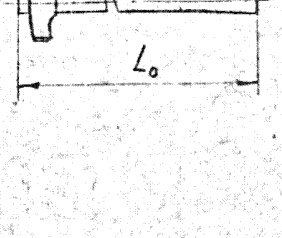

ОСНОВНЫЕ ТЕХНИЧЕСКИЕ ДАННЫЕ

Наименование изделия	Типоразмер	L_o	Тип ручки	Масса, кг не более
Кирка-мотыга	КМ I	860	I	2,60
			2	3,60
	КМ 2	920	3	3,60
Кирка двухсторонняя	КД I	860	I	2,25
			2	3,40
	КД 2	920	3	3,46
Кирка односторонняя	КО I	860	I	I,95
			2	2,70
	КО 2	920	3	2,76

Пример условного обозначения кирко-мотыги типоразмера КМ I с ручкой типа I:

Кирко-мотыга КМ I-I ГОСТ 1757-76

РД 31.40.00-85 стр.96

КАРТА № 4.7	ЛОМЫ СТАЛЬНЫЕ СТРОИТЕЛЬНЫЕ		ГОСТ 1405-83
ЛИСТ ЛИСТОВ 1	НАЗНАЧЕНИЕ: для производства монтажных, такелажных и вспомогательных работ		

Лом-гвоздодер

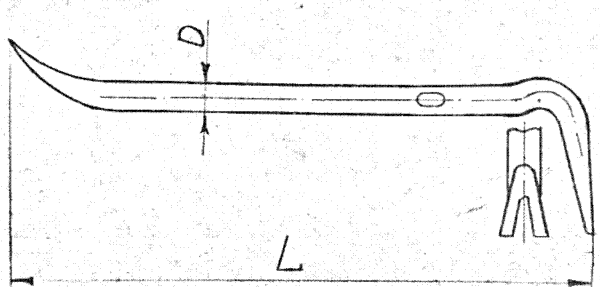

Лом обыкновенный

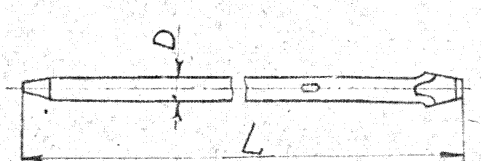

ОСНОВНЫЕ ТЕХНИЧЕСКИЕ ДАННЫЕ

Наименование изделия	Типоразмер	Размеры, мм		Масса, кг не более
		L	D	
Ломы-гвоздодеры	ЛГ 16	320	16	0,58
	ЛГ 20	600	20	1,70
	ЛГ 24	1000	24	3,90
Ломы обыкновенные	ЛО 24	1180	24	4,20
	ЛО 28	1400	28	6,80
	ЛО 32	1400	32	9,4

Пример условного обозначения лома-гвоздодера типоразмера ЛГ 20: ЛГ 20 ГОСТ 1405-83

Пример условного обозначения лома обыкновенного типоразмера ЛО 32: ЛО 32 ГОСТ 1405-83

КАРТА № 4.8	ЛОПАТЫ СТАЛЬНЫЕ СТРОИТЕЛЬНЫЕ		ГОСТ 3620-76
ЛИСТ ЛИСТОВ I	НАЗНАЧЕНИЕ: для выполнения различных вспомогательных работ		

Лопата подборочная типа ЛП-2

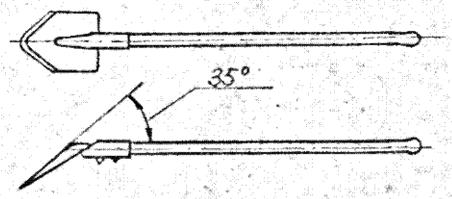

Лопата подборочная типа ЛП-I

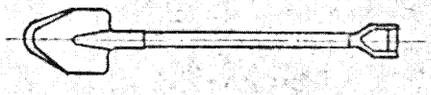

Лопата растворная типа ЛР

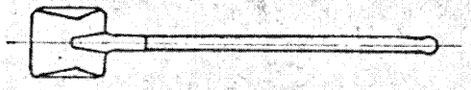

ОСНОВНЫЕ ТЕХНИЧЕСКИЕ ДАННЫЕ

Наименование изделия	Типо-размер	Ширина полотна, мм	Длина полотна, мм	Длина общая, мм	Масса, кг
Лопата под-борочная типа ЛП	ЛП-I	240	320	II50	2,0
	ЛП-2	240	320	II50	2,0
	ЛП-3	240	320	II50	2,0
	ЛП-4	240	320	II50	2,0
Лопата раст-ворная типа ЛР	-	240	I70	II50	2,I
Лопата совко-вая типа ЛС	-	236	230	II50	2,0

5. ПОДДОНЫ

КАРТА № 5.I	ПОДДОНЫ ПЛОСКИЕ МЕХАНИЗИРОВАННОЙ СБОРКИ	Организация-разработчик ЧЦПКБ	ГОСТ 22331-77
ЛИСТ ЛИСТОВ I	НАЗНАЧЕНИЕ: хранение, механизированное перемещение и перевозка штучных грузов		

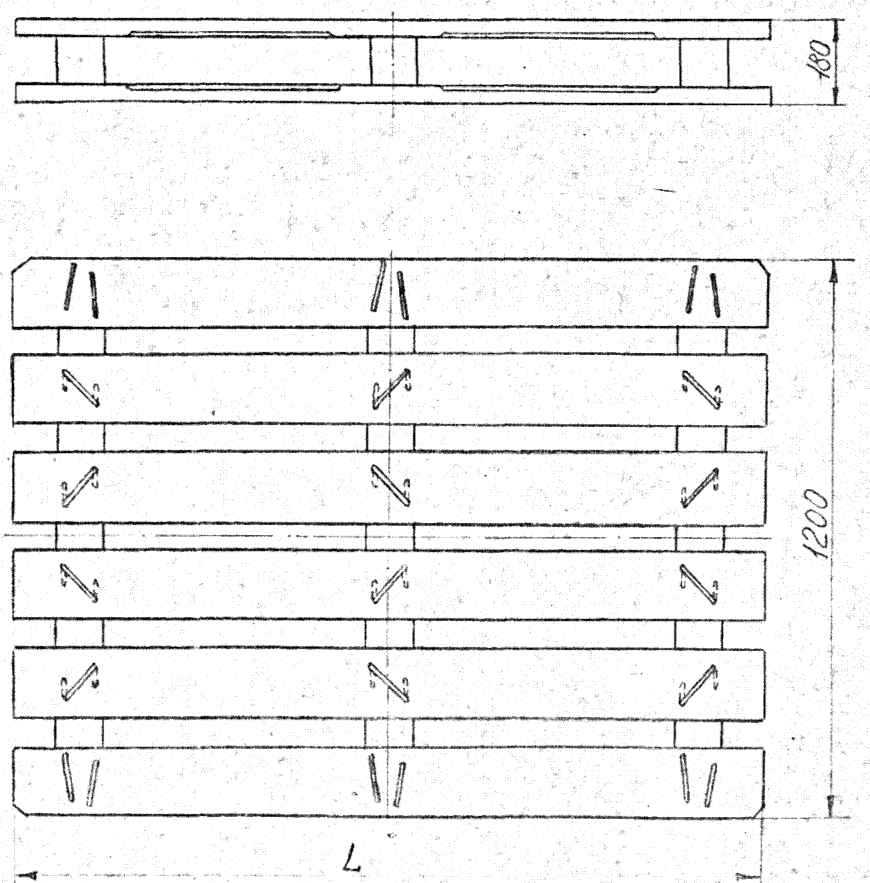

ОСНОВНЫЕ ТЕХНИЧЕСКИЕ ДАННЫЕ

№ чертежа	L, мм	Масса брутто, кг	Масса, кг
828-II3.049	I800	3200	95
828-II3.05I	I600	3200	80

Поддоны изготавливаются на устройстве сборки поддонов разработанном Черноморским ЦПКБ – проекты 4525.000.000 и 6014.000.000

КАРТА № 5.2	П О Д Д О Н Ы П Л О С К И Е Р У Ч Н О Й С Б О Р К И	Организация-разработчик ЧЦКБ	ГОСТ 22831-77
ЛИСТ ЛИСТОВ I	НАЗНАЧЕНИЕ: для хранения, механизированного перемещения и перевозки штучных грузов		

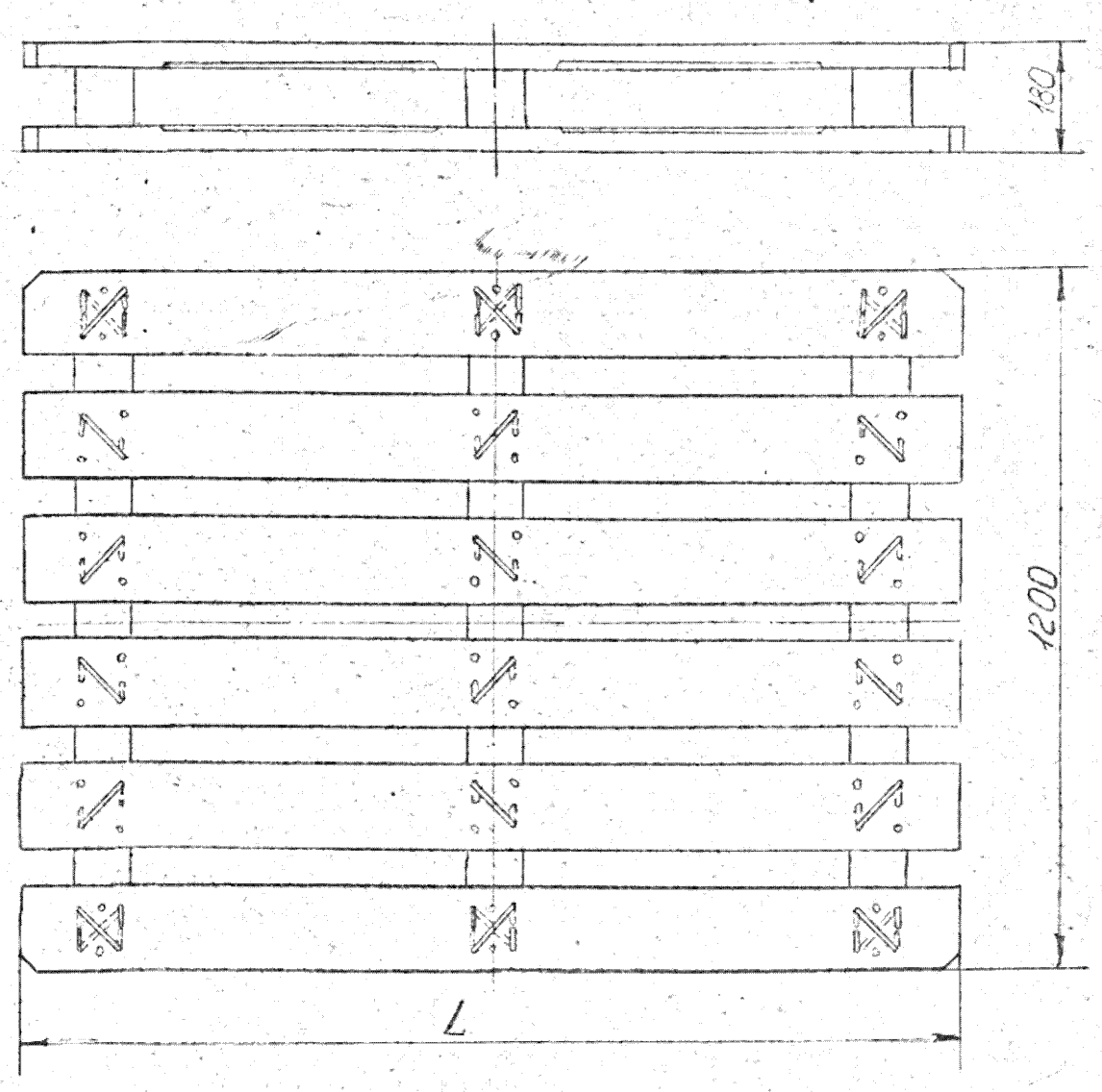

ОСНОВНЫЕ ТЕХНИЧЕСКИЕ ДАННЫЕ

№ чертежа	L, мм	Масса брутто, кг	Масса, кг
828-II3.047	I600	3200	80
828-II3.050	I800	3200	95

Пример условного обозначения двухнастильного двухзаходного плоского деревянного поддона грузоподъемностью 3,2 тс размерами I200xI600 мм

Поддон 2ПВ2 - I200xI600 - 3,2Д ГОСТ 22831-77

КАРТА № 5.3	ПОДДОН ГРЕБЕНЧАТЫЙ	Организация-разработчик ЧЦКБ	Чертеж № 6736.851.000
ЛИСТ ЛИСТОВ 1	НАЗНАЧЕНИЕ: формирование, хранение и перегрузка штучных грузов в пакетах		

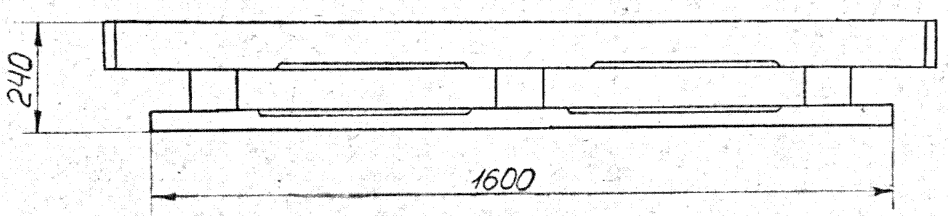

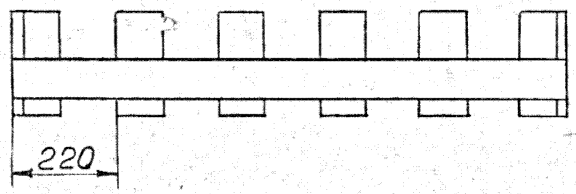

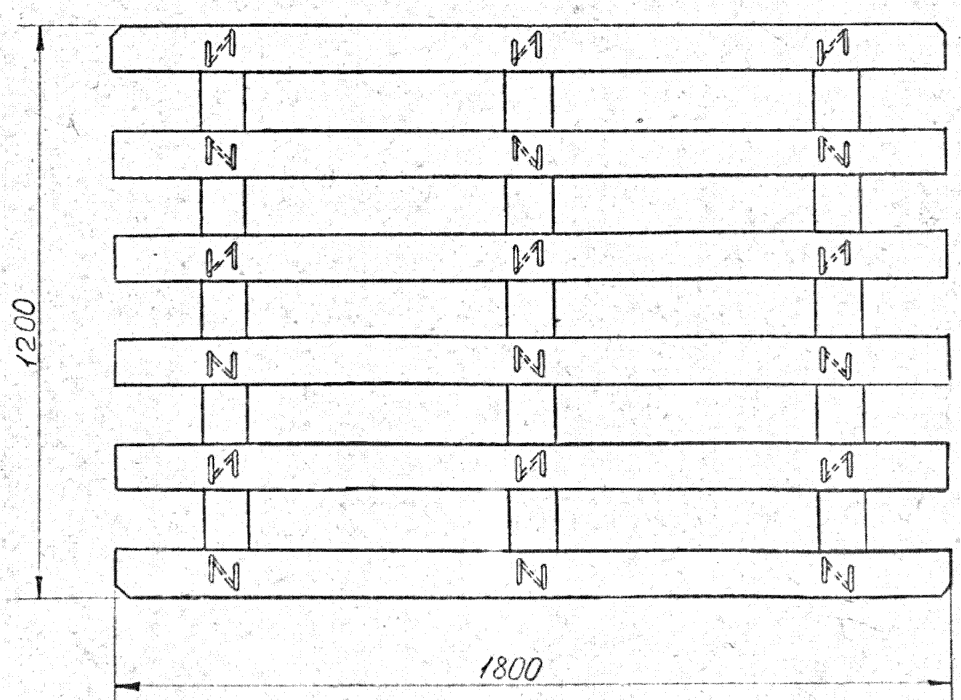

ОСНОВНЫЕ ТЕХНИЧЕСКИЕ ДАННЫЕ:

1. Грузоподъемность, кН(тс)	25(2,5)
2. Масса не более, кг	85

Поддон изготавливается на устройстве сборки гребенчатых поддонов проекта 6736, разработанном Черноморским ЦПКБ

КАРТА № 5.4	П О Д Д О Н Ы Г Р Е Б Ё Н Ч А Т Ы Е	Организация-разработчик: ЧЦКБ	Чертеж № 6736.850.000
ЛИСТ ЛИСТОВ I	НАЗНАЧЕНИЕ: формирование, хранение и перегрузка штучных грузов в пакетах		

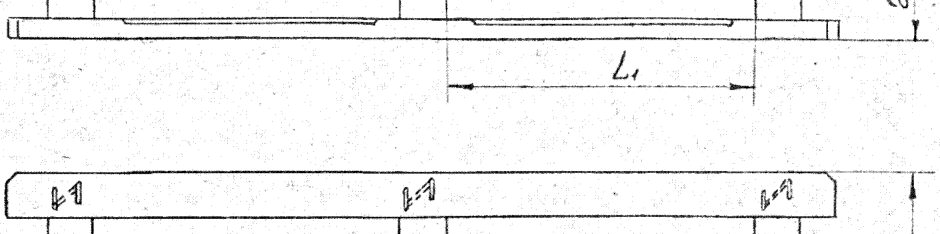

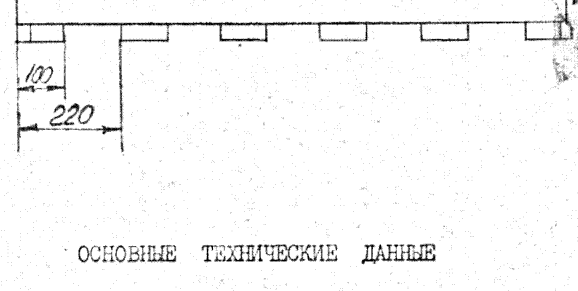

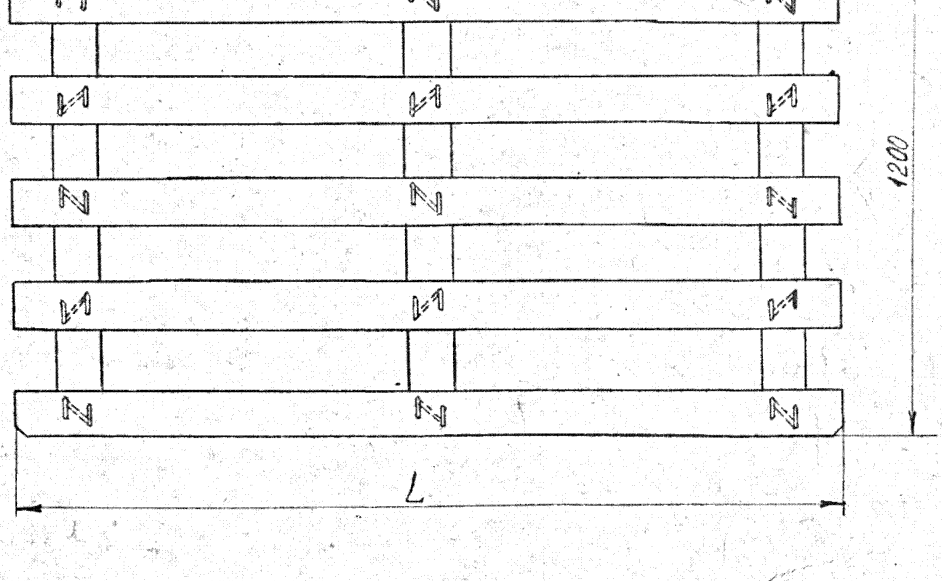

ОСНОВНЫЕ ТЕХНИЧЕСКИЕ ДАННЫЕ

Исполнение	Грузоподъ-емность, кН (тс)	Размеры, мм		Масса, кг
		L	L_1	
6736.850.000	25(2,5)	1600	560	80
-01	25(2,5)	1800	660	90

Поддоны изготавливаются на устройстве сборки гребенчатых поддонов проекта 6736, разработанном Черноморским ЦПКБ

ТП 31.49.03-86 Стр.47

КАРТА № 5.5	ПОДДОН СТАЛЬНОЙ ТРУБЧАТЫЙ	Организация-разработчик	Чертеж №
ЛИСТ 1 ЛИСТОВ I	НАЗНАЧЕНИЕ: формирование, перегрузка и съем с поддона двух делимых пакетов мешкового груза для укладки в ж-д вагоны многовилочным захватом	ЧЦИКБ	6059.250.000

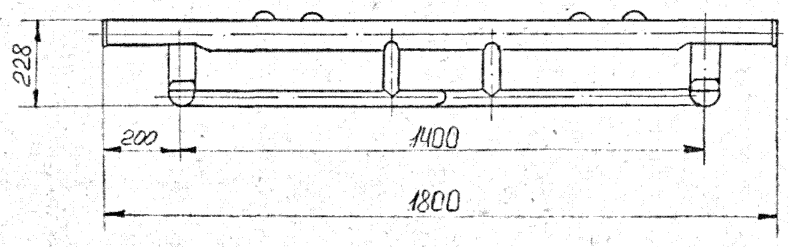

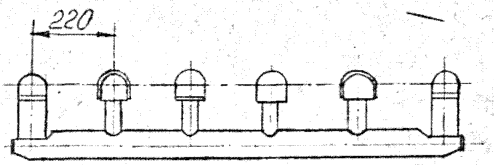

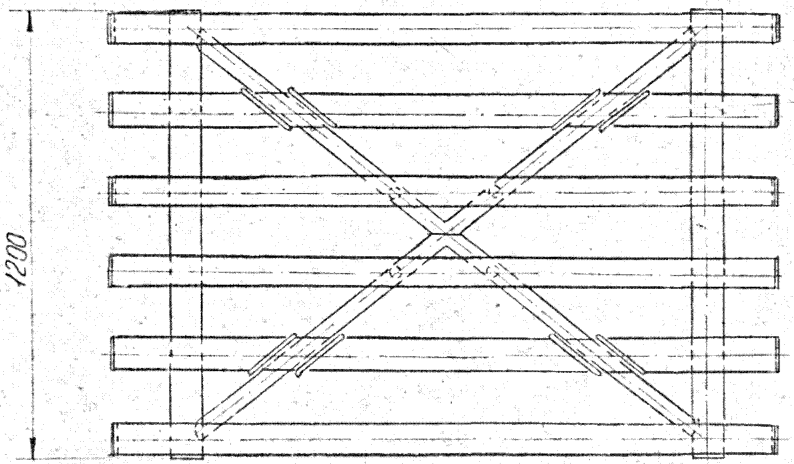

ОСНОВНЫЕ ТЕХНИЧЕСКИЕ ДАННЫЕ

I. Грузоподъемность, кН(тс)	20(2,0)
2. Масса, кг	67

Разработано по материалам а.с. № 956360 и а.с. №II56965

ПРИЛОЖЕНИЕ

(рекомендуемое)

ВСПОМОГАТЕЛЬНЫЕ ПРИСПОСОБЛЕНИЯ, ИНСТРУМЕНТЫ И ПОДДОНЫ, РАЗРАБОТАННЫЕ В ПОРТАХ И РЕКОМЕНДОВАННЫЕ ДЛЯ РАЗОВОГО ИЗГОТОВЛЕНИЯ

КАРТА № I	МОСТИК РАМПОВЫЙ ШАРНИРНЫЙ	Организация-разработчик Ильичевский порт	Чертеж № 3-92.00.000Б
ЛИСТ ЛИСТОВ I	НАЗНАЧЕНИЕ: для переезда погрузчика с рампы в вагон при механизированной загрузке(разгрузке) железнодорожных вагонов		

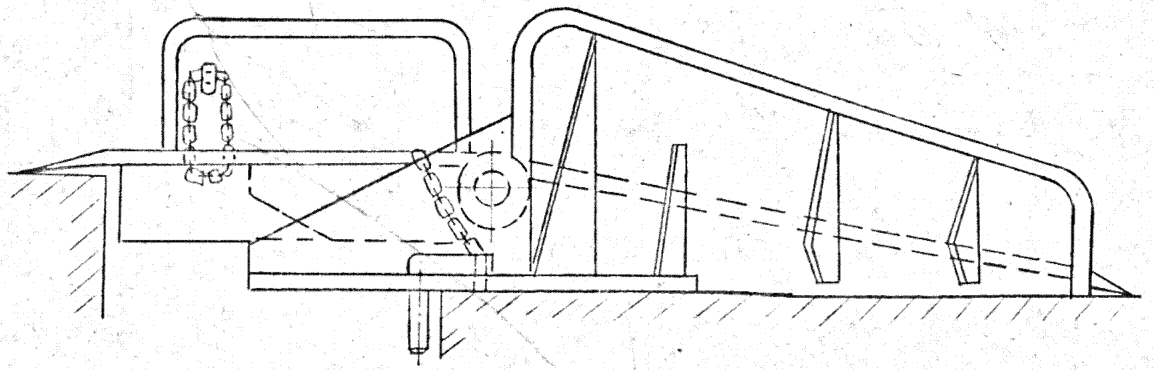

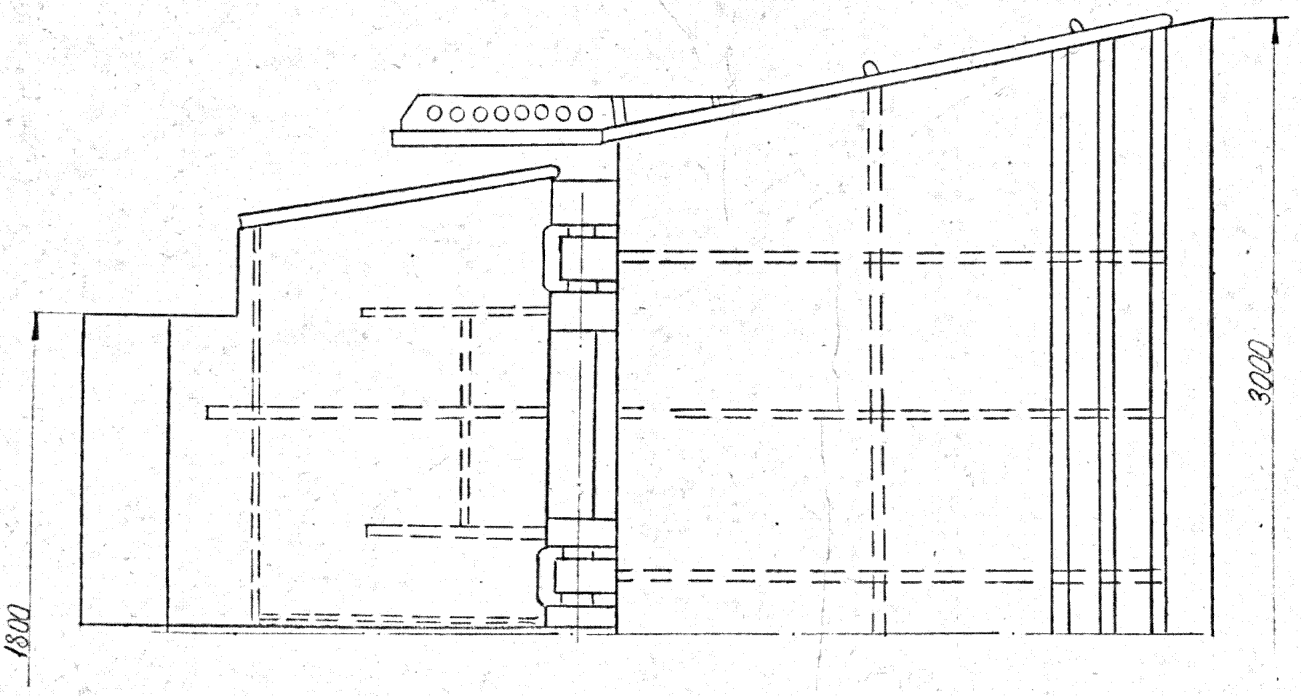

ОСНОВНЫЕ ТЕХНИЧЕСКИЕ ДАННЫЕ

I. Допускаемая нагрузка, кН (кгс)	50(5000)
2. Масса, кг	430

Отв. 50 РД 31.10.0045

КАРТА №2	ТРАП КОНТЕЙНЕРНЫЙ	Организация-разработчик Рижский порт	Чертеж № Т-1010-000-00
ЛИСТ	НАЗНАЧЕНИЕ: для механизированной погрузки (выгрузки) контейнеров и установки ролл-трейлеров к специальной рампе		
ЛИСТОВ 1			

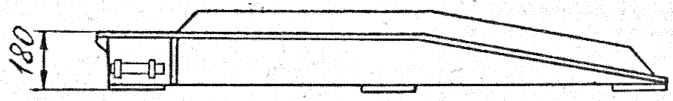

ОСНОВНЫЕ ТЕХНИЧЕСКИЕ ДАННЫЕ

1. Допускаемая нагрузка, кН(тс)	100(10)
2. Масса, кг	900

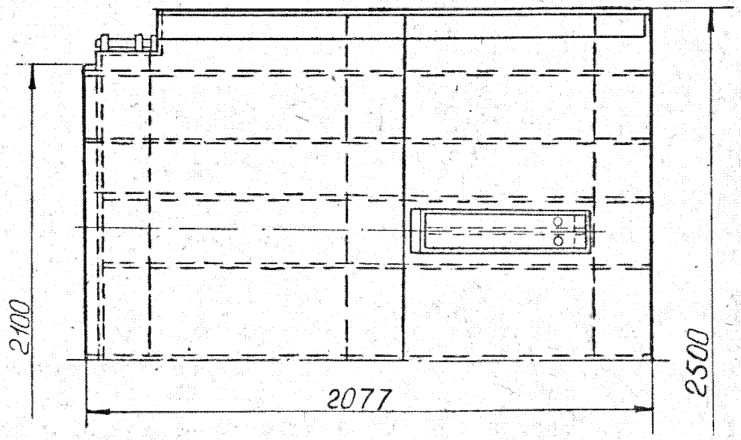

КАРТА № 3	ТРАП КОНТЕЙНЕРНЫЙ	Организация разработчик Ленинградский порт	Чертеж № 17839
ЛИСТ ЛИСТОВ I	НАЗНАЧЕНИЕ: для въезда погрузчика в контейнер при механизированной загрузке (разгрузке)		

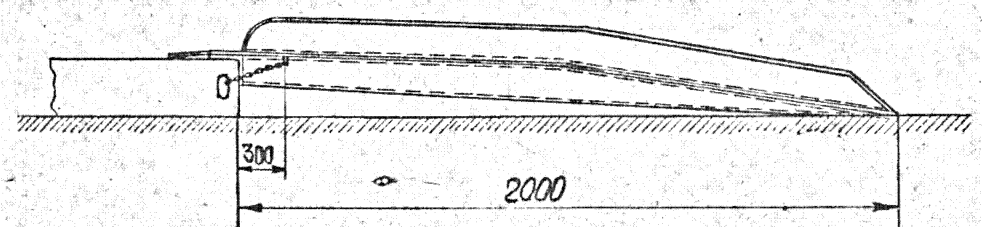

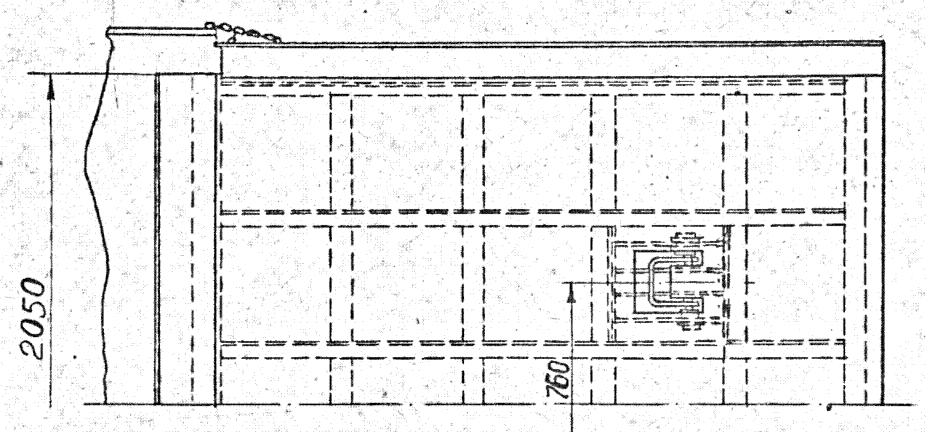

ОСНОВНЫЕ ТЕХНИЧЕСКИЕ ДАННЫЕ

I. Допускаемая нагрузка, кН (тс)	30(3)
2. Масса, кг	400

Отд.52 РД 31.49.03-89

КАРТА №4	ТРАП МЕЖДУВАГОННЫЙ	Организация-разработчик Ленинградский порт	Чертеж № I6.544
ЛИСТ	НАЗНАЧЕНИЕ: для переезда погрузчиков из вагона в вагон и на рампу при механизированной загрузке железнодорожных вагонов		
ЛИСТОВ I			

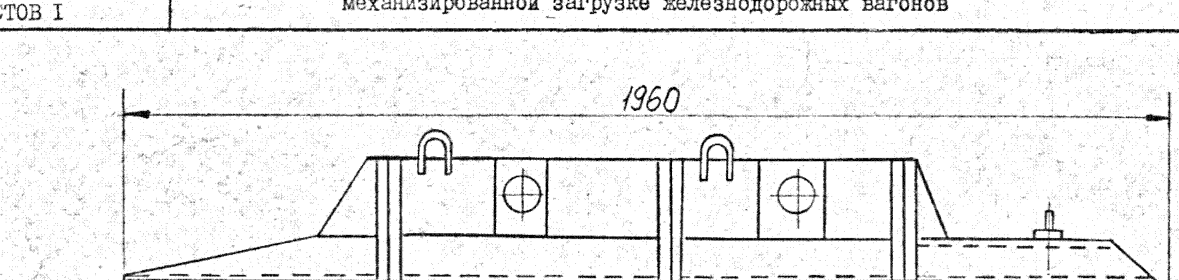

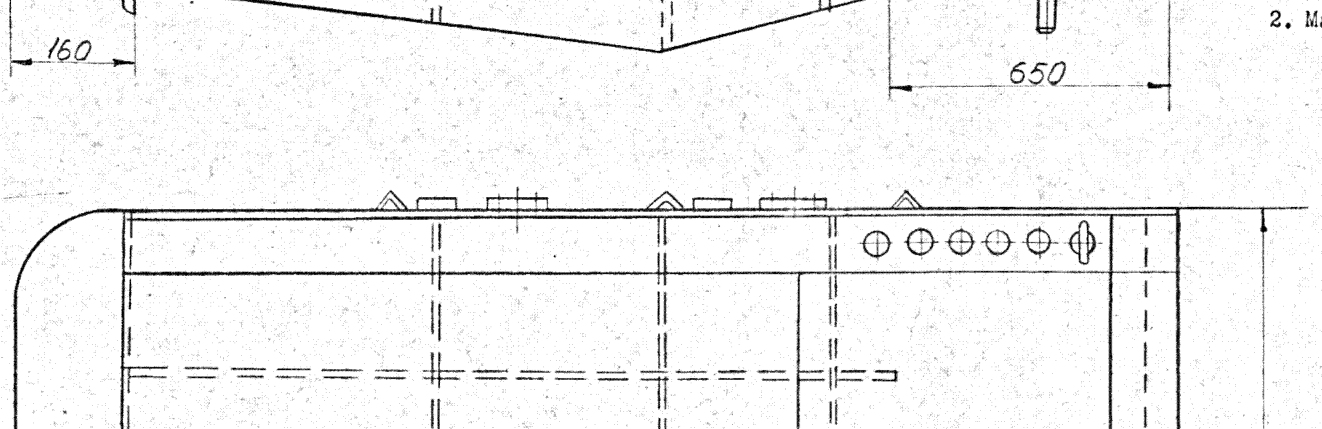

ОСНОВНЫЕ ТЕХНИЧЕСКИЕ ДАННЫЕ

I. Допускаемая нагрузка, кН (тс)	50(5)
2. Масса, кг	455

КАРТА № 5	АППАРЕЛЬ	Организация-разработчик Рижский порт	Чертеж № Т-874-000-00
ЛИСТ ЛИСТОВ I	НАЗНАЧЕНИЕ: для погрузки (выгрузки) легковых автомобилей с первого яруса железнодорожных платформ		

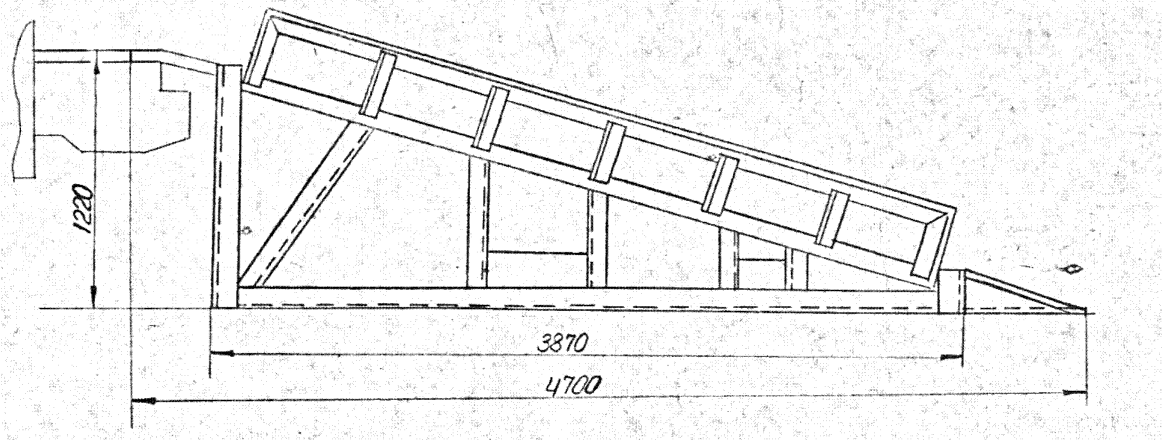

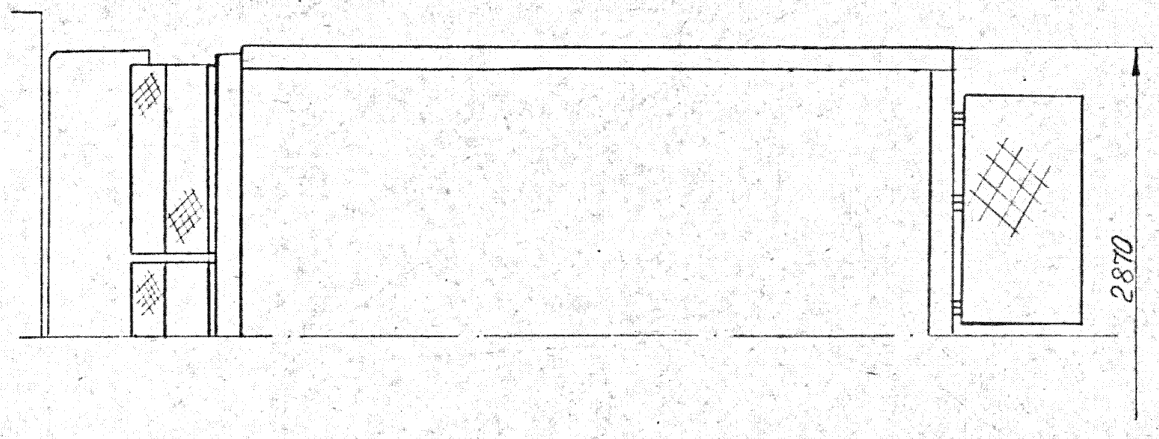

ОСНОВНЫЕ ТЕХНИЧЕСКИЕ ДАННЫЕ

I. Допускаемая нагрузка, кН(тс)	30(3)
2. Масса, кг	870

Стр.54 РД 31.18.(86-38)

КАРТА № 6	АППАРЕЛЬ	Организация-разработчик Рижский порт	Чертеж № Т-874-000-00
ЛИСТ ЛИСТОВ I	НАЗНАЧЕНИЕ: для погрузки (выгрузки) легковых автомобилей со второго яруса железнодорожных платформ		

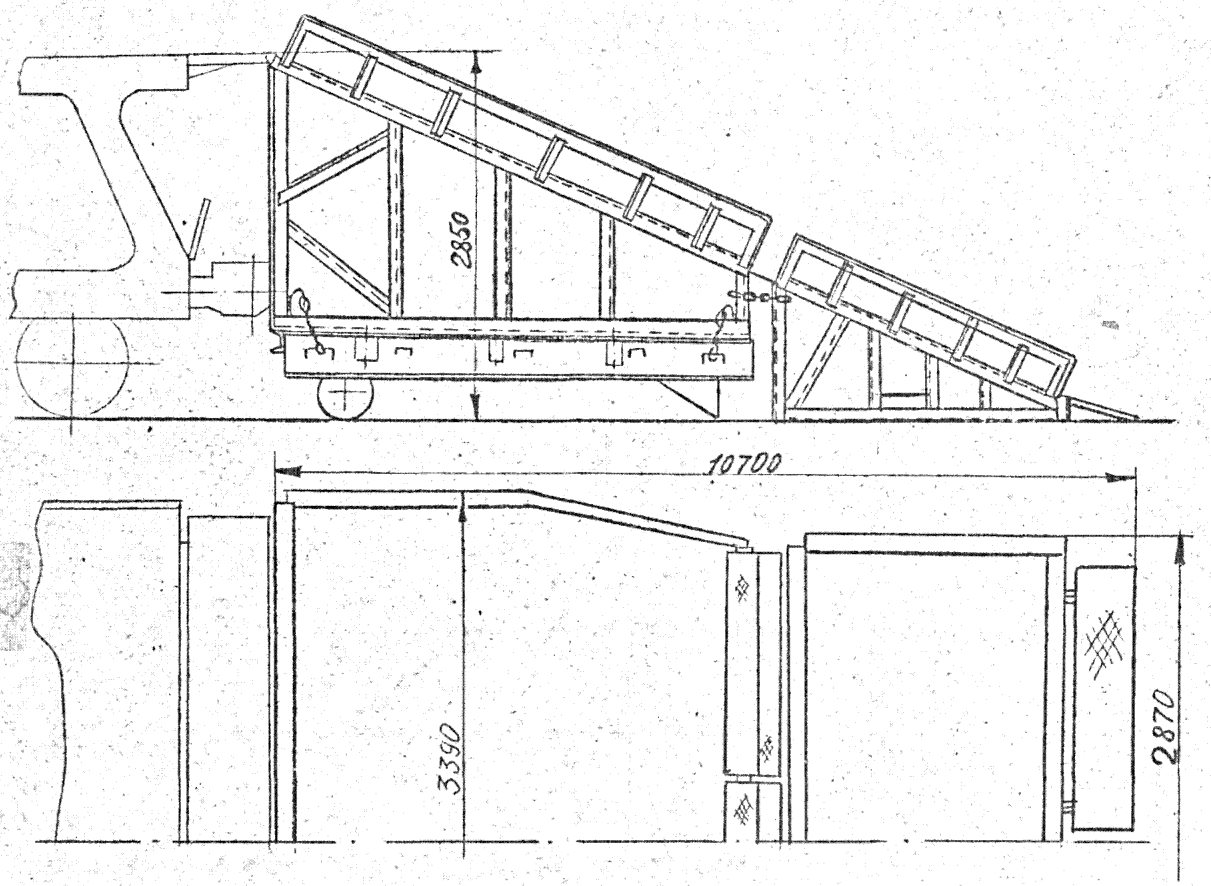

ОСНОВНЫЕ ТЕХНИЧЕСКИЕ ДАННЫЕ

I. Допускаемая нагрузка ,кН(тс)	30(3)
2. Масса, кг	II70

КАРТА № 7	ПРИСТАВКА К АППАРЕЛИ	Организация-разработчик Рижский порт	Чертеж № Т-887-000-000Б
ЛИСТ	НАЗНАЧЕНИЕ: для выгрузки легковых автомобилей из крытых ж-д вагонов		
ЛИСТОВ I			

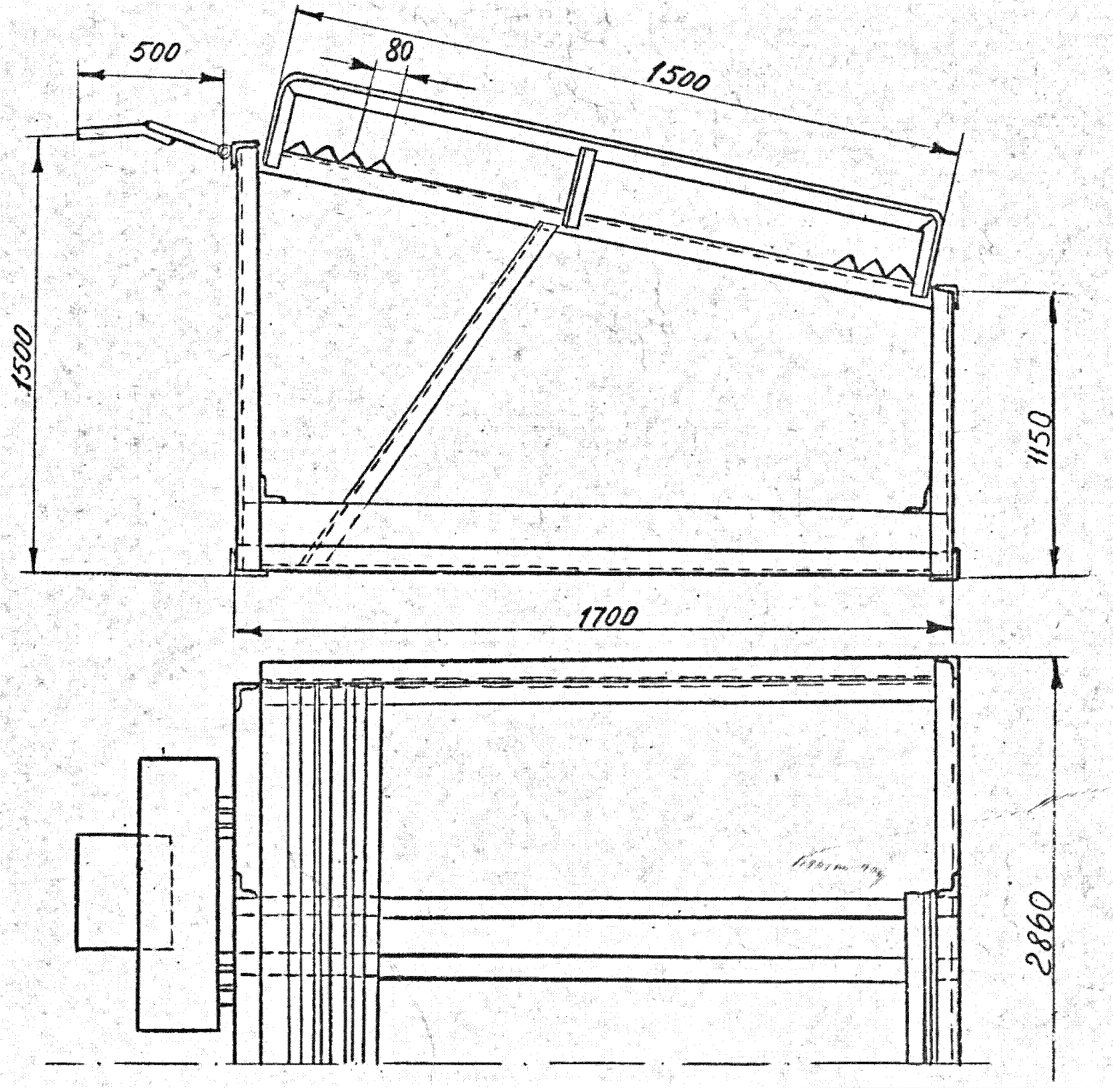

ОСНОВНЫЕ ТЕХНИЧЕСКИЕ ДАННЫЕ

I. Допускаемая нагрузка, кН(тс)	30(3,0)
2. Масса, кг	480

Стр.56 РД 31.52.03-88

КАРТА № 8	А П П А Р Е Л И	Организация-разработчик Рижский порт	Чертеж № Т-1026-000-00
ЛИСТ	НАЗНАЧЕНИЕ: для погрузки (разгрузки) колесной и гусеничной техники с железнодорожных платформ		
ЛИСТОВ I			

ОСНОВНЫЕ ТЕХНИЧЕСКИЕ ДАННЫЕ

I.	Допускаемая нагрузка, кН(тс)	250(25)
2.	Масса, кг	6600

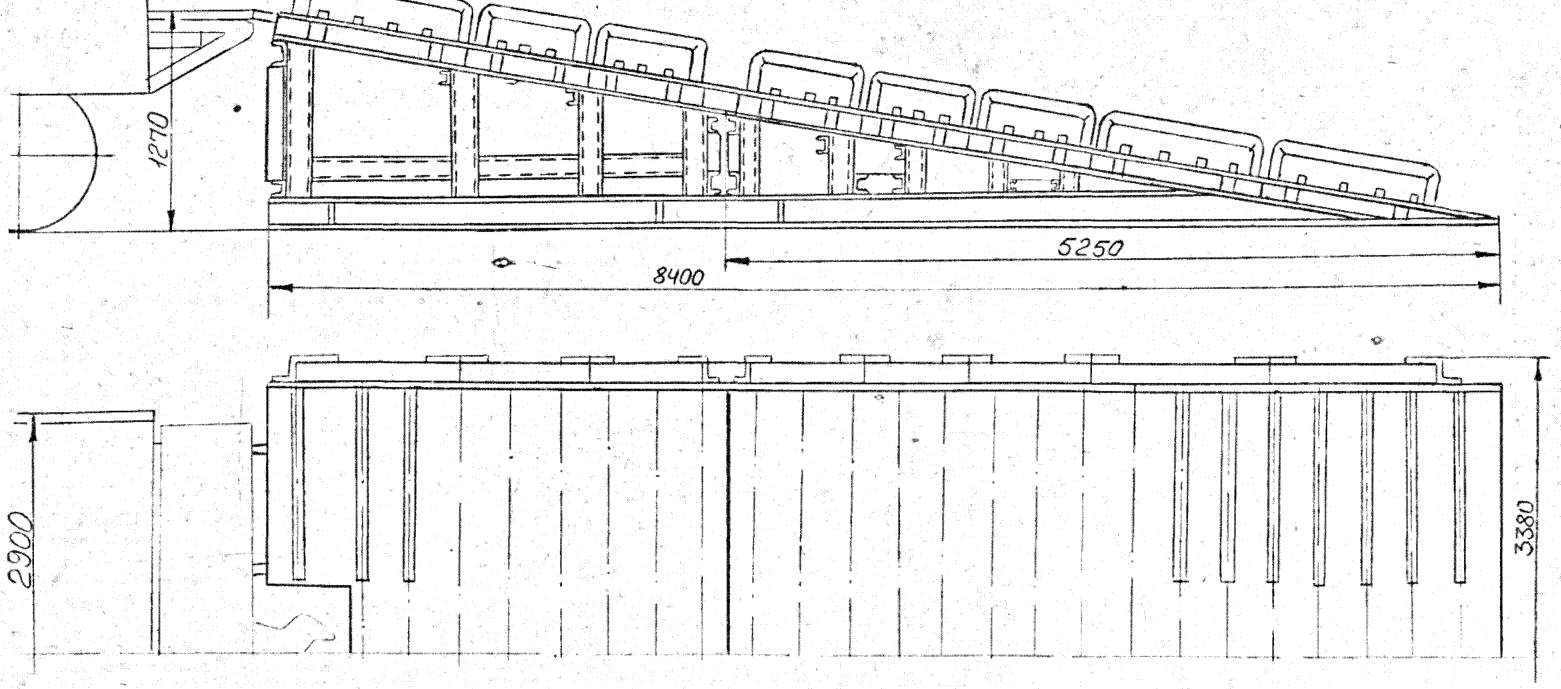

КАРТА № 9	КОВШ САМООПРОКИДЫВАЮЩИЙСЯ	Организация-разработчик Петропавловский порт	Чертеж № ПА6-10-00-00ICБ
ЛИСТ	НАЗНАЧЕНИЕ: для транспортировки сыпучих грузов, уборки снега, мусора, других вспомогательных работ		
ЛИСТОВ I			

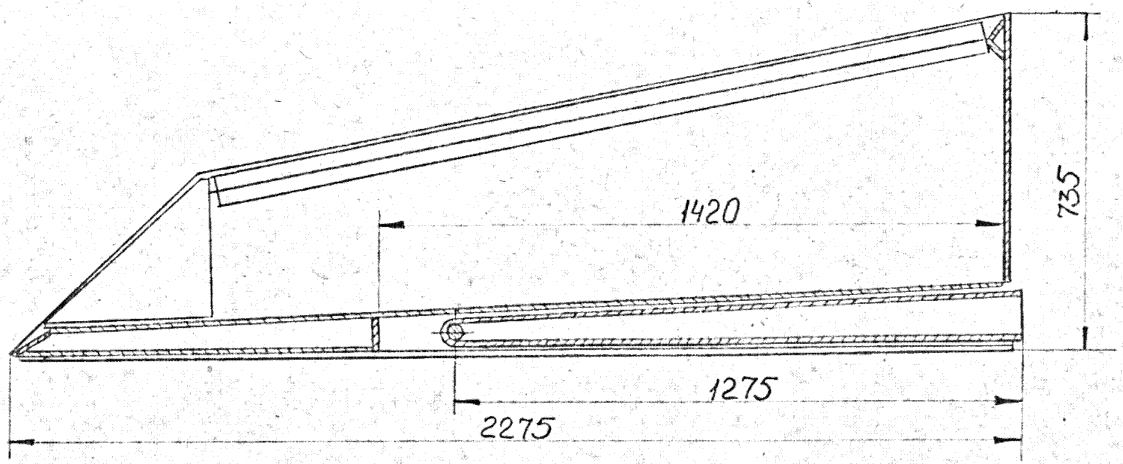

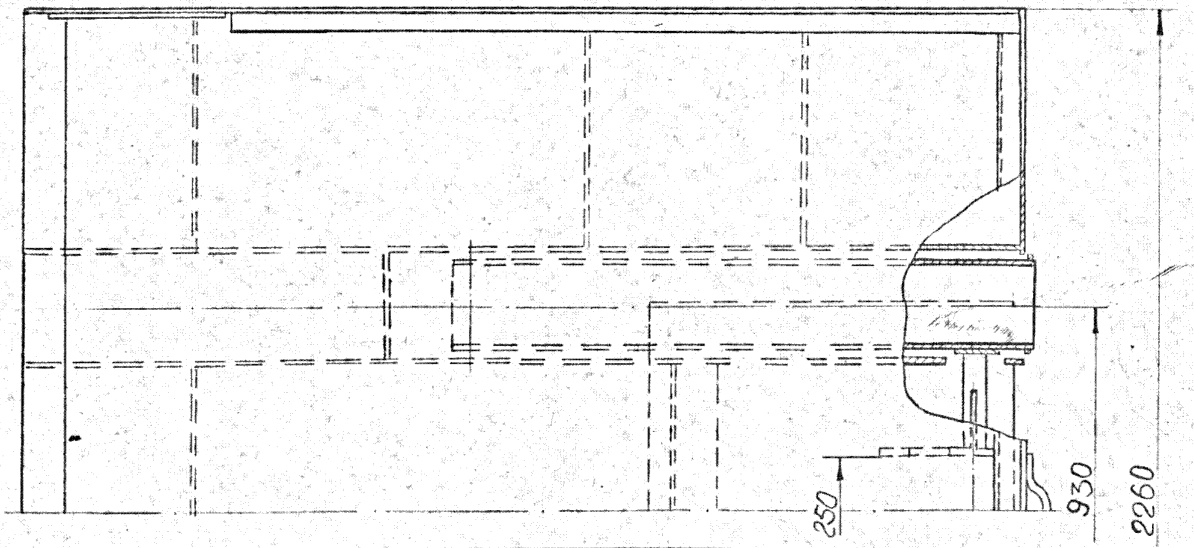

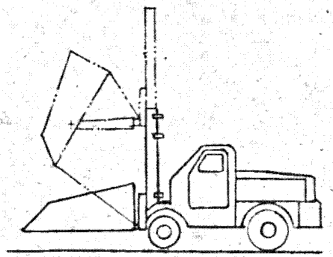

ОСНОВНЫЕ ТЕХНИЧЕСКИЕ ДАННЫЕ

I. Грузоподъемность автопогрузчика, кН(тс)	50(5)
2. Угол опрокидывания, град.	60-70
3. Масса, кг	859

Стр.56 Ал 31.45.00-35

КАРТА № 10	ТЕЛЕЖКА РУЧНАЯ ДВУХКОЛЕСНАЯ	Организация-разработчик	Чертеж №
ЛИСТ ЛИСТОВ I	НАЗНАЧЕНИЕ: для перемещения штучных грузов в складских помещениях и на открытых площадках	ПКБ УПМО	913.00.000

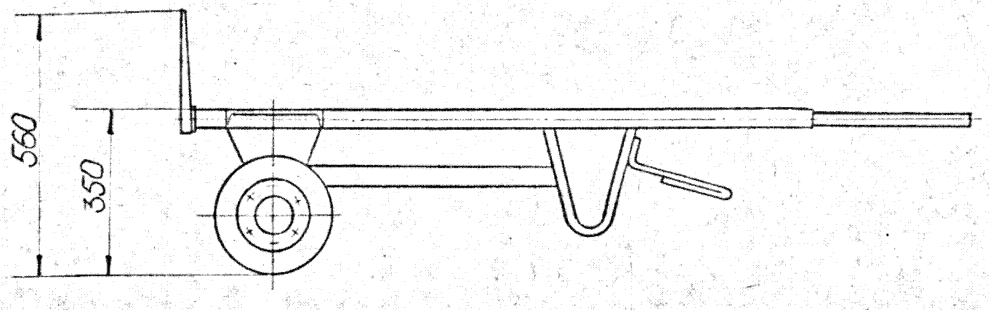

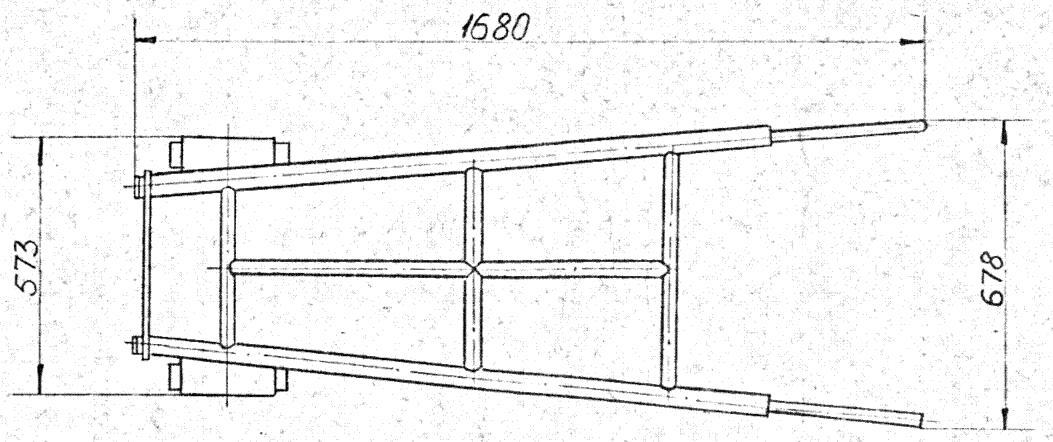

ОСНОВНЫЕ ТЕХНИЧЕСКИЕ ДАННЫЕ

I. Грузоподъемность, кН(кгс)	5(500)
2. Диаметр колес, мм	250
3. Масса, кг	38

РД 3.19.072-95 Стр.69

КАРТА № II	ЛЕСТНИЦА ПРИСТАВНАЯ	Организация-разработчик Клайпедский порт	Чертеж № 651.000.000Б
ЛИСТ	НАЗНАЧЕНИЕ: для подъема людей на штабели груза при производстве грузовых работ		
ЛИСТОВ I			

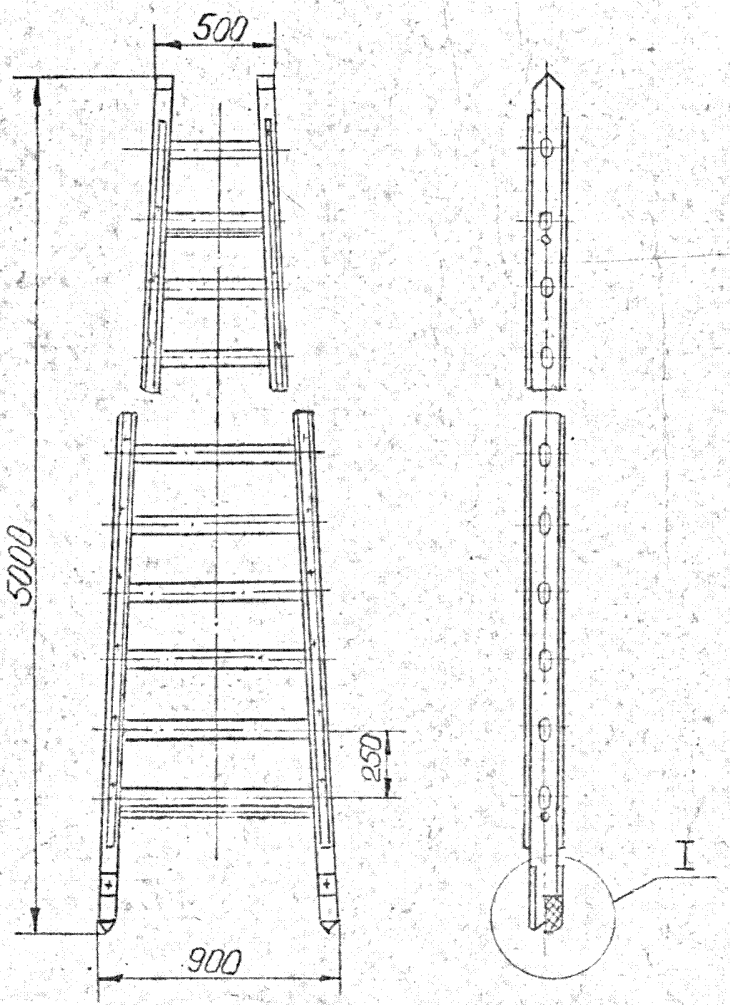

ОСНОВНЫЕ ТЕХНИЧЕСКИЕ ДАННЫЕ

I. Допускаемая нагрузка, кН(кгс)	I(I00)
2. Масса, кг	40

I

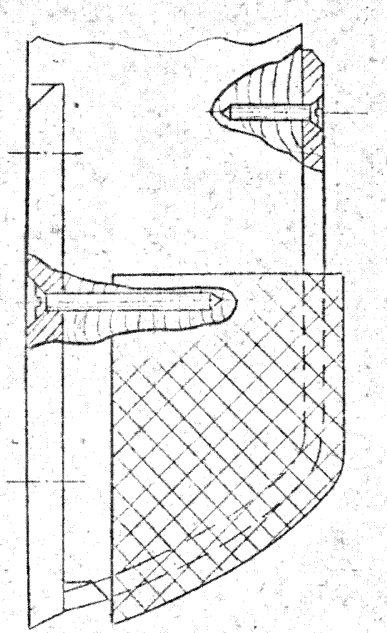

Стр.60 ТТ 31.49.03-85

КАРТА № 12	ТЕЛЕЖКА РУЧНАЯ ПОВОРОТНАЯ ТРП-3	Организация-разработчик ПКБ УПМО	Чертеж № 649.00.00
ЛИСТ	НАЗНАЧЕНИЕ: для транспортирования на небольшие расстояния пакетов штучных грузов, уложенных на поддоны при производстве внутрицехных и внутривагонных работ		
ЛИСТОВ I			

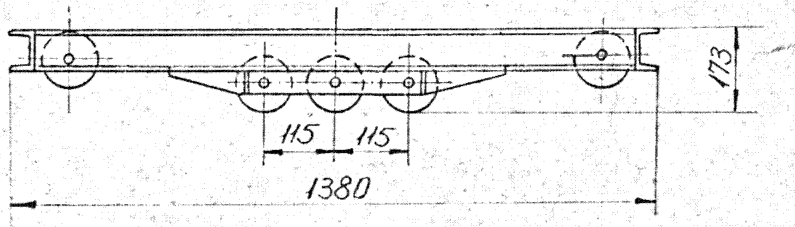

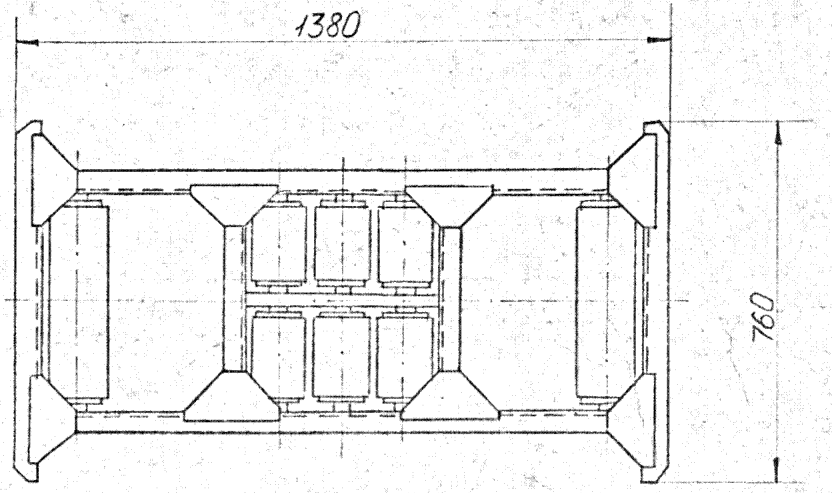

ОСНОВНЫЕ ТЕХНИЧЕСКИЕ ДАННЫЕ

I. Грузоподъемность, кН(тс)	32(3,2)
2. Усилие перемещения не более, кН(кгс):	
по стальному настилу	320(32)
по бетонному настилу	800(80)
по деревянному настилу	900(90)
3. Масса, кг	I00

ТУ 31.19.10-85 СТР.61

КАРТА № 13	ПОДДОН СТАЛЬНОЙ ТРУБЧАТЫЙ	Организация-разработчик	Чертеж №
ЛИСТ	НАЗНАЧЕНИЕ: формирование, хранение и перегрузка штучных грузов в пакетах	ЧЦКБ	6059.252.000
ЛИСТОВ I			

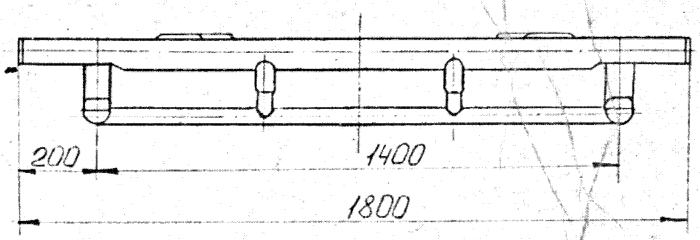

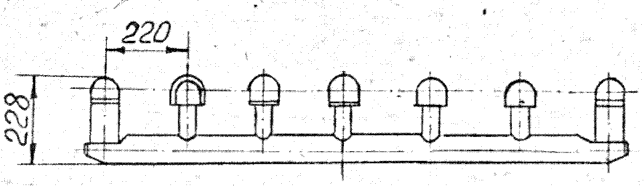

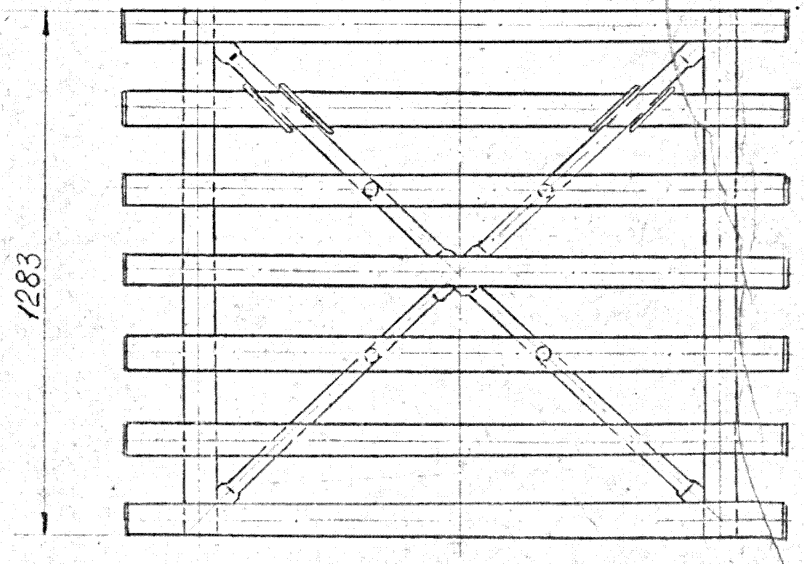

ОСНОВНЫЕ ТЕХНИЧЕСКИЕ ДАННЫЕ

I. Грузоподъемность, кН(тс)	32(3,2)
2. Масса, кг	95

Разработано по материалам а.с. №956360 и а.с. №II56965

КАРТА № I4	СТРЕМЯНКА ПЕРЕДВИЖНАЯ	Организация-разработчик Рижский порт	Чертеж № Т-995-000СБ
ЛИСТ ЛИСТОВ I	НАЗНАЧЕНИЕ: для погрузочно-разгрузочных, монтажных и других работ		

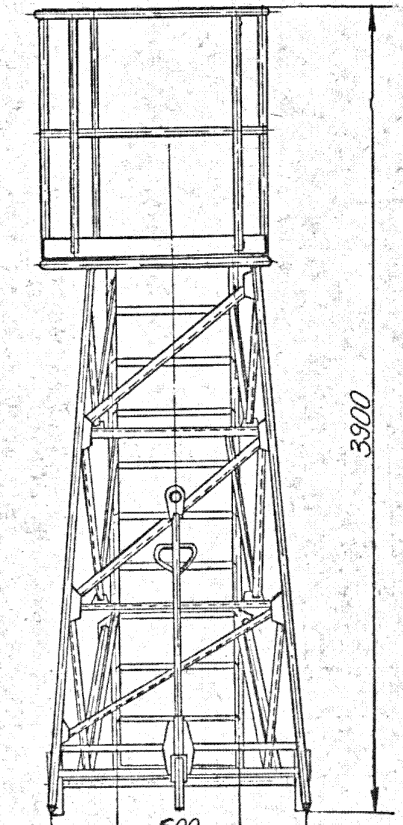

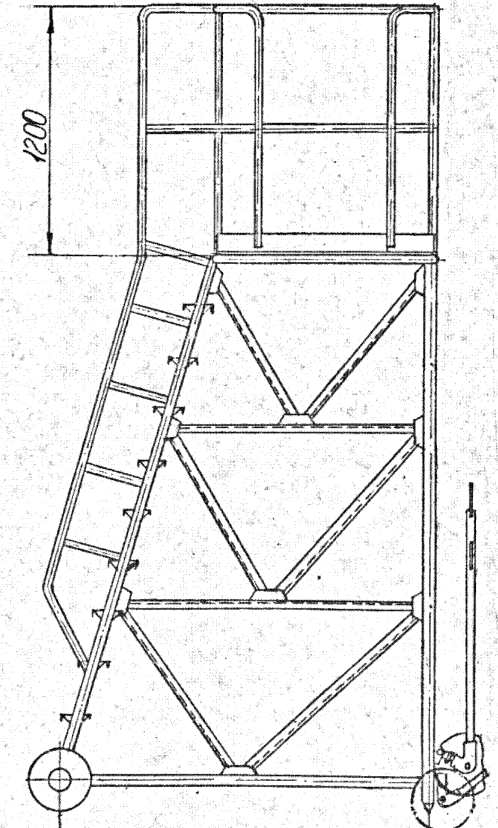

ОСНОВНЫЕ ТЕХНИЧЕСКИЕ ДАННЫЕ

I. Допускаемая нагрузка, кН (кгс)	3(300)
2. Скорость передвижения, км/ч	I0
3. Масса, кг	300

РД 3.49.03-85 стр.63

КАРТА № I5	ДОМИК ТАЛЬМАНСКИЙ	Организация-разработчик Рижский порт	Чертеж № С-996-000-00СБ
ЛИСТ ЛИСТОВ I	НАЗНАЧЕНИЕ: для укрытия тальманов и докеров от непогоды		

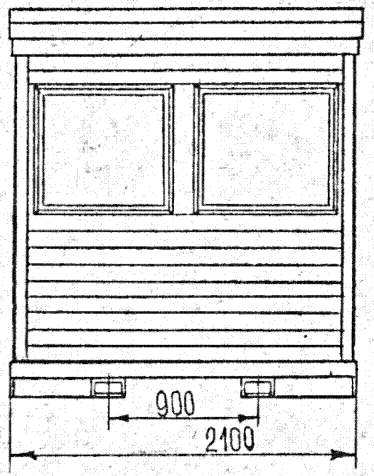

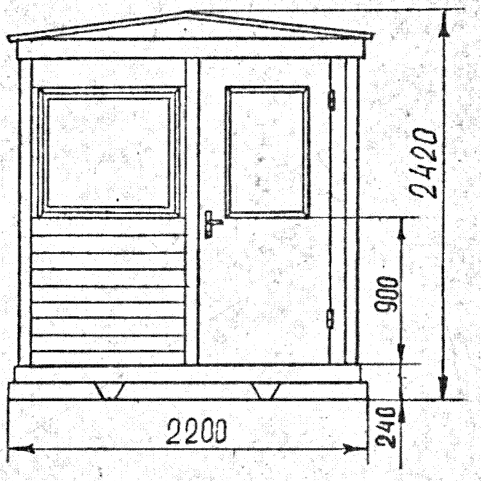

ОСНОВНЫЕ ТЕХНИЧЕСКИЕ ДАННЫЕ

I. Масса, кг 1170

КАРТА № 16	КАБИНА БЕЗОПАСНОСТИ	Организация-разработчик Рижский порт	Чертеж № 459.000.00
ЛИСТ	НАЗНАЧЕНИЕ: для укрытия людей в трюмах судов, не имеющих подпалубных пространств, при производстве грузовых работ		
ЛИСТОВ I			

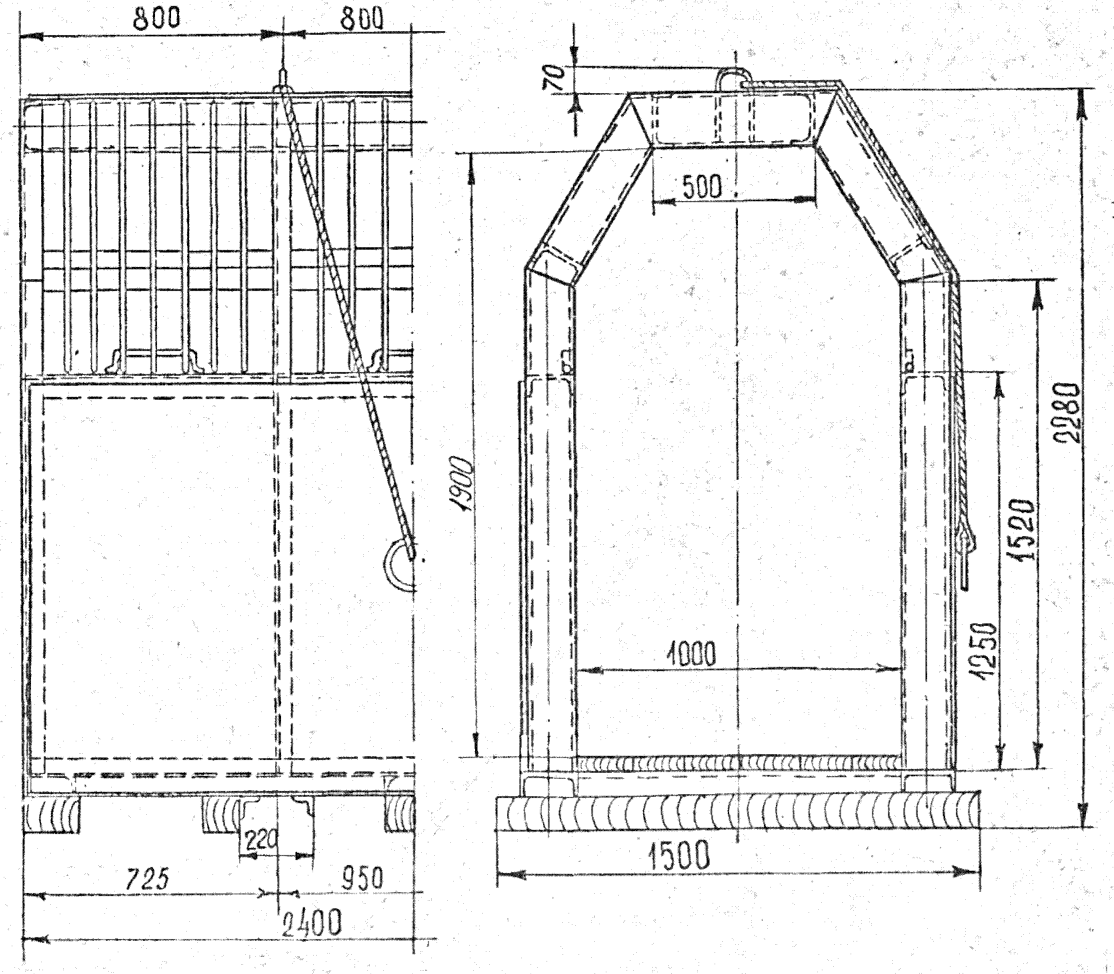

ОСНОВНЫЕ ТЕХНИЧЕСКИЕ ДАННЫЕ.

I. Масса, кг 1520

КАРТА № 17	КАБИНА БЕЗОПАСНОСТИ	Организация-разработчик Ильичевский порт	Чертеж № 3-99.00.000СБ
ЛИСТ	НАЗНАЧЕНИЕ: для укрытия людей в трюме при перегрузке каучука		
ЛИСТОВ I			

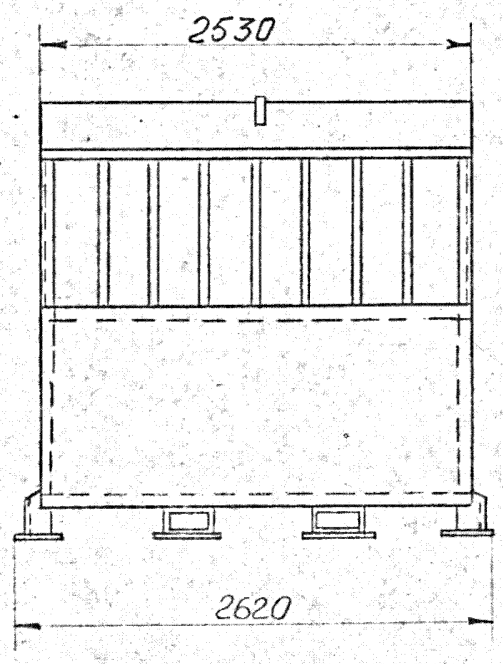

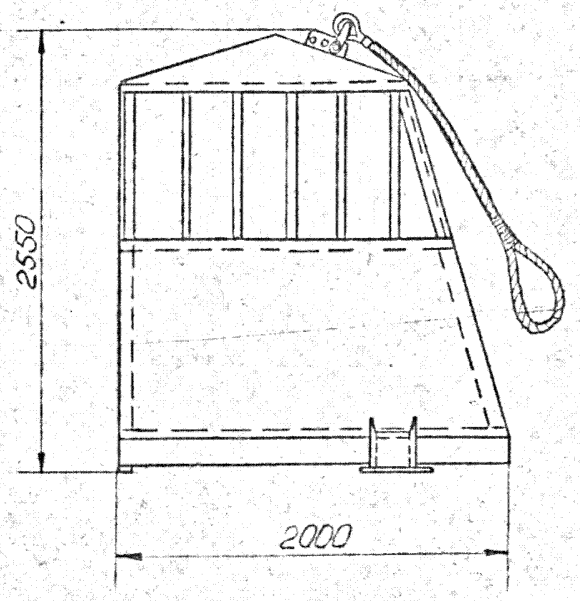

ОСНОВНЫЕ ТЕХНИЧЕСКИЕ ДАННЫЕ

I. Грузоподъемность, кН (кгс)	3,7(370)
2. Масса, кг	I500

Стр.66 РД 31.49.03-85

КАРТА № I8	ЛЮЛЬКА ИЗ КАРКАСА 20-ТИ ФУТОВОГО КОНТЕЙНЕРА	Организация-разработчик Ленинградский порт	Чертеж № I7667
ЛИСТ ЛИСТОВ I	НАЗНАЧЕНИЕ: для подъема людей на высоту при производстве монтажных погрузочно-разгрузочных и других работ		

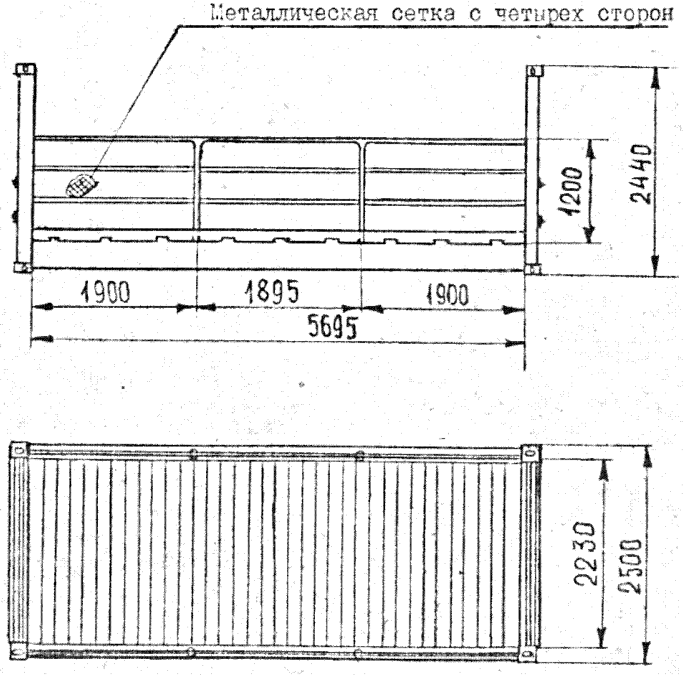

ОСНОВНЫЕ ТЕХНИЧЕСКИЕ ДАННЫЕ

I. Грузоподъемность, кН(кгс)	II,4(II40)
2. Масса, кг	400

КАРТА № I9	БРУС КОЛЕСООТБОЙНЫЙ	Организация-разработчик Рижский порт	Чертеж № Т-1014-000-00
ЛИСТ ЛИСТОВ I	НАЗНАЧЕНИЕ: предохранение от падения погрузчиков при механизированной загрузке (выгрузке) железнодорожных вагонов		

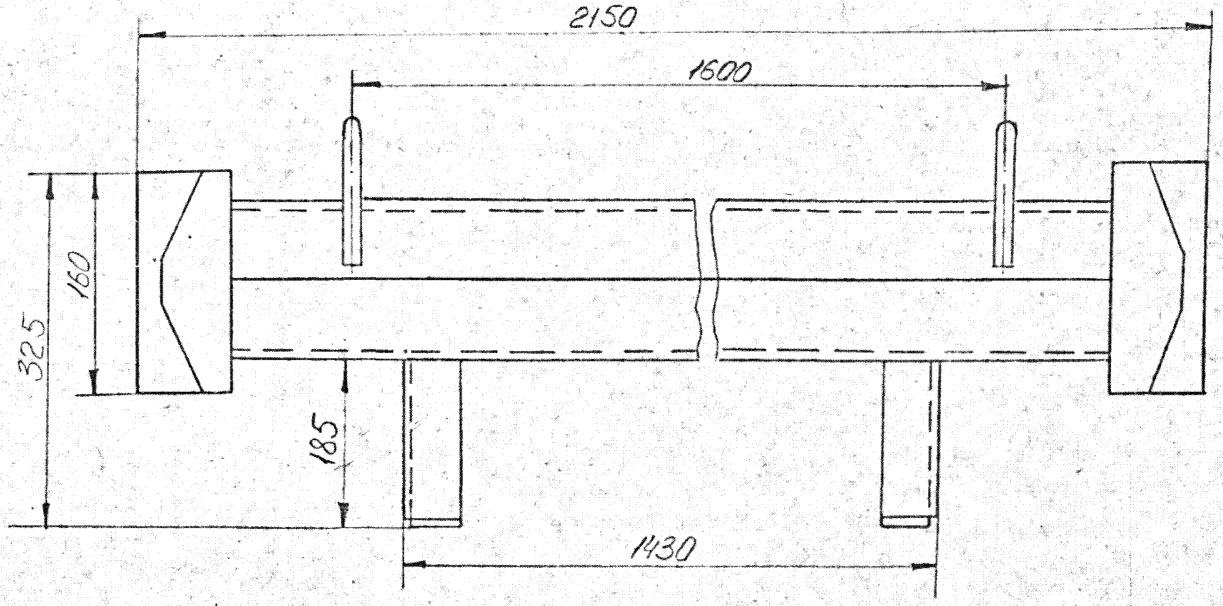

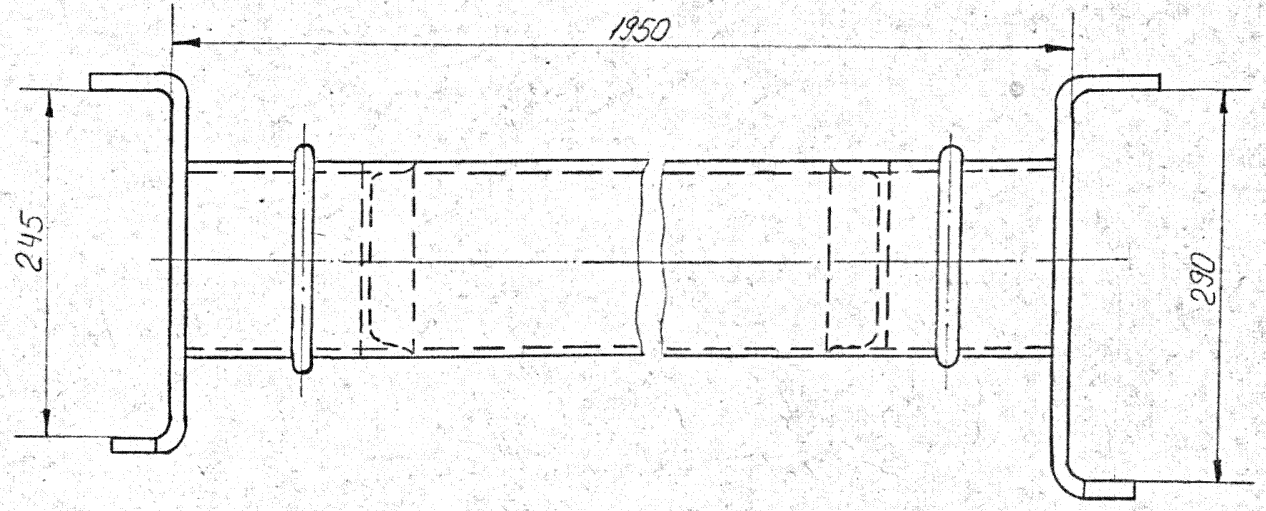

ОСНОВНЫЕ ТЕХНИЧЕСКИЕ ДАННЫЕ

I. Масса, кг 70

КАРТА № 20	Т Е Л Е Ж К А Г Р У З О В А Я	Организация-разработчик Рижский порт	Чертеж № Т-I007-000-00
ЛИСТ ЛИСТОВ I	НАЗНАЧЕНИЕ: перемещение пакетов груза на поддонах от дверного проема в глубину ж-д вагона и обратно		

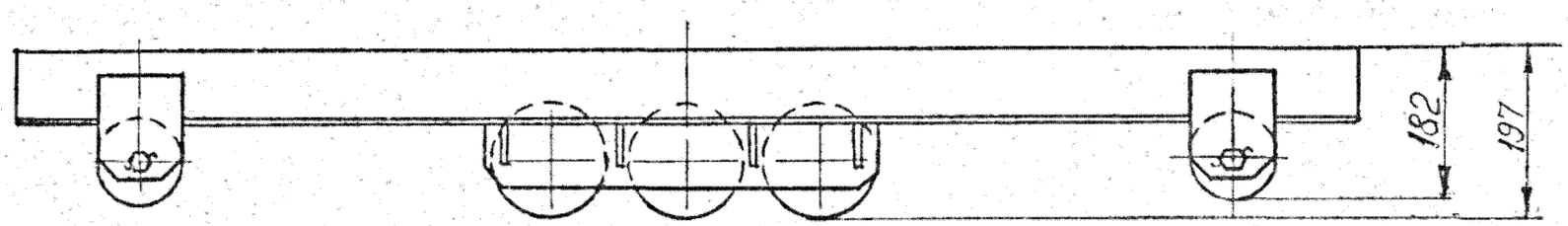

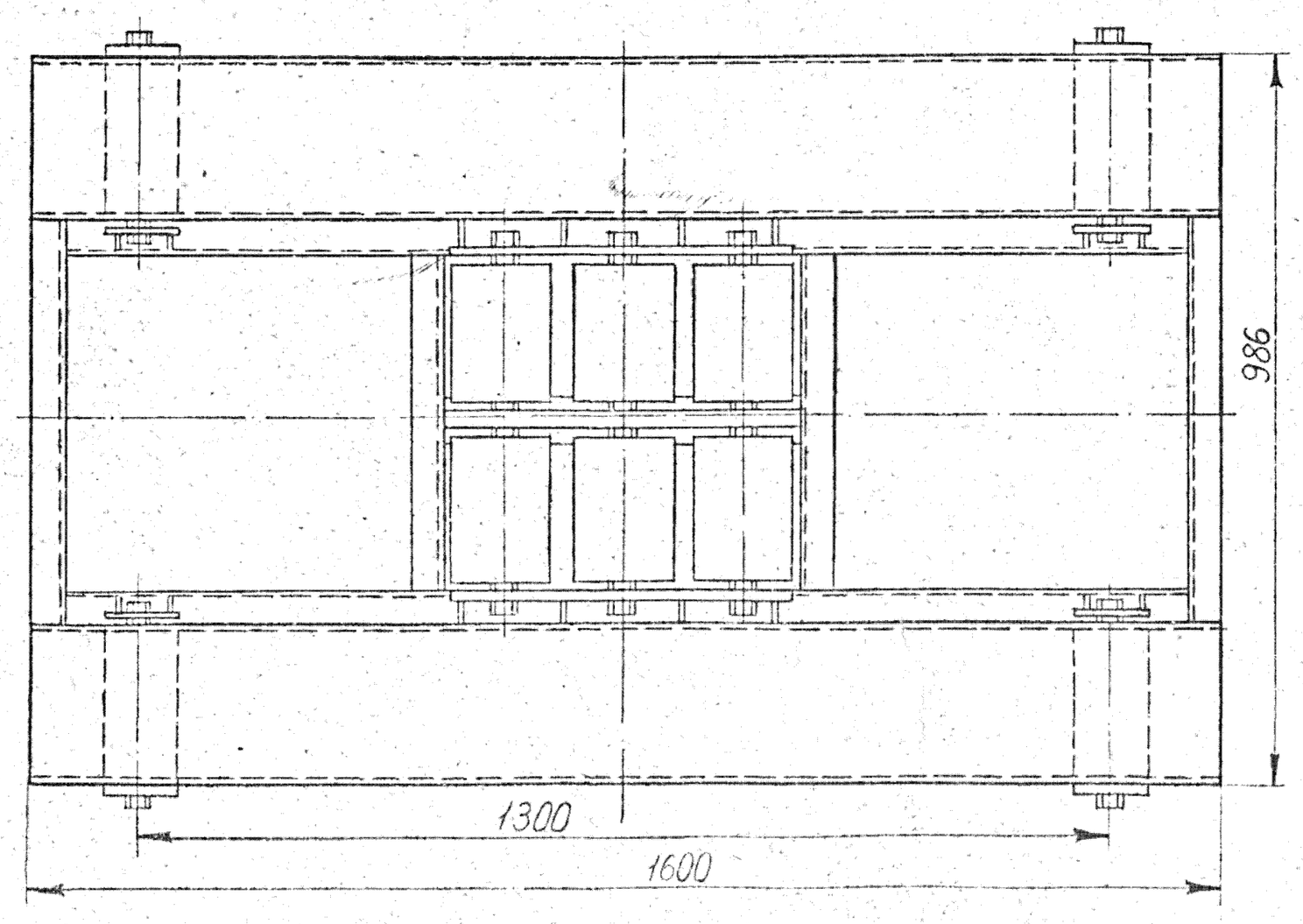

ОСНОВНЫЕ ТЕХНИЧЕСКИЕ ДАННЫЕ

I. Грузоподъемность, кН (кгс)	35(3500)
2. Масса, кг	I37

КАРТА № 21	ШЕСТ С РЕЗИНОВЫМИ НАКОНЕЧНИКАМИ	Организация-разработчик Ленинградский порт	Чертеж № 17382
ЛИСТ ЛИСТОВ I	НАЗНАЧЕНИЕ: для разворота контейнеров на весу		

ОСНОВНЫЕ ТЕХНИЧЕСКИЕ ДАННЫЕ

I. Масса, кг 3

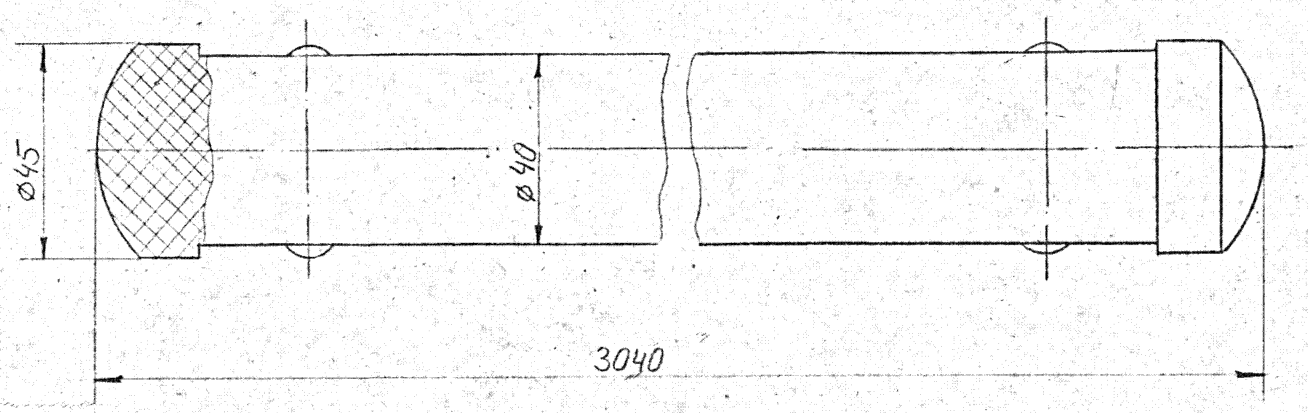

КАРТА № 22	БАГОР	Организация-разработчик Ильичевский порт	Чертеж № 3-87-00.00
ЛИСТ ЛИСТОВ I	НАЗНАЧЕНИЕ: для грузовых работ, разворота и направления груза		

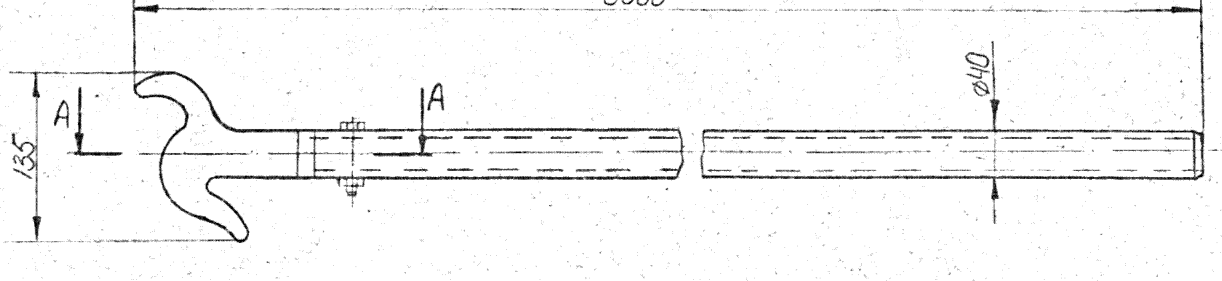

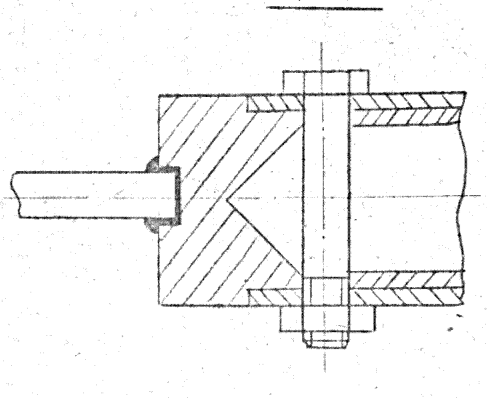

ОСНОВНЫЕ ТЕХНИЧЕСКИЕ ДАННЫЕ

I. Масса, кг 5,7

КАРТА № 23	ГВОЗДЕБОЙ РУЧНОЙ	Организация-разработчик Ванинский порт	Чертеж № 2247.00.00
ЛИСТ	НАЗНАЧЕНИЕ: для крепления грузов в труднодоступных местах на ж.-д. платформах, ролл-трейлерах и т.п.		
ЛИСТОВ I			

ОСНОВНЫЕ ТЕХНИЧЕСКИЕ ДАННЫЕ

I. Масса, кг 7,I5

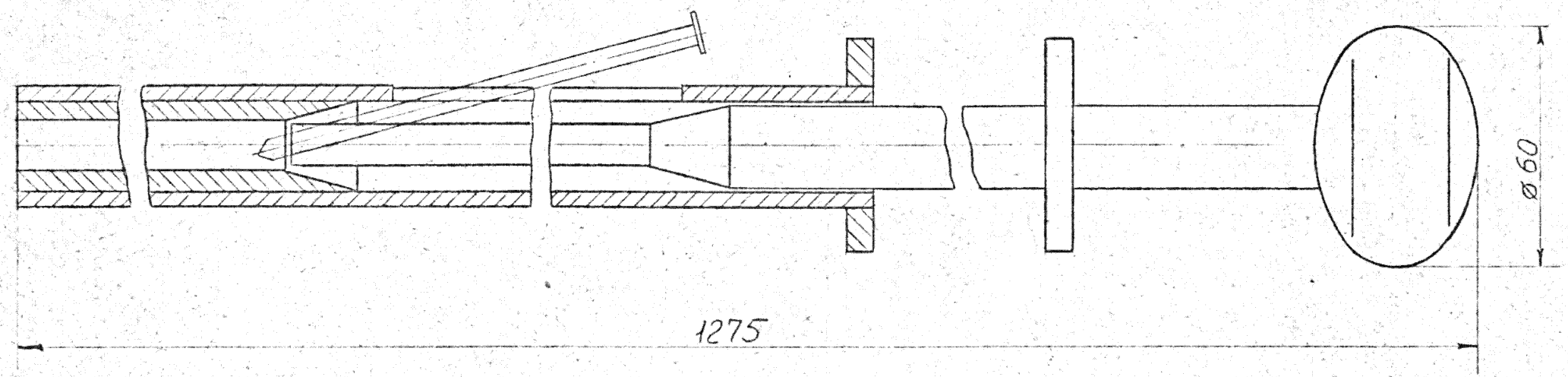

КАРТА № 24	ТЕЛЕЖКА ТРЮМНАЯ НА РЕЛЬСОВОМ ХОДУ	Организация-разработчик Рижский порт	Чертеж № Т-1104-000-00СБ
ЛИСТ	НАЗНАЧЕНИЕ: для перевозки поддонов размерами 1200х1800мм по ГОСТ 22831-77		
ЛИСТОВ I			

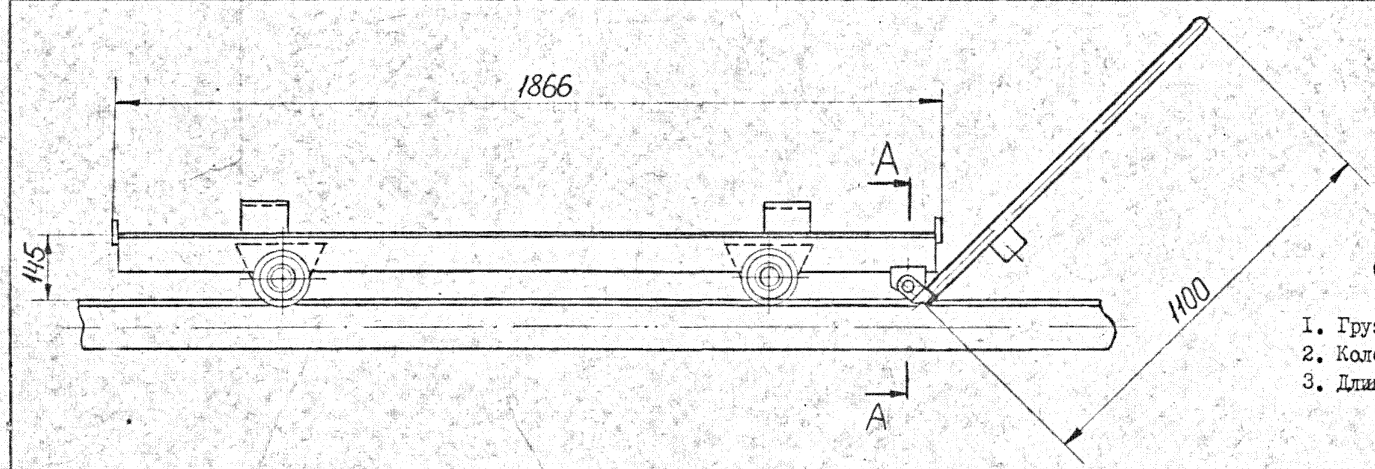

ОСНОВНЫЕ ТЕХНИЧЕСКИЕ ДАННЫЕ

I.	Грузоподъемность, кН(кгс)	20(2000)
2.	Колея, мм	680
3.	Длина комплекта рельс, м	I0,I4

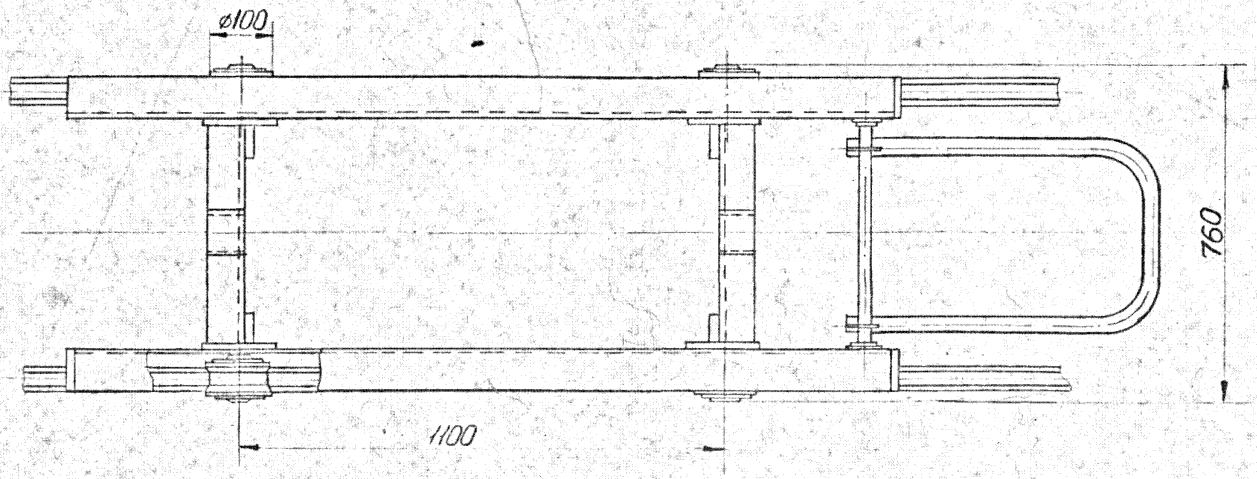

A–A

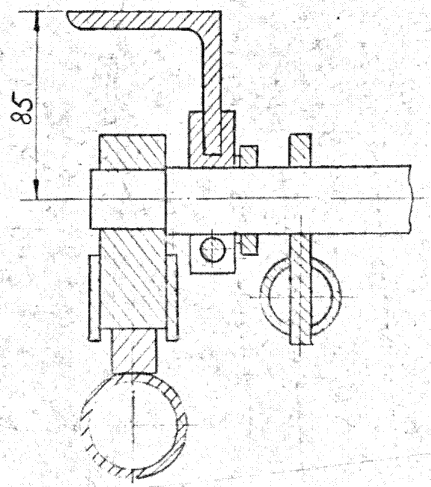

КАРТА № 25	НАКОНЕЧНИК БАГРА УНИВЕРСАЛЬНЫЙ	Организация-разработчик Калининградский порт	Чертеж № ТП 033.000.000СБ
ЛИСТ ЛИСТОВ I	НАЗНАЧЕНИЕ: для грузовых работ, разворота и направления груза		

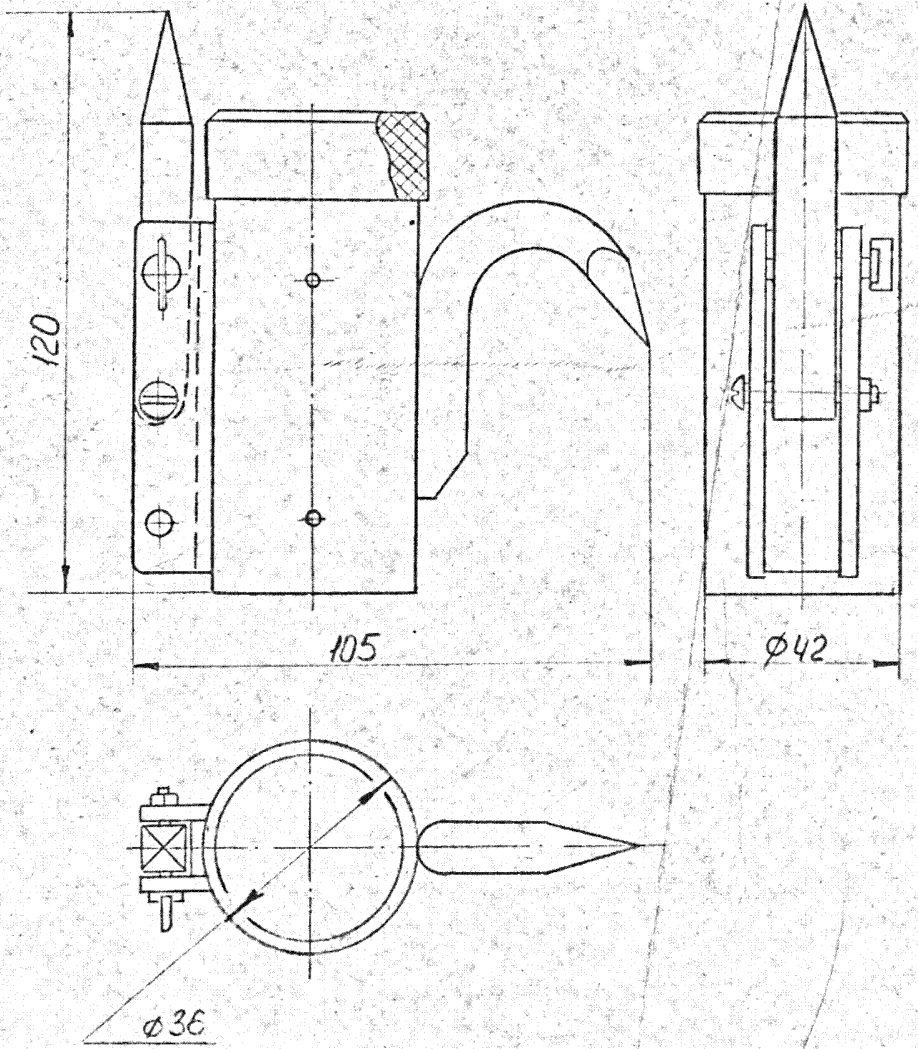

ОСНОВНЫЕ ТЕХНИЧЕСКИЕ ДАННЫЕ

I. Масса, кг	I,2

КАРТА № 26	СТОЛ-РАМНА ДЛЯ ЗАСТРОПКИ КОНТЕЙНЕРОВ	Организация-разработчик Петропавловский порт
ЛИСТ	НАЗНАЧЕНИЕ: для установки на контейнер при перегрузке универсальных контейнеров по ГОСТ 18477-79	
ЛИСТОВ I		

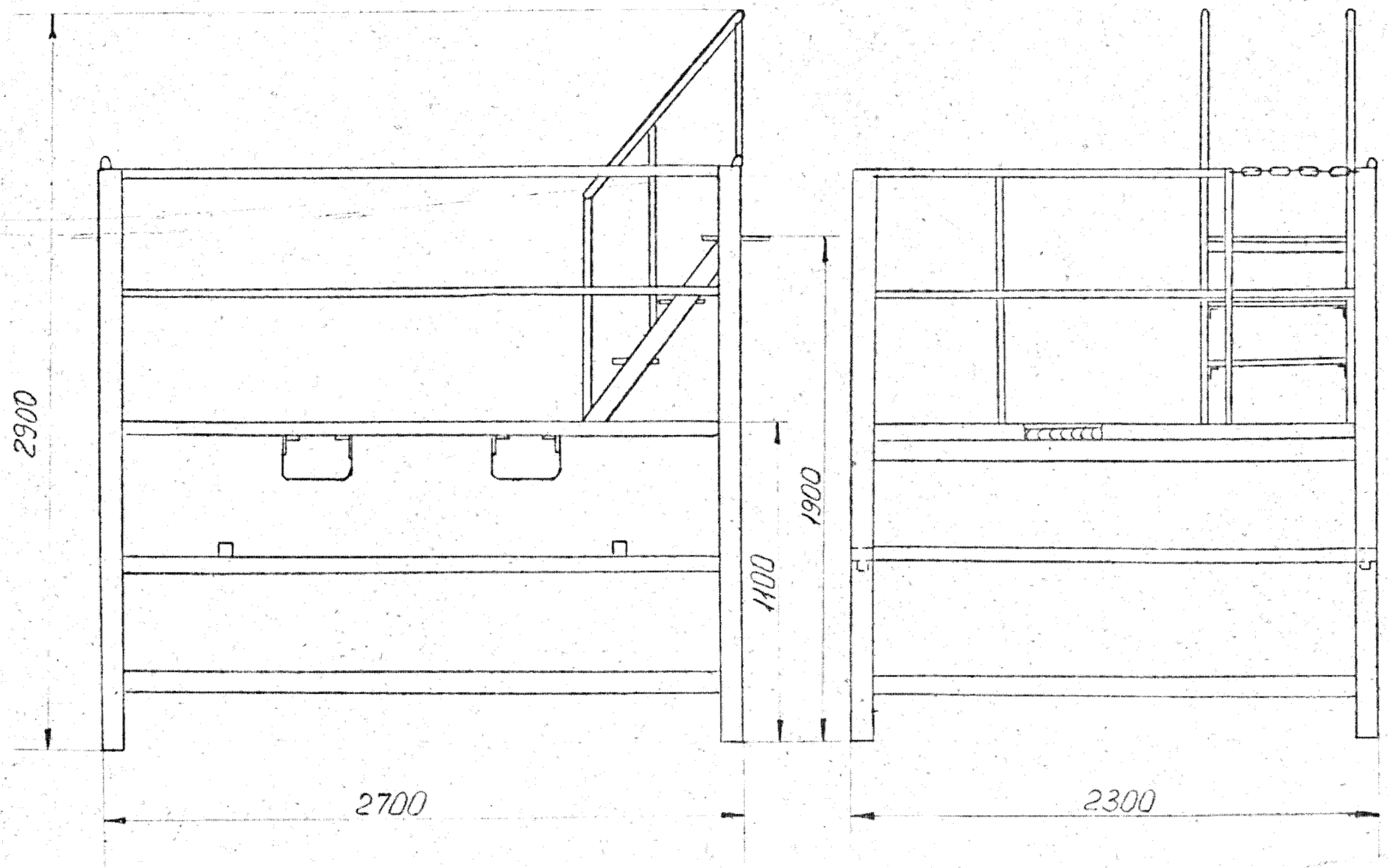

ОСНОВНЫЕ ТЕХНИЧЕСКИЕ ДАННЫЕ

I. Масса, кг	590

РЕПР. 440-08-05 АЛЬБ. 75

КАРТА № 27	У Д Л И Н И Т Е Л Ь Б И Л	Организация-разработчик Ильичевский порт	Чертеж № 3-200.00.000
ЛИСТ ЛИСТОВ I	НАЗНАЧЕНИЕ: для перемещения погрузчиками крупногабаритных легких грузов		

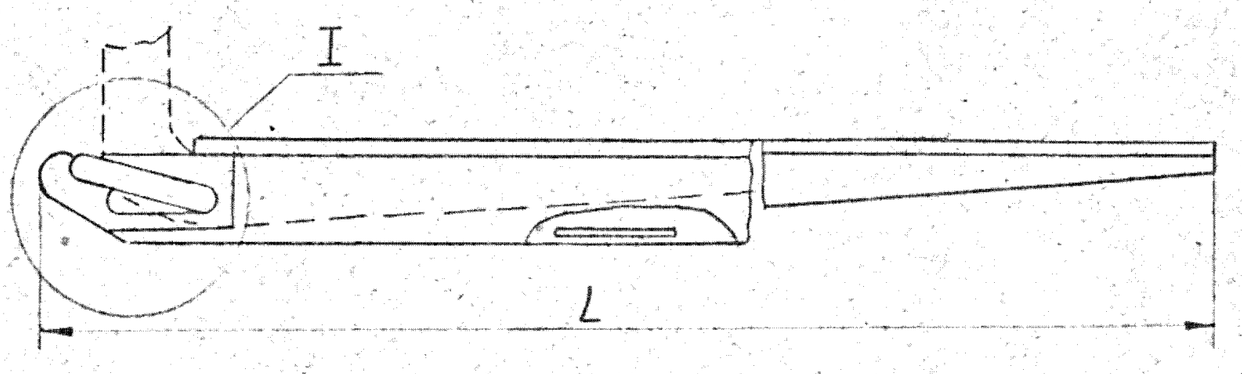

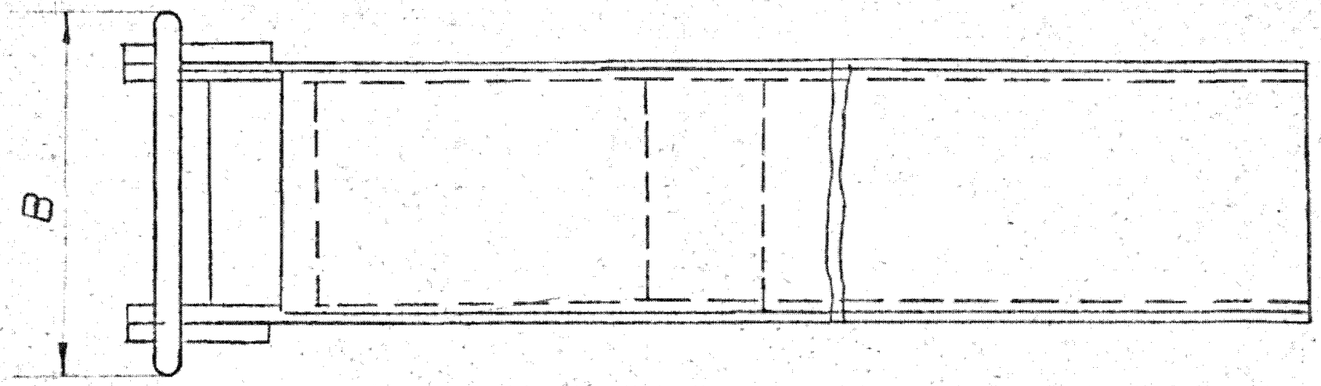

I

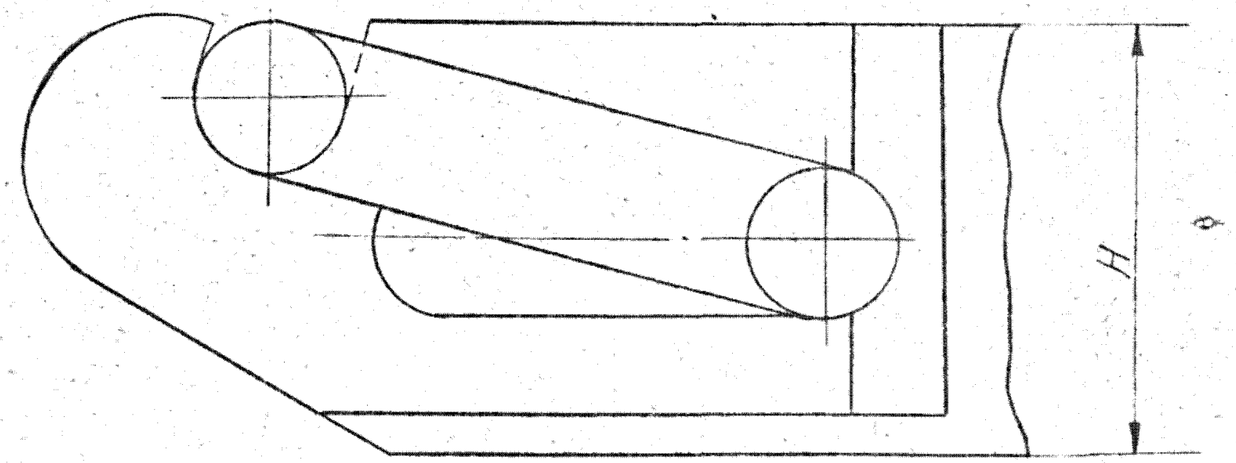

ОСНОВНЫЕ ТЕХНИЧЕСКИЕ ДАННЫЕ

Тип погрузчика	Размеры, мм		
	L	B	H
4008	3185	376	115
ГД-100	2530	346	115
4045	2260	298	85
ГД-15	1525	204	79

Стр.76

КАРТА № 28	МОСТИК ВАГОННЫЙ	Организация-разработчик Одесский порт	Чертеж № 1227.00.00.000Б
ЛИСТ ЛИСТОВ 1	НАЗНАЧЕНИЕ: для механизированной загрузки (разгрузки) рефрижераторных вагонов с дверными проемами шириной 1350 ÷ 1430 мм		

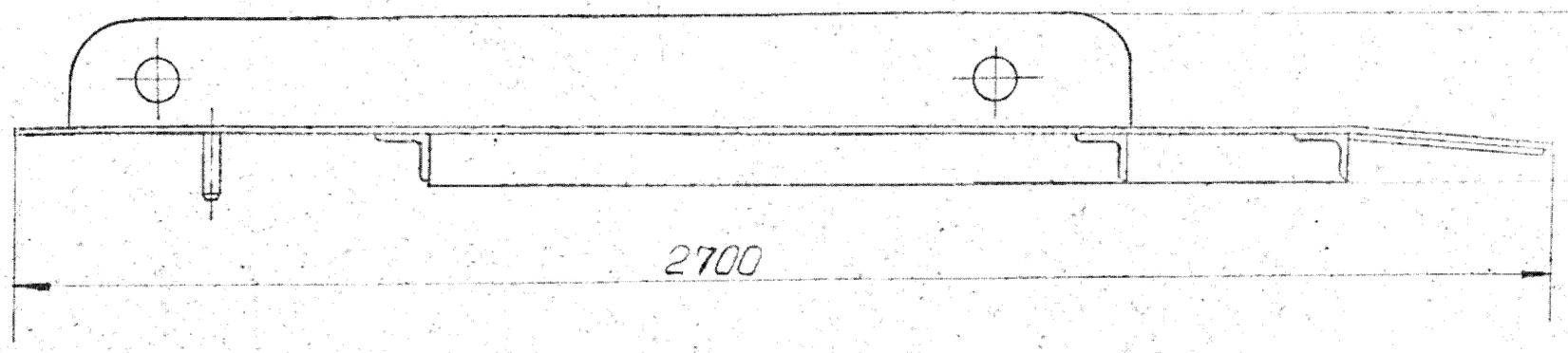

ОСНОВНЫЕ ТЕХНИЧЕСКИЕ ДАННЫЕ

1. Грузоподъемность, кН(кгс)	43(4300)
2. Масса, кг	420

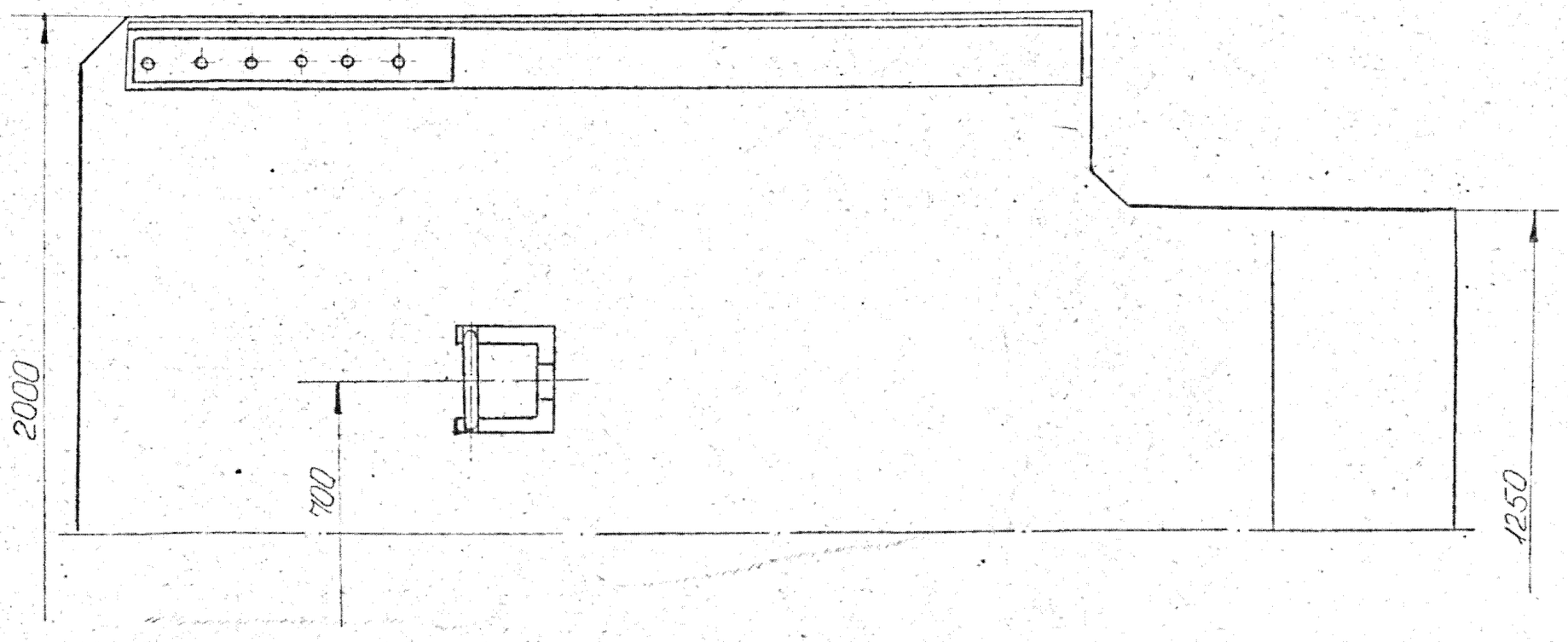

КАРТА № 29	БУКСИРНОЕ ПРИСПОСОБЛЕНИЕ	Организация-разработчик Одесский порт	Чертеж № I303.00.00.00СБ
ЛИСТ	НАЗНАЧЕНИЕ: для буксировки неисправных погрузчиков ЭП-103 за противовес		
ЛИСТОВ I			

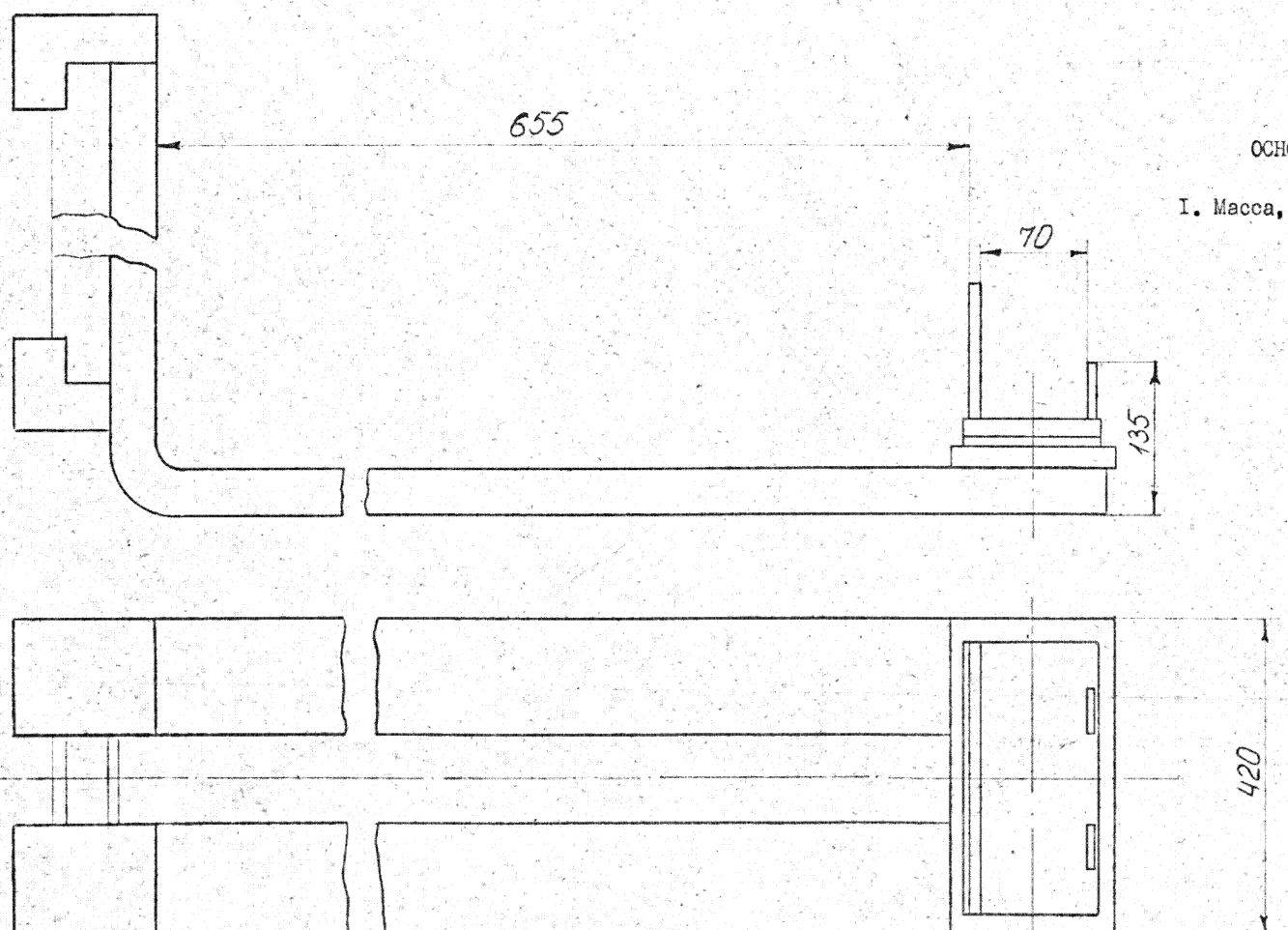

ОСНОВНЫЕ ТЕХНИЧЕСКИЕ ДАННЫЕ

I. Масса, кг 272

КАРТА № 30	БУКСИРНОЕ ПРИСПОСОБЛЕНИЕ	Организация-разработчик Одесский порт	Чертеж № 1298.00.00.000Б
ЛИСТ ЛИСТОВ I	НАЗНАЧЕНИЕ: для буксировки неисправных погрузчиков ЭП-201 за противовес		

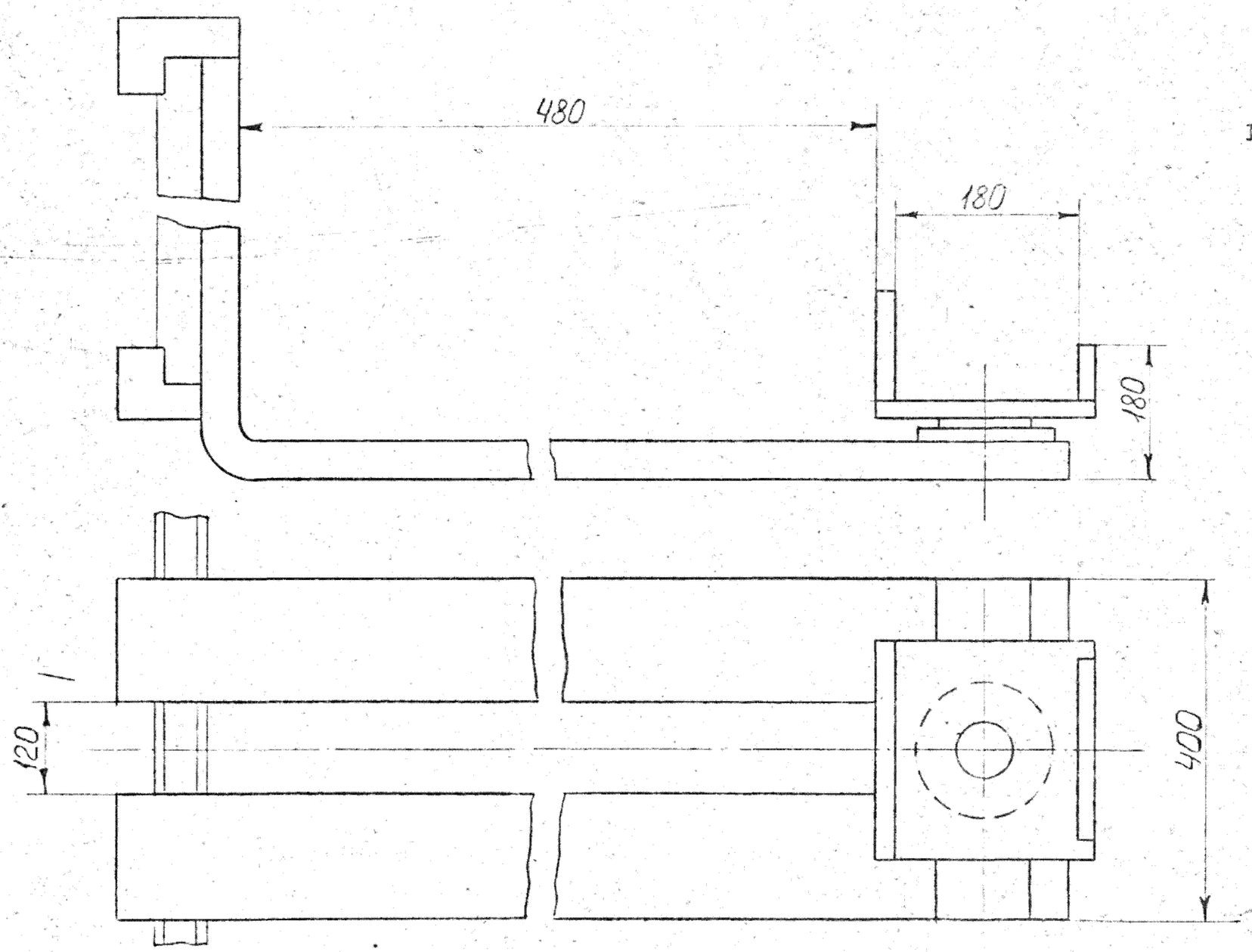

ОСНОВНЫЕ ТЕХНИЧЕСКИЕ ДАННЫЕ

I. Масса, кг	245

КАРТА № 31	БУКСИРНОЕ ПРИСПОСОБЛЕНИЕ	Организация-разработчик Одесский порт	Чертеж № 1306.00.00.000Б
ЛИСТ ЛИСТОВ I	НАЗНАЧЕНИЕ: для буксировки неисправных погрузчиков ФД-15 за противовес		

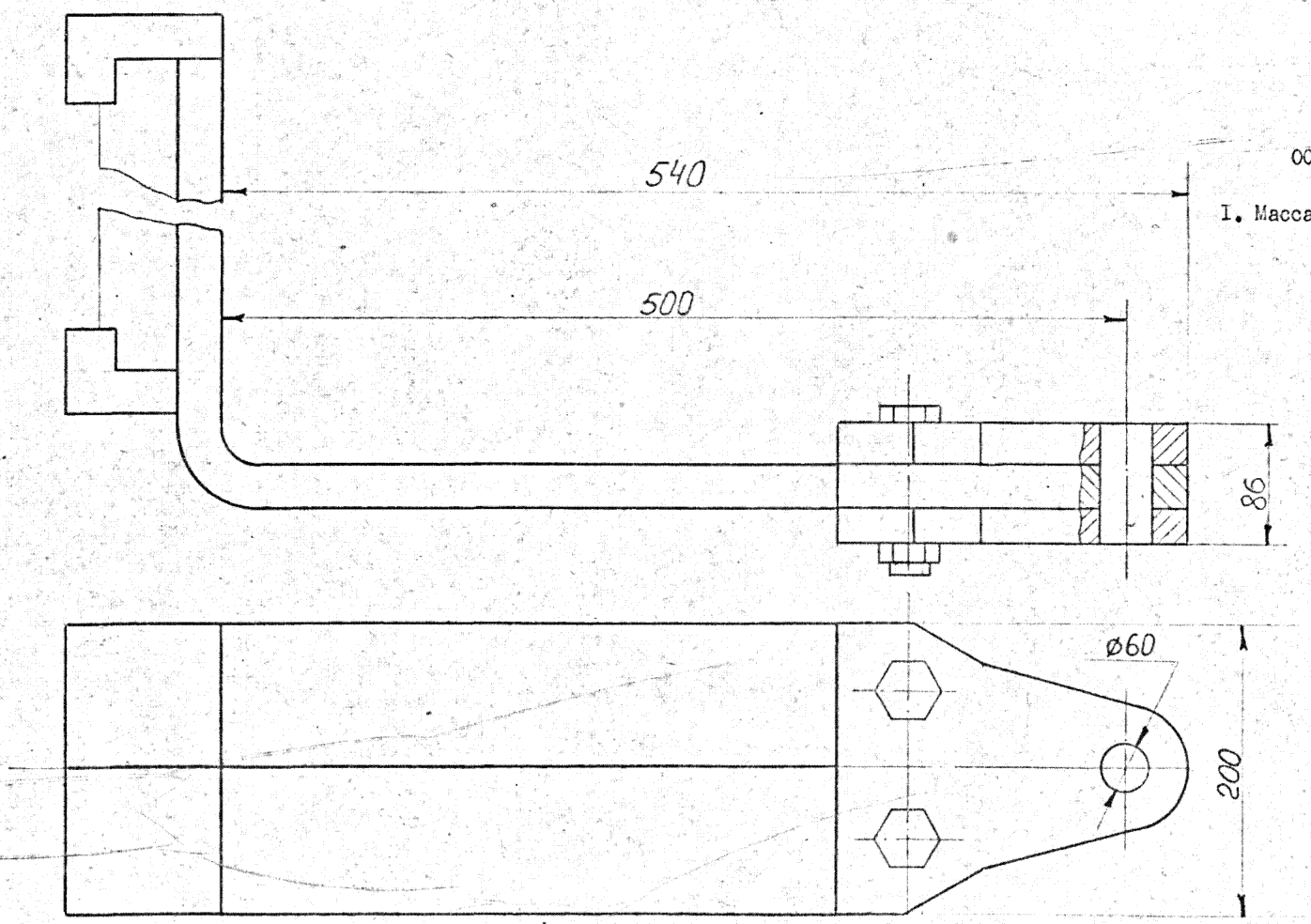

ОСНОВНЫЕ ТЕХНИЧЕСКИЕ ДАННЫЕ

I. Масса, кг	234

КАРТА № 32	БУКСИРНОЕ ПРИСПОСОБЛЕНИЕ	Организация-разработчик Одесский порт	Чертеж № I286.00.00.000СБ
ЛИСТ ЛИСТОВ I	НАЗНАЧЕНИЕ: для буксировки неисправных погрузчиков 4014 и 4045		

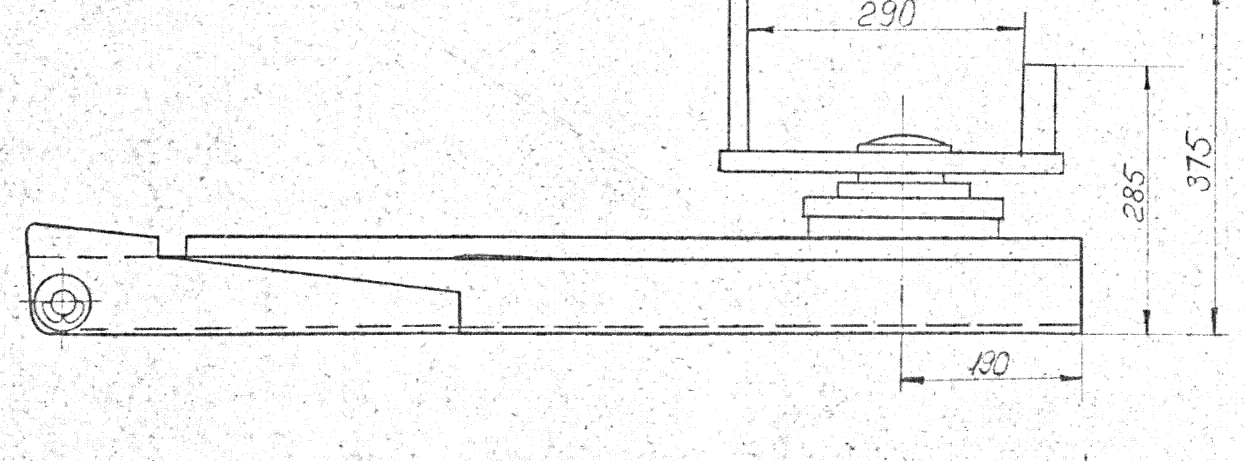

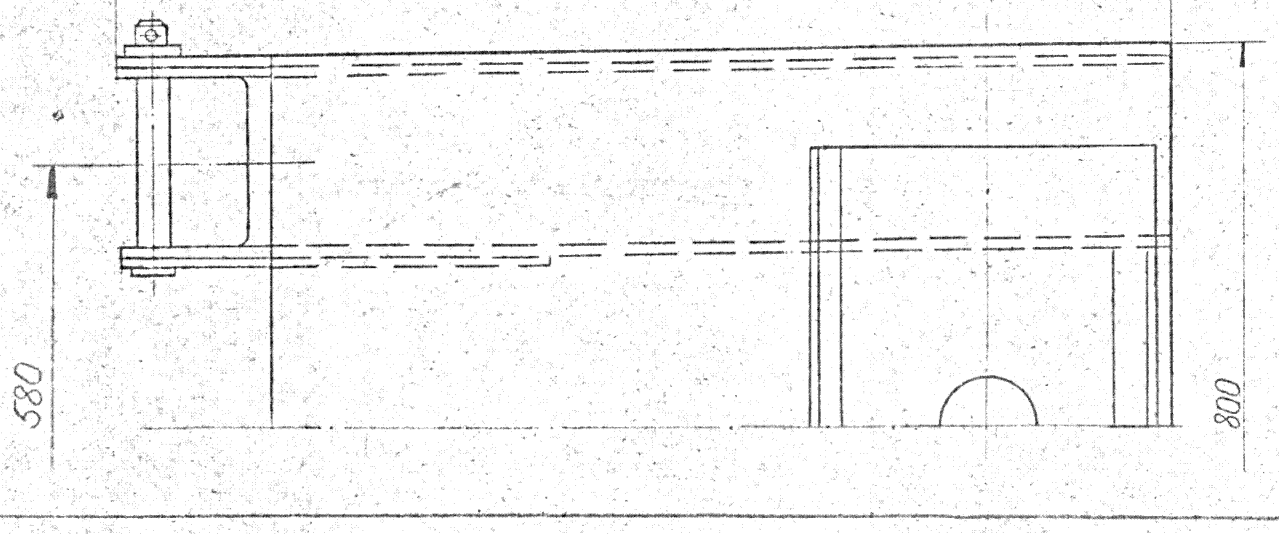

ОСНОВНЫЕ ТЕХНИЧЕСКИЕ ДАННЫЕ

I. Масса, кг	250

С О Д Е Р Ж А Н И Е

	Номер карты	Стр.
I. Основные положения		I
2. Унифицированные вспомогательные приспособления		3
Мостик вагонный	.2.I	4
Приспособление для передвижки железнодорожных вагонов	.2.2	5
Стол-рампа	.2.3	6
Тележка роликовая неповоротная	.2.5	8
Лист к автопогрузчикам	.2.6	9
Приспособление для буксировки электропогрузчиков	.2.7	I0
Удлинители вил	.2.8	II
Тележка роликовая поворотная четырехзаходная	.2.9	I2
Тележка роликовая поворотная двухзаходная	.2.I0	I3
Струбцина, тип I	.2.II	I4
Струбцина, тип II	.2.I2	I5
Струбцина, тип III	.2.I3	I6
Крюки с закрытым зевом	.2.I4	I7
Стол-рампа для рефрижераторных вагонов	.2.I5	I8
Клин для подрыва листовой непакетированной стали	.2.I6	20
Рычаг для бочек	.2.I7	2I
Приспособление для натяжения стальных канатов	.2.I8	22
3. Унифицированные вспомогательные инструменты		23
Закрутка для проволоки, тип I	.3.I	24
Закрутка для проволоки, тип II	.3.2	25
Закрутка для проволоки, тип III	.3.3	26
Канаторуб	.3.4	27
Приспособление для закрутки проволочных прядей	.3.5	28

Лапка для мешков 3.6 29
Ножницы-гильотина 3.7 30
Лапка для мешков 3.8 31
4.Стандартные вспомогательные приспособления
и инструменты 33
Канифас-блоки для растительных канатов 4.I 34
Канифас-блоки для стальных канатов 4.2 35
Талрепы судовые 4.3 36
Тележки грузовые 4.4 37
Багры 4.5 38
Кирко-мотыги и кирки 4.6 39
Ломы стальные строительные 4.7 40
Лопаты стальные строительные 4.8 41

5. Поддоны 43
Поддоны плоские механизированной сборки . . .5.I 44
Поддоны плоские ручной сборки 5.2 45
Поддон гребенчатый 5.3 46
Поддоны гребенчатые 5.4 47
Поддон стальной трубчатый 5.5 48

Приложение /рекомендуемое/. Вспомогательные
приспособления, инструменты и поддоны, раз-
работанные в отраслях и рекомендованные для
разового изготовления 49
Мостик рамповый шарнирный . . . . . .I 50
Трап контейнерный 2 51
Трап контейнерный 3 52
Трап междувагонный 4 53
Аппарель 5 54
Аппарель 6 55
Приставка к аппарели 7 56
Аппарели 8 57
Ковш самоопрокидывающийся 9 58
Тележка ручная двухколесная I0 59
Лестница приставная . . . . . .II 60
Тележка ручная поворотная ТРП-3 . . . . . .I2 61
Поддон стальной трубчатый I3 62
Стремянка передвижная I4 63
Домик тальманский I5 64

Кабина безопасности	I6	65
Кабина безопасности	I7	66
Люлька из каркаса 20-ти футового контейнера	I8	67
Брус колесоотбойный	I9	68
Тележка грузовая	20	69
Шест с резиновым наконечником	2I	70
Багор	22	7I
Гвоздесбой ручной	23	72
Тележка грузовая на рельсовом ходу	24	73
Наконечник багра универсальный	25	74
Стол-рампа для застропки контейнеров	26	75
Удлинитель вил	27	76
Костик вагонный	28	77
Буксирное приспособление	29	78
Буксирное приспособление	30	79
Буксирное приспособление	3I	80
Буксирное приспособление	32	8I

Лист регистрации изменений

Изм	Номера листов (страниц)				Всего листов (страниц) в докум.	№ докум.	Входящий № сопроводительного документа и дата	Подп.	Дата
	Измененных	Замененных	Новых	Аннулированных					

Лист регистрации изменений

Инв. № подл. | Подп. и дата | Взам. инв. № | Инв. № дубл. | Подп. и дата

gost.e-ecolog.ru