МИНИСТЕРСТВО МОРСКОГО ФЛОТА СССР

КАРТЫ ГРУЗОЗАХВАТОВ ДЛЯ КОЛЕСНОЙ И ГУСЕНИЧНОЙ ТЕХНИКИ

РД 31.45.04-83

gost.e-ecolog.ru

ОДЕССА 1983

МИНИСТЕРСТВО МОРСКОГО ФЛОТА СССР

КАРТЫ ГРУЗОЗАХВАТОВ ДЛЯ КОЛЕСНОЙ И ГУСЕНИЧНОЙ ТЕХНИКИ

РД 31.45.04-83

ОДЕССА1983

РАЗРАБОТАН Черноморским центральным проектно-конструкторским бюро

Главный инженер	Афанащенко В.Н.
Зав.отделом стандартизации и качества	Рапопорт Б.И.
Зав.отделом № 4	Касап И.Е.
Главный технолог, к.т.н.	Олевич П.В.
Руководитель темы – ответственный исполнитель	Давыдов О.П.
Исполнители	Спектор В.Д. Сторощенко Ю.Г.

СОГЛАСОВАН ЦК профсоюза рабочих морского и речного флота

Зав.отделом охраны труда	Мерзлов Е.И.

Государственным проектно-изыскательским и научно-исследовательским институтом морского транспорта (Ленинградским филиалом ЛЕНМОРНИИПРОЕКТ)

Главный инженер	Фирсов В.А.

Балтийским центральным проектно-конструкторским бюро

Главный инженер	Маланин Е.А.

УТВЕРЖДЕН Главным управлением перевозок, эксплуатации флота и портов

Заместитель начальника	Дробинин Ю.П.

КАРТЫ ГРУЗОЗАХВАТОВ
ДЛЯ КОЛЕСНОЙ И ГУСЕНИЧНОЙ ТЕХНИКИ

РД 31.45.04-83
Взамен РД 31.45.01-75
в части подраздела I.2

Директивным письмом
от 27.01.83 № ГУ-17/159
срок введения в действие
установлен с 01.06.83

Настоящий сборник карт грузозахватов содержит основные информационные материалы о грузозахватах для строповки автомобилей, тракторов, строительных, дорожных, сельскохозяйственных и специальных машин, рекомендации по их использованию, а также схемы строповки машин с использованием этих грузозахватов.

В сборник включены карты грузозахватов, поставленных на производство в соответствии с требованиями ОСТ 31.0014-80 по состоянию на 15.12.82. Вновь разработанные карты будут вводиться в сборник по мере постановки изделий на производство, а схемы строповки - по мере разработки.

В сборнике приведены схемы и способы строповки, рекомендуемые заводами - изготовителями (поставщиками) колесной и гусеничной техники, согласованные с ними либо апробированные в портах Минморфлота.

Сборник предназначен для работников служб технологии, механизации и эксплуатации морских портов, пароходств и других предприятий Минморфлота и является рекомендуемым документом.

ОСНОВНЫЕ ПОЛОЖЕНИЯ

Сборник содержит два раздела: I - карты унифицированных грузозахватов, и 2 - схемы строповки колесной и гусеничной техники. В сборнике приведены таблица условных обозначений, примененных в РД, и цифровой алфавитный указатель наименований и обозначений моделей колесной и гусеничной техники, схемы строповки которых включены в сборник.

Каждый раздел включает несколько подразделов, в начале каждого из которых помещен перечень включенных в него карт (схем).

Нумерация карт и схем построена по децимальной системе применительно к каждому разделу. Номер каждой карты (схемы) содержит три группы цифр, отделенных друг от друга точкой. Первая группа цифр обозначает номер раздела, вторая - подраздела и третья - порядковый номер карты (схемы) внутри подраздела. Если карта (схема) содержит более одной страницы, то на последующих страницах к номеру карты (схемы) добавлена цифра (2, 3 и т.д), отделенная знаком тире (-).

Карты содержат информацию о показателях назначения грузозахватов и основные характеристики съемных составных частей (наименование, размеры, допускаемые нагрузки и т.п.).

Схемы строповки включают общий вид перегружаемого изделия, схематическое изображение грузозахватов, которые могут быть применены для строповки этого изделия, и некоторые характеристики груза и грузозахватов.

Если для строповки изделия используются захватные органы или другие элементы, входящие в комплект поставки грузозахвата, или захватный орган является самостоятельным объектом поставки, на схеме строповки их характеристики не указаны.

Если же для строповки изделия должен быть использован специальный элемент, карта на который в сборнике не приведена, то его характеристики (например, для стропа – длина и допускаемая нагрузка; для подкладки – материал и размеры) указаны на схеме.

Схемы строповки, включенные в сборник, выполнены в соответствии с требованиями РД 31.40.10-83 "ЕСТПП МП. Методика выполнения схем строповки колесной и гусеничной техники".

ТАБЛИЦА УСЛОВНЫХ ОБОЗНАЧЕНИЙ

Таблица I

Условное обозначение	Наименование
ЦТ	центр тяжести груза (машины)
G, т	масса машины
$G_п$, т	нагрузка на переднюю ось машины
$G_з$, т	нагрузка на заднюю ось (тележку) машины
$P_п$, т	усилия в передних нижних стропах подвески
$P'_п$, т	усилия в передних верхних стропах подвески
$P_з$, т	усилия в задних нижних стропах подвески
$P'_з$, т	усилия в задних верхних стропах подвески
$P_э$, т	допускаемая нагрузка на элемент подвески

Продолжение табл. I

Условное обозначение	Наименование
α	угол между плоскостью передних нижних стропов и вертикалью
β	угол между плоскостью задних нижних стропов и вертикалью
γ	угол между передними стропами
ψ	угол между задними стропами
φ	угол наклона распорной рамы (балки) подвески к горизонтали; угол между перпендикуляром к продольной оси машины и вертикалью
Направление поступательного перемещения грузозахвата или его составных частей	
←	влево (вправо, вверх, вниз)
⊙	на наблюдателя ("на себя")
⊕	от наблюдателя ("от себя")
Направление вращательного перемещения грузозахвата или его составных частей	
↶	по часовой стрелке (против часовой стрелки)
⤴	вниз – "на себя" – вверх
⤵	вниз – "от себя" – вверх

Все размеры на картах и схемах даны в мм

АЛФАВИТНЫЙ УКАЗАТЕЛЬ НАИМЕНОВАНИЙ (ОБОЗНАЧЕНИЙ)
МОДЕЛЕЙ КОЛЕСНОЙ И ГУСЕНИЧНОЙ ТЕХНИКИ

Таблица 2

Наименование (обозначение) моделей машин	Обозначение схемы
А	
АЦПТ-4,I	2.0Б.0I
Б	
В	
ВАЗ - 2I0I	2.0I.02
- 2I02	то же
- 2I03	-"-
- 2I05	-"-
- 2I06	-"-
- 2I07	-"-
- 2I0II	-"-

Продолжение табл. 2

- 2I2I	2.0I.03
"Волга"	2.0I.04
Г	
ГАЗ - 24	2.0I.04
- 24-02	2.0I.04
- 5I, -5IA	2.03.04
- 52-03	2.03.06, 2.03.09
- 52-04	2.03.05, 2.03.08
- 53A	2.03.07, 2.03.09
- 66-0I	2.03.I0
- 66-02	то же
Д	
Джи-си-ди 520	2.I0.0I

Продолжение табл. 2

Е	
КрАЗ-762В	2.03.02
Ж	
"Жигули"	2.0I.02
З	
ЗАЗ-968	2.0I.0И
-968А	то же
-968М	-"-
"Запорожец"	2.0I.0И
ЗИЛ-I30-76	2.03.II, 2.03.I3
-I30Г-76	2.03.I2, 2.03.I4
-I30Г7-76	2.03.I5
-I33	2.03.I6
-I33ГН	2.03.I8
-I33Г2	2.03.I7
-I3I	2.03.I9
-I3I (с лебедкой)	2.03.20
-I57КД	2.03.2I

Продолжение табл. 2

-I57К, (с лебедкой)	2.03.22
И	
ИЖ-2I25	2.0I.05
-27I5	2.03.0I
-27I5I	то же
К	
КрАЗ-256Б1	2.04.0I
К-I62	2.06.0I
КС-456IАТ	2.06.0I
Кировец	2.07.0I
К-700	2.07.0I

Продолжение табл.2

Л	
ЛАЗ-695Н	2.02.03
-697Н	то же
Латвия	2.02.02
ЛиАЗ-677	2.02.04
ЛуАЗ-969А	2.01.06
-969М	то же
М	
Москвич	
-412ИЗ	2.01.05
-2136	то же
-2137	-"-
-2140	-"-
-2733	2.03.01
-2734	2.03.01
-2138	2.01.05

Продолжение табл. 2

Н	
"Нива"	2.01.03, 2.09.01
О	
П	
Р	
РАФ-977ДМ	2.02.02
-977ИЗ	то же
-977ЕМ	-"-

Продолжение табл. 2

С	
СКМ - 5	2.09.01
Т	
ТО - 18	2.08.02
Тойота	2.10.02
У	
УАЗ-451ДМ	2.03.03
-451М	2.02.01
-452	то же
-452В	-"-
-452Д	2.03.03
-469	2.01.07
-469Б	то же
Ф	
ФД-100	2.10.02
Х	
Ц	

Продолжение табл. 2

Ч	
Ш	
Э	
30-412I	2.08.01
Ю	
Я	

АЛФАВИТНЫЙ УКАЗАТЕЛЬ НАИМЕНОВАНИЙ (ОБОЗНАЧЕНИЙ) МОДЕЛЕЙ КОЛЕСНОЙ И ГУСЕНИЧНОЙ ТЕХНИКИ

Латинский алфавит

Таблица 3

Наименование (обозначение) моделей машин	Обозначение схемы
A	
B	
C	
D	
E	
F	
FD-100	2.10.02

Продолжение табл. 3

G	
H	
I	
J	
JSB 520	2.10.01
K	
L	

Продолжение табл. 3

M	
N	
O	
P	
Q	
R	
S	

Продолжение табл. 3

T	
Toyota	2.10.02
U	
V	
W	
X	
Y	
Z	

I. КАРТЫ ГРУЗОЗАХВАТОВ

I I. КРАНОВЫЕ ПОДВЕСКИ

	Карта
Крановая подвеска для легковых автомобилей грузоподъемностью 1 т, КПАЛ-I, проект 47II.I00	I.I.0I
Крановая подвеска для легковых автомобилей грузоподъемностью 2,5 т, КПАЛ-2,5, проект 2905	I.I.02
Крановая подвеска для автомобилей УАЗ, КПА УАЗ-2, проект 6747	I.I.03
Крановая подвеска для автомобилей ГАЗ-66 грузоподъемностью 6,3 т, КПАТ-6,3, проект 6765	I.I.04
Крановая подвеска с трапецеидальной рамой грузоподъемностью I6 т, КПАТ-I6, проект 2698А	I.I.05
Крановая подвеска универсальная для автотехники грузоподъемностью 30 т, КПАУ-30, проект 6752	I.I.06
Крановая подвеска для специализированного автотранспорта грузоподъемностью I2,5 т, проект 2938А	I.I.07
Крановая подвеска для специализированного автотранспорта грузоподъемностью 20 т, проект 2938	I.I.08
Крановая подвеска с прямоугольной рамой для автотехники грузоподъемностью I6 т, КПАП-I6, проект 2698М	I.I.09
Крановая подвеска для колесных тракторов грузоподъемностью 5 т, проект 47II.200	I.I.I0
Крановая подвеска для колесных тракторов грузоподъемностью 6,3 т, КПАТК-6,3, проект 6749	I.I.II
Грузозахват для тракторов Т-I00М грузоподъемностью 20 т, проект 3422	I.I.I2

Наименование: Грузозахват КПАЛ-I Крановая подвеска для легковых автомобилей, грузоподъемностью I т	Проект 4711.100.000	Группа продукции –	ТУ31.520-76	Карта I.I.01 на 2-х страницах
	Организация-разработчик: Черноморское ЦПКБ	Предприятие-изготовитель: СРЗ пароходств	А.с.№254056	

Назначение и область применения: Перегрузка способом подхвата под колеса легковых автомобилей марок "Запорожец", "Москвич", "Жигули" грузоподъемными кранами на универсальных комплексах морских портов по всем вариантам грузовых работ.

Основные параметры

I.Грузоподъемность,т	I
2.Количество захватов,шт	4
3.Габаритные размеры в рабочем положении,мм	
длина	2460
ширина	2460
высота	3700
4.Диаметры колес перегружаемых автомобилей,мм	600÷645
5.Масса,кг	70,3

Схематическое изображение грузозахвата

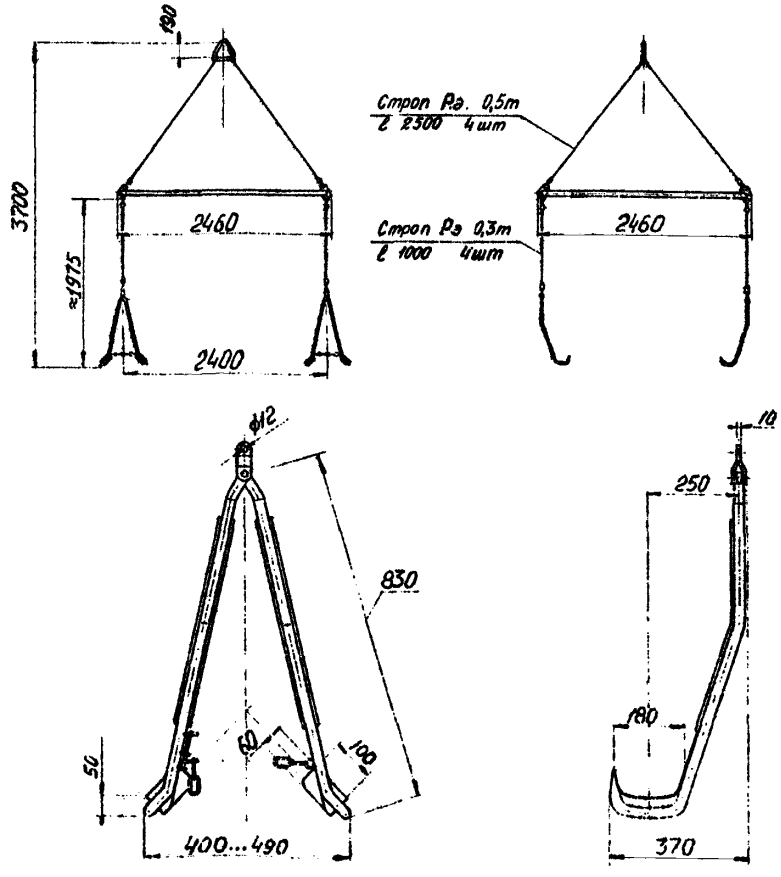

Схема использования грузозахвата

Вид Б

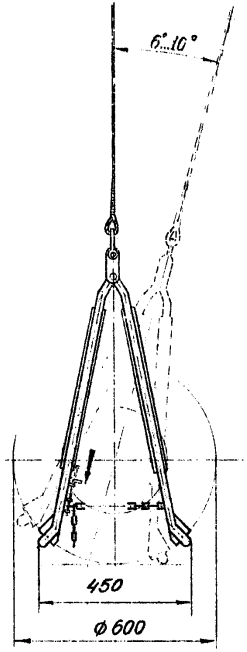

А-А повернуто

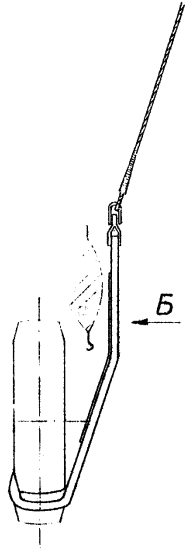

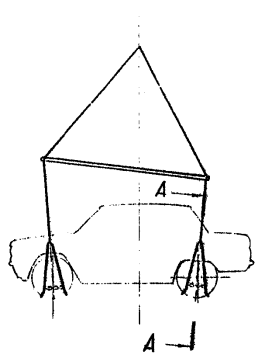

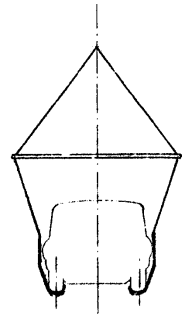

Наименование: Грузозахват КПАЛ-2,5	Проект 2905.000	Группа продукции -	ТУ3I.520-76	Карта I.I.02 на 4-х страницах
Крановая подвеска для перегрузки легковых автомобилей, грузоподъемностью 2,5 т	Организация-разработчик: Черноморское ЦПКБ	Предприятие-изготовитель: СРЗ пароходств	А.с.№254056	

Назначение и область применения: Перегрузка способом подхвата под колеса легковых автомобилей всех марок и микроавтобусов грузоподъемными кранами на универсальных комплексах морских портов по всем вариантам грузовых работ.

Основные параметры

1.Грузоподъемность,т	2,5
2.Количество захватов,шт	4
3.Габаритные размеры,мм	
длина	3I20
ширина(наим.-наиб.)	2420÷2820
высота в рабочем положении	5000
4.Масса,кг	I60

Схематическое изображение грузозахвата

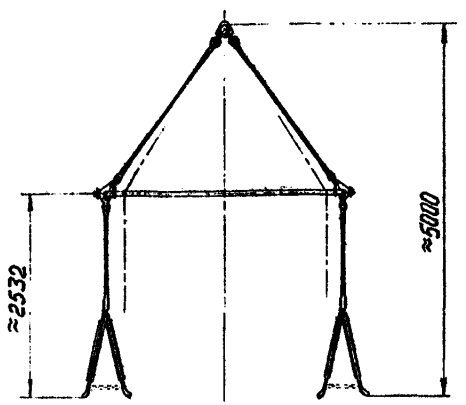

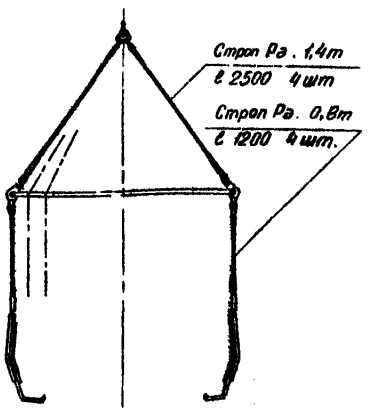

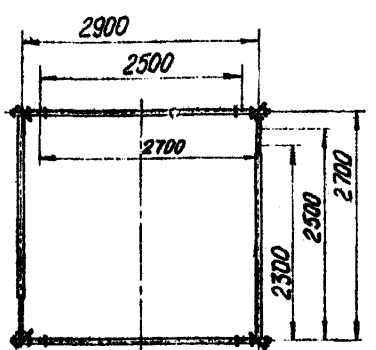

Подвеска на поддоне в положении для транспортирования и хранения

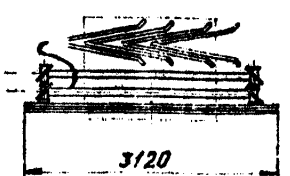

Схематическое изображение грузозахвата

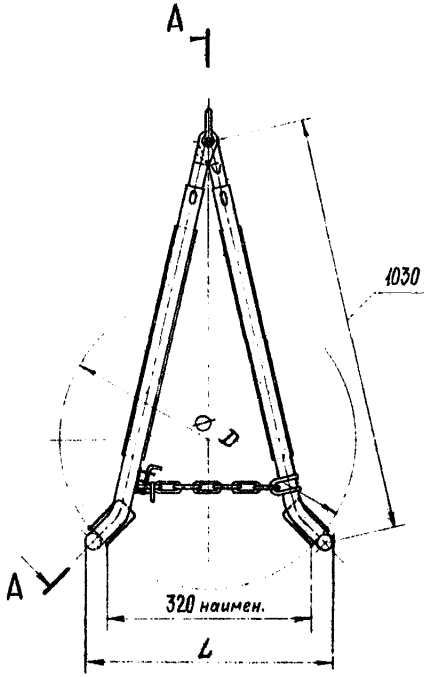

A - A

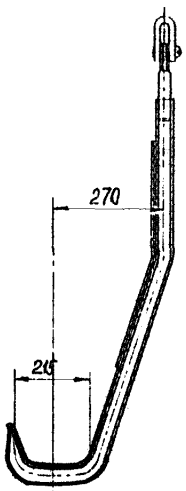

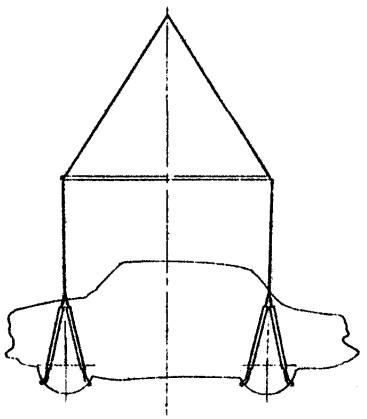

Модель автомобиля	Размеры, мм	
	B	L
"Запорожец", "Жигули", "Лада", "Москвич", ИЖ, ЛуАЗ	580–620	450
"Волга"	645–670	490
"Нива"	674–724	530
"Латвия", УАЗ, ЕрАЗ	745–791	570

Схема использования грузозахвата

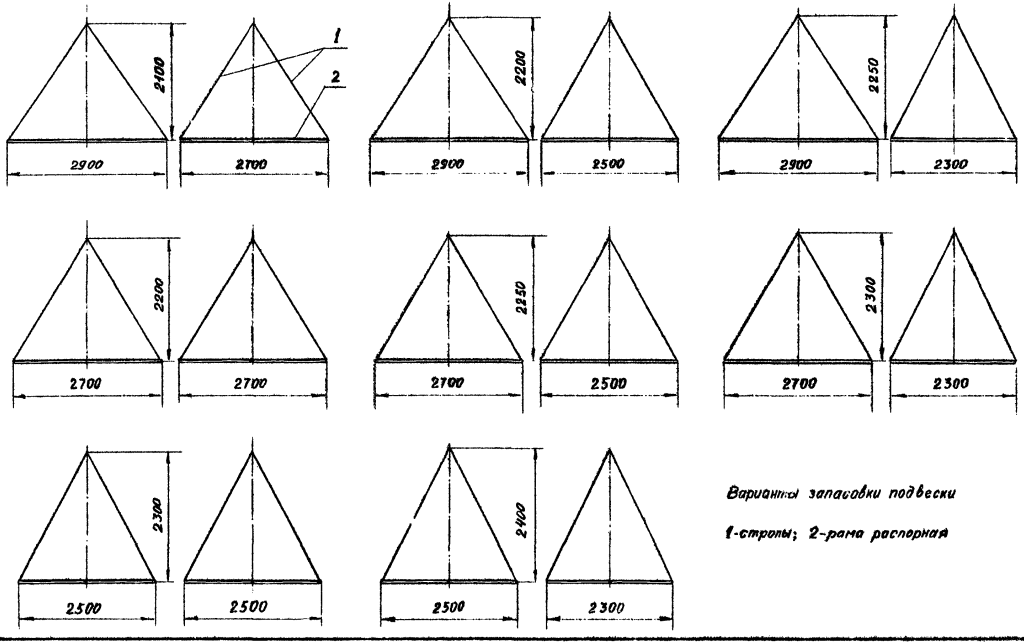

Варианты запасовки подвески

1-стропы; 2-рама распорная

Схема использования грузозахвата

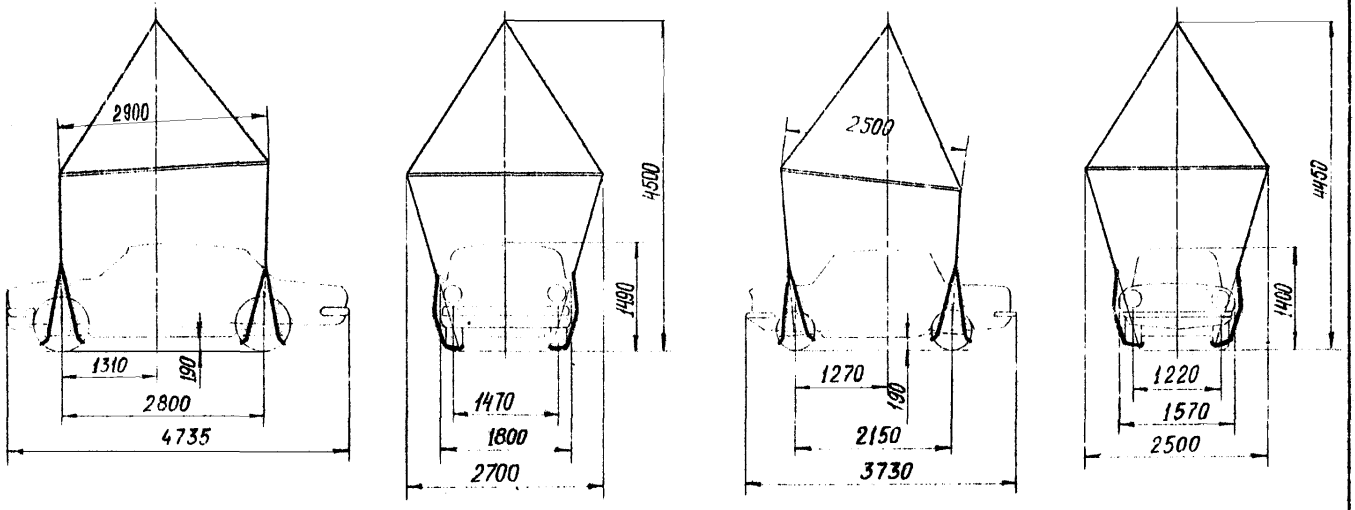

Наименование: Грузозахват КПА УАЗ-2 Крановая подвеска для автомобилей УАЗ	Проект 6747.000.000	Группа продукции -	ТУ3I.522-8I	Карта I.I.03 на 4-х страницах
	Организация-разработчик: Черноморское ЦПКБ	Предприятие-изготовитель: СРЗ пароходств, порты	А.с.№322I08	

Назначение и область применения: Перегрузка автомобилей УАЗ, ГАЗ-69 грузоподъемными кранами на универсальных комплексах морских портов по всем вариантам грузовых работ.

Основные параметры

I.Грузоподъемность,т	2
2.Габаритные размеры подвески в рабочем положении,мм	
высота (наибольшая)	5255
ширина	I40
длина	4450
3.Масса подвески,кг	80
4.Количество захватов,шт	4
5.Масса захвата,кг	I,5

Схематическое изображение грузозахвата

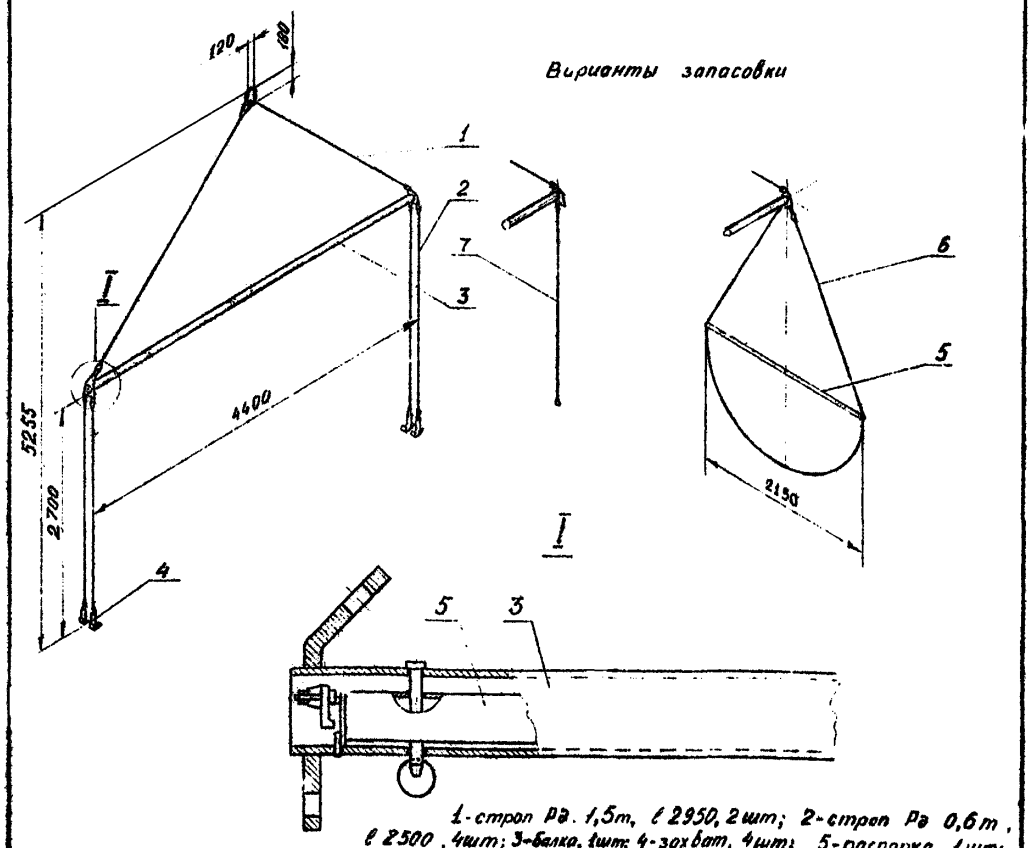

1-строп Рв. 1,5т, ℓ 2950, 2шт; 2-строп Рв 0,6т, ℓ 2500, 4шт; 3-балка, 1шт; 4-захват, 4шт; 5-распорка, 1шт; 6-строп Рв. 0,6т, ℓ 7900, 1шт; 7-строп Рв 1,0т, ℓ 2500, 1шт.

Схематическое изображение грузозахвата

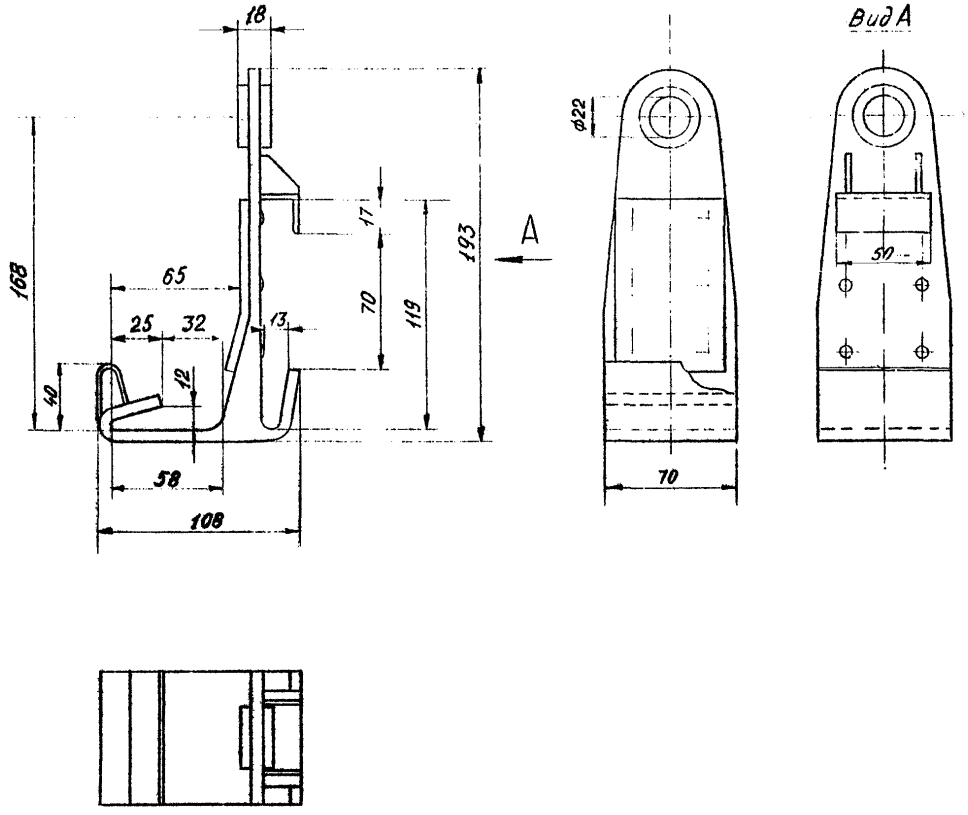

Схема использования грузозахвата

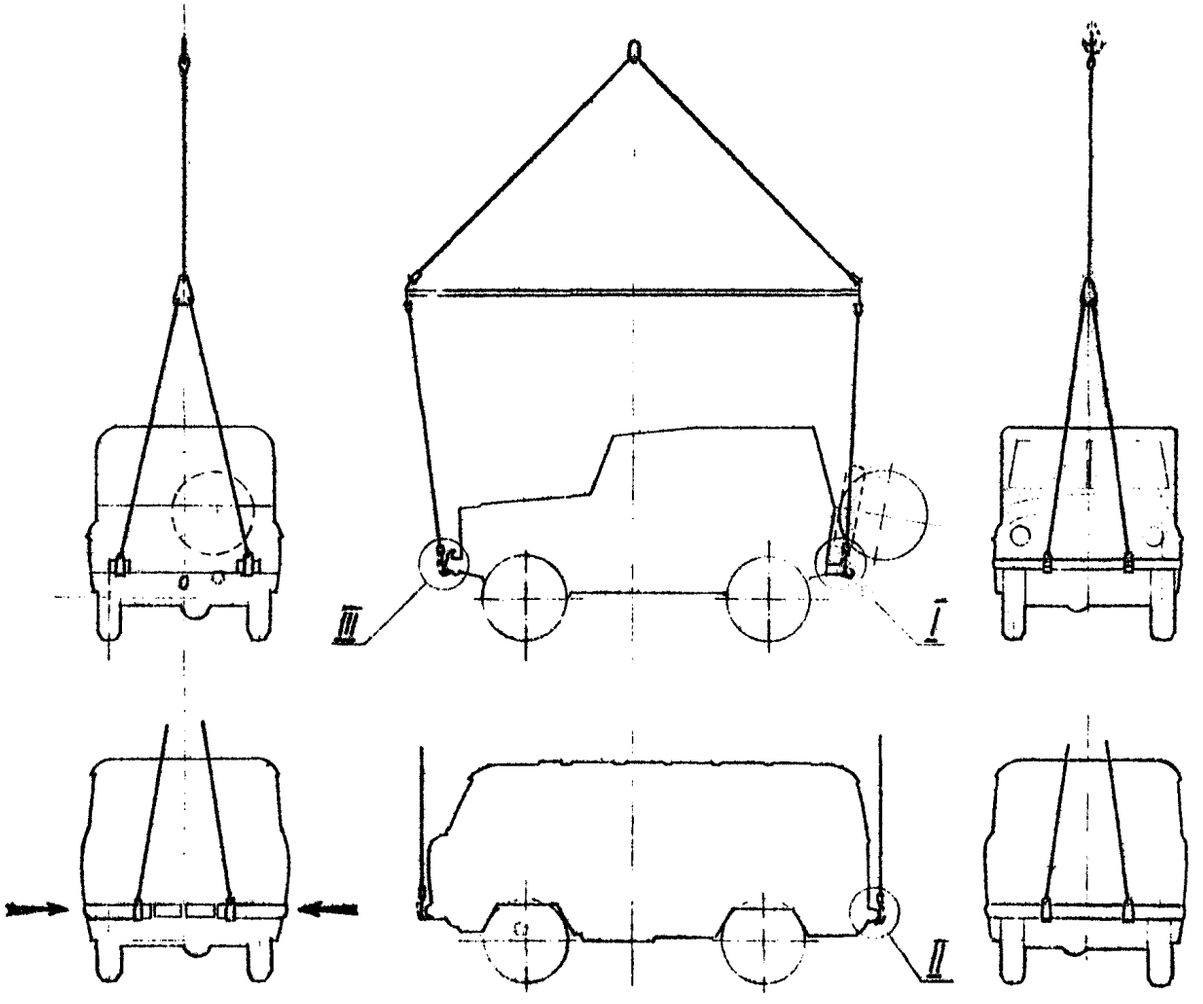

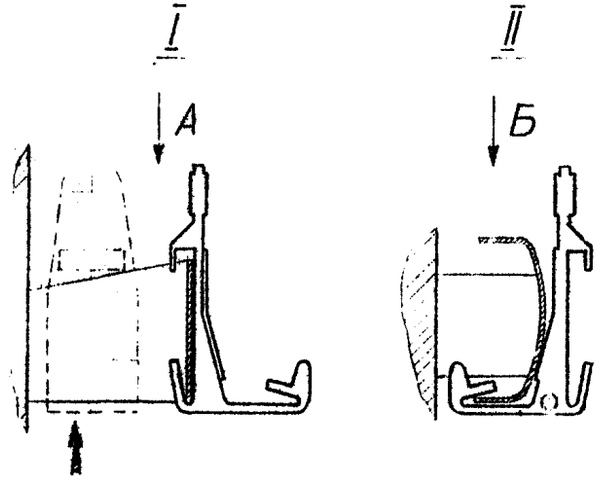

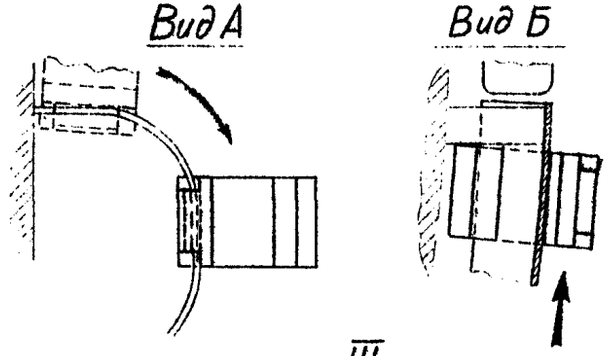

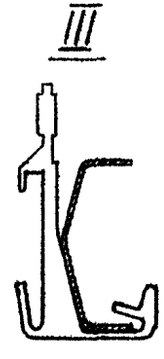

Схема использования грузозахвата

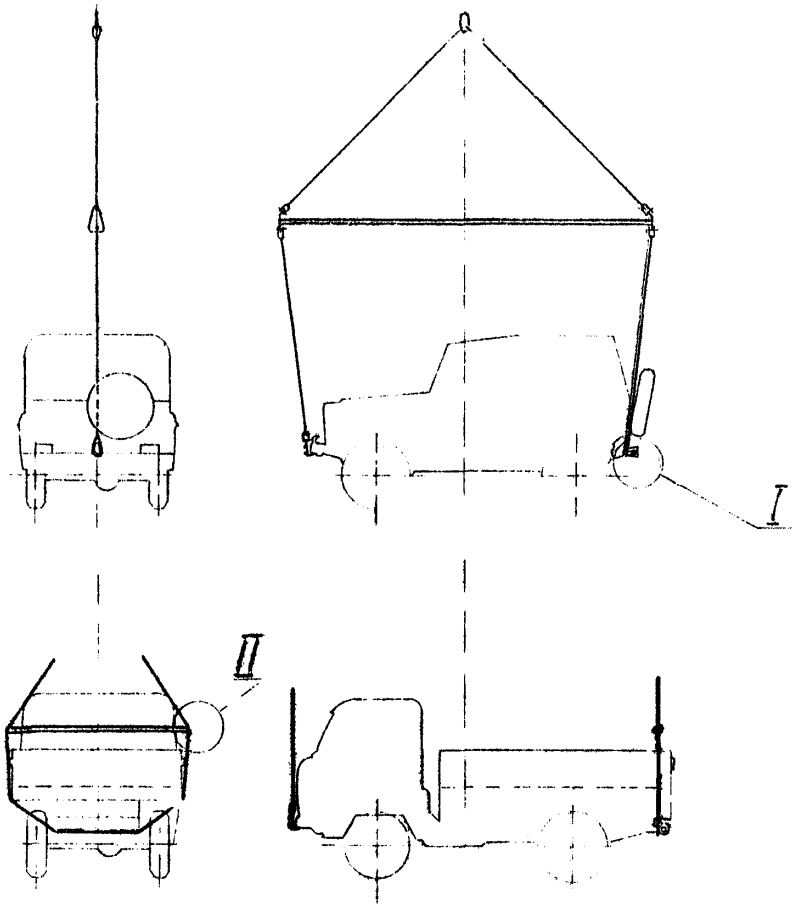

А-А повернуто

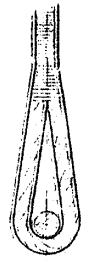

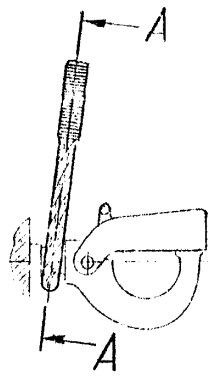

Б-Б

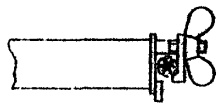

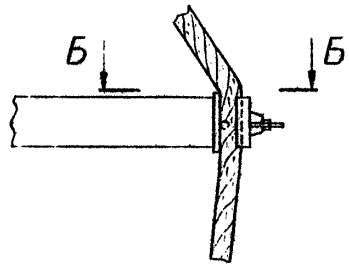

Наименование: Грузозахват КПАТ-6,3 Подвеска крановая для автомобилей ГАЗ-66, грузоподъемностью 6,3 т	Проект 6765.000.000	Группа продукции – III	ТУ –	Карта I.I.04 на 2-х страницах
	Организация-разработчик: Черноморское ЦПКБ	Предприятие-изготовитель: СРЗ пароходств, порты	А.с. –	

Назначение и область применения: Перегрузка при помощи сменных захватных органов, навешиваемых на стропы подвески, автомобилей ГАЗ-66 и спецавтотехники на их шасси грузоподъемными кранами на универсальных комплексах морских портов по всем вариантам грузовых работ.

Основные параметры

I.Грузоподъемность,т	6,3
2.Габаритные размеры,мм	
длина	5620
ширина	2580
высота	6750
3.Габарит по высоте в нерабочем положении, мм	415
4.Масса,кг	350

Схематическое изображение грузозахвата

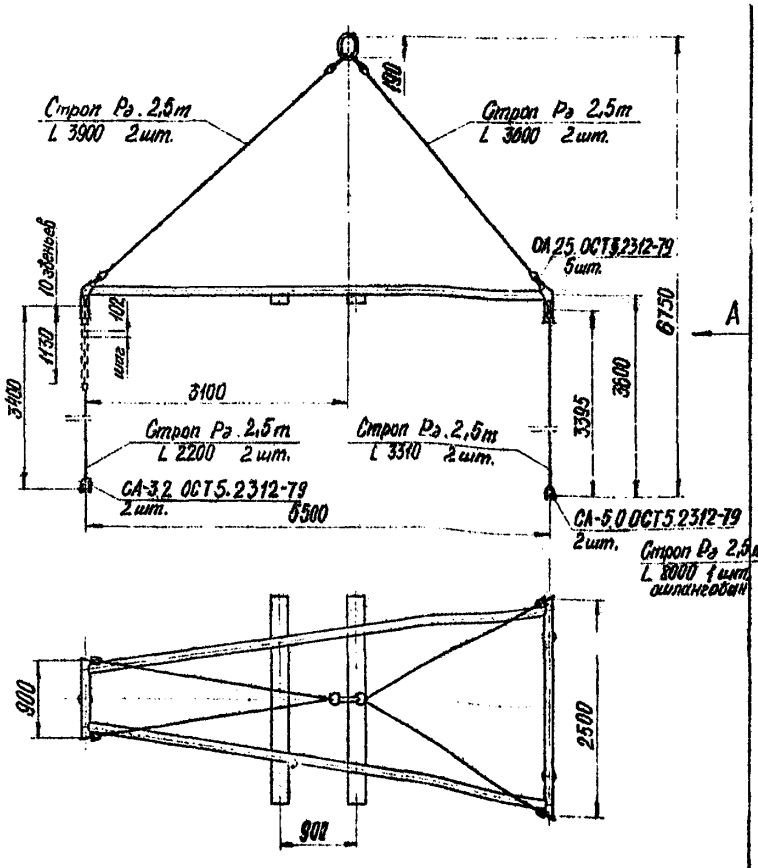

I.1.04-2

Схема использования грузозахвата

Строповка автомобиля ГАЗ-66-02

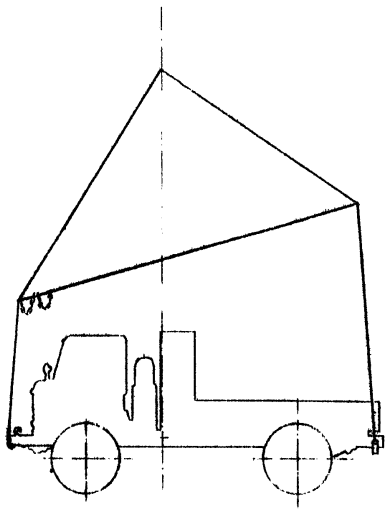

Строповка изделия БМ-202

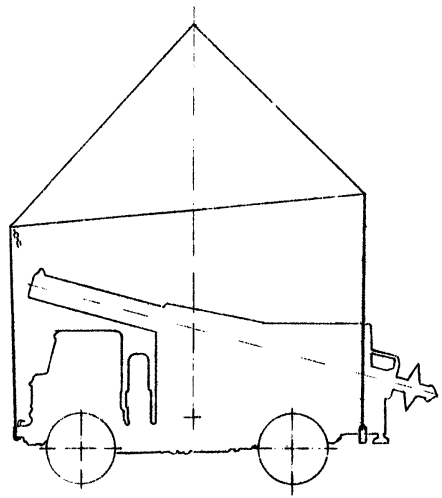

Наименование: Грузозахват КПАТ-I6 Крановая подвеска для автотехники с трапецеидальной рамой, грузоподъемностью I6 т	Проект 2698А.000. Организация-разработчик: Черноморское ЦКБ	Группа продукции – Предприятие-изготовитель: СРЗ пароходств, порти	ТУ3I.674-78 А.с. –	Карта I.I.05 на 2-х страницах

Назначение и область применения: Перегрузка при помощи сменных захватных органов, навешиваемых на стропы подвески, грузовых автомобилей и спецавтотехники грузоподъемными кранами на универсальных комплексах мороких портов по всем вариантам грузовых работ.

Основные параметры

I.Грузоподъемность,т	I6
2.Габаритные размеры,мм	
длина	5900
ширина	3I00
высота	8000
3.Масса,кг	648

Схематическое изображение грузозахвата

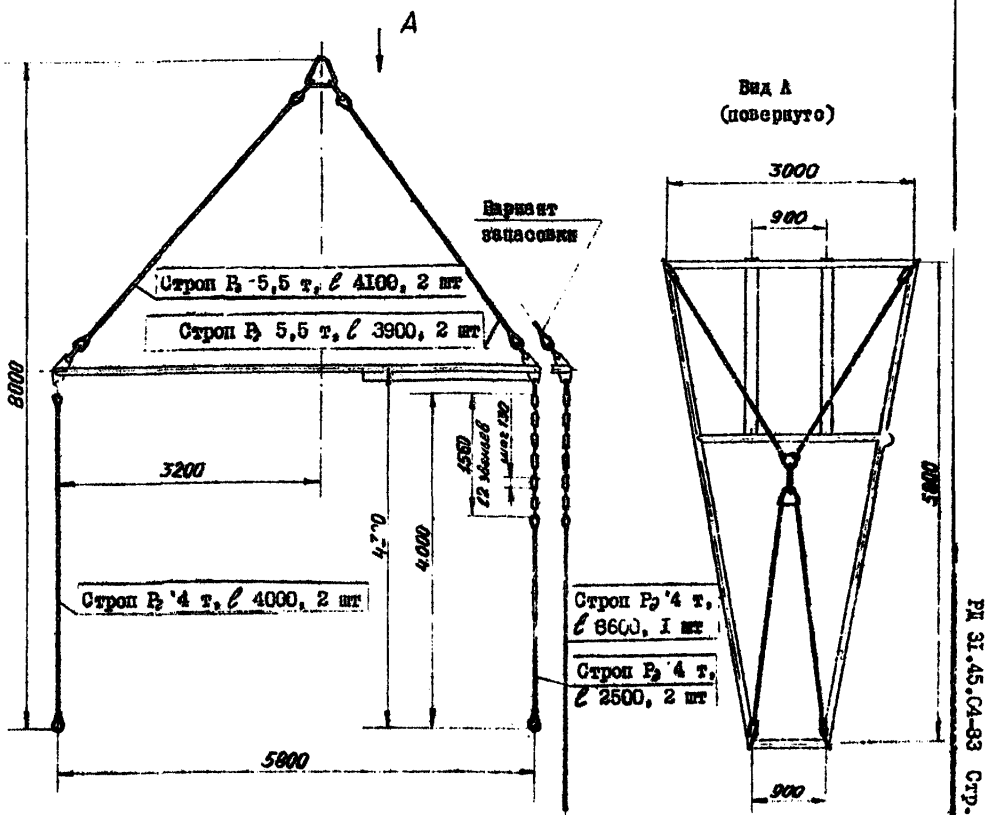

Схема использования грузозахвата

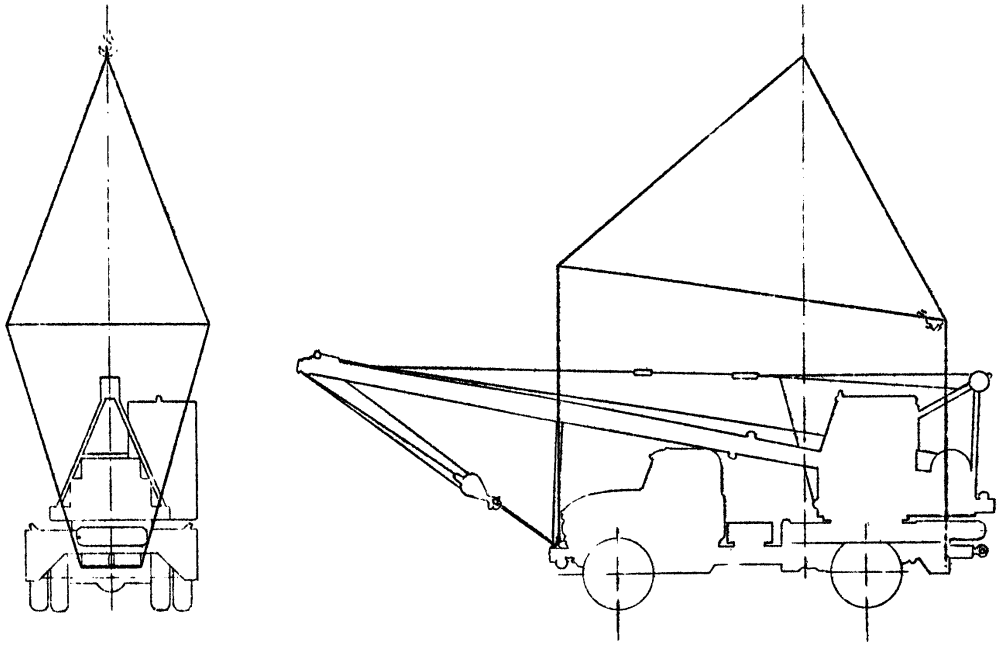

Наименование: Грузозахват КПАУ-30 Крановая подвеска универсальная для автотехники, грузоподъемностью 30 т	Проект 6752.000.000	Группа продукции – II	ТУ –	Карта I.I.06 на 4-х страницах
	Организация-разработчик: Черноморское ЦКБ	Предприятие-изготовитель: СРЗ пароходств, порты	А.с. –	

Назначение и область применения: Перегрузка при помощи сменных захватных органов, навешиваемых на стропы подвески, автомобилей и спецмашин на их шасси, дорожных и строительных машин на колесном и гусеничном ходу и другой автотехники массой 15–30 т грузоподъемными кранами на универсальных комплексах морских портов по всем вариантам грузовых работ.

Основные параметры

1. Грузоподъемность, т	30
2. Допускаемая нагрузка на узлы для крепления нижних стропов, кН(т)	
на передние (на балке)	67,5(6,75)
на задние (на траверсе)	125 (12,5)
3. Длина подвески (по осям узлов для крепления стропов), мм	
наибольшая	7000
промежуточная	6000
наименьшая	5000
4. Габаритные размеры подвески в рабочем положении, мм	
высота	8600
ширина	2800
длина	7200
5. Высота подвески в транспортном положении, мм	1700
6. Масса, кг	1280

Схематическое изображение грузозахвата

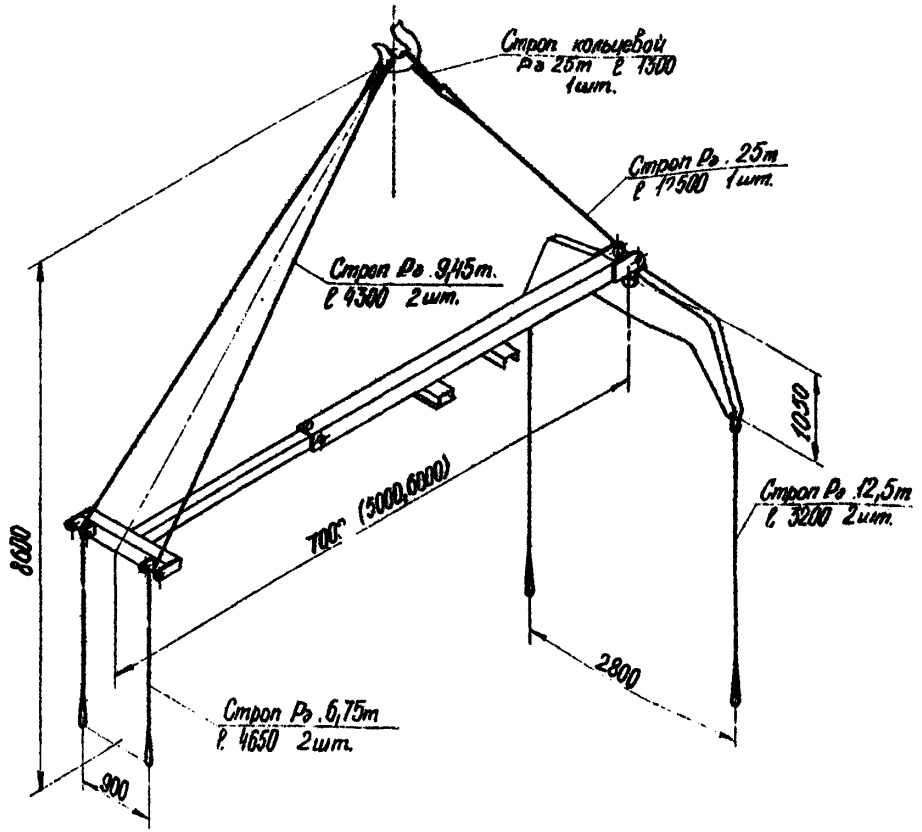

1.1.06-2

Схема использования гр. озахвата

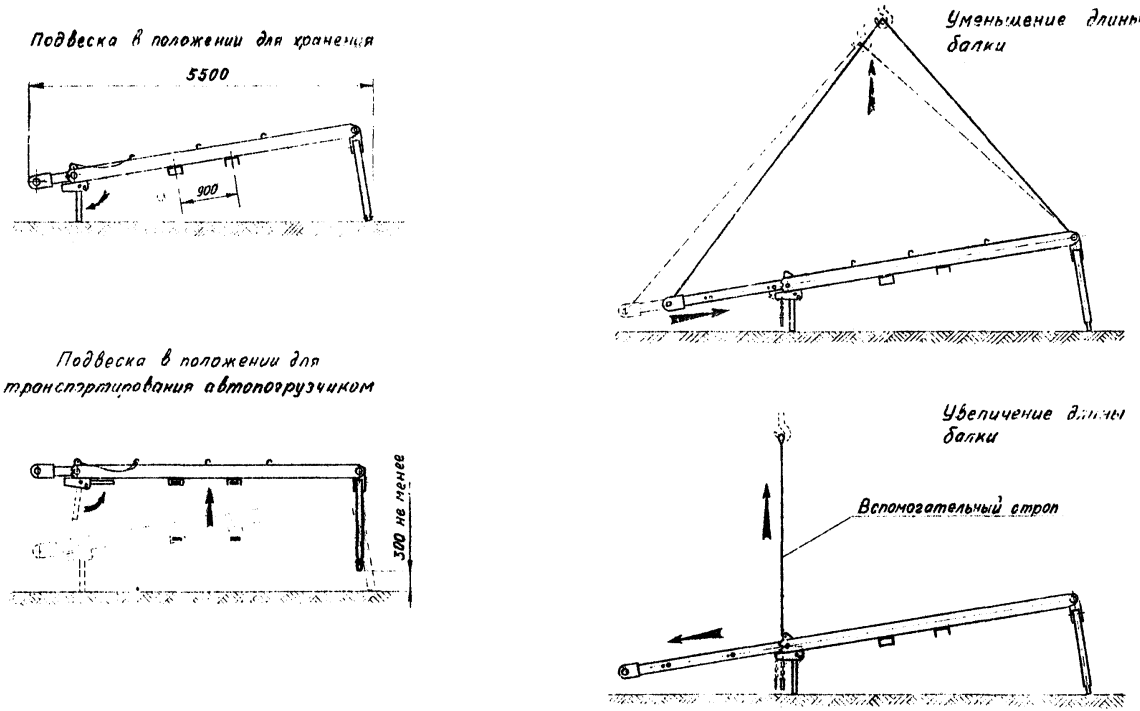

Схема использования грузозахвата

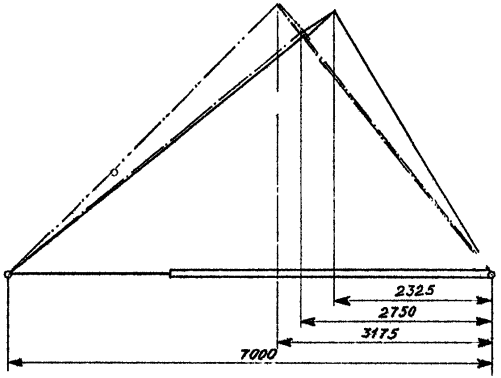

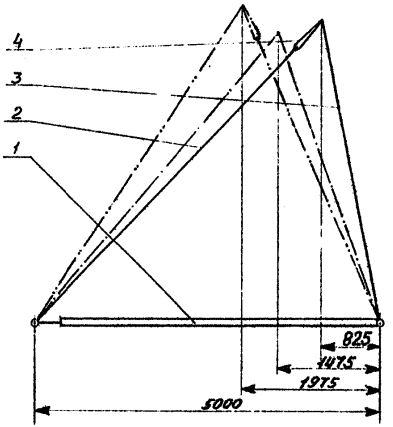

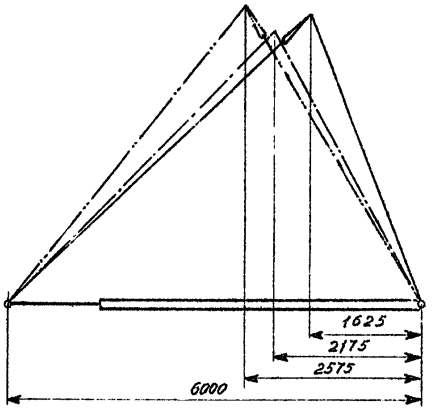

Варианты запасовки верхних стропов подвески

1-балка телескопическая; 2-строп передний ℓ 5500мм; 3-строп задний ℓ 4450мм; 4-строп дополнительный ℓ 550мм.

——— *положение стропов при удлиненном переднем стропе.*

— — *положение стропов без дополнительного стропа*

—·—·— *положение стропов при удлиненном заднем стропе.*

Схема использования грузозахвата

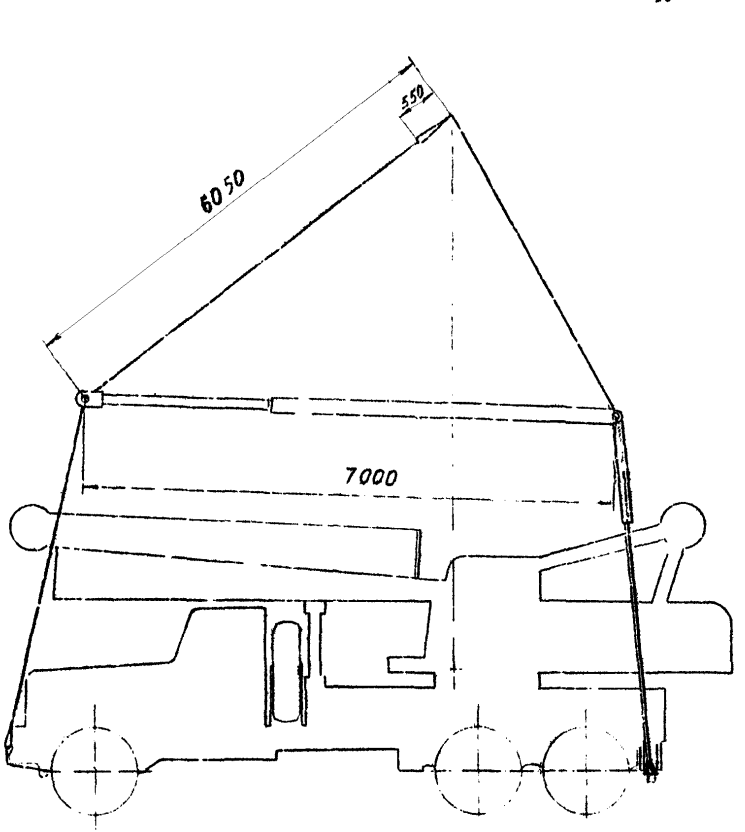

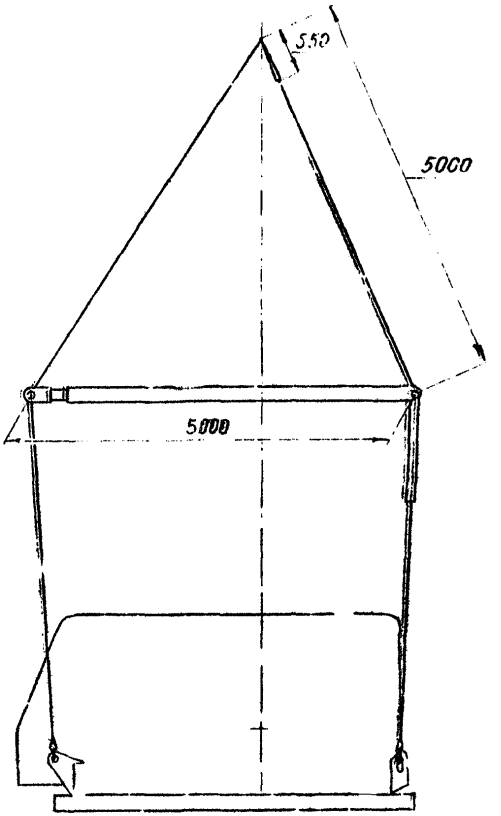

Наименование:	Проект 2933А.000	Группа продукции -		Карта I.I.07 на 2-х страницах
Подвеска крановая для специализированного автотранспорта	Организация-разработчик: Черноморское ЦКБ	Предприятие-изготовитель: СРЗ пароходств, порты	А.с. -	

Назначение и область применения: Перегрузка на необорудованных причалах судовыми и другими грузоподъемными средствами спецавтотранспорта при условии наличия места для установки балки сзади под раму автомобиля и застропки чалочными стропами спереди за проушины рессор.

Основные параметры

1.Грузоподъемность,т	12,5
2.Нагрузка на балку,т, не более	8
3.Нагрузка на передние стропы,т, не более	4,5
4.Угол между передними и задними стропами, град, не более	77
5.Габаритные размеры в рабочем положении,мм, не более	
высота от опорной точки автомобиля до крюка:	
- при угле 75° между стропами	5900
- при наименьшей длине перегружаемой автотехники	7000
ширина	2900
6.Масса,кг	348

Схематическое изображение грузозахвата

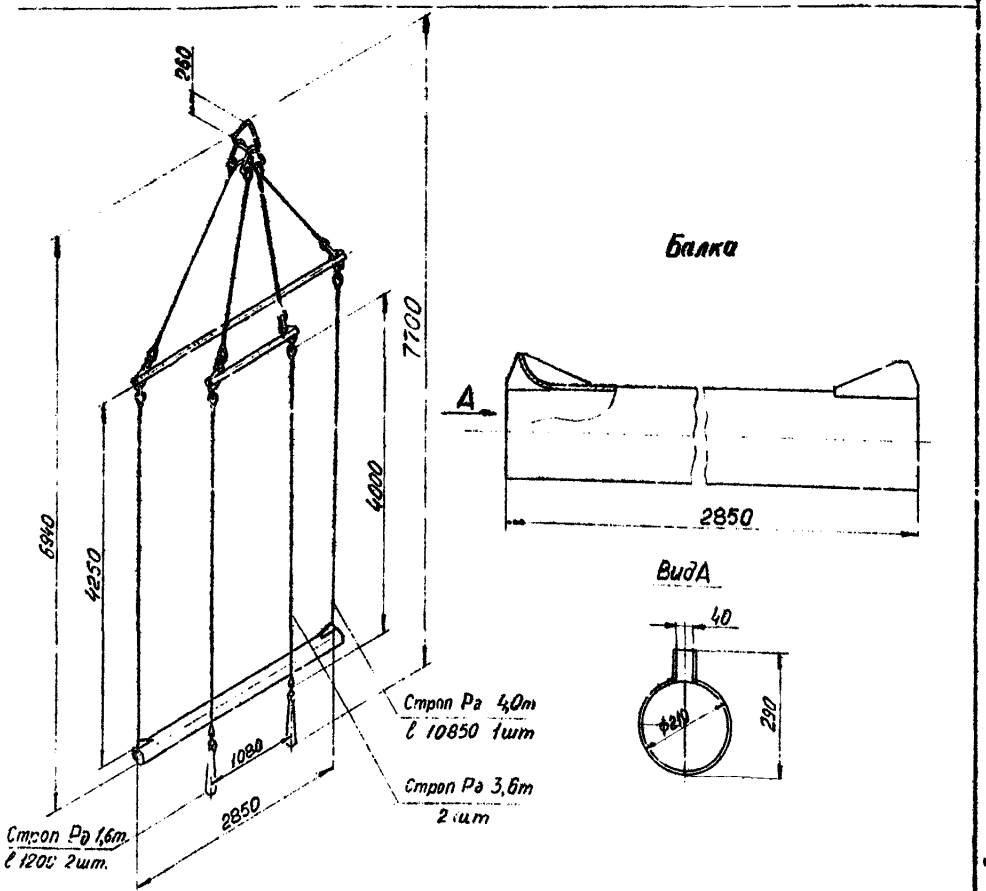

Схема использования грузозахвата

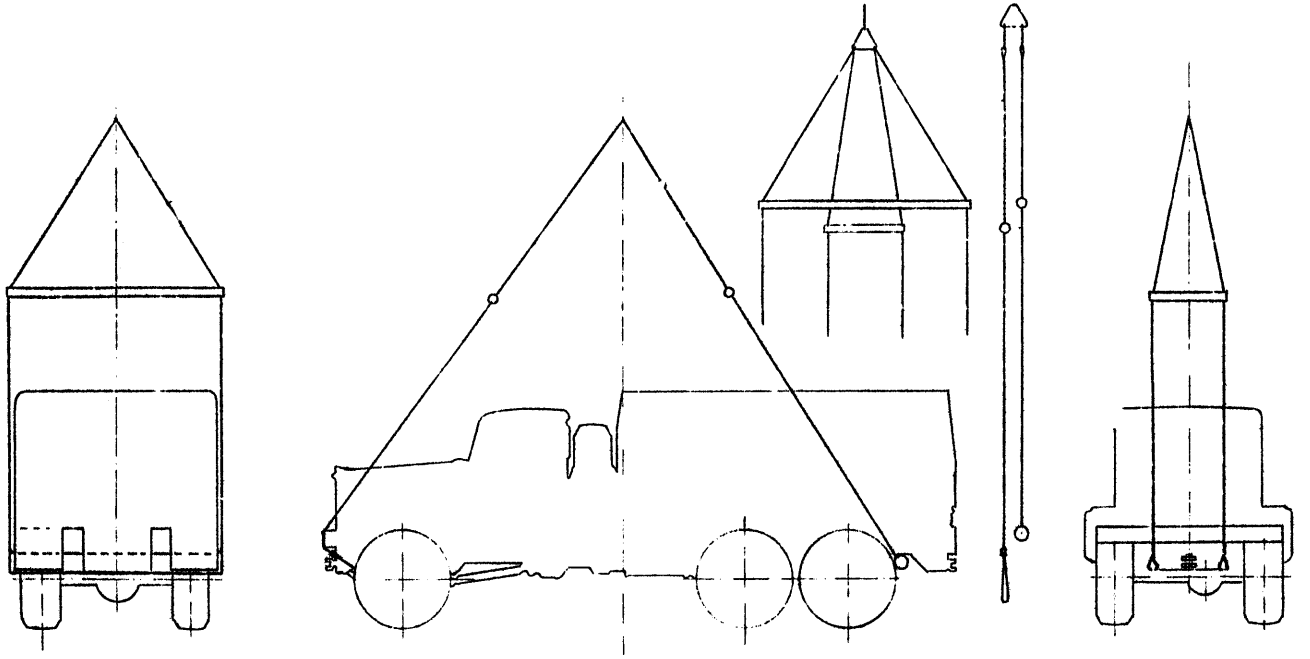

Наименование:	Проект 2938.000	Группа продукции –		Карта I.I.08 на 2-х страницах
Подвеска крановая для специализированного автотранспорта, грузоподъемностью 20 т	Организация-разработчик: Черноморское ЦКБ	Предприятие-изготовитель: СЕЗ пароходств, порты	А.с.	

Назначение и область применения: Перегрузка на необорудованных причалах судовыми и другими грузоподъемными средствами спецавтотранспорта при условии наличия места для установки балки сзади под раму автомобиля и застройки чалочными стропами спереди за проушины рессор.

Основные параметры

1.Грузоподъемность при угле между передними и задними стропами $\varphi=75^{\circ}$, т	20
2.Допускаемая нагрузка на балку, кН(т)	
вертикальная (при $\varphi=75^{\circ}$)	I40(I4)
наибольшая	I53(I5,3)
3.Допускаемая нагрузка на передние стропы, кН(т)	
вертикальная (при $\varphi=75^{\circ}$)	60(6)
наибольшая	95(9,5)
4.Габариты, мм	
ширина	2900
5.Масса, кг	
подвески	543
балки	I68

Схематическое изображение грузозахвата

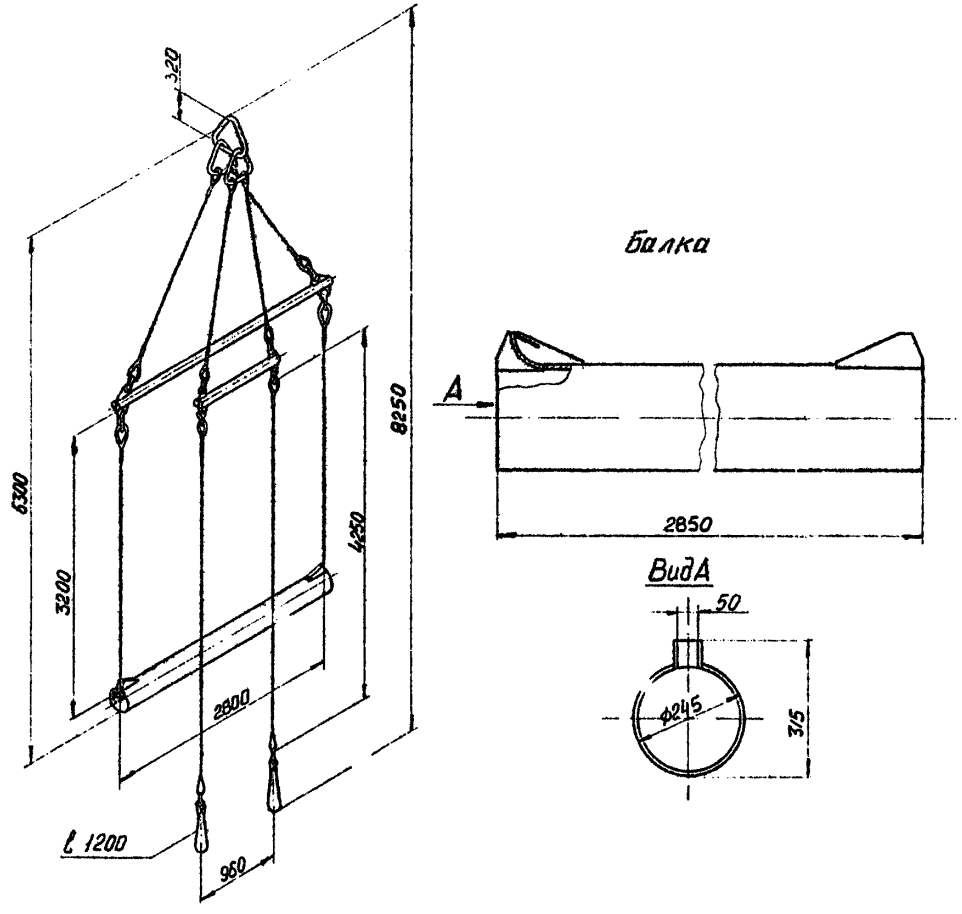

Схема использования грузозахвата

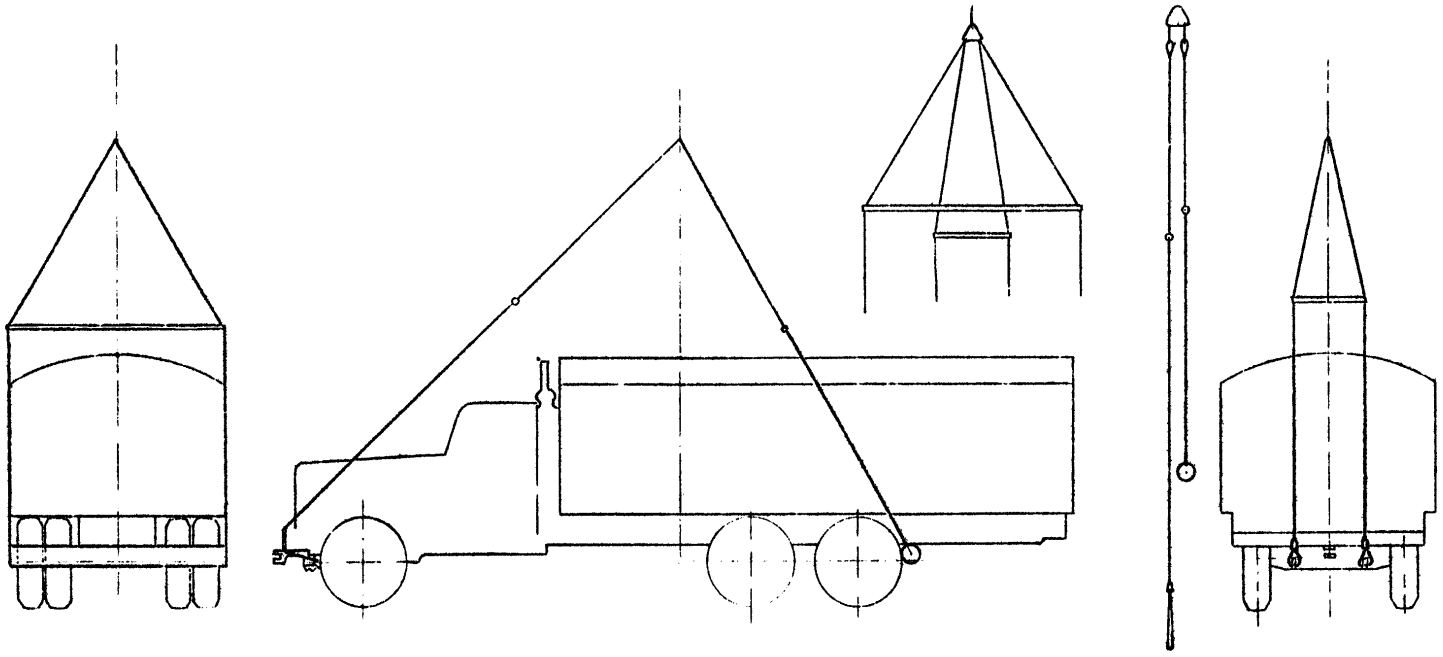

Наименование: Грузозахват КПАП-16	Проект 2698М.000	Группа продукции -	ТУ31.635-77	Карта I.I.09 на 2-х страницах
Крановая подвеска для автотехники с прямоугольной рамой, грузоподъемностью 16 т	Организация-разработчик: Черноморское ЦКБ	Предприятие-изготовитель: СРЗ пароходств, порты	А.с.	

Назначение и область применения: Перегрузка при помощи сменных захватных органов, навешиваемых на стропы подвески, автобусов и спецавтотехники грузоподъемными кранами на универсальных комплексах морских портов по всем вариантам грузовых работ.

Основные параметры

1.Грузоподъемность,т	16
2.Габаритные размеры в рабочем положении,мм	
длина	5200
ширина	3100
высота	7350
3.Габаритные размеры в транспортном положении, мм	
длина	5200
ширина	620
высота	430
4.Масса,кг	420

Схематическое изображение грузозахвата

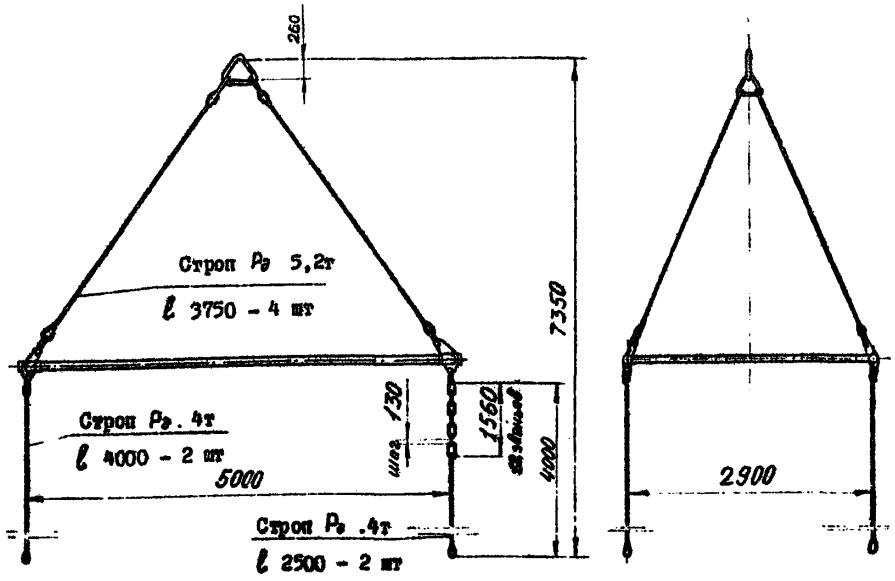

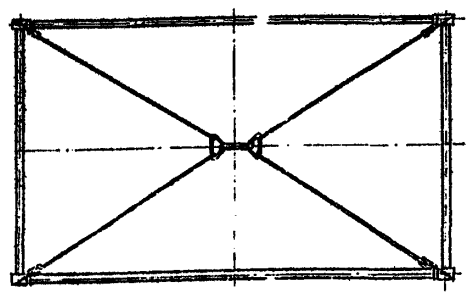

Рама в транспортном положении

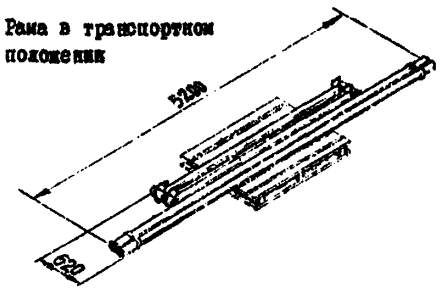

1.1.09-2

Схема использования грузозахвата

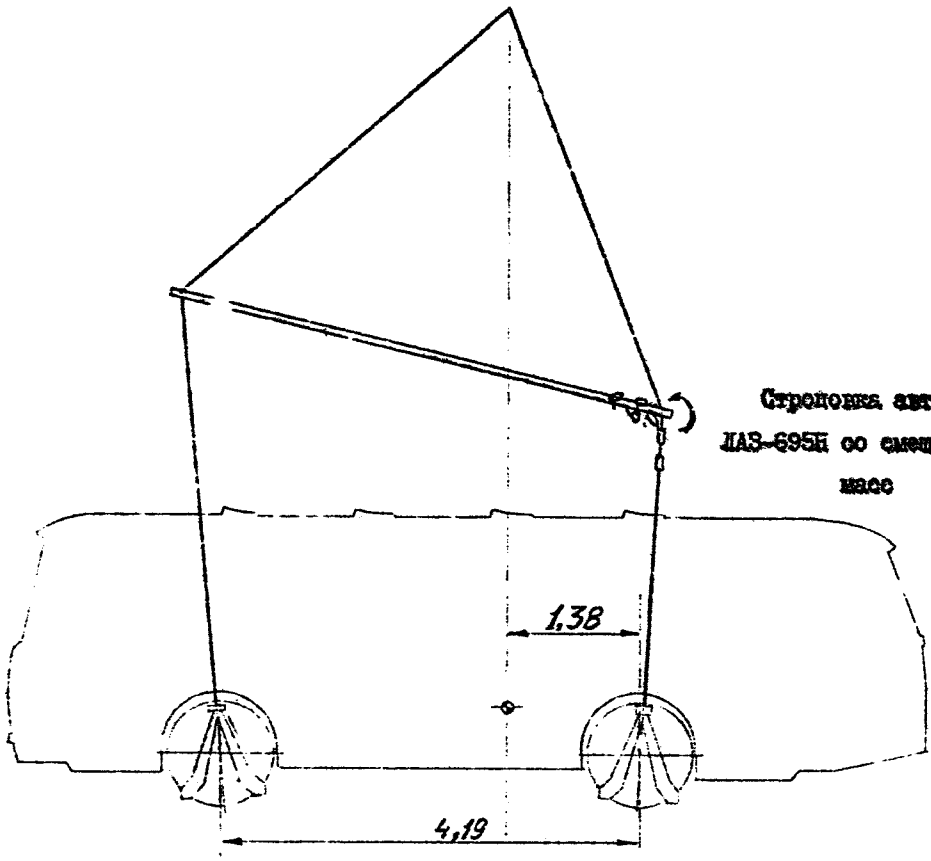

Строповка автобуса ЛАЗ-695Н со смещенным центром масс

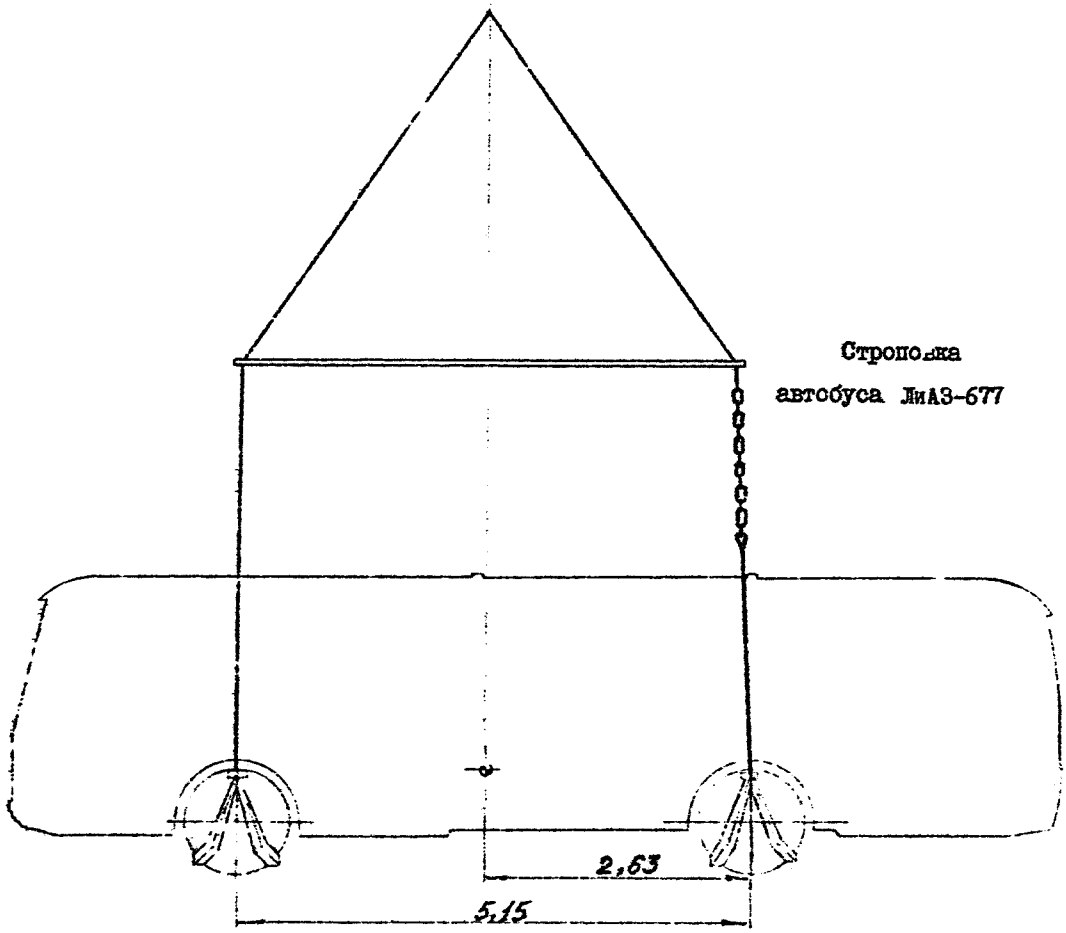

Строповка автобуса ЛиАЗ-677

Наименование:	Проект 4711.200.000	Группа продукции -	ТУ31.727-79	Карта I.I.10 на 2-х страницах
Подвеска крановая для колесных тракторов, грузоподъемностью 5 т	Организация-разработчик: Черноморское ЦКБ	Предприятие-изготовитель: СРЗ пароходств, порты	А.с. -	

Назначение и область применения: Перегрузка колесных тракторов МТЗ всех модификаций грузоподъемными кранами на универсальных комплексах морских портов по всем вариантам грузовых работ.

Основные параметры

I.Грузоподъемность,т	5
2.Габаритные размеры,мм	
длина	I440
ширина	I50
3.Масса,кг	
подвески	62
захвата переднего	3,4
захвата заднего	2,I

Схематическое изображение грузозахвата

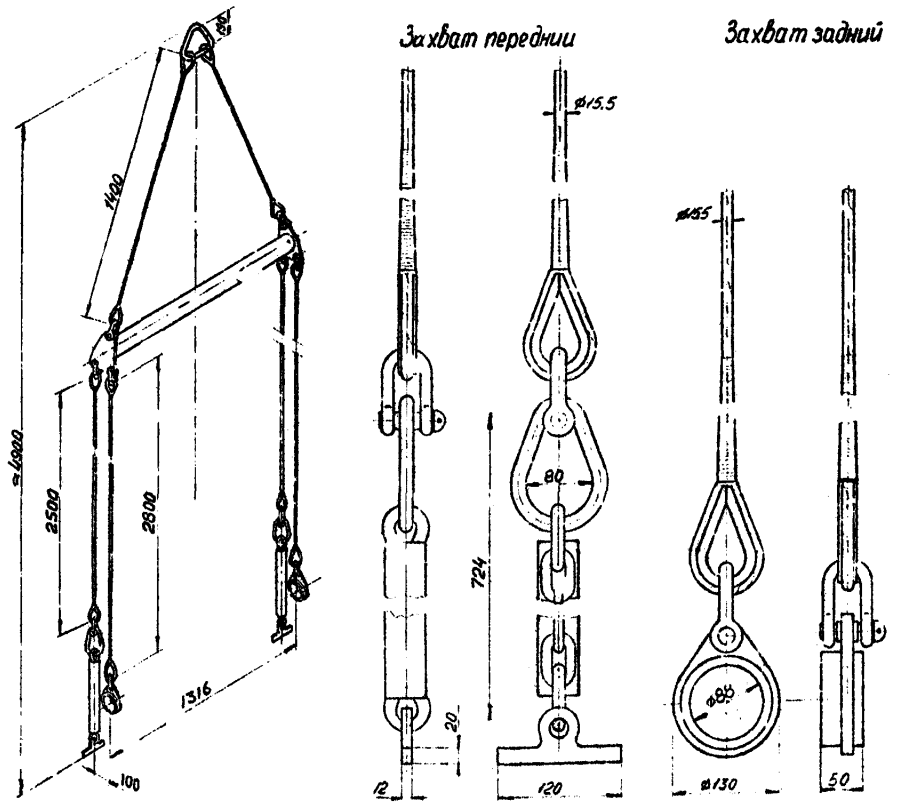

Схема использования грузозахвата

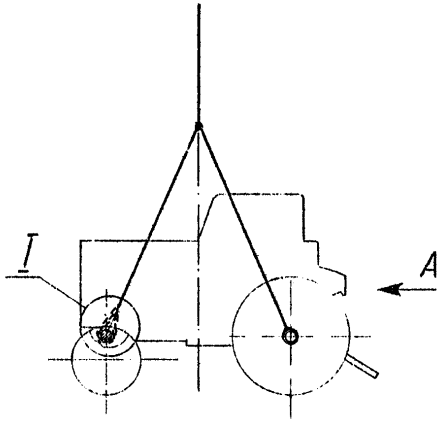

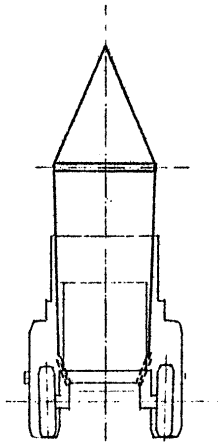

Вид А

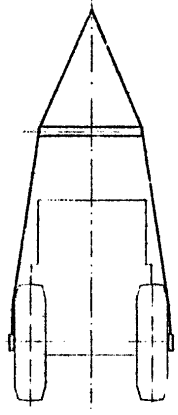

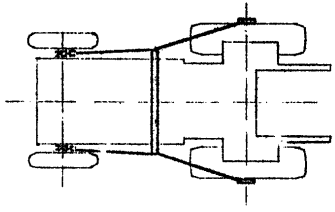

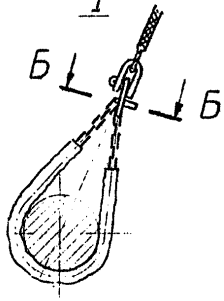

Б-Б

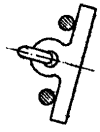

Наименование: Грузозахват КПАТК-6,3 Крановая подвеска для автотехники - колесных тракторов, грузоподъемностью 6,3 т	Проект 6749.000.000 Организация-разработчик: Черноморское ЦКБ	Группа продукции - III Предприятие-изготовитель: СРЗ пароходств, порты	ТУ - А.с. -	Карта I.I.II на 2-х страницах

Назначение и область применения: Перегрузка колесных тракторов МТЗ-50,-52,-80,-82, ЮМЗ-6, Т-25, -28,-40, экскаваторов 30-2621 и их модификаций грузоподъемными кранами на универсальных комплексах морских портов по всем вариантам грузовых работ.

Основные параметры

I.Грузоподъемность,т	6,3
2.Габаритные размеры в рабочем положении,мм	
длина	2100
ширина	1895
высота	5120
3.Высота в нерабочем положении,мм	330
4.Масса,кг	170

Схематическое изображение грузозахвата

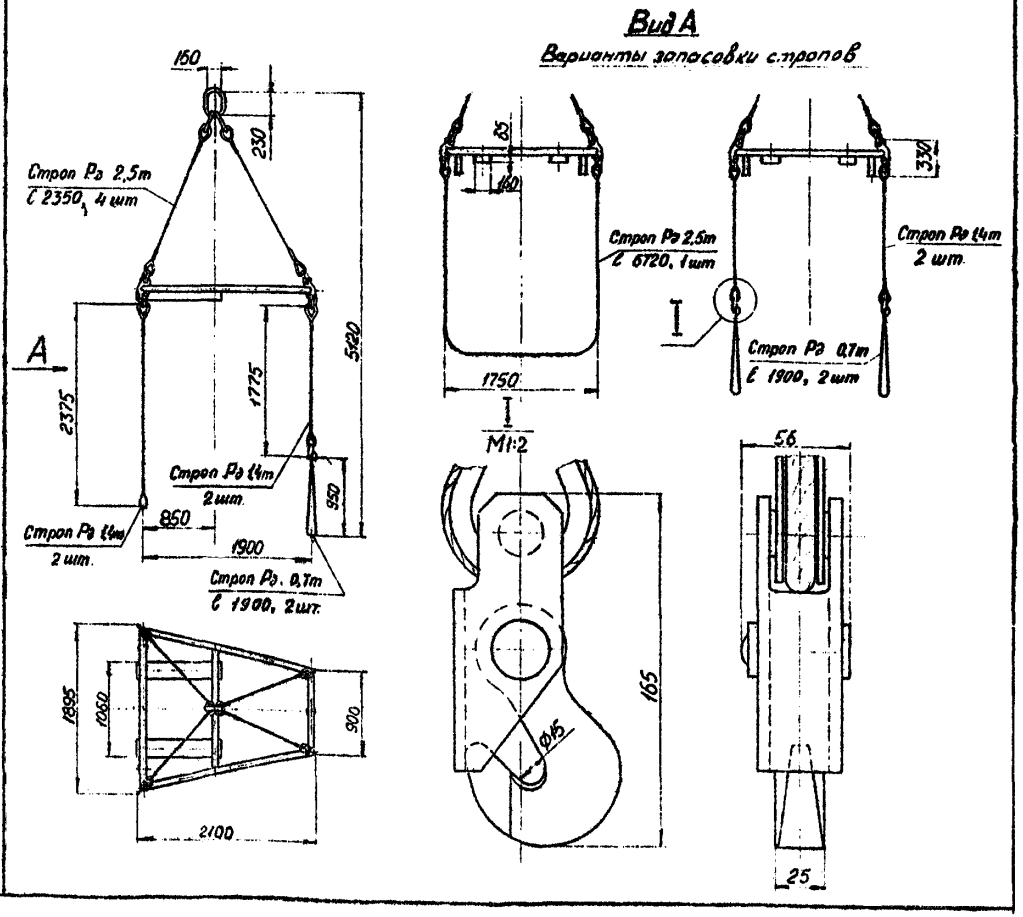

1 1.II-2

Схема использования грузозахвата

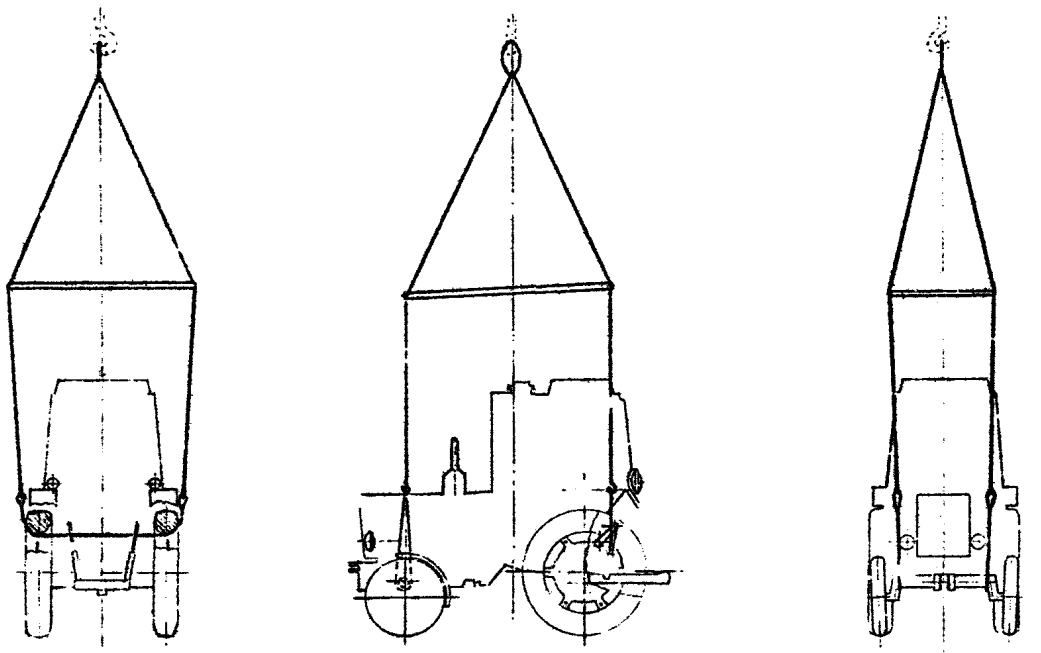

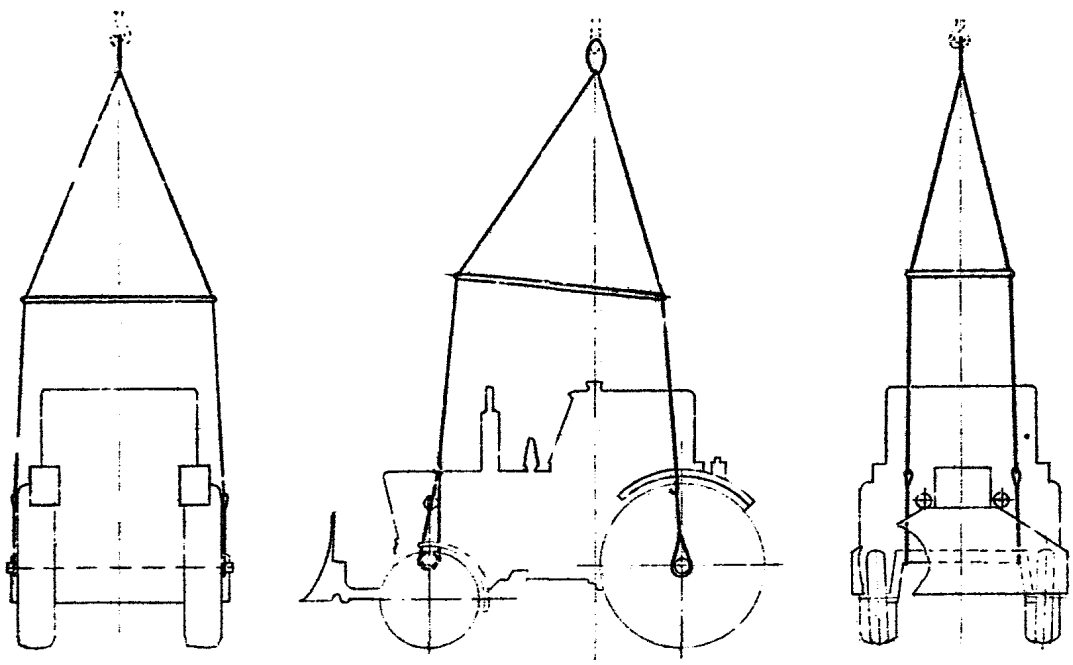

Наименование:	Проект 3422,000,000	Группа продукции -	ТУ31.637-76	Карта I.I.I2 на 2-х страницах
Грузозахват для тракторов Т-100М, грузоподъемностью 20 т	Организация-разработчик: Черноморское ЦИКБ	Предприятие-изготовитель: СРЗ пароходств, порты	А.с. -	

Назначение и область применения: Перегрузка тракторов Т-100М и спецмашин на их шасси грузоподъемными кранами на универсальных комплексах морских портов по всем вариантам грузовых работ.

Основные параметры

I.Грузоподъемность,т	20
2.Наибольшая нагрузка на захватный орган (крюк), т, не более	6
3.Габаритные размеры,мм	
длина	2405
ширина	2005
высота в рабочем положении	7700
4.Количество захватных органов,шт	4
5.Масса крюка,кг	6,4
6.Масса,кг	410

Схематическое изображение грузозахвата

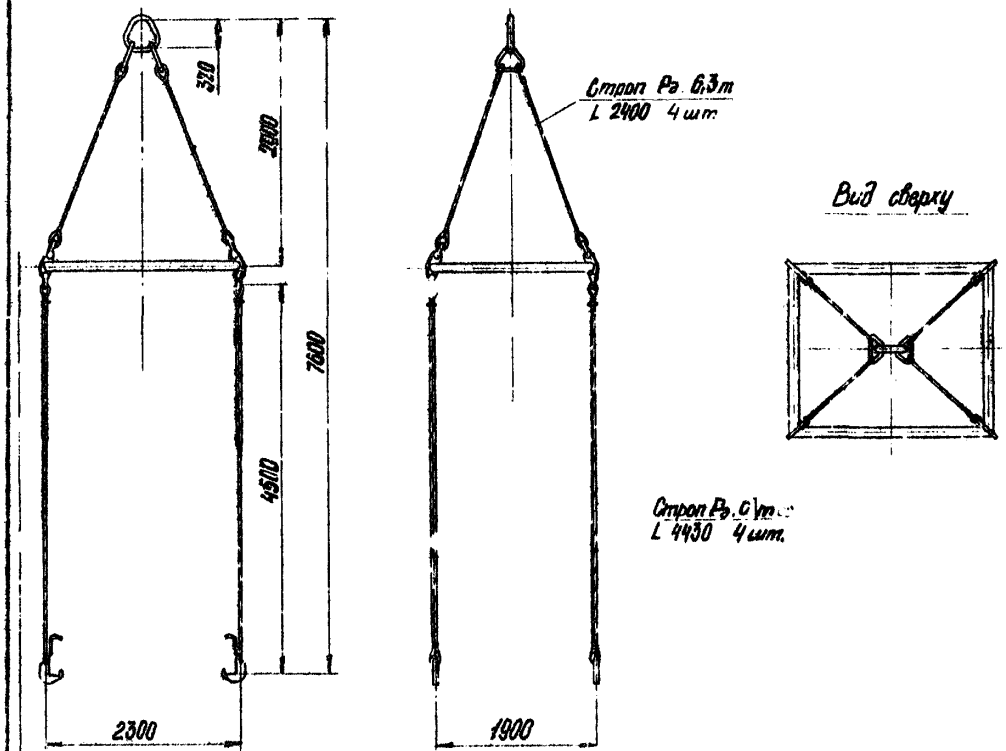

Схема использования грузозахвата

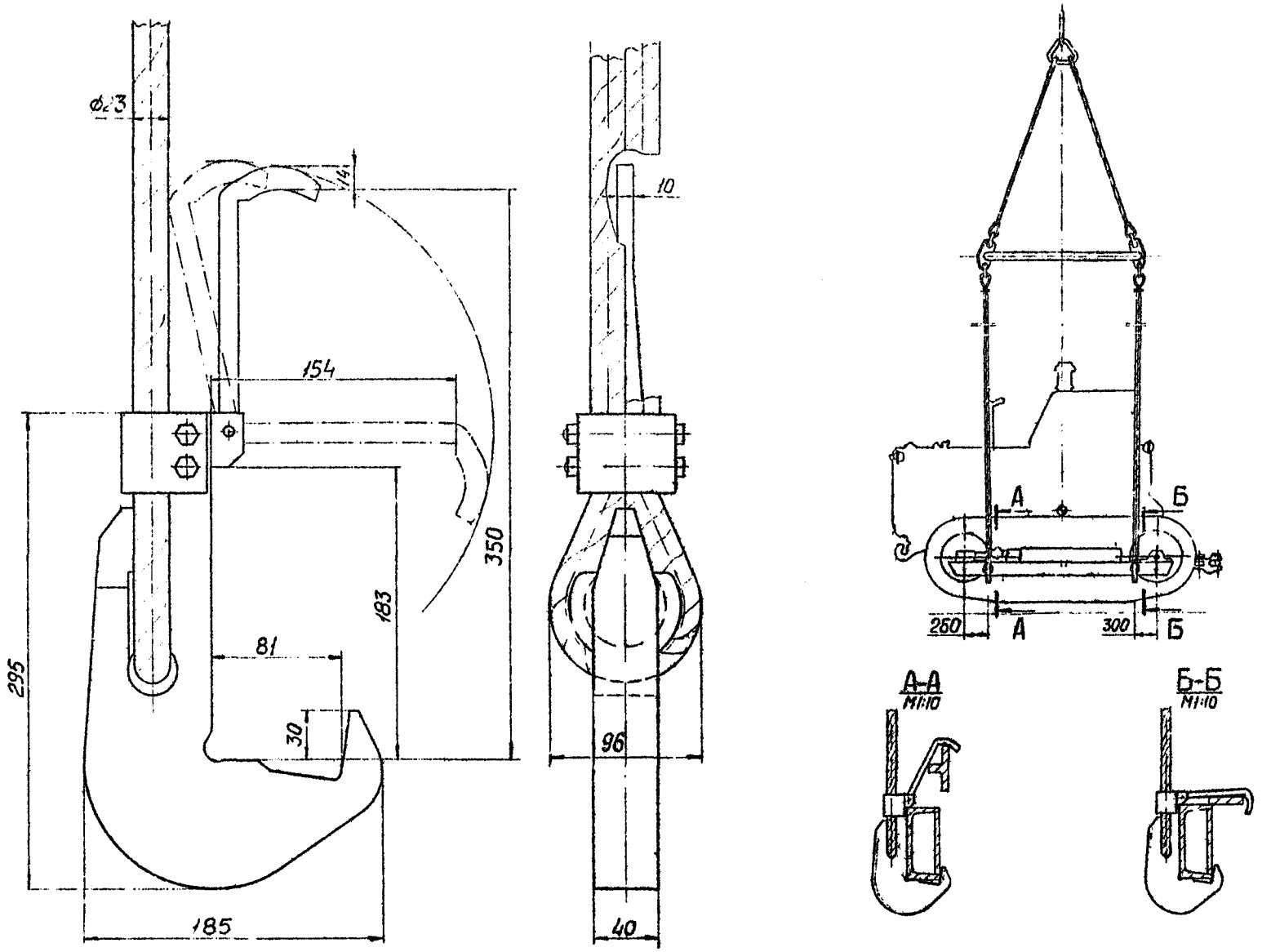

I.2. ГРУЗОЗАХВАТЫ

	Карта
Скоба универсальная, проект 2698Е	I.2.0I
~~Скоба разъемная для автомобилей ГАЗ. КЗАРС-ГАЗ, проект 6754.200~~	~~I.2.02~~
~~Скоба разъемная для автотехники, КЗАРС-2,7, проект 6754.I00~~	~~I.2.03~~
~~Захват передний для автомобилей ГАЗ, КЗАП-ГАЗ, проект 675I.I00~~	~~I.2.04~~
~~Захват передний для автомобилей МАЗ, КЗАП-МАЗ, проект 675I.200~~	~~I.2.05~~
Захват передний для автомобилей КрАЗ, проект 60I7	I.2.06
Балка для перегрузки автомобилей, БАТ-I0, проект 2698Б	I.2.07
Балка для перегрузки автотехники грузоподъемностью 20 т, БАТ-20, проект 6753	I.2.08
Захват колесный, проект 2698У	I.2.09

Скоба разъемная для автомобилей ГАЗ, КЗ А.РС-ГАЗ модель 6754.200 ..... 1.2.02

Скоба разъемная для автотехники КЗ.А.РС – 2,7, модель 6754.100 ..... 1.2.03

Грузозахват КЗ А.П-2,7 модель 6754.200 (Захват передний для автомобилей, грузоподъемностью 2,7т) 1.2.05

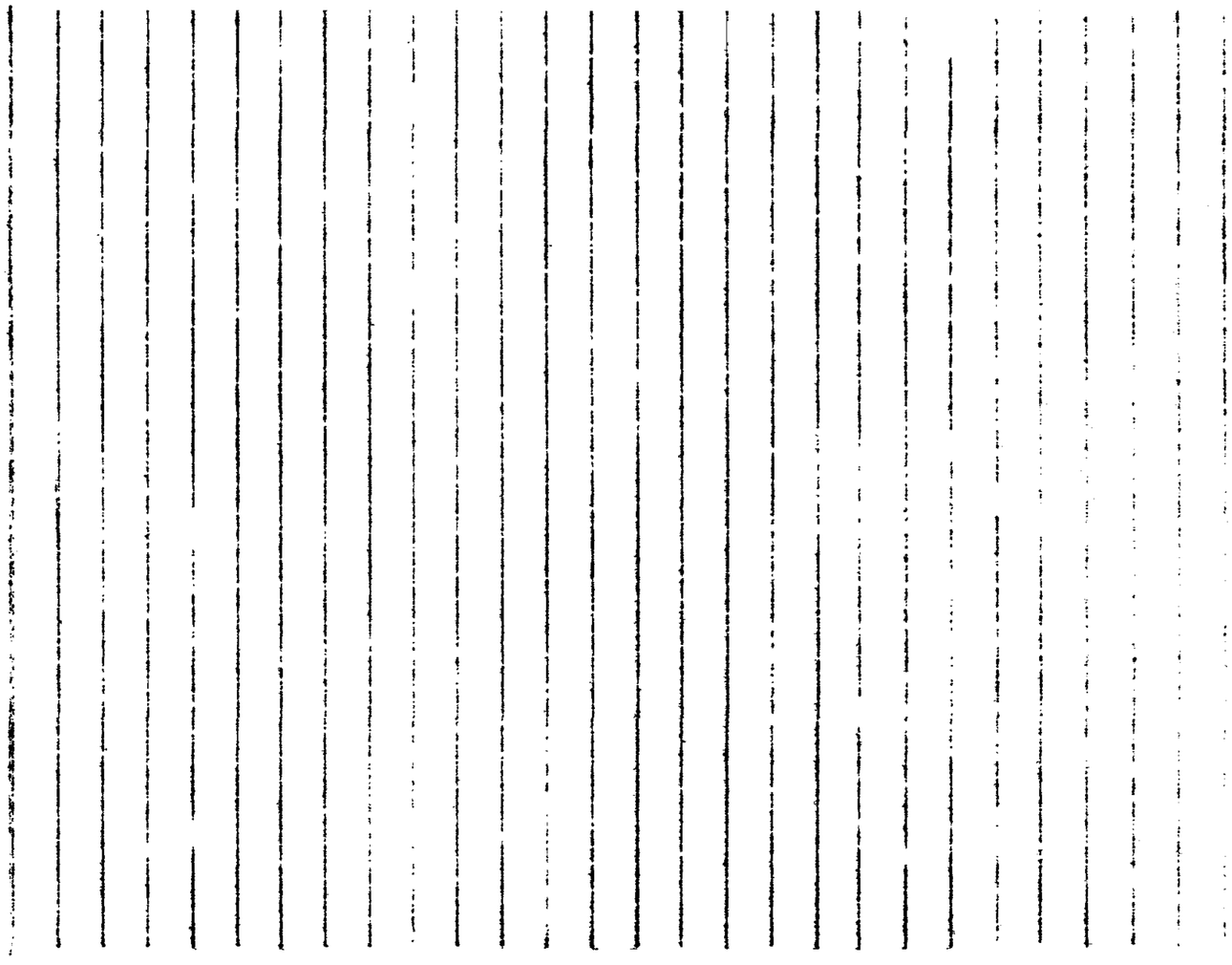

Карта

Наименование:	Проект 2696Е.000	Группа продукции -	ТУ31.504-77	Карта
Скоба универсальная	Организация-разработчик: Черноморское ЦПКБ	Предприятие-изготовитель: СРЗ пароходств, порты	А.с.	I.2.0I на 2-х страницах

Назначение и область применения: Грузозахват является составной частью подвесок и предназначен для строповки за буксирные крюки автомобилей ЗИЛ-I30,-I3I, -I33,-I57 и спецмашин на их шасси при перегрузке автотехники грузоподъемными кранами на универсальных комплексах морских портов по всем вариантам грузовых работ.

Основные параметры

I.Грузоподъемность,т	2,5
2.Габаритные размеры,мм	
длина	I27
ширина	90
высота	I73
3.Масса,кг	2
4.Количество изделий в подвеске,шт	2

Схематическое изображение грузозахвата

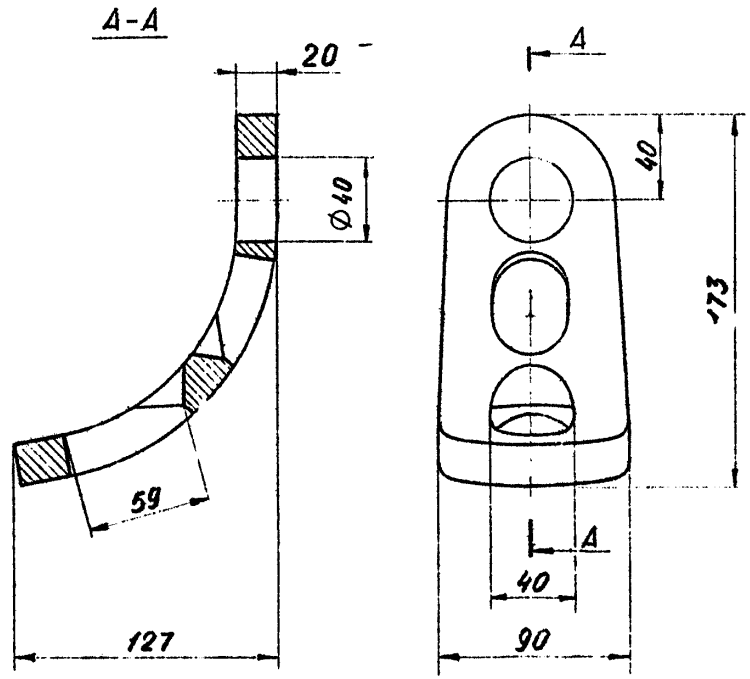

Схема использования грузозахвата

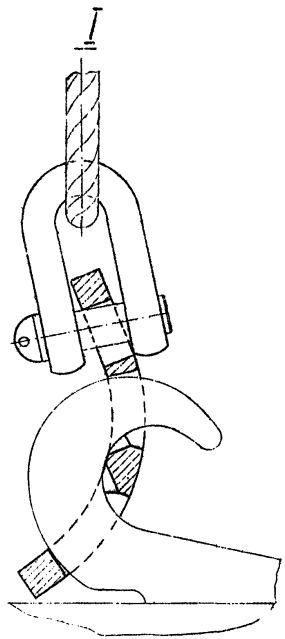

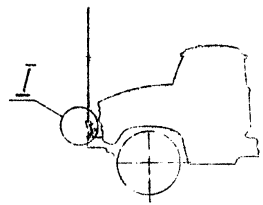

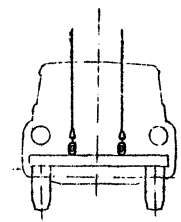

Последовательность строповки крюка скобой

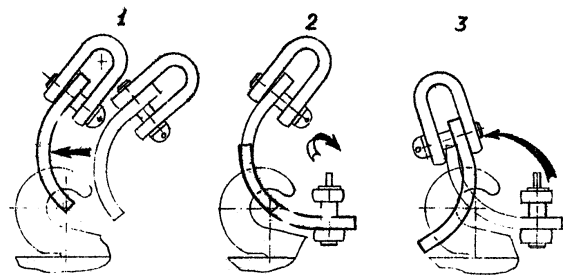

Наименование: Грузозахват КЗАРС-ГАЗ Крановый захват – разъемная скоба для автомобилей ГАЗ	Проект 6754.200.000	Группа продукции – III	ТУ –	Карта I.2.02 на 2-х страницах
	Организация-разработчик: Черноморское ЦКБ	Предприятие-изготовитель: СРЗ пароходств, порты	А.С. –	

Назначение и область применения: Грузозахват является составной частью подвесок и предназначен для строповки за передние буксирные крюки автомобилей ГАЗ в наклонном и горизонтальном, а спецмашин на их шасси – в горизонтальном положении при перегрузке автотехники грузоподъемными кранами на универсальных комплексах морских портов по всем вариантам грузовых работ.

Основные параметры

1.Грузоподъемность,т	2,7
2.Допустимая нагрузка на один грузозахват при строповке наклонных автомобилей, т	0,8
3.Грузоподъемность комплекта (2шт.),т	5,4
4.Габаритные размеры,мм	
длина	110
ширина	78
высота	173
5.Масса,кг	2
6.Допустимый угол наклона автомобиля в сторону задних колес при использовании грузозахватов, град, не более	25

Схематическое изображение грузозахвата

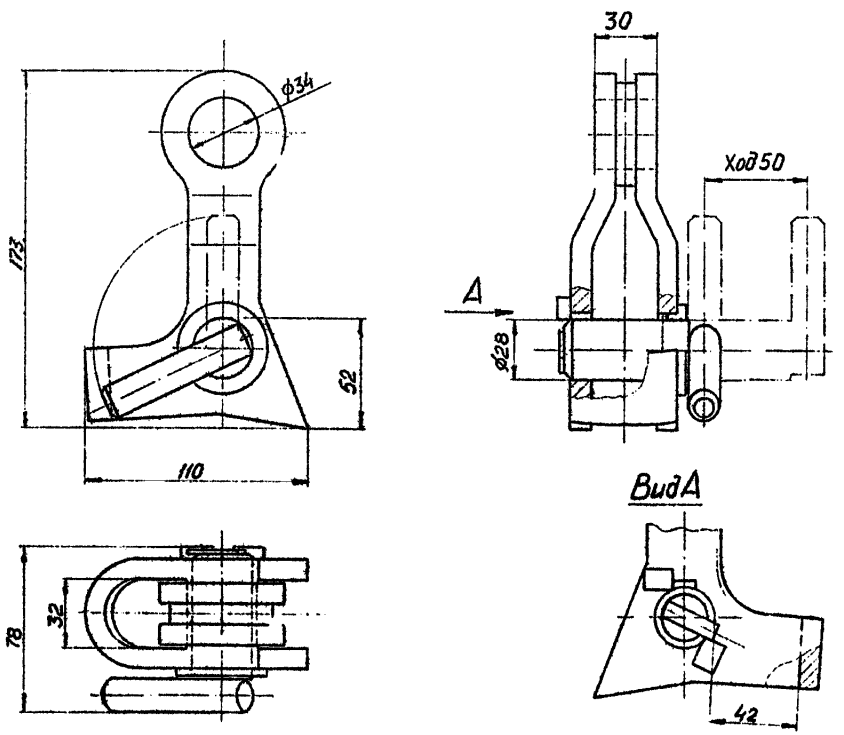

Схема использования грузозахвата

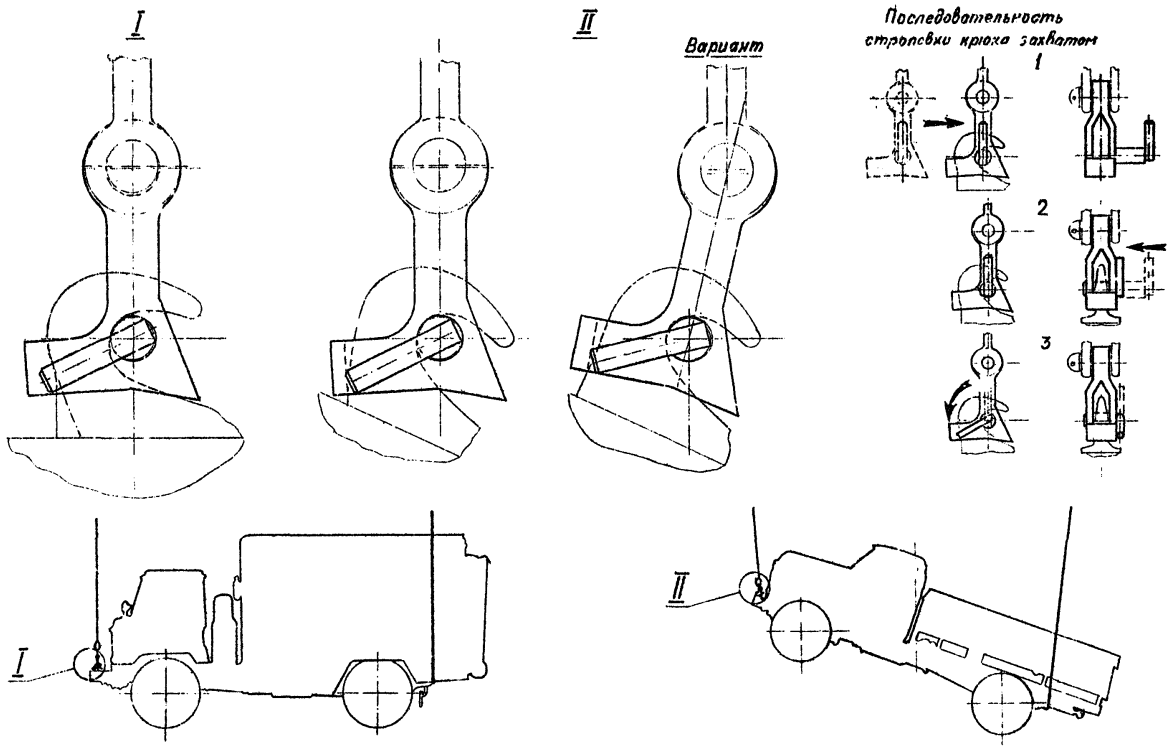

Наименование: Грузозахват КЗАРС-2,7	Проект 6764.I00.000	Группа продукции – III	ТУ –	Карта I.2.03 на 2-х страницах
Крановый захват – разъемная скоба для автотехники, грузоподъемностью 2,7 т	Организация-разработчик: Черноморское ЦКБ	Предприятие-изготовитель: ОРЗ пароходств, порты	А.с. –	

Назначение и область применения: Грузозахват является составной частью подвесок и предназначен для строповки за передние буксирные крюки автомобилей ЗИЛ и спецмашин на их шасси в наклонном и горизонтальном положении при перегрузке автотехники грузоподъемными кранами на универсальных комплексах морских портов по всем вариантам грузовых работ.

Основные параметры

I.Грузоподъемность,т	2,7
2.Допустимая нагрузка на один грузозахват при строповке наклонных автомобилей, т	0,8
3.Грузоподъемность комплекта (2 шт.),т	5,4
4.Габаритные размеры, мм	
длина	I75
ширина	I00
высота	2I2
5.Масса,кг	2,6
6.Допустимый угол наклона автомобиля в сторону задних колес при использовании грузозахватов, град, не более	25

Схематическое изображение грузозахвата

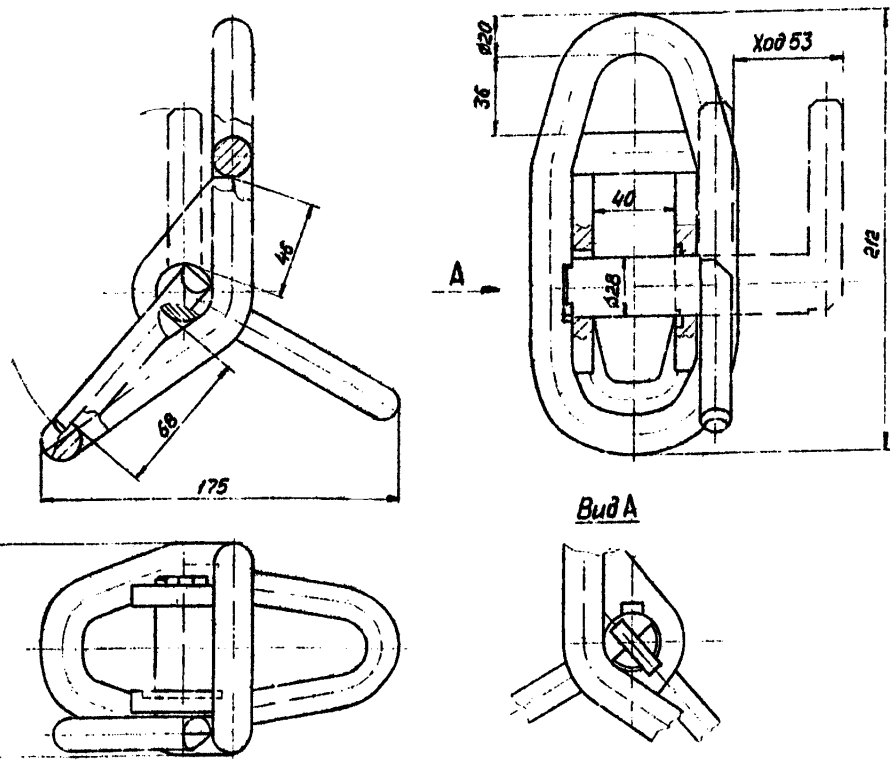

Схема использования грузозахвата

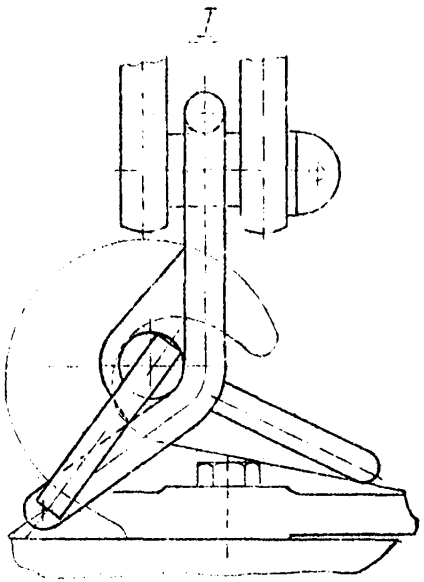

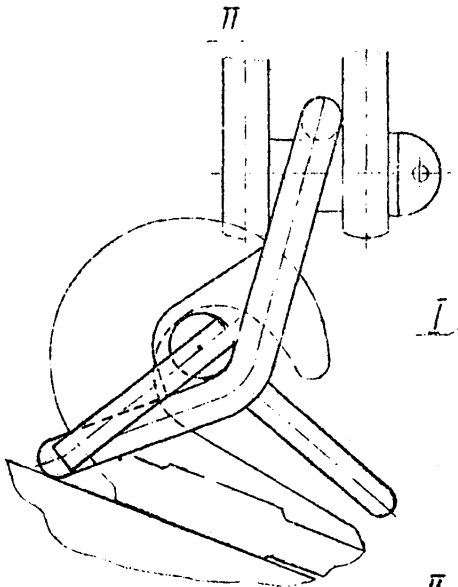

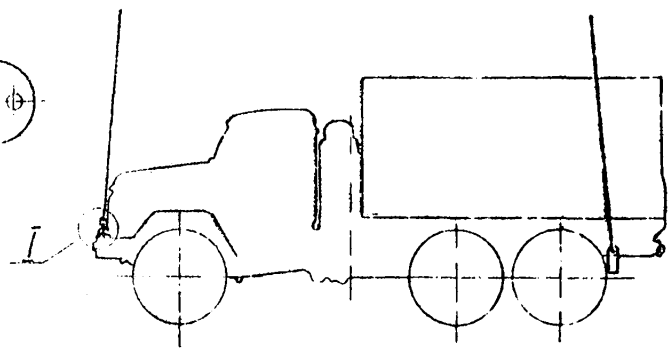

Последовательность строповки крюка захватом

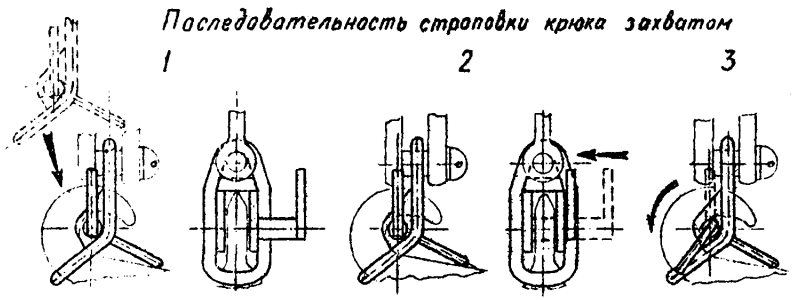

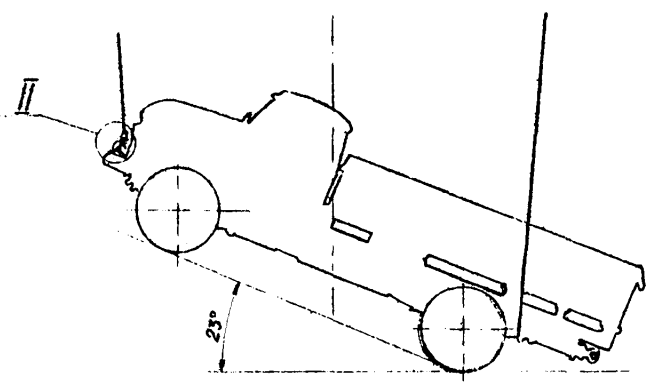

Наименование: Грузозахват КЗАП-ГАЗ Крановый захват передний для автомобилей ГАЗ	Проект 6751.100.000	Группа продукции - Ш	ТУ -	Карта I.2.04 на 2-х страницах
	Организация-разработчик: Черноморское ЦИКБ	Предприятие-изготовитель: СРЗ пароходств, порты	А.с. -	

Назначение и область применения: Грузозахват предназначен для строповки за передний бампер автомобилей ГАЗ и спецмашин на их шасси при перегрузке автотехники грузоподъемными кранами на универсальных комплексах морских портов по всем вариантам грузовых работ.

Основные параметры

I.Грузоподъемность,т	2,7
2.Габаритные размеры	
длина	I52
ширина	I00
высота	365
3.Масса,кг	25

Схематическое изображение грузозахвата

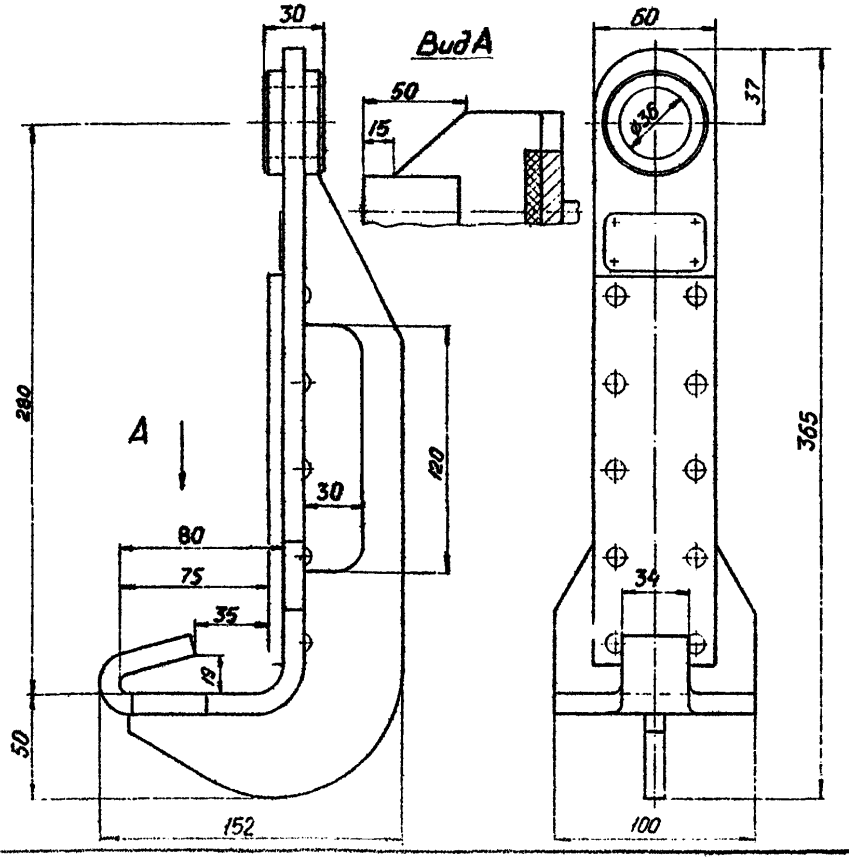

Схема использования грузозахвата

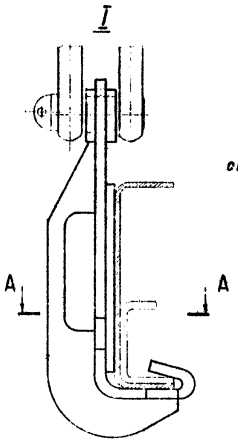

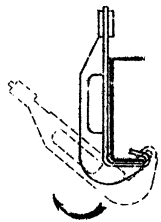

Последовательность строповки за бампер захватом

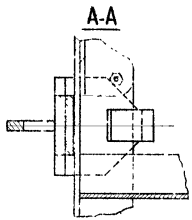

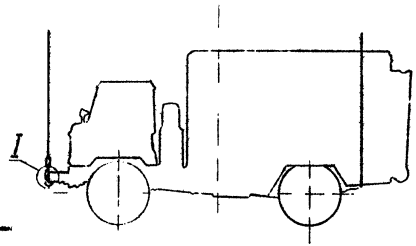

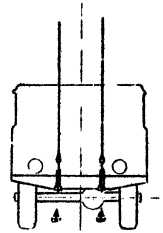

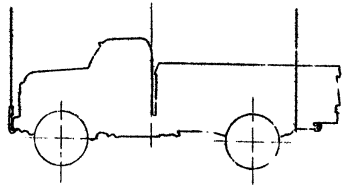

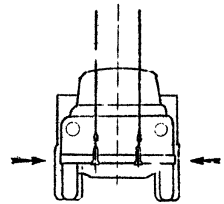

Наименование: Грузозахват КЗАП-МАЗ Крановый захват передний для автомобилей МАЗ	Проект 6751.200.000	Группа продукции - Ш	ТУ -	Карта I.2.05 на 2-х страницах
	Организация-разработчик: Черноморское ЦПКБ	Предприятие-изготовитель: СРЗ пароходств, порты	А.с. -	

Назначение и область применения: Грузозахват является составной частью подвесок и предназначен для строповки за передний бампер автомобилей МАЗ и УРАЛ и спецмашин на их шасси при перегрузке автотехники грузоподъемными кранами на универсальных комплексах морских портов по всем вариантам грузовых работ.

Основные параметры

I.Грузоподъемность,т	27
2.Габаритные размеры,мм	
длина	I68
ширина	I00
высота	437
3.Масса,кг	4

Схематическое изображение грузозахвата

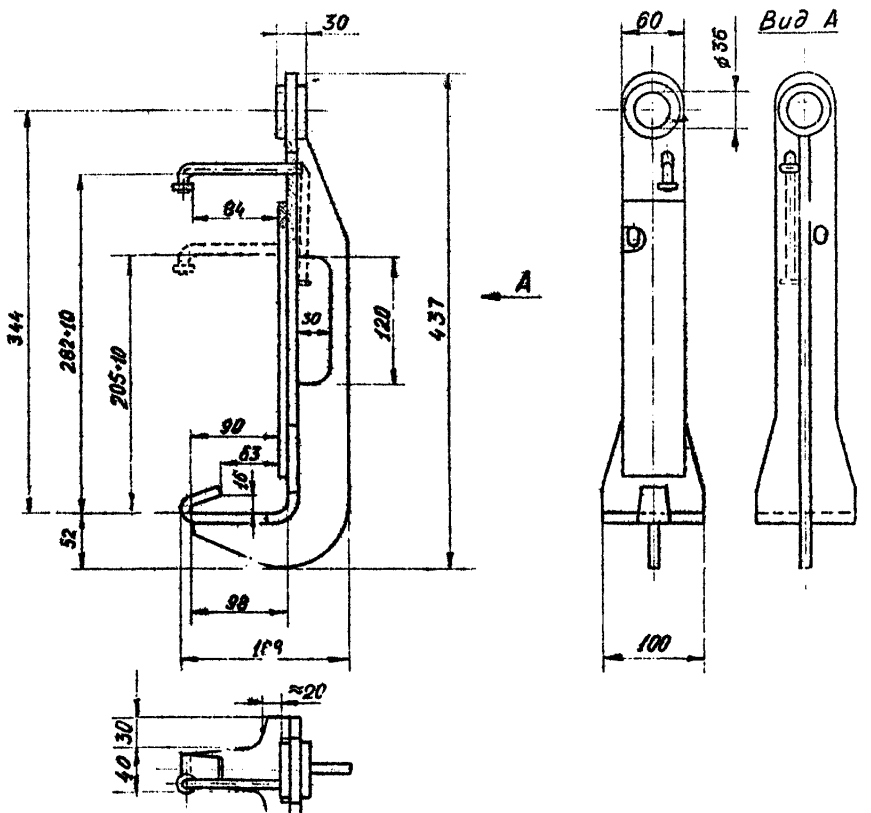

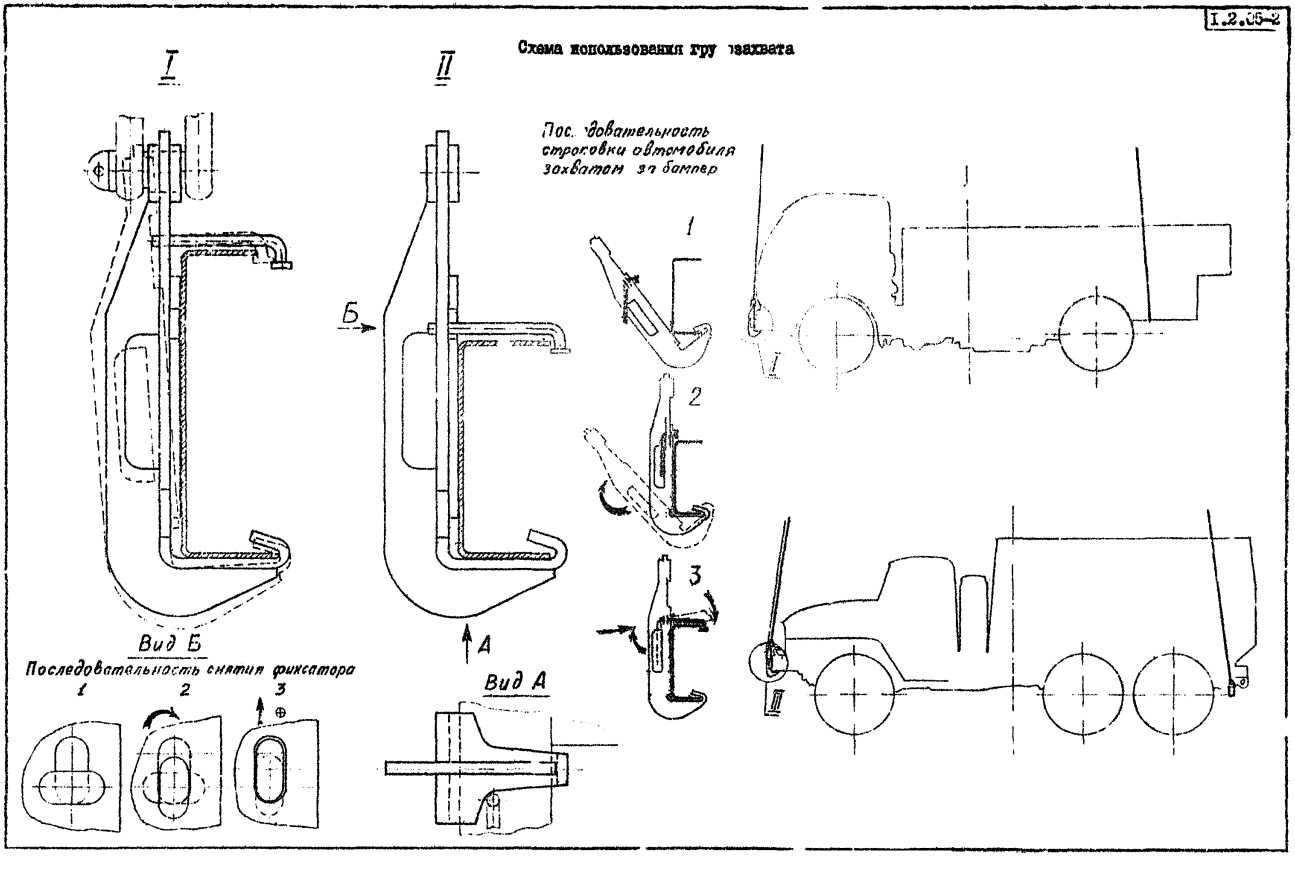
I.2.05-2
Схема использования гру захвата
I
II
Б
А
Вид Б
Последовательность снятия фиксатора
1
2
3
Вид А
Пос. довательность строповки автомобиля захватом за бампер
1
2
3
I
II

Наименование:	Проект 60Л7.000.000	Группа продукции – М	ТУ3I.I090-8I	Карта I.2.06 на 2-х страницах
Захват передний для автомобилей КрАЗ	Организация-разработчик: Черноморское ЦКБ	Предприятие-изготовитель: СРЗ пароходств, порты	А.с.	

Назначение и область применения: Грузозахват является составной частью подвесок и предназначен для строповки за передние окончания лонжеронов автомобилей КрАЗ и спецмашин на их шасси при перегрузке автотехники грузоподъемными кранами на универсальных комплексах морских портов по всем вариантам грузовых работ.

Основные параметры

I.Грузоподъемность,т	2,6
2.Грузоподъемность комплекта (2 шт.),т	5,2
3.Габаритные размеры,мм	
длина	273
ширина	205
высота	I67
4.Масса,кг	I5,2

Схематическое изображение грузозахвата

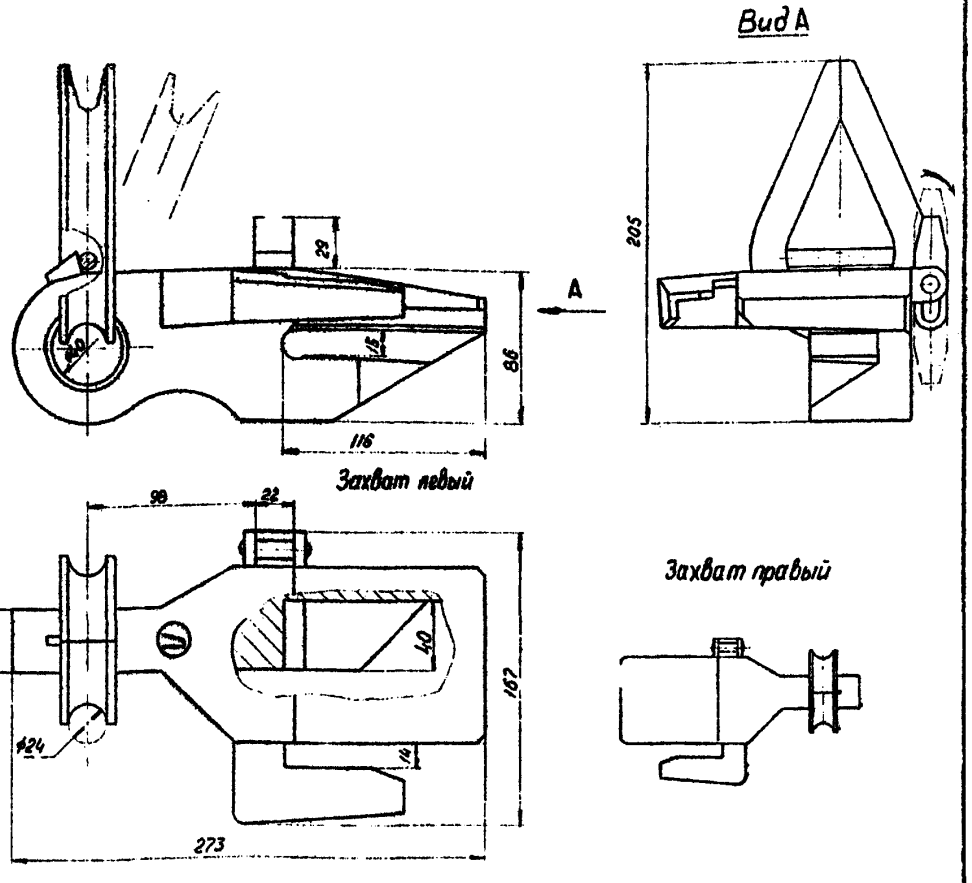

Схема использования грузозахвата

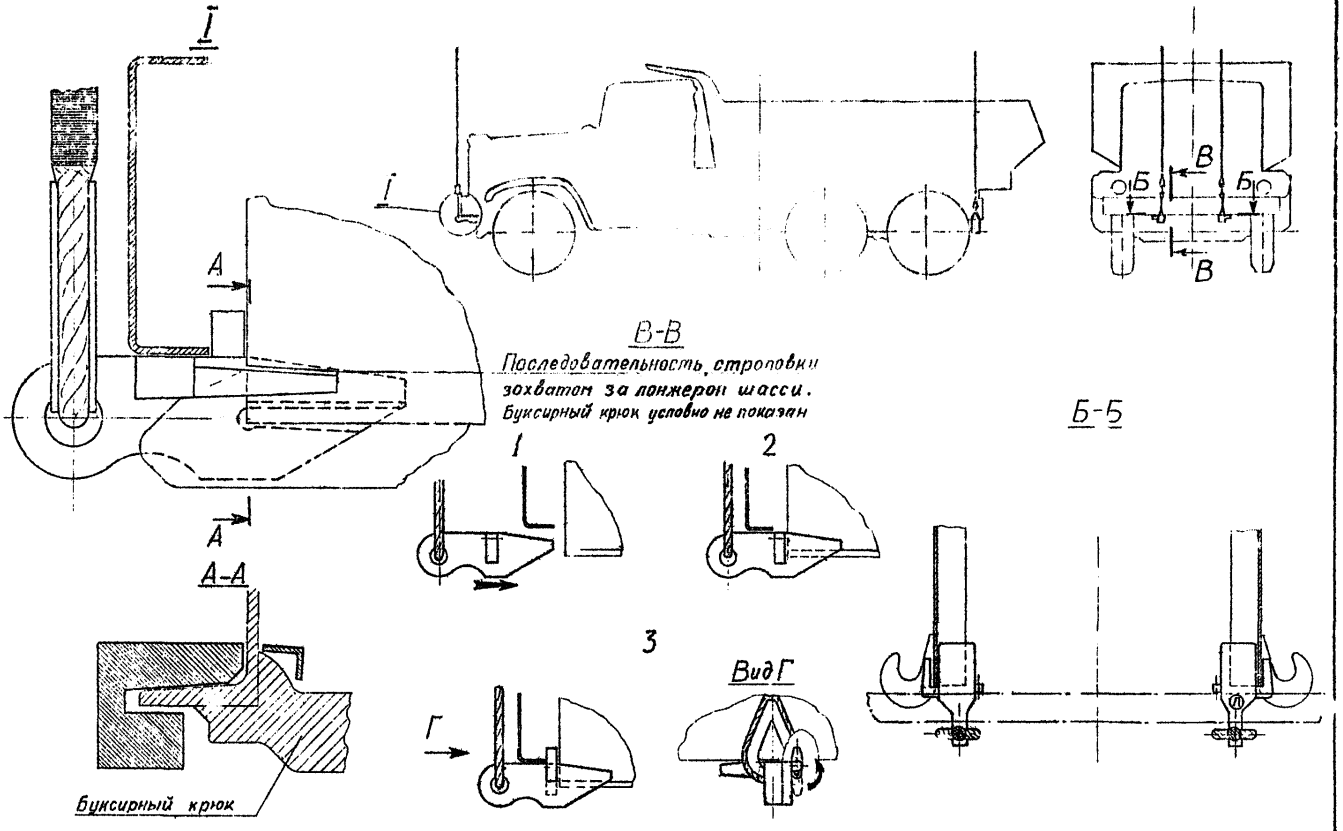

Наименование: Грузозахват КАБ-10 Балка для перегрузки автомобилей	Проект 26965.000	Группа продукции -	ТУ31.503-76	Карта I.2.07 на 2-х страницах
	Организация-разработчик: Черноморское ЦКБ	Предприятие-изготовитель: ОРЗ пароходств, порты	А.с. -	

Назначение и область применения: Грузозахват является составной частью подвесок и предназначен для строповки под раму шасси грузовых автомобилей и спецмашин на их шасси, а также других самоходных и несамоходных машин при перегрузке автотехники грузоподъемными кранами на универсальных комплексах морских портов по всем вариантам грузовых работ.

Основные параметры

I.Грузоподъемность,т	I0
2.Габаритные размеры,мм	
длина	2950
ширина	I20
высота	4I0
3.Размеры сечения балки с учетом толщины накладки,мм	I20x3I2
4.Наибольший угол отклонения присоединяемых стропов от вертикали,град	20
5.Количество изделий в подвеске,шт	I÷2
6.Масса,кг	I83

Схематическое изображение грузозахвата

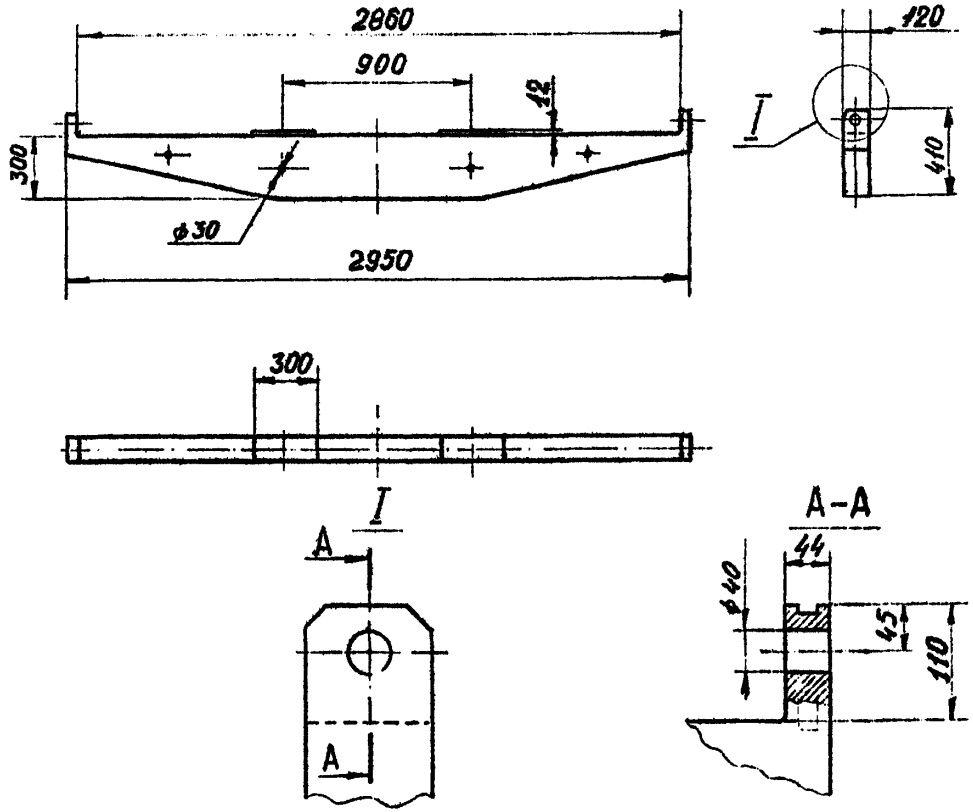

Схема использования грузозахвата

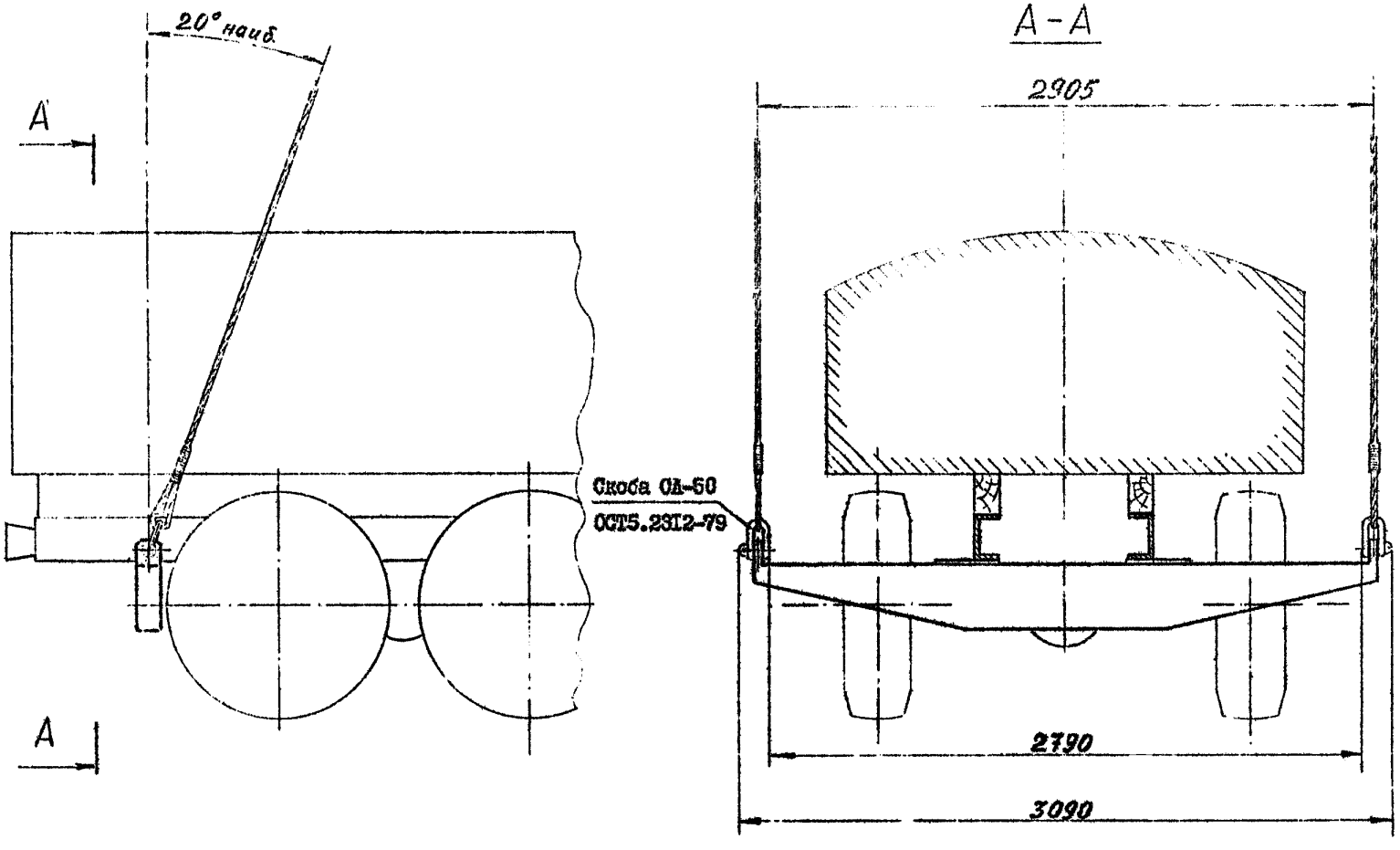

Наименование: Грузозахват КАВ-20 Крановый захват - балка для автотехники, грузоподъемностью 20 т	Проект 6753.000.000	Группа продукции - III	ТУ -	Карта I.2.08 на 2-х страницах
	Организация-разработчик: Черноморское ЦКБ	Предприятие-изготовитель: ОРЗ пароходств, порты	А.с. -	

Назначение и область применения: Грузозахват является составной частью подвесок и предназначен для строповки под ра.., шасси автомобилей при перегрузке автотехники грузоподъемными кранами на универсальных комплексах морских портов по всем вариантам грузовых работ.

Основные параметры

1.Грузоподъемность,т	20
2.Габаритные размеры,мм	
длина	3240
ширина	165
высота	535
3.Масса,кг	230

Схематическое изображение грузозахвата

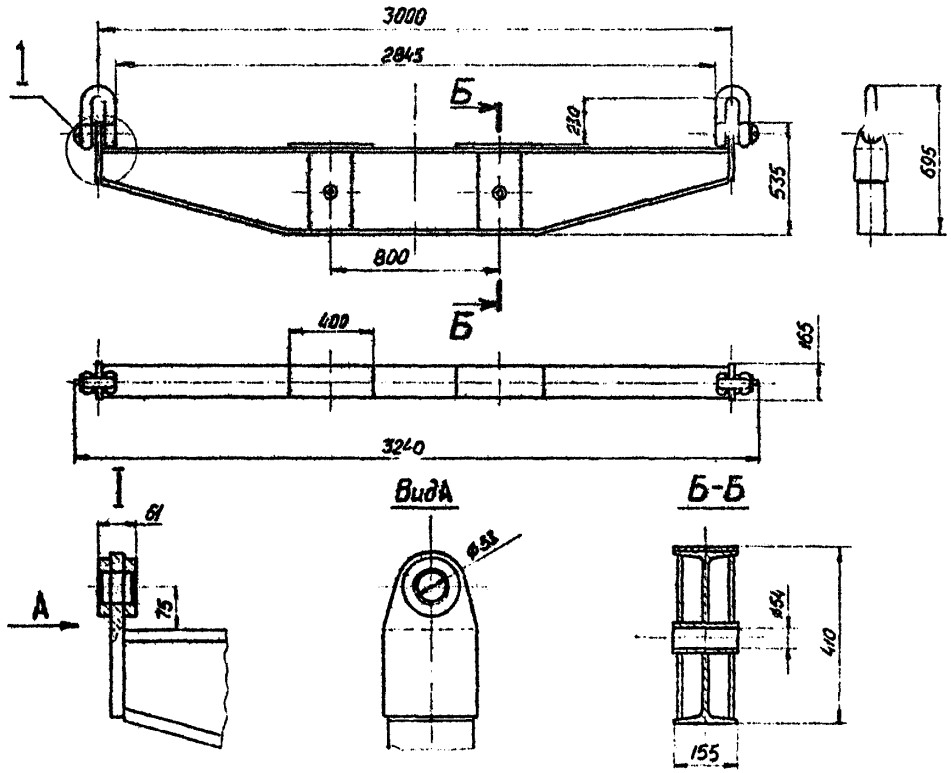

I.2.08-2

Схема использования грузозахвата

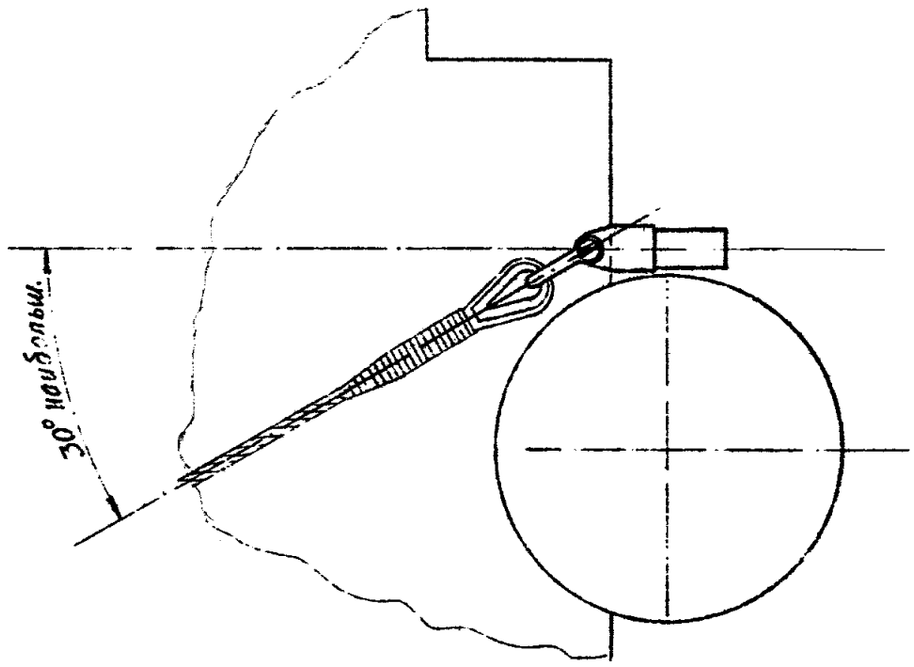

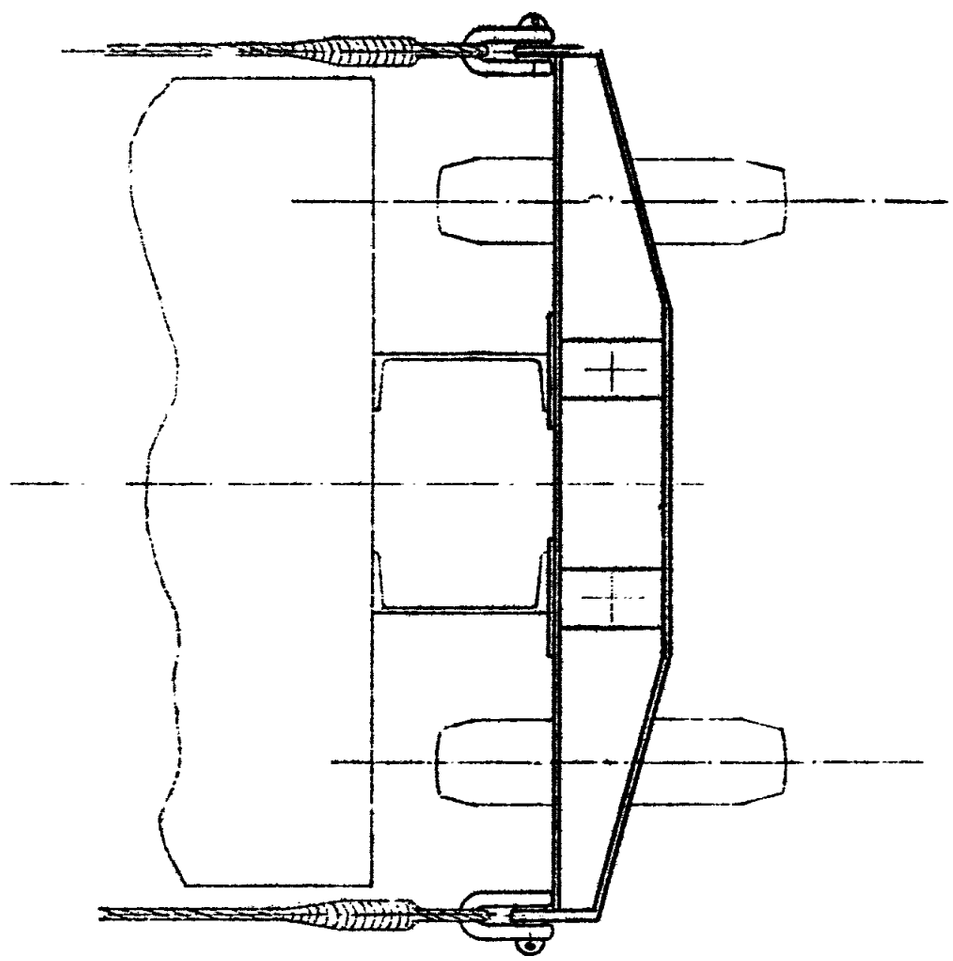

Наименование:	Проект 2698У.000	Группа продукции -	ТУ31.636-77	Карта
Захват колесный	Организация-разработчик: Черноморское ЦКБ	Предприятие-изготовитель: СРЗ пароходств, порты	А.с.№257713	I.2.09 на 2-х страницах

Назначение и область применения: Грузозахват является составной частью подвесок и предназначен для строповки способом подхвата под колеса автобусов ЛАЗ, ЗИЛ,ЛиАЗ и троллейбусов при перегрузке автотехники грузоподъемными кранами на универсальных комплексах морских портов по всем вариантам грузовых работ при установке груза с зазорами не менее 0,6 м.

Основные параметры

I.Грузоподъемность,т	2,5
2.Размеры шин,мм	
диаметр наибольший	II40
наименьший	I020
ширина наибольшая	335
наименьшая	2I0
3.Типы шин	I2.00-20 (320-503) 9.00-20 (260-508)
4.Масса,кг	35
5.Количество изделий в подвеске,шт	2 или 4

Схематическое изображение грузозахвата

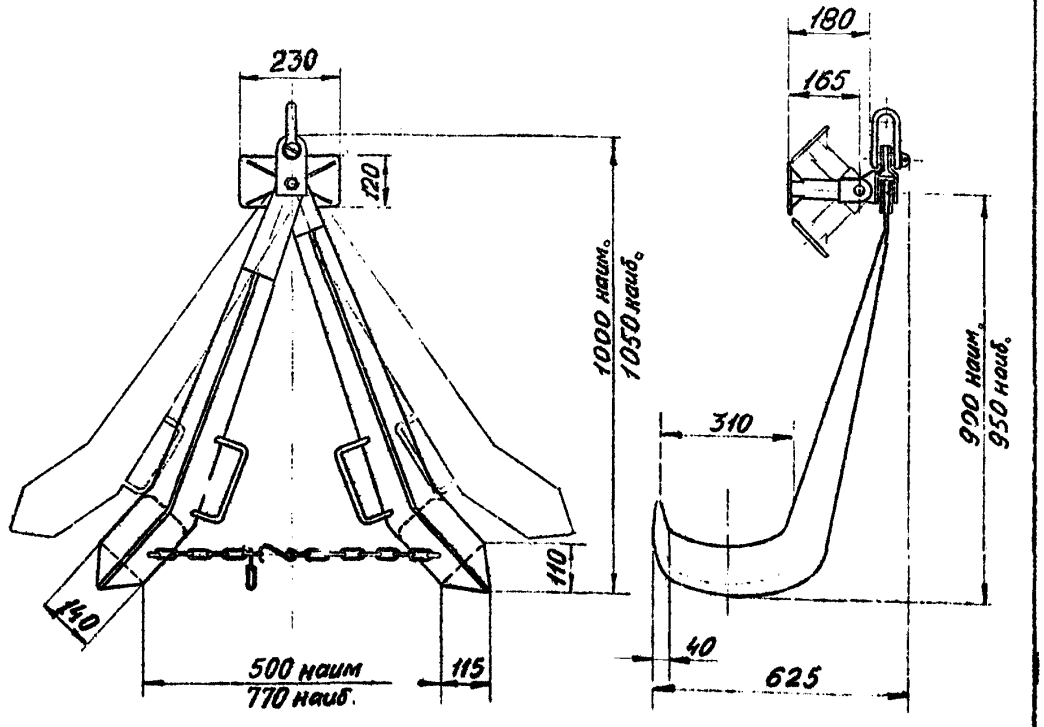

Схема использования грузозахвата

Последовательность наложения захвата на колесо 320-508 (I2.00-20) диаметром II40 мм

Положение захвата на колесе 260-508 (9.00-20) диаметром I020 мм

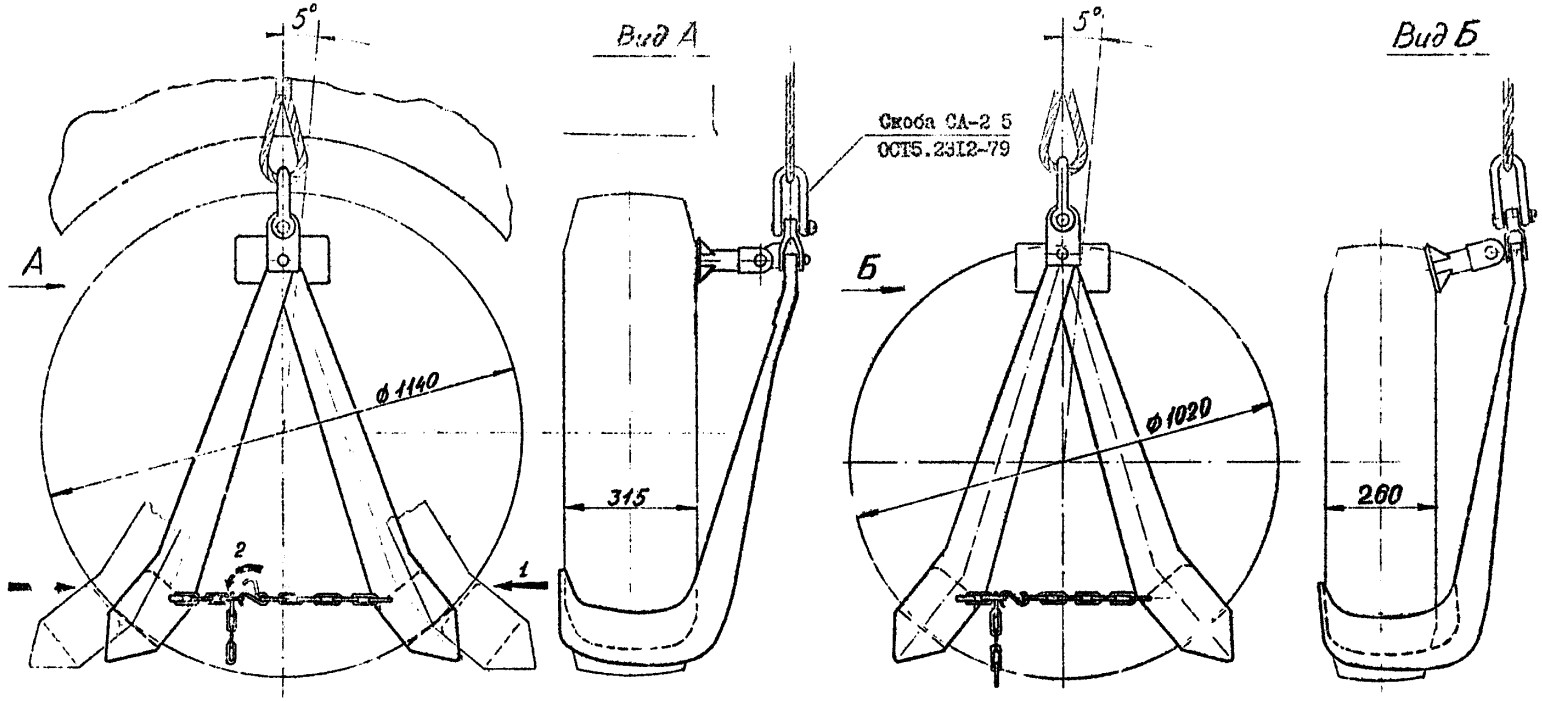

2. СХЕМЫ СТРОПОВКИ КОЛЕСНОЙ И ГУСЕНИЧНОЙ ТЕХНИКИ

2.01. СХЕМЫ СТРОПОВКИ ЛЕГКОВЫХ АВТОМОБИЛЕЙ

	Схема
Схемы строповк автомобилей "Запорожец"	2.01.01
Схемы строповки автомобилей "Жигули"	2.01.02
Схема строповки автомобилей "Нива"	2.01.03
Схемы строповки автомобилей "Волга"	2.01.04
Схемы строповки автомобилей "Москвич"	2.01.05
Схемы строповки автомобилей "ЛуАЗ"	2.01.06
Схемы строповки автомобилей "УАЗ"	2.01.07

Схема

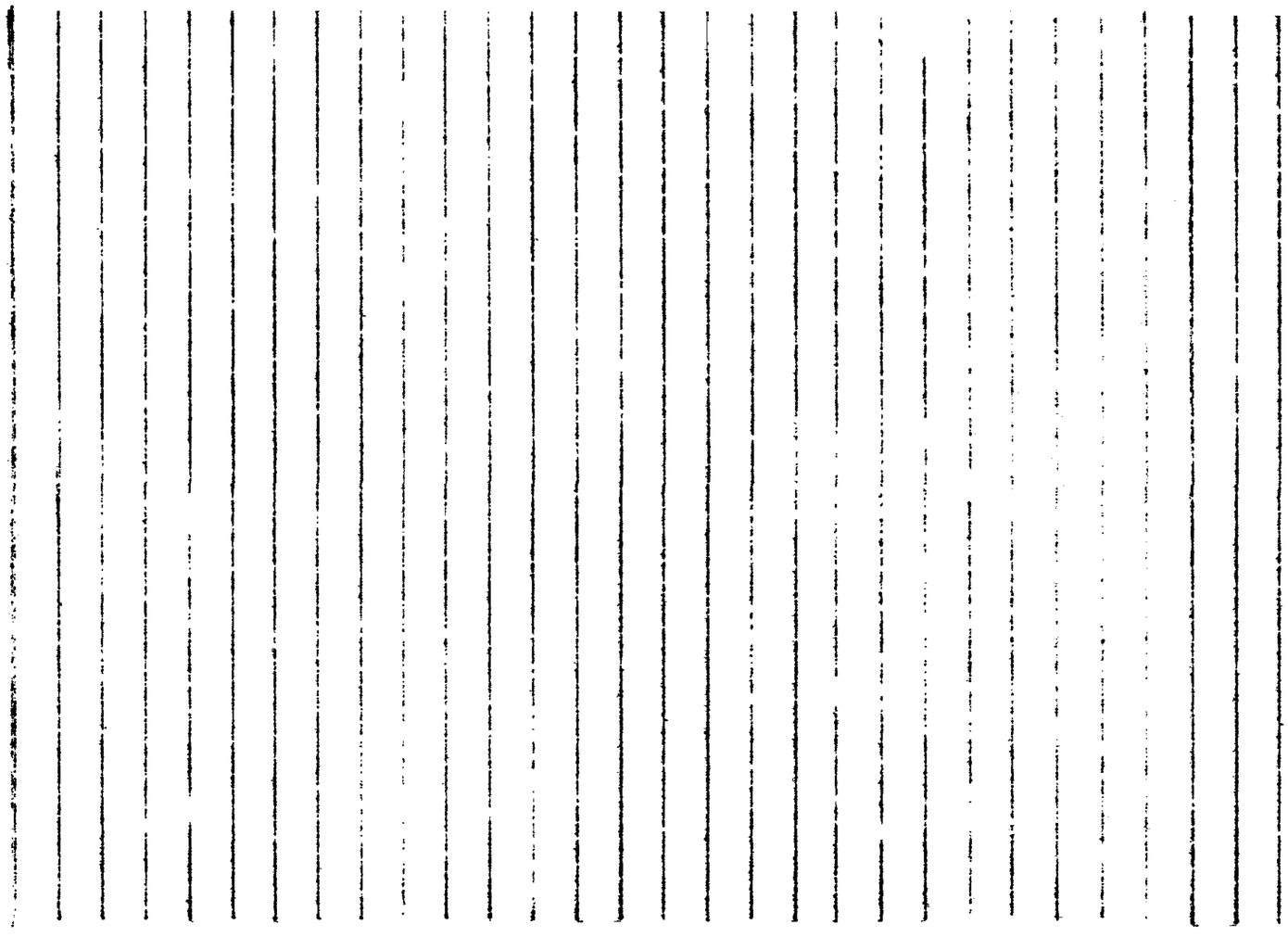

Схема

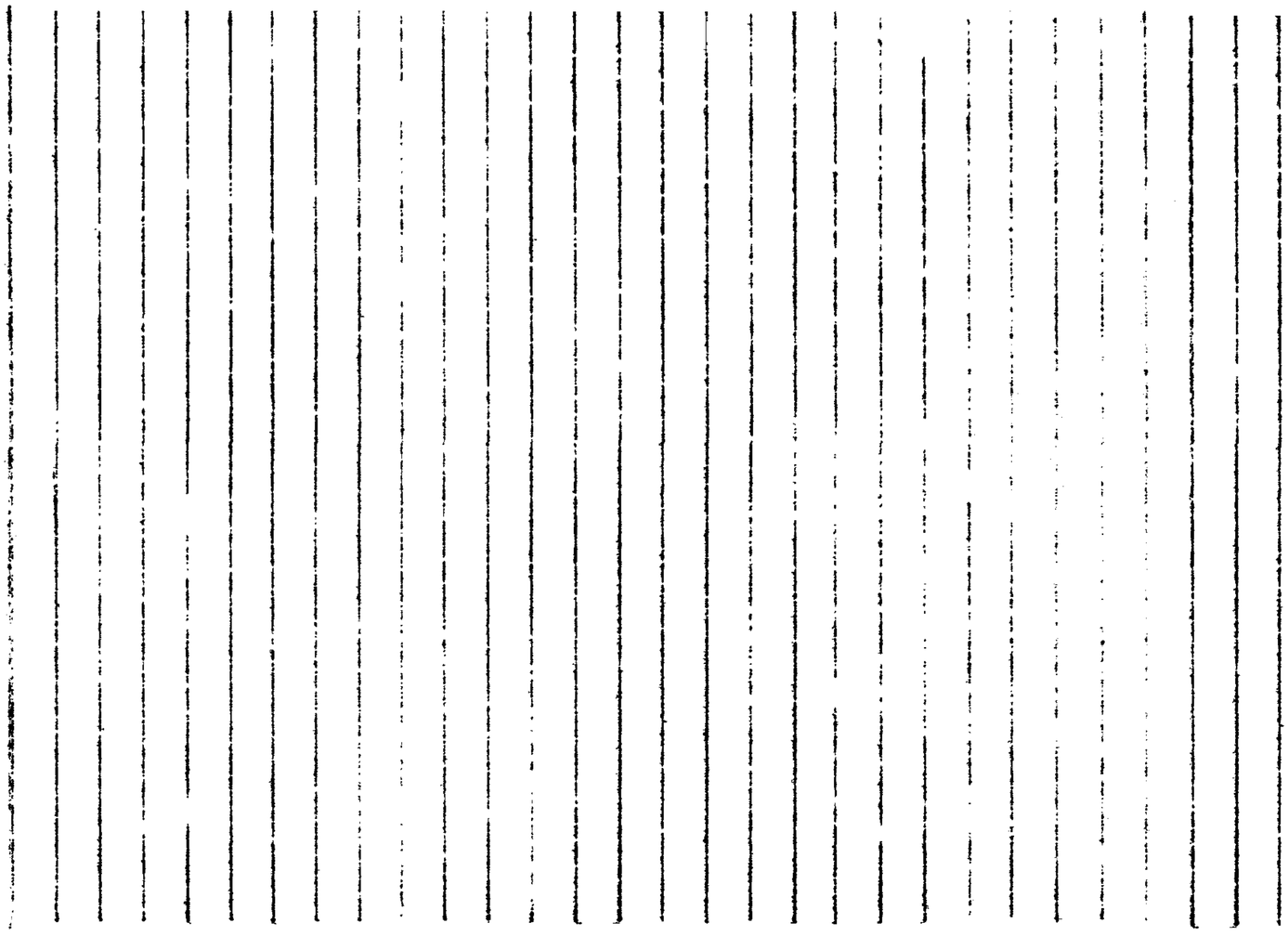

Модель	Рис.	G, т	Gп, т	Gз, т	Примечание
ЗАЗ-968	2	0,790	0,320	0,470	Длину в двух стропах уменьшить на 300 ± 100 мм.
ЗАЗ-968А	2	0,840	0,340	0,500	то же
ЗАЗ-968М	I	0,840	0,320	0,520	-"-

Рис. 1

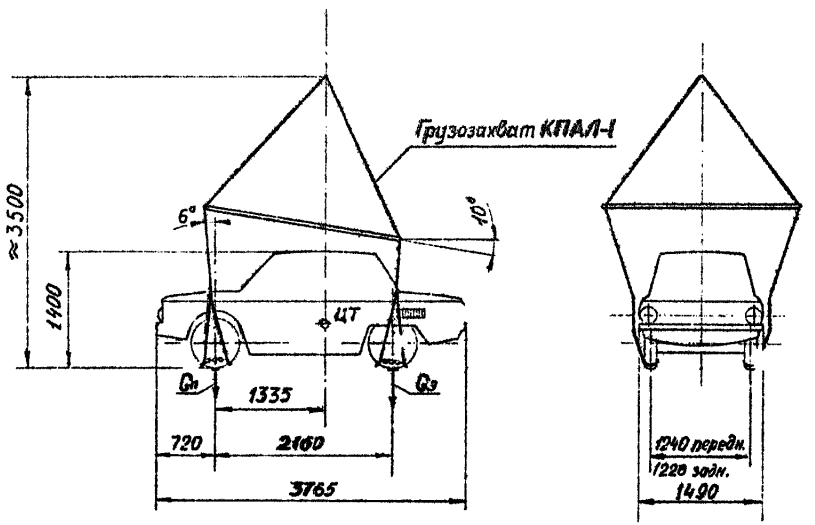

Рис.2
Остальное - см. рис. 1

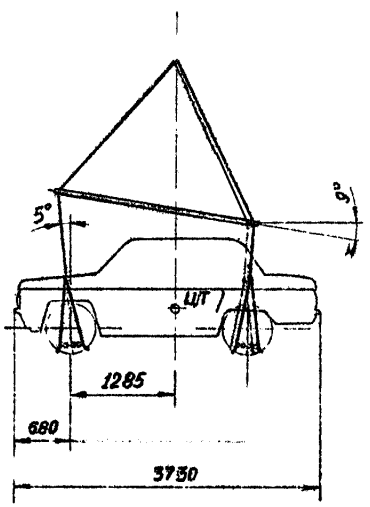

Модель	Рис.	Примечание
ЗАЗ-968 ЗАЗ-968А	4	Длину задних стропов уменьшить на 200±100 мм то же
ЗАЗ-968М	3	-"-

Рис. 3

Остальное - см. рис. 1

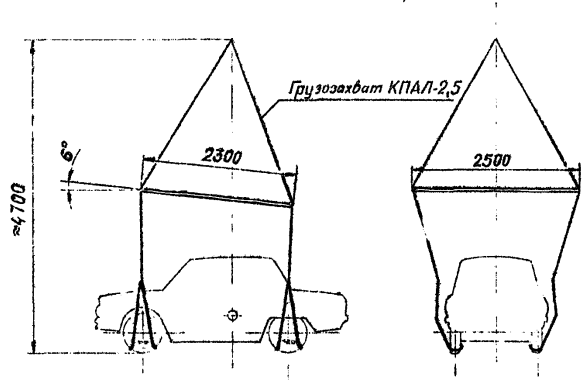

Рис. 4

Остальное - см. рис. 2 и 3

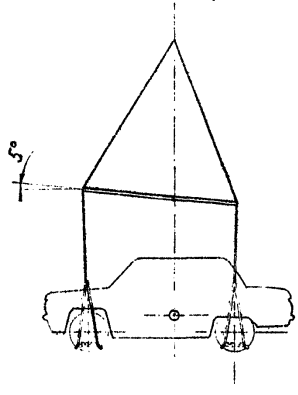

Рис.1

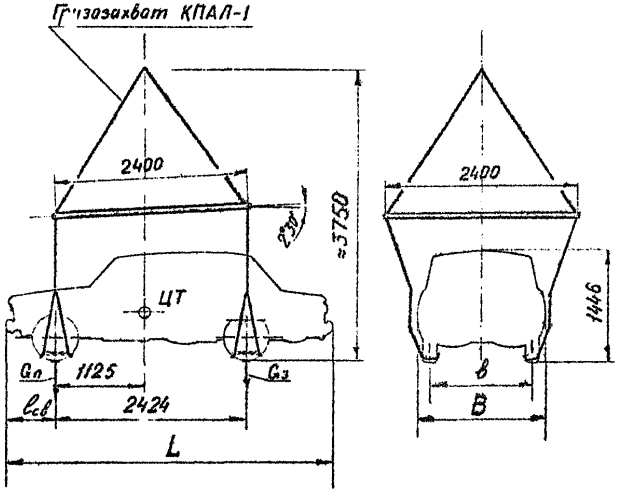

Модель	Рис.	G, т	Gп, т	Gв, т	Размеры, мм				
					$в_{пер}$	$в_{задн}$	B	L	$с_{сб}$
ВАЗ-2101	I	0,955	0,515	0,440	1349	1305	1611	4073	603
ВАЗ-2101II	I	0,955	0,515	0,440	1349	1305	1611	4043	588
ВАЗ-2103	I	1,030	0,556	0,474	1365	1321	1611	4116	628
ВАЗ-2105	3	0,955	0,545	0,450	1365	1321	1620	4128	651
ВАЗ-2106	I	1,045	0,560	0,485	1365	1321	1611	4166	690
ВАЗ-2107	3	1,030	0,556	0,474	1365	1321	1620	4128	651
ВАЗ-2102	2	1,010	0,520	0,490	1365	1321	1611	4059	603

Рис.3

Остальное - см рис.1

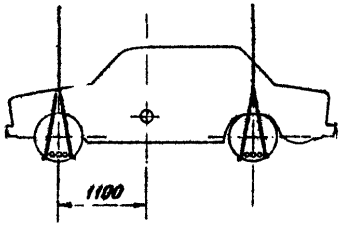

Рис.2

Остальное - см рис 1

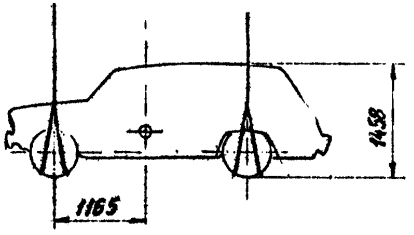

Рис. 4

Остальное - см. рис. 1-3

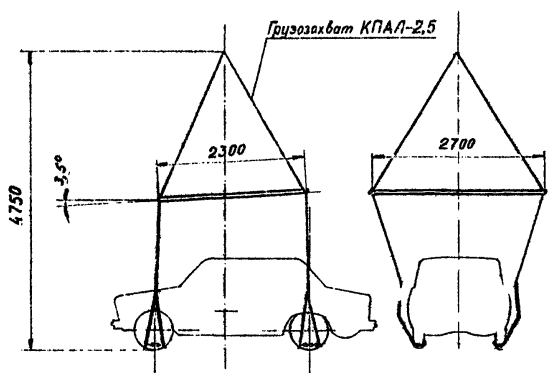

Рис. 5

Остальное - см. рис. 1-4

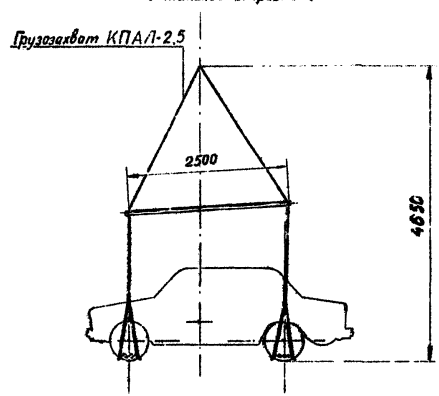

Схемы строповки автомобилей "Нива"	Схема 2.01.03 на 1-й странице

Модель	G, т	Gп, т	Gз, т	Размеры в мм		Примечание
				$в_{пер}$	$в_{зад}$	
ВАЗ-2121	1,15	0,8	0,47	1430	1400	Длину передних стропов уменьшить на 400 ± 50 мм

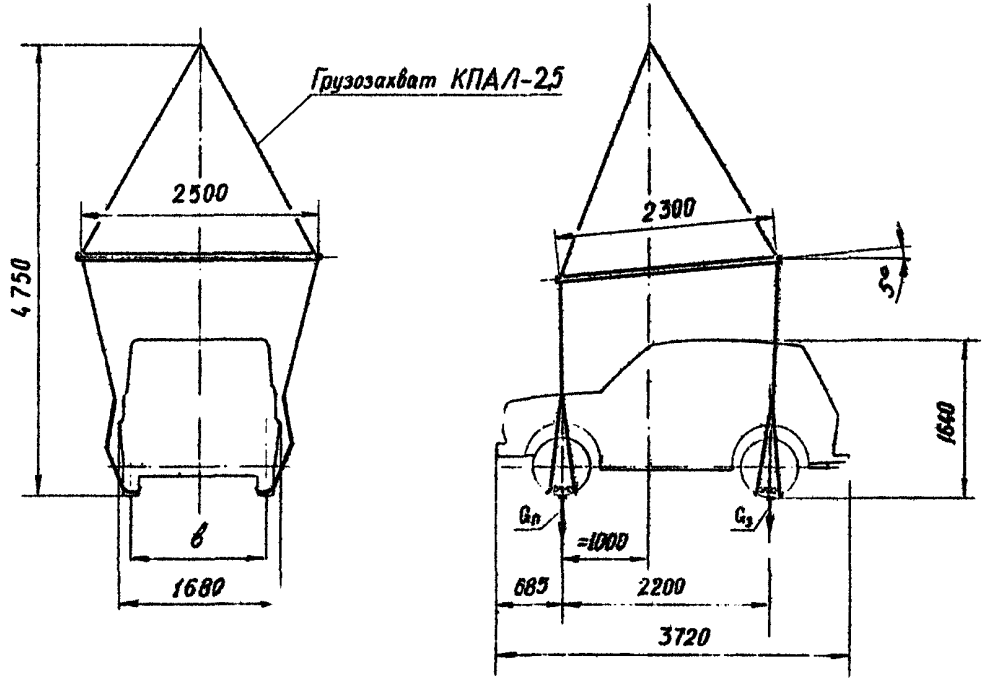

Схема строповки автомобилей "Волга"	Схема 2.01.04 на 1-й странице

Модель	Рис.	G, т	Gп, т	Gз т
ГАЗ-24	I	1,420	0,755	0,665
ГАЗ-24-02	2	I,550	0,725	0,825

Рис. 1

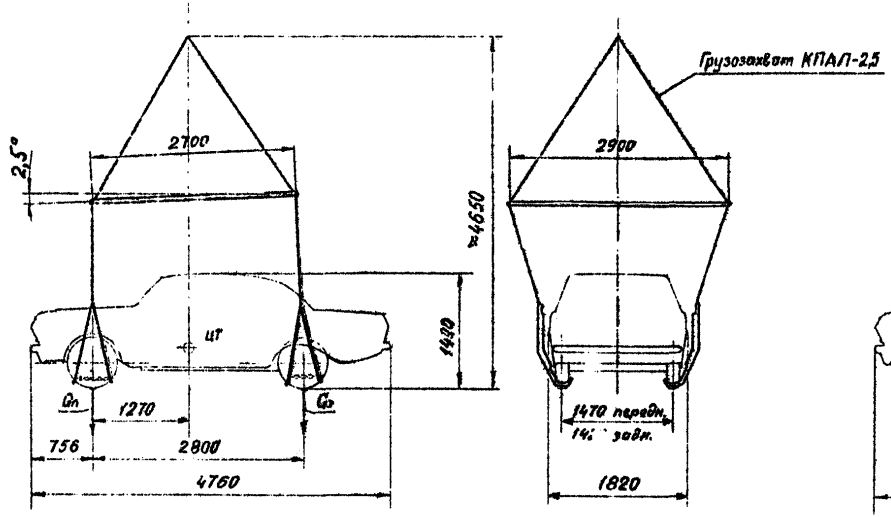

Рис. 2

Остальное - см. рис. 1

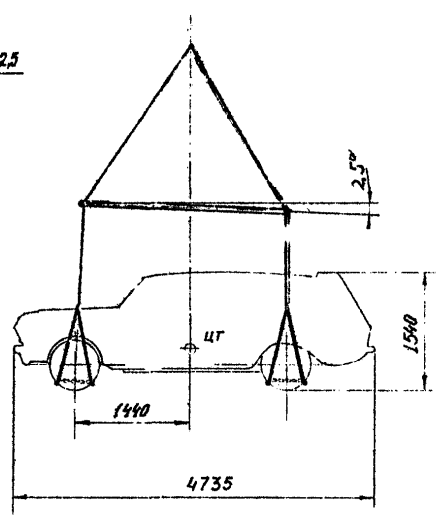

Схемы строповки автомобилей "Москвич"	Схема 2.01.05 на I-й странице

Рис. 1

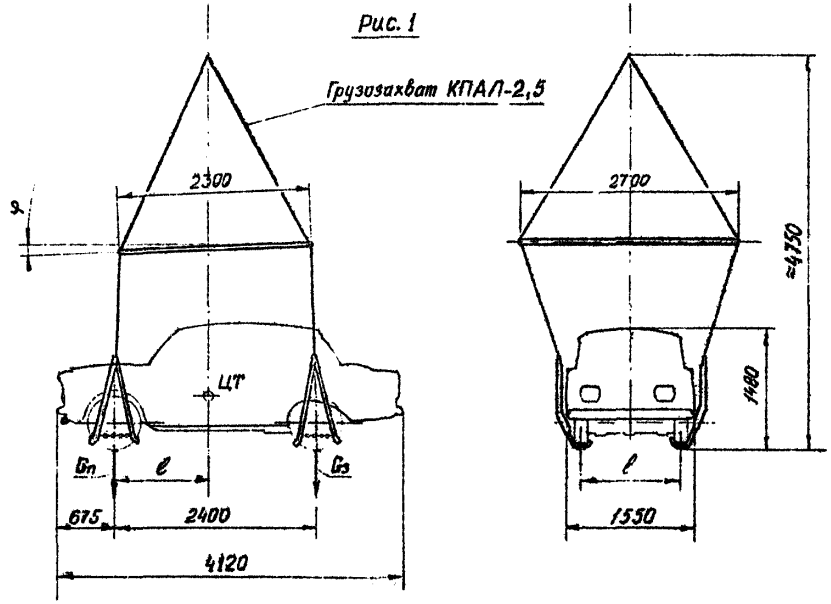

Модель	Рис.	G, т	Gп, т	Gз, т	Размеры, мм ℓ	Размеры, мм в передн.	Размеры, мм в защ.	φ
Москвич-412И9	I	I,045	0,555	0,490	II25	I247	I237	2°00'
Москвич- 2I38	2	I,080	0,590	0,490	I090	I270	I270	2 30
Москвич- 2I40		I,080	0,574	0,506	II25	I270	I270	2 00
Москвич- 2I36	3	I,I20	0,600	0,520	III5	I270	I270	2 00
Москвич- 2I37		I,I20	0,560	0,560	I200	I270	I270	0 00
ИЖ-2I25	4	I,I00	0,545	0,555	I2I0	I247	I237	0 00

Рис. 2

Остальное - см. рис.1

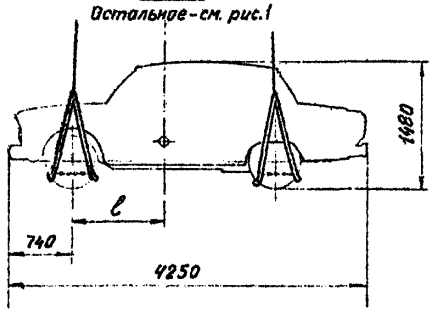

Рис. 3

Остальное - см. рис. 1

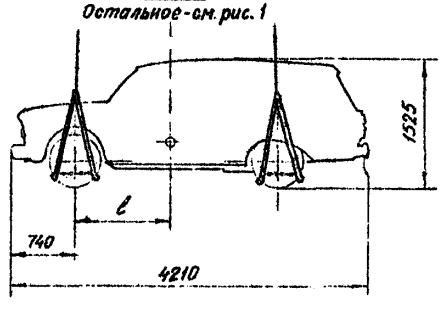

Рис. 4

Остальное - см. рис. 1

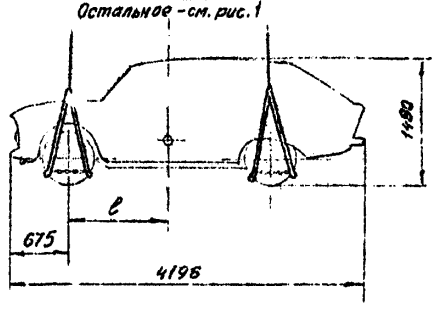

Модель	Рис.	G, т	Gп, т	Gз, т	Примечание
ЛуАЗ-969А	1	0,950	0,580	0,370	Длину передних строп уменьшить на 250±50 мм
ЛуАЗ-969М	2	0,960	0,610	0,350	Длину передних строп уменьшить на 350±50 мм

Рис. 1

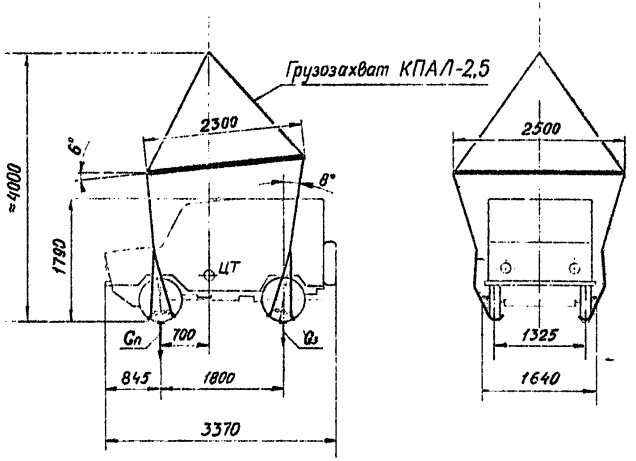

Рис. 2

Остальное - см. рис. 1

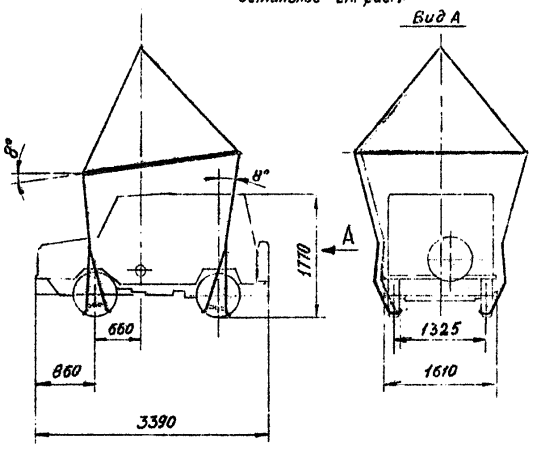

Схемы строповки автомобилей УАЗ-469	Схема 2.01.07 на I-й странице

Рис. 1

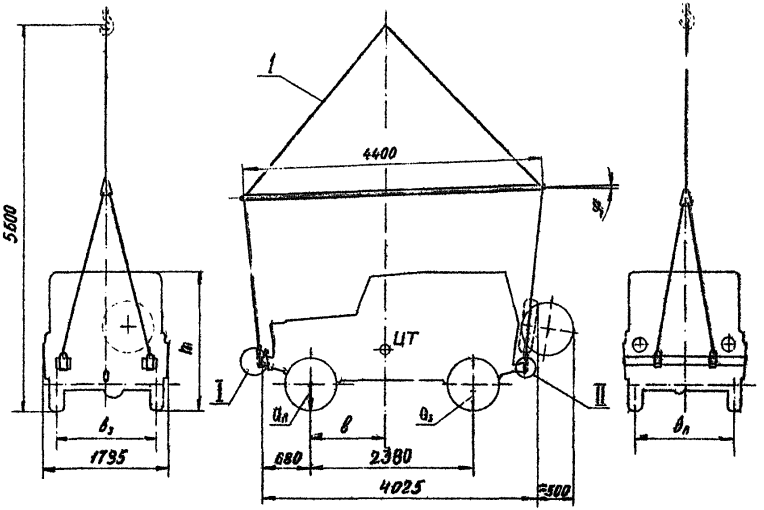

Рис. 2

Остальное - см. рис. 1

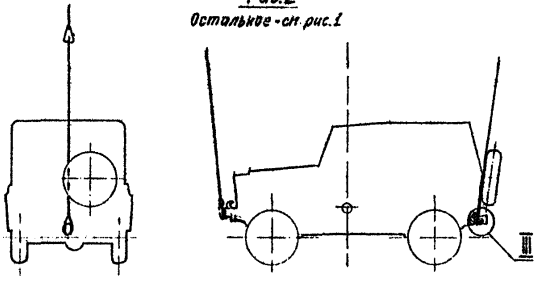

Рис. 3

Остальное - см. рис. 1

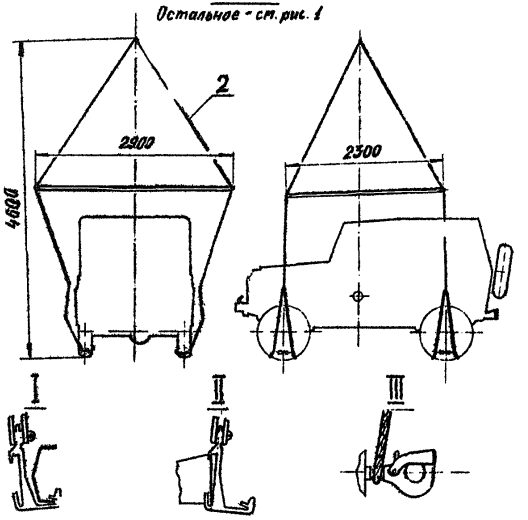

Модель	G, т	Gп, т	Gз, т	φ град.	Размеры, мм				
					H	$b_л$	$b_з$	h	ℓ
УАЗ-469Б	I,54	0,85	0,69	2	5600	I453	I445	20I5	I065
УАЗ-469	I,65	0,89	0,76		5600	I442	I453	2050	I098

I - грузозахват КПА-УАЗ-2; 2- грузозахват КПАЛ-2,5.

2.02. СХЕМЫ СТРОПОВКИ АВТОБУСОВ

	Схема
Схемы строповки автобусов УАЗ	2.02.0I
Схема строповки автобуса "Латвия" РАФ-977	2.02.02
Схема строповки автобусов ЛАЗ-695Н и 697-Н	2.02.03
Схема строповки автобуса ЛиАЗ-677	2.02.04

Схема

Схемы строповки автобусов УАЗ

Рис. I

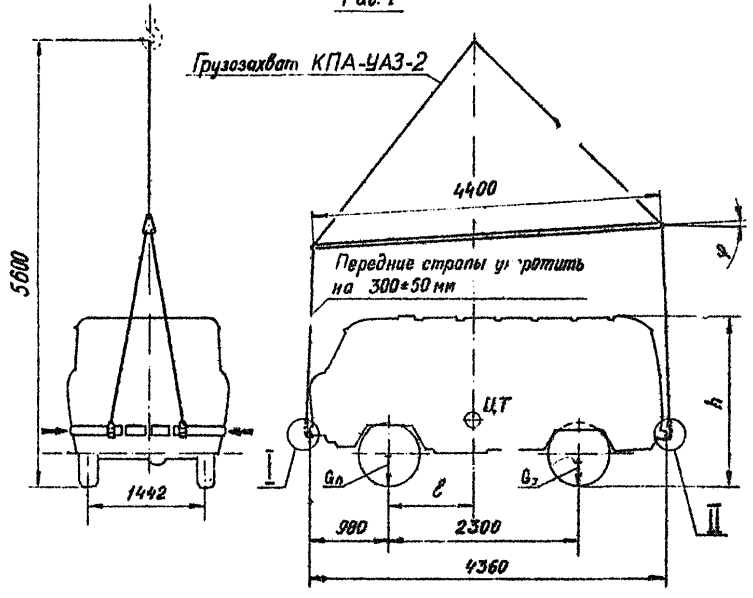

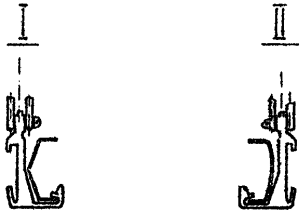

Рис.2

Остальное - см. рис. 1

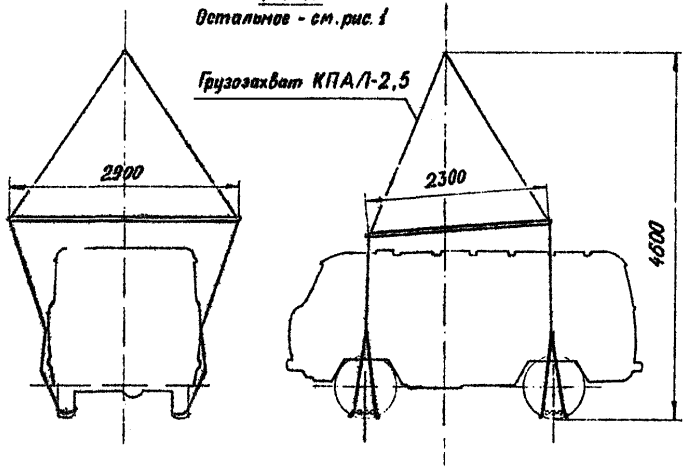

Модель	G, т	Gп, т	Gв, т	φ град.	Размеры, мм h	Размеры, мм ℓ	Примечание
УАЗ-451М	1,54	0,86	0,68	4	2070	1020	Автофургон
УАЗ-452В	1,87	1,03	0,84	3	2090	1055	Автобус
УАЗ-452	1,72	0,99	0,73	5	2090	975	Автофургон

Схема строповки автобуса "Латвия" РАФ-977	Схема 2.02.02 на I-й странице

Модель	G, т	Gп, т	Gз, т
РАФ-977ДМ РАФ-977И3 РАФ-977ЕМ	1,675	0,920	0,755

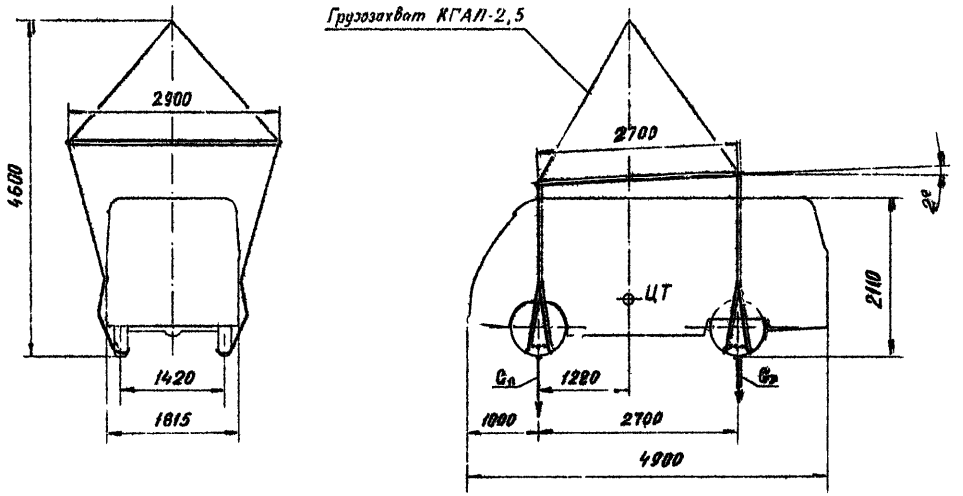

Схема строповки автобусов ЛАЗ-695Н и ЛАЗ-697Н	Схема 2.02.03 на I-й странице

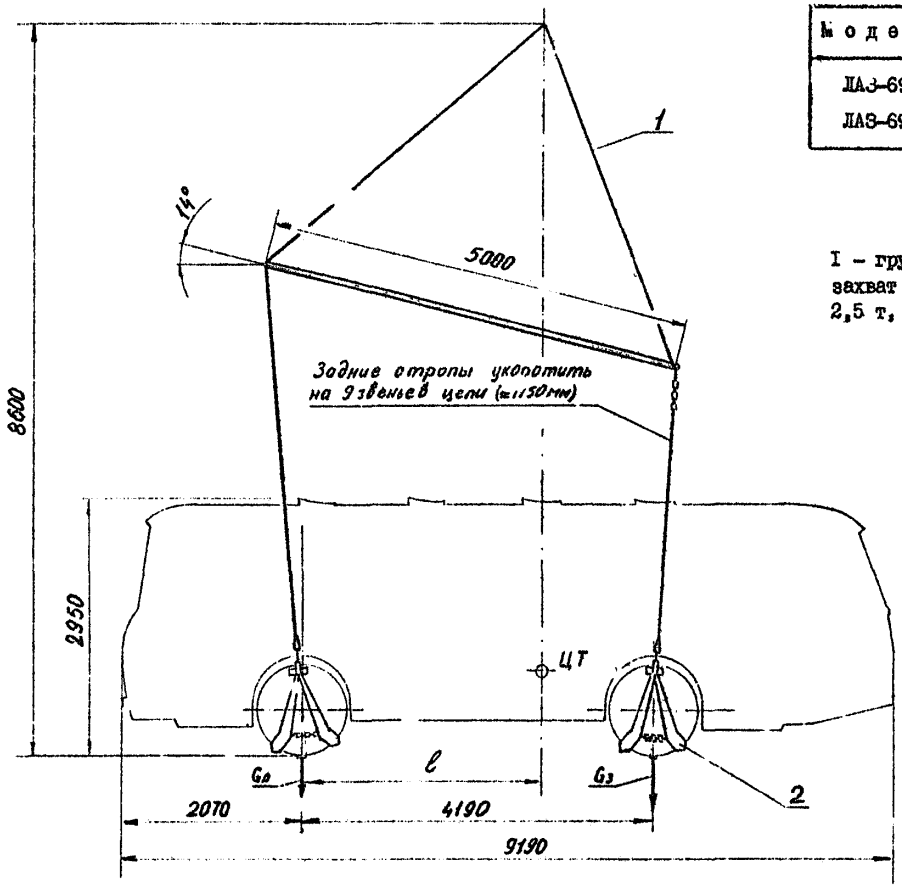

Модель	G, т	Gп, т	Gв, т	ℓ, мм
ЛАЗ-695Н	6,85	2,20	4,85	2840
ЛАЗ-697Н	7,30	2,40	4,90	2810

I – грузозахват КПАП-I6; 2 – грузозахват колесный грузоподъемностью 2,5 т, 4 шт.

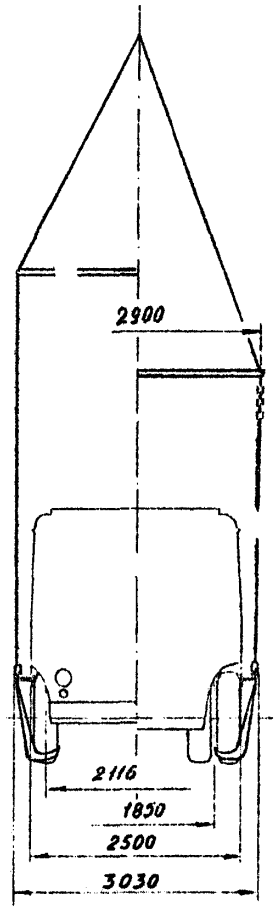

Схема строповки автобуса ЛиАЗ-677	Схема 2.02.04 на I-й странице

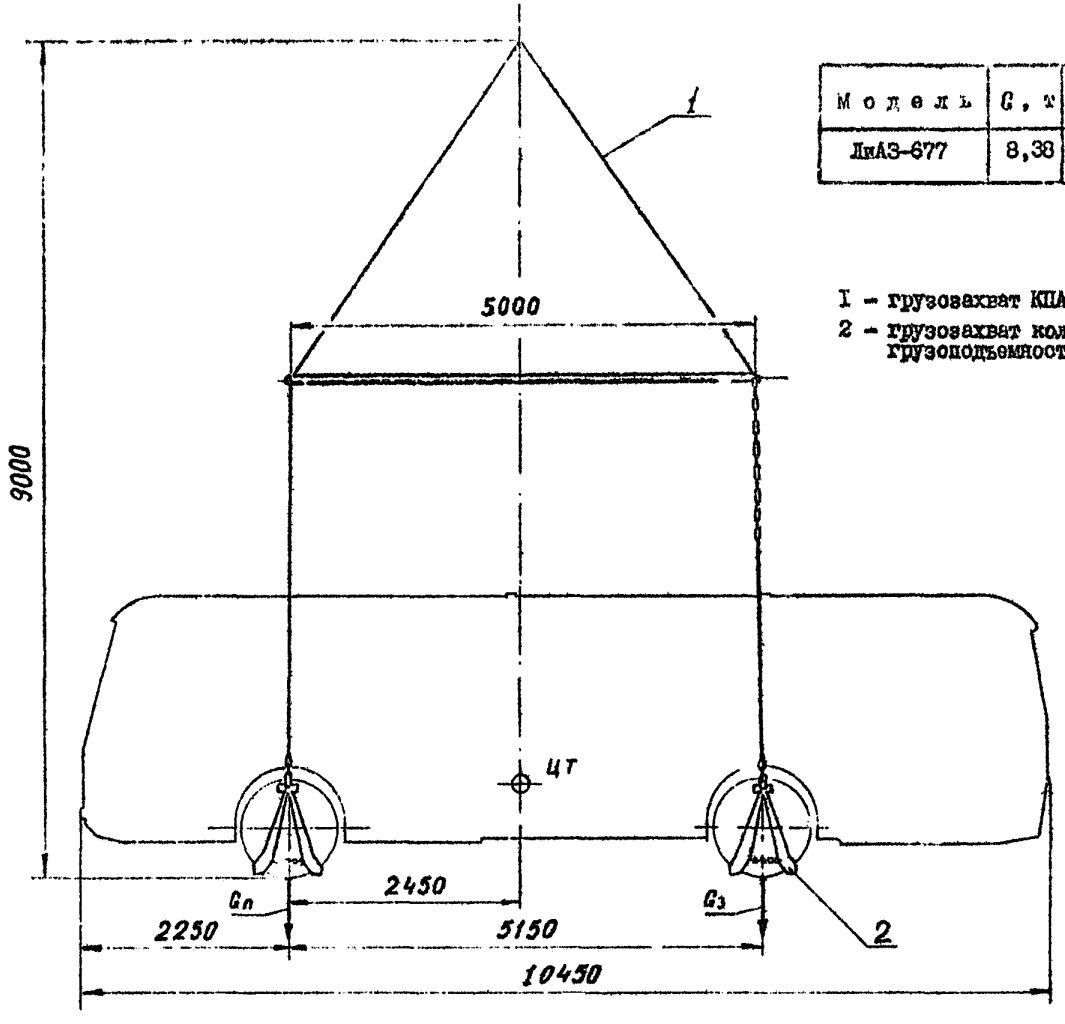

Модель	G, т	Gп, т	Gз, т
ЛиАЗ-677	8,38	4,28	4,10

I – грузозахват КПАП-16;
2 – грузозахват комсомольский грузоподъемностью 2,5 т, 4 шт.

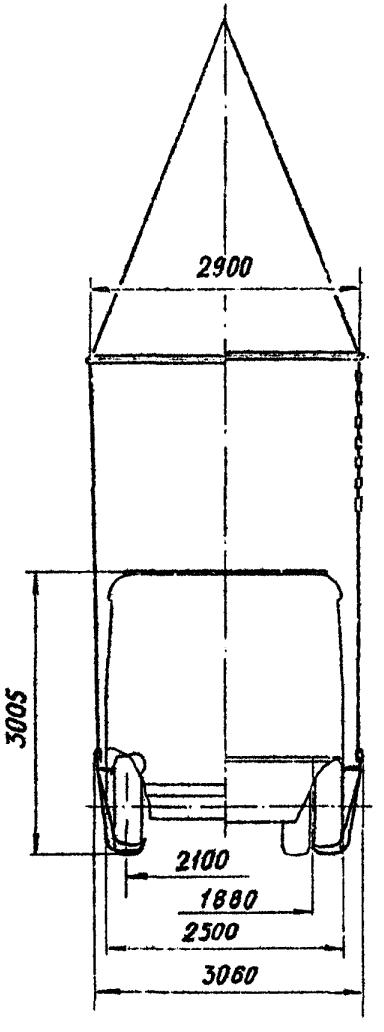

2.03. СХЕМЫ СТРОПОВКИ ГРУЗОВЫХ АВТОМОБИЛЕЙ

	Схема
Схемы строповки грузовых автомобилей "Москвич"	2.03.01
Схема строповки грузового автомобиля "ЕрАЗ"	2.03.02
Схемы строповки грузовых автомобилей "УАЗ"	2.03.03
Схемы строповки грузового автомобиля ГАЗ-51	2.03.04
Схемы строповки грузового автомобиля ГАЗ-52-04	2.03.05
Схемы строповки грузового автомобиля ГАЗ-52-03	2.03.06
Схемы строповки грузового автомобиля ГАЗ-53А	2.03.07
Схемы строповки грузового автомобиля ГАЗ-52-04 в наклонном положении	2.03.08
Схемы строповки автомобилей ГАЗ-52-03 и ГАЗ-53А в наклонном положении	2.03.09
Схемы строповки грузового автомобиля ГАЗ-66	2.03.10
Схемы строповки грузового автомобиля ЗИЛ-130-76	2.03.11
Схемы строповки грузового автомобиля ЗИЛ-130Г-76	2.03.12
Схемы строповки грузового автомобиля ЗИЛ-130-76 в наклонном положении	2.03.13
Схемы строповки грузового автомобиля ЗИЛ-130Г-76 в наклонном положении	2.03.14
Схемы строповки грузового автомобиля ЗИЛ-130ГУ-76	2.03.15
Схемы строповки грузового автомобиля ЗИЛ-133	2.03.16
Схема строповки грузового автомобиля ЗИЛ-133Г2	2.03.17
Схема строповки грузового автомобиля ЗИЛ-133ГЯ	2.03.18
Схема строповки грузового автомобиля ЗИЛ-131	2.03.19
Схема строповки грузового автомобиля ЗИЛ-131 (с лебедкой)	2.03.20
Схемы строповки грузового автомобиля ЗИЛ-157КД	2.03.21
Схемы строповки грузового автомобиля ЗИЛ-157КД (с лебедкой)	2.03.22

Схема



Схема

Схемы строповки грузовых автомобилей "Москвич"	Схема 2.03.01 на I-й странице

Рис.1

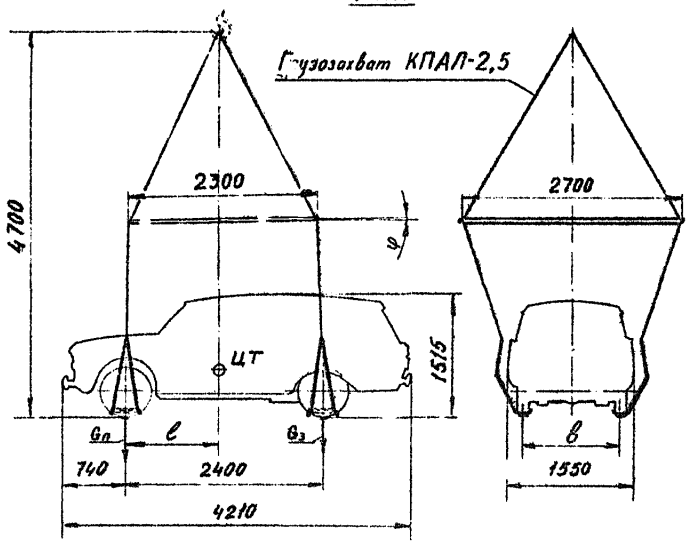

Модель	Рис.	G, т	Gп, т	Gз, т	φ град.	Размеры, мм ℓ	$в_{пер}$	$в_{зад}$	Примечание
Москвич-2733	I	I,050	0,555	0,4[illegible]	I,5	II30	I270	I270	Фургон
Москвич-2734	I	I,085	0,580	0,505	2,0	II20			Фургон
ИЖ-27I5	2	I,I00	0,580	0,520	I,5	II35	I247	I237	Фургон
ИЖ-27I5I	3	I,050	0,570	0,480	2,5	II00			Пикап

Рис.2

Остальное - см. рис. 1

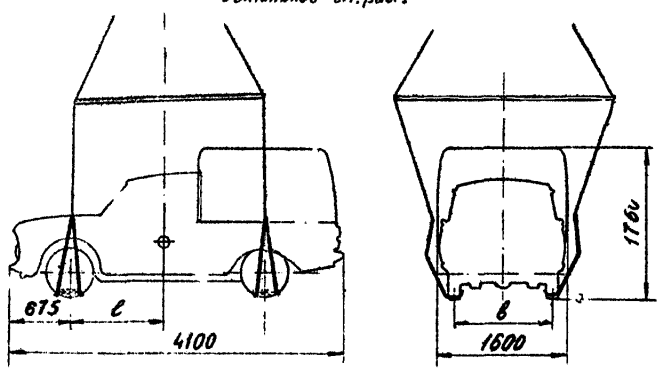

Рис.3

Остальное - см. рис. 2 и 3.

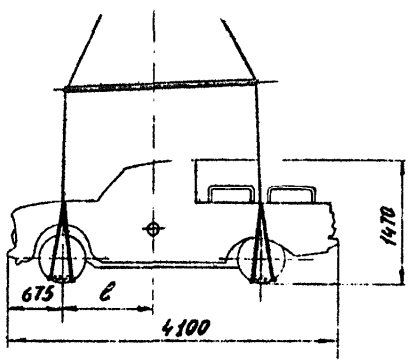

Схема строповки грузового автомобиля ЕрАЗ	Схема 2.03.02 на I-й странице

Модель	G, т	Gп, т	Gз, т	Размеры, мм		Примечание
				$B_{пер.}$	$B_{зад.}$	
ЕрАЗ-762В	1,475	0,880	0,595	1410	1420	Длину передних стропов уменьшить на 200±50 мм

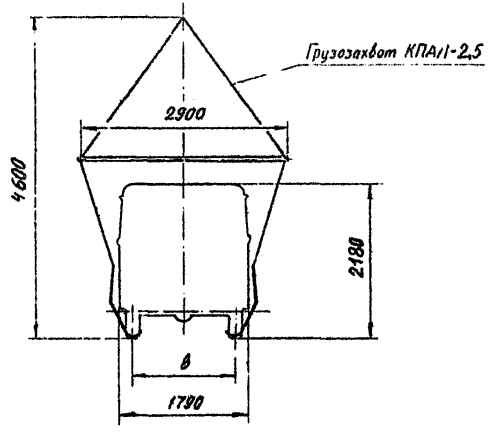

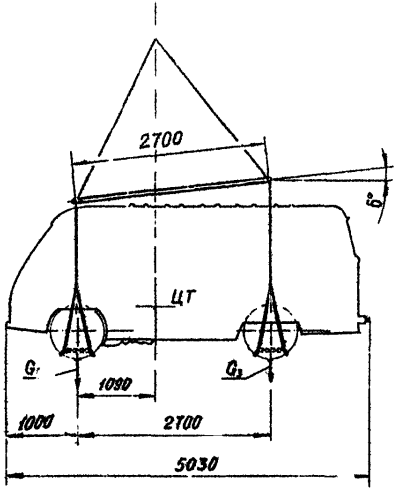

Схемы строповки грузовых автомобилей УАЗ	Схема 2.03.03 на I-й странице

I - грузозахват КПА УАЗ-2;
2 - грузозахват КПАЛ-2,5.

Модель	Q, т	Qп, т	Qз, т	ℓ, мм
УАЗ-451ДМ	I,5I0	0,850	0,660	I005
УАЗ-452Д	I,670	0,925	0,745	I025

Рис.1

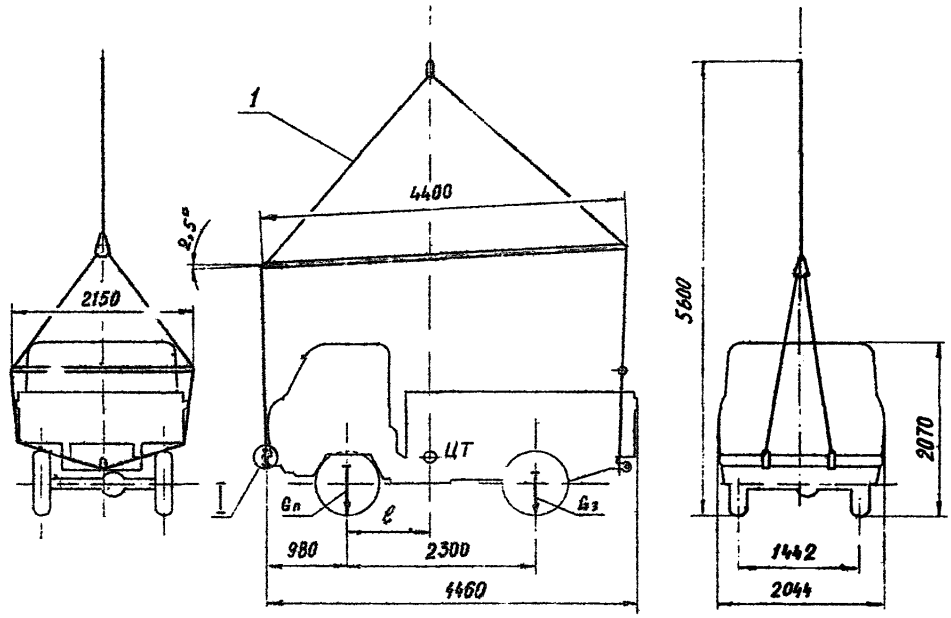

Рис.2

Остальное - см. рис. 1

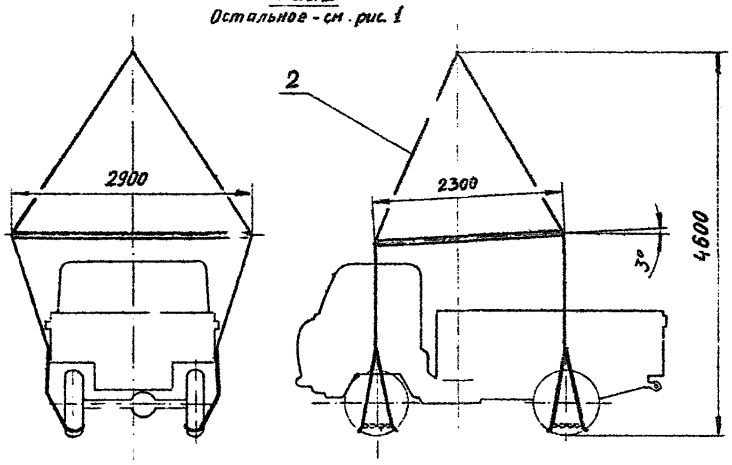

Схемы строповки грузового автомобиля ГАЗ-51	Схема 2.03.04 на 3-х страницах

Модель	G, т	Gп, т	Gз, т	Размеры, мм	
				B	L
ГАЗ-51	2500	1200	1300	2200	5525
ГАЗ-51А	2500	1200	1300	2280	5725

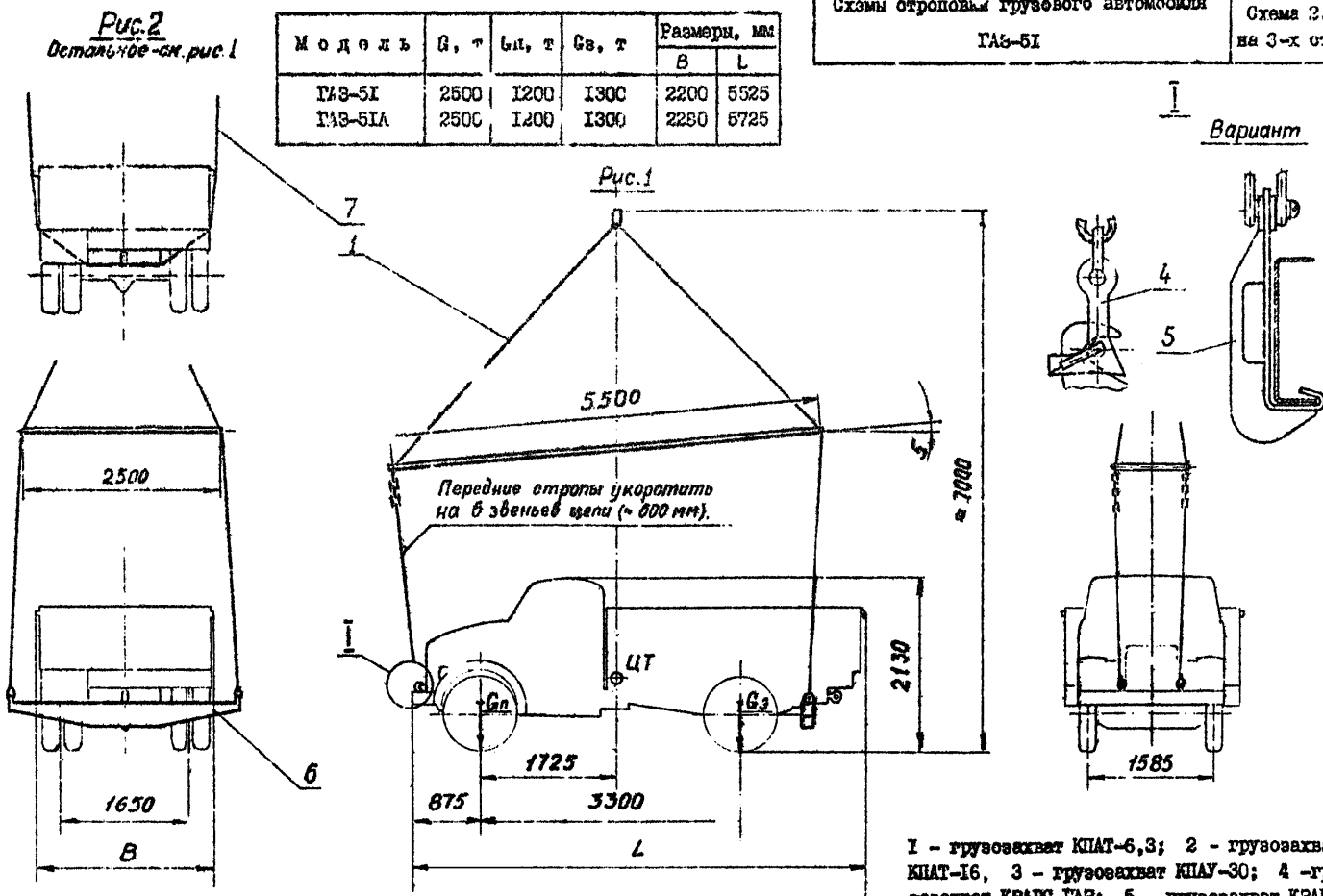

1 – грузозахват КПАТ-6,3; 2 – грузозахват КПАТ-16, 3 – грузозахват КПАУ-30; 4 – грузозахват КЗАРС-ГАЗ; 5 – грузозахват КЗАП-ГАЗ; 6 – грузозахват КАБ-10; 7 – строп P_p 0,7 т, ℓ 8000, 8 – подвеска проект 2938А. грузоподъёмностью 12,5т.

Рис. 3
Остальное - см. рис. 1 и 2

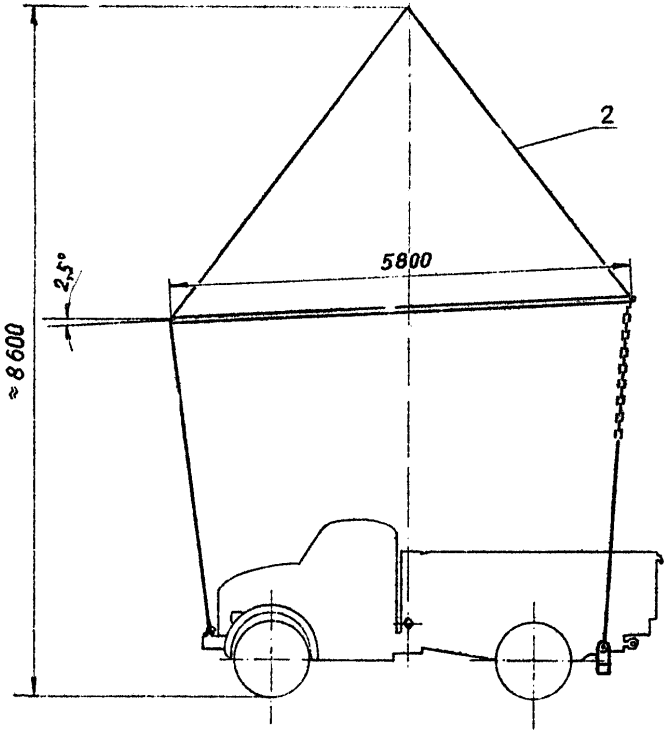

Рис. 4
Остальное - см. рис 1 и 2

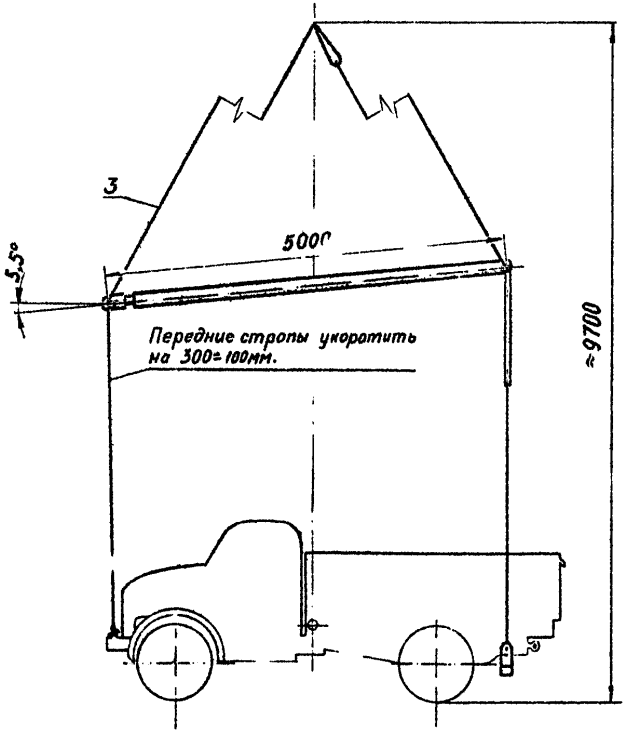

Рис. 5

Остальное -см рис. 1

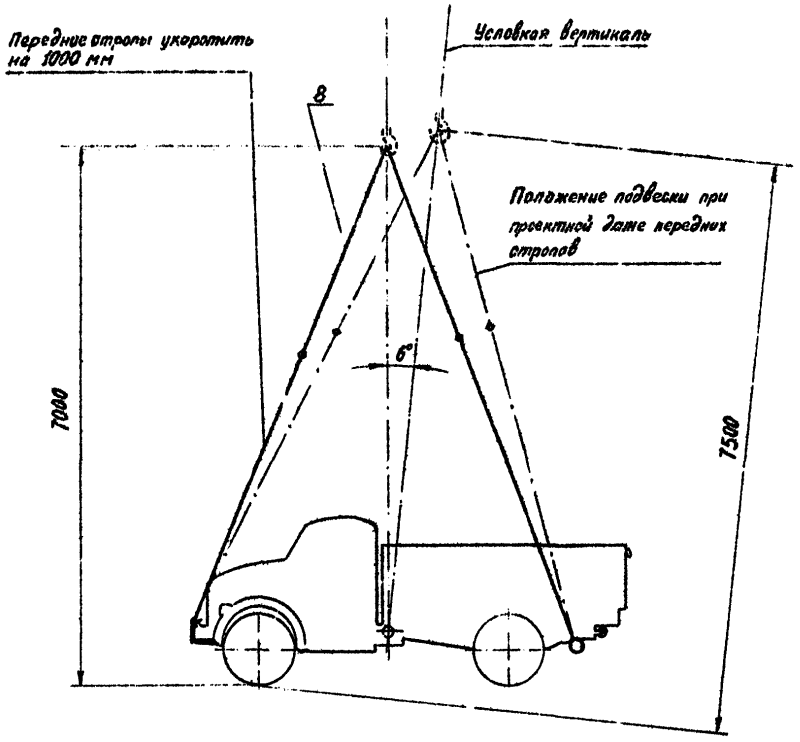

Схемы строповки грузового автомобиля ГАЗ-52-04	Схема 2.03.05 на 2-х страницах

Модель	G, т	Gп, т	Gв, т
ГАЗ-52-04	2520	1220	1300

Рис.2

Остальное - см. рис.1

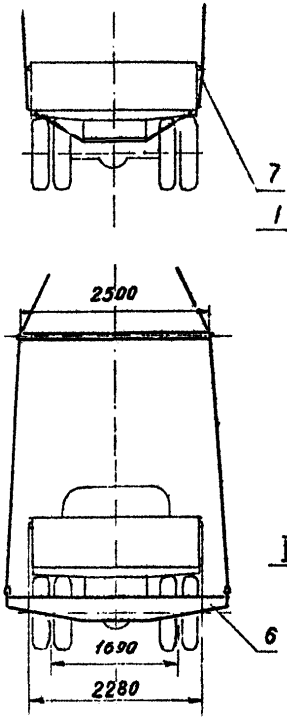

Рис.1

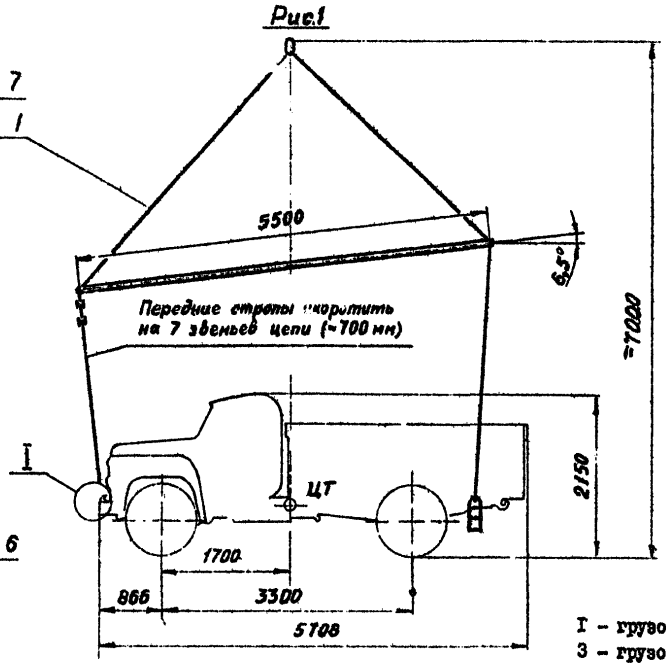

I

Вариант

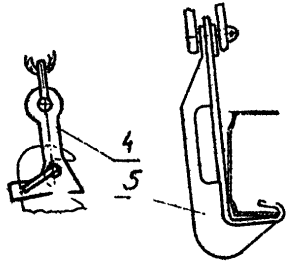

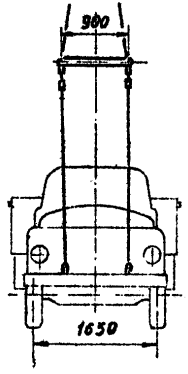

1 - грузозахват КПАТ-6,3; 2 - грузозахват КПАТ-16;
3 - грузозахват КПАУ-30; 4 - грузозахват КЗАРС-ГАЗ;
5 - грузозахват КЗАП-ГАЗ; 6 - грузозахват КАБ-10;
7 - строп R_3 0,7 т, ℓ 8000.

2.03.05-2

Рис. 3

Остальное - см. рис. 1 и 2

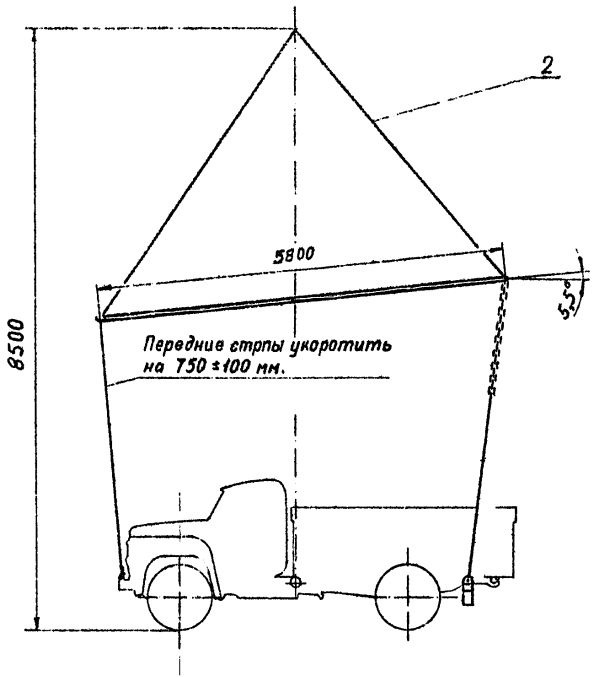

Рис. 4

Остальное - см. рис. 1 и 2.

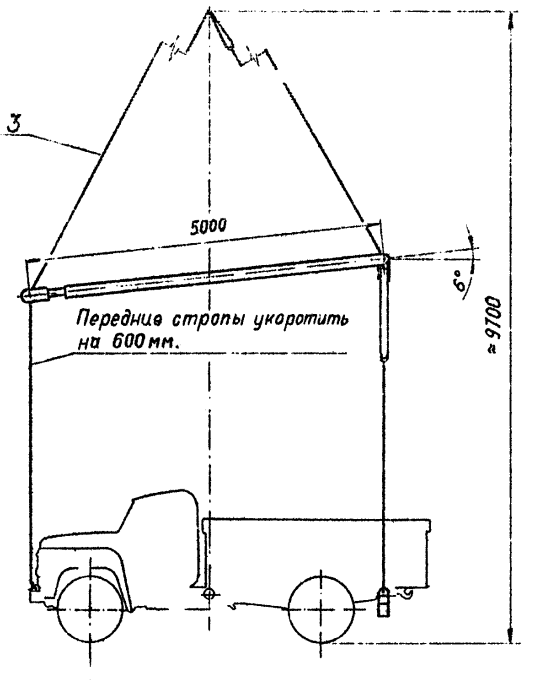

Схемы строповки грузового автомобиля ГАЗ-52-03	Схема 2.03.06 на 2-х страницах

Модель	Рис.	G, т	Gп, т	Gз, т	φ град.	H, мм
ГАЗ-52-03	I	2,815	I,320	I,495	5,0	9750
	3				4,5	9750
					5,0	7300
	5				2,5	8750

Рис.2

Остальное - см. рис.1

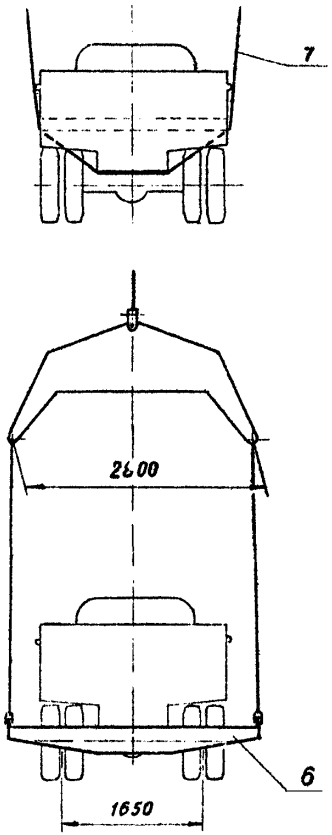

Рис. 1

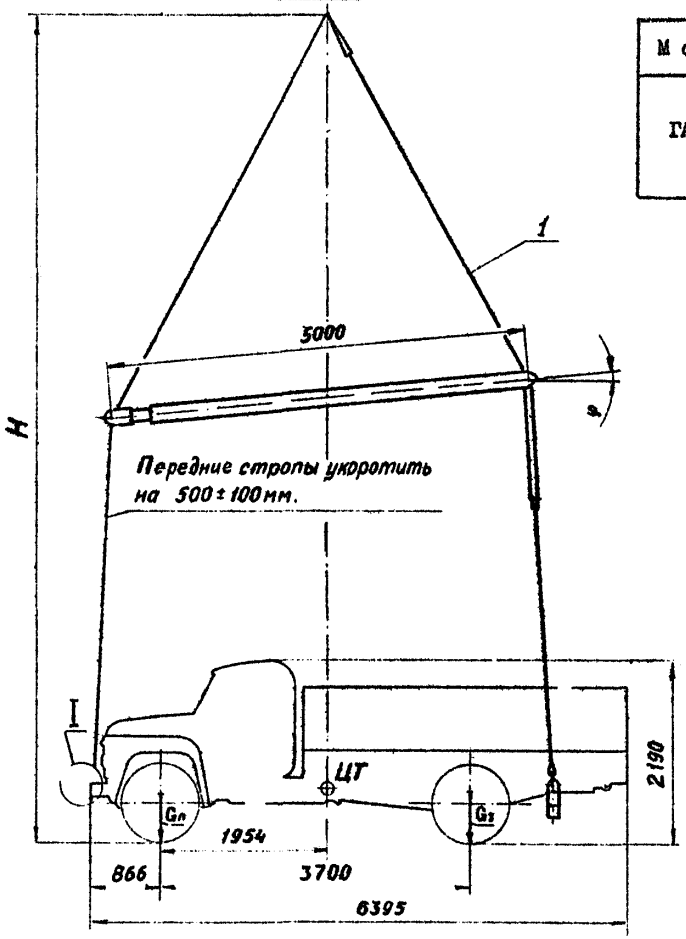

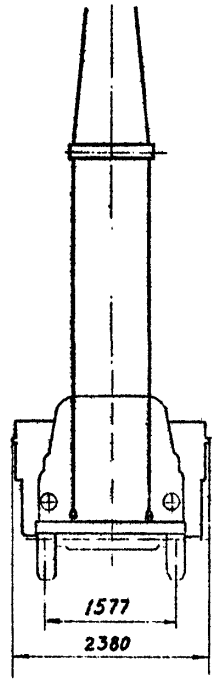

I

Вариант

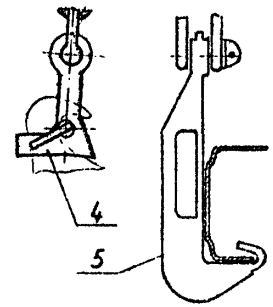

Рис.4
Остальное-см. рис. 1и2

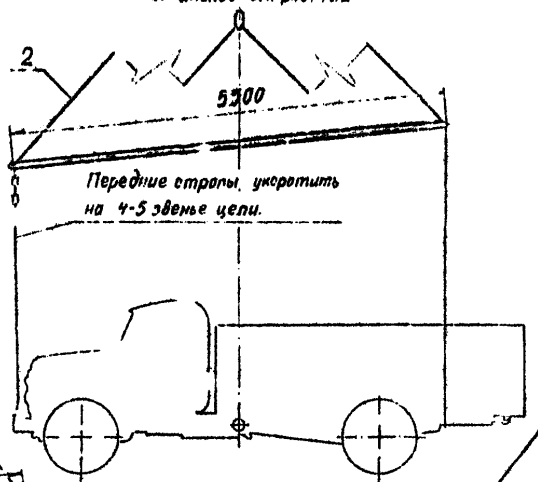

Рис.3
Остальное - см рис. 1и2

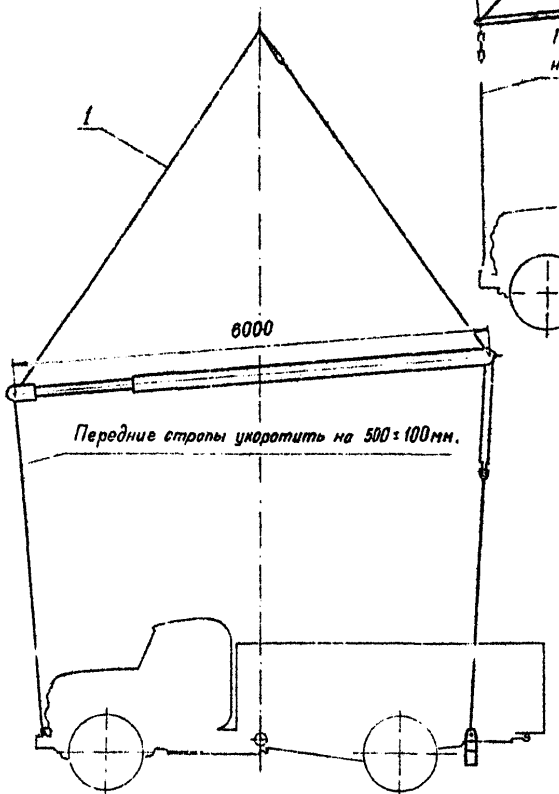

Рис.5
Остальное -см.рис. 1и2

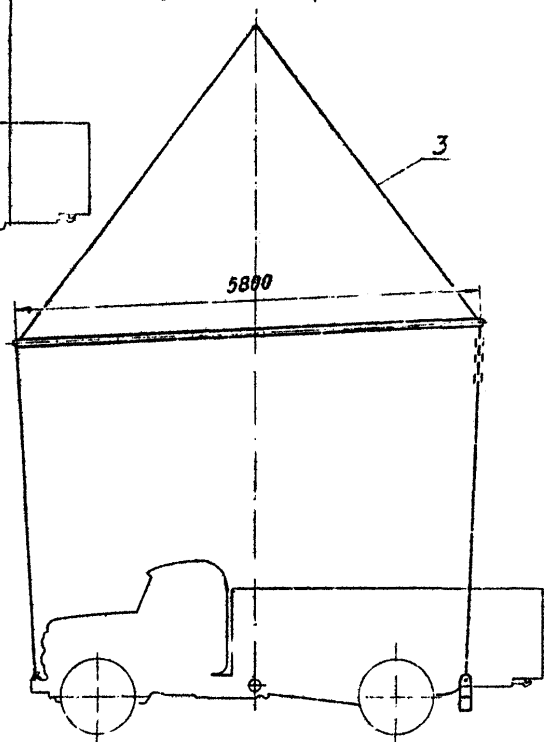

1 - грузозахват КПАУ-30;
2 - грузозахват КПАТ-6,3;
3 - грузозахват КПАТ-16;
4 - грузозахват КЗАРС-ГАЗ;
5 - грузозахват КЗАГ ГАЗ;
6 - грузозахват КАБ-10;
7 - строп P_3 1,4 т (13,7 кН),
ℓ 8000 - 1 шт.

Схемы строповки грузового автомобиля ГАЗ-53А	Схема 2.03.07 на 2-х страницах

Рис. 2

Остальное - см. рис. 1

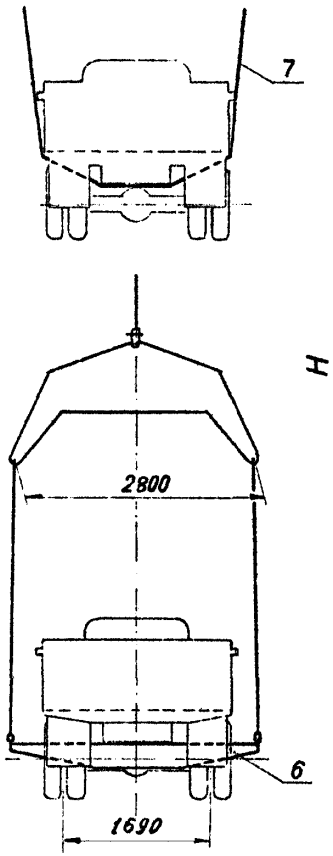

Рис. 1

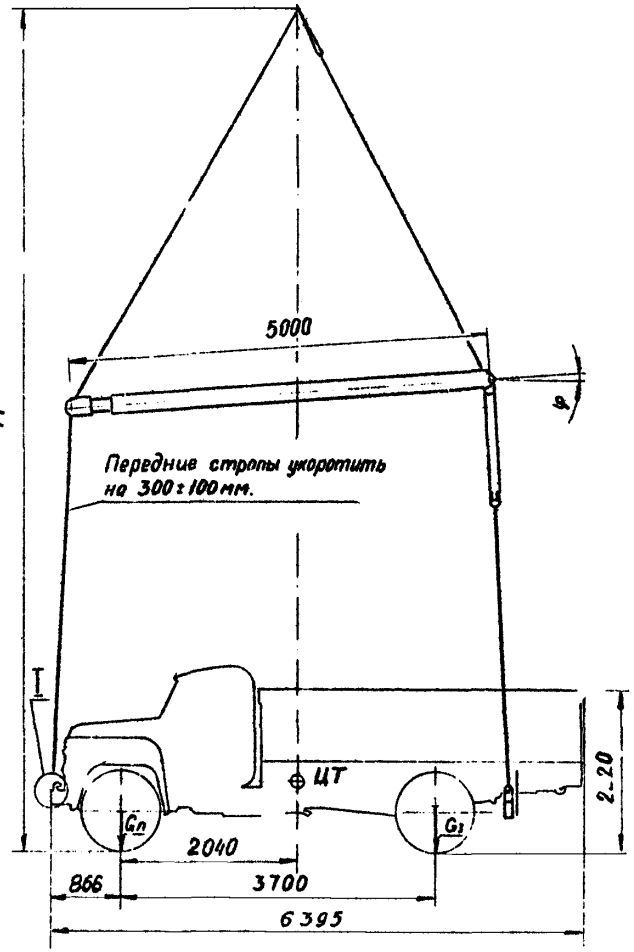

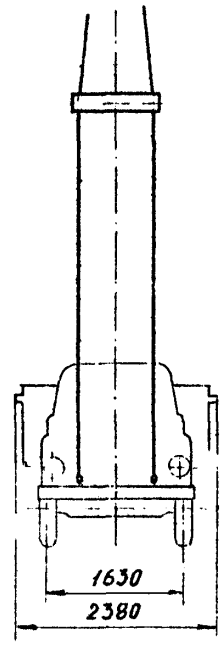

Модель	Рис.	G, т	Gп, т	Gз, т	φ град.	H, мм
ГАЗ-53А	I	3,250	I,460	I,790	4,0	9750
	3				3,5	9750
	4				4,0	7300
	5				I,0	8750

I

Вариант

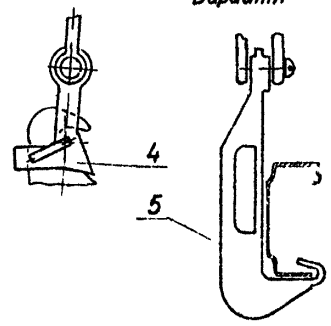

- грузозахват КПАУ-30;
2 - грузозахват КПАТ-6,3;
3 - грузозахват КПАТ-I6;
4 - грузозахват КЗАРС-ГАЗ;
5 - грузозахват КЗАП-ГАЗ;
6 - грузозахват КАБ-I0;
7 - строп 2 I,5т (I4,7 кН) ℓ 8000.

2.03.07-2

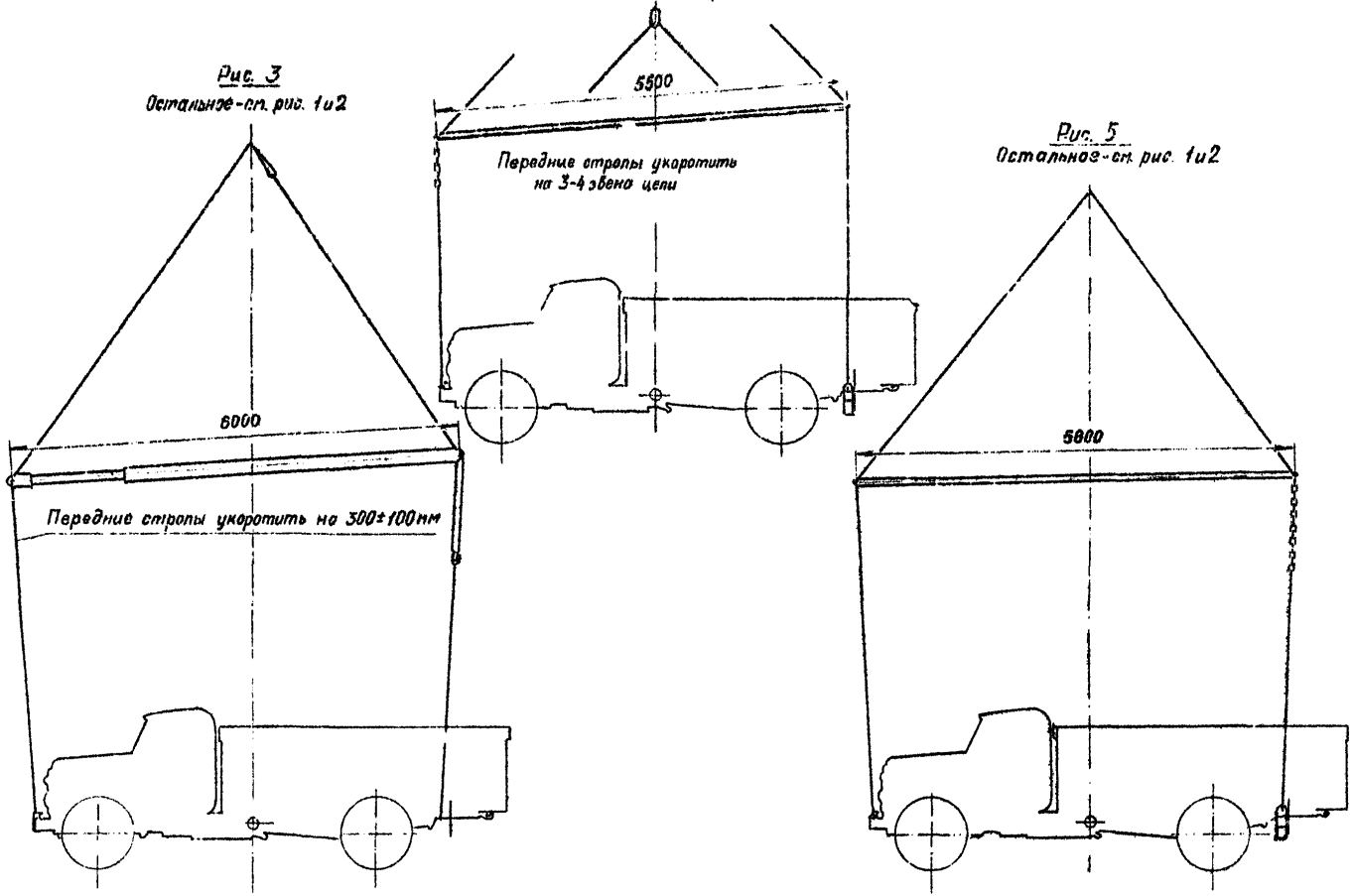
Рис. 3
Остальное-см. рис. 1и2
6000
Передние стропы укоротить на 300±100мм
Рис. 4
Остальное-см. рис. 1и2
5500
Передние стропы укоротить на 3-4 звена цепи
Рис. 5
Остальное-см. рис. 1и2
5800

Схемы строповки автомобиля ГАЗ-52-04 в наклонном положении	Схема 2.03.08 на 2-х страницах

Рис.1

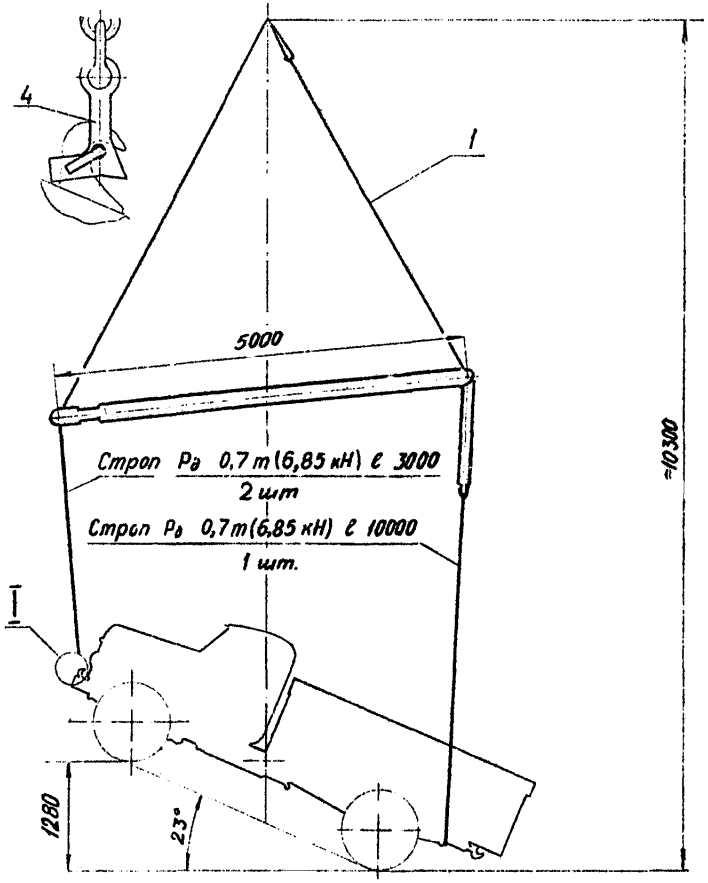

Рис.2

1 – грузозахват КПАУ-30;
2 – грузозахват КПАТ-6,3;
3 – подвеска проект 2938А, грузоподъёмностью 12,5 т;
4 – грузозахват КЗАРС-ГАЗ.

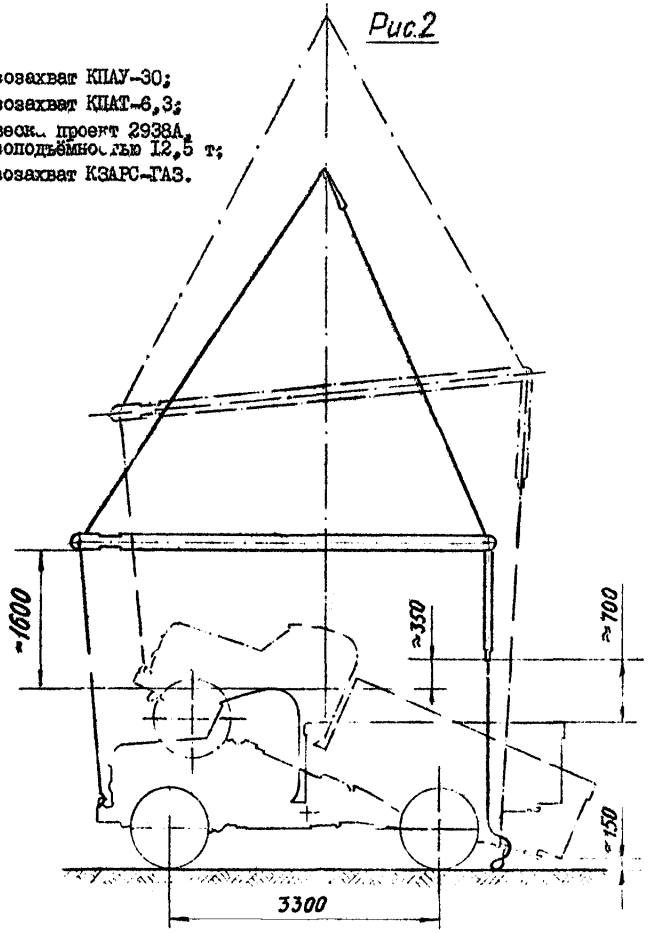

Рис 3

Остальное-см. рис. 1

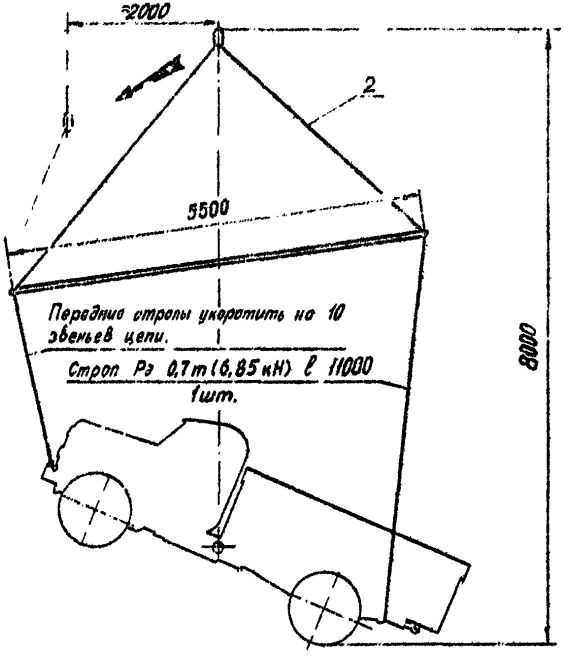

Рис 4

Остальное-см. рис. 1

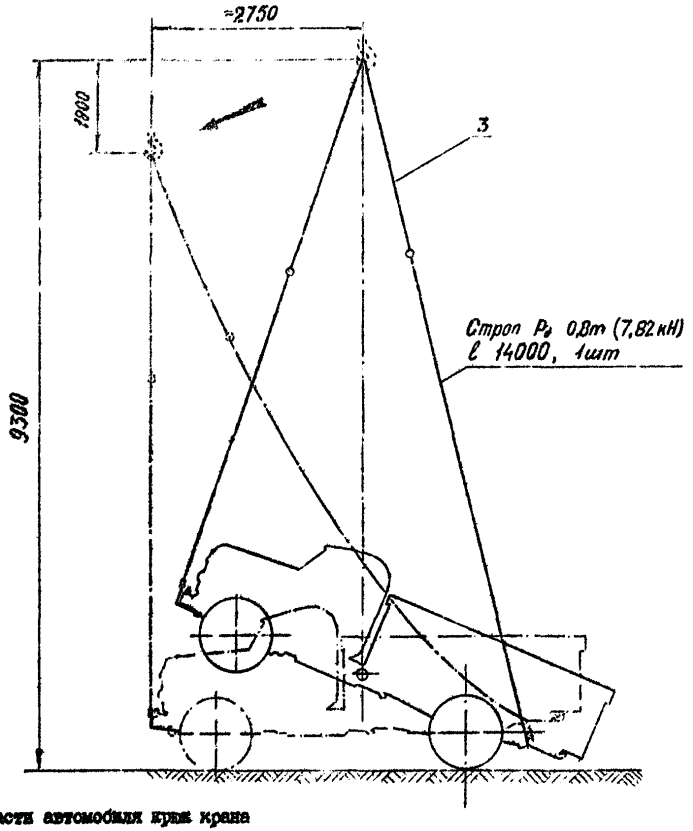

При опускании передней части автомобиля крюк крана переместить "по ходу" машины на 2 – 3 м.

Схемы строповки автомобилей ГАЗ-52-03 и ГАЗ-53А в наклонном положении	Схема 2.03.09 на 3-х страницах

Рис.1

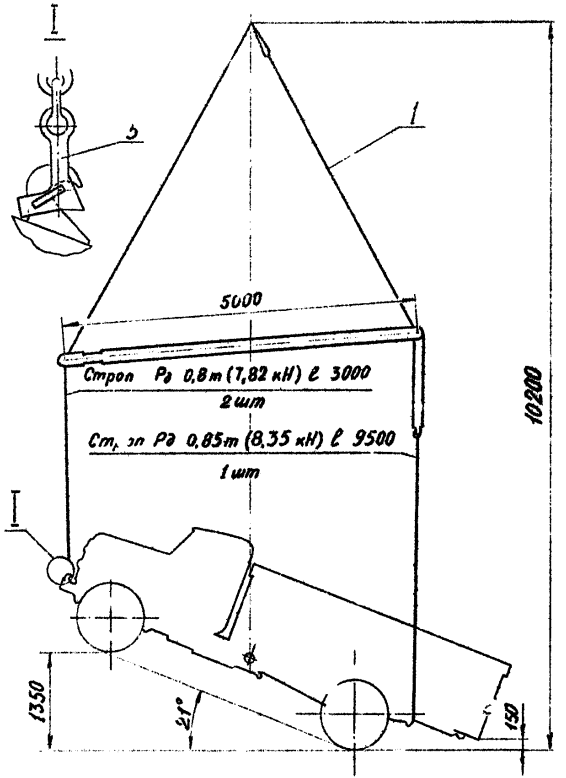

I – грузозахват КПАУ-30;
2 – грузозахват КПАТ-6,3;
3 – грузозахват КПАТ-16;
4 – подвеска проект 2938А, грузоподъёмностью 12,5 т;
5 – грузозахват КЗАРС-ГАЗ.

Рис.2

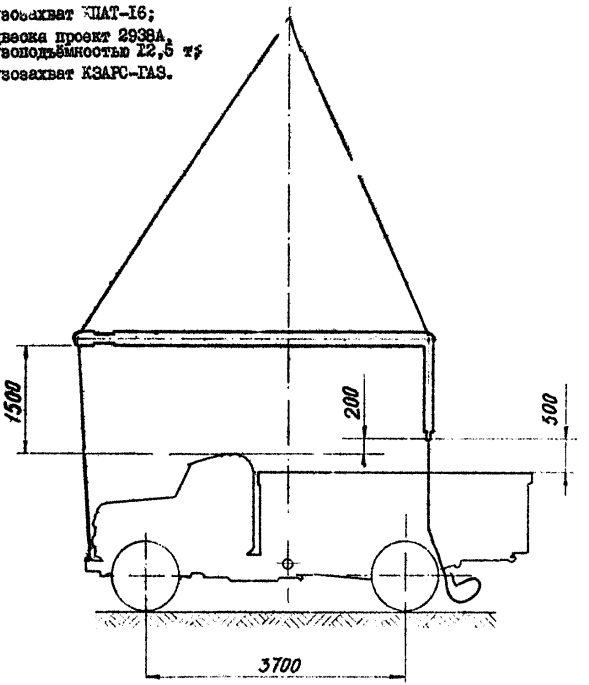

Рис. 3

Остальное - см. рис. 1

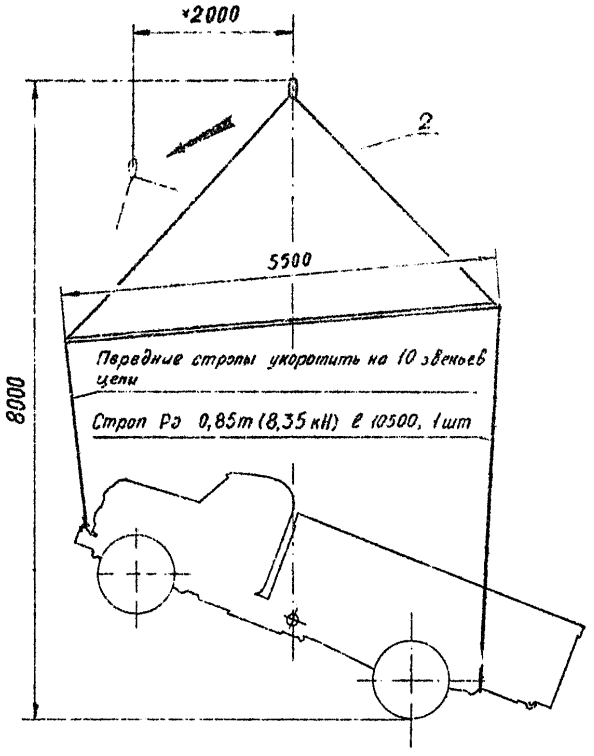

Рис. 4

Остальное - см. рис. 1

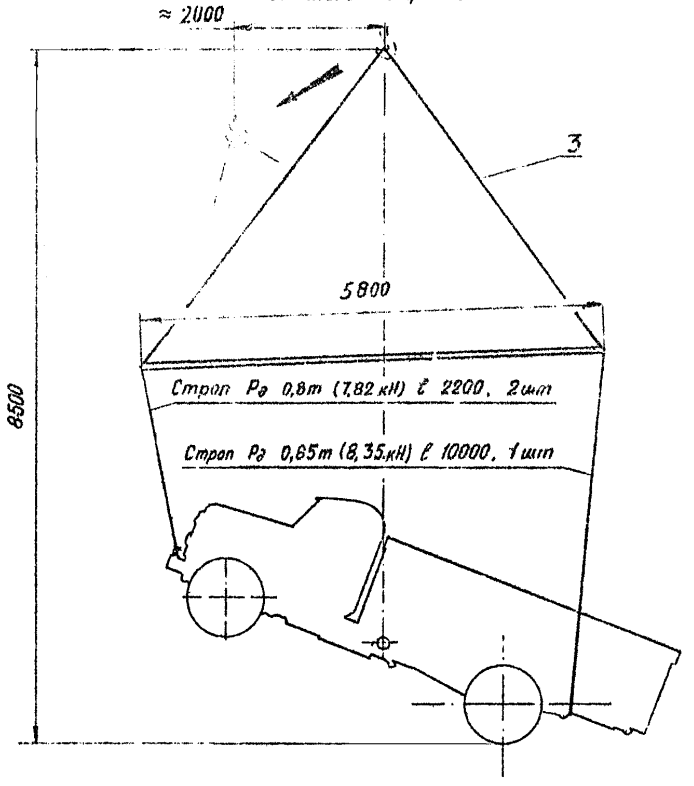

При опускании передней части автомобиля крюк крана переместить "по ходу" машины на 2 м

Рис. 5

Стальное - см. рис. 1

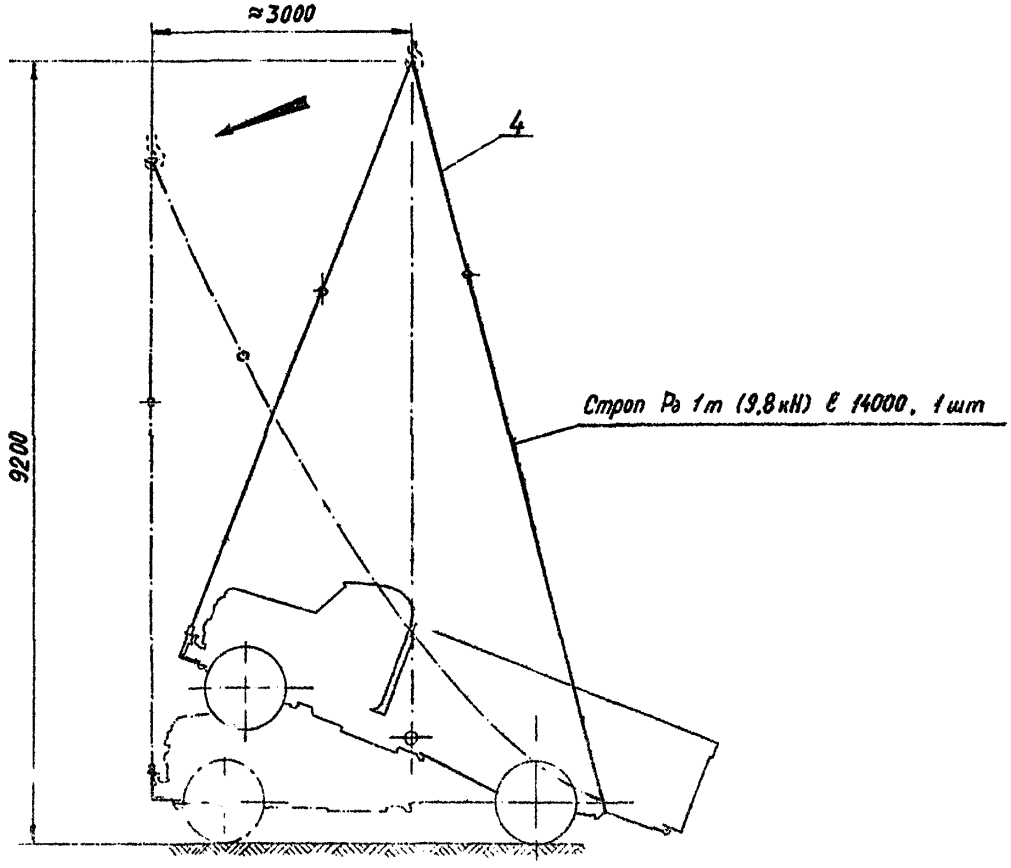

При опускании передней части автомобиля крюк крана переместить " по ходу" машины на 3 м.

Схемы строповки грузового автомобиля ГАЗ-66	Схема 2.03.10 на 3-х страницах

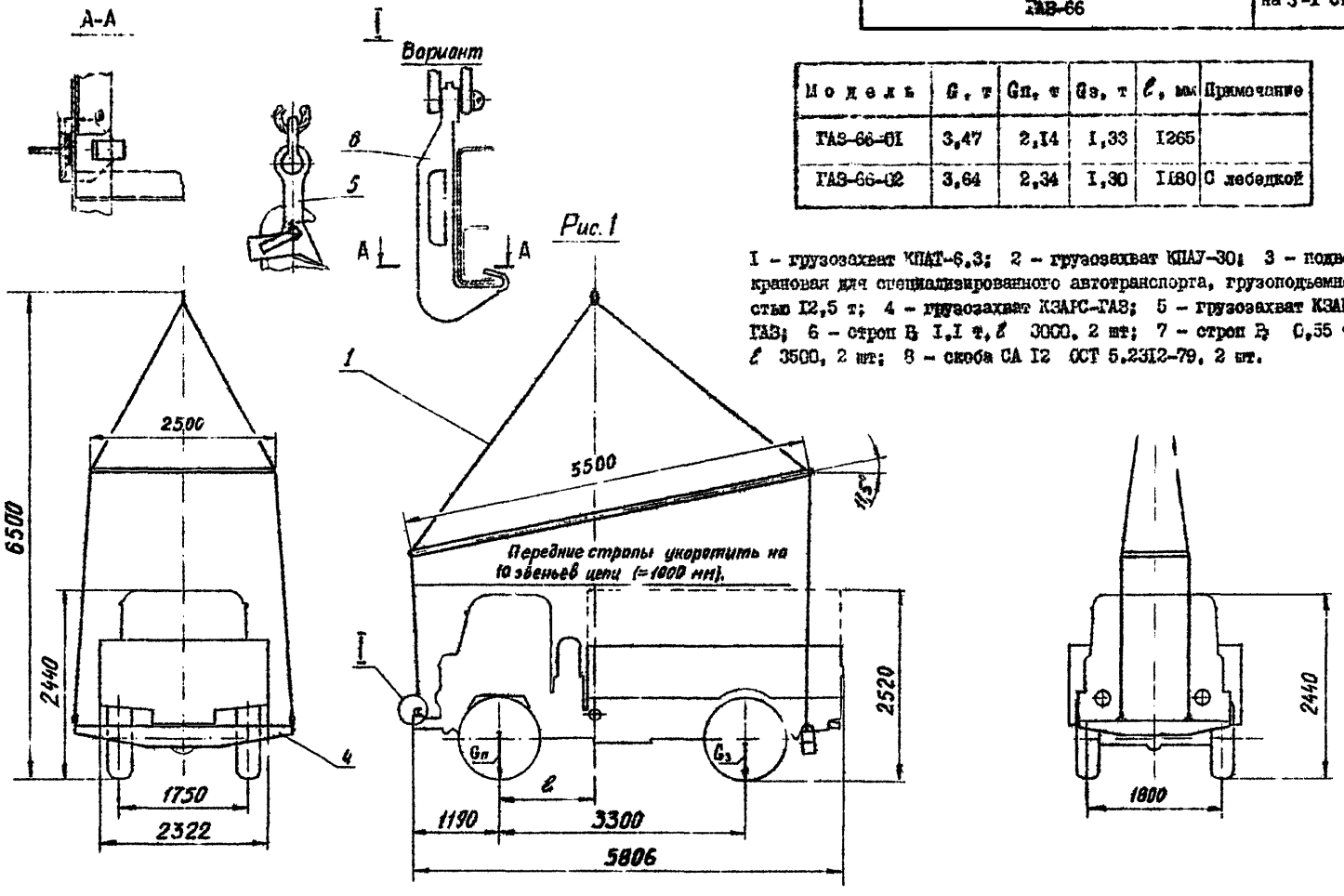

Модель	G, т	Gп, т	Gз, т	ℓ, мм	Примечание
ГАЗ-66-01	3,47	2,14	1,33	1265	
ГАЗ-66-02	3,64	2,34	1,30	1180	С лебедкой

1 – грузозахват КПАТ-6,3; 2 – грузозахват КПАУ-30; 3 – подвеска крановая для специализированного автотранспорта, грузоподъемностью 12,5 т; 4 – грузозахват КЗАРС-ГАЗ; 5 – грузозахват КЗАП-ГАЗ; 6 – строп B_1 1,1 т, ℓ 3000, 2 шт; 7 – строп B_2 0,55 т, ℓ 3500, 2 шт; 8 – скоба СА 12 ОСТ 5.2312-79, 2 шт.

Рис.2

Остальное - см. рис 1

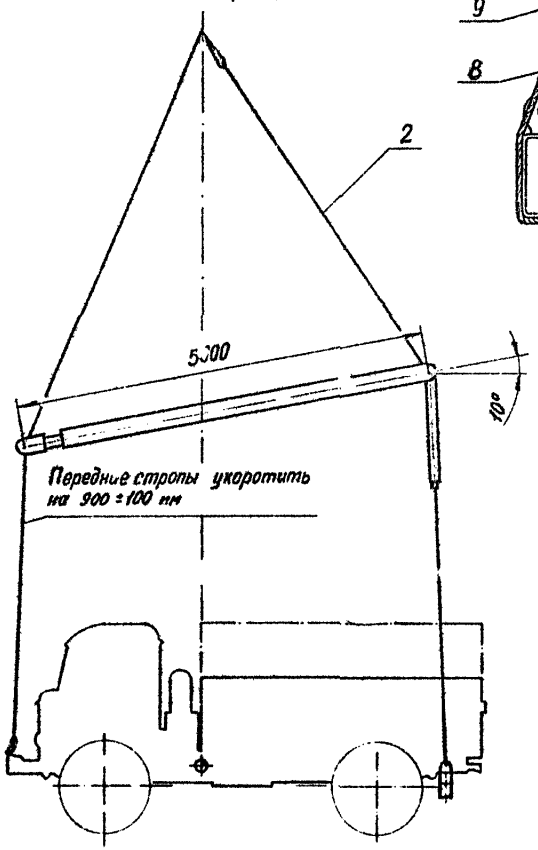

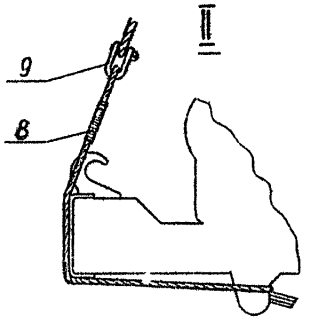

Рис. 3

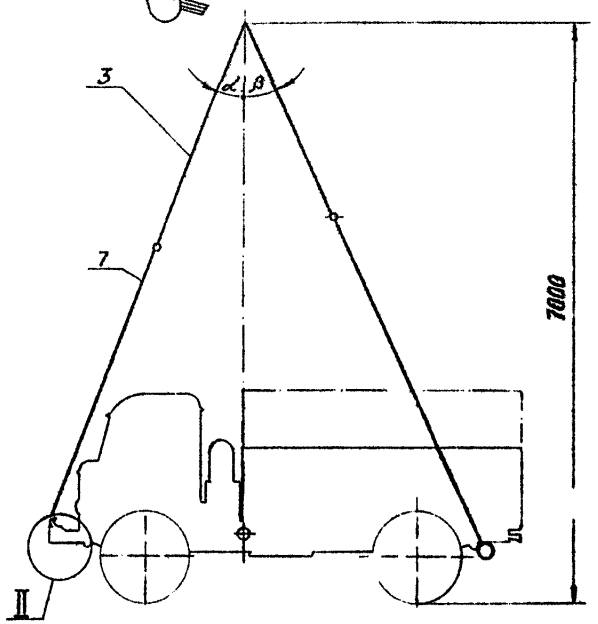

Определение нагрузок на стропы

Масштаб сил



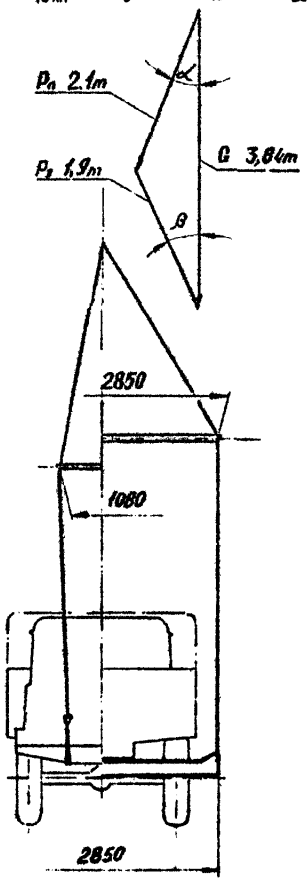

Рис. 4

Остальное - см. рис. 1

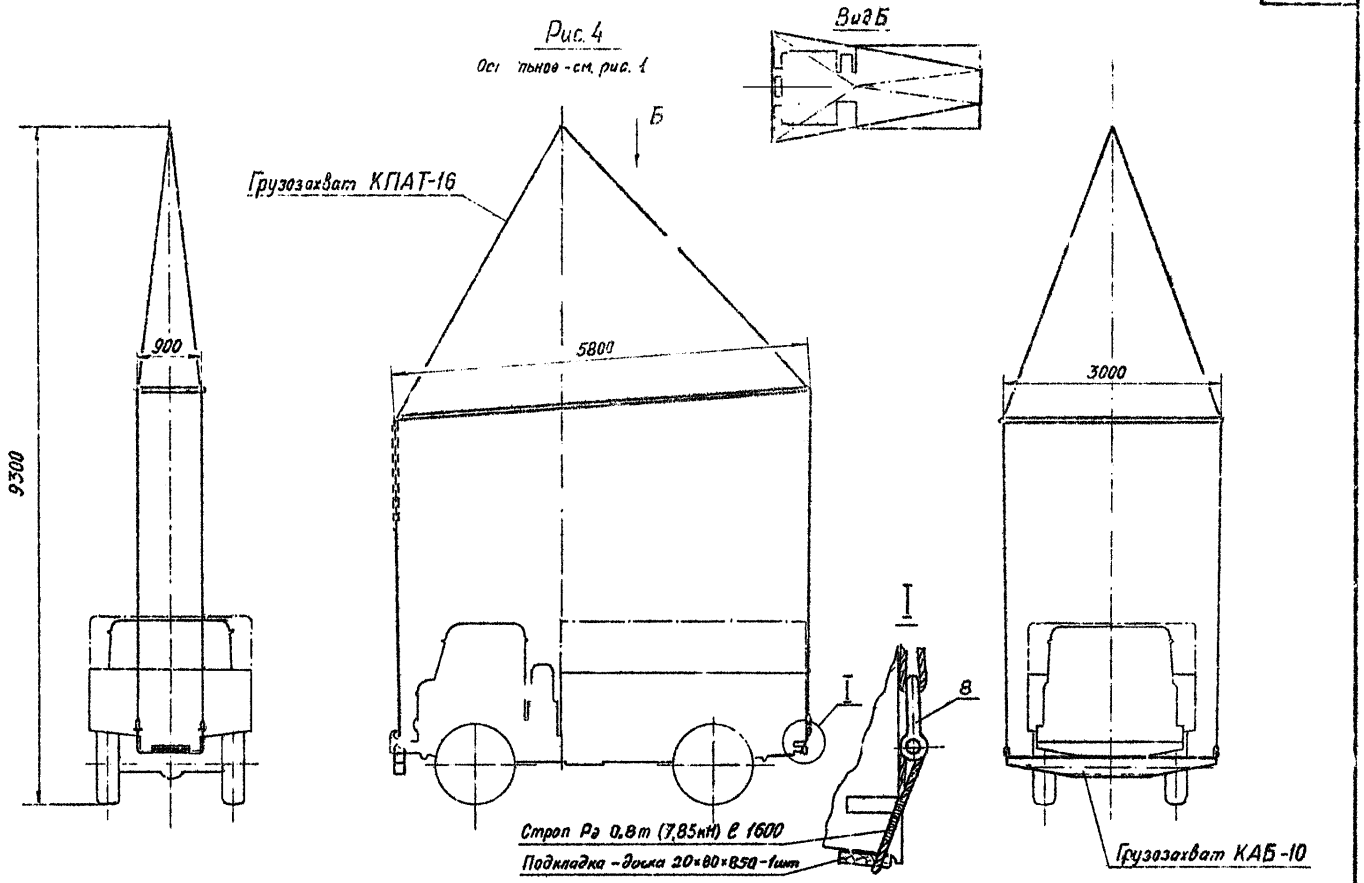

Схемы строповки грузового автомобиля ЗИЛ-130-76	Схема 2.03.II на 3-х страницах

Рис.2

Остальное - см. рис. 1

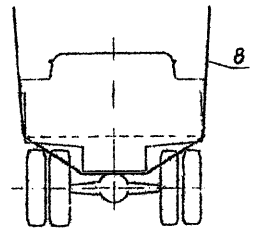

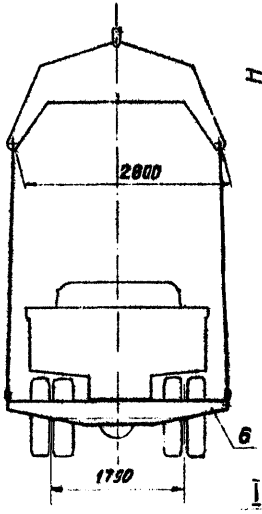

Рис.1

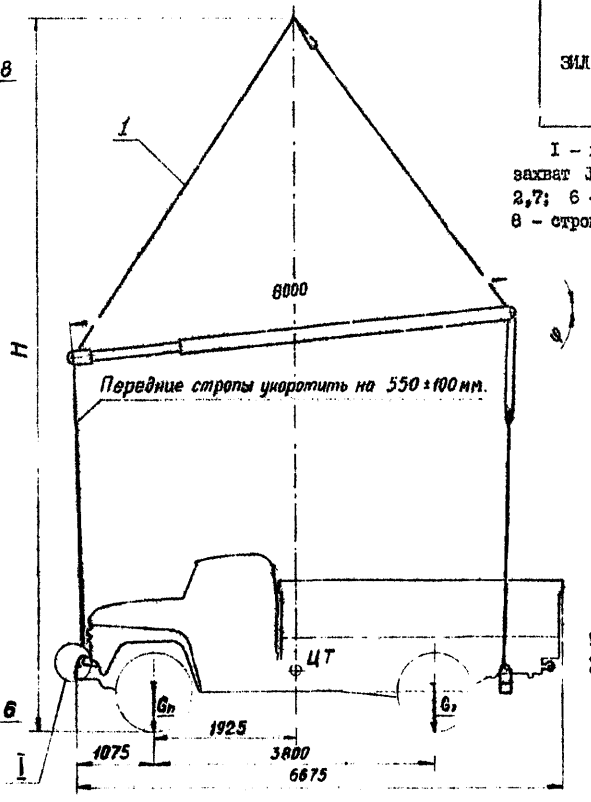

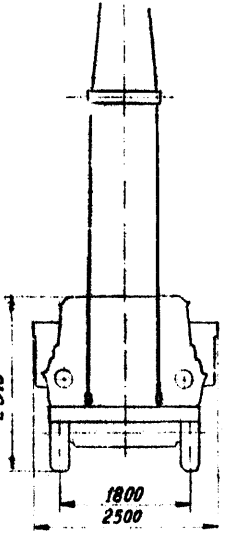

Модель	Рис.	G, т	Gп, т	Gз, т	φ град.	H, мм
ЗИЛ 130-76	I	4,30	2,12	2,18	5,5	9500
	3				4,0	8900
					0	10300
	5				6,0	7100
	4				4,0	7500

I - грузозахват КПАУ-30; 2 - грузозахват КПАТ-16; 3 - грузозахват ЛАТ-6,3; 4 - скоба универсальная; 5 - грузозахват КЗАРС-2,7; 6 - грузозахват КАБ-10; 7 - захват колесный проект 2698У; 8 - строп P_p 1,1 т (10,8 кН) ℓ 8000, 1 шт.

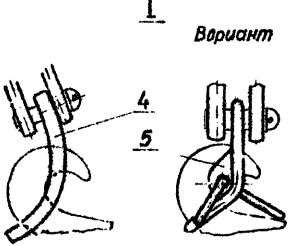

Рис. 3

Остальное - см. рис. 1 и 2

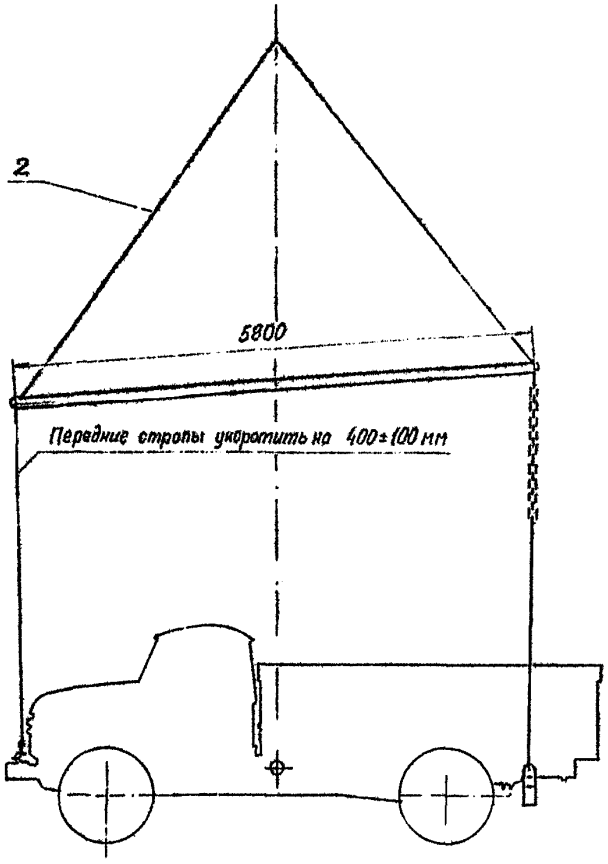

Рис. 4

Остальное - см. рис. 1

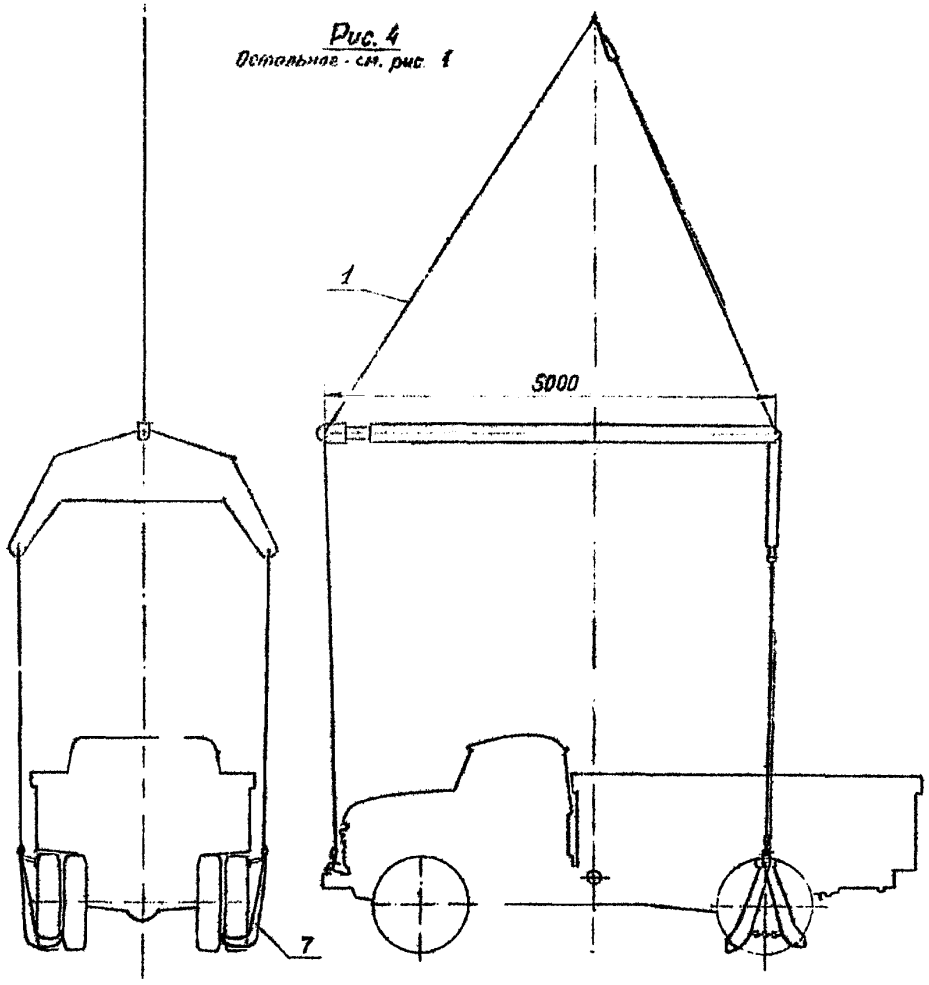

Рис. 5

Остальное - см. рис. 1 и 2.

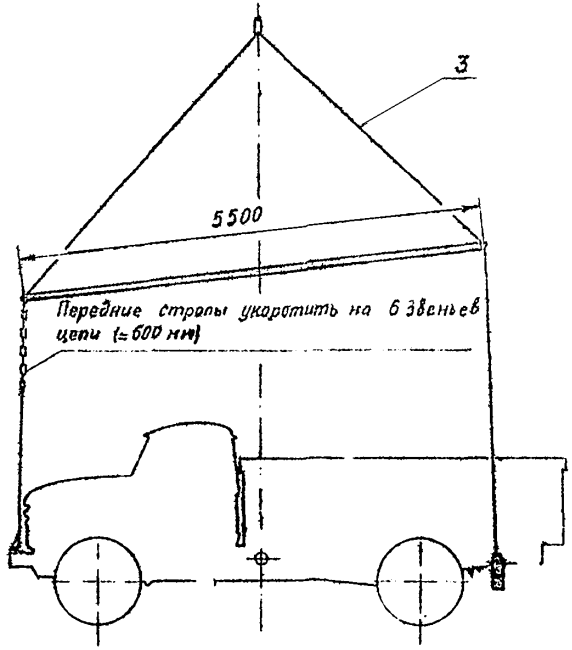

Рис. 6

Остальное - см рис. 1 и 4.

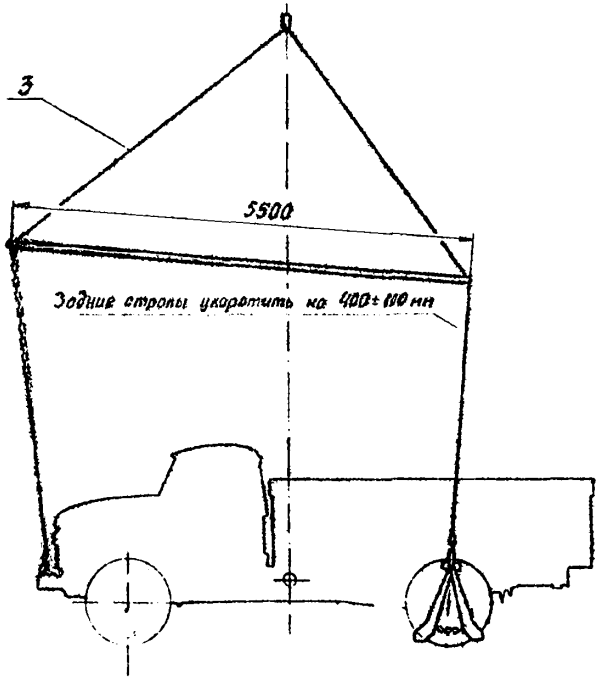

Схемы строповки грузового автомобиля ЗИЛ-130Г-76	Схема 2.03.12 на 2-х страницах

Модель	Рис.	G, т	Gn, т	Gs, т	φ град.	H, мм
ЗИЛ-130Г-76	1	4,575	2,155	2,420	1	8800
	3				4	9[illegible]0
	4				0	10300
	5				2	8600

1 – грузозахват КПАТ-16; 2 – грузозахват КПАУ-30; 3 – скоба универсальная; 4 – грузозахват КЗАРС-2,7; 5 – грузозахват КАБ-10; 6 – захват колесный проект 2698У; 7 – строп Р, 1,21т (11,85 кН) в 8000

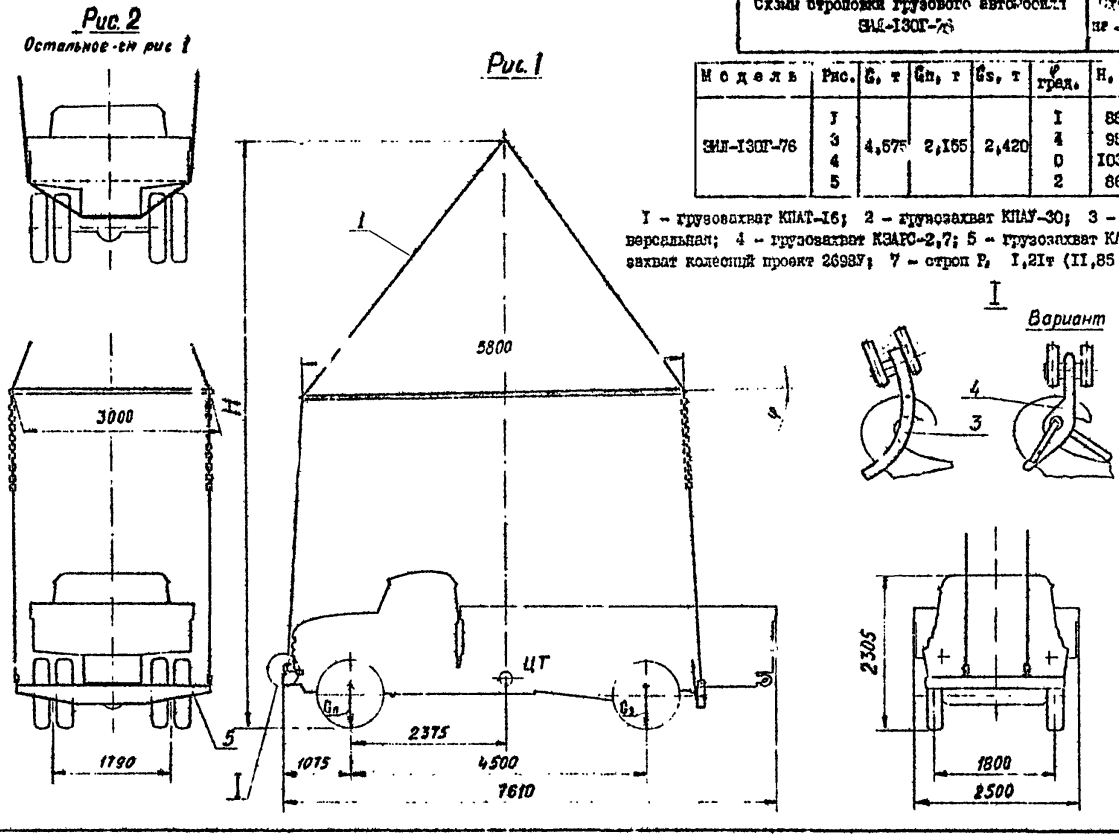

Рис.3

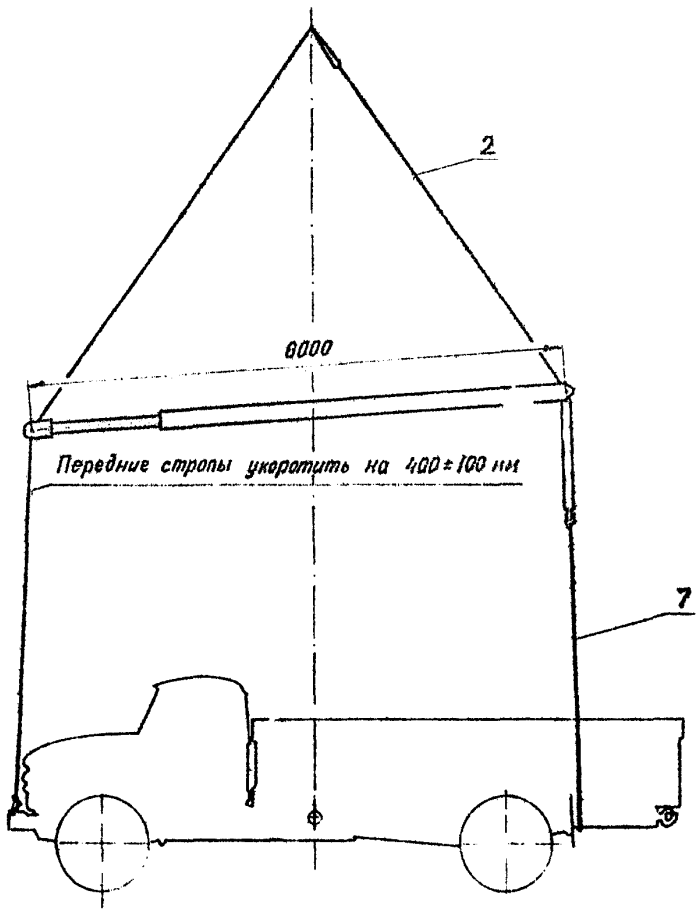

Рис.4

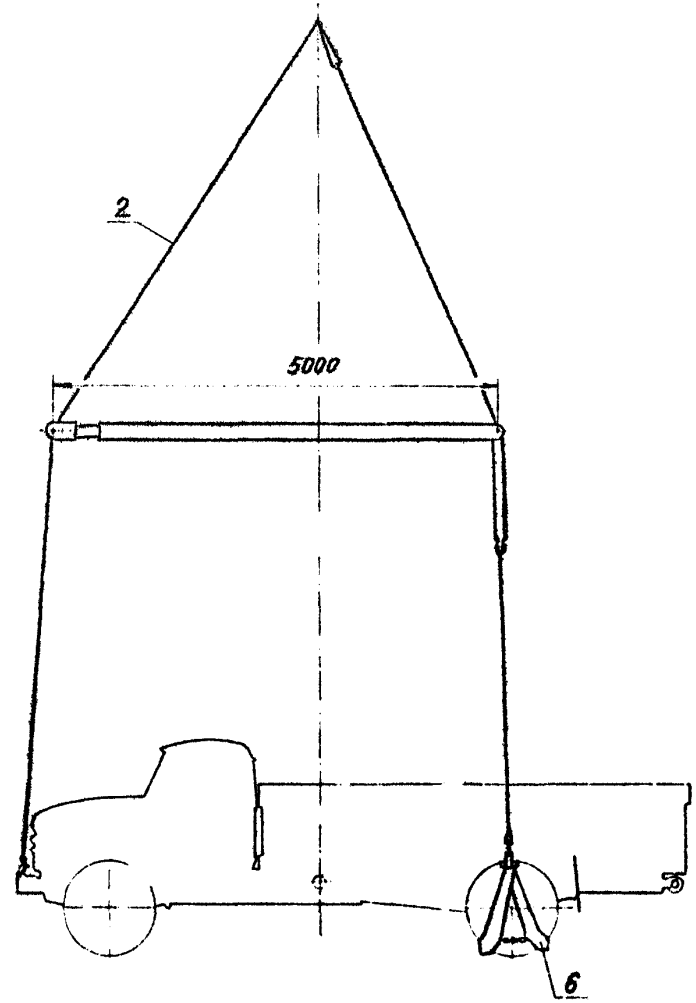

Рис.5

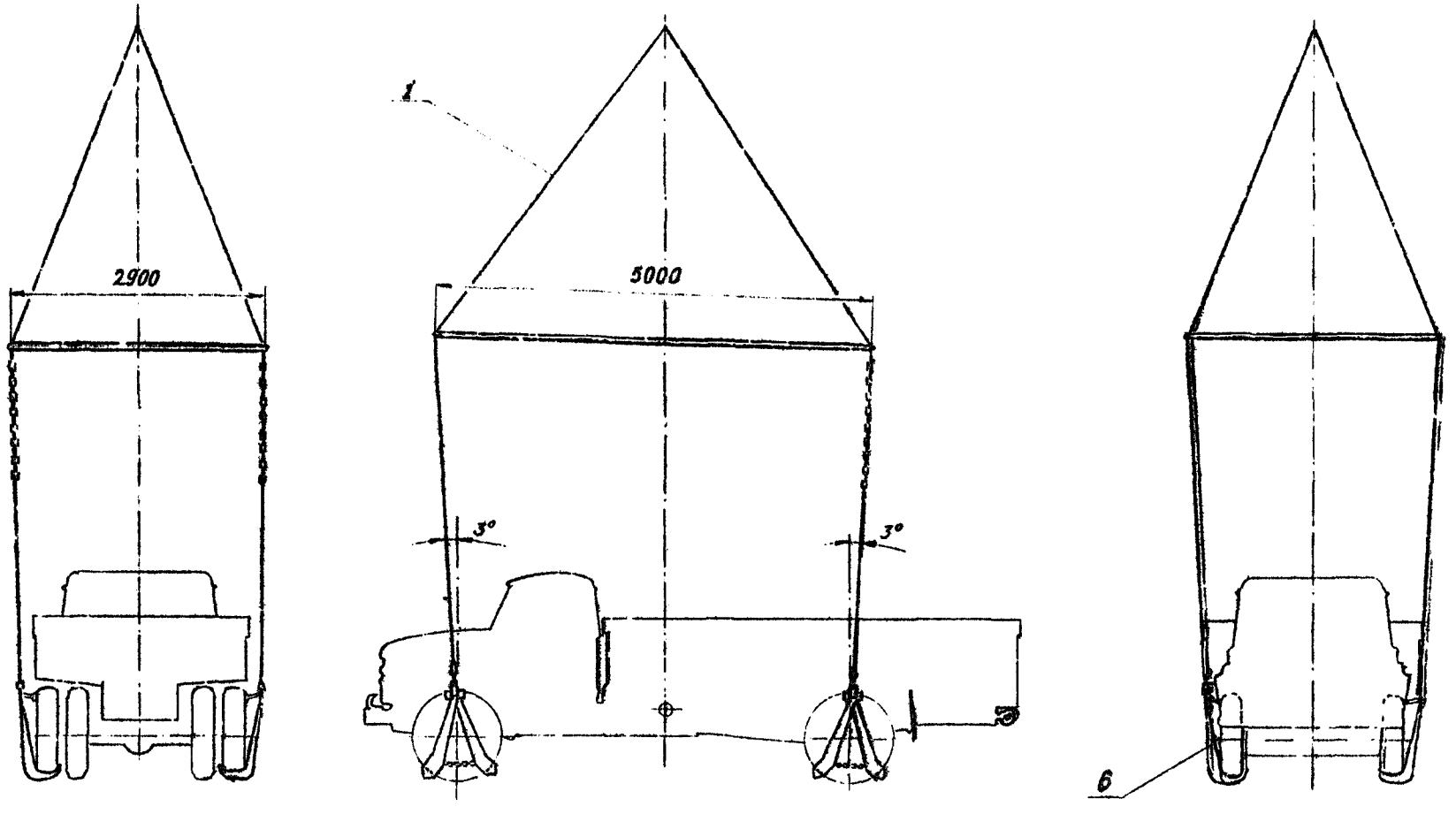

Схемы строповки автомобиля ЗИЛ-130-76 в наклонном положении	Схема 2.03.13 на 3-х страницах

1 - грузозахват КПАТ-16;
2 - грузозахват КПАТ-6,3;
3 - грузозахват КПАУ-30;
4 - подвеска проект 2938А, грузоподъемностью 12,5 т;
5 - грузозахват КЗАРС-2,7.

Рис. 1

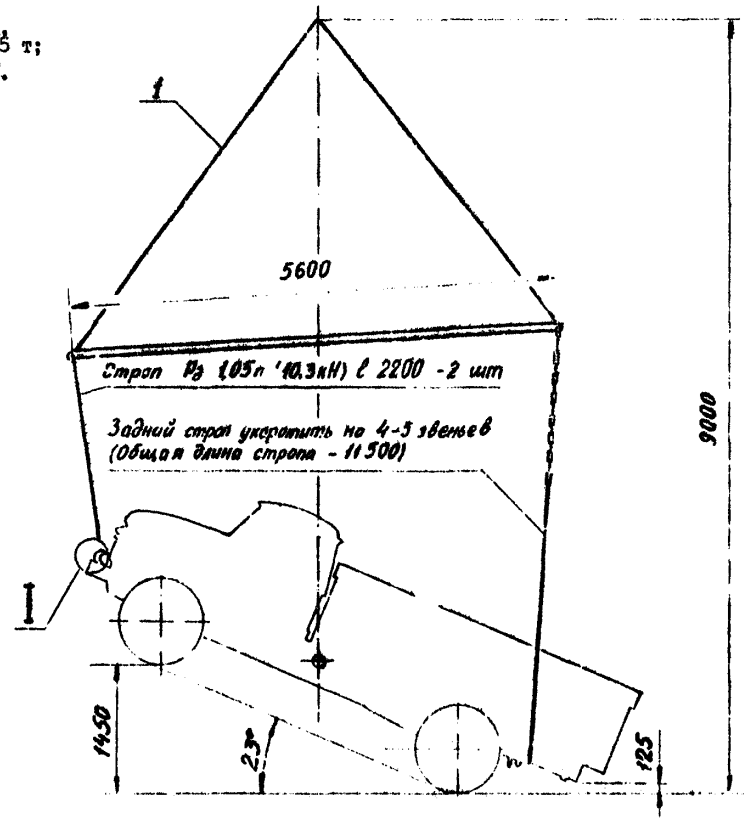

I

Рис. 2

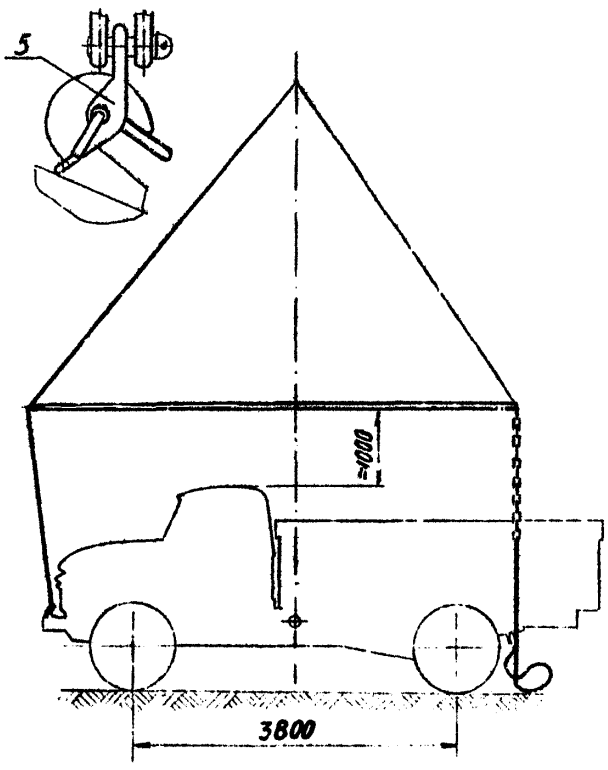

Рис. 3

Остальное - см. рис. 1

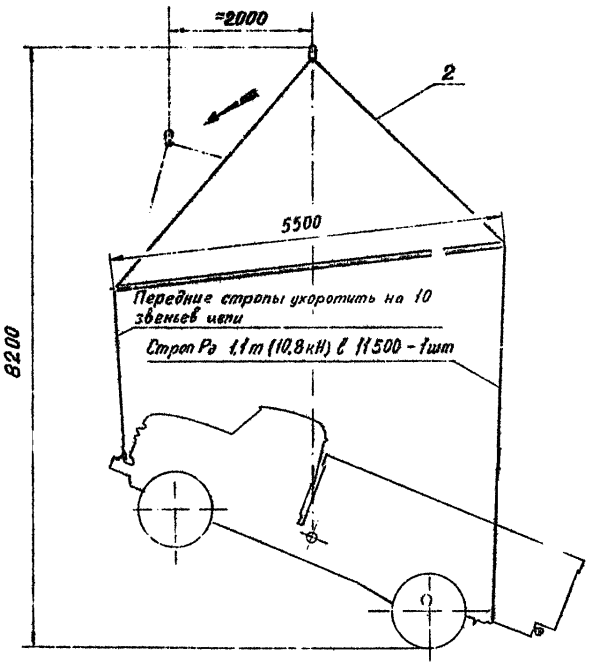

Рис. 4

Остальное - см. рис. 1

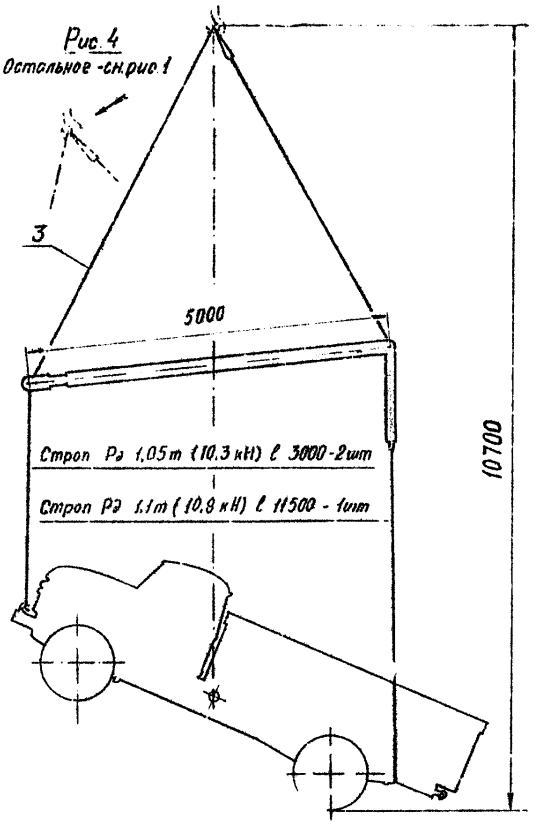

При опускании передней части автомобиля кран крана переместить "по ходу" машины на 2 м.

Рис. 5

Остальное - см рис. 1

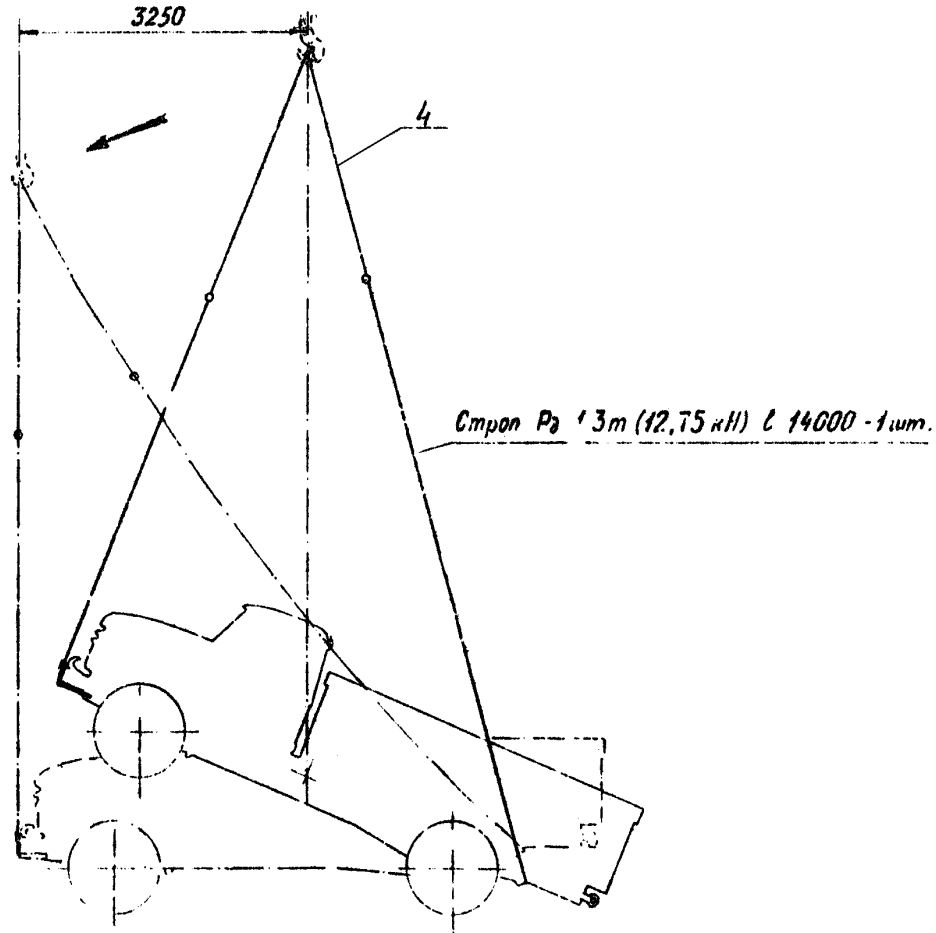

При опускании передней части автомобиля крюк крана переместить "по ходу" машины на 2-3 м.

Схемы строповки автомобиля ЗИЛ-1301-76 в накладном положении	Схема 2.09.1[illegible] на [illegible]-х страницах

Рис. 1

1 - грузозахват КПАТ-16;
2 - грузозахват КПАТ-6,[illegible];
3 - грузозахват КПАУ-30;
4 - подвеска проект 2938А, грузоподъёмностью 12.5 т;
5 - грузозахват КЗАРС-2,7.

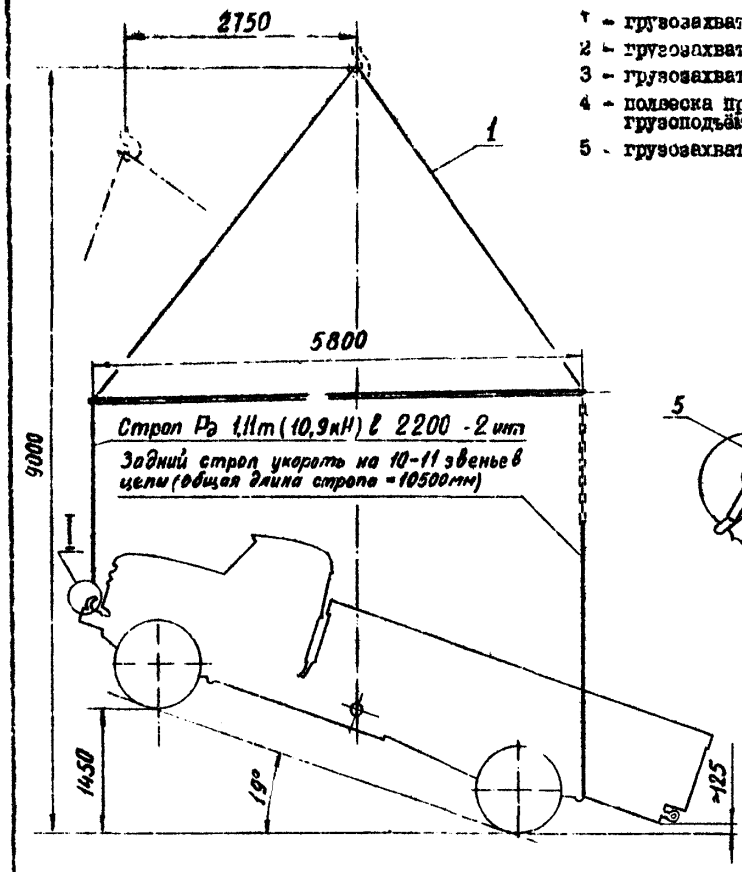

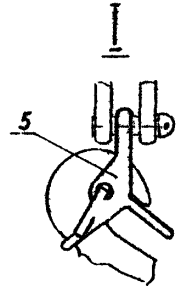

Рис 2
Остальное - см. рис. 1

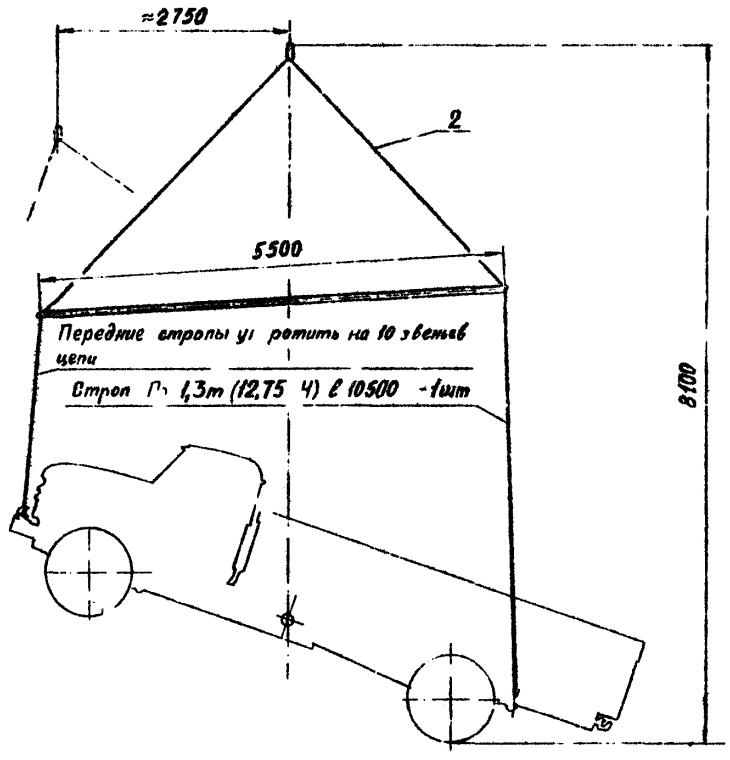

При опускании передней части автомобиля крюк крана переместить "по ходу" машины на 2-3 м.

Рис. 3
Остальное - см. рис. 1

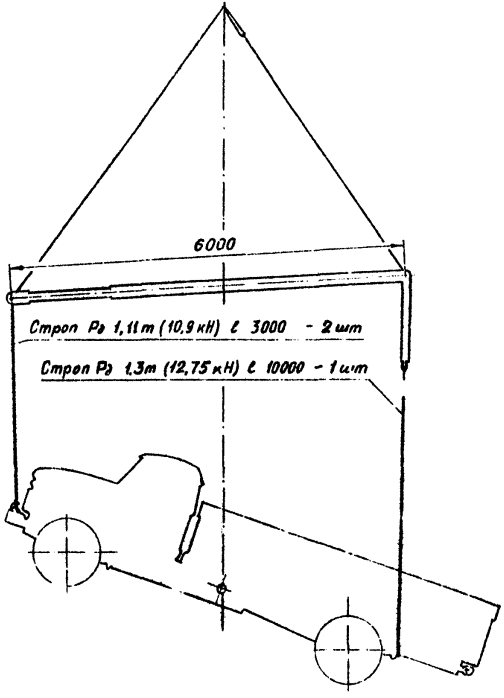

Рис. 4
Остальное - см. рис. 1

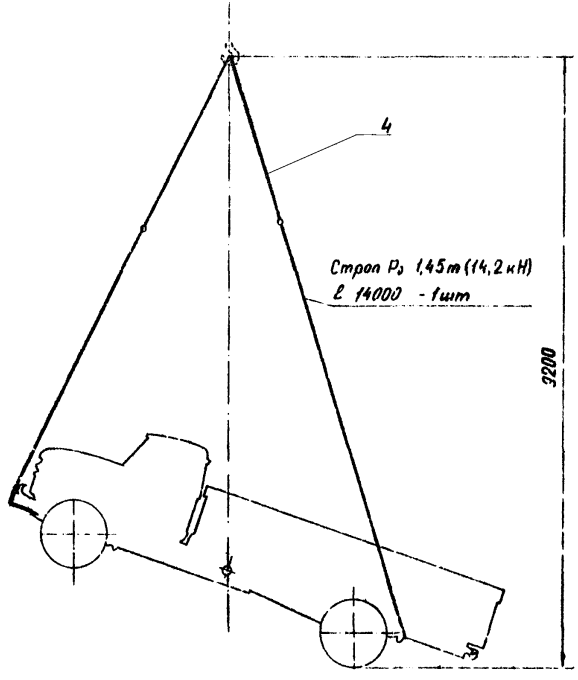

Схема строповки грузового автомобиля ЗИЛ-130ГУ 6	Схема 2.03.15 на 3-х страницах

Модель	G, т	Gп, т	Gз, т
ЗИЛ-130ГУ-76	4,985	2,492	2,493

1 - грузозахват КПАУ-30; 2 - грузозахват КПАТ-16; 3 - грузозахват КПАП-16; 4 - скоба универсальная; 5 - грузозахват КЗАРС-2,7; 6 - грузозахват КАБ-10; 7 - захват колесный проект 2699У; 8 - строп P_3 1,25 т (12,25 кН), ℓ 8000 - 1 шт.

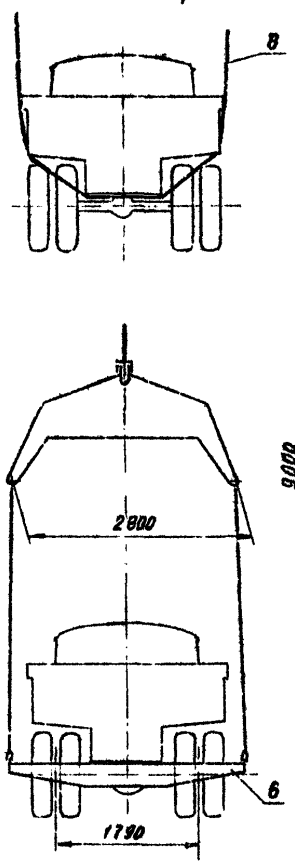

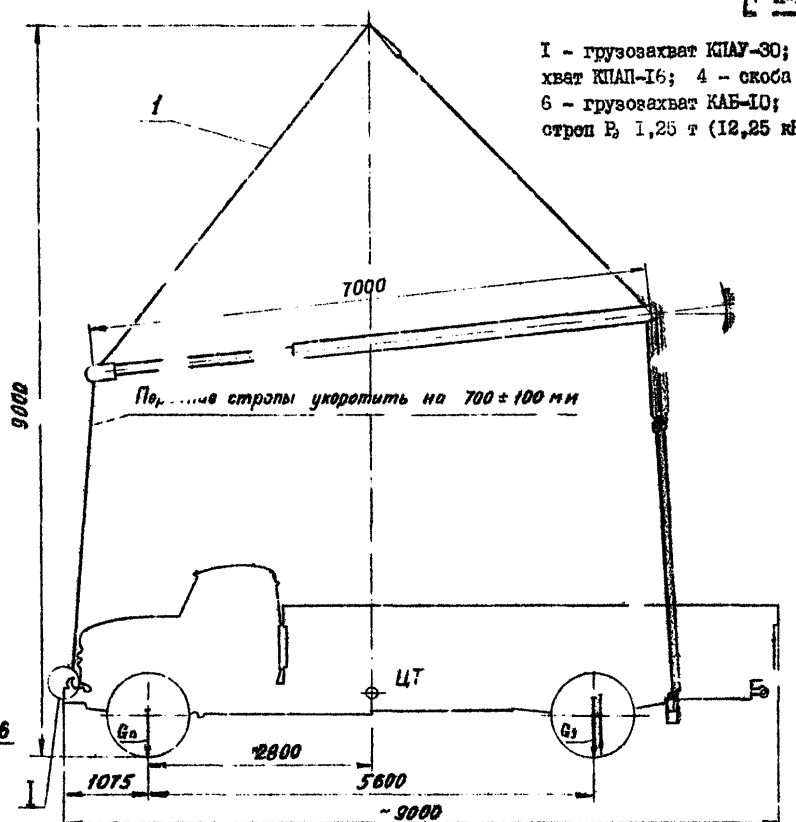

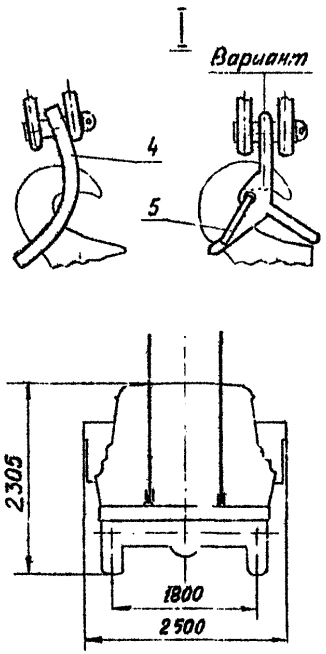

Рис.3

Остальное - см. рис.1

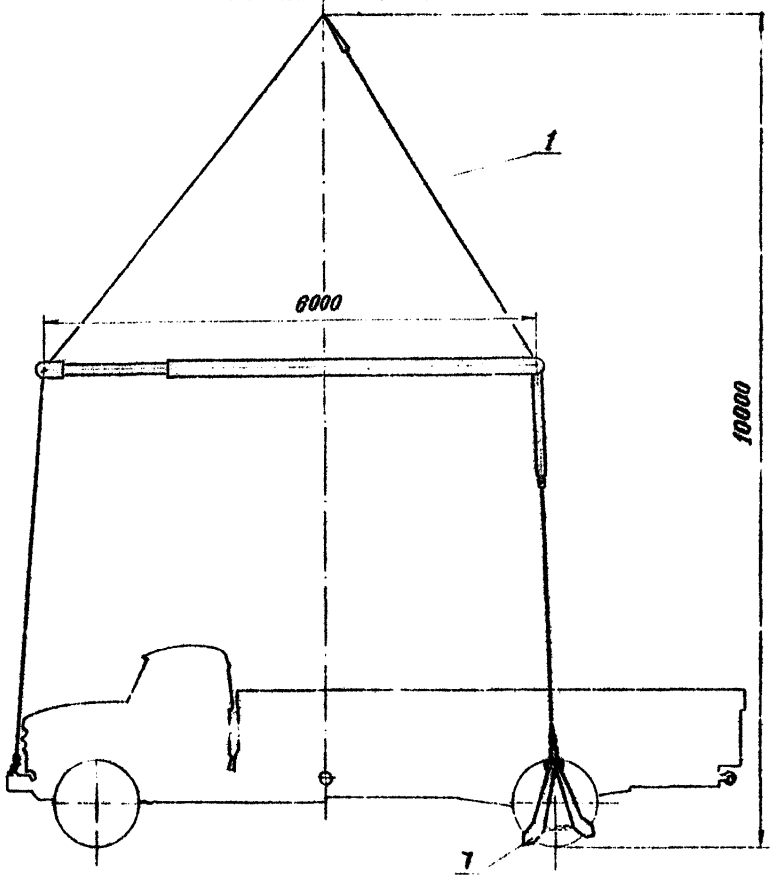

Рис.4

Остальное - см. рис.1

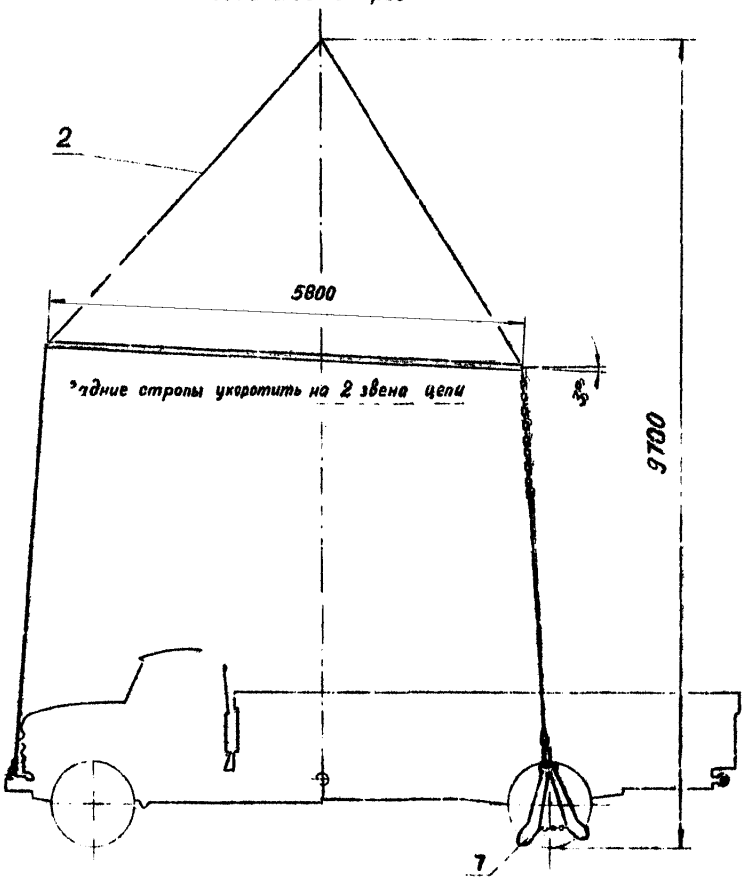

Рис 5

Остальное - см. рис. 1

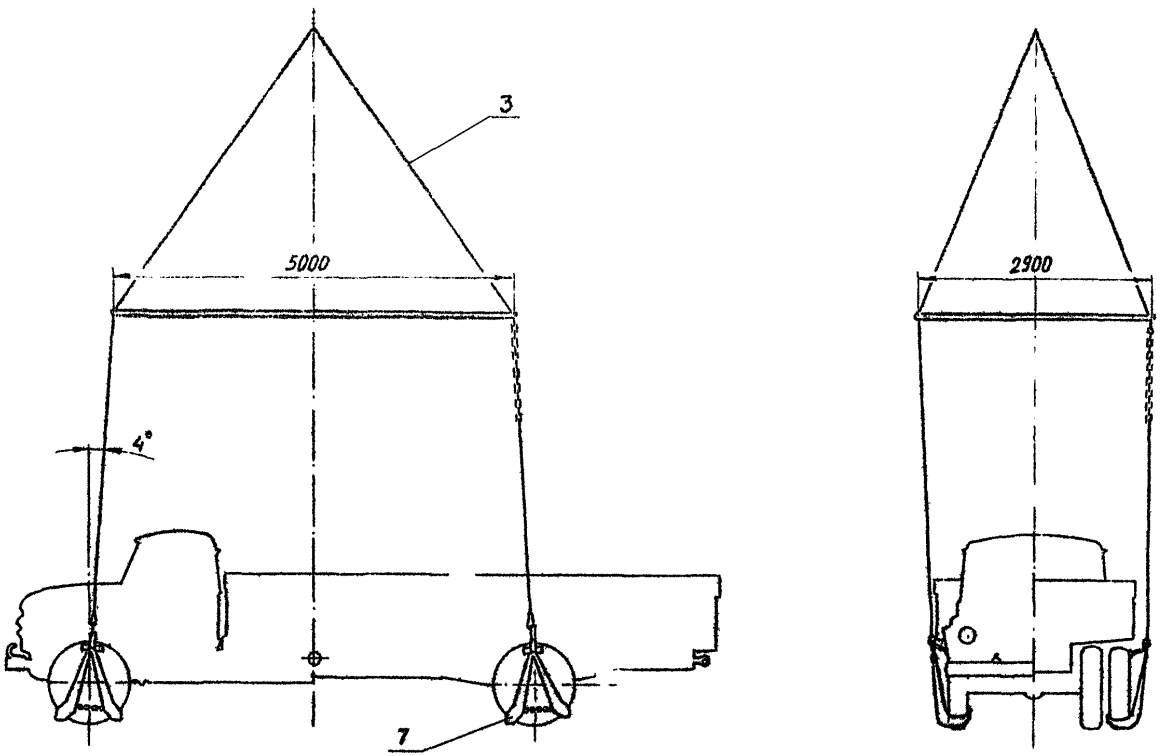

Схемы строповки грузового автомобиля ЗИЛ-133	Схема 2.03.16 на 2-х страницах

Модель	G, т	Gп, т	Gз, т
ЗИЛ-133	6,55	2,72	3,83

I - грузозахват К 4У-30; 2 - грузозахват КПАТ-16;
3 - скоба универсальная; 4 - грузозахват КЗАРС-2,7;
5 - грузозахват КАБ-10; 6 - строп $P_в$ 1,8т (17,65 кН),
ℓ 8000 - 1 шт.

Рис.2

Остальное - см рис. 1

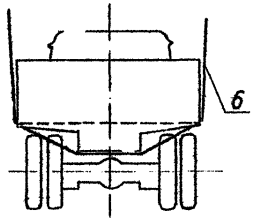

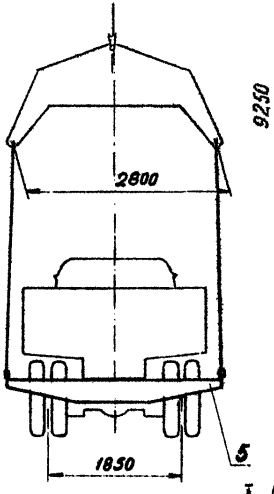

Рис. 1

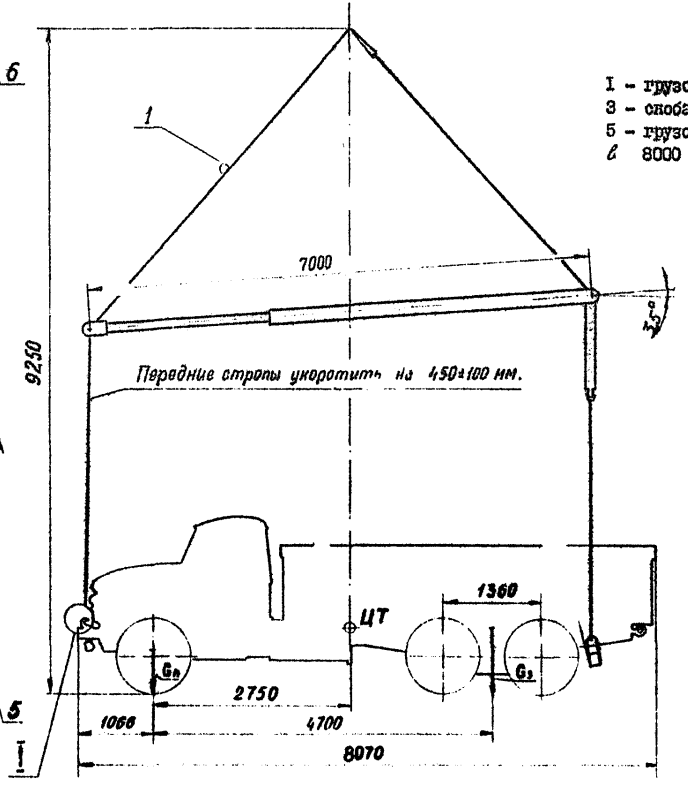

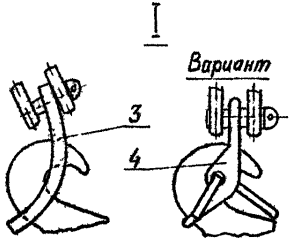

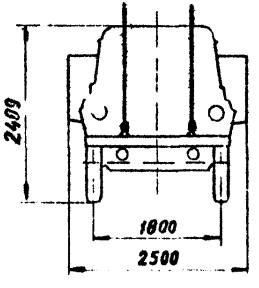

Рис. 3

Остальное - см. рис. 1 и 2

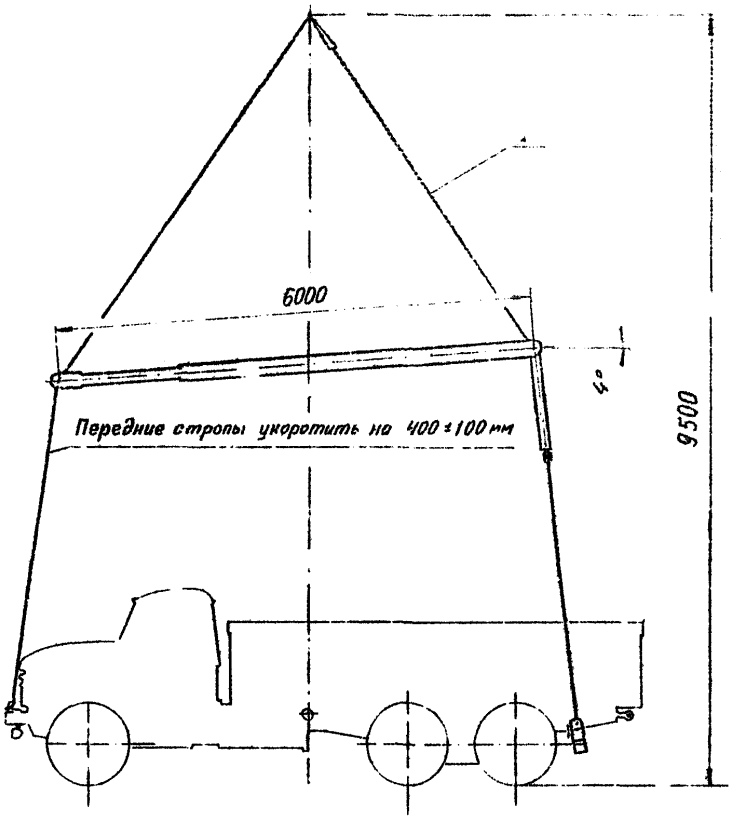

Рис. 4

Остальное - см. рис 1 и 2

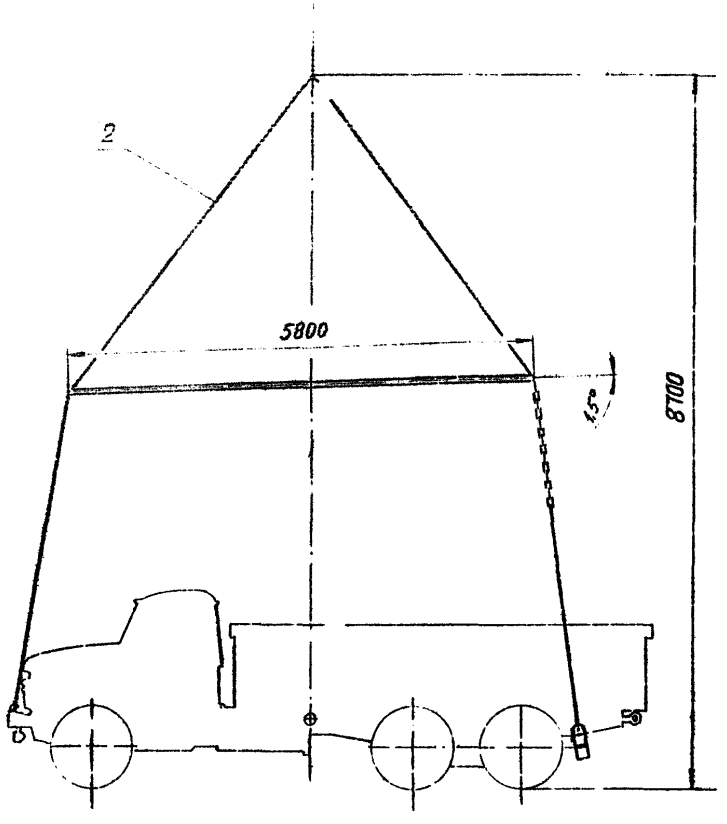

Схема строповки грузового автомобиля ЗИЛ-133Г2	Схема 2.03.17 на 1-й странице

Модель	G, т	$G_п$, т	$G_з$, т
ЗИЛ-133Г2	6,875	2,700	4,175

1 – грузозахват КПАУ-30; 2 – скоба универсальная;
3 – грузозахват АЗАРС-2,7; 4 – грузозахват КАБ-10;
5 – строп $P_э$ 1,91т(18,9 кН) ℓ 8000 –1 шт.

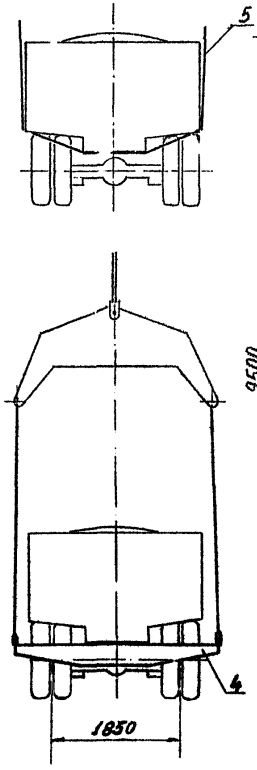

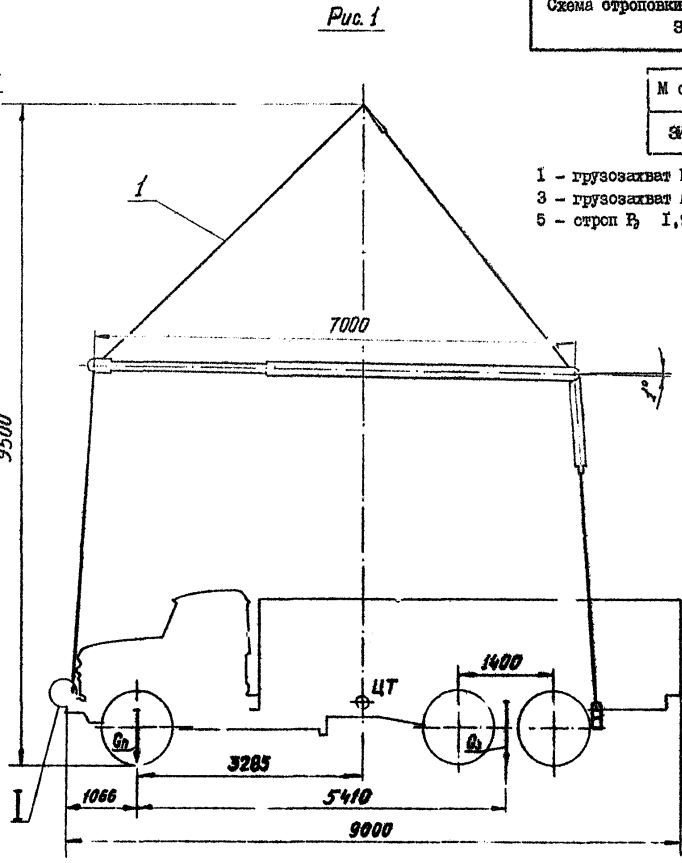

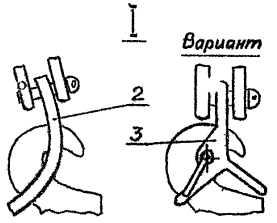

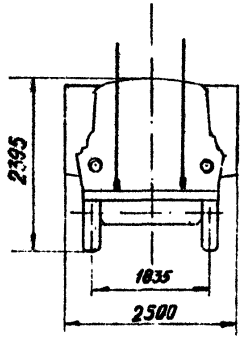

Схема строповки грузового автомобиля ЗИЛ-133ГИ	Схема 2.08.18 на I-I странице

Модель	G, т	Gп, т	Gз, т
ЗИЛ-133ГИ	7,61	3,29	4,32

I - грузозахват КПАУ-30; 2 - скоба универсальная;
3 - грузозахват КЗАРС-2,7; 4 - грузозахват КАБ-10;
5 - строп P_3 2,02 т(20 к.), ℓ 8000 - I шт.

Рис.2

Остальное - см. рис. 1

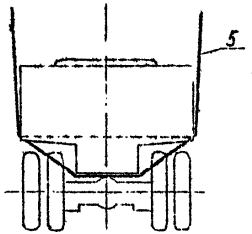

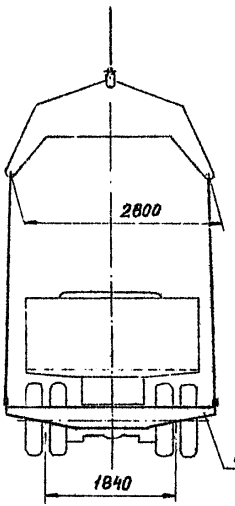

Рис. 1

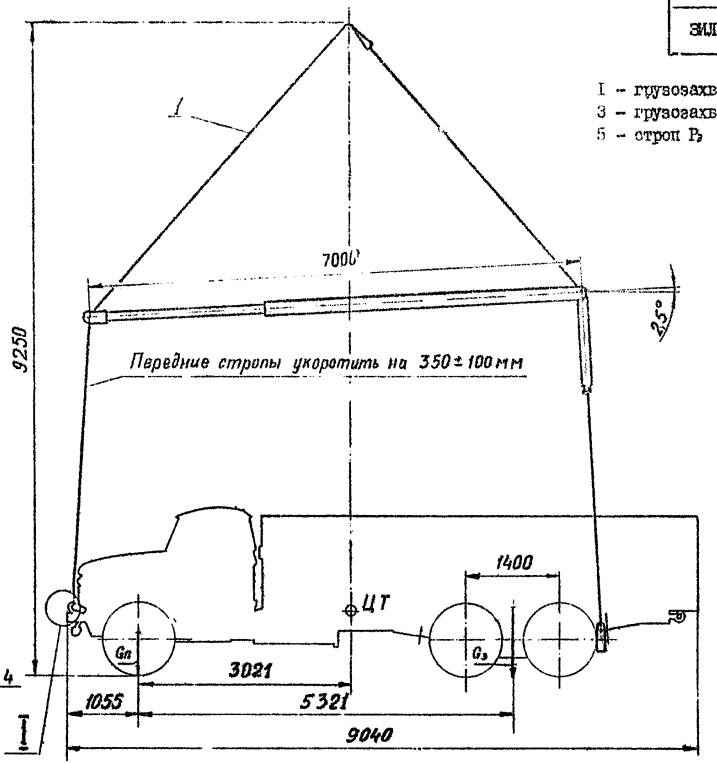

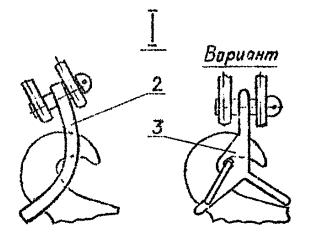

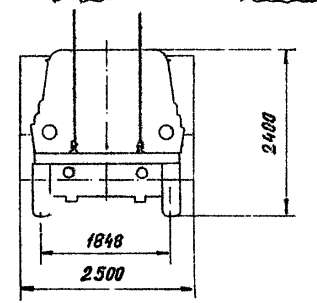

Схемы строповки грузового автомобиля ЗИЛ-131	Схема 2.03.19 на 2-х страницах

Модель	G, т	Gп, т	Gз, т
ЗИЛ-131	6,46	2,90	3,56

1 – грузозахват КПАУ-30; 2 – грузозахват КПАТ-16;
2 – скоба универсальная; 4 – грузозахват КЗАРС-2,7;
5 – грузозахват КАБ-10; 6 – строп $P_в$ 1,62т (15,85кН)
ℓ 8000 – 1 шт.

Рис 2

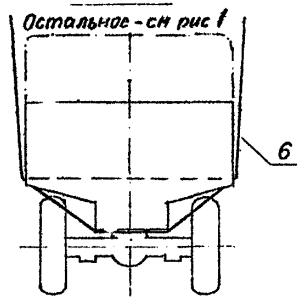

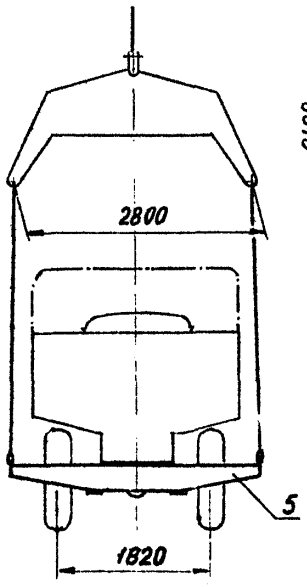

Рис. 1

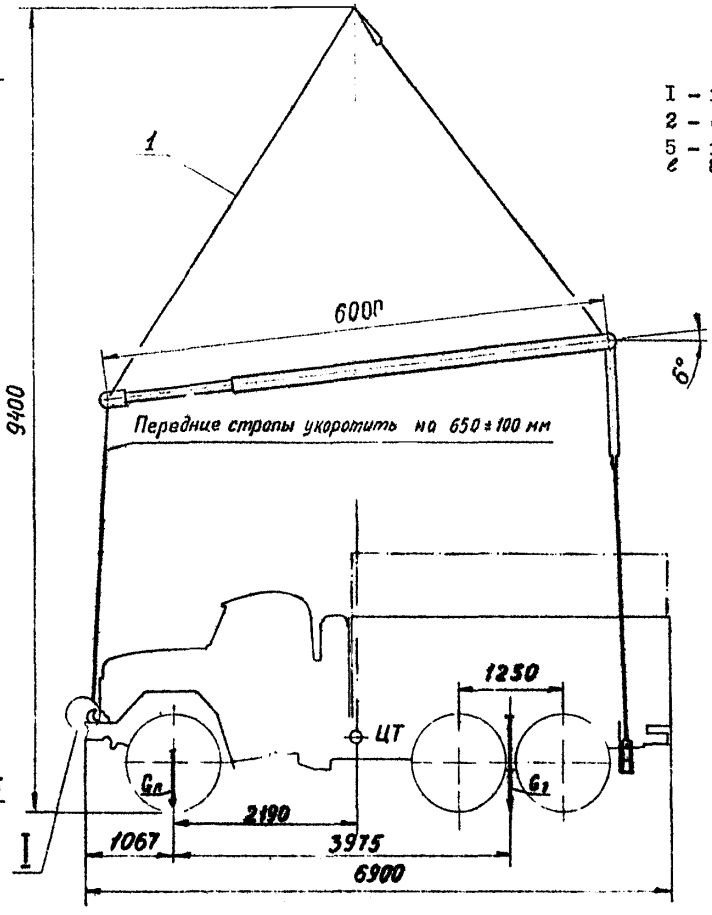

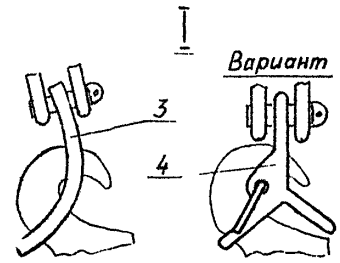

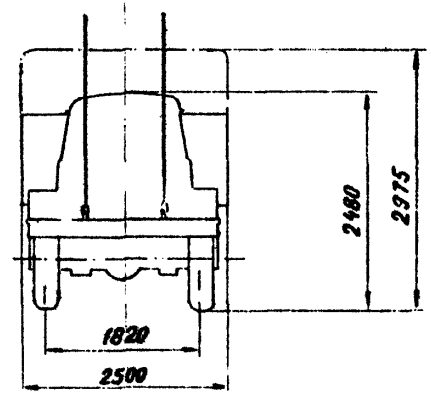

Рис.3

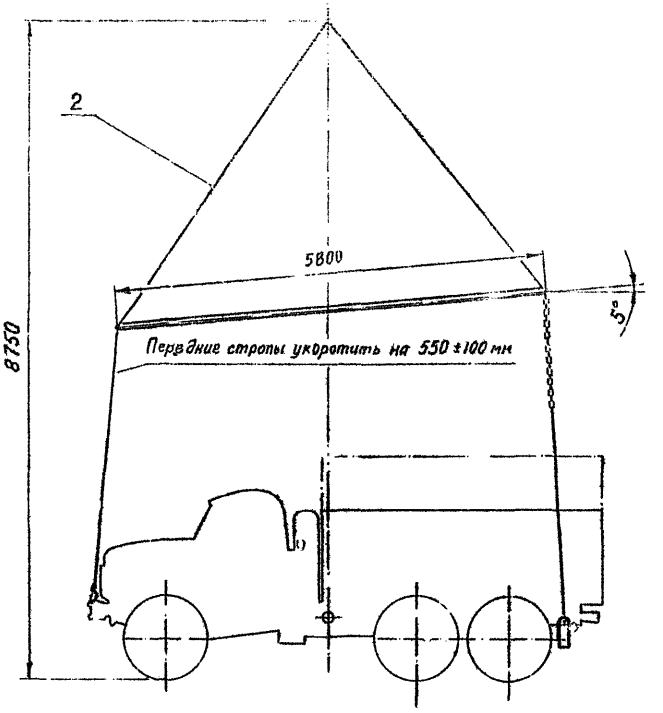

Схема строповки грузового автомобиля ЗИЛ-131 с лебедкой	Схема 2.03.20 на 2-х страницах

Модель	, т	н, т	з, т
ЗИЛ-131 с лебедкой	6,700	3,195	3,505

Рис.1

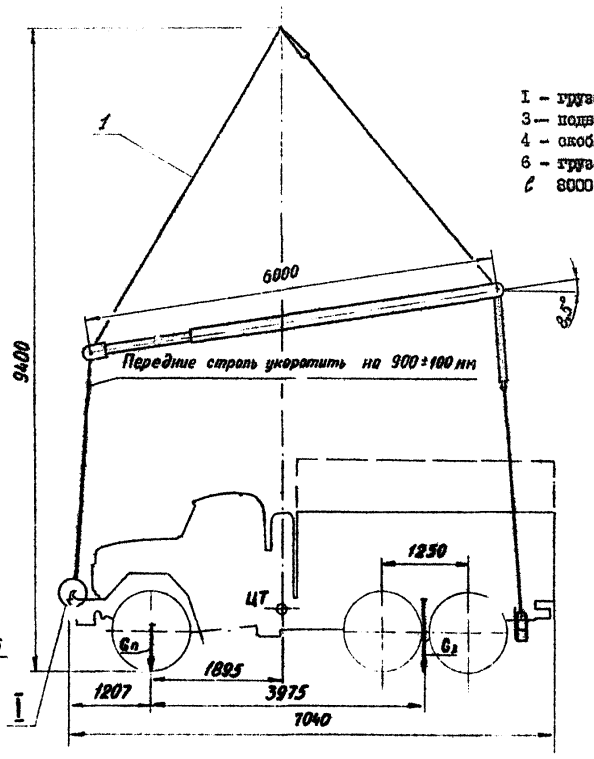

Рис.2

Остальное - см. рис.1

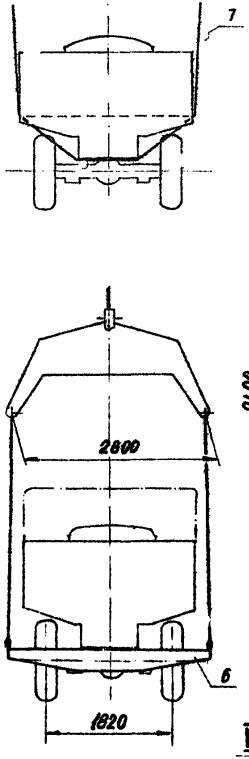

1 – грузозахват КТУ-30; 2 – грузозахват КПАТ-16;
3 – подвеска проект 2938А, грузоподъемностью 12,5т;
4 – скоба универсальная; 5 – грузозахват КЗАРС-2,7;
6 – грузозахват КАБ-10; 7 – строп R_2 1,85т (18,15кН)
ℓ 8000 – 1 шт.

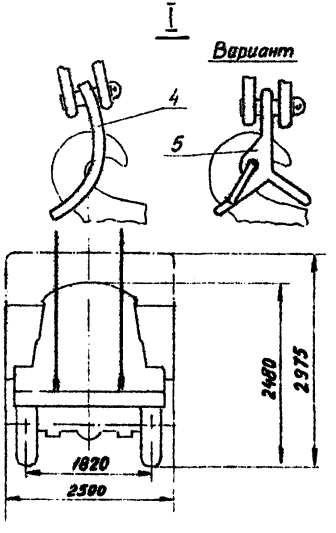

Рис. 3

Остальное - см рис. 1 и 2

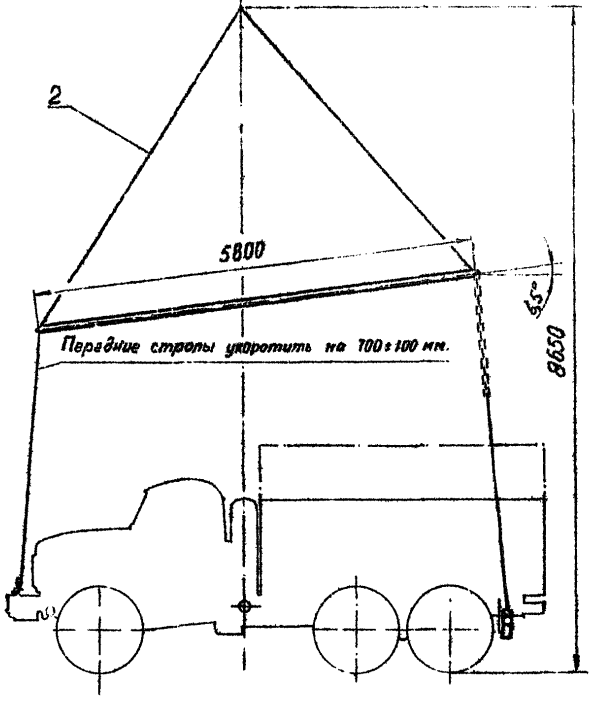

Рис. 4

Остальное - см. рис 1

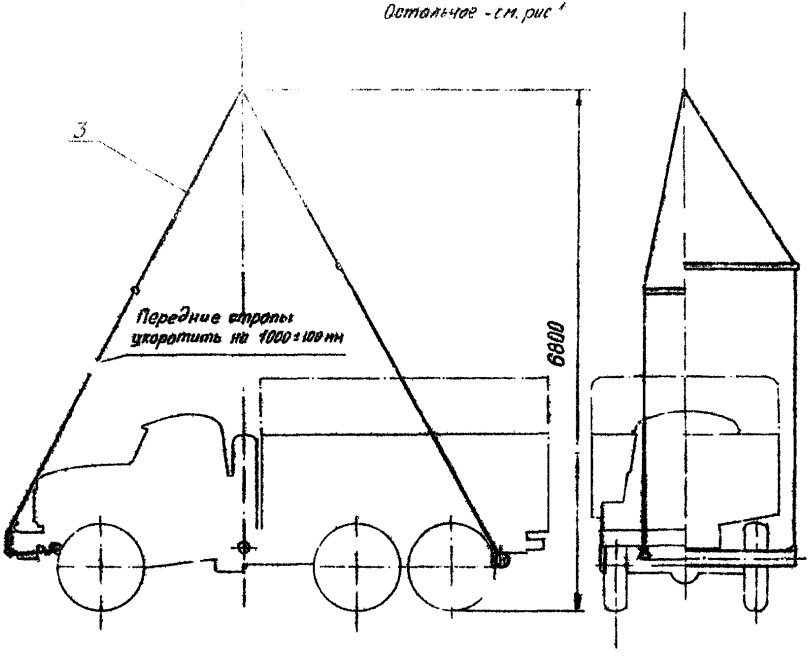

Схемы строповки грузового автомобиля ЗИЛ-157 КД	Схема 2.03.21 на 3-х страницах

Модель	G, т	Gп, т	Gз, т
ЗИЛ-157КД	5,54	2,40	3,14

I – грузозахват КПАУ-30; 2 – грузозахват КПАТ-16;
3 – грузозахват КПАТ-6,3; 4 – подвеска проект 2938А, грузоподъемностью 12,5 т; 5 – скоба универсальная;
6 – грузозахват КЗАРС-2,7; 7 – грузозахват КАБ-10;
8 – строп $2СК$ 1,5 т,(14,7 кН) ℓ 8000 – 1 шт.

Рис. 2

Остальное -см рис.1

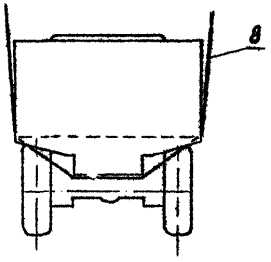

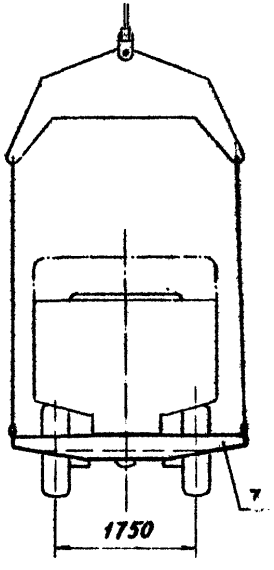

Рис. 1

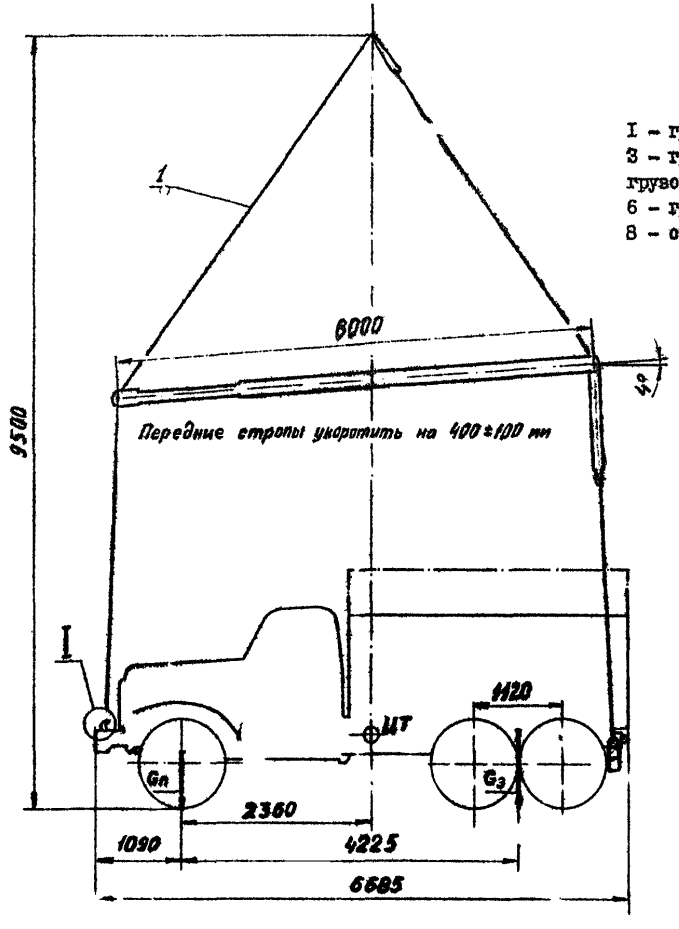

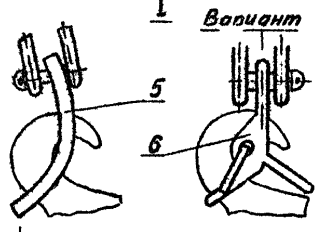

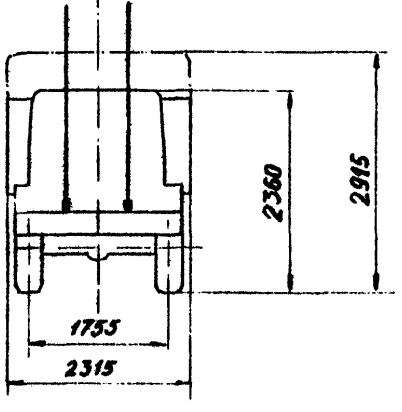

Рис. 3

Остальное - см. рис. 1 и 2

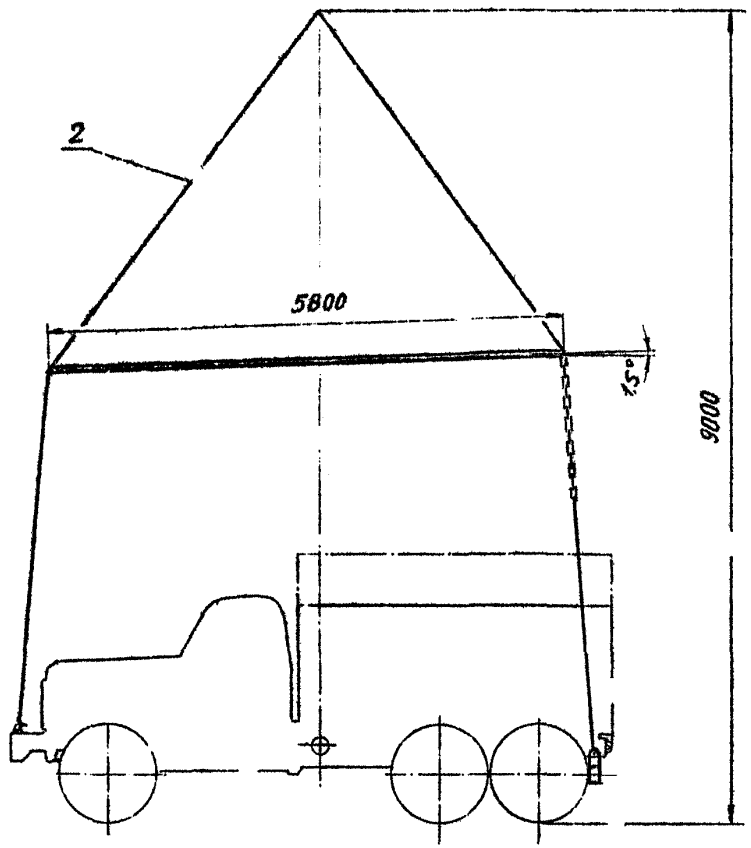

Рис. 4

Остальное - см. рис. 1 и 2

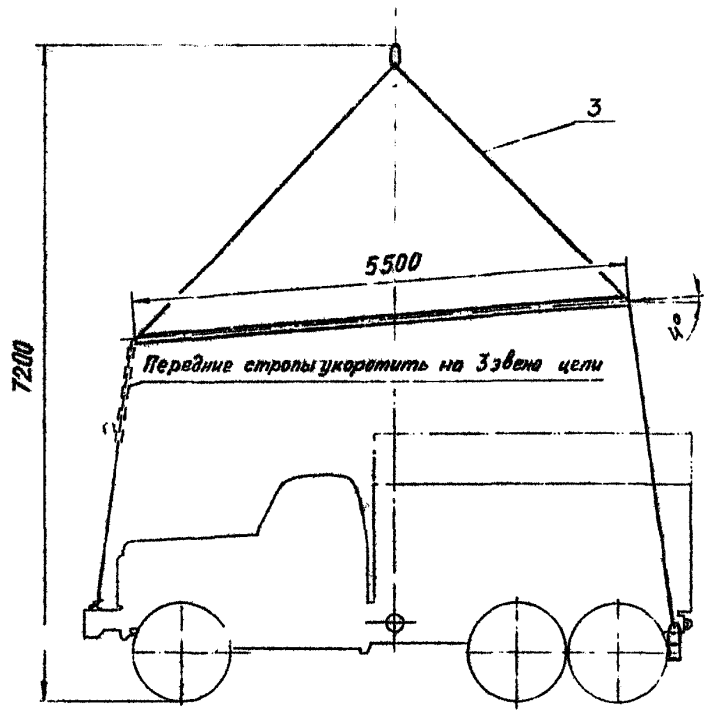

Рис.5

Остальное - см.рис.1

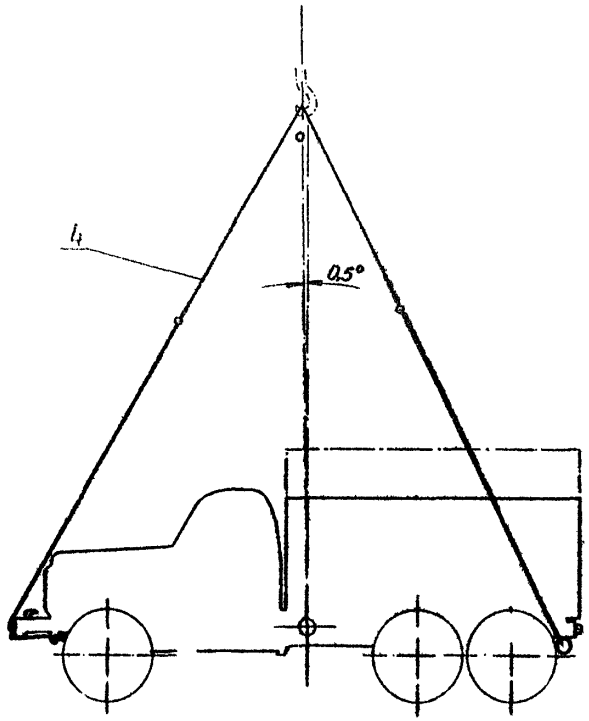

Схема строповки грузового автомобиля ЗИЛ-157 КД (с лебедкой)	Схема 2.03.22 на 3-х страницах

Модель	G, т	Gп, т	Gз, т
ЗИЛ-157КД (с лебедкой)	5,800	2,721	3,079

1 – грузозахват КПАУ-30; 2 – грузозахват КПАТ-16;
3 – грузозахват КПАТ-6,3; 4 – подвеска проект 2938А, грузоподъемностью 12,5 т; 5 – скоба универсальная;
6 – грузозахват КЗАРС-2,7; 7 – грузозахват КАБ-10;
8 – строп P_2 1,5 т (14,7 кН) ℓ 8000 – 1 шт.

Рис.2
Остальное - см. рис.1

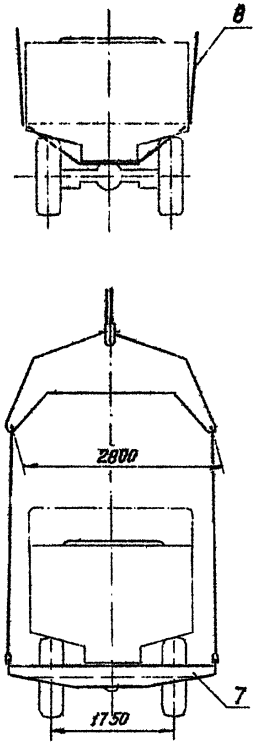

Рис.1

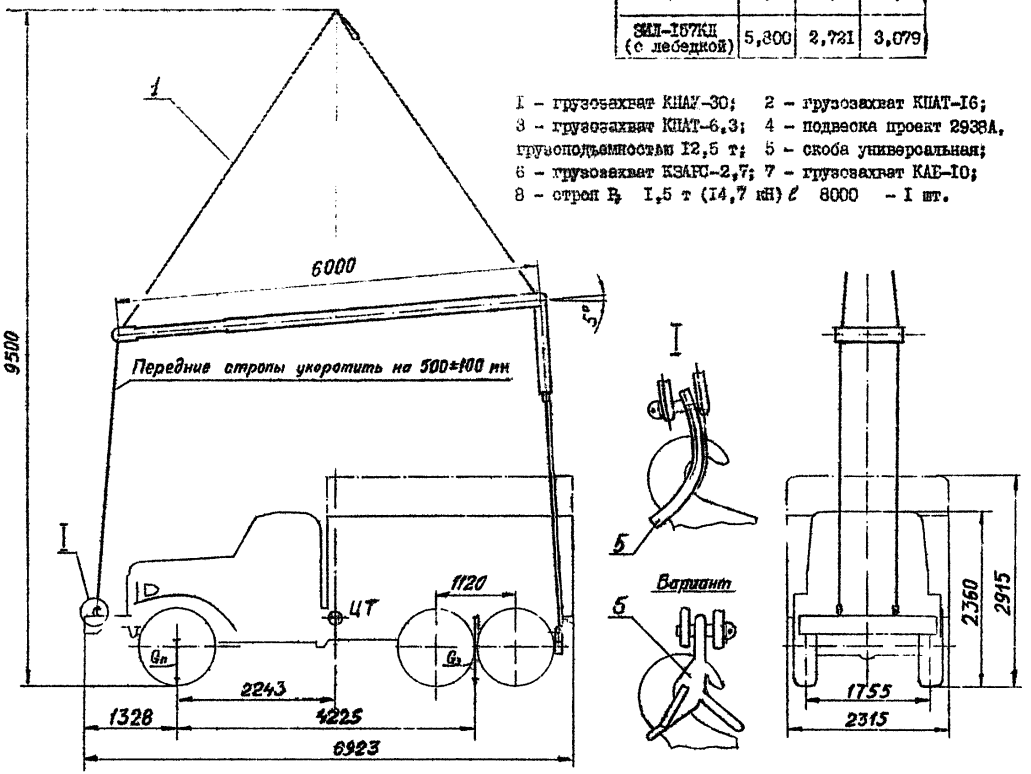

Рис. 3

Остальное - см. рис. 1 и 2

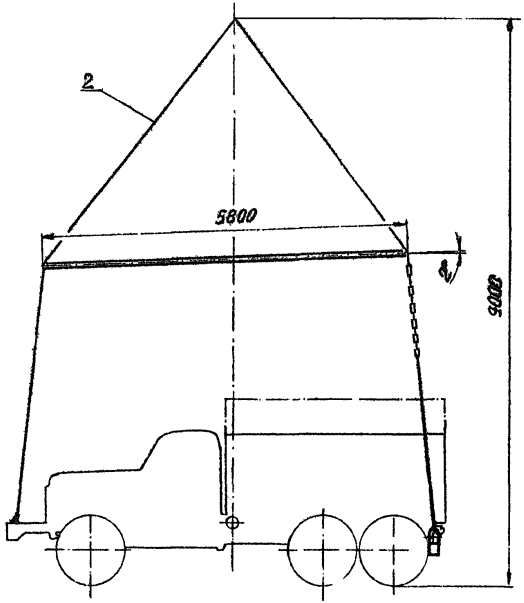

Рис. 4

Остальное - см. рис. 1 и 2

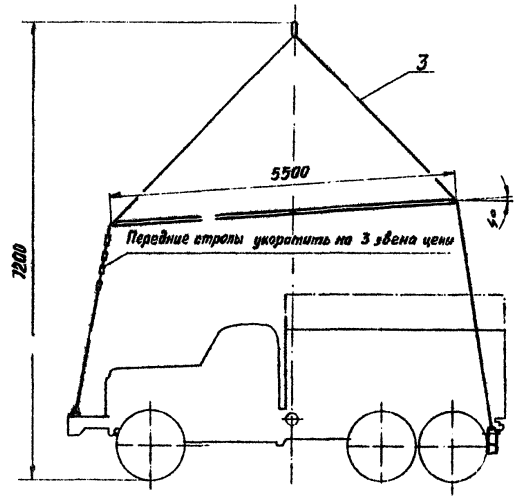

Рис. 5

Остальное - см рис 1

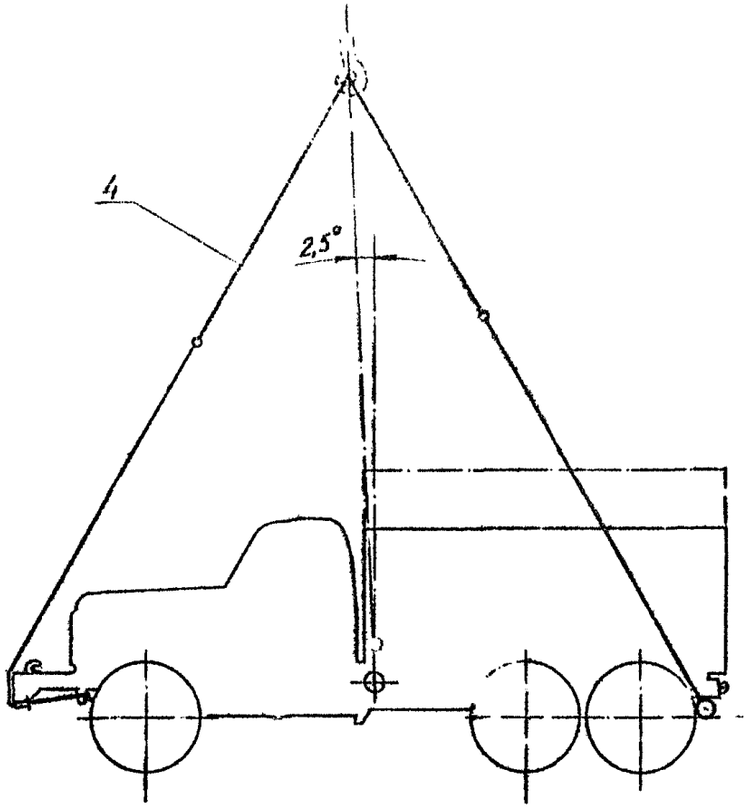

2.04. СХЕМЫ СТРОПОВКИ АВТОМОБИЛЕЙ-САМОСВАЛОВ

Схема

Схемы строповки автомобиля-самосвала КрАЗ-256Б1 . . . 2.04.01

Схема

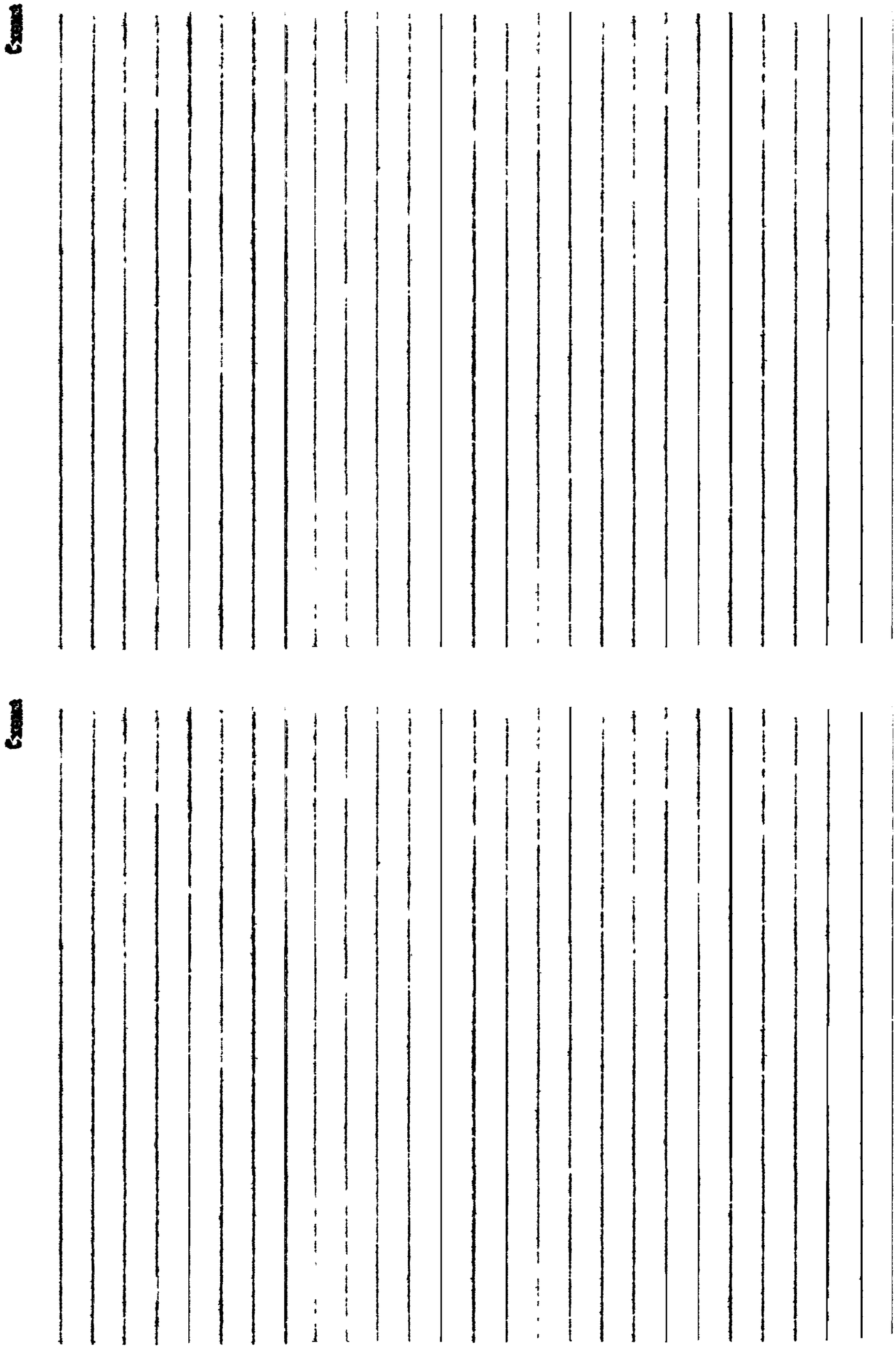

Схемы строповки автомобиля-самосвала КрАЗ-256 Б1	Схема 2.04.01 на 2-х страницах

Рис. 2

Остальное - см. рис. 1

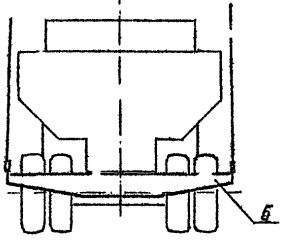

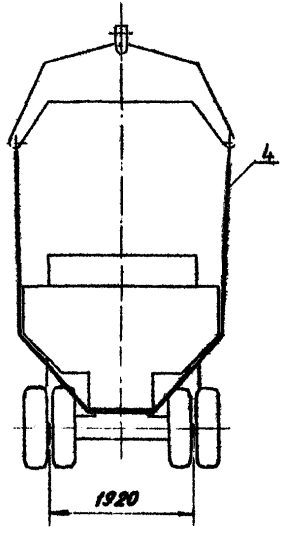

Рис. 1

Модель	G, т	Gп, т	Gэ, т	Шасси
КрАЗ-256 Б1	11,000	3,895	7,105	КрАЗ-257Б1

1 – грузозахват КПАУ-30; 2 – захват проект 6017;
3 – подвеска проект 2938А, грузоподъемностью 12,5т;
4 – строп Ø 3,25 т (31,9 кН) ℓ 8000 – 1 шт.
5 – грузозахват КАБ-10;

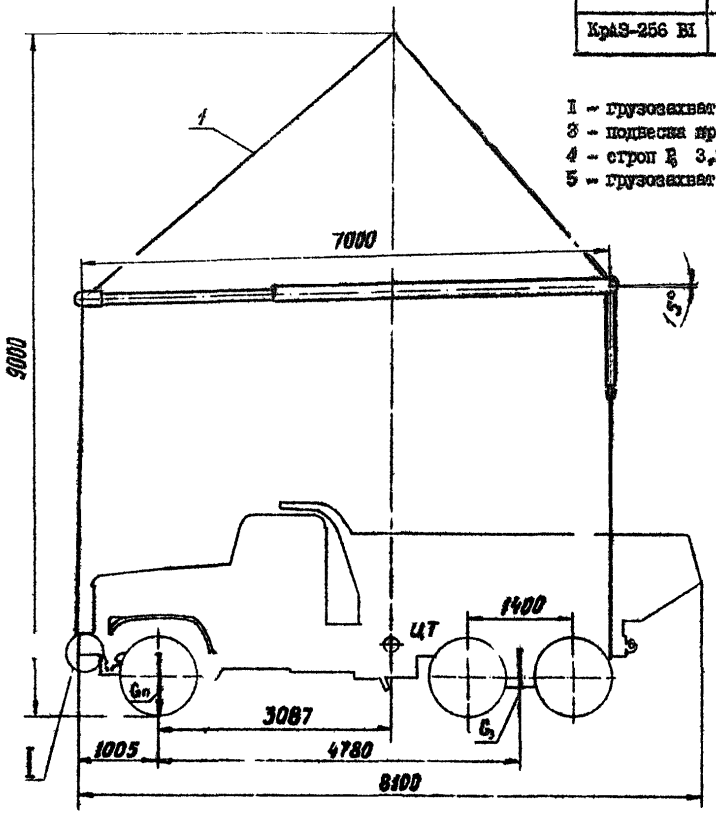

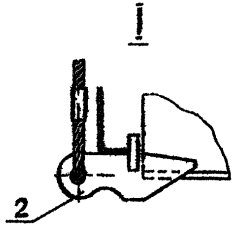

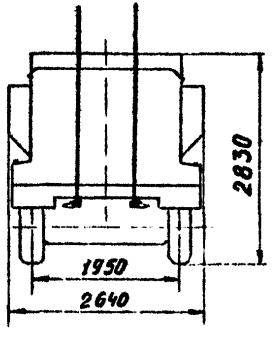

РМ 31.45.04-33 Стр. 122

Рис.3

Остальное - см. рис. 1

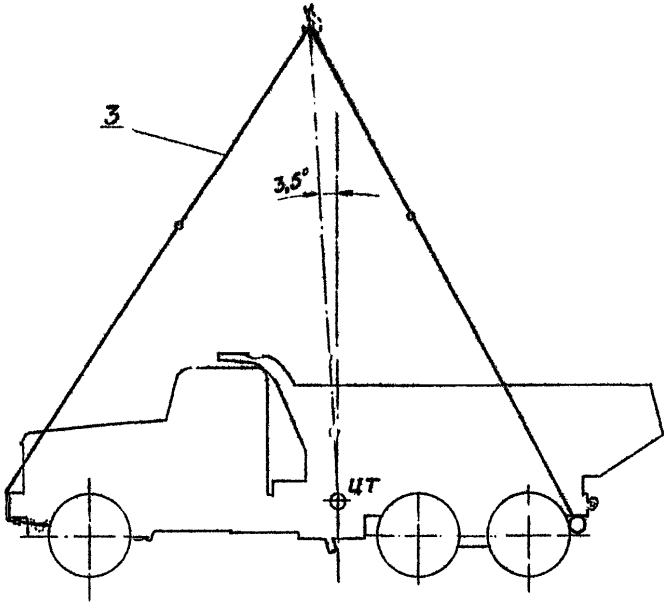

2.05. СХЕМЫ СТРОПОВКИ СПЕЦИАЛИЗИРОВАННЫХ АВТОМОБИЛЕЙ

Схема

Схема строповки автомобиля-цистерны АЦПТ-4,1 . . . . 2.05.01

Схема

Схема

Схема

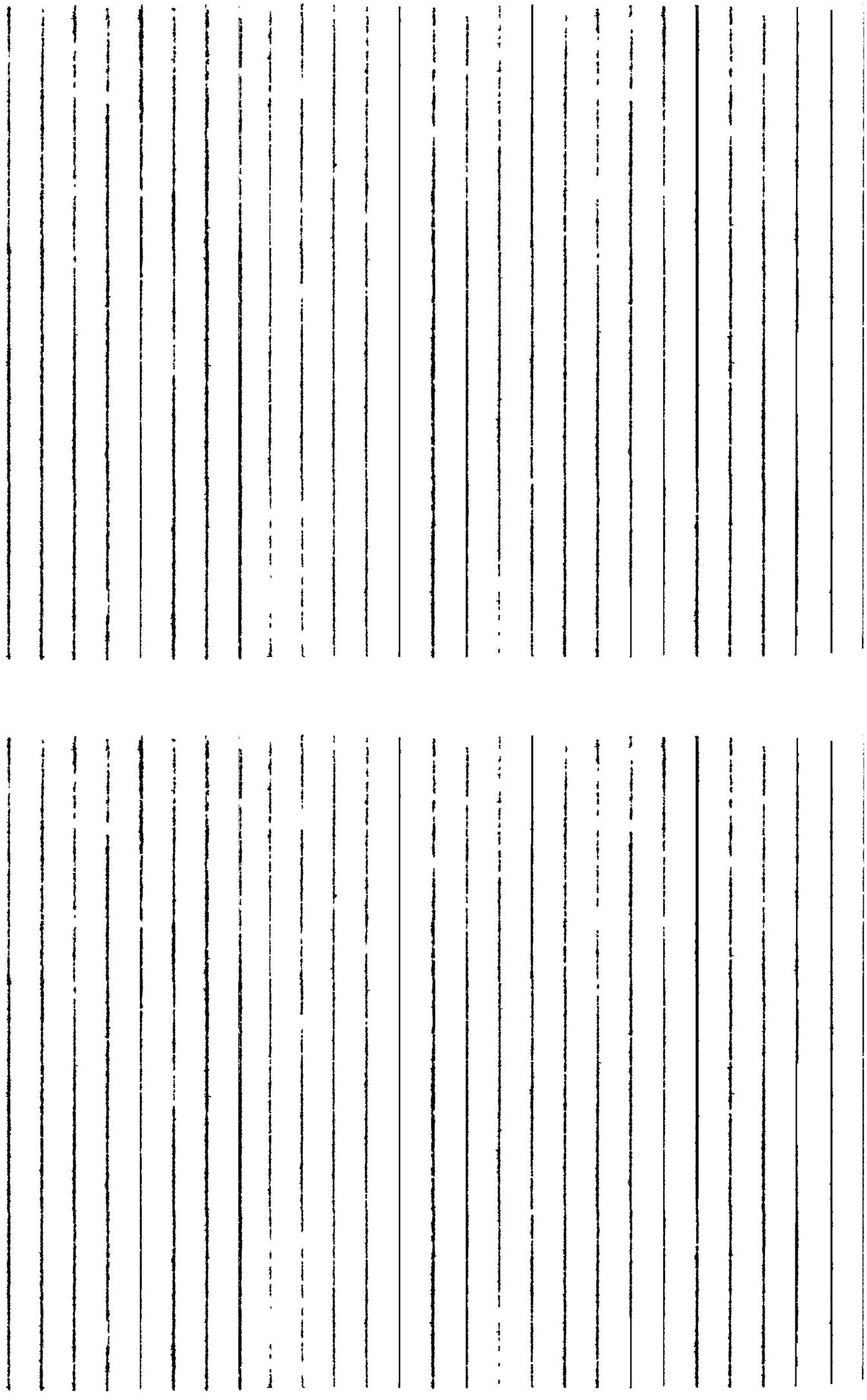

Схемы строповки автомобиля-цистерны АЦПТ-4,I	Схема 2.05.0I на 2-х страницах

Рис.I

Модель	G, т	Gп, т	Gз, т	Шасси
АЦПТ-4,I	5,25	I,58	3,57	ЗИЛ-I3О-76

I - грузозахват КПАУ-3О; 2 - грузозахват КПАТ-I6;
2 - грузозахват КПАТ-6,3; 4 - скоба универсальная;
5 - грузозахват КЗАРС-2,7; 6 - грузозахват КАБ-IO.

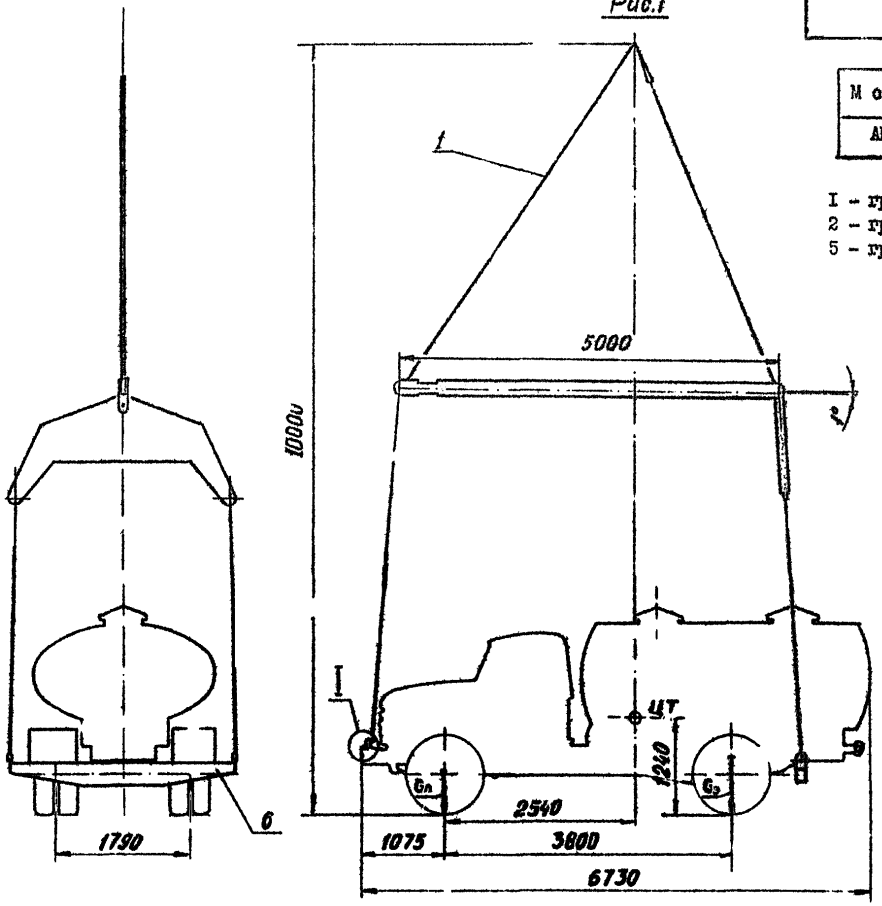

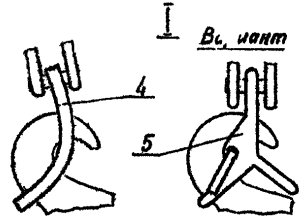

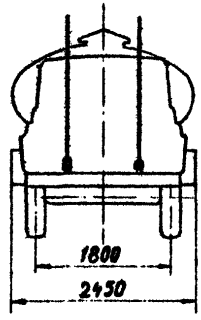

Рис. 2

Остальное - см. рис 1

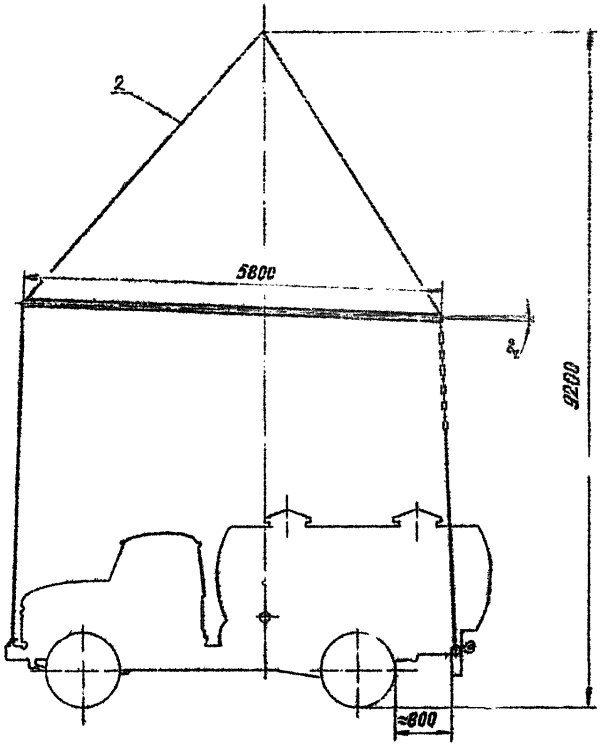

Рис. 3

Остальное - см. рис 1

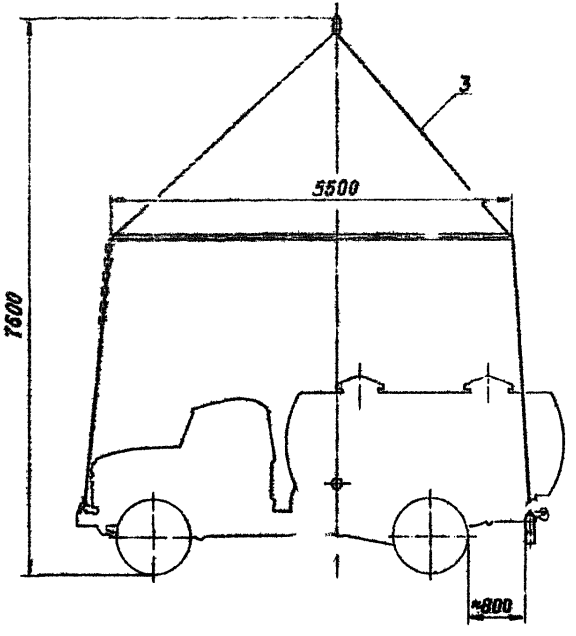

2.06. СХЕМЫ СТРОПОВКИ СПЕЦИАЛЬНЫХ МАШИН НА ШАССИ АВТОМОБИЛЕЙ

	Схема
Схемы строповки автомобильных кранов на шасси КрАЗ	2.06.01

Схема

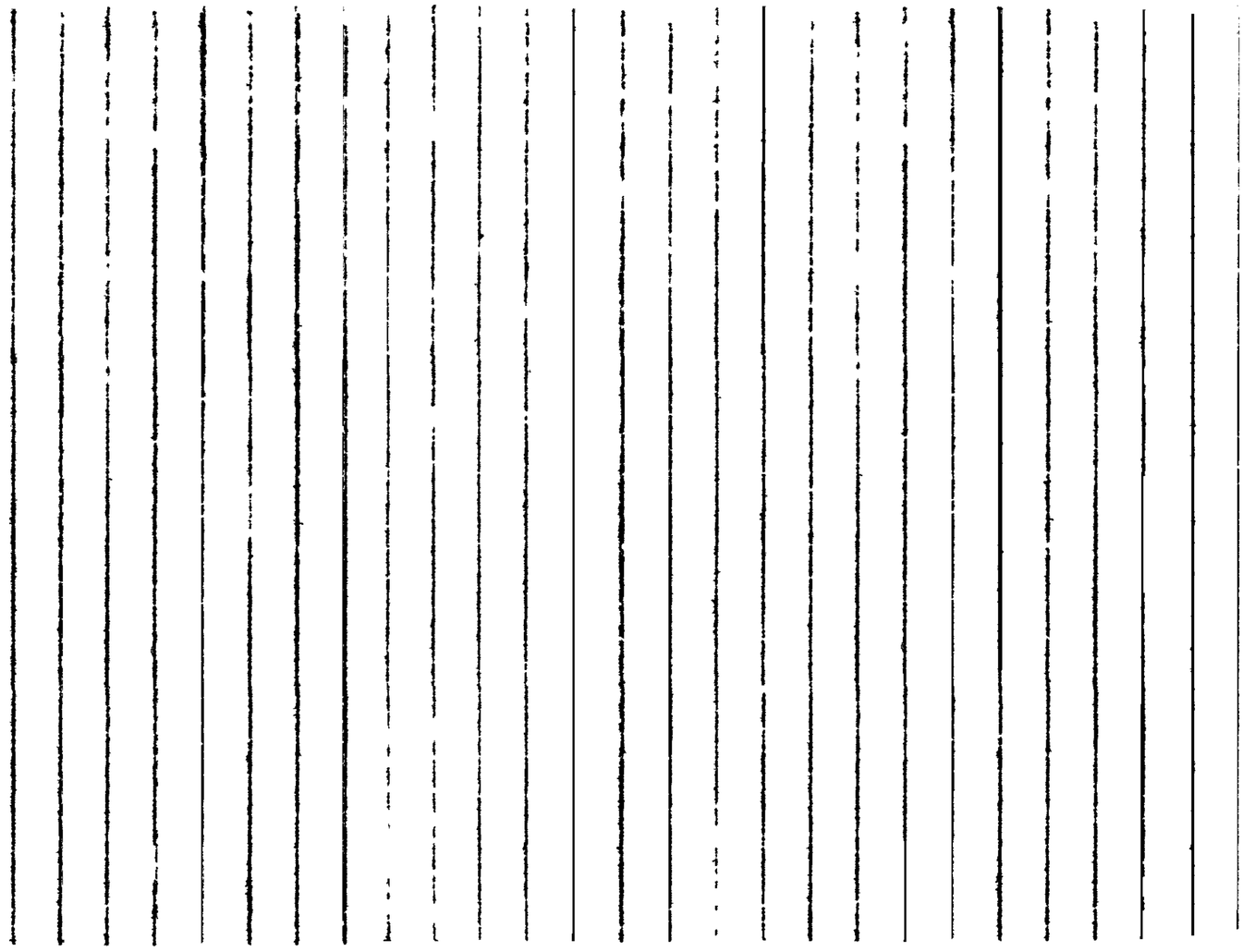

Схема

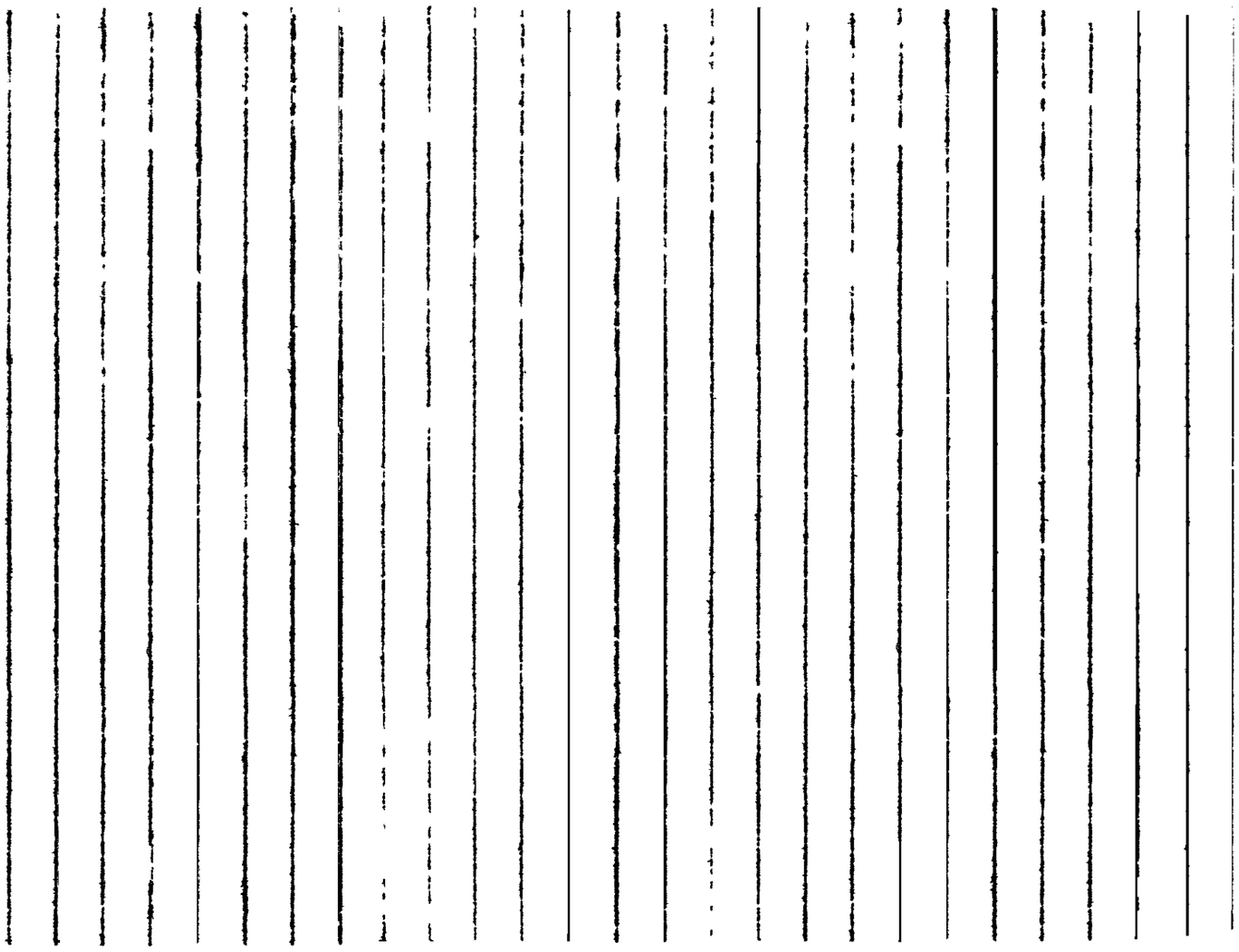

Схемы строповки автомобильных кранов на шасси КрАЗ	Схема 2.06.01 на 2-х страницах

Модель	Рис.	G, т	Gп, т	Gз, т
К-162	I	21,8	3,8	18,0
КС-4561АТ	2	22,8	3,9	18,9

Рис.1

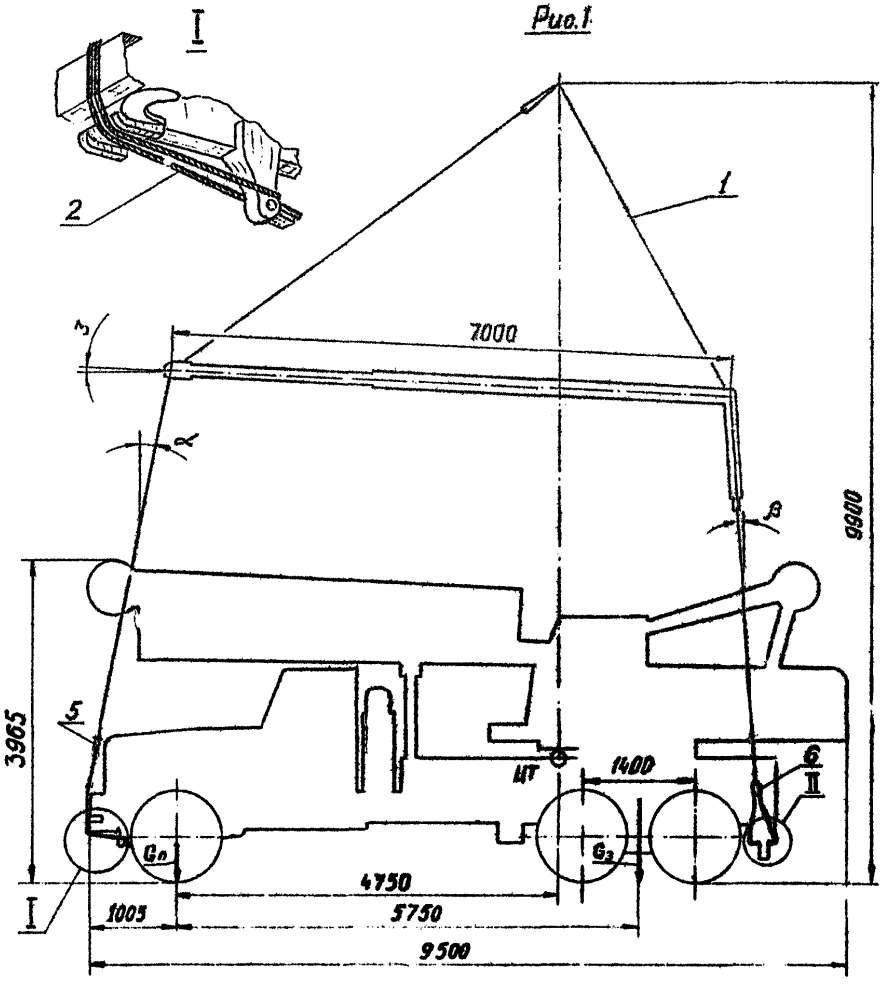

I – грузозахват КПАУ-3D; 2 – строп $P_э$ 1,5т (14,7кН), ℓ 3000 – 2 шт; 3 – строп $P_э$ 4,4т (43,1кН) ℓ 1500 – 2 шт; 4 – строп $P_э$ 8,5т (83,4кН) ℓ 9000 – 1 шт; 5 – скоба СА32 ОСТ 5.2312-79 – 2 шт; 6 – скоба СА100 ОСТ 5.2312-79.

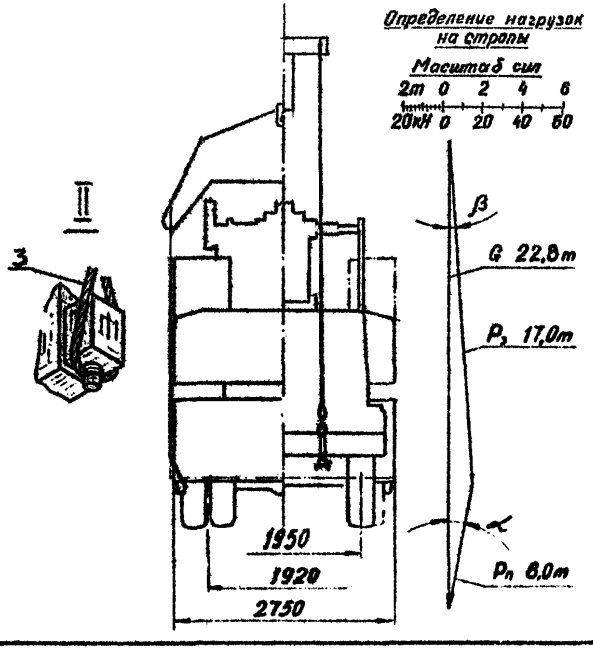

Рис. 2

Остальное - см. рис. 1

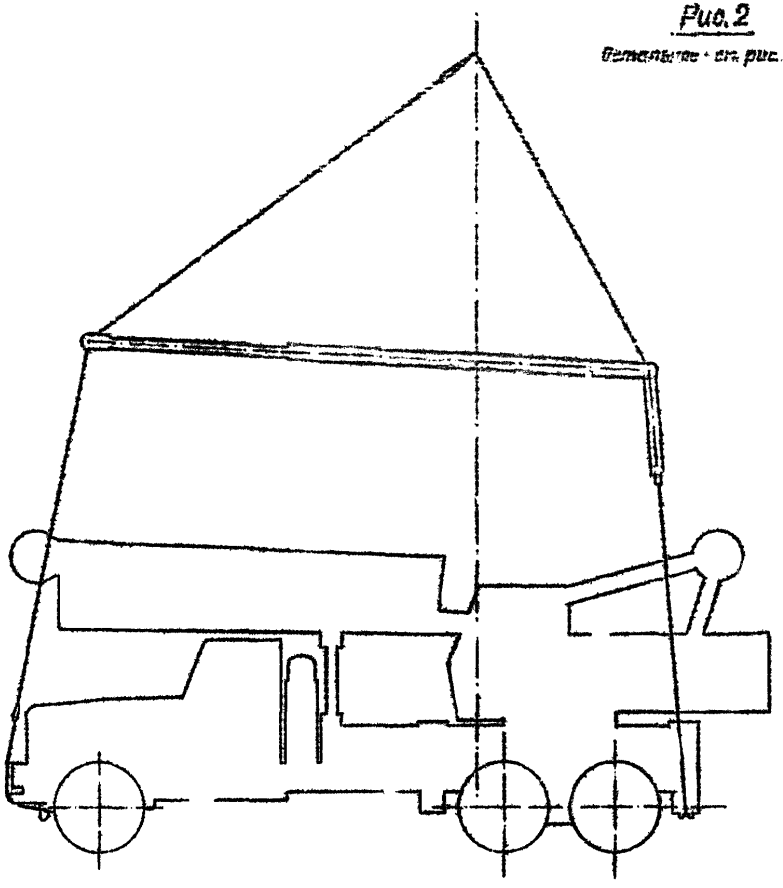

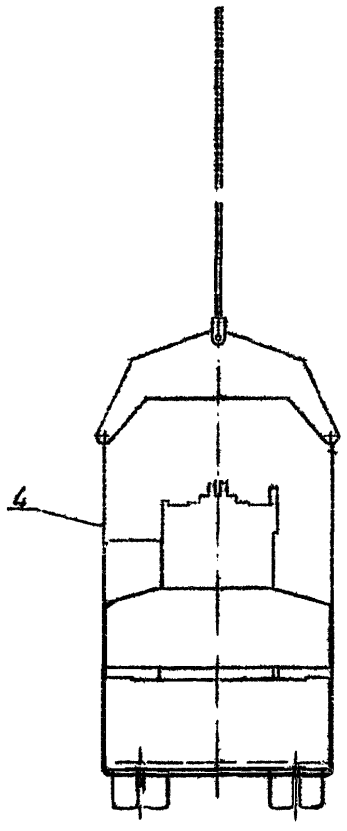

2.07. СХЕМЫ СТРОПОВКИ КОЛЕСНЫХ И ГУСЕНИЧНЫХ ТРАКТОРОВ

Схема

Схемы строповки колесного трактора "Кировец" К-700 2.07.01

Схема

Схема

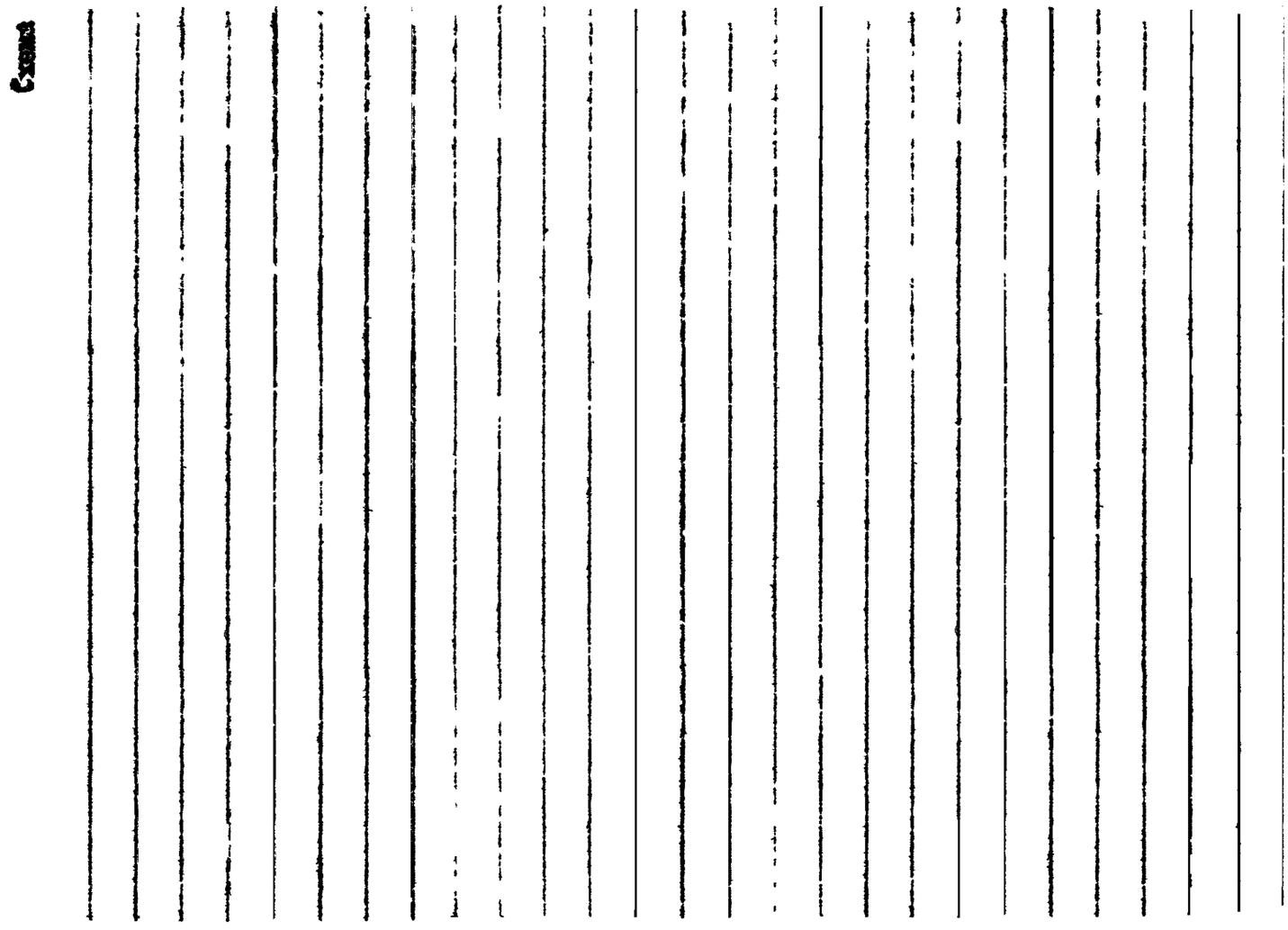

Схема

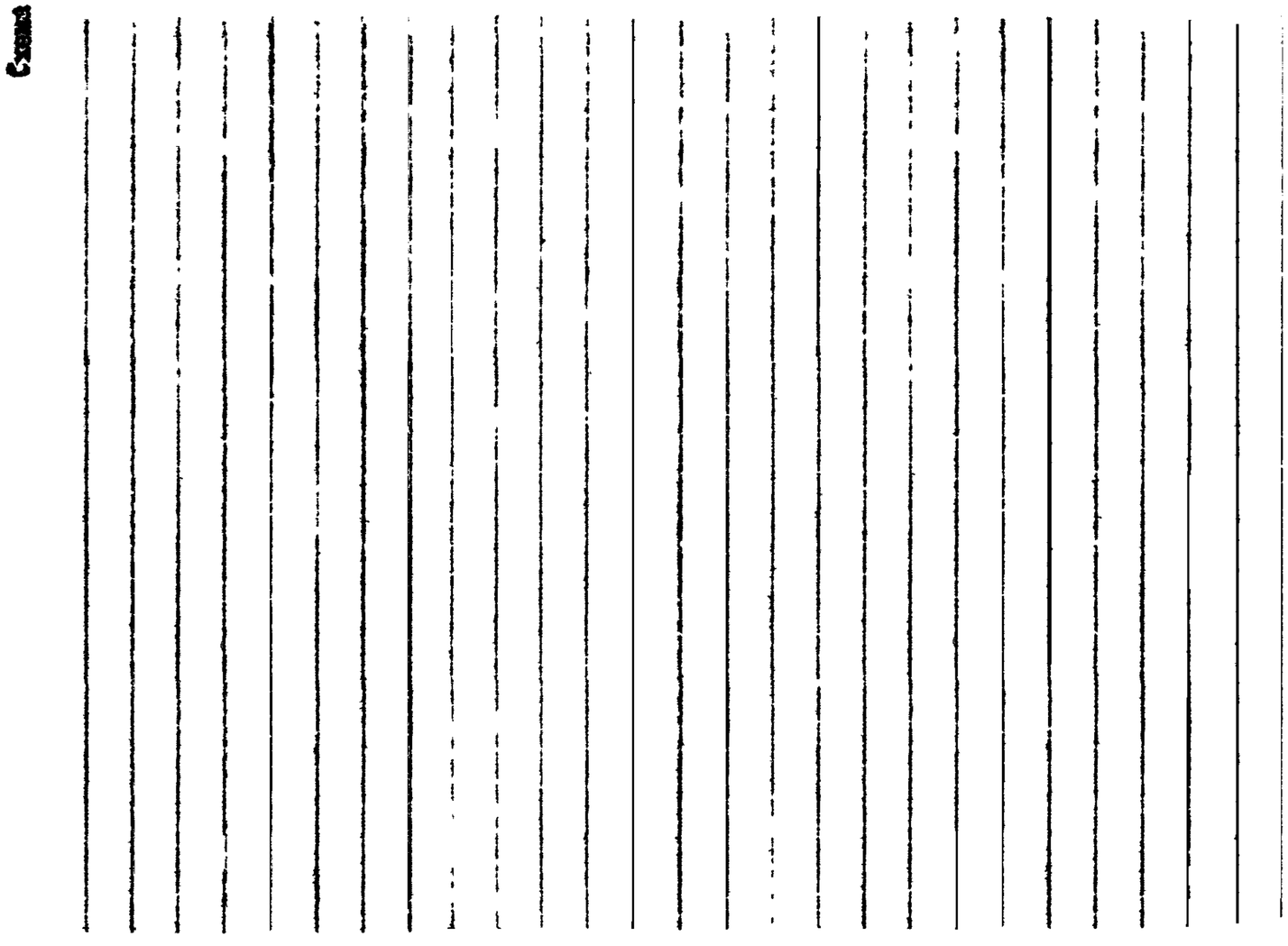

Схемы строповки колесного трактора "Кировец" К-700

Схема 2.07.01 на 2-х страницах

Рис.1

Модель	Рис.	G, т	H, мм
К-700	1	12,0	8000
	2		10700
	3		8900

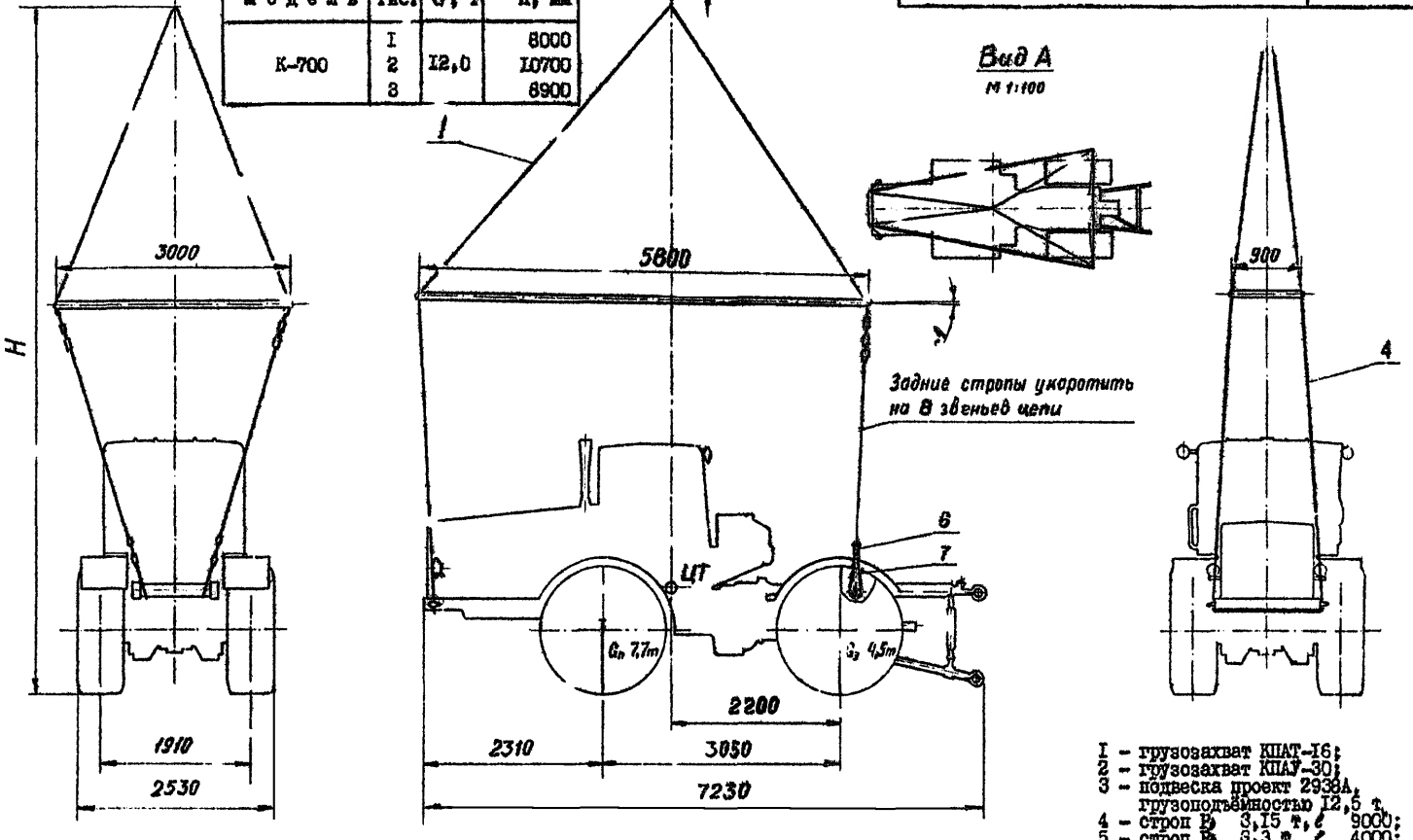

1 – грузозахват КПАТ-16;
2 – грузозахват КПАУ-30;
3 – подвеска проект 2938А, грузоподъемностью 12,5 т;
4 – строп Рд 3,15 т, ℓ 9000;
5 – строп Рд 6,3 т, ℓ 4000;
6 – строп Рд 3,3 т, ℓ 2200;
7 – строп Рд 1,65 т, ℓ 1000;
8 – скоба СА 40 ОСТ5.2312-79

Рис. 2

Остальное - см. рис. 1 и 3

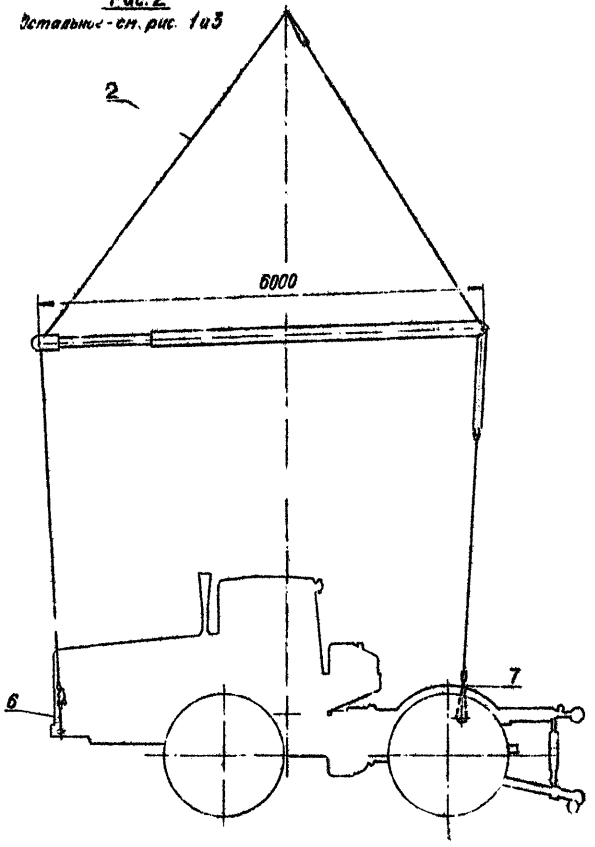

Вид Б

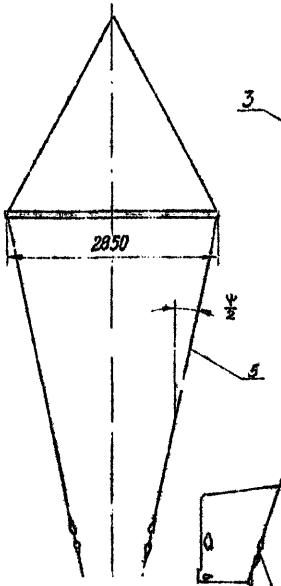

Рис. 3

Остальное - см. рис. 1

Определение нагрузок на тросы

Масштаб см

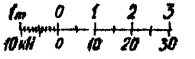

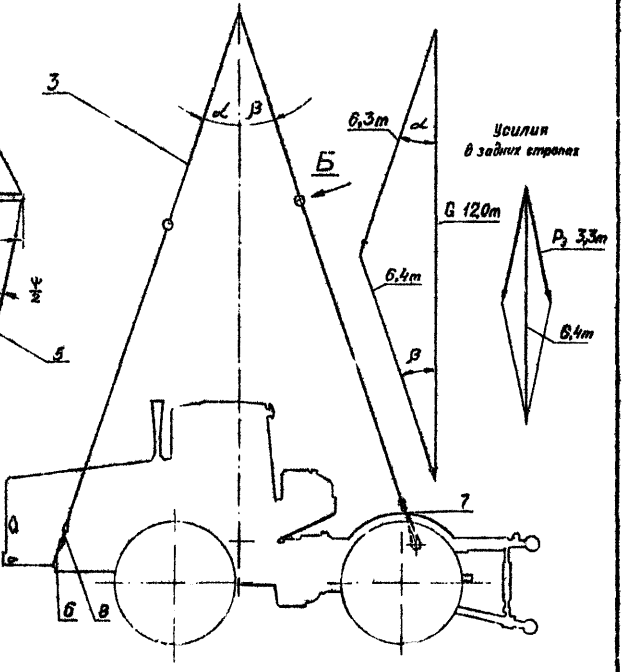

2.08. СХЕМЫ СТРОПОВКИ ДОРОЖНЫХ И СТРОИТЕЛЬНЫХ МАШИН

	Схема
Схема строповки экскаватора 30-4I2I	2.08.0I
Схема строповки погрузчика ТО-I8	2.08.02

Схема

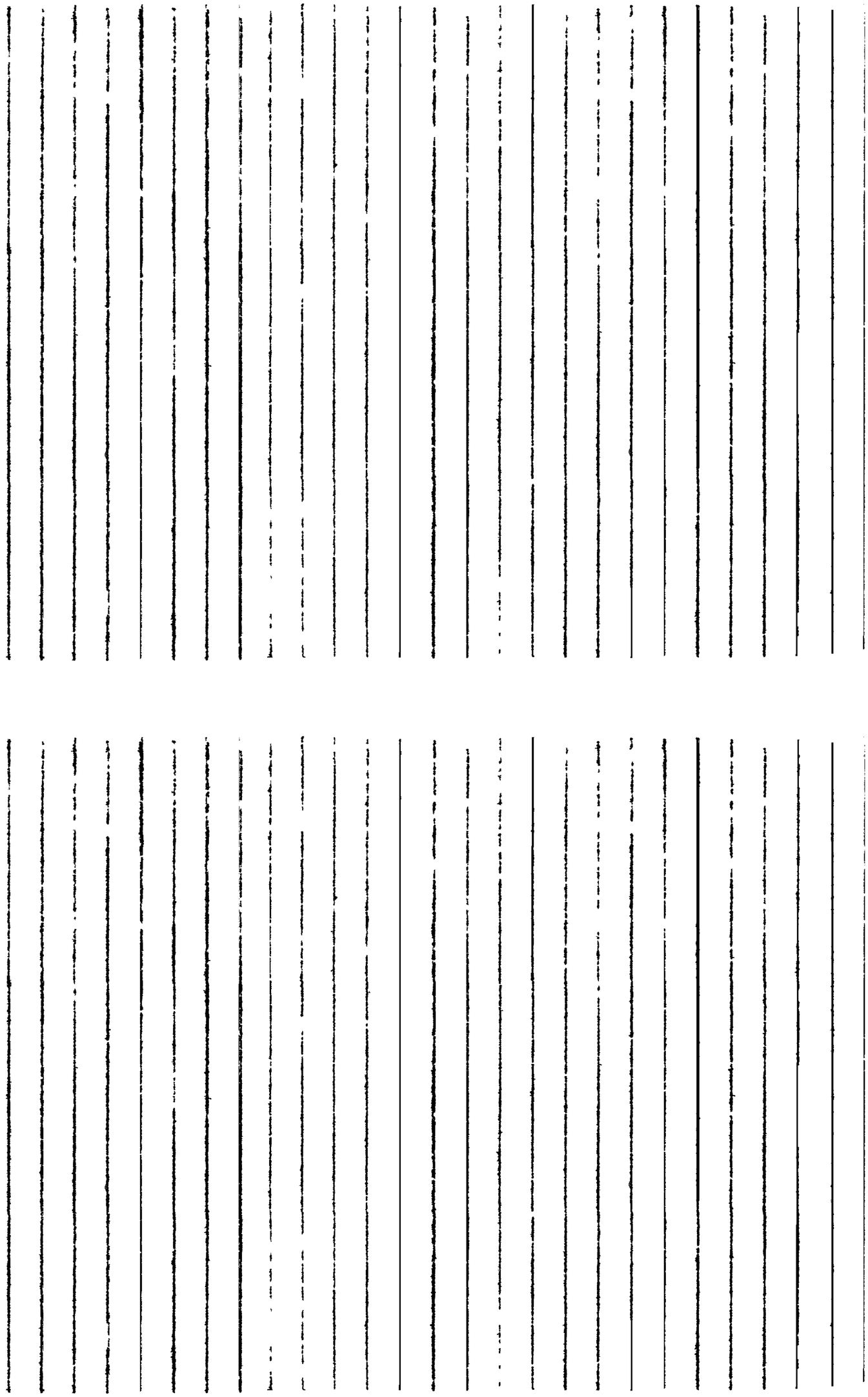

Схема строповки экскаватора 80-4121	Схема 2.08.01 на 1-й странице

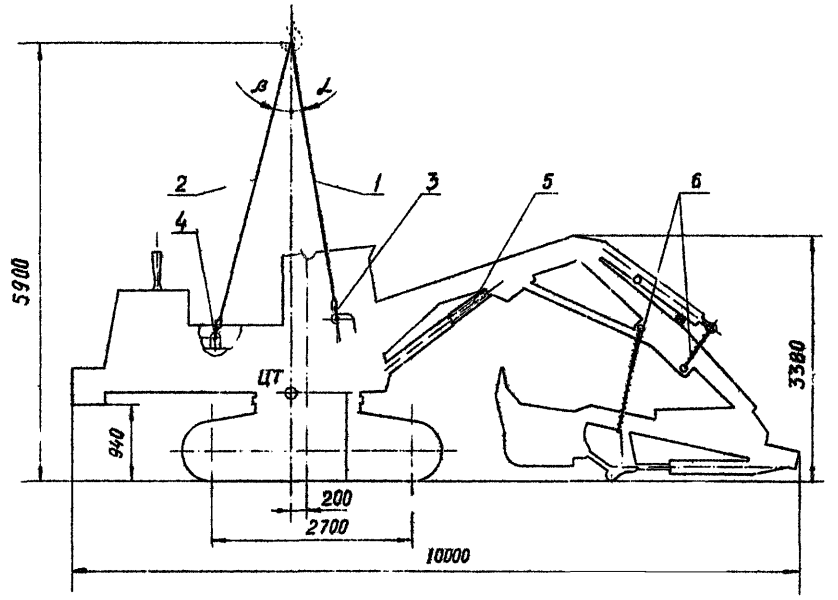

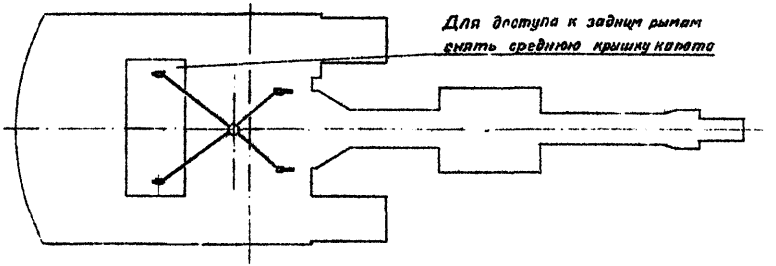

Определение нагрузок на стропы

Масштаб сил

2m 0 2 4 6

20кН 0 20 40 60

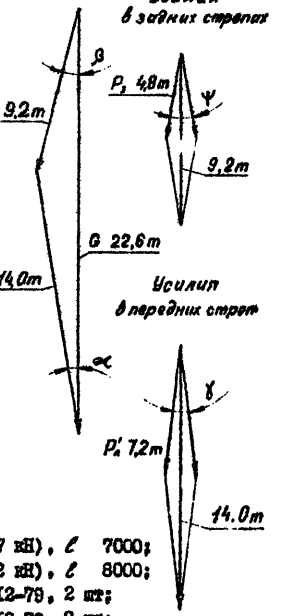

1 – строп P_2 7,2 т (70,7 кН), ℓ 7000;
2 – строп P_1 4,8 т (47,2 кН), ℓ 8000;
3 – скоба СА 80 ОСТ5.2312-79, 2 шт;
4 – скоба СА 50 ОСТ5.2312-79, 2 шт;
5 – муфта распорная;
6 – проушина увязочная (катанка).

Схема строповки погрузчика ТО-18	Схема 2.08.02 на I-й странице

I – грузозахват проект 3422, грузоподъемностью 20 т;
2 – строп B_3 4,65 т,(45,65 кН), ℓ 2500 – 4 шт;
3 – строп P_3 2,50 т,(24,5 кН), ℓ 2000 – 4 шт;
4 – скоба СА 50 ОСТ 5.2312-79 – 4 шт;
5 – жесткая сцепка.

Модель	G, т	$G_п$, т	$G_в$, т
ТО-18	11,00	4,65	6,35

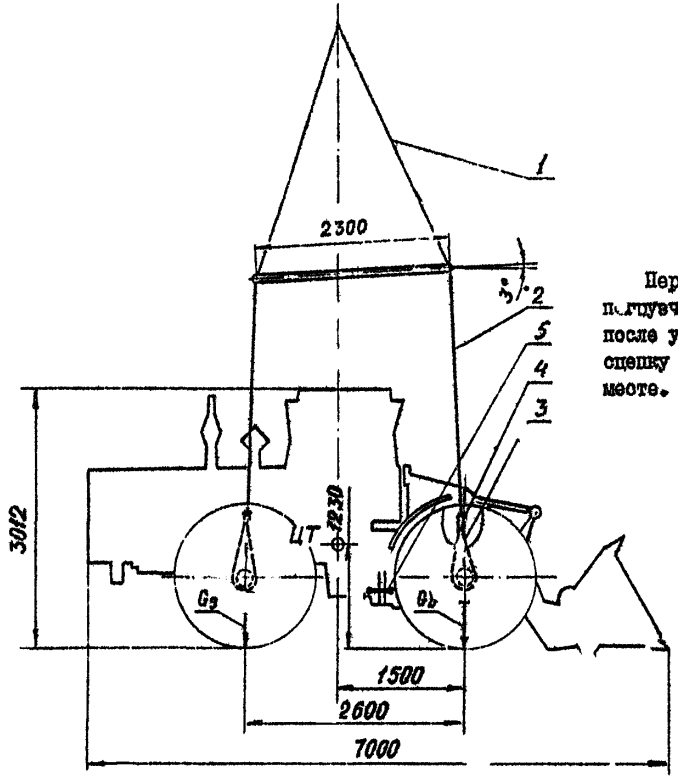

Перед строповкой по левому борту погрузчика установить жесткую сцепку; после установки погрузчика "на место" сцепку снять и закрепить на штатном месте.

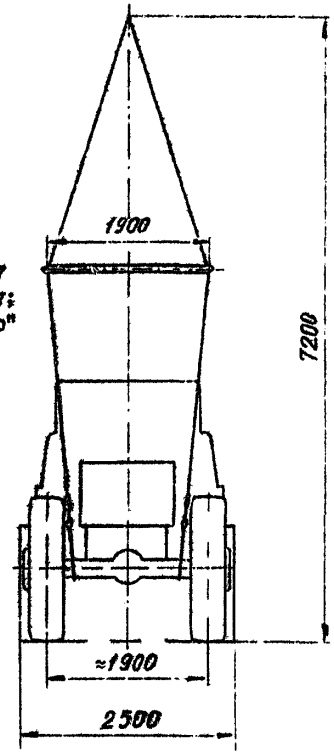

2.09. СХЕМЫ СТРОПОВКИ СЕЛЬСКОХОЗЯЙСТВЕННЫХ МАШИН

Схема

Схемы строповки зерноуборочного комбайна "Нива"
СКМ-5 . . . . . 2.09.01

Схема

Схема

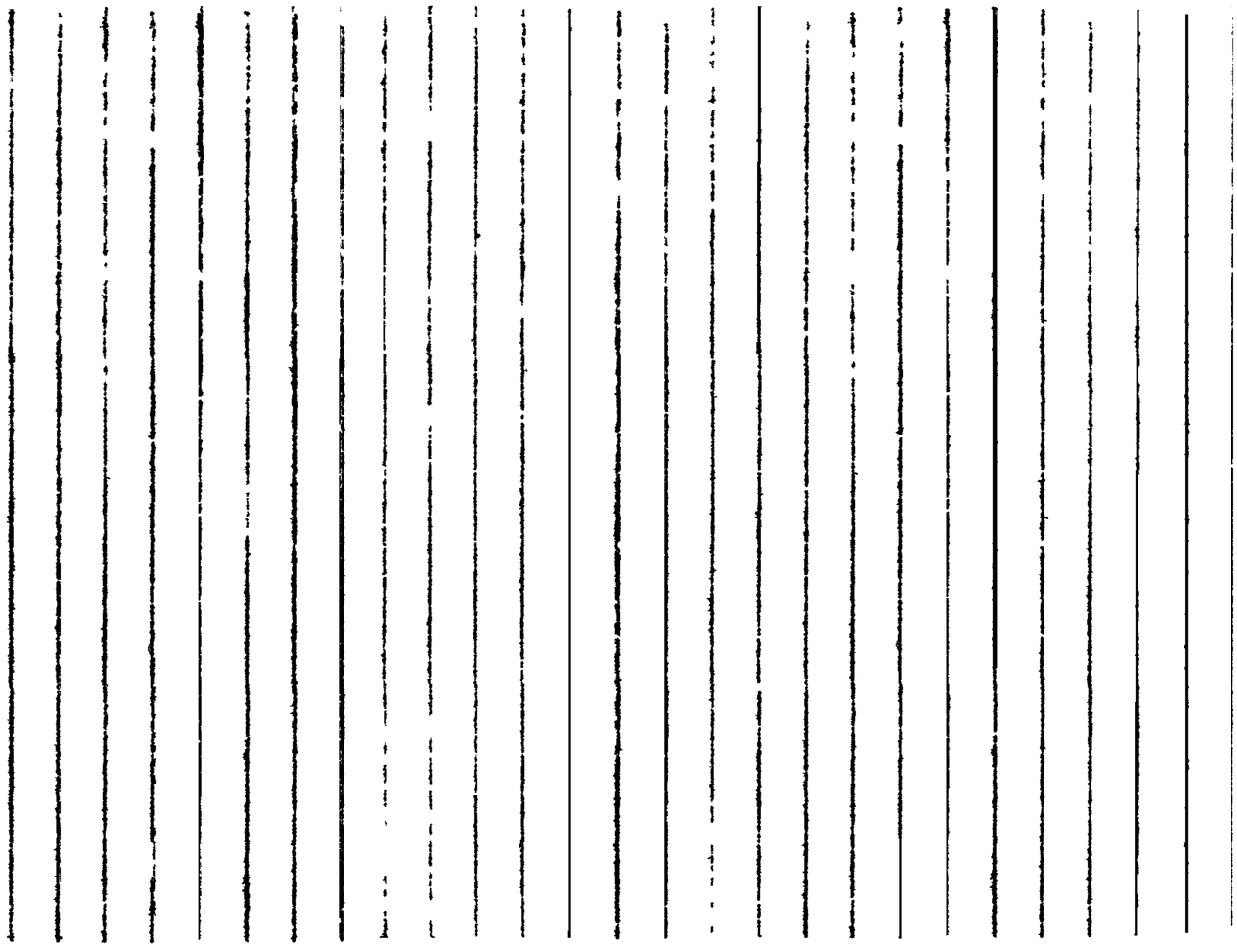

Схема

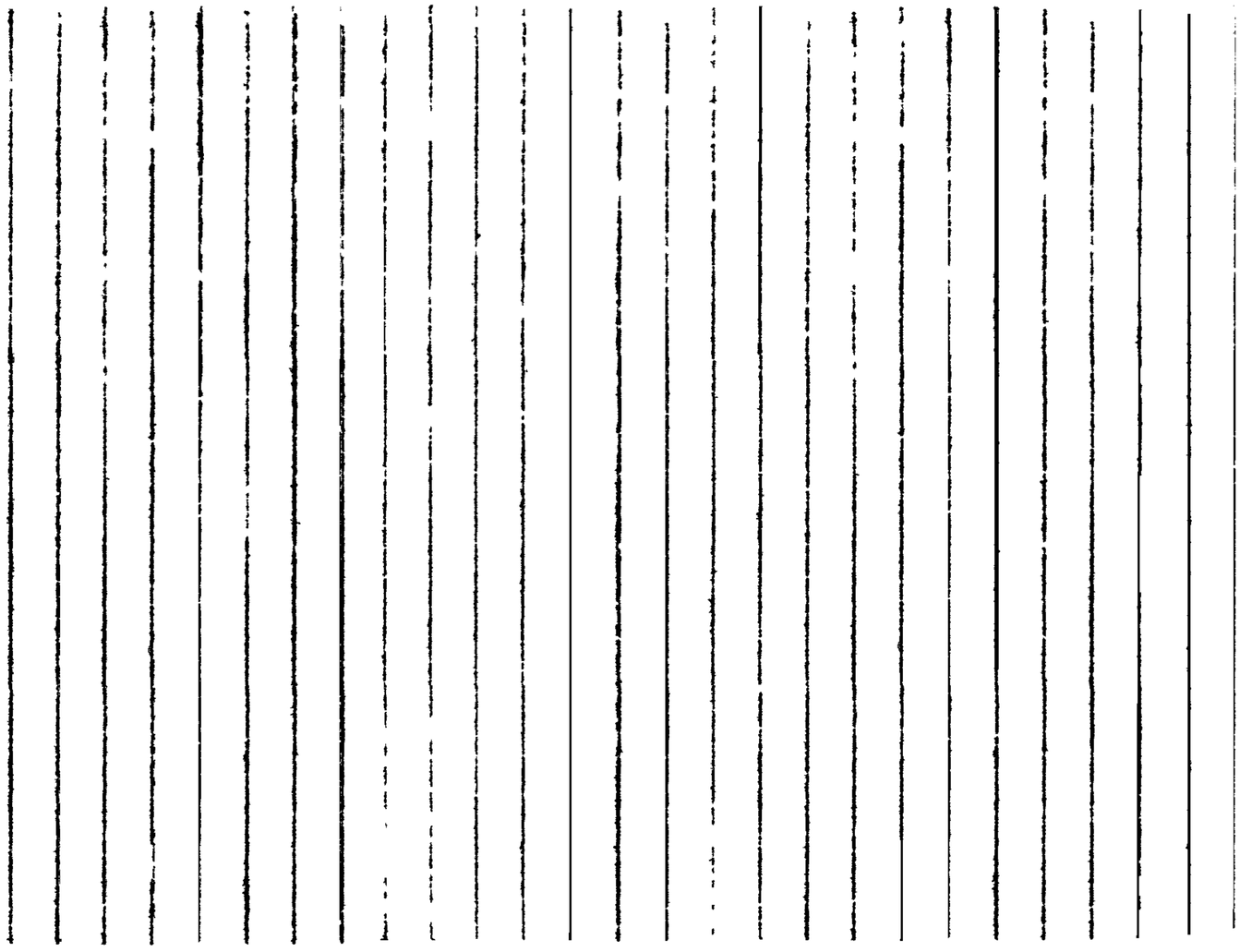

Схемы строповки зерноуборочного комбайна "Нива" СКМ-5	Схема 2.09.01 на 2-х страницах

Рис.1

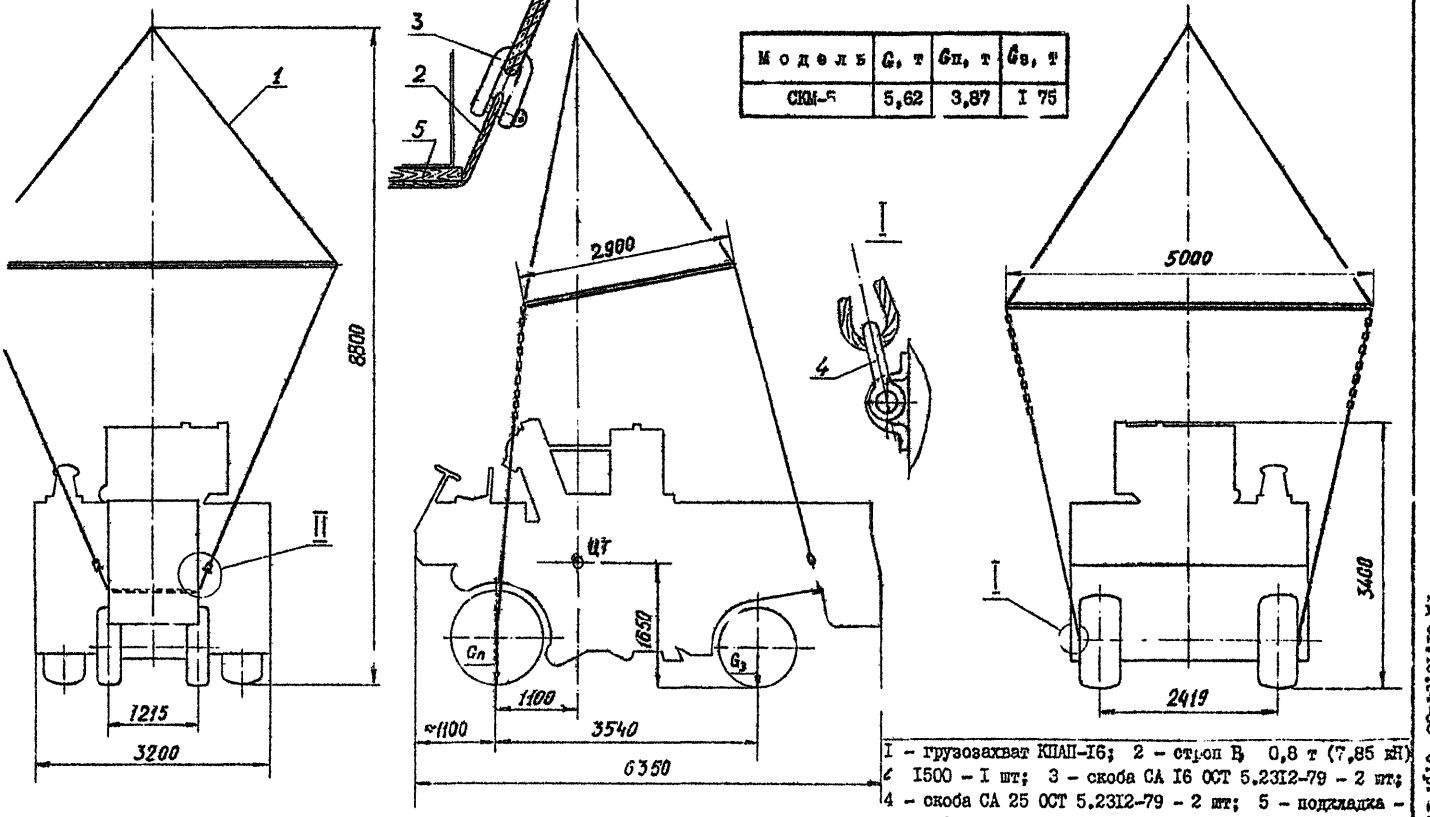

Модель	G, т	Gп, т	Gз, т
СКМ-5	5,62	3,87	I 75

I – грузозахват КПАП-I6; 2 – строп В 0,8 т (7,85 кН) ∠ I500 – I шт; 3 – скоба СА I6 ОСТ 5.23I2-79 – 2 шт; 4 – скоба СА 25 ОСТ 5.23I2-79 – 2 шт; 5 – подкладка – доска 20х80хI250.

6 – подъемка проект 2438А, грузоподъемностью 12,5 т;
7 – строп Ø 2,2 т (21,55 кН), ℓ = 4000 – 2 шт;
8 – подкладка – доска 20х80х300 – 4 шт.

Рис.2

Остальное – см. рис 1

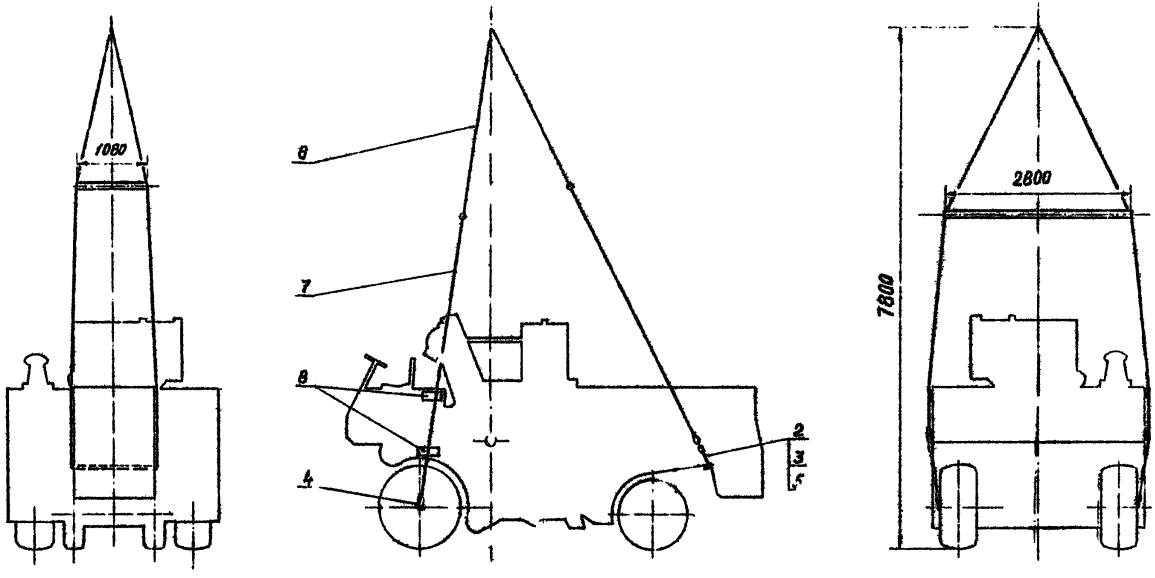

2.10. СХЕМЫ СТРОПОВКИ ПРОЧИХ СПЕЦИАЛЬНЫХ МАШИН

	Схема
Схема строповки погрузчика Джи-он-би 520 (JSB-520)	2.10.01
Схема строповки автопогрузчика Тойота ФД-100 . . .	2.10.02

Схема

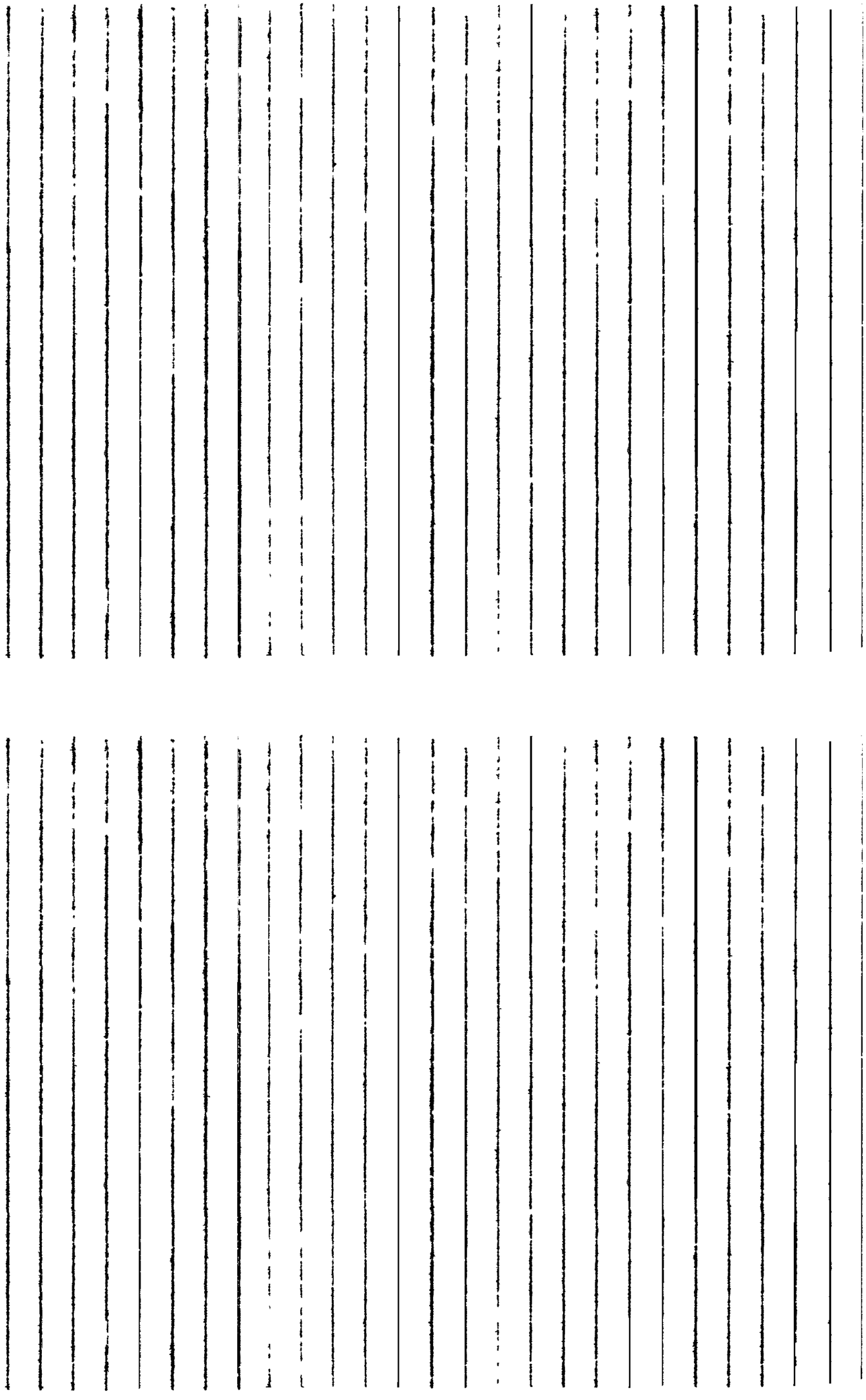

Схема строповки погрузчика ЛВ 520	Схема 2.10.01 на 1-й странице

1 – строп P_1 2,5 т (24,5 кН), ℓ 10000 – 1 шт;
2 – строп P_2 1,5 т (14,7 кН), ℓ 8000 – 1 шт;
3 – скоба СА 25 ОСТ 5.2312-79 – 2 шт;
4 – скоба СА 20 ОСТ 5.2312-79 – 2 шт.

Модель	G, т	$G_п$, т	$G_в$, т
ЛВ-520	7,0	3,5	3,5

Определение нагрузок на стропы

Масштаб сил

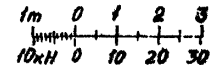

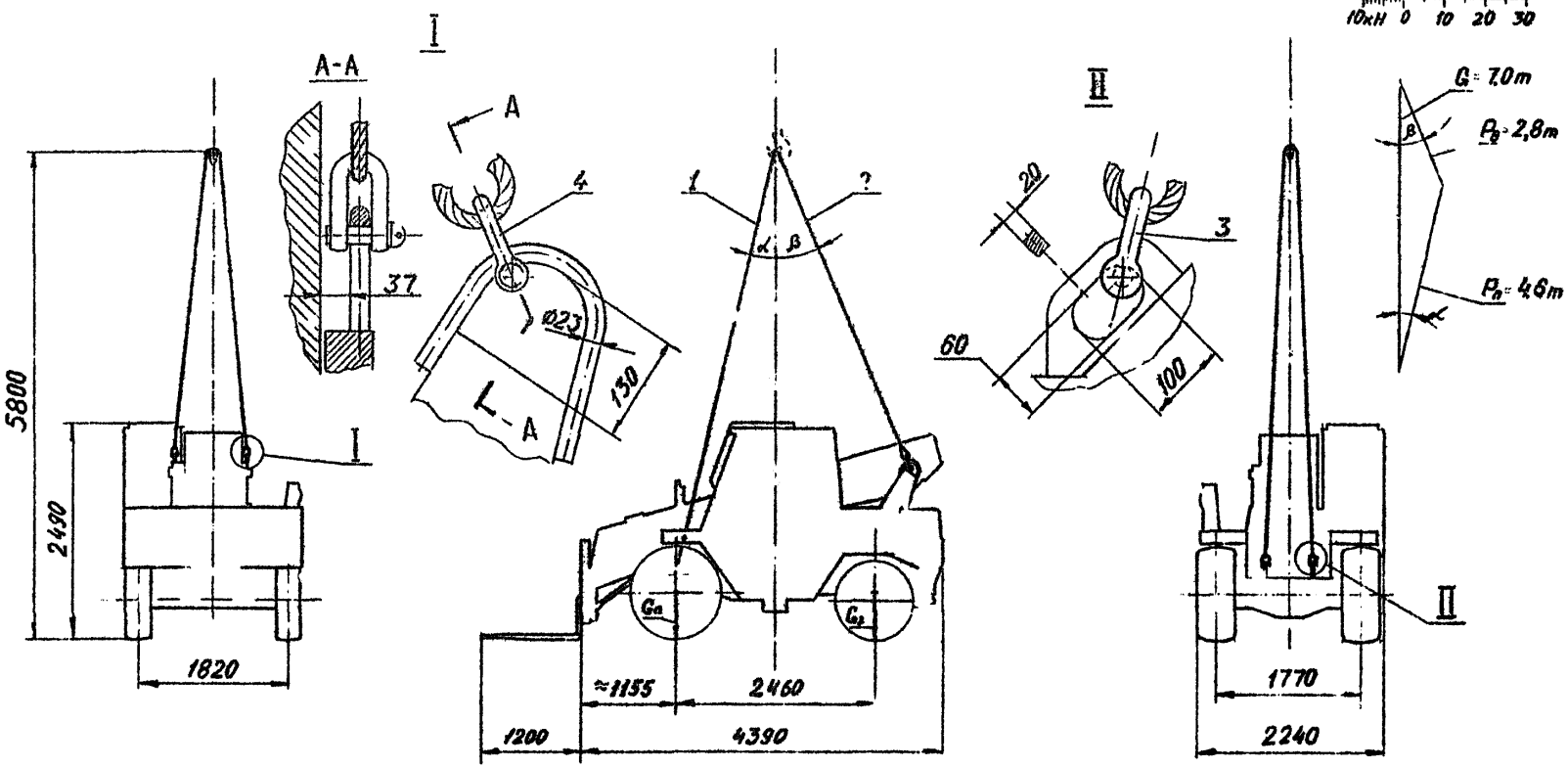

Схема строповки автопогрузчика Тип-а ФД-100 (TOYOTA FD-100)

Схема 2.10.02 на I-й странице

Модель	G, т	Gп, т	Gв, т
ФД-100	12,30	6,17	7,13

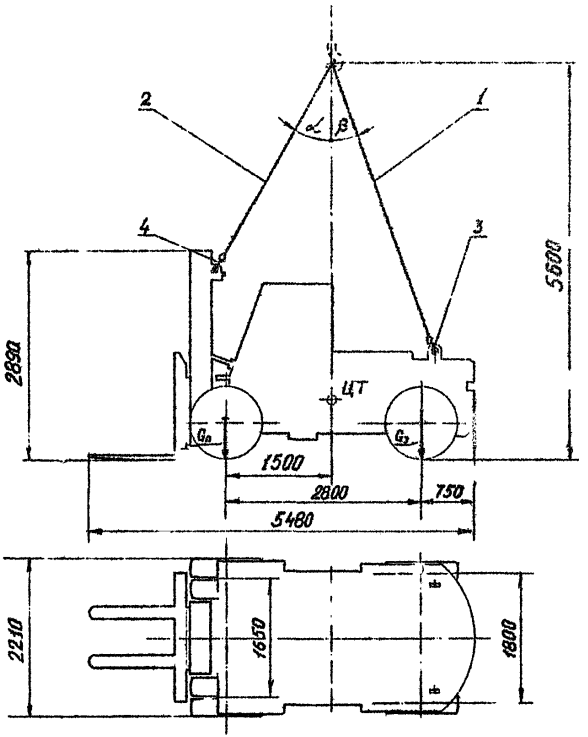

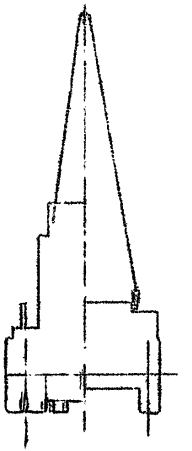

Определение нагрузок на стропы

Масштаб сил

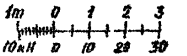

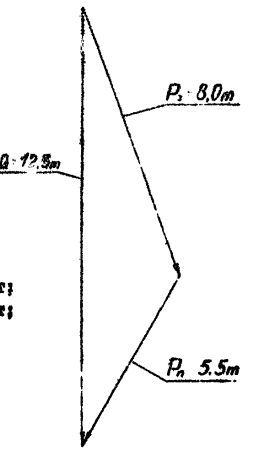

I – строп $P_р$ 4,3 т (42,2 кН), ℓ 8000 – I шт;
2 – строп $P_р$ 3,0 т (29,4 кН), ℓ 6000 – I шт;
3 – скоба СА 50 ОСТ 5.2312-79;
4 – скоба СА 50 ОСТ 5.2312-79.

Приложение

ПЕРЕЧЕНЬ НОРМАТИВНЫХ ДОКУМЕНТОВ,
НА КОТОРЫЕ ДАНЫ ССЫЛКИ В РУКОВОДЯЩЕМ ДОКУМЕНТЕ

	Стр.
ОСТ 5.2312-79 –	19, 54, 58, 94, 135, 139, 143, 144, 147, 151, 152
ОСТ 31.0014-80 –	3
РД 31.40.10-83 –	4
ТУ 31.503-76 –	53
ТУ 31.504-77 –	41
ТУ 31.520-76 –	9, 11
ТУ 31.522-81 –	15
ТУ 31.635-77 –	31
ТУ 31.636-77 –	57
ТУ 31.637-76 –	37
ТУ 31.674-78 –	21
ТУ 31.727-79 –	33
ТУ 31.1090-81 –	51

СОДЕРЖАНИЕ

Стр.

Основные положения 3
Таблица условных обозначений 4
Алфавитный указатель наименований (обозначений) моделей колесной и гусеничной техники 5
1. Карты грузозахватов
1.1. Крановые подвески 8
1.2. Грузозахваты 39
2. Схемы строповки колесной и гусеничной техники
2.01. Схемы строповки легковых автомобилей 59
2.02. Схемы строповки автобусов 70
2.03. Схемы строповки грузовых автомобилей 75
2.04. Схемы строповки автомобилей – самосвалов . . . 125
2.05. Схемы строповки специализированных автомобилей 129
2.06. Схемы строповки специальных машин на шасси автомобилей 13
2.07. Схемы строповки колесных и гусеничных тракторов 137
2.08. Схемы строповки дорожных и строительных машин 141
2.09. Схемы строповки сельскохозяйственных машин . 145
2.10. Схемы строповки прочих специальных машин . . 149
Приложение 1. Перечень нормативных документов, на которые даны ссылки в руководящем документе 153
Лист регистрации изменений 154

Лист регистрации изменений

Изм.	Номера листов (страниц)				Всего листов (страниц) в докум.	№ докум.	Входящий № сопроводительного документа и дата	Подп.	Дата
	Измененных	Замененных	Новых	Аннулированных					

УТВЕРЖДАЮ
Главный инженер
Черноморского ЦПКБ
В.Н. Афанащенко
«06» 02 1987 г.

ИЗВЕЩЕНИЕ № 2

об изменении РД 31.45.04-83
"Карты грузозахватов для колесной и гусеничной техники"

Изм.	Содержание изменения	Лист	Листов
		I	4
2			

I. Стр. 5, таблица 2

Ввести в таблицу наименования и обозначения моделей машин:

А	
Альман АС-7	Дополнение 3 то же
В	
В 60-2	Дополнение 3
Г	
ГКБ-819 ГКБ-8350	Дополнение 4 то же
Д	
Д4IП	Дополнение 3
К	
Комацу	Дополнение 3
Л	
Л-34	Дополнение 3

Н	
НВ-71	Дополнение 4
П	
Пикровер	Дополнение 3
С	
СЗАП-8352 Сталова воля Си-ди-кей 8	Дополнение 4 Дополнение 3 то же
Т	
Т-5I5 Тойта Тойо ТСМ	Дополнение 3 то же -"-
Ф	
ФД15зет5 ФД70зет7	Дополнение 3 то же

Изм.	Содержание изменения	Лист	Листов
		2	4
2			

X	
Харвейстер	Дополнение 3
Э	
Эйч-80Б	Дополнение 3
73	Дополнение 4
3402	то же

3403	Дополнение 4
40I4	то же
4085	-"-
40852	-"-
40853	-"-
409I2	-"-

2. Стр. 7, таблица 3

Ввести в таблицу наименования и обозначения моделей машин:

A	
Ahlman	Дополнение 3
AS-7	то же
C	
CDK-8	Дополнение 3
CTR80	то же
D	
D41P	Дополнение 3
F	
FD15z5	Дополнение 3
FD70z7	то же
H	
H-80B	Дополнение 3
Harveaster	то же

K	
Komatsy	Дополнение 3
L	
L-34	Дополнение 3
P	
Picrover Pay®Loader	Дополнение 3 то же
S	
Stalowa Wola	Дополнение 3
T	
Toyo TCM	Дополнение 3
Toyota	то же
TCM	-"-
W	
W 60-2	Дополнение 3

3. Стр. 39. Внести изменения в перечень грузозахватов:

3.I. Зачеркнуть наименования грузозахватов и обозначения карт:

"Скоба разъемная для автомобилей ГАЗ, КЗАРС-ГАЗ, проект 6754.200 . . . I.2.02", "Скоба разъемная для автотехники, КЗАРС-2,7, проект 6754.I00 . . . I.2.03", "Захват передний для автомобилей ГАЗ,

КЗАП-ГАЗ, проект 6751.100 . . . I.2.04", "Захват передний для автомобилей МАЗ, КЗАП-МАЗ, проект 6751.200 . . . I.2.05".

3.2. Дополнить перечень:

Дополнение 4

Скоба разъемная для автомобилей ГАЗ, КЗ.А.РС-ГАЗ, модель 6754.200 . . . . . I.2.02

Скоба разъемная для автотехники, КЗ.А.РС-2,7, модель 6754.100 . . . . . I.2.03

Грузозахват КЗ.А.П-2,7 модель 6751.200 (крановый захват передний для автомобилей, грузоподъемностью 2,7 т) I.2.05

4. Стр. 141. Дополнить перечень схем строповки:

Дополнение 3

Схемы строповки погрузчика Stalowa Wola L-34 . . . . 2.08.II
Схемы строповки погрузчиков Harveaster T-515, W 60-2 .2.08.I2
Схема строповки погрузчика Harveaster H-80b 2.08.I3
Схема строповки погрузчика Ahlman AS-7 . . . . . 2.08.I4
Схема строповки бульдозера Komatsu D41P 2.08.I5
Схема строповки автокрана Picrower CTP 80 . . . . . 2.08.I6
Схемы строповки погрузчика Toyota CDK-8 . . . . . 2.08.I7

5. Стр. 149. Дополнить перечень схем строповки:

Дополнение 3

Схемы строповки автопогрузчика Toyo TCM FD15z5. . . . 2.I0.II
Схема строповки автопогрузчика Toyo TCM FD70z7. . . . 2.I0.I2

Дополнение 4

Схемы строповки гусеничного транспортера 3403 . . . . 2.I0.I3
то же HP-71. . . . 2.I0.I4
-"- 3402 . . . . 2 I0.I5
-"- 73 . . . . то же

Извещение № 2 об изменении РД 31.45.04-

Изм.	Содержание изменения	Лист	Л
		4	
2			

Схемы строповки автомобильного прицепа СЗАП-8352. . . 2.10.16
то же ИКБ-8350 . . . 2.10.17
-"- ИКБ-819 . . . 2.10.18
Схемы строповки автопогрузчика 4014М 2.10.19
то же 4085 . . . . . 2.10.20
-"- 40912-01. . . . . 2.10.21

Причина изменений: введение в действие Дополнений №№ 3 и 4 к РД 31.45.04-83 согласно циркулярным письмам Главфлота от 08.01.86 № ГФ-16/3-36 и от 04.12.87 № ГФ-16/3-3374.

Указание о внедрении: с 01.07.87.

Зав. отделом стандартизации, метрологии и качества — Б.И. Рапопорт

Зав. отделом № 4 — И.Е. Касап

Зав. сектором — О.П. Давыдов

МИНИСТЕРСТВО
МОРСКОГО ФЛОТА
(МИНМОРФЛОТ)

Руководителям организаций
и предприятий Минморфлота

от 29.12.84 № ГУ-17/4-2341

О введении в действие
дополнений №№ 1 и 2
к РД 31.45.04-83

Минморфлотом утверждены дополнения №№ 1 и 2 к руководящему документу РД 31.45.04-83 "Карты грузозахватов для колесной и гусеничной техники", содержащие схемы строповки автотехники, перегружаемой в морских портах.

Для внедрения указанных дополнений

П Р Е Д Л А Г А Ю :

1. с 01.07.85

ввести в действие дополнение № 1 РД 31.45.04.01-84 и дополнение № 2 РД 31.45.04.02-84 к РД 31.45.04-83 "Карты грузозахватов для колесной и гусеничной техники";

2. предприятиям и организациям при разработке технологической документации на производство ПРР руководствоваться настоящими дополнениями к РД 31.45.04-83;

3. Черноморскому ЦКБ до 01.06.85 обеспечить издание в количестве 350 экз. и рассылку дополнений №№ 1 и 2 предприятиям и организациям Минморфлота;

4. контроль за исполнением настоящего письма возложить на Главфлот.

Начальник Главфлота В.С.Збарщенко

УТВЕРЖДАЮ

Главный инженер
Черноморского ЦПКБ

В.Н.Афанасенко
«3» июня 1985 г.

ИЗВЕЩЕНИЕ № I

об изменении РД 3I.45.04-83
"Карты грузозахватов для колесной и гусеничной техники"

Изм.	Содержание изменения	Лист	Листов
		I	5
I			

I. Стр. 3, второй абзац.

Последнюю фразу изложить в редакции:

"Вновь разработанные карты и схемы строповки будут выпускаться в виде дополнений к настоящему РД; информация о включаемых в дополнения картах и схемах должна быть внесена в соответствующие разделы настоящего РД"

2. Стр. 5, таблица 2.

Ввести в таблицу наименования и обозначения моделей машин:

	А		
АЦ-30/I30/63М	Дополнение 2	Д-557	Дополнение 2
	Б	ДЭТ-250	то же
IБАI5В IБАI5Н	Дополнение 2 то же		К
		Кальмар	Дополнение I
	В	Кларк	то же
Валмет	Дополнение I	КрАЗ-255 Б	Дополнение 2
	Д	КрАЗ-257 Б1	то же
Д-579	Дополнение 2	Кировец	-"-
ДЗ-3I	то же		

Извещение № I об изменении РД 3I.45.04-83

Изм.	Содержание изменения	Лист	Листов
		2	5
I			

К	
К-700 А	Дополнение 2
К-70I	то же
Катерпиллер 992 Б	-"-
Л	
ЛМВ 25 Д	Дополнение I
П	
ПЗ-0,8	Дополнение 2
С	
СБ-92	Дополнение 2
Т	
Тоета	Дополнение I
ТД 25..3	то же
ТЭ-500	Дополнение 2
ТЛ-3А	то же
У	
Урал-377	Дополнение 2
Урал-375Д	то же
Урал-375Н	Дополнение 2
УКБ-500С	то же
УРБ-3А2	-"-
УРБ-3АМ	-"-
Ф	
ФД-I5	Дополнение I
2ФД-I5	то же
3ФД-I5	-"-
ФД-25	-"-
3ФД-35	-"-
3ФД-40	-"-
Ц	
ЦА-320М	Дополнение 2
Э	
Э-320 Б	Дополнение 2
Э-50I5	то же
Э-262I	-"-

3. Стр. 7, таблица 3.
Ввести в таблицу наименования и обозначения моделей машин:

C	
Clark C 500	Дополнение I
Caterpillar 992B	Дополнение 2
F	
FD-I5	Дополнение 2
2FD-I5	то же
3FD-I5	-"-
FD-25	-"-
3FD-35	-"-
3FD-40	-"-
K	
Kalmar	Дополнение I
L	
LMV 25 D	Дополнение I
T	
Toyota	Дополнение I
TD 25I5	то же
V	
Valmet	Дополнение I

Извещение № I об изменении РД 3I.45.04-83

Изм.	Содержание изменения	Лист	Листов
		3	5
I			

I I55 D	Дополнение I

4. Стр. 75.
Дополнить перечень схем строповки:

Дополнение 2

Схемы строповки автомобиля Урал-377 . . . . . 2.03.23
Схемы строповки автомобиля Урал-375Д 2.03.24
Схемы строповки автомобиля Урал-375Н 2.03.25
Схемы строповки автомобиля КрАЗ-255Б 2.03.26
Схемы строповки автомобиля КрАЗ-257Б1 . . . . . 2.03.27

5. Стр. I29.
Дополнить перечень схем строповки :

Дополнение 2

Схемы стропоки топливозаправщика ТЗ-500 . . . . . 2.05.02

6. Стр. I33.
Дополнить перечень схем строповки:

Дополнение 2

Схемы строповки пожарной автомашины АЦ-30/I30/63А . . 2.06.02
Схемы строповки самоходной буровой установки
УКБ-500С 2.06.03
Схема строповки буровых блоков IБАI5В, IБАI5Н,
УРБ-3А2, УРБ-3АМ 2.06.04
Схемы строповки цементировочного агрегата ЦА-320М . . 2.06.05
Схемы строповки автобетоносмесителя СБ-92 . . . . . 2.06.06

Изм.	Содержание изменения	Лист	Листов
		4	5
I			

7. Стр. I37.
Дополнить перечень схем строповки:

Дополнение 2

Схемы строповки колесных тракторов "Кировец"
К-700А и К-70I 2.07.02
Схемы строповки гусеничного трактора ДЭТ-250 . . . . . 2.07.03

8. Стр. I4I.
Дополнить перечень схем строповки:

Дополнение 2

Схемы строповки бульдозера-экскаватора 30-262I. 2.08.03
Схемы строповки погрузчика ПЭ-0,8 . . . . . 2.08.04
Схемы строповки бульдозера Д-579 . . . . . 2.08.05
Схемы строповки экскаватора Э-302А 2.08.06
Схемы строповки экскаватора Э-50I5А 2.08.07
Схемы строповки автогрейдера ДЗ-3I (Д-557) 2.08.08
Схемы строповки погрузчика ТЦ-3А 2.08.09
Схемы строповки погрузчика Катерпиллер 992Б. 2.08.I0

9. Стр. I49.
Дополнить перечень схем строповки:

Дополнение I

Схемы строповки автопогрузчиков:

Тоета	02- ФДI5	2.I0.03
то же	02-2ФДI5	2.I0.04
-"-	02-3ФДI5	то же
-"-	02- ФД25	2.I0.05
-"-	02-3ФД35	2.I0.06
-"-	02-3ФД40	2.I0.07

Извещение № I об изменении РД 3I.45.04-83

Изм.	Содержание изменения	Лист	Листов
		5	5
I			

Схемы строповки автопогрузчиков:

Валмет ТД 2515 . . . . . 2.I0.08
Кальмар ДМВ 25Д 2.I0.09
Кларк С500 У155Д 2.I0.I0

Причина изменений: введение в действие дополнений № I и 2 к РД 3I.45.04-83 согласно циркулярному письму Главфлота от 29.I2.84 № ГФ-I7/4-234I.

Указание о внедрении: с 0I.07.85.

Зав. отделом стандартизации Б.И.Рапопорт
Зав. отделом № 4 И.Е.Касап
Руководитель бригады О.П.Давыдов

МИНИСТЕРСТВО
МОРСКОГО ФЛОТА
(МИНМОРФЛОТ)

103759 Москва, Жданова I/4

РУКОВОДИТЕЛЯМ ПРЕДПРИЯТИЙ
И ОРГАНИЗАЦИЙ МИНМОРФЛОТА

от 27.01.83 № ГФ-17/159

О введении в действие
РД 31.45.04-83

Минморфлотом утвержден руководящий документ РД 31.45.04-83 "Карты грузозахватов для колесной и гусеничной техники".

РД содержит основные сведения о грузозахватах, поставленных на производство в соответствии с требованиями ОСТ 31.0014-80 и предназначенных для перегрузки различных колесных и гусеничных машин, примеры и рекомендации по использованию грузозахватов, а также схемы строповки колесных и гусеничных машин с использованием этих грузозахватов.

Для внедрения руководящего документа РД 31.45.04-83

П Р Е Д Л А Г А Ю :

1. с 01.06.83 ввести в действие РД 31.45.04-83 "Карты грузозахватов для колесной и гусеничной техники";

2. предприятиям и организациям при разработке технологической документации на производство погрузочно-разгрузочных работ руководствоваться настоящим руководящим документом;

3. Черноморскому ЦКБ до 01.04.83 обеспечить издание в количестве 350 экз. и рассылку РД 31.45.04-83 предприятиям и организациям Минморфлота;

4. Контроль за исполнением настоящего письма возложить на Главфлот.

Начальник Главфлота В.С.Збарщенко

gost.e-ecolog.ru