ОТРАСЛЕВОЙ СТАНДАРТ

ТЕЛЕЖКИ ШАРНИРНЫЕ ПРИВОДНЫЕ И ХОЛОСТЫЕ

Конструкция и размеры

ОСТ 24.191.03

Издание официальное

МИНИСТЕРСТВО ТЯЖЕЛОГО, ЭНЕРГЕТИЧЕСКОГО
И ТРАНСПОРТНОГО МАШИНОСТРОЕНИЯ

Москва 1971

gost.e-ecolog.ru

РАЗРАБОТАН ВНИИПТМАШем

Директор института Комашенко А.Х.

Зам.директора по научной работе Скворцов Б.М.

Начальник отдела стандартизации Оболенский А.С.

Начальник отдела унифицированных узлов Рыбкин П.Н.

Исполнитель Рафаэль Р.П.

ВНЕСЕН ВНИИПТМАШем

ПОДГОТОВЛЕН К УТВЕРЖДЕНИЮ Главным управлением подъемно-транспортного машиностроения МТЭ и ТМ

Главный инженер Луненко Г.И.

УТВЕРЖДЕН Заместителем министра тяжелого, энергетического и транспортного машиностроения

УДК 621.861/07

Группа Г-86

ОТРАСЛЕВОЙ СТАНДАРТ

ТЕЛЕЖКИ ШАРНИРНЫЕ ПРИВОДНЫЕ И ХОЛОСТЫЕ КОНСТРУКЦИЯ И РАЗМЕРЫ

ОСТ 24.191.03

Вводится впервые

Письмом Министерства тяжелого, энергетического и транспортного машиностроения от 3/IX 1970 г. № ММ-36/12446 срок введения установлен с 1.УП. 1971 г.

Несоблюдение стандарта преследуется по закону

Настоящий стандарт распространяется на приводные и холостые тележки электрических талей, механизмов передвижения подвесных электрических кранов общего назначения, подвесных кранов-штабелеров, монорельсовых тележек всех типов, а также других подвесных устройств со скоростью передвижения 20 и 32 м/мин легкого и среднего режимов работы, работающих при температуре окружающей среды от минус 40°С до плюс 40°С.

Стандарт не распространяется на тележки, работающие в химических и радиоактивных средах, а также в пожаро- и взрывоопасных помещениях.

Техническая характеристика и размеры тележек должны соответствовать чертежам и таблицам настоящего стандарта.

Техническая характеристика

	Тип	ТШП-1	ТШП-1,6	ТШП-2,5	ТШП-4
Приводные тележки	Максимальная вертикальная нагрузка, тс	1	1,6	2,5	4
	Скорость передвижения, м/мин	20 и 32			
	Тип электродвигателя	АОЛ 12-4	АОЛ 21-4	АОЛ 22-4	АОЛ 31-4
	Мощность, квт	0,18	0,27	0,4	0,6
	Масса, кг	42	60	70	85
Холостые тележки	Тип	ТШХ-1	ТШХ-1,6	ТШХ-2,5	ТШХ-4
	Максимальная вертикальная нагрузка, тс	1	1,6	2,5	4
	Масса, кг	10	16	28	57

Тележка приводная типа ТШП-1,0

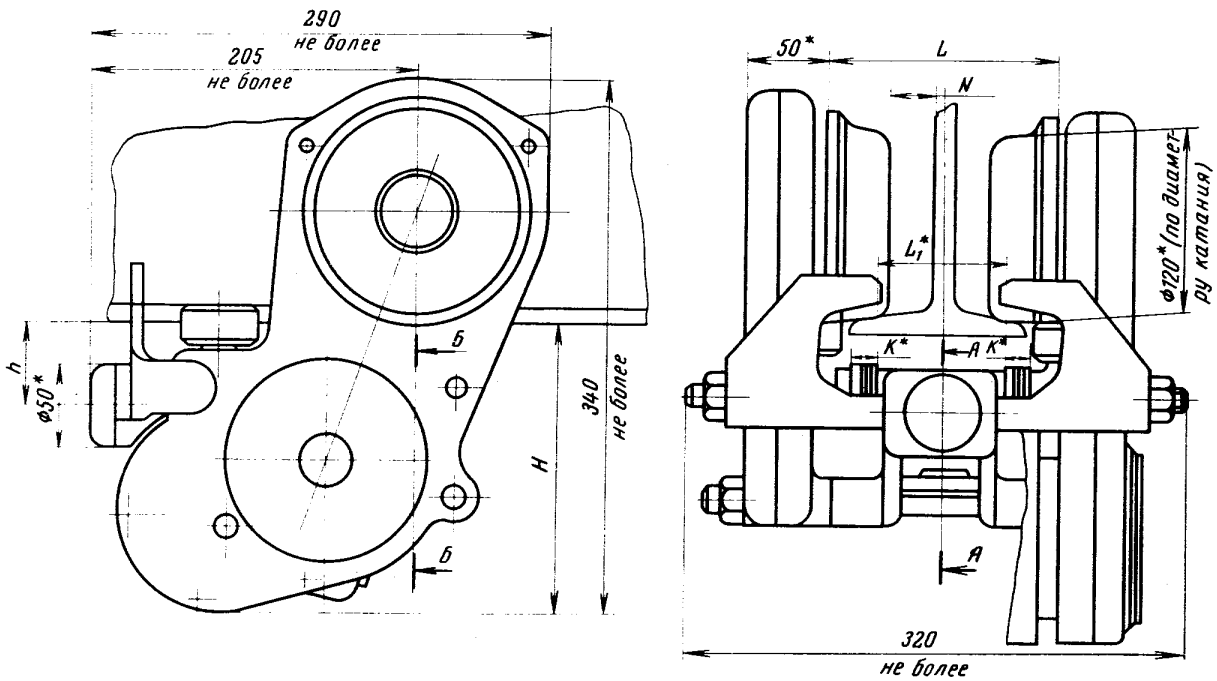

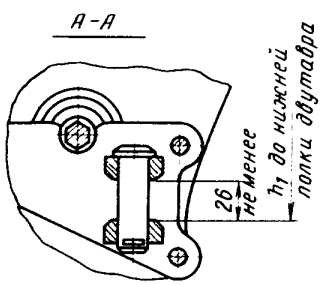

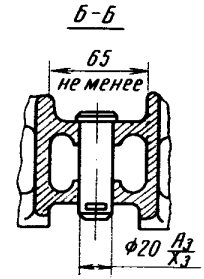

* - размеры для справок

Черт. 1

Таблица 1

мм

N балок двутавровых по ГОСТ 5157-53	L	L_1	H не более	h	h_1	N не менее	K
18М	103±1	55	181	53±5	84±3	8	0
24М	122±1	74	179	51±5	82±3	17	10
30М	143±1	95	178	50±5	81±3	27	20
36М	143±1	95	177	49±5	80±3	27	20

Тележка холостая типа ТШХ-1,0

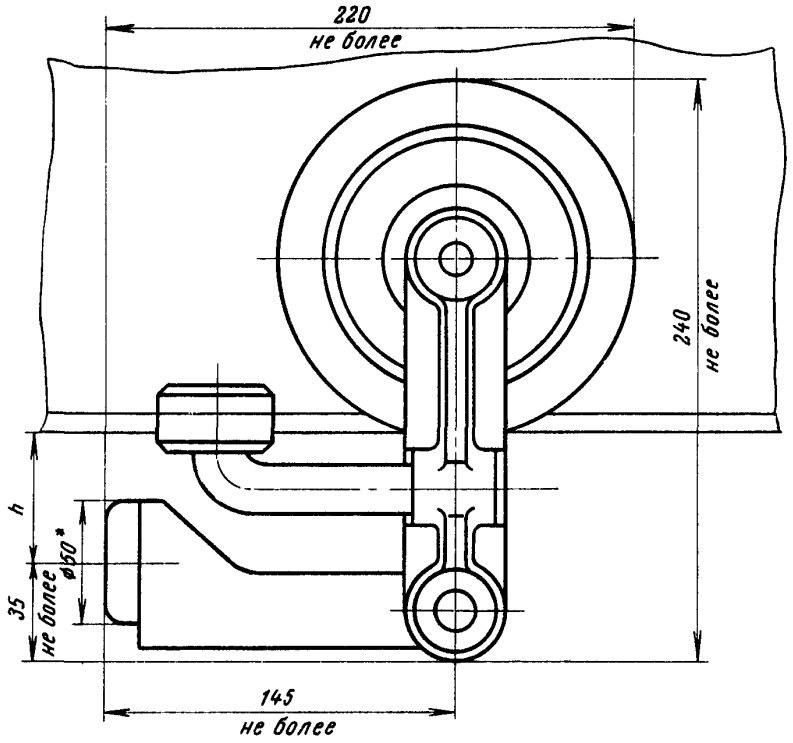

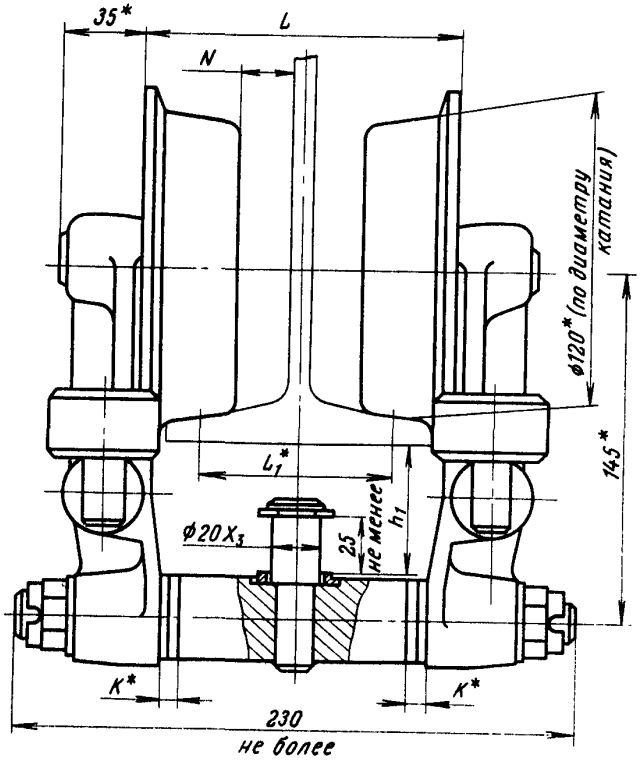

* - Размеры для справок

Черт. 2

Таблица 2

мм

№ балок двутавровых по ГОСТ 5157-53	L	L_1	h	h_1	N не менее	K
18М	103±1	55	53±5	45±3	8	0
24М	122±1	74	51±5	41±3	17	10
30М	143±1	95	50±5	36±3	27	20
36М	143±1	95	49±5	36±3	27	20

Тележка приводная типа ТШП-7,6

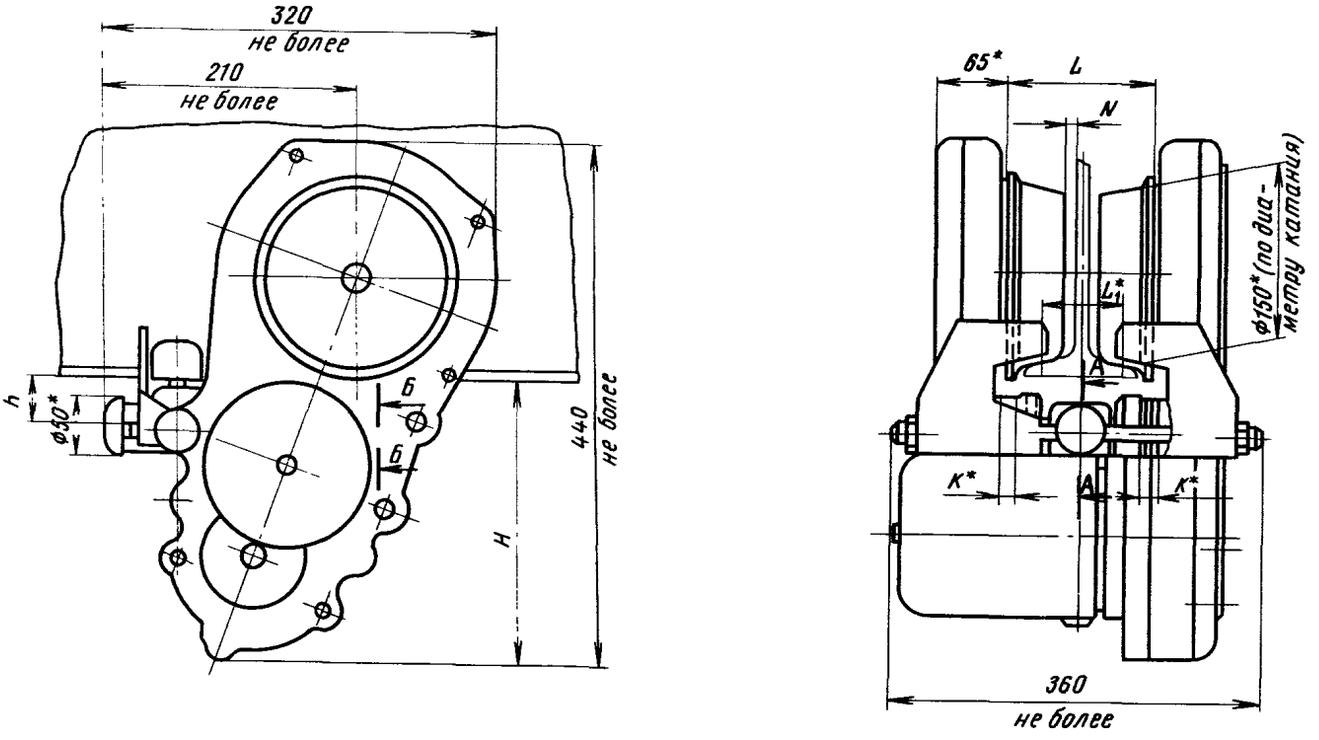

**-размеры для справок*

А-А

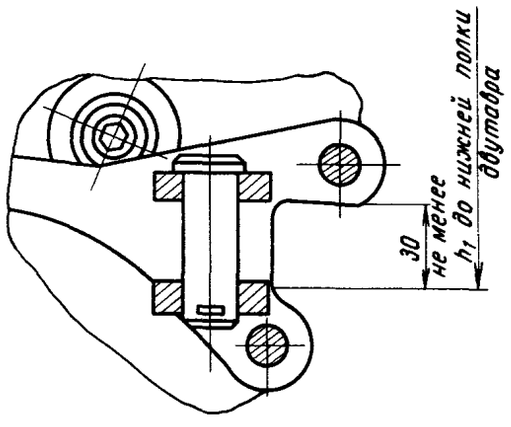

Б-Б

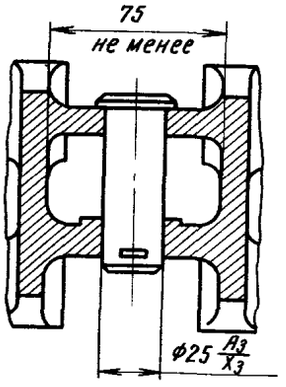

Черт. 3

Таблица 3

мм

N балок двутавровых по ГОСТ 5157-53	L	L_1	H не более	h	h_1	N не менее	K
24М	124±1	76	235	51±5	94±3	13	10
30М	145±1	97	234	50±5	93±3	23	20
36М	145±1	97	233	49±5	92±3	23	20

Тележка холостая типа ТШХ-1,6

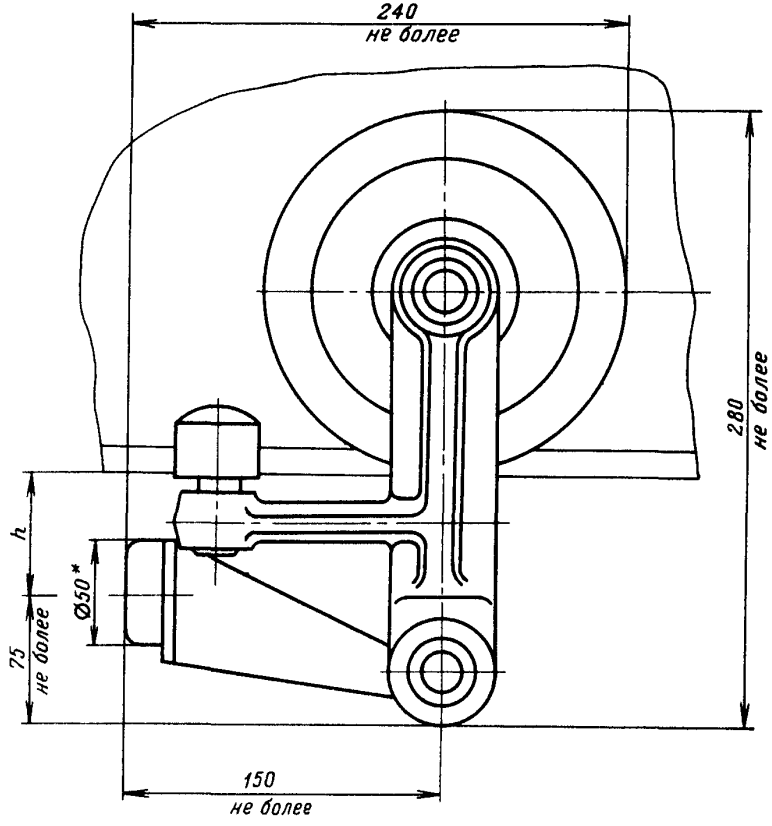

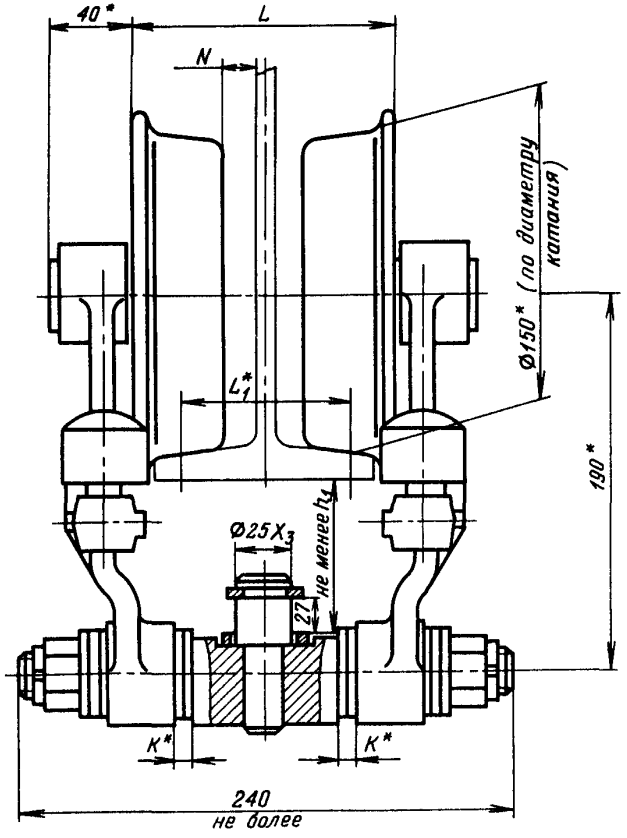

*Размеры для справок

Черт. 4

Таблица 4

мм

№ балок двутавровых по ГОСТ 5157-53	L	L_1	h	h_1	N не менее	K
24М	124±1	76	51±5	89±3	13	10
30М	145±1	97	50±5	88±3	23	20
36М	145±1	97	49±5	87±3	23	20

Тележка приводная типа ТШП-2,5

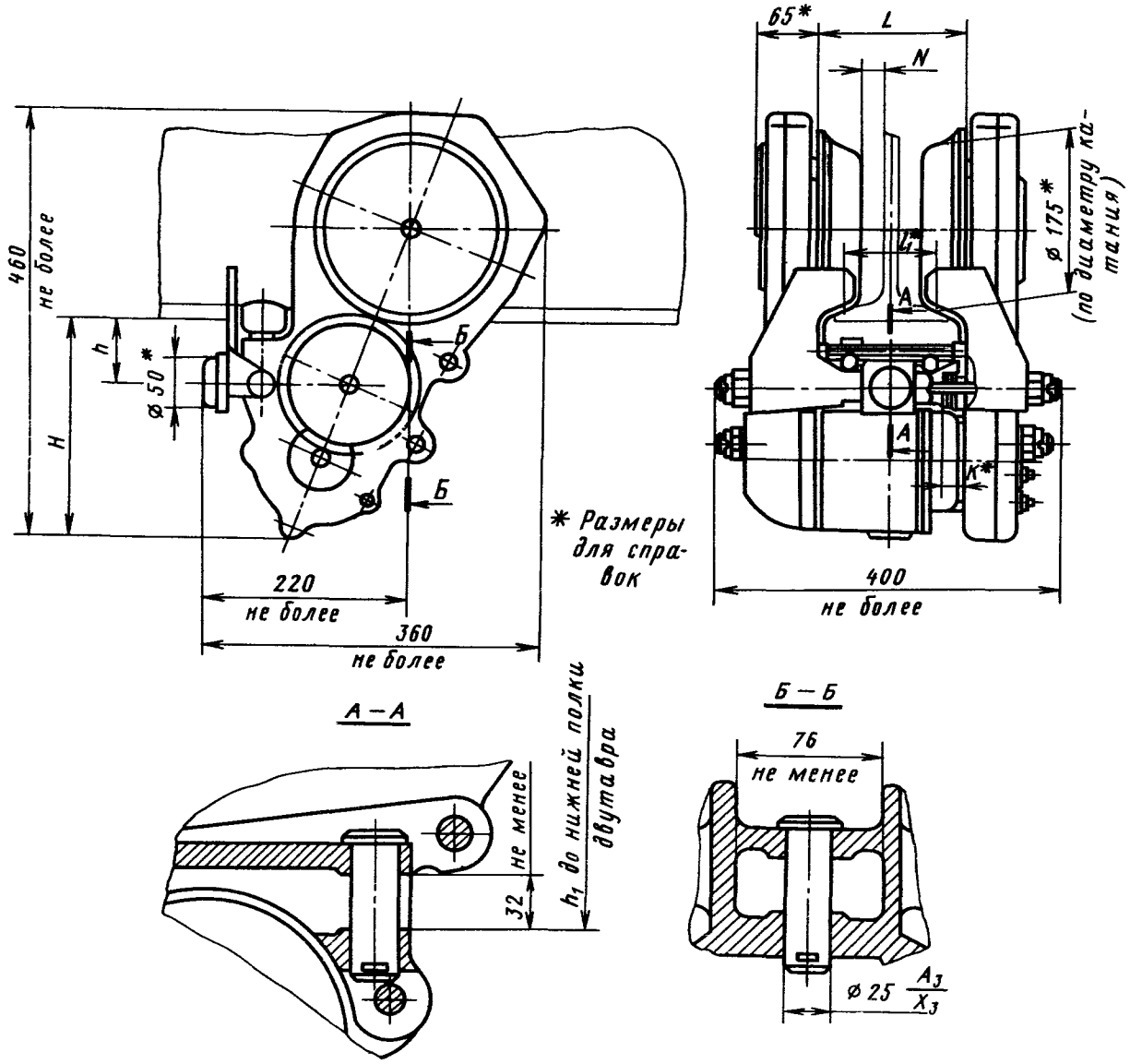

Черт.5

Таблица 5

мм

№ балок двутавровых по ГОСТ 5157-53	L	L_1	H не более	h	h_1	N не менее	K
30М	158±1	96	228	50±5	92±3	16	4
36М	158±1	96	227	49±5	91±3	16	4
45М	178±1	116	225	47±5	89±3	26	14

Тележка холостая типа ТШХ-2,5

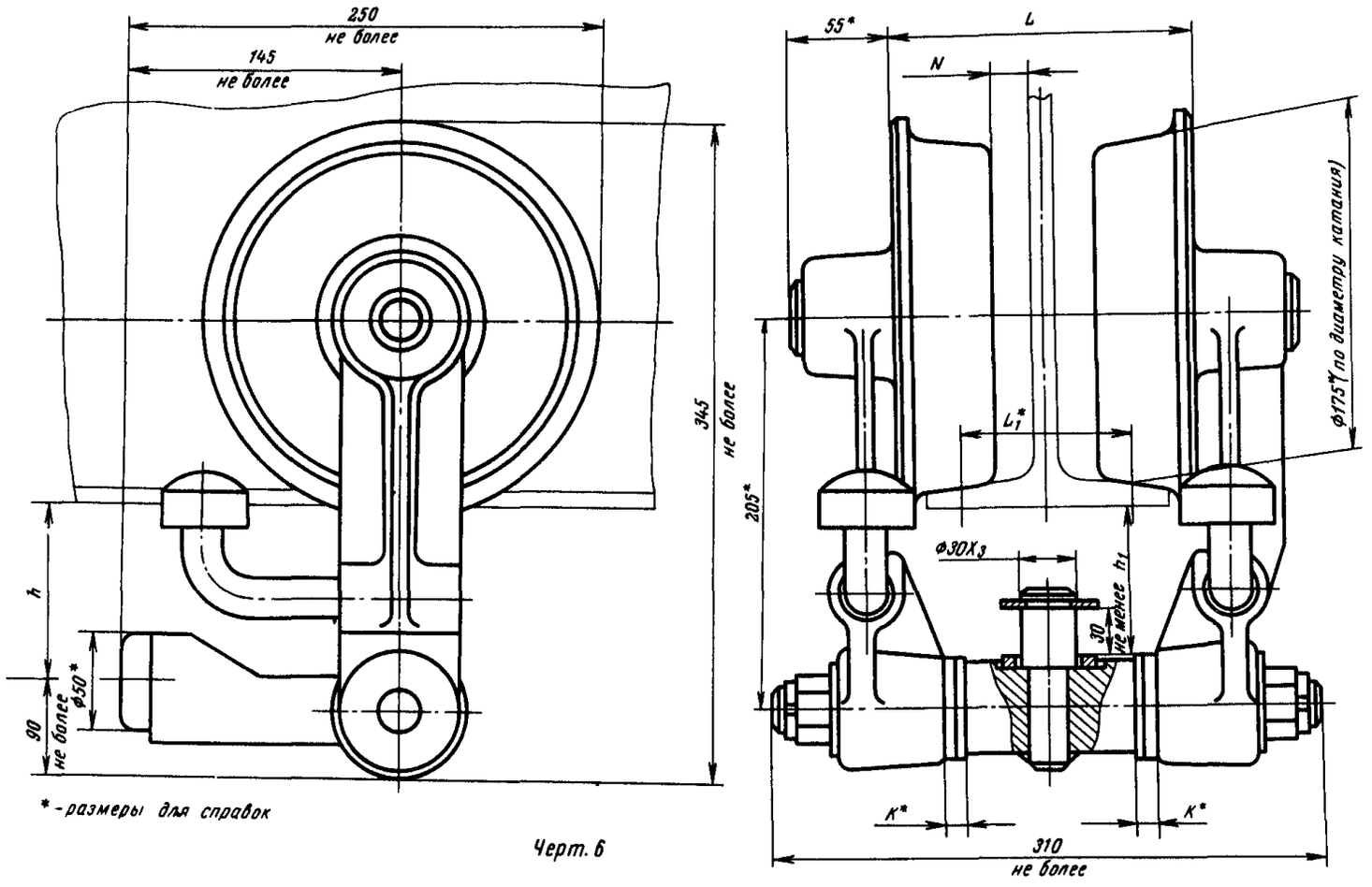

** - размеры для справок*

Черт. 6

Таблица 6

мм

№ балок двутавровых по ГОСТ 5157-53	L	L_1	h	h_1	N не менее	K
30М	158±1	96	50±5	78±3	16	4
36М	158±1	96	49±5	77±3	16	4
45М	178±1	116	47±5	75±3	26	14

Тележка приводная типа ТШП-4,0

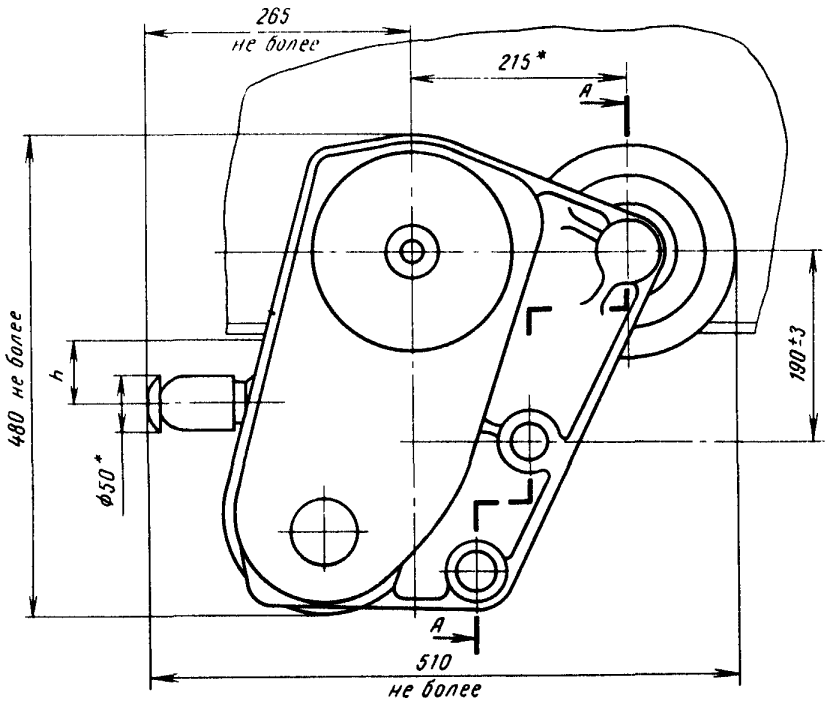

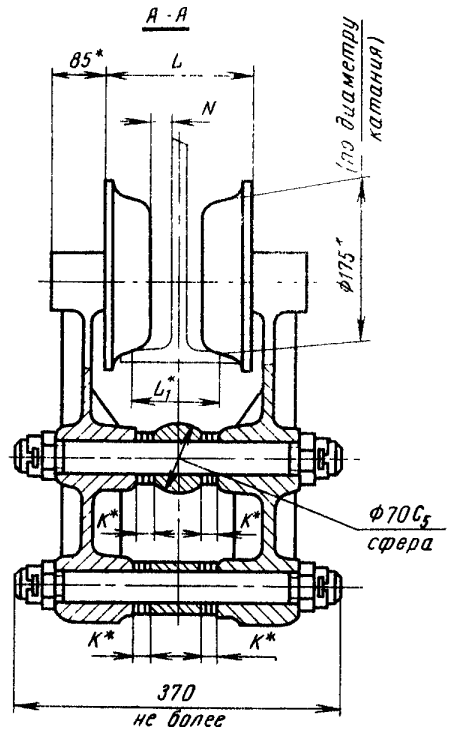

Сборка 1

*-размеры для справок

Сборка 2

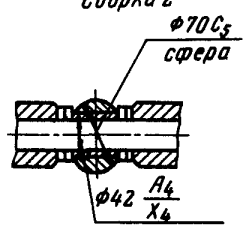

Черт 7

Таблица 7

мм

№ балок двутавровых по ГОСТ 5157-53	L	L_1	h	N не менее	K
30М	158±1	96	50±5	16	4
36М	158±1	96	49±5	16	4
45М	178±1	116	47±5	26	14

Тележка холостая типа ТШХ-4,0

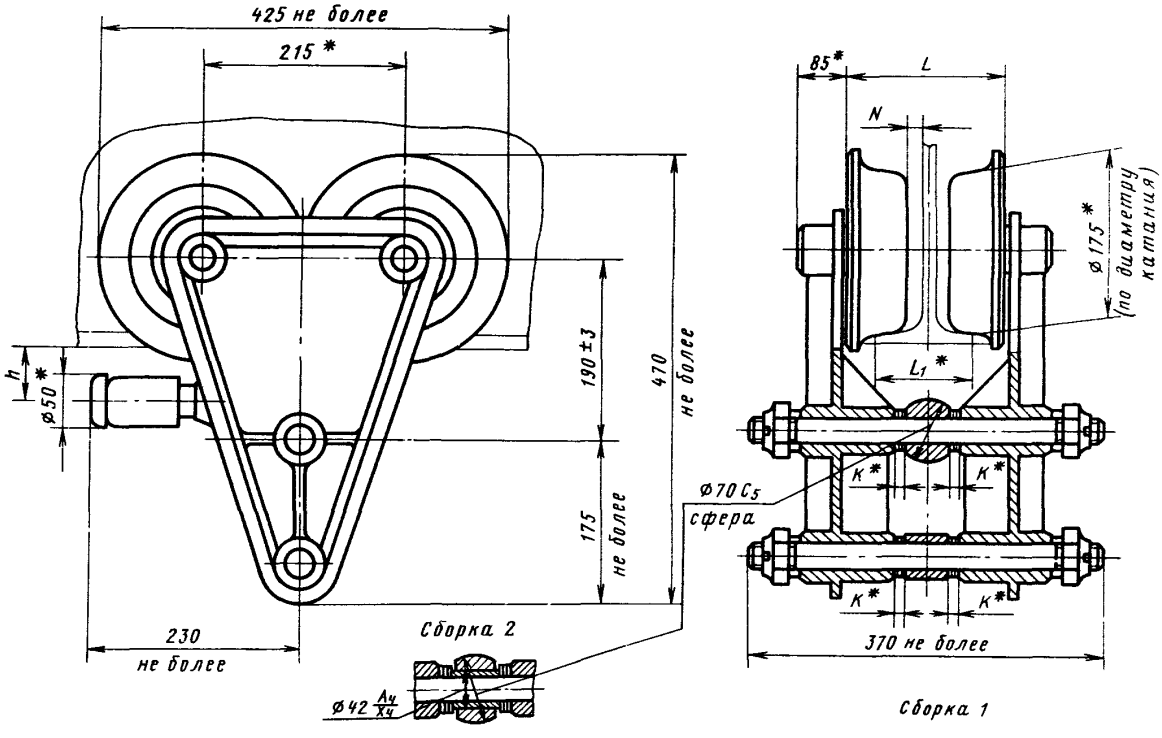

* *Размеры для справок*

Черт. 8

Таблица 8

мм

№ балок двутавровых по ГОСТ 5157-53	L	L_1	h	N не менее	K
30М	158±1	96	50±5	16	4
36М	158±1	96	49±5	16	4
45М	178±1	116	47±5	26	14

Примеры условного обозначения:

Тележки шарнирной приводной с максимальной вертикальной нагрузкой 2,5 тс, скоростью передвижения 32 м/мин

„ТЕЛЕЖКА ПРИВОДНАЯ ТШП-2,5-32
ОСТ 24.191.03"

Тележки шарнирной холостой с максимальной вертикальной нагрузкой 2,5 тс

„ТЕЛЕЖКА ХОЛОСТАЯ ТШХ-2,5
ОСТ 24.191.03"

Тележки шарнирной приводной с максимальной вертикальной нагрузкой 4,0 тс, скоростью передвижения 20 м/мин, сборка 1

„ТЕЛЕЖКА ПРИВОДНАЯ ТШП-4,0-20-1
ОСТ 24.191.03"

Тележки шарнирной холостой с максимальной вертикальной нагрузкой 4,0 тс, сборка 2

„ТЕЛЕЖКА ХОЛОСТАЯ ТШХ-4,0-2
ОСТ 24.191.03"

6-71-13

Формат 60x90 1/8 Подп. к печ. 25/1-71 г. Печ.л. 1,5 Уч.-изд.л. 0,97
Тираж 3700 экз. Зак. инст. 67113 Зак. тип. 57 Цена 10 коп.

НИИИНФОРМТЯЖМАШ, Москва, И-164, проспект Мира, 106

gost.e-ecolog.ru