УДК 621.791.039.621.881.26

Группа Г
24.0862-0000

ОТРАСЛЕВОЙ СТАНДАРТ

СТРУБЦИНЫ ВИНТОВЫЕ.
Конструкция и размеры

ОСТ 24.697.03 - 74
Введен впервые

Указанием Министерства тяжелого, энергетического и транспортного машиностроения от " " _____ 197__г. № ____

Срок действия с " I " _января_ _ _ 1975 г.
до " I " _января_ _ _ 1980 г.

Настоящий стандарт распространяется на винтовые струбцины, применяемые при сборочно-сварочных работах.

I. Конструкция и размеры струбцин.

I.I. Конструкция и размеры струбцин должны соответствовать указанным на черт.I и в табл.I.

Издание официальное

Перепечатка воспрещена

gost.e-ecolog.ru

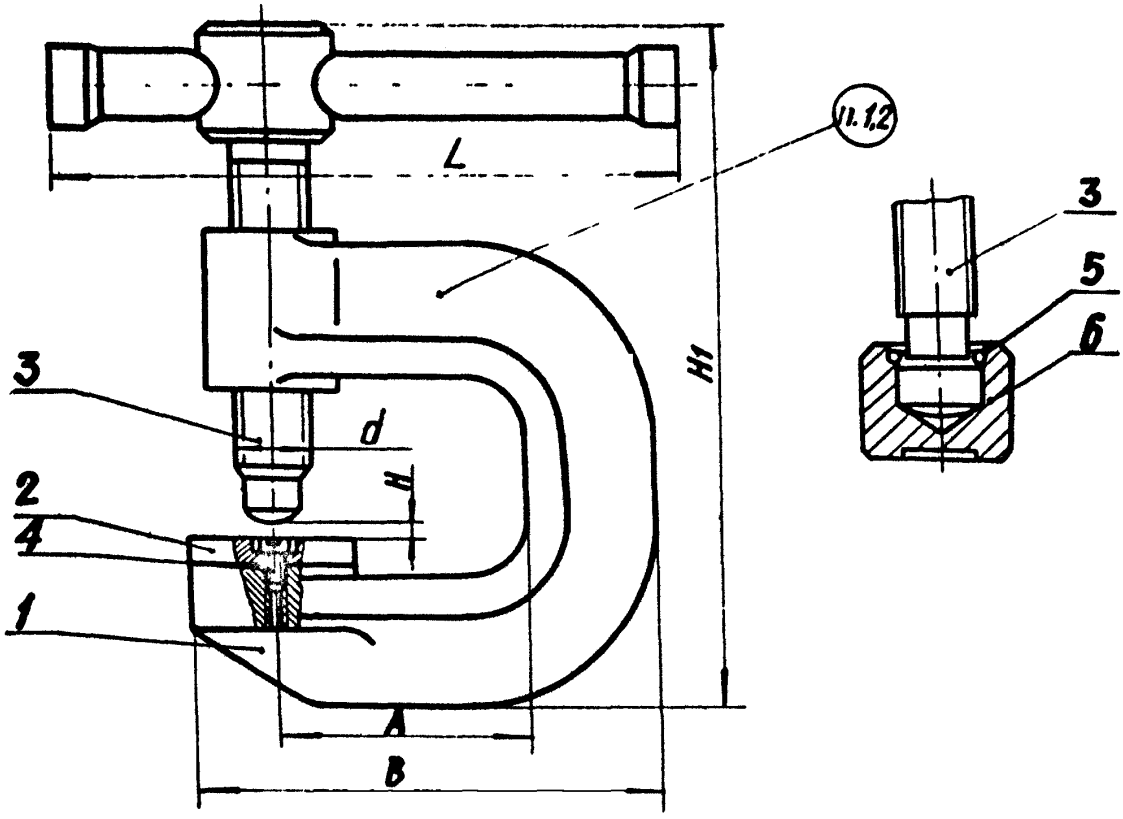

Черт.I

Таблица I

Обозначение струбцин	Примененость	Размеры в мм					
		H наим.	H наиб.	H_I	A	B	d
24.0862-0001		0	32	156	40	72	M12
24.0862-0002		25	63	214	65	107	M16
24.0862-0003		50	100	321	82	140	M20
24.0862-0004		80	160	406	102	165	Трап.20x4
24.0862-0005		120	250	616	165	250	M36
24.0862-0006		200	320	691	190	280	

Продолжение

Обозначение струбцин	L, мм	Масса, кг	Количество I	Обозначение деталей: Дет.I Скоба	Количество I	Обозначение деталей: Дет.2 Пята нижняя
24.0862-0001	100	0,45		24.0862-0001/001		24.0862-0001/002
24.0862-0002	125	1,35		24.0862-0002/001		24.0862-0002/002
24.0862-0003	160	2,34		24.0862-0003/001		24.0862-0003/002
24.0862-0004		5,80		24.0862-0004/001		24.0862-0004/002
24.0862-0005	200	7,80		24.0862-0005/001		24.0862-0005/002
24.0862-0006		8,30		24.0862-0006/001		24.0862-0006/002

Продолжение табл. I

Обозначение струбцин	Дет.3 Винт нажимной ГОСТ I343I-68	Дет.3 Винт нажимной ГОСТ I3430-68	Дет.4 Винт ГОСТ I49I-72
	Количество		
	I		2
	Обозначение деталей		
24.0862-000I	-	7006-0330	2М3хI2.36
24.0862-0002	-	7006-0338	2М4хI2.36
24.0862-0003	7006-0560	-	2М5хI4.36
24.0862-0004	7006-0572	-	2М6хI4.36
24.0862-0005	7000-0634	-	
24.0862-0006		-	2М8х20.36

Продолжение

Обозначение струбцин	Дет.5 Кольцо пружинное ГОСТ I394I-68	Дет.6 Пята ГОСТ I3436-68
	Количество	
	I	I
	Обозначение деталей	
24.0862-000I	-	-
24.0862-0002	-	-
24.0862-0003	Кольцо 2Б2I	7007-0009
24.0862-0004		7007-00I0
24.0862-0005	Кольцо 2Б28	7007-00I4
24.0862-0006		

Пример условного обозначения винтовой струбцины размером

Н = 32 мм:

Струбцина винтовая - 24.0862-0001

I.2. Маркировать: обозначение и габаритные размеры струбцин в мм, наименование или товарный знак предприятия-изготовителя и год изготовления.

I.3. Размеры для справок

2. Конструкция и размеры скобы (деталь I).

2.I. Конструкция и размеры скобы должны соответствовать указанным на черт.2 и в табл.2.

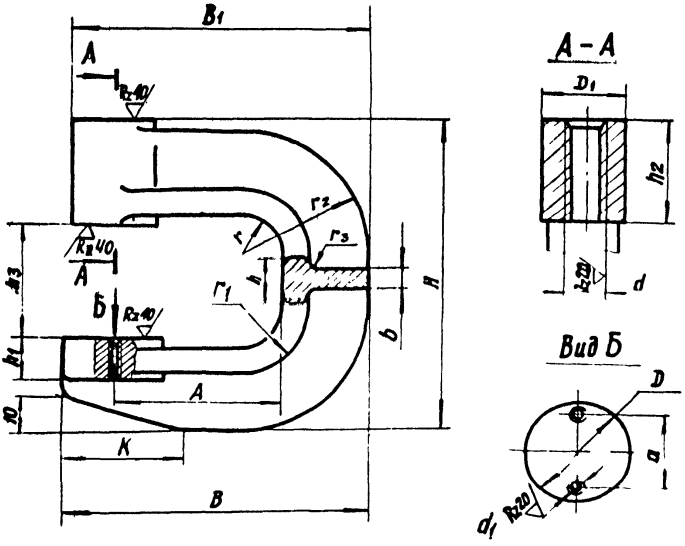

Черт.2

Таблица 2

Размеры в мм

Обозначение скоб	H	h	h_1	h_2	h_3	B	B_1
24.0862-0001/00I	90	I6	5	25	42	72	69
24.0862-0002/00I	I30	20		30	74	I07	I05
24.0862-0003/00I	220	32		45	I36	I40	I35
24.0862-0004/00I	290	35	I0	50	I96	I65	I62
24.0862-0005/00I	415	50		60	300	250	243
24.0862-0006/00I	495	60		65	370	200	273

Размеры в мм

Обозначение скоб	b	A	a	D	D_1	d
24.0862-0001/00I	6	40	I2,5	25	20	MI2
24.0862-0002/00I	I0	65	I8,0	35	30	MI6
24.0862-0003/00I	I4	82	28,0	45	40	M20
24.0862-0004/00I		I02				Трап.20х4
24.0862-0005/00I	I8	I65	35,0	70	60	M36
24.0862-0006/00I	20	I90				

Продолжение

Размеры в мм

Обозначение скоб	d_1	к	r	r_1	r_2	r_3	Масса, кг
24.0862-0001/00I	M3	25	I0	I6	30	3	0,3
24.0862-0002/00I	M4	30	I5	23	40	4	I.0
24.0862-0003/00I	M5	40	20	35	55		2,2
24.0862-0004/00I	M6				60	5	5,0
24.0862-0005/00I	M8	45	50	65	I00		5,9
24.0862-0006/00I		55		70	I05		6,6

Пример условного обозначения скобы размером H = 90 мм:

Скоба - 24.0862-0001/00I

2.2. Материал скобы - сталь 25Л-I ГОСТ 977-65. Допускаемые отклонения размеров отливки должны соответствовать II кл. по

ГОСТ 2009-55.

2.3. Неуказанные литейные размеры 3-5 мм.

2.4. Отливку подвергнуть старению.

2.5. Не допускаются трещины, пористость, раковины

2.6. Резьба метрическая - по ГОСТ 9150-59. Допуски на резьбу по ГОСТ 16093-70, поле допуска 7Н.

2.7. Резьба трапецеидальная - по ГОСТ 9484-73. Допуски на резьбу - по ГОСТ 9562-60.

2.8. Неуказанные предельные отклонения размеров: отверстий - по A_7, валов - по B_7, остальных - по CM_7.

2.9. Покрытие - Хим.Окс.прм.

3. Конструкция и размеры нижней пяты (деталь 2).

3.I. Конструкция и размеры пяты должны соответствовать указанным на черт.3 и в табл.3.

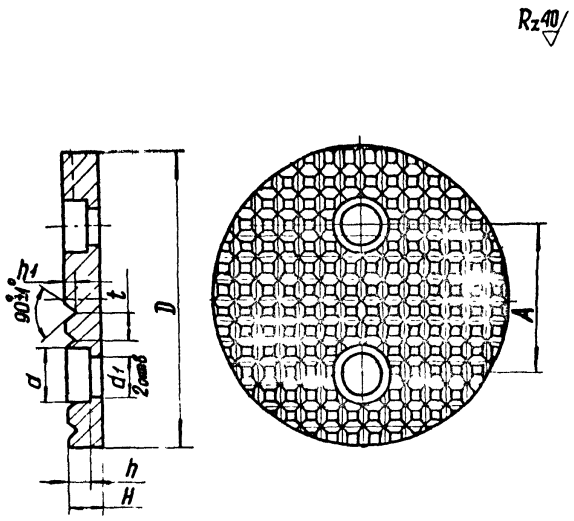

Черт.3

Таблица 2

Обозначение пяты нижней	Размеры в мм								Масса, кг
	D	d	d_1	H	h	h_1	A	t	
24.0862-0001/002	25	6	3,5	4	2,5	1,5	12,5	6	0,012
24.0862-0002/002	35	8	4,5		3,0		18,0		0,023
24.0862-0003/002	45	9	5,5	6	4,0	1,6	28,0	7	0,000
24.0862-0004/002		11	7,0		4,5			8	0,070
24.0862-0005/002	70	13	9,0	8	6,0	2,0	35,0	11	0,220
24.0862-0006/002									

Пример условного обозначения нижней пяты размером D = 25 мм:

Пята нижняя - 24.0862-0001/002

3.2. Материал - сталь 45 ГОСТ 1050-60.

3.3. Допускается замена стали на сталь других марок с механическими свойствами не ниже, чем у стали 45.

3.4. HRC 40...45.

3.5. Неуказанные предельные отклонения размеров: отверстий - по A_7, валов - по B_7, остальных - по CM_7.

gost.e-ecolog.ru