ТИПОВЫЕ КОНСТРУКЦИИ И ДЕТАЛИ ЗДАНИЙ И СООРУЖЕНИЙ

Серия 3.820.1-29/91

КОНСТРУКЦИИ ШЛЮЗОВ – РЕГУЛЯТОРОВ С РАСХОДАМИ ВОДЫ ОТ 10 ДО 150 $м^3/с$

РАБОЧИЕ ЧЕРТЕЖИ

gost.e-ecolog.ru

АППП Укртиппроект 10443/1

ТИПОВЫЕ КОНСТРУКЦИИ И ДЕТАЛИ ЗДАНИЙ И СООРУЖЕНИЙ

Серия 3.820.1-29/91

КОНСТРУКЦИИ ШЛЮЗОВ-РЕГУЛЯТОРОВ С РАСХОДАМИ ВОДЫ ОТ 10 ДО 150 $м^3/с$

РАБОЧИЕ ЧЕРТЕЖИ

РАЗРАБОТАНЫ:
институтом „Укргипроводхоз"

Утверждены и Введены в действие Госкомводхозом УССР Протокол от 22.XI.91г. №15

Главный инженер института В.А.Михайловский

Главный инженер проекта Н.В.Радченко

с АППУкргипроект Госстроя СССР

10443/1

Содержание

Обозначение документа	Наименование	Стр.
3.820.1-29/91 -ТО	Техническое описание	3
-НИ	Номенклатура изделий	5
3.820.1-29/91-КЖ.И.СБ-25СБ	Стеновой блок СБ-25	7
-СБ-30СБ	Стеновой блок СБ-30	9
-СБ-35СБ	Стеновой блок СБ-35	11
-СБ-40СБ	Стеновой блок СБ-40	13
-СБ-45СБ	Стеновой блок СБ-45	15
-СБ-50СБ	Стеновой блок СБ-50	17
-ФБ-1СБ	Флютбетный блок ФБ-1	19
-ФБ-2СБ	Флютбетный блок ФБ-2	21
-ФБ-3СБ	Флютбетный блок ФБ-3	23
-БГ-1СБ	Блок гасителя БГ-1	25
-БГ-2СБ	Блок гасителя БГ-2	27
-БГ-3СБ	Блок гасителя БГ-3	29
-П-6-1СБ	Блок служебного моста П-6-1	31
-П-6-2СБ	Блок служебного моста П-6-2	33
-П-9-1СБ	Блок служебного моста П-9-1	35
-П-9-2СБ	Блок служебного моста П-9-2	37

продолжение содержания

Обозначение документа	Наименование	Стр.
3.820.1-29/91-КЖ.И-КР1,КР10СБ	Каркасы плоские КР1... КР10	39
-КР11,КР12СБ	Каркасы плоские КР11, КР12	40
-КР13,КР14.СБ	Каркасы плоские КР13, КР14	41
-С1.С5,С13	Сетки арматурные	
С17,С21 СБ	С1,С5,С9,С13,С17,С21	42
-С2.С6,С10,	Сетки арматурные	
С14,С18,С22 СБ	С2,С6,С10,С14,С18,С22	43
-С3,С7,С11,С15	Сетки арматурные С3,С7,С11,С15	
С19,С23,С25,С26,С27,С29,С38СБ	С19,С23,С25,С26,С27,С29,С38	44
-С4,С8,С12,С16	Сетки арматурные С4,С8,С12,	
С20,С24,С34,С39СБ	С16,С20,С24,С34,С39	45
-С28,С30 СБ	Сетки арматурные С28,С30	46
-С31,С35 СБ	Сетки арматурные С31,С35	47
-С32,С36 СБ	Сетки арматурные С32,С36	48
-С33,С37 СБ	Сетки арматурные С33,С37	49
-Мн1,Мн2,Мн3 СБ	Изделия закладные Мн1,Мн2,Мн3	50

Инв.№подл. | Подпись и дата | Взам.инв.№

ВВЕДЕНИЕ

Рабочие чертежи 3.820,1-29/91 „Конструкции шлюзов-регуляторов с расходами воды от 10 до 150 м³/с" (переработка серии 3.820.1-29) разработаны институтом „Укргипроводхоз" по заданию на проектирование, выданному Киевским филиалом ЦИТП.

Переработка рабочих чертежей изделий произведена в соответствии с каталогом „Унифицированные железобетонные конструкции для водохозяйственного строительства", составленным В/О „Союзводпроект" (Москва, 1988г).

В составе рабочих чертежей разработано 16 типоразмеров изделий. Шифры изделий состоят из букв и цифр и обозначают:

СБ – стеновой блок

ФБ – флютбетный блок

БГ – блок гасителя

П – плита служебного моста

Цифровые индексы в шифрах СБ и П размеры в дециметрах, в ФБ и БГ – порядковый номер

Металлические формы разработаны институтом „Укргипроводхоз к серии 3.820.1-29

НАЗНАЧЕНИЕ ИЗДЕЛИЙ И ОБЛАСТЬ ИХ ПРИМЕНЕНИЯ

Блоки предназначены для строительства гидротехнических сооружений на мелиоративных системах.

Изделия устанавливаются в обычных инженерно-геологических условиях, в неагрессивной среде, в климатических подрайонов 116 и 118 с расчетными температурами наружного воздуха от минус 20°С до плюс 40°С

ОСНОВНЫЕ РАСЧЁТНЫЕ ПОЛОЖЕНИЯ

При разработке серии 3.820.1-29 были произведены расчеты для двух случаев: эксплуатационного и монтажного

Блоки рассчитаны на постоянную и временную нагрузку. В качестве постоянной нагрузки приняты собственный вес конструкции, давление грунта, давление воды; нагрузка от пролетного строения моста, фильтрационное давление. Временная нагрузка принята колесная.

При расчете блоков на распалубку приняты силы отрыва блока от формы – 200 кг/м²

10443/1

Разраб.	Уклеина	[signature]	29.09.91	3.820.1-29/91-то			
Провер.	Потапенко	[signature]	30.09.91				
Рук.гр.	Потапенко	[signature]	30.09.91				
ГИП	Радченко	[signature]	6.10.91	Техническое описание	Стадия	Лист	Листов
Нач.отд.	Лисняченко	[signature]	16.10.91		Р	1	2
Н. контр.	Хмелюк	[signature]	09.10.91		Укргипроводхоз		

Инв. № подл. | Подпись и дата | Взам. инв. №

Копировал [signature] Формат А3

Все арматурные изделия сваривать при помощи контактной точечной сварки в соответствии с требованиями ГОСТ 14098-85.

ИСПЫТАНИЯ

Схемы испытаний на прочность

блоков СБ

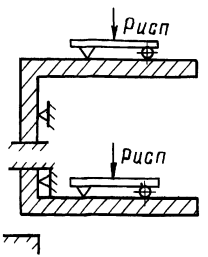

блоков ФБ

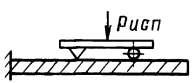

блоков П

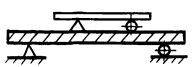

для блоков БГ - пооперационный контроль

Контрольные нагрузки

Марка	Нагрузка Рисп., кН (тс)
Фб-2	349,1 (34,91)
Фб-3	378,5 (37,85)
П-6-1	215,5 (21,55)
П-6-2	211,2 (21,12)
П-9-1	297,5 (29,75)
П-9-2	274,9 (27,49)

Марка	Нагрузка Рисп., кН (тс)
СБ-25	45,8 (4,58)
СБ-30	98,7 (9,87)
СБ-35	122,6 (12,26)
СБ-40	143,4 (14,34)
СБ-45	152,2 (15,22)
СБ-50	160,7 (16,07)
Фб-1	24,5 (2,45)

Методы испытаний и оценка изделий по результатам испытаний должны соответствовать ГОСТ 8829-85 „Конструкции и изделия железобетонные сборные. Методы испытаний и оценки прочности, жесткости и трещиностойкости.

Эскиз	Марка	Размеры, мм					Класс бетона	Расход материалов		Масса кг
		ℓ	в	h	б	а		бетон м³	сталь кг	
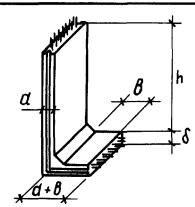	СБ 25	150	75	250	30	30	В15	1,56	139,6	3900
	СБ 30	150	75	300	30	30	В15	1,77	305,2	4430
	СБ 35	100	75	350	40	35	В15	1,60	236,9	4000
	СБ 40	100	75	400	40	35	В15	1,77	380,7	4430
	СБ 45	100	75	450	45	45	В15	2,49	366,6	6230
	СБ 50	100	75	500	45	45	В15	2,71	466,5	6770
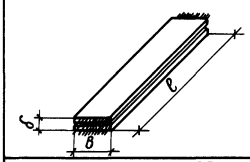	ФБ1	250	150	–	30	–	В15	1,09	102,9	2730
	ФБ2	250	100	–	40	–	В15	0,96	215,2	2400
	ФБ3	250	100	–	45	–	В15	1,09	215,6	2730
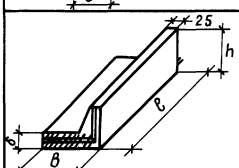	БГ1	250	150	83	30	–	В15	1,50	133,1	3750
	БГ2	250	100	93	40	–	В15	1,38	245,4	3450
	БГ3	250	100	98	45	–	В15	1,50	248,4	3750

10443/1

Разраб.	Уклеина		01.10.91
Провер.	Потапенко		01.10.91
Рук.гр.	Потапенко		01.10.91
ГИП	Радченко		01.10.91
Нач.отд	Забулонский		01.10.91
Н.контр.	Хмелюк		29.10.91

3.820.1-29/91 - НИ

Номенклатура изделий

Стадия	Лист	Листов
Р	1	2

УКРГИПРОВОДХОЗ

Копировал Ковальчук

Формат А3

Инв.№ подл. | Подпись и дата | Взам.инв.№

Эскиз	Марка	Размеры, мм					Класс бетона	Расход материалов		Масса кг
		ℓ	в	h	δ	d		бетон $м^3$	сталь кг	
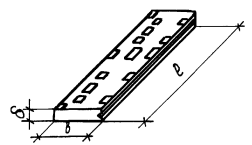	П-6-1	600	99		30		В30	1,66	222,00	4150
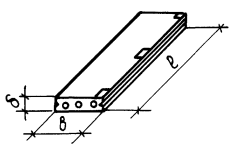	П-6-2	600	99		30		В30	1,25	187,6	3120
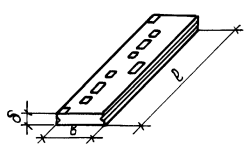	П-9-1	900	99		45		В30	3,69	350,9	9220
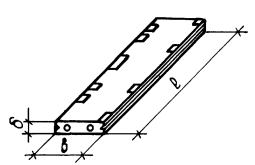	П-9-2	900	99		45		В30	2,28	331,5	5700

Инв.№ подл. | Подпись и дата | Взам.инв.№

10443/1

3.820.1-29/91-НИ

Лист 2

Копировал Толмач- Формат А3

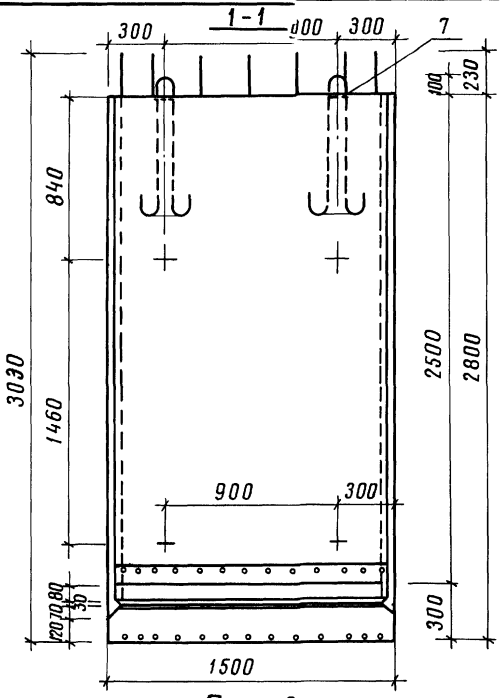

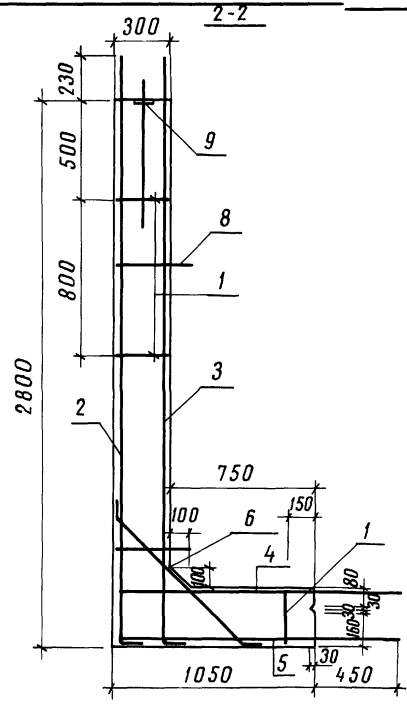

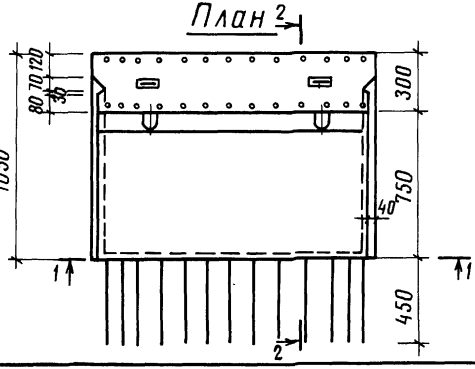

Инв.№подл. | Подпись и дата | Взам.инв.№

10443/1

Разраб.	Уклеина		24.09.91
Провер.	Потапенко		10.10.91
Рук.гр.	Потапенко		10.10.91
ГИП	Радченко		10.10.91
Нач.отд	Писячевский		10.10.91
Н.контр.	Хмелюк		29.10.91

3.820.1-29/91 - КЖ.И-СБ-25 СБ

Стеновой блок СБ-25

Стадия	Масса	Масштаб
Р	3900кг	1:20
Лист 1	Листов 2	

УКРГИПРОВОДХОЗ

Копировал Ковальчук

Формат А3

Продолжение

Поз.	Наименование
7	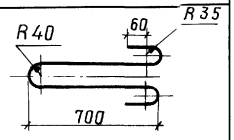
8	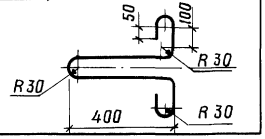

Ведомость деталей

Поз.	Наименование
9	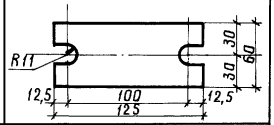
6	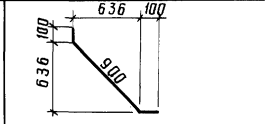

Поз.	Обозначение	Наименование	Кол.	Примечание
		Сборочные единицы		
		Каркасы плоские КР		
1	3.820.1-29/91-КЖИ-КР1СБ	КР1	3	
		Сетки арматурные С		
2	-С1СБ	С1	1	
3	-С2СБ	С2	1	
4	-С3СБ	С3	1	
5	-С4СБ	С4	1	
		Детали		
6*		⌀8 AI ГОСТ 5781-82, ℓ=1100	7	0,4 кг
7*		⌀20 AI ГОСТ 5781-82, ℓ=1736	2	4,3 кг
8*		⌀16 AI ГОСТ 5781-82, ℓ=1394	4	2,2 кг
9*		Полоса $\frac{5\times60\ ГОСТ\ 103-76}{Ст.3кп\ ГОСТ\ 535-88}$ ℓ=125	2	0,3 кг
		Материалы		
		Бетон тяжелый класса		
		В15, F150, W6		1,56 м³

* Поз. 6...9 см. ведомость деталей

Ведомость расхода стали на элемент, кг

Марка элемента	Изделия арматурные						Всего кг	Изделия закладные		Общий расход
	Арматура класса							Прокат марки		
	AI				AIII			Ст. 3КП		
	ГОСТ 5781-82							ГОСТ 103-76		
	⌀8	⌀16	⌀20	Итого	⌀12	Итого		δ5	Итого	
СБ-25	25,2	8,8	8,6	42,6	96,4	96,4	139,0	0,6	0,6	139,6

Инв.№подл. | Подпись и дата | Взам.инв.№

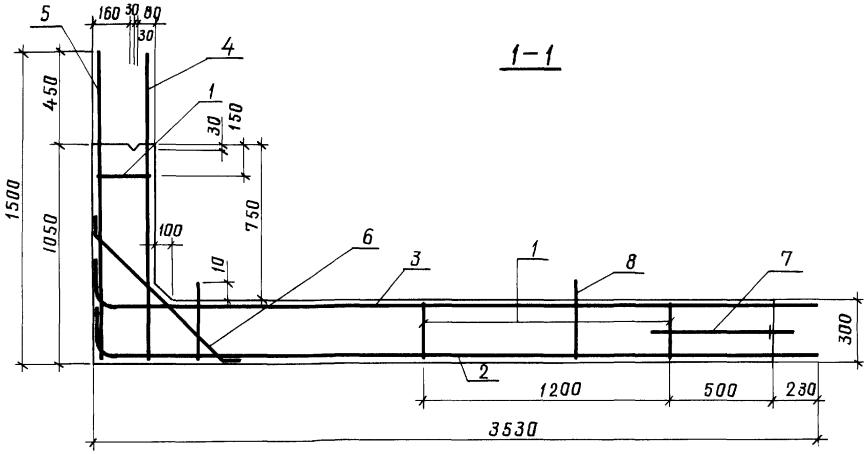

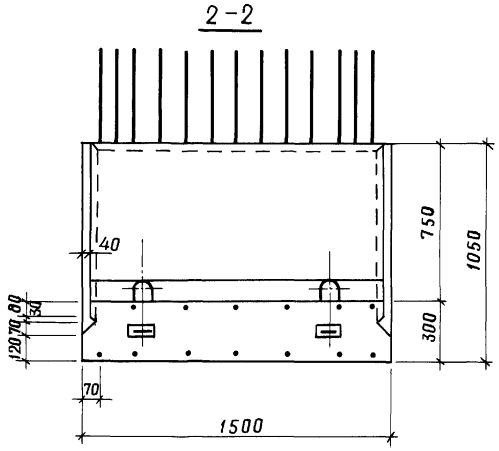

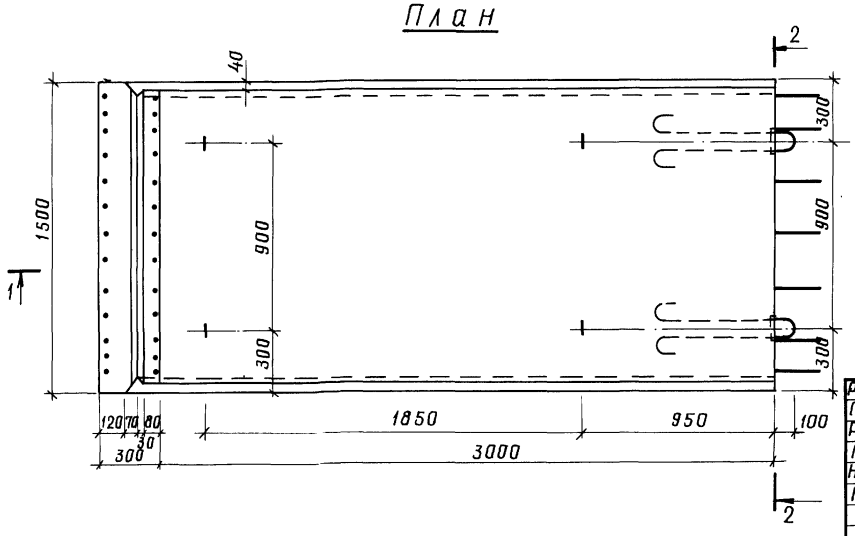

10443/1

Разраб.	Уклецина		01.10.91
Пров.	Потапенко		10.10.91
Рук. гр.	Потапенко		10.10.91
ГИП	Рабченко		10.10.91
Нач. отд.	Писнячевский		10.10.91
Н. контр.	Хмелюк		10.10.91

3.820.1-29/91-КЖ.И-СБ-30 СБ

Стеновой блок СБ-30

Стадия	Масса	Масштаб
Р	4430кг	1:20
Лист 1	Листов 2	

Укргипроводхоз

Копировал

Формат А3

Инв. № подл. | Подпись и дата | Взам. инв. №

Продолжение

Поз.	Наименование
8	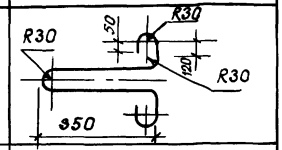
9	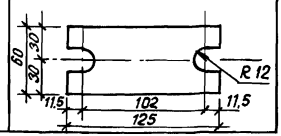

Ведомость деталей

Поз.	Наименование
6	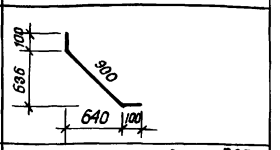
7	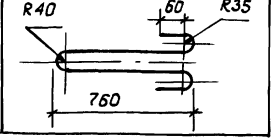

Поз.	Обозначение	Наименование	Кол.	Примечание
		Сборочные единицы		
		Каркасы плоские		
1	3.820.1-29/91-КЖ.И-КР2 СБ	КР2	3	
		Сетки арматурные		
2	- С5 СБ	С5	1	
3	- С6 СБ	С6	1	
4	- С7 СБ	С7	1	
5	- С8 СБ	С8	1	
		Детали		
6*		ф10 AI ГОСТ 5781-82 ℓ=1100	7	0,68 кг
7*		ф22 AI ГОСТ 5781-82, ℓ=1851	2	5,52 кг
8*		ф18 AI ГОСТ 5781-82, ℓ=1338	4	2,67 кг
9*		Полоса 5х60 ГОСТ 103-76 / ст.3кп ГОСТ 535-88 ℓ=125	2	0,29 кг
		Материалы		
		Бетон тяжелый класса В15		1,77 м³
		F150, W6		

* Поз. 6 ... 9 см. ведомость деталей

Ведомость расхода стали на элемент, кг.

Марка элемента	Изделия арматурные						Всего кг	Изделия закладные		Общий расход
	Арматура класса							Прокат марки		
	AI				AIII			Ст 3кп		
	ГОСТ 5781-82							ГОСТ 103-76		
	ф10	ф18	ф22	Итого	ф18	Итого		ф5	Итого	
СБ-30	43,2	10,7	11,0	64,9	239,7	239,7	304,6	0,6	0,6	305,2

Инв.№ подл. | Подпись и дата | Взам.инв.№

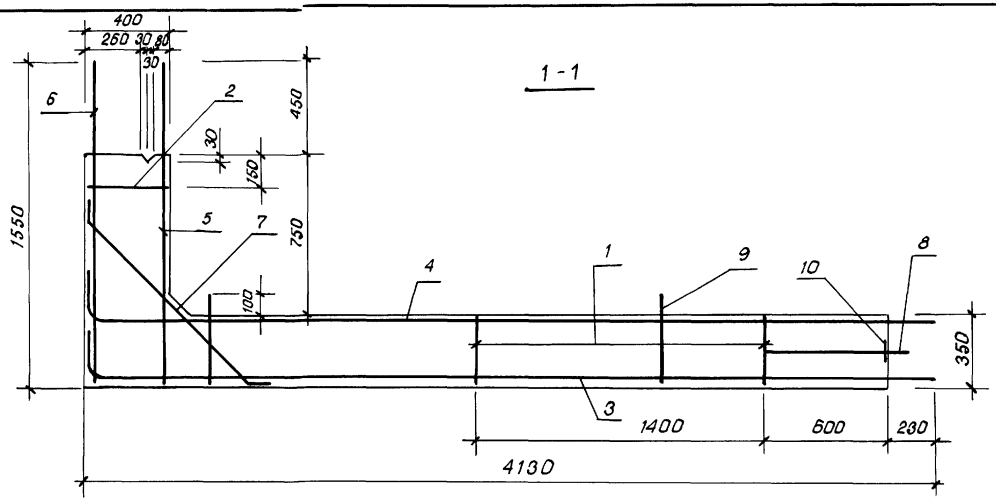

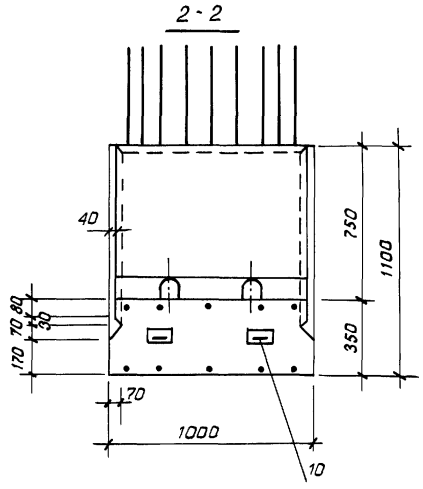

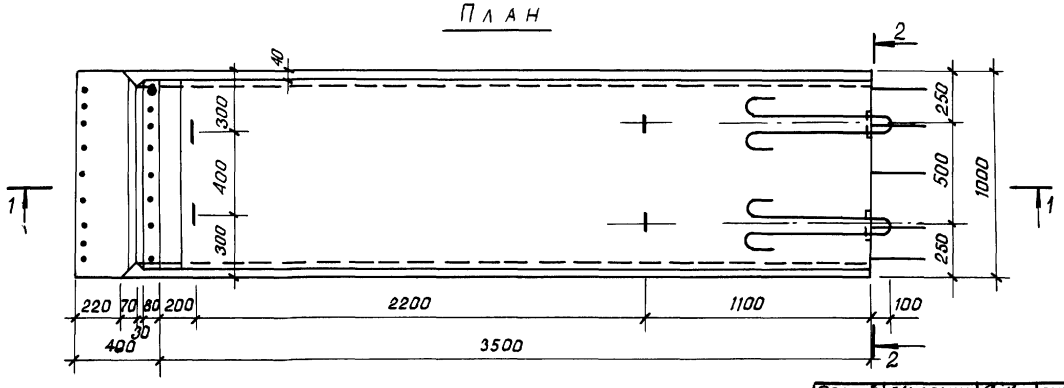

10443/1

Разраб.	Уклеина		01.10.91
Пров.	Потапенко		10.10.91
Рук. гр.	Потапенко		10.10.91
ГИП	Рабченко		10.10.91
Нач. отд	Писнячевский		10.10.91
Н. контр.	Хмелюк		29.10.91

3.820.1-29/91 -КЖ.И- СБ-35 СБ

Стеновой блок СБ-35

Стадия	Масса	Масштаб
Р	4000кг	1:20

Лист 1 | Листов 2

Укргипроводхоз

Копировал:

формат А3

Инв.№ подл. | Подпись и дата | Взам.инв.№

Продолжение

Поз.	Наименование
9	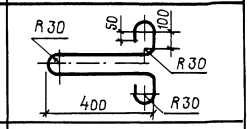
10	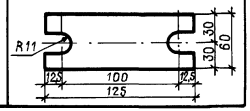

Ведомость деталей

Поз.	Наименование
7	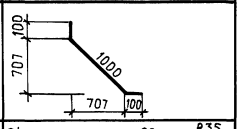
8	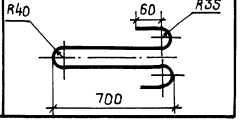

Ведомость расхода стали на элемент, кг

Марка элемента	Изделия арматурные						Всего кг	Изделия закладные		Общий расход
	Арматура класса							Прокат марки		
	A I				A III			Ст. 3кп		
	ГОСТ 5781-82							ГОСТ 103-76		
	ф10	ф16	ф20	Итого	ф18	Итого		Б5	Итого	
СБ-35	32,4	8,8	8,6	49,8	186,5	186,5	236,3	0,6	0,6	236,9

Поз.	Обозначение	Наименование	Кол.	Примеч.
		Сборочные единицы		
		Каркасы плоские		
1	3.820.1-29/91-КЖ.И-КР3.СБ	КР3	2	
2	-КР4.СБ	КР4	1	
		Сетки арматурные		
3	-С9.СБ	С9	1	
4	-С10.СБ	С10	1	
5	-С11.СБ	С11	1	
6	-С12.СБ	С12	1	
		Детали		
7*		ф 10 A I ГОСТ 5781-82, ℓ=1200	5	0,68кг
8*		ф 20 A I ГОСТ 5781-82, ℓ=1735	2	4,28кг
9*		ф16 A I ГОСТ 5781-82, ℓ=1394	4	2,20кг
10*		Полоса $\frac{5\times60\ ГОСТ\ 103-76}{Ст.3кп\ ГОСТ\ 535-88}$ ℓ=125	2	0,29кг
		Материалы		
		бетон тяжелый класса		
		В15, F150, W6		1,6м³

* Поз. 7 ... 10 см. ведомость деталей

Инв.№ подл. | Подпись и дата | Взам.инв.№

10443/1

3.820.1-29/91-КЖ.И-СБ-35СБ Лист 2

Копировал Формат А3

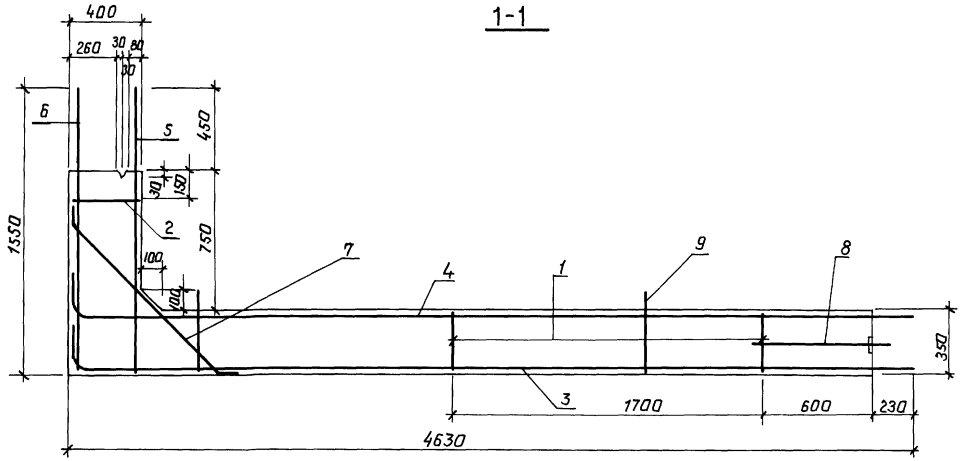

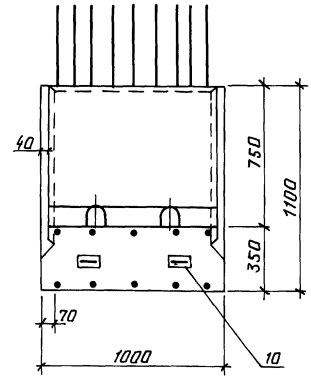

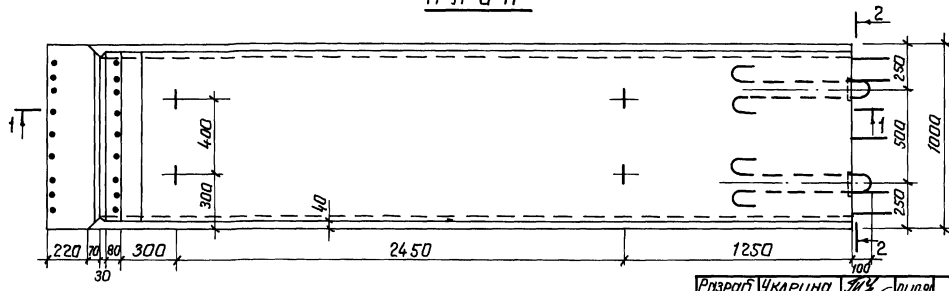

10443/1

Разраб.	Уклеина		01.10.91
Пров.	Потапенко		10.10.91
Рук.гр.	Потапенко		10.10.91
ГИП	Родченко		01.10.91
Нач.отд	Лисначевский		10.10.91
Н.контр.	Хмелюк		09.10.91

3.820.1-29/91 -КЖ.И-СБ-40 СБ

Стеновой блок СБ-40

Стадия	Масса	Масштаб
Р	4430кг	1:20

Лист 1 | Листов 2

УКРГИПРОВОДХОЗ

Копировал: Ку.

Формат Н3

Инв.№ подл. | Подпись и дата | Взам.инв.№

Продолжение

Поз.	Наименование
9	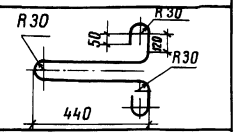
10	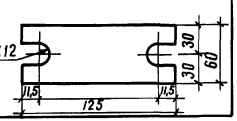

Ведомость деталей

Поз.	Наименование
7	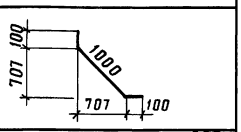
8	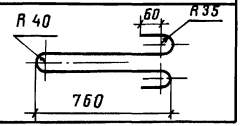

Ведомость расхода стали на элемент, кг

Марка элемента	Изделия арматурные							Изделия закладные		Общий расход
	Арматура класса						Всего кг	Прокат марка		
	A I			A III				Ст. 3кп		
	ГОСТ 5781-82							ГОСТ 103-76		
	ф12	ф18	ф22	Итого	ф22	Итого		δ=5	Итого	
СБ-40	50,1	12,2	11	73,4	306,8	306,8	380,1	0,6	0,6	380,7

Поз.	Обозначение	Наименование	Кол.	Примеч.
		Сборочные единицы		
		Каркасы плоские		
1	3.820.1-29/91- КЖ.И-КР5СБ	КР 5	2	
2	-КР6СБ	КР 6	1	
		Сетки арматурные		
3	-С13СБ	С 13	1	
4	-С14СБ	С 14	1	
5	-С15СБ	С 15	1	
6	-С16СБ	С 16	1	
		Детали		
7*		ф12 A I ГОСТ 5781-82, ℓ=1200	5	1,07 кг
8*		ф22 A I ГОСТ 5781-82, ℓ=1851	2	5,49 кг
9*		ф18 A I ГОСТ 5781-82, ℓ=1518	4	3,03 кг
10*		Полоса 5×60 ГОСТ 103-76 / Ст.3 кп ГОСТ 535-88 ℓ=125	2	0,29 кг
		Материалы		
		Бетон тяжелый класса		
		В15, F150, W6		1,77 м³

* Поз 7...10 см. ведомость деталей

Инв.№ подл. | Подпись и дата | Взам.инв.№

10443/1

3.820.1-29/91- КЖ.И -СБ-40 СБ

Лист 2

Копировал Ковальчук Формат А3

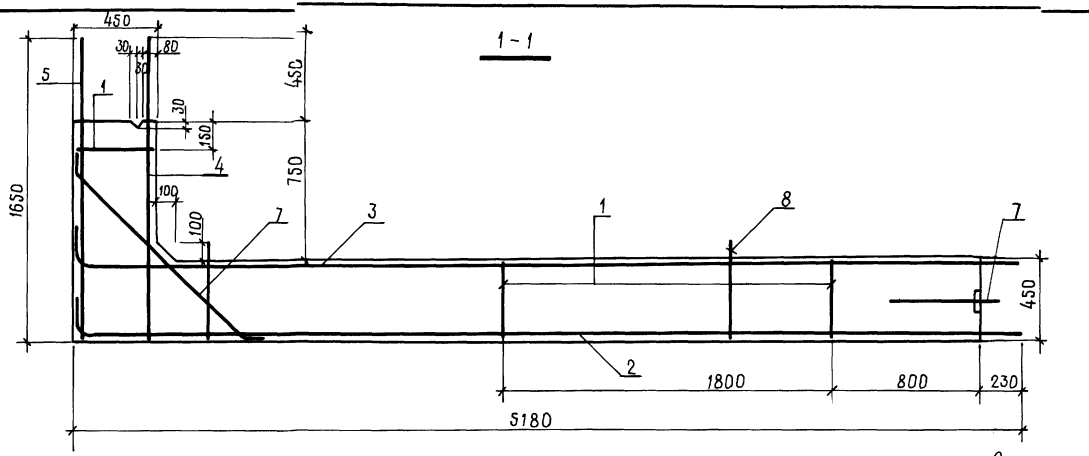

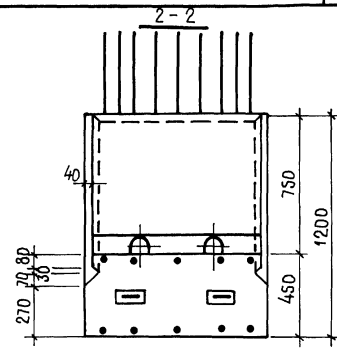

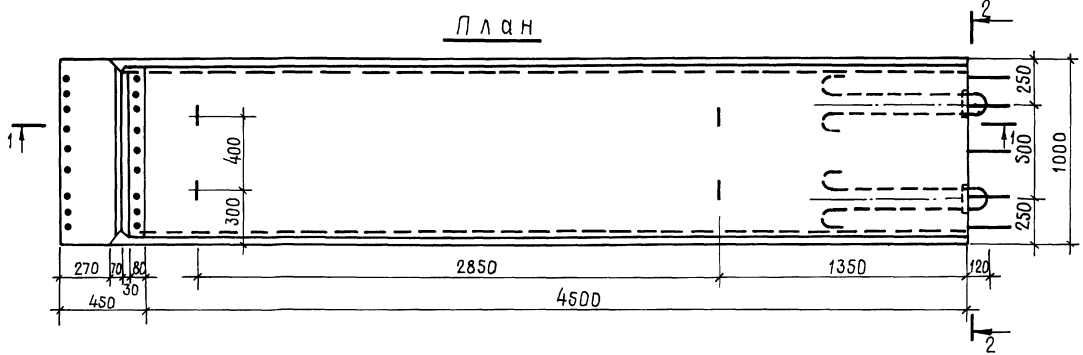

10443/1

Разраб.	Уклеина		01.10.91	3.820.1-29/91-КЖ.И-СБ-45 СБ	
Пров.	Потапенко		10.10.91		
Рук. гр.	Потапенко		10.10.91		
ГИП	Рабченко		10.10.91		
Нач. отд.	Лисняцевский		10.10.91	Стеновой блок СБ-45	Стадия: Р; Масса: 6230кг; Масштаб: 1:20
Н.контр.	Хмелюк		29.10.91		Лист 1; Листов 2
					УКРГИПРОВОДХОЗ

Инв.№ подл. | Подпись и дата | Взам. инв.№

Копировал Толмач

Формат А3

Продолжение

Поз.	Наименование
8	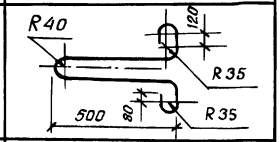
9	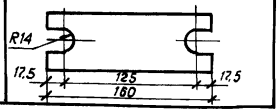

Ведомость деталей

Поз.	Наименование
6	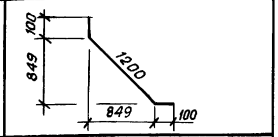
7	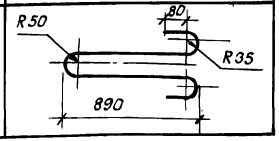

Ведомость расхода стали на элемент, кг

Марка элемента	Изделия арматурные							Изделия закл.		
	Арматура класса						Всего	Прокат марка		Общий расход
	A I				A III			Ст. 3 кп		
	ГОСТ 5781-82							ГОСТ 103-76		
	ф12	ф20	ф25	Итого	ф20	Итого		ф5	Итого	
СБ-45	55,9	16,9	16,4	89,2	276,6	276,6	365,8	0,8	0,8	366,6

Поз.	Обозначение	Наименование	Кол.	Примеч.
		Сборочные единицы		
1	3.820.1-29/91-КЖ.И-КР7СБ	Каркас плоский КР7	3	
		Сетки арматурные		
2	-С17 СБ	С 17	1	
3	-С18 СБ	С 18	1	
4	-С19 СБ	С 19	1	
5	-С20 СБ	С 20	1	
		Детали		
6*		ф12 AI ГОСТ 5781-82, ℓ = 1400	5	1,24 кг
7*		ф25 AI ГОСТ 5781-82, ℓ = 2125	2	8,18 кг
8*		ф20 AI ГОСТ 5781-82, ℓ = 1711	4	4,22 кг
9*		Полоса 5х70 ГОСТ 103-76 / Ст.3кп ГОСТ 535-88 ℓ = 160	2	0,4 кг
		Материалы		
		Бетон тяжелый класса		
		В 15, F 150, W 6		2,49 м³

* Поз 6,...9 см. Ведомость деталей

Инв.№ подл. | Подпись и дата | Взам.инв.№

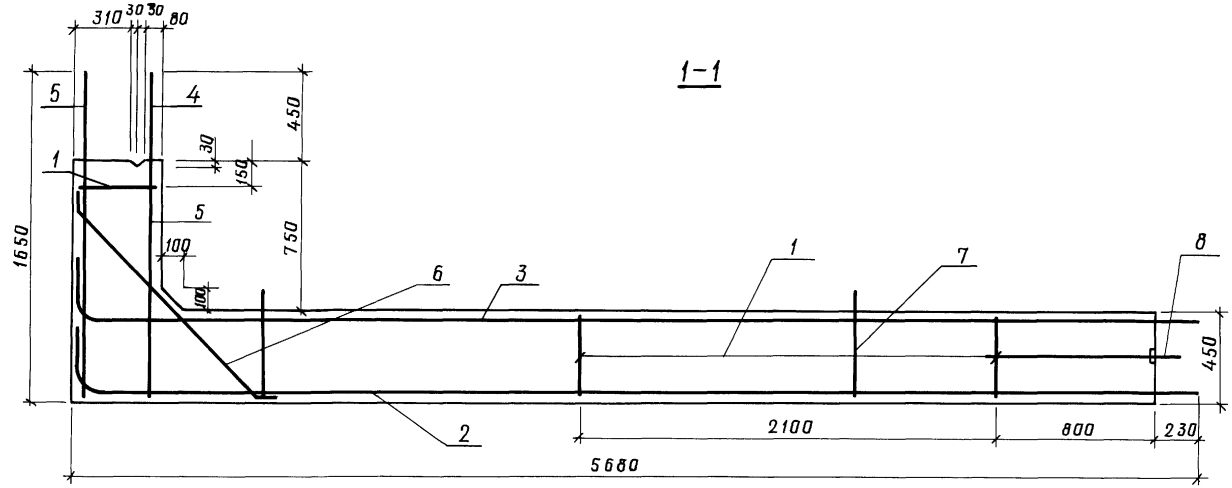

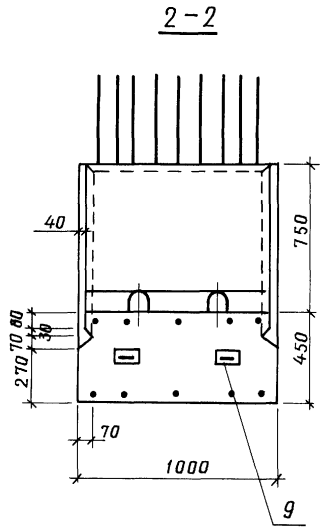

План

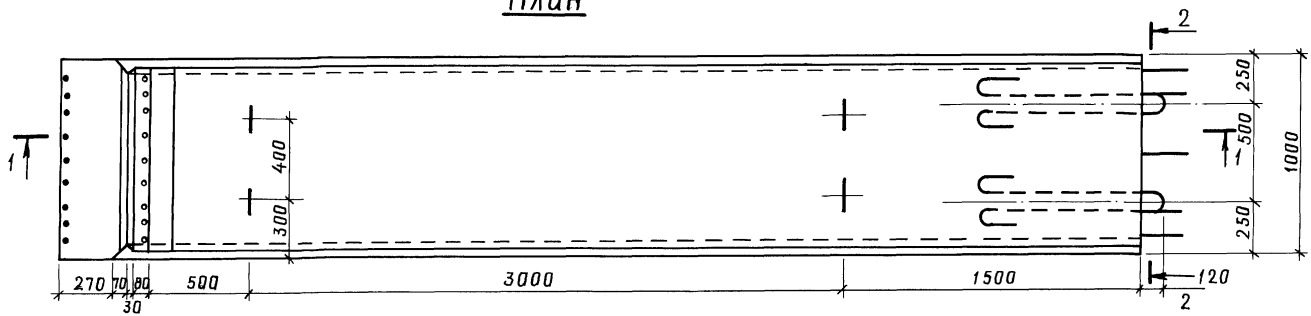

10443/1

Разраб.	Уклецина		01.10.91
Пров.	Потапенко		10.10.91
Рук. гр.	Потапенко		10.10.91
ГИП	Радченко		10.10.91
Нач. отд.	Писнячевский		10.10.91
Н. контр.	Хмелюк		19.10.91

3.820.1-29/91 -КЖ.И - СБ-50 СБ

Стеновой блок СБ-50

Стадия	Масса	Масштаб
Р	6770кг	1:20
Лист 1	Листов 2	

Укргипроводхоз

Инв. № подл. | Подпись и дата | Взам. инв. №

Копировал | Формат А3

Продолжение

Поз.	Наименование
7	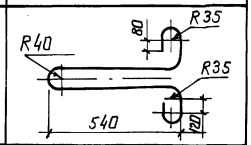
9	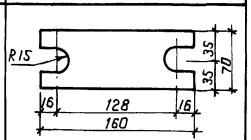

Ведомость деталей

Поз.	Наименование
6	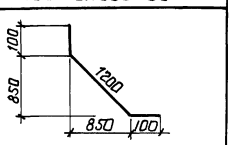
8	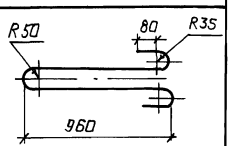

Ведомость расхода стали на элемент, кг

Марка элемента	Изделия арматурные							Изделия закладные		Общий расход
	Арматура класса						Всего кг	Прокат		
	AI				AIII			Ст 3 кп		
	ГОСТ 5781-82							ГОСТ 103-76		
	ф12	ф22	ф28	Итого	ф22	Итого		δ=5	Итого	
СБ-50	59,1	21,5	22,3	102,9	362,8	362,8	465,7	0,8	0,8	466,5

Поз.	Обозначение	Наименование	Кол.	Примеч.
		Сборочные единицы		
		Каркасы плоские		
1	3.820.1-29/91-КЖ.И-КР8 СБ	КР8	3	
		Сетки арматурные		
2	-С21СБ	С21	1	
3	-С22СБ	С22	1	
4	-С23СБ	С23	1	
5	-С24СБ	С24	1	
		Детали		
6*		ф12AI ГОСТ 5781-82, ℓ=1400	5	1,24 кг
7*		ф22AI ГОСТ 5781-82, ℓ=1796	4	5,36 кг
8*		ф28AI ГОСТ 5781-82, ℓ=2307	2	11,14 кг
9*		Полоса $\frac{5\times70\ ГОСТ\ 103-76}{Ст\ 3кп\ ГОСТ\ 535-88}$ ℓ=160	2	0,4 кг
		Материалы		
		бетон тяжелый класса		
		В15, F150, W6		2,71 м³

* Поз. 6,...9 см. Ведомость деталей.

Инв.№подл. | Подпись и дата | Взам.инв.№

1 - 1

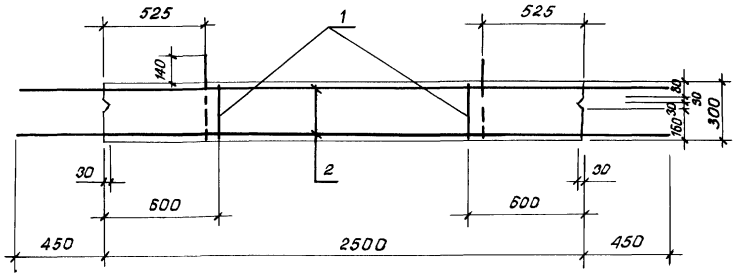

2 - 2

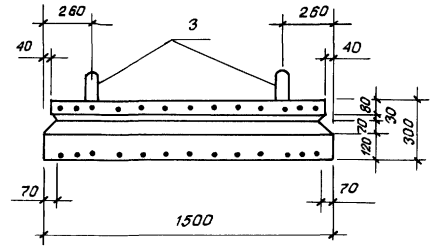

План

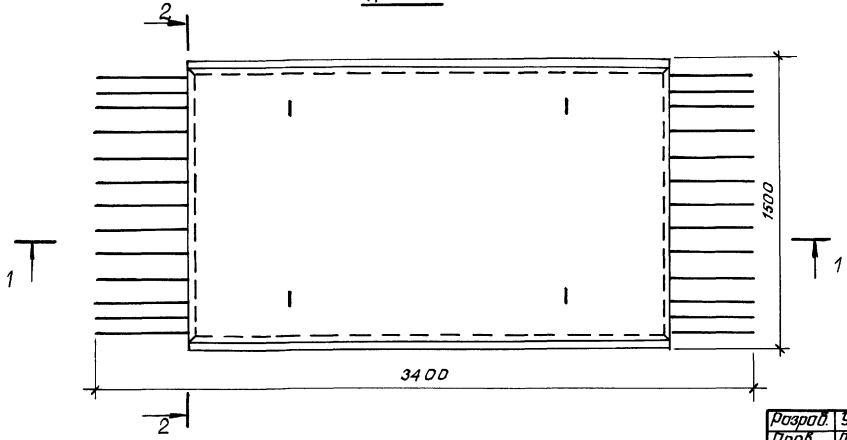

Инв.№ подл. | Подпись и дата | Взам.инв.№

10443/1

Разраб.	Уклеина		05.09.91
Пров.	Потапенко		10.10.91
Рук.гр.	Потапенко		10.10.91
ГИП	Радченко		10.10.91
Нач.отд	Писнячевский		10.10.91
Н.контр	Хмелюк		29.10.91

3.810.1-29/91-КЖ.И-ФБ-1 СБ

Флютбетный блок ФБ-1

Стадия	Масса	Масштаб
Р	2730кг	1:20
Лист 1	Листов 2	

Укргипроводхоз

Копировал:

Формат А3

Ведомость деталей

Поз.	Наименование
3	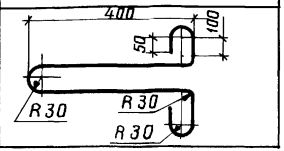

Ведомость расхода стали на элемент, кг

Марка элемента	Изделия арматурные						Общий расход
	Арматура класса						
	AI			AIII			
	ГОСТ 5781-82						
	⌀8	⌀16	Итого	⌀12	–	Итого	
ФБ-1	15,6	8,8	24,4	78,5	–	78,5	102,9

Поз.	Обозначение	Наименование	Кол	Примеч.
		Сборочные единицы		
		Каркасы плоские		
1	3.820.1-29/91-КЖ.И-КР1СБ	КР1	2	
		Сетки арматурные		
2	-С25СБ	С25	2	
		Детали		
3*		⌀16AI ГОСТ5781-82, ℓ=1394	4	2,2 кг
		Материалы		
		Бетон тяжелый класса		
		В15, F150, W6		1,09 м³

* Поз. 3 см. ведомость деталей

Инв. № подл. | Подпись и дата | Взам. инв. №

10443/1

3.820.1-29/91-КЖ.И-ФБ-1СБ

Лист 2

Копировал [signature]

Формат А3

1-1

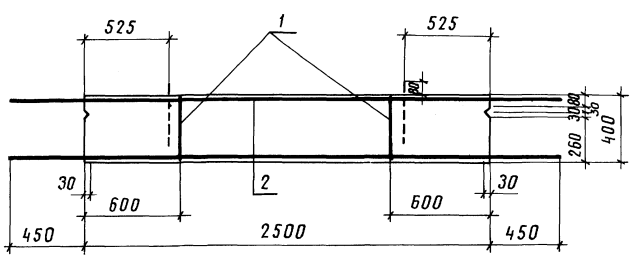

2-2

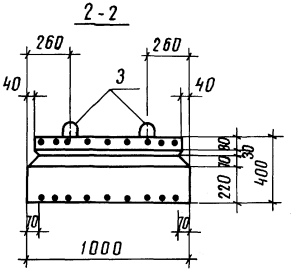

План

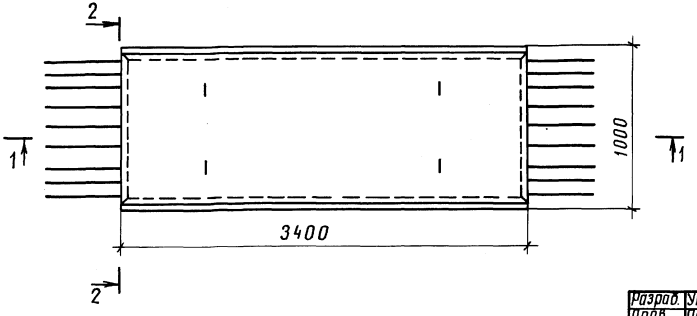

Инв.№подл. | Подпись и дата | Взам.инв.№

10443/1

Разраб.	Уклеина		11.10.91
Пров.	Потапенко		10.10.91
Рук.гр.	Потапенко		10.10.91
ГИП	Радченко		10.10.91
Нач.отд.	Лисняческий		10.10.91
Н.контр.	Хмелюк		19.10.91

3.820-1-29/91-КЖИ-ФБ-2 СБ

Фундаментный блок ФБ-2

Стадия	Масса	Масштаб
Р	2400кг	1:20

Лист 1 | Листов 2

УКРГИПРОВОДХОЗ

Копировал Ковальчук

Формат А3

Ведомость деталей

Поз.	Наименование
3	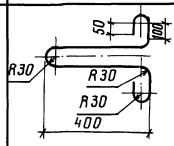

Ведомость расхода стали на элемент, кг

Марка элемента	Изделия арматурные						Общий расход
	Арматура класса						
	A I			A III			
	ГОСТ 5781-82						
	ф12	ф16	Итого	ф22	–	Итого	
ФБ-2	23,7	8,8	32,5	182,7	–	182,7	215,2

Поз.	Обозначение	Наименование	Кол.	Примеч.
		Сборочные единицы		
		Каркасы плоские		
1	3.820.1-29/91-КЖ.И-КР6 СБ	КР 6	2	
		Сетки арматурные		
2	-С26 СБ	С 26	2	
		Детали		
3*		ф16 A I ГОСТ 5781-82, ℓ = 1394	4	2,2 кг
		Материалы		
		Бетон тяжелый класса		
		В 15, F 150, W6		0,96 м³

* Поз. 3 см. ведомость деталей

Инв.№ подл. | Подпись и дата | Взам. инв.№

1-1

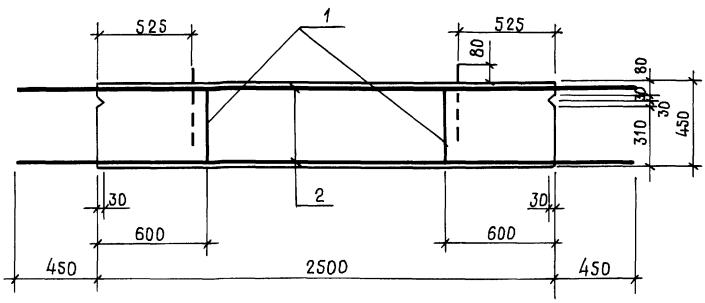

2-2

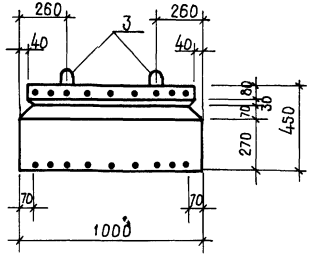

План

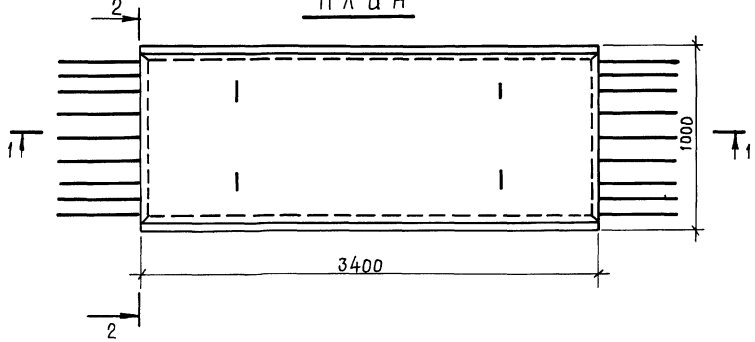

Инв.№ подл. | Подпись и дата | Взам.инв.№

10443/1

Разраб.	Уклеина		01.10.91
Пров.	Потапенко		10.10.91
Рук. гр.	Потапенко		10.10.91
ГИП	Рабченко		10.10.91
Нач.отд	Пуснячевский		10.10.91
Н.контр	Хмелюк		29.10.91

3.820.1-29/91-КЖИ-ФБ-3СБ

Флютбетный блок ФБ-3

Стадия	Масса	Масштаб
Р	2730кг	1:20
Лист 1	Листов 2	

УКРГИПРОВОДХОЗ

Копировал Формат А3

Ведомость деталей

Поз.	Наименование
3	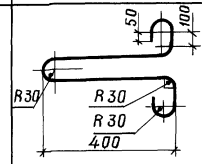

Ведомость расхода стали на элемент, кг

Марка элемента	Изделия арматурные						Общий расход
	Арматура класса						
	AI			AIII			
	ГОСТ 5781-82						
	⌀12	⌀16	Итого	⌀22	–	Итого	
ФБ-3	24,1	8,8	32,9	182,7	–	182,7	215,6

Поз.	Обозначение	Наименование	Кол.	Примеч.
		Сборочные единицы		
		Каркасы плоские		
1	3.820.1-29/91-КЖ.И-КР8СБ	КР8	2	
		Сетки арматурные		
2	-С26СБ	С26	2	
		Детали		
3*		⌀16AI ГОСТ 5781-82, ℓ=1394	4	2,2 кг
		Материалы		
		Бетон тяжелый класса		
		В15, F150, W6		1,09 м³

* Поз. 3 см. ведомость деталей

Инв. № подл. | Подпись и дата | Взам. инв. №

10443/1

3.820.1-29/91 – КЖ.И-ФБ-3СБ | Лист 2

Копировал [signature] Формат А3

1 - 1

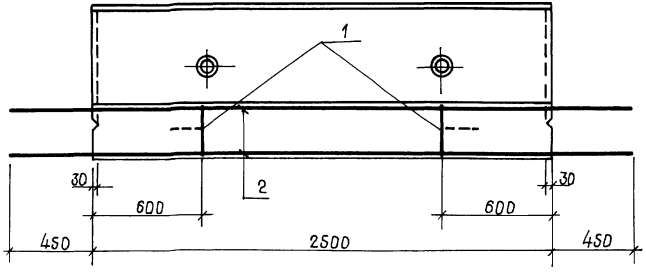

2-2

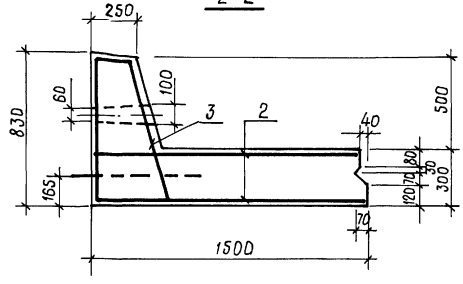

План

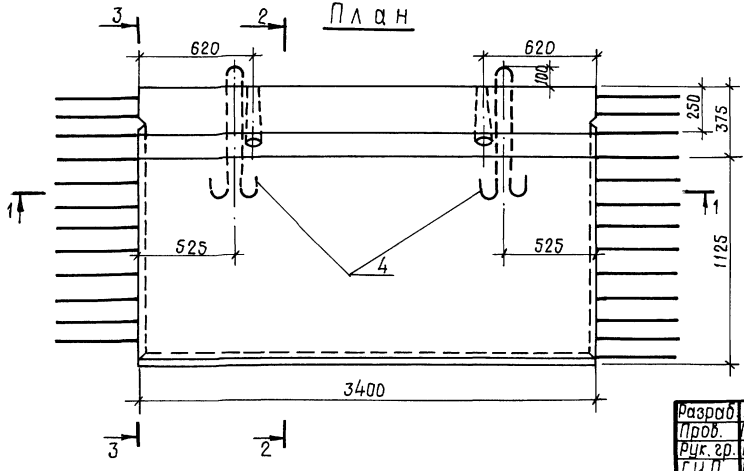

3-3

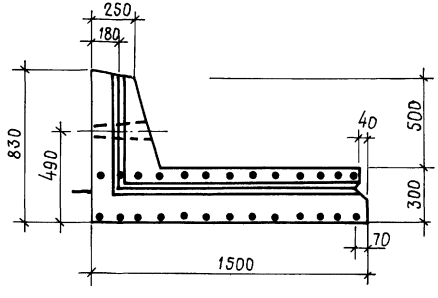

10443/1

Разраб.	Уклеина		01.10.91
Пров.	Потапенко		10.10.91
Рук. гр.	Потапенко		10.10.91
ГИП	Радченко		10.10.91
Нач. отд.	Писнячевский		10.10.91
Н. контр.	Хмелюк		29.10.91

3.820.1-29/91 - КЖ.И-БГ-1 СБ

Блок гасителя БГ-1

Стадия	Масса	Масштаб
Р	3750кг	1:20

Лист 1 | Листов 2

Укргипроводхоз

Копировал Формат А3

Инв.№ подл. | Подпись и дата | Взам.инв.№

Ведомость деталей

Поз.	Наименование
4	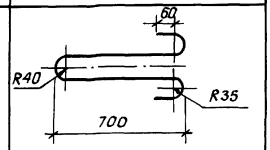

Ведомость расхода стали на элемент, кг

Марка элемента	Изделия арматурные						Общий расход
	Арматура класса						
	AI			A III			
	ГОСТ 5781-82						
	ф8	ф20	Итого	ф12	-	Итого	
БГ-1	16,1	8,6	24,7	108,4	-	108,4	133,1

Поз.	Обозначение	Наименование	кол.	Примеч.
		Сборочные единицы		
		Каркасы плоские		
1	3.820.1-29/91- КЖ.И КР1СБ	КР 1	2	
		Сетки арматурные		
2	- С27 СБ	С 27	2	
3	- С28 СБ	С 28	1	
		Детали		
4*		ф20 AI ГОСТ 5781-82, ℓ=1735	2	4,28 кг
		Материалы		
		Бетон тяжелый класса		
		В 15, F 150, W6		1,5 м^3

* Поз. 4 см. ведомость деталей

Инв.№ подл. | Подпись и дата | Взам.инв.№

10443/1

3.820.1-29/91 - КЖ.И-БГ-1 СБ

Лист 2

Копировал: [illegible]

Формат А3

1-1

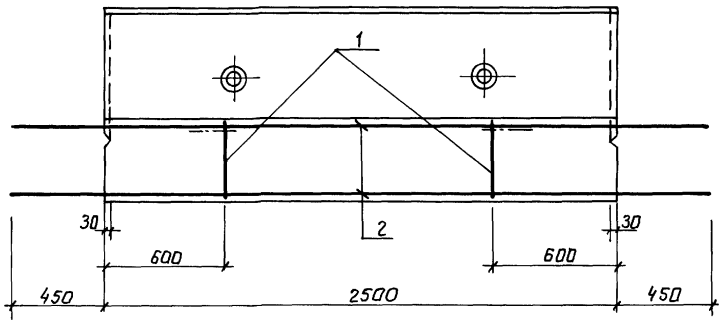

План

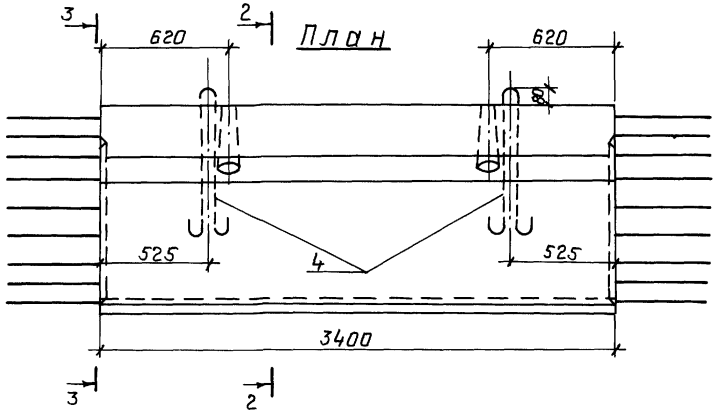

2-2

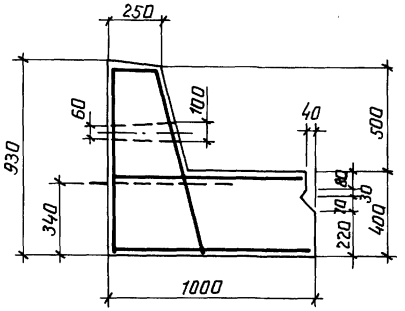

3-3

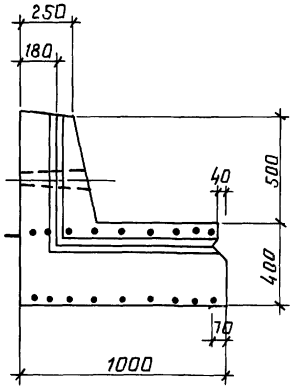

10443/1

Разроб.	Уклеина		01.10.91	3.820.1-29/91-КЖ.И-БГ-2 СБ	
Пров.	Потапенко		10.10.91		
Рук. гр.	Потапенко		10.10.91		
ГИП	Радченко		10.10.91		
Нач. отд.	Лисняевский		10.10.91		
Н. контр.	Хмелюк		09.10.91		

Блок гасителя БГ-2	Стадия	Масса	Масштаб
	Р	3450кг	1:20
	Лист 1	Листов 2	
	Укргипроводхоз		

Инв. № подл. | Подпись и дата | Взам. инв. №

Копировал: Гу.

Формат А3

Ведомость деталей

Поз.	Наименование
4	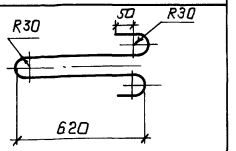

Ведомость расхода стали на элемент, кг

Марка элемента	Изделия арматурные						Общий расход
	Арматура класса						
	A I			A III			
	ГОСТ 5781 - 82						
	ф12	ф18	Итого	ф12	ф22	Итого	
БГ-2	24,8	6,1	30,9	31,7	182,8	214,5	245,4

Поз.	Обозначение	Наименование	Кол.	Примеч.
		Сборочные единицы		
		Каркасы плоские		
1	3.820.1-29/91-КЖ.И-КР6 СБ	КР 6	2	
		Сетки арматурные		
2	-С29 СБ	С29	2	
3	-С30 СБ	С30	1	
		Детали		
4*		ф18 AI ГОСТ 5781-82, l=1518	2	3,02 кг
		Материалы		
		Бетон тяжелый класса		
		В15, F150, W6		1,38 м³

* Поз. 4 см. ведомость деталей

Инв.№ подл. | Подпись и дата | Взам.инв.№

10443/1

3.820.1-29/91-КЖ.И-БГ-2 СБ

Лист 2

Копировал: Fuy.

Формат А3

1-1

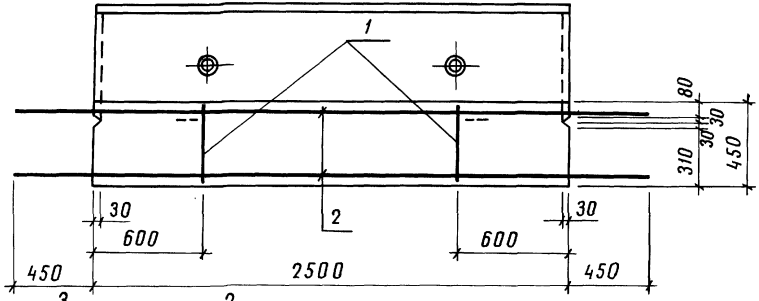

План

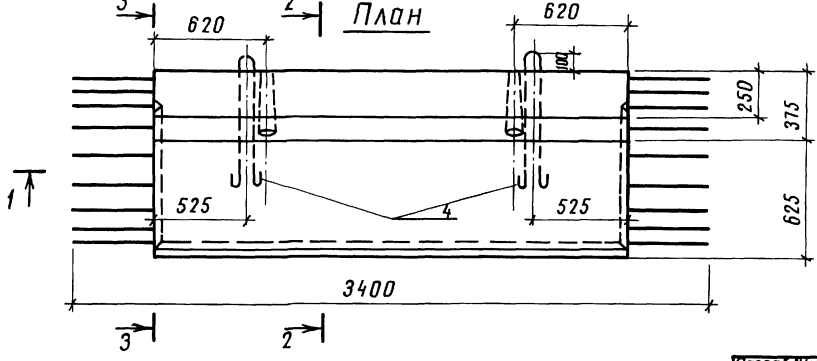

2-2

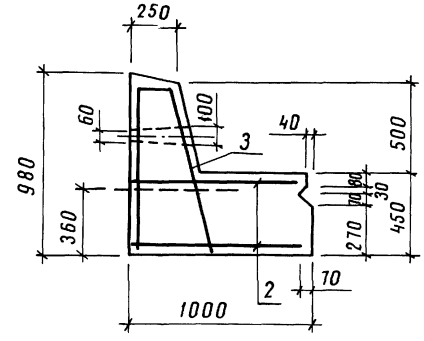

3-3

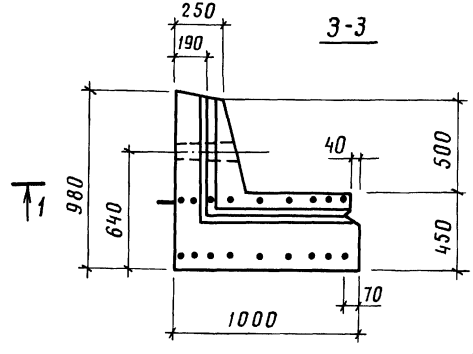

10443/1

Разраб.	Уклеина		01.10.91
Пров.	Потапенко		10.10.91
Рук.гр.	Потапенко		10.10.91
ГИП	Радченко		10.10.91
Нач.отд.	Лисячевский		10.10.91
Н.контр.	Хмелюк		29.10.91

3.820.1-29/91-КЖ.И-БГ-3СБ

Блок гасителя БГ-3

Стадия	Масса	Масштаб
Р	3750кг	1:20
Лист 1	Листов 2	

УКРГИПРОВОДХОЗ

Копировал Ковальчук

Формат А3

Инв.№подл. | Подпись и дата | Взам.инв.№

Ведомость деталей

Поз.	Наименование
4	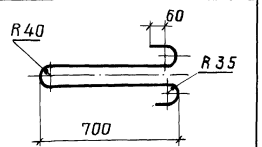

Ведомость расхода стали на элемент, кг

Марка элемента	Изделия арматурные						Общий расход
	Арматура класса						
	AI			AIII			
	ГОСТ 5781-82						
	Ø12	Ø20	Итого	Ø12	Ø22	Итого	
БГ-3	25,3	8,6	33,9	31,7	182,8	214,5	248,4

Поз.	Обозначение	Наименование	Кол.	Примеч.
		Сборочные единицы		
		Каркасы плоские		
1	3.820.1-29/91-К.Ж.И-Кр8СБ	КР8	2	
		Сетки арматурные		
2	-С29СБ	С29	2	
3	-С30СБ	С30	1	
		Детали		
4*		Ø20AI ГОСТ 5781-82 β=1735	2	4,27кг
		Материалы		
		бетон тяжелый класса		
		B15, F150, W6		1,5 м³

* Поз. 4 см. ведомость деталей

10443/1

3.820.1-29/91 -КЖ.И-БГ-3СБ

Лист 2

Копировал Мирошенко

Формат А3

Инв. № подл. | Подпись и дата | Взам. инв. №

1-1

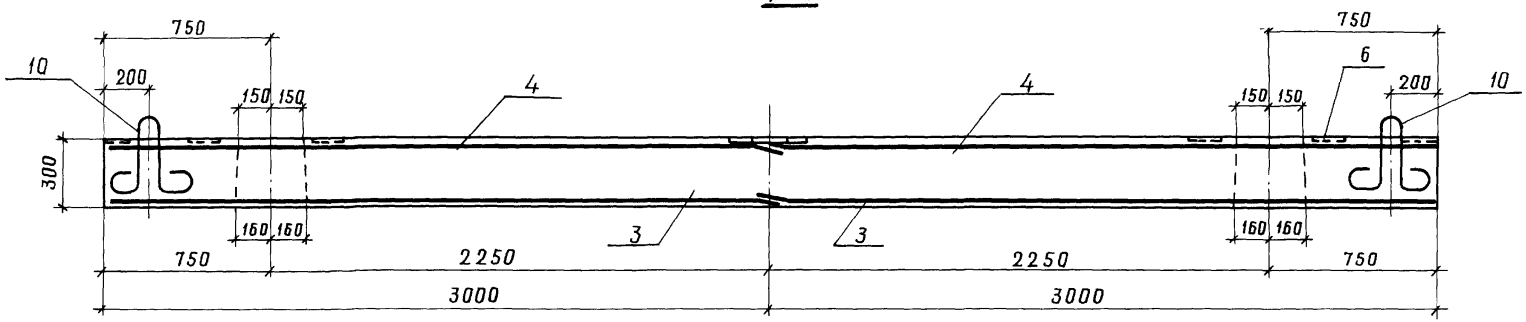

План

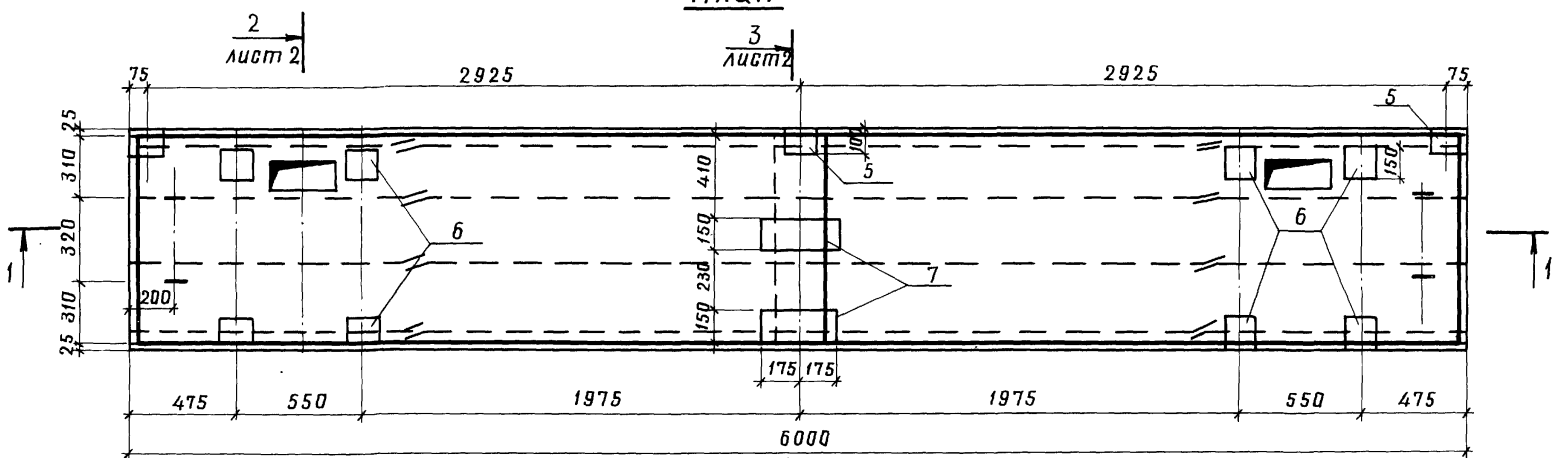

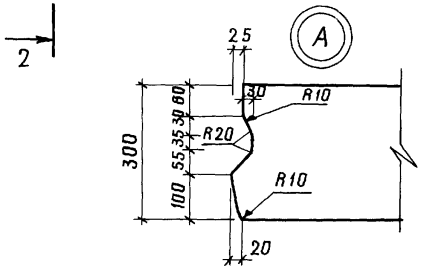

10443/1

Разраб.	Мобило		01.10.91
Пров.	Потапенко		10.10.91
Рук.гр.	Потапенко		10.10.91
ГИП	Радченко		10.10.91
Нач.отд	Забуланский		10.10.91
Н.контр.	Хмелюк		29.10.91

3.820.1-29/91-КЖ.И-П-6-1 СБ

Блок служебного места П-6-1

Стадия	Масса	Масштаб
Р	4150	1:20
Лист 1	Листов 2	

Укргипровадхоз

Копировал Строченко

Формат А3

Инв.№ подл. | Подпись и дата | Взам. инв.№

2 - 2

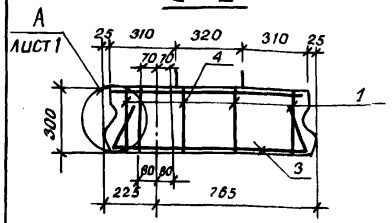

3 - 3

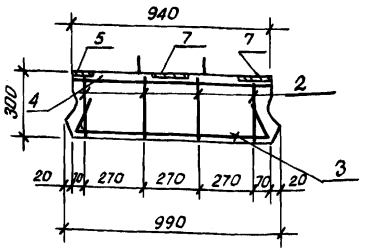

Ведомость деталей

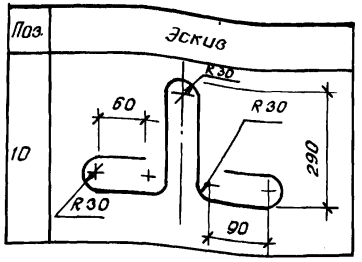

Поз.	Обозначение	Наименование	кол.	Примечание
		Сборочные единицы		
1	3.820.1-29/91 - КЖИ-КР9СБ	Каркас плоский КР9	8	
2	КР10СБ	КР 10	4	
		Сетки арматурные С		
3	- С31 СБ	С 31	2	
4	- С32 СБ	С 32	2	
		Изделия закладные Мн		
5	МН1СБ	Мн1	3	
6	МН2СБ	Мн2	8	
7	МН3СБ	Мн3	2	
		Детали		
8		⌀18 AIII ГОСТ 5781-82 ℓ=7000	6	13,99 кг
9		⌀8 AI ГОСТ 5781-82, ℓ=920	2	0,36 кг
10*		⌀14 AI ГОСТ 5781-82, ℓ=1150	4	1,39 кг
		Материалы		
		Бетон тяжелый класса		
		В30, F300, W6		1,66 м³

Ведомость расхода стали на элемент, кг

Марка элемента	Изделия арматурные									Изделия закладные					Общий расход
	Арматура класса									Арматура класса		прокат марки			
	AI				AIII		AIV		Всего	AI		Ст3кп		Всего	
	ГОСТ 5781-82				ГОСТ 5781-82		ГОСТ 5781-82			ГОСТ 5781-82		ГОСТ 103-76			
	⌀6	⌀8	⌀14	итого	⌀10	итого	⌀18	итого		⌀8	итого	⌀12	итого		
П-6-1	14,8	63,4	5,6	83,7	16,3	16,3	84,0	84,0	184,1	6,8	6,8	31,1	31,1	37,9	222,0

*Поз. 10 см. ведомость деталей

Инв.№ подл. | Подпись и дата | Взам.инв.№

10443/1

3.820.1-29/91 - КЖИ-П-6-1СБ | Лист 2

Копировал: | формат А3

1-1

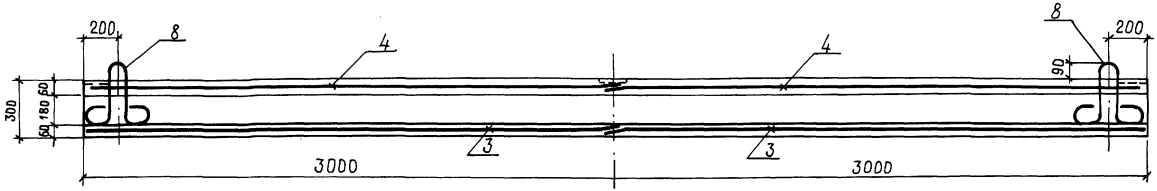

План

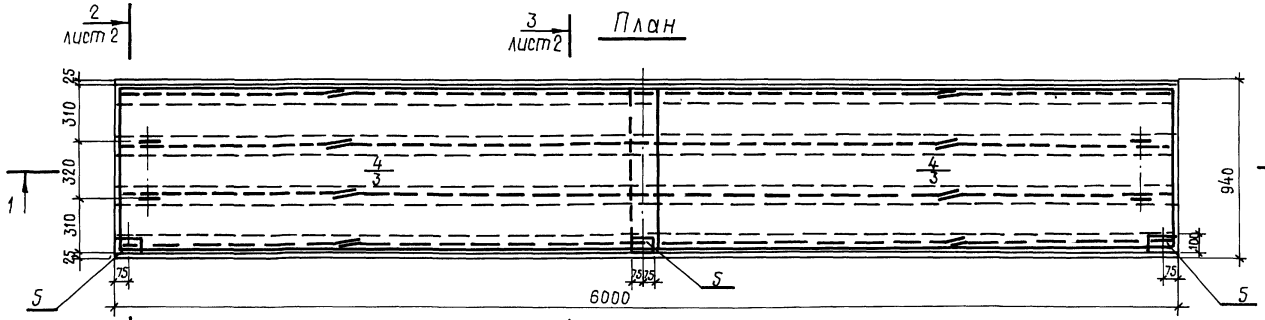

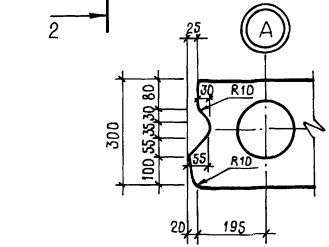

10443/1

Разраб.	Мабило		01.10.91	3.820.1-29/91 -КЖ.И-П-6-2СБ
Пров.	Потапенко		10.10.91	
Рук. гр.	Потапенко		10.10.91	
ГИП	Радченко		10.10.91	
Нач. отд.	Забулонский		10.10.91	
Н. контр.	Хмелюк		29.10.91	

блок служебного моста П-6-2

Стадия	Масса	Масштаб
Р	3120кг	1:20
Лист 1	листов 2	

УКРГИПРОВОДХОЗ

Копировал Толмач- формат А3

Инв. № подл. | Подпись и дата | Взам. инв. №

2 - 2

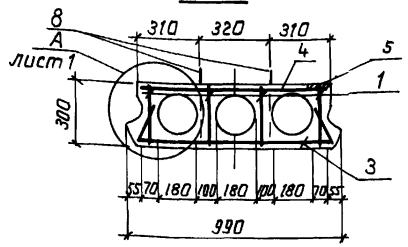

3 - 3

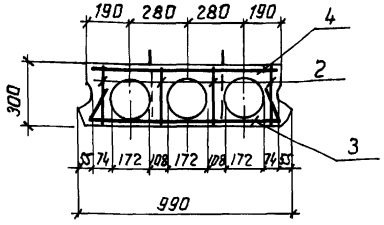

Ведомость деталей

Поз.	Эскиз
8	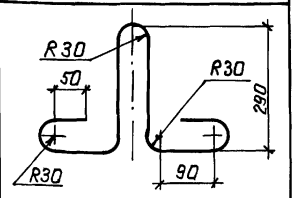

Поз.	Обозначение	Наименование	Кол.	Примечание
		Сборочные единицы		
1	3.820.1-29/91 -КЖ.И-КР9 СБ	Каркас плоский КР9	8	
2	КР10СБ	КР10	4	
		Сетки арматурные С		
3	С33СБ	С33	2	
4	С34СБ	С34	2	
5	Мн1СБ	Изделие закладное Мн1	3	
		Детали		
6		ф18 AIII ГОСТ 5781-82, ℓ=7000	6	13,99кг
7		ф 8 AI ГОСТ 5781-82, ℓ=920	2	0,36кг
8*		ф14 AI ГОСТ 5781-82, ℓ=1150	4	1,39кг
		Материалы		
		Бетон тяжелый класса		
		В30, F300, W6		1,25м³

Ведомость расхода стали на элемент, кг

Марка элемента	Изделия арматурные									Изделия закладные					Общий расход
	Арматура класса								Всего	Арматура класса		Прокат марки		Всего	
	AI				AIII		AIV			AI		Ст3кп			
	ГОСТ 5781-82				ГОСТ 5781-82					ГОСТ 5781-82		ГОСТ 103-76			
	ф6	ф8	ф14	Итого	ф10	Итого	ф18	Итого		ф8	Итого	δ12	Итого		
П-6-2	14,8	61,4	5,6	81,8	16,3	16,3	84,0	84,0	182,1	1,3	1,3	4,2	4,2	5,5	187,6

* Поз. 8 см. ведомость деталей

Инв. № подл. | Подпись и дата | Взам. инв. №

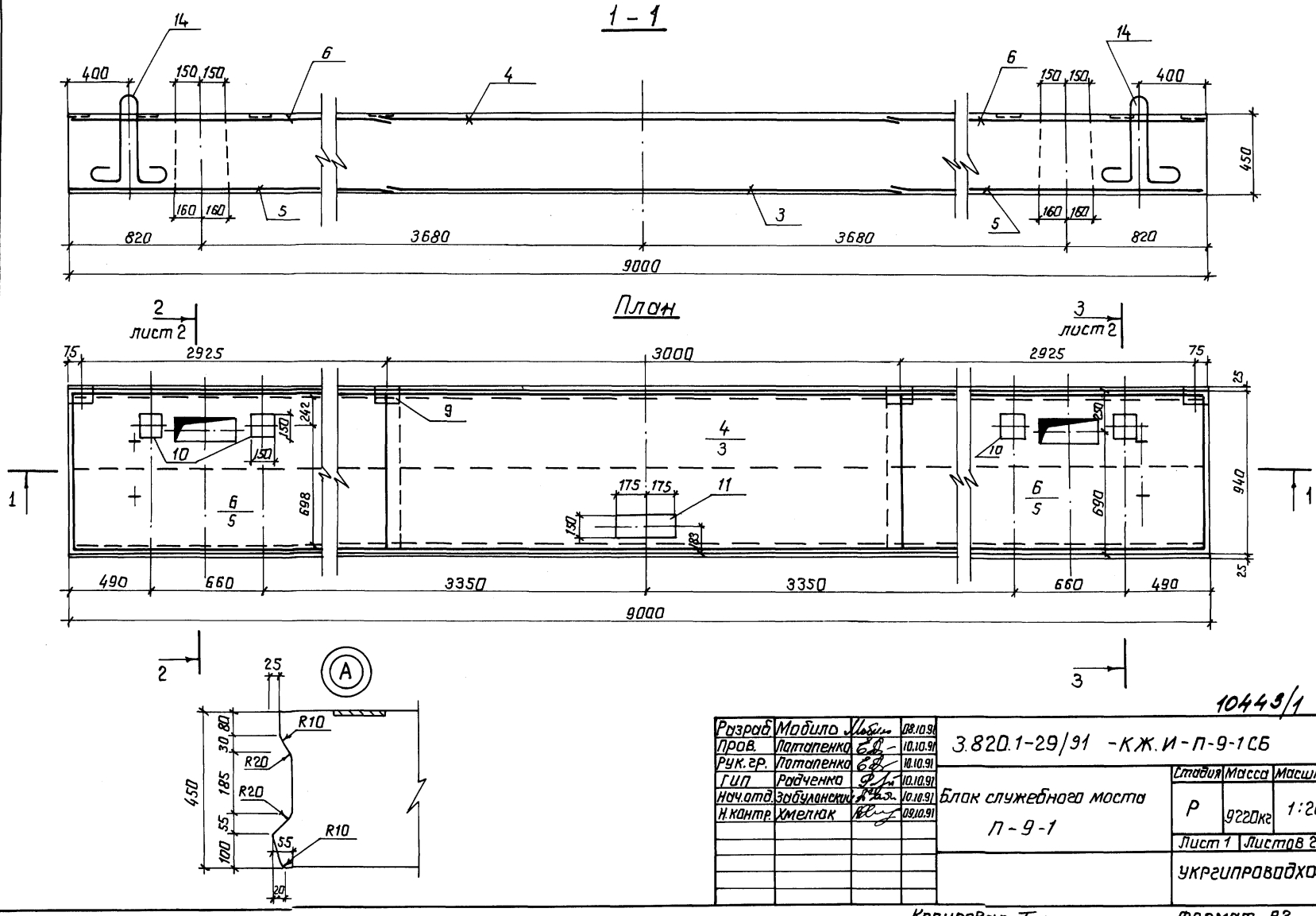

10443/1

Разраб.	Мобило		08.10.91
Пров.	Потапенко		10.10.91
Рук. гр.	Потапенко		10.10.91
ГИП	Радченко		10.10.91
Нач. отд.	Забулонский		10.10.91
Н. контр.	Хмелюк		09.10.91

3.820.1-29/91 -КЖ.И-П-9-1СБ

Блок служебного моста П-9-1

Стадия	Масса	Масштаб
Р	9220кг	1:20

Лист 1 | Листов 2

УКРГИПРОВОДХОЗ

Копировал: Гиц.

Формат А3

Инв. № подл. | Подпись и дата | Взам. инв. №

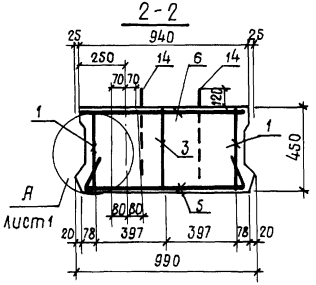

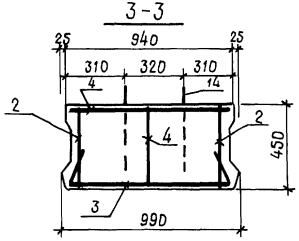

Ведомость деталей

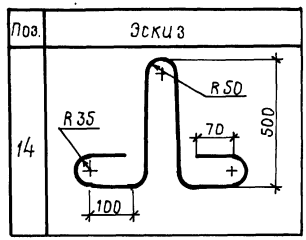

Поз.	Обозначение	Наименование	Кол.	Примечание
		Сборочные единицы		
1	3.820.1-29/91-КЖ.И-КР11СБ	Каркас плоский КР11	4	
2	КР12СБ	КР12	4	
3	КР13СБ	КР13	2	
4	КР14СБ	КР14	2	
		Сетки арматурные С		
5	С35СБ	С35	2	
6	С36СБ	С36	2	
7	С37СБ	С37	1	
8	С38СБ	С38	1	
		Изделия закладные Мн		
9	Мн1СБ	Мн1	4	
10	Мн2СБ	Мн2	4	
11	Мн3СБ	Мн3	1	
		Детали		
12		ф18 AIV ГОСТ 5781-82, ℓ=10000	8	19,98 кг
13		ф6 AI ГОСТ 5781-82, ℓ=920	4	0,20 кг
14		ф25 AI ГОСТ 5781-82, ℓ=1460	4	5,62 кг
		Материалы		
		Бетон тяжелый класса		
		В30, F300, W6		3,69 м³

*Поз. 14 см. ведомость деталей

Ведомость расхода стали на элемент, кг

Марка элемента	Изделия арматурные									Изделия закладные			Общий расход
	Арматура класса								Всего	Арматура класса AI	Прокат марки	Всего	
	AI				AIII		AIV						
	ГОСТ 5781-82				ГОСТ 5781-82		ГОСТ 5781-82			ГОСТ 5781-82	ГОСТ 103		
	ф6	ф8	ф25	Итого	ф10	Итого	ф18	Итого		ф8	Б-12		
П-9-1	39,0	60,2	22,5	121,7	45,4	45,4	160,0	160,0	327,1	4,7	19,1	23,8	350,9

10443/1

3.820.1-29/91-КЖ.И-П-9-1СБ	Лист 2

Копировал Формат А3

Инв.№ подл. | Подпись и дата | Взам.инв.№

1 - 1

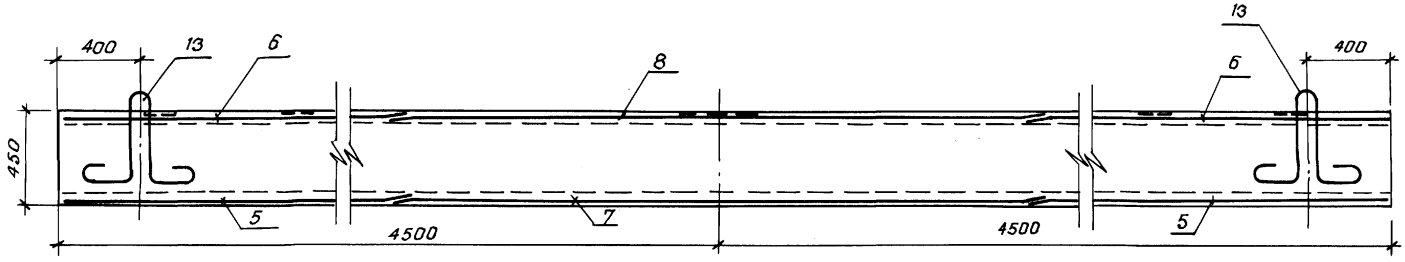

План

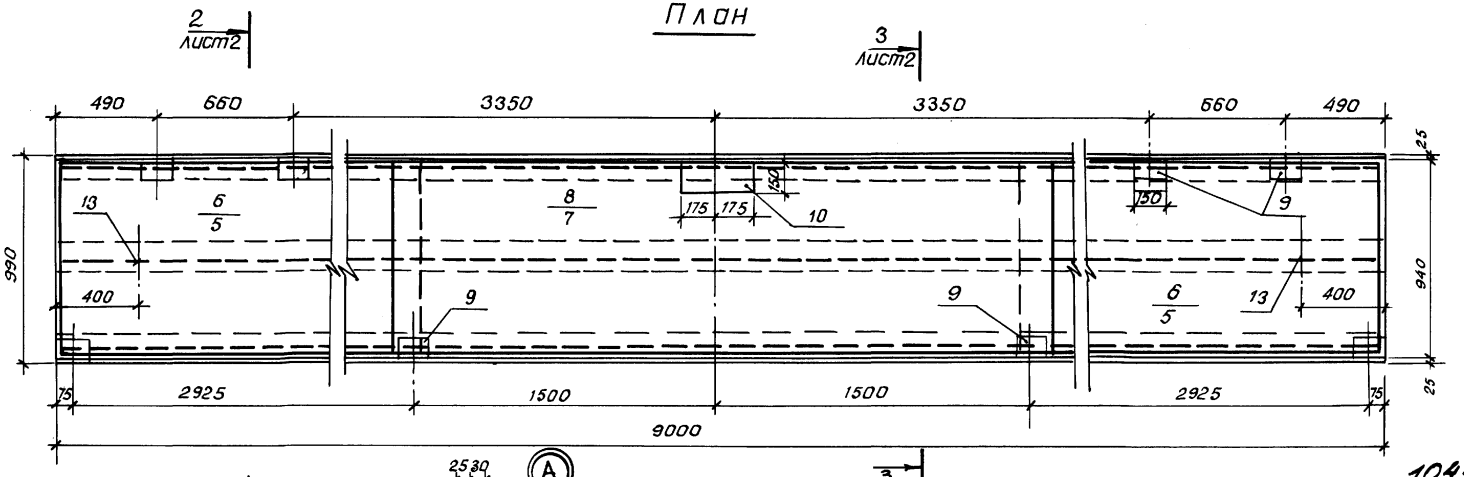

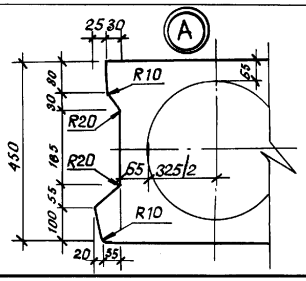

3

2

10443/1

Разраб.	Мовила		01.10.91
Пров	Потапенко		01.10.91
Рук.гр.	Потапенко		10.10.91
ГИП	Радченко		10.10.91
Нач.отд.	Забулонский		10.10.91
Н.контр.	Хмелюк		29.10.91

3.820.1-29/91-КЖ.И-П-9-2 СБ

Блок служебного моста П-9-2

Стадия	Масса	Масштаб
Р	5700кг	1:20
Лист 1	Листов 2	

Укргипроводхоз

Копировал:

формат А3

Инв.№ подл. | Подпись и дата | Взам.инв.№

2-2

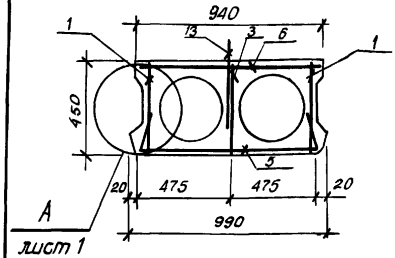

3-3

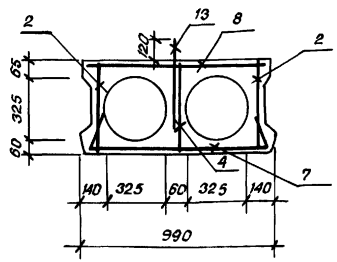

Ведомость деталей

Поз.	Эскиз
13	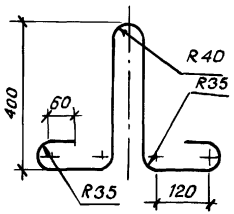

Поз.	Обозначение	Наименование	Кол.	Примечание
		Сборочные единицы		
1	3.820.1-29/91-КЖИ КР11 СБ	Каркас плоский КР11	4	
2	КР12 СБ	КР12	4	
3	КР13 СБ	КР13	2	
4	КР14 СБ	КР14	2	
		Сетки арматурные С		
5	С33 СБ	С33	2	
6	С39 СБ	С39	2	
7	С37 СБ	С37	1	
8	С38 СБ	С38	1	
		Изделия закладные Мн		
9	Мн1 СБ	Мн1	8	
10	Мн3 СБ	Мн3	1	
		Детали		
11		⌀18 А IV ГОСТ 5781-82, ℓ=10000	8	19,98 кг
12		⌀6 А I ГОСТ 5781-82. ℓ=920	4	0,2 кг
13		⌀20 А I ГОСТ 5781-82, ℓ=1535	2	3,79 кг
		Материалы		
		Бетон тяжелый класса		
		В30, F300, W6		2,28 м³

Ведомость расхода стали на элемент, кг

Марка элемента	Изделия арматурные									Изделия закладные			Общий расход
	арматура класса								Всего	арматура	прокат марки	Всего	
	A I				A III		A IV			A I	Ст3кп		
	ГОСТ 5781-82				ГОСТ 5781-82					ГОСТ 5781-82	ГОСТ 103-76		
	⌀6	⌀8	⌀20	итого	⌀10	итого	⌀18	итого		⌀8	δ=12		
П-9-2	39,7	58,2	7,6	105,5	45,4	45,4	160,0	160,00	310,9	4,4	16,2	20,6	331,5

10443/1

3.820.1-29/91-КЖ.И-П-9-2 СБ

Лист 2

Копировал: ВГ

Формат А3

Инв.№ подл. | Подпись и дата | Взам.инв.№

КР1...КР8, КР10

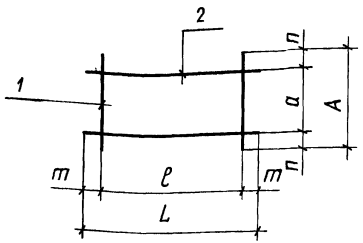

КР9

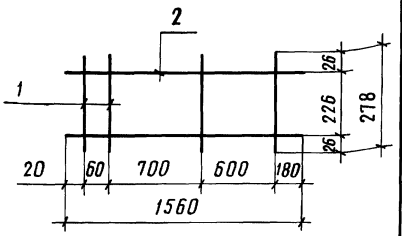

Марка каркаса	Размеры в мм					
	a	A	m	n	ℓ	L
КР1	208	280	50	36	1200	1300
КР2	194	280	50	43	1200	1300
КР3	244	330	30	43	800	860
КР4	294	380	30	43	800	860
КР5	238	330	30	46	800	860
КР6	286	380	30	47	800	860
КР7	338	430	30	46	800	860
КР8	334	430	30	48	800	860
КР10	226	278	180	26	2800	3160

Марка каркаса	Поз.	Наименование	Кол.	Масса ед., кг	Масса каркаса кг
КР1	1	ф8 А-I, ℓ = 280	7	0,11	1,8
	2	8 А-I, ℓ = 1300	2	0,51	
КР2	1	ф10 А-I, ℓ = 280	7	0,17	2,8
	2	10 А-I, ℓ = 1300	2	0,80	
КР3	1	ф10 А-I, ℓ = 330	5	0,20	2,1
	2	10 А-I, ℓ = 860	2	0,53	
КР4	1	ф10 А-I, ℓ = 380	5	0,23	2,2
	2	10 А-I, ℓ = 860	2	0,53	
КР5	1	ф12 А-I, ℓ = 330	5	0,29	3,0
	2	12 А-I, ℓ = 860	2	0,76	
КР6	1	ф12 А-I, ℓ = 860	2	0,76	3,2
	2	12 А-I, ℓ = 380	5	0,34	
КР7	1	ф12 А-I, ℓ = 430	5	0,38	3,4
	2	12 А-I, ℓ = 860	2	0,76	
КР8	1	ф12 А-I, ℓ = 430	5	0,38	3,4
	2	12 А-I, ℓ = 860	2	0,76	
КР9	1	ф10 А-III, ℓ = 278	12	0,17	2,8
	2	6 А-I, ℓ = 1560	2	0,35	
КР10	1	ф6 А-I, ℓ = 278	15	0,06	2,3
	2	6 А-I, ℓ = 3160	2	0,70	

Инв.№подл. | Подпись и дата | Взам.инв.№

10443/1

Разраб.	Романишина		16.10.91
Пров.	Потапенко		22.10.91
Рук.гр.	Потапенко		10.10.91
ГИП	Радченко		10.10.91
Нач.отд	Лисячевский		10.10.91
Н.контр.	Хмелюк		29.10.91

3.820.1-29/91 - КЖ.И - КР1...КР10 СБ

Каркасы плоские КР1... КР10

Стадия	Масса	Масштаб
Р	см. табл.	б/м
Лист	Листов 1	

УКРГИПРОВОДХОЗ

Копировал Ковальчук

Формат А3

КР11

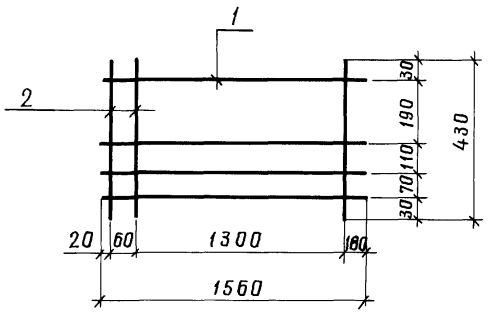

КР12

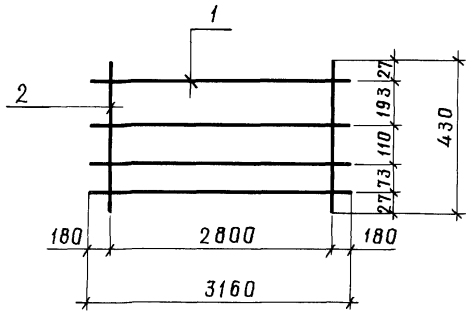

Марка каркаса	Поз.	Наименование	Кол.	Масса ед., кг	Масса каркаса, кг
КР11	1	⌀10 А-III, ℓ=1560	4	0,96	7,9
	2	10 А-III, ℓ=430	15	0,27	
КР12	1	⌀6А-I, ℓ=3160	4	0,70	4,2
	2	6А-I, ℓ=430	15	0,095	

10443/1

Разраб.	Романишина		07.10.91
Пров.	Котеленец		29.10.91
Рук. гр	Потапенко		10.10.91
ГИП	Радченко		10.10.91
Нач. отд	Писнячевский		10.10.91
Н. контр.	Хмелюк		19.10.91

3.820.1-29/91 -КЖ.И-КР11, КР12 СБ

Каркасы плоские КР11, КР12

Стадия	Масса	Масштаб
Р	см. табл.	б/м
Лист	Листов 1	

Укргипроводхоз

Копировал Мирошенко

Формат А3

Инв. № подл. | Подпись и дата | Взам. инв. №

КР 13

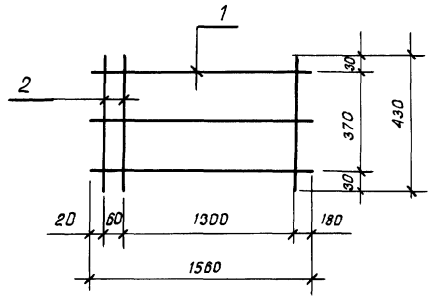

Марка каркаса	Поз.	Наименование	Кол.	Масса ед. кг	Масса каркаса кг
КР 13	1	⌀ 10А-III, ℓ = 1560	3	0,96	6,9
	2	10А-III, ℓ = 430	15	0,27	
КР 14	1	⌀ 6А-I, ℓ = 3160	3	0,70	3,5
	2	6А-I, ℓ = 430	15	0,095	

КР 14

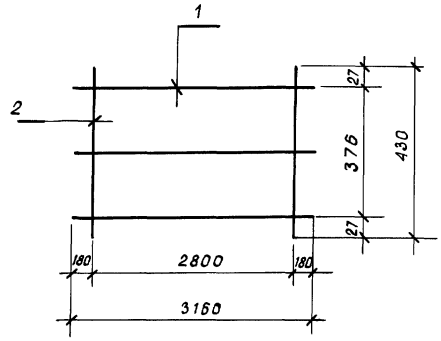

10443/1

Разраб	Романишин		17.10.91
Пров	Котеленец		28.10.91
Рук.гр.	Потапенко		10.10.91
ГИП	Родченко		10.10.91
Нач.отд	Писняевский		10.10.91
Н.контр.	Хмелюк		09.10.91

3.820.1-29/91 - КЖ.И - КР13, КР14 СБ

Каркасы плоские КР 13, КР 14

Стадия	Масса	Масштаб
Р	см. табл.	б/м
Лист	Листов 1	

Укргипроводхоз

Инв.№ подл. | Подпись и дата | Взам.инв.№

Копировал:

Формат А3

Вид А

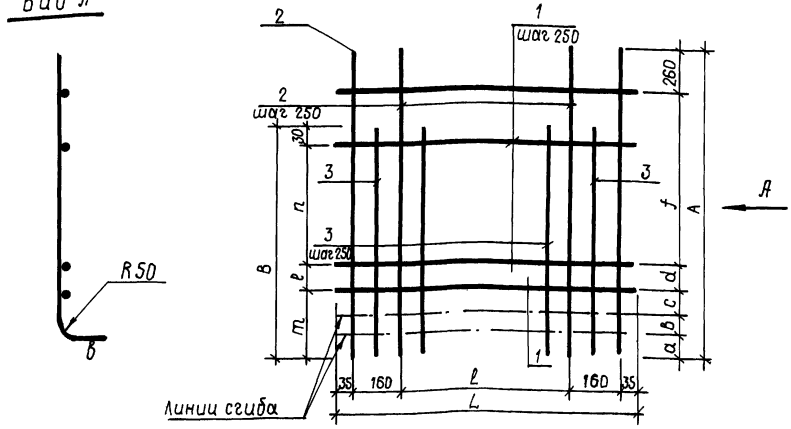

Марка сетки	Поз.	Наименование	Кол.	Масса ед. кг	Масса сетки кг
С1	1	ф 8 АI, ℓ=1390	11	0,55	37,0
	2	12 АIII, ℓ=3128	7	2,78	
	3	12 АIII, ℓ=2148	6	1,91	
С5	1	ф 10 АI, ℓ=1390	13	0,86	92,3
	2	18 АIII, ℓ=3692	7	7,38	
	3	18 АIII, ℓ=2462	6	4,92	
С9	1	ф 10 АI, ℓ=890	16	0,55	74,3
	2	18 АIII, ℓ=4302	5	8,59	
	3	18 АIII, ℓ=2822	4	5,64	
С13	1	ф 12 АI, ℓ=890	18	0,79	126,3
	2	22 АIII, ℓ=4832	5	14,42	
	3	22 АIII, ℓ=3352	4	10,00	
С17	1	ф 12 АI, ℓ=890	20	0,79	117,7
	2	20 АIII, ℓ=5357	5	13,21	
	3	20 АIII, ℓ=3627	4	8,97	
С21	1	ф 12 АI, ℓ=890	22	0,79	154,7
	2	22 АIII, ℓ=5882	5	17,55	
	3	22 АIII, ℓ=4152	4	12,39	

Марка сетки	Размеры, мм										
	ℓ	L	a	B	c	d	f	A	m	n	B
С1	1000	1390	100	95	178	245	2250	3128	373	1500	2148
С5	1000	1390	150	141	146	245	2750	3692	437	1750	2462
С9	500	890	160	141	50	191	3500	4302	351	2250	2822
С13	500	890	180	173	60	159	4000	4832	413	2750	3352
С17	500	890	160	157	50	230	4500	5357	367	3000	3627
С21	500	890	180	173	60	209	5000	5882	413	3500	4152

Инв. № подл. | Подпись и дата | Взам. инв. №

10443/1

Разраб.	Мабило		01.10.91
Пров.	Котеленец		10.10.91
Рук. гр.	Потапенко		10.10.91
ГИП	Радченко		10.10.91
Нач. отд.	Забулонский		10.10.91
Н. контр.	Хмелюк		29.10.91

3.820.1-29/91-КЖ.И-С1.С5.С9.С13.С17.С21 СБ

Сетки арматурные С1, С5, С9, С13, С17, С21

Стадия	Масса	Масштаб
Р	см. табл.	б/м
Лист	Листов 1	

УКРГИПРОВОДХОЗ

Копировал Формат А3

Вид А

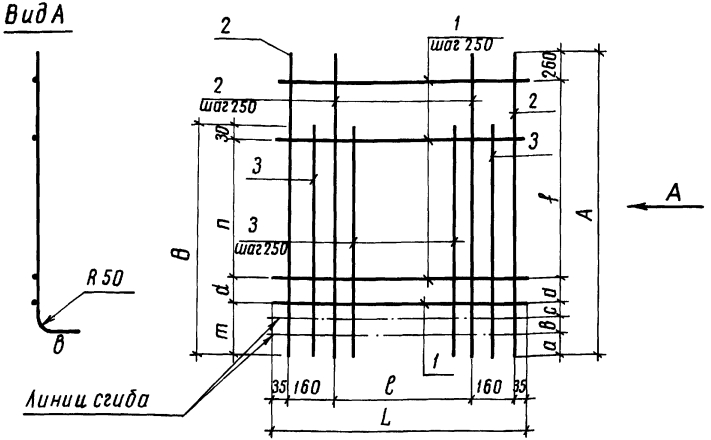

Марка сетки	Поз.	Наименование	Кол.	Масса ед., кг	Масса сетки, кг
С2	1	ф8 А I, ℓ = 1390	11	0,55	37,0
	2	12 А III, ℓ = 3128	7	2,78	
	3	12 А III, ℓ = 2148	6	1,91	
С6	1	ф10 А I, ℓ = 1390	13	0,86	92,3
	2	18 А III, ℓ = 3692	7	7,38	
	3	18 А III, ℓ = 2462	6	4,92	
С10	1	ф10 А I, ℓ = 890	16	0,55	74,3
	2	18 А III, ℓ = 4302	5	8,59	
	3	18 А III, ℓ = 2822	4	5,64	
С14	1	ф12 А I, ℓ = 890	18	0,79	126,3
	2	22 А III, ℓ = 4832	5	14,42	
	3	22 А III, ℓ = 3352	4	10,00	
С18	1	ф12 А I, ℓ = 890	20	0,79	117,7
	2	20 А III, ℓ = 5357	5	13,21	
	3	20 А III, ℓ = 3627	4	8,97	
С22	1	ф12 А I, ℓ = 890	22	0,79	154,7
	2	22 А III, ℓ = 5882	5	17,55	
	3	22 А III, ℓ = 4152	4	12,39	

Марка сетки	Размеры в мм										
	ℓ	L	в	c	a	d	f	A	m	n	B
С2	1000	1390	100	95	178	245	2250	3128	373	1500	2148
С6	1000	1390	150	141	146	245	2750	3692	437	1750	2462
С10	500	890	160	141	50	191	3500	4302	351	2250	2822
С14	500	890	180	173	60	159	4000	4832	413	2750	3352
С18	500	890	160	157	50	230	4500	5357	367	3000	3627
С22	500	890	180	173	60	209	5000	5882	413	3500	4152

Разраб.	Мобило		01.10.91
Пров.	Котеленец		10.10.91
Рук.гр.	Потапенко		10.10.91
ГИП	Радченко		10.10.91
Нач.отд.	Забионский		10.10.91
Н.контр.	Хмелюк		29.10.91

1044.3/1

3.820.1-29/ЭЖЖ.И - С2, С6, С10, С14, С18, С22 СБ

Сетки арматурные С2, С6, С10, С14, С18, С22

Стадия	Масса	Масштаб
Р	см. табл.	б/м
Лист	Листов 1	

УКРГИПРОВОДХОЗ

Копировал Ковальчук

Формат А3

Инв. № подл. | Подпись и дата | Взамин. инв. №

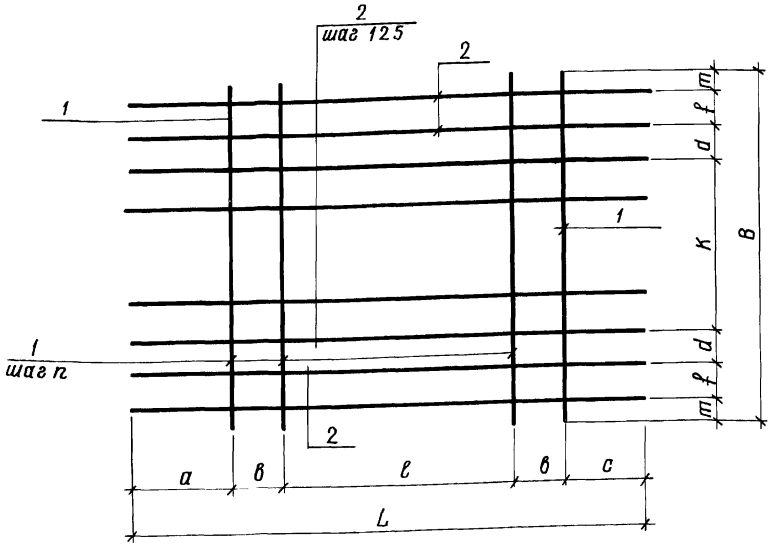

Марка сетки	Размеры, мм										
	a	в	c	ℓ	L	m	f	d	к	B	n
С3	265	—	490	735	1490	35	80	80	1000	1390	245
С7	265	—	490	735	1490	35	80	80	1000	1390	245
С11	330	—	490	720	1540	35	80	80	500	890	240
С15	330	—	490	720	1540	35	80	80	500	890	240
С19	450	—	490	690	1640	35	80	80	500	890	230
С23	460	—	490	690	1640	40	75	80	500	890	230
С25	480	220	480	2000	3400	35	80	80	1000	1390	250
С26	480	220	480	2000	3400	35	80	80	500	890	250
С27	480	220	480	2000	3400	25	100	100	1000	1450	250
С29	480	220	480	2000	3400	35	95	95	500	950	250
С38	140	—	140	2850	3130	15	200	—	490	920	150

Марка сетки	Поз.	Наименование	Кол.	Масса ед. кг	Масса сетки, кг
С3	1	⌀8 AI, ℓ=1390	4	0,55	19,4
	2	12 AIII, ℓ=1490	13	1,32	
С7	1	⌀10 AI, ℓ=1390	4	0,86	42,2
	2	18 AIII, ℓ=1490	13	2,98	
С11	1	⌀10 AI, ℓ=890	4	0,55	29,9
	2	18 AIII, ℓ=1540	9	3,08	
С15	1	⌀12 AI, ℓ=890	4	0,79	44,6
	2	22 AIII, ℓ=1540	9	4,59	
С19	1	⌀12 AI, ℓ=890	4	0,79	39,6
	2	20 AIII, ℓ=1640	9	4,05	
С23	1	⌀12 AI, ℓ=890	4	0,79	47,2
	2	22 AIII, ℓ=1640	9	4,89	
С25	1	⌀8 AI, ℓ=1390	11	0,55	45,3
	2	12 AIII, ℓ=3400	13	3,02	
С26	1	⌀12 AI, ℓ=890	11	0,79	100,0
	2	22 AIII, ℓ=3400	9	10,15	
С27	1	⌀8 AI, ℓ=1450	11	0,57	45,5
	2	12 AIII, ℓ=3400	13	3,02	
С29	1	⌀12 AI, ℓ=950	11	0,84	100,6
	2	22 AIII, ℓ=3400	9	10,15	
С38	1	⌀6 AI, ℓ=920	20	0,20	6,8
	2	6 AI, ℓ=3130	4	0,69	

В сетке С38 на расстояние „к" стержни поз. 2 отсутствуют

10443/1

Разраб.	Мабило		01.10.91
Пров.	Котелевец		10.10.91
Рук. гр.	Потапенко		10.10.91
ГИП	Рабченко		10.10.91
Нач. отд.	Забулонский		12.10.91
Н. контр.	Хмелюк		19.10.91

3.820.1-29 КЖИ-С3, С7, С11, С15, С19, С23, С25, С26, С27, С29, С38 С6

Сетки арматурные С3, С7, С11, С15, С19, С23, С25, С26, С27, С29, С38

Стадия	Масса	Масштаб
Р	см. табл.	б/м
Лист	Листов 1	

Укргипроводхоз

Копировал

Формат А3

Инв. № подл. | Подпись и дата | Взам. инв. №

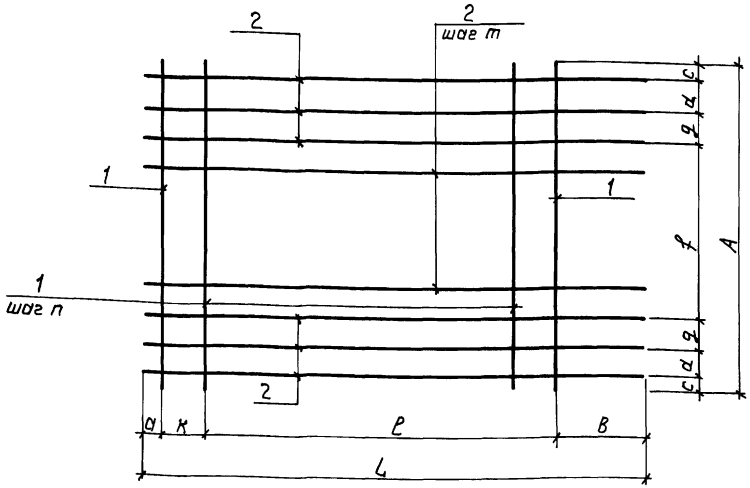

Марка сетки	Поз.	Наименование	Кол.	Масса ед. кг	Масса сетки, кг
С4	1	ф8 AI, ℓ=1390	5	0,55	19,9
	2	12AIII, ℓ=1490	13	1,32	
С8	1	ф10AI, ℓ=1390	5	0,86	43,0
	2	18AIII, ℓ=1490	13	2,98	
С12	1	ф10AI, ℓ=890	5	0,55	30,5
	2	18AIII, ℓ=1540	9	3,08	
С16	1	ф12AI, ℓ=890	5	0,79	45,4
	2	22AIII, ℓ=1540	9	4,59	
С20	1	ф12AI, ℓ=890	6	0,79	41,1
	2	20AIII, ℓ=1640	9	4,04	
С24	1	ф12AI, ℓ=890	6	0,79	48,8
	2	22AIII, ℓ=1640	9	4,89	
С34	1	ф8AI, ℓ=3040	5	1,20	14,3
	2	8AI, ℓ=920	23	0,36	
С39	1	ф8AI, ℓ=3040	4	1,20	13,1
	2	8AI, ℓ=920	23	0,36	

В сетках С34 и С39 на расстоянии „К" стержни поз.1 располагаются с шагом 75 мм.

Марка сетки	Размеры, мм											
	a	в	ℓ	к	L	c	d	g	f	A	m	n
С4	20	490	480	—	1490	35	80	80	1000	1390	125	245
С8	20	490	980	—	1490	35	80	80	1000	1390	125	245
С12	40	490	720	290	1540	35	80	80	500	890	125	240
С16	40	490	720	290	1540	35	80	80	500	890	125	240
С20	30	490	920	200	1640	35	80	80	500	890	125	230
С24	30	490	920	200	1640	35	80	80	500	890	125	230
С34	10	180	2400	450	3040	15	200	—	490	920	245	150
С39	10	180	2400	450	3040	15	200	—	490	920	—	150

10443/1

Разраб.	Мобило	Мобило	01.10.91
Пров.	Котеленец		06.10.91
Рук. гр.	Потапенко		10.10.91
ГИП	Радченко		10.10.91
Нач. отд.	Забулонский		10.10.91
Н. контр.	Хмелюк		09.10.91

3.820.1-29/91-КЖ.И-С4, С8, С12, С16, С20, С24, С34, С39 СБ

Сетки арматурные С4, С8, С12, С16, С20, С24, С34, С39

Стадия	Масса	Масштаб
Р	см. табл.	б/м
Лист	Листов 1	

УКРГИПРОВОДХОЗ

Копировал: Гиц.

Формат А3

Инв. № подл. | Подпись и дата | Взам. инв. №

Вид А

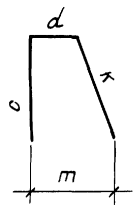

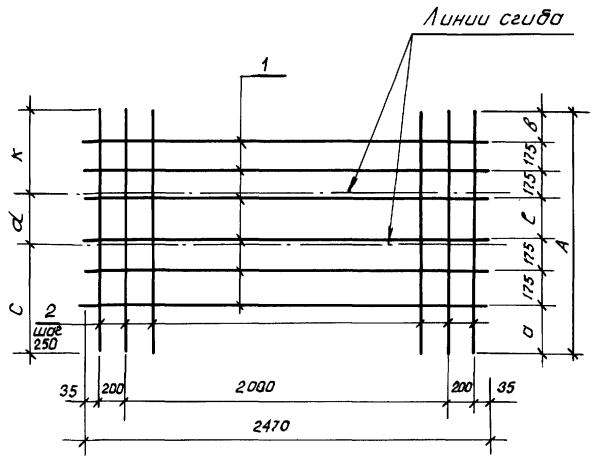

А

Марка сетки	Поз	Наименование	Кол.	Масса ед, кг	Масса сетки кг
С 28	1	⌀ 12 А III, ℓ = 2470	6	2,19	29,8
	2	12 А III, ℓ = 1703	11	1,51	
С 30	1	⌀ 12 А III, ℓ = 2470	6	2,19	31,7
	2	12 А III, ℓ = 1903	11	1,69	

Марка сетки	Размеры, мм							
	а	в	ℓ	А	с	d	к	т
С 28	404	427	172	1703	754	172	777	360
С 30	510	536	157	1903	860	157	886	372

10443/1

Разраб	Мовила		06.10.91
Пров.	Котеленец		08.10.91
Рук. гр.	Потапенко		10.10.91
ГИП	Рабченко		10.10.91
Нач. отд	Писнячевский		10.10.91
Н. контр.	Хмелюк		29.10.91

3.820.1-29/91 - КЖИ-С28, С30 СБ

Сетки арматурные С 28, С 30

Стадия	Масса	Масштаб
Р	см. табл	б/м
Лист	Листов 1	

Укргипроводхоз

Копировал: [illegible]

Формат А3

Инв. № подл. | Подпись и дата | Взам. инв. №

Вид А

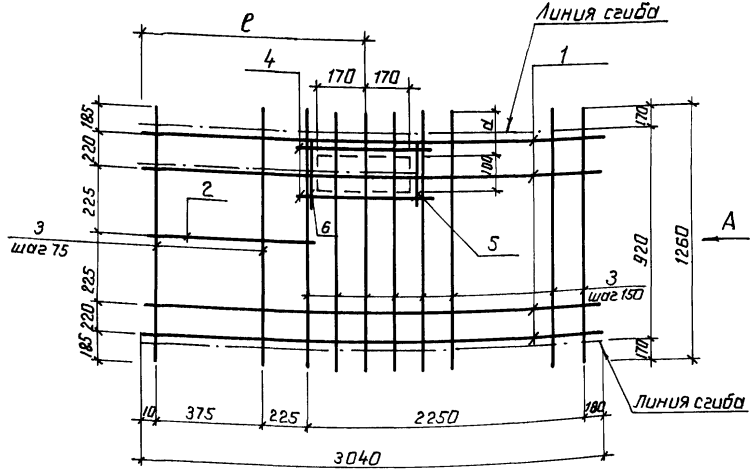

Марка сетки	Поз.	Наименование	Кол.	Масса ед. кг	Масса сетки кг
С 31	1	ф8 AI, ℓ = 3040	4	1,20	16,5
	2	8AI ℓ=400	1	0,16	
	3	8AI ℓ=1260	22	0,50	
	4	8AI ℓ=500	2	0,20	
	5	8AI ℓ=350	1	0,14	
С 35	1	ф8AI, ℓ=3040	4	1,20	16,5
	2	8AI ℓ=400	1	0,16	
	3	8AI ℓ=1260	22	0,50	
	4	8AI ℓ=500	2	0,20	
	6	8AI ℓ=350	1	0,14	

Марка сетки	Размеры, мм	
	a	B
С 31	280	735
С 35	330	805

10443/1

Разраб.	Мабило		05.10.91
Пров.	Котеленец		08.10.91
Рук. гр.	Потапенко		10.10.91
ГИП	Радченко		10.10.91
Нач. отд.	Лисняченский		10.10.91
Н. контр.	Хмелюк		08.10.91

3.820.1-29/91-КЖ.И-С31, С35 СБ

Сетки арматурные С 31, С 35

Стадия	Масса	Масштаб
Р	см. табл.	б/м
Лист	Листов 1	

УКРГИПРОВОДХОЗ

Копировал: Гщ.

Формат А3

Инв. № подл. | Подпись и дата | Взам. инв. №

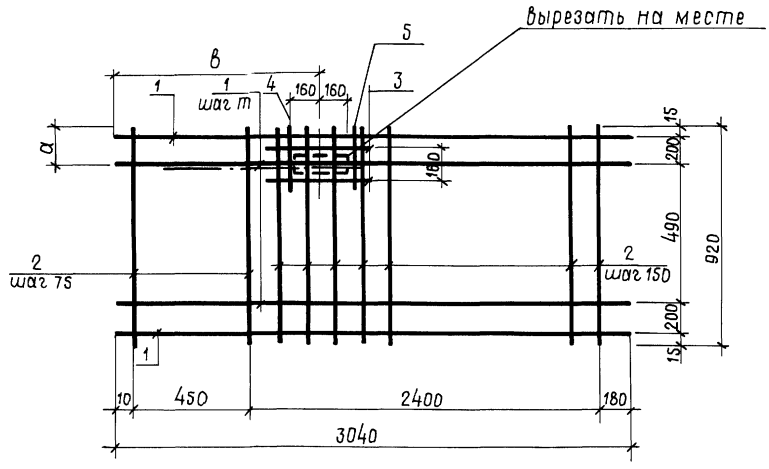

Марка сетки	Поз.	Наименование	Кол.	Масса ед. кг	Масса сетки кг
С 32	1	ф 8 АI, ℓ=3040	5	1,20	14,8
	2	8 АI, ℓ= 920	23	0,36	
	3	8 АI, ℓ= 500	2	0,20	
	4	8 АI, ℓ= 350	1	0,14	
С 36	1	ф 8 АI, ℓ=3040	4	1,20	13,6
	2	8 АI, ℓ= 920	23	0,36	
	3	8 АI, ℓ= 500	2	0,20	
	5	8 АI, ℓ= 350	1	0,14	

Марка сетки	Размеры, мм		
	а	в	т
С 32	190	735	245
С 36	240	805	490

10443/1

Разраб.	Мабило		06.10.91	3.820.1-29/91-КЖ.И-С32, С36 СБ
Пров.	Котеленец		08.10.91	
Рук. гр.	Потапенко		10.10.91	
ГИП	Радченко		10.10.91	Сетки арматурные С32, С36
Нач. отд	Писнячевский		10.10.91	
Н. контр.	Хмелюк		09.10.91	

Стадия	Масса	Масштаб
Р	см. табл.	б/м
Лист	Листов 1	

Укргипроводхоз

Копировал Формат А3

Инв. № подл. | Подп. и дата | Взам. инв. №

Вид А

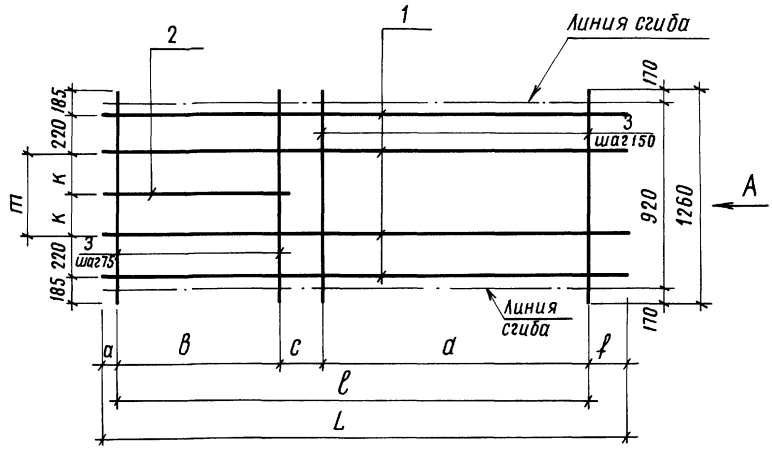

Марка сетки	Поз.	Наименование	Кол.	Масса ед., кг	Масса сетки, кг
С 33	1	ф 8 А I, ℓ = 3040	4	1,20	16,0
	2	8 А I ℓ = 400	1	0,16	
	3	8 А I ℓ = 1260	22	0,50	
С 37	1	ф 6 А I, ℓ = 3130	4	0,69	8,4
	2	6 А I, ℓ = 1260	20	0,28	

Марка сетки	Размеры, мм								
	a	в	c	d	f	ℓ	L	к	m
С 33	10	375	225	2250	180	—	3040	225	—
С 37	140	—	—	—	140	2850	3130	—	45

10443/1

Разраб.	Мовило		28.10.91
Пров.	Котеленец		28.10.91
Рук. гр.	Потапенко		10.10.91
ГИП	Рабченко		10.10.91
Нач. отд.	Писнячевский		10.10.91
Н. контр.	Хмелюк		28.10.91

3.820.1-29/91-КЖ.И-С33, С37 СБ

Сетки арматурные С 33, С 37

Стадия	Масса	Масштаб
Р	см. табл.	б/м
Лист	Листов 1	

УКРГИПРОВОДХОЗ

Копировал Ковальчук Формат А3

Инв. № подл. | Подпись и дата | Взам. инв. №

Мн 1, Мн 2

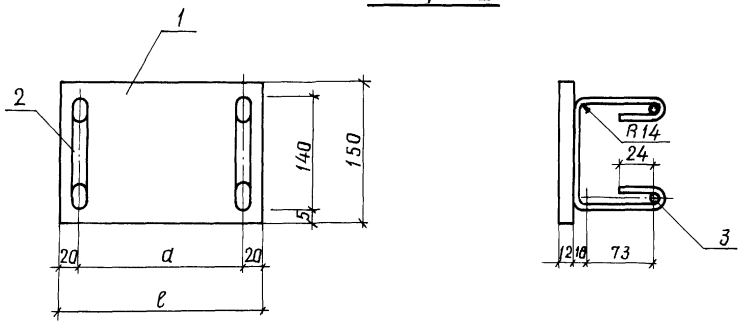

Марка изделия	Поз.	Наименование	Кол.	Масса ед., кг	Масса изделия кг
Мн 1	1	-12×150, ℓ=100	1	1,41	1,9
	2	⌀8 А-I, ℓ=466	2	0,19	
	3	8 А-I, ℓ=100	2	0,04	
Мн 2	1	-12×150, ℓ=150	1	2,12	2,6
	2	⌀8 А-I, ℓ=466	2	0,19	
	3	8А-I, ℓ=150	2	0,06	
Мн 3	1	-12×150, ℓ=350	1	4,95	5,8
	2	⌀8 А-I, ℓ=466	3	0,19	
	3	8 А-I, ℓ=350	2	0,14	

Мн 3

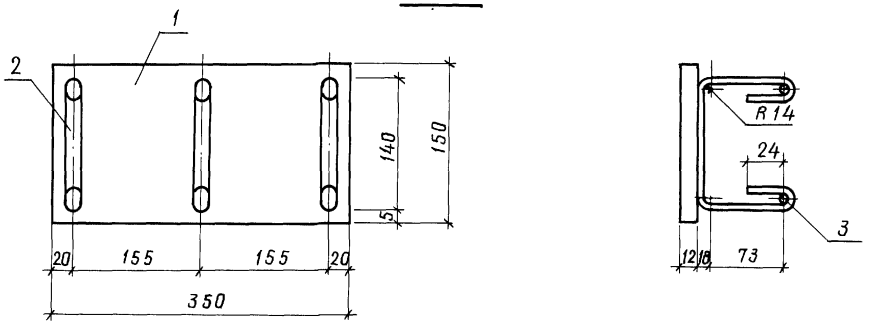

Марка изделия	Размеры в мм	
	a	ℓ
Мн 1	60	100
Мн 2	110	150

10443/1

Разраб.	Романишина		08.10.91
Пров	Котелевец		08.10.91
Рук.гр.	Потапенка		08.10.91
ГИП	Рабченко		10.10.91
Нач.отд	Писнячевский		10.10.91
Н.контр.	Хмелюк		29.10.91

3.820.1-29/91 -КЖ.И-Мн1,Мн2,Мн3СБ

Изделия закладные Мн1, Мн2, Мн3

Стадия	Масса	Масштаб
Р	см. табл.	б/м
Лист	Листов 1	

Укргипроводхоз

Копировал

Формат А3

Инв.№ | Подпись и дата | Взам.инв.№

gost.e-ecolog.ru