ТИПОВОЙ ПРОЕКТ
902-1-91.84

КАНАЛИЗАЦИОННАЯ НАСОСНАЯ СТАНЦИЯ ПРОИЗВОДИТЕЛЬНОСТЬЮ 400-2000 м³/ч, НАПОРОМ 30-40 м С РЕШЕТКАМИ-ДРОБИЛКАМИ ПРИ ГЛУБИНЕ ЗАЛОЖЕНИЯ ПОДВОДЯЩЕГО КОЛЛЕКТОРА 7,0 м (ВАРИАНТ „СБОРНАЯ СТЕНА В ГРУНТЕ")

АЛЬБОМ VI

Подземная часть. Изделия.

19588-02
ЦЕНА 1-82

gost.e-ecolog.ru

Привязан

Инв. №

ТИПОВОЙ ПРОЕКТ
902-1-91.84

КАНАЛИЗАЦИОННАЯ НАСОСНАЯ СТАНЦИЯ ПРОИЗВОДИТЕЛЬНОСТЬЮ 400-2000 $м^3/ч$, НАПОРОМ 30-40 м С РЕШЕТКАМИ-ДРОБИЛКАМИ ПРИ ГЛУБИНЕ ЗАЛОЖЕНИЯ ПОДВОДЯЩЕГО КОЛЛЕКТОРА 7,0 м

(ВАРИАНТ „СБОРНАЯ СТЕНА В ГРУНТЕ")

Альбом VI

Разработан проектным институтом „Харьковский Водоканалпроект"
Главный инженер института Г.А. Бондаренко
Главный инженер проекта В.С. Лялюк

Утвержден В/О „Союзводоканалмонтажпроект" протокол №75 от 05.12.1983г.
Введен в действие В/О „Союзводоканалмонтажпроект" приказ №82 от 18.04.1984г.

Привязан

Инв. №

Формат	Обозначение	Наименование	Стр.	Примечание
А3	902-1-91.84-КЖИ-ДО	Содержание альбома	2,3	
А4	-ТТ1	Технические требования к изготовлению сборных железобетонных изделий	4	
А4	-ТТ2	Технические требования к изготовлению арматурных и закладных изделий	4	
А4	-ПС	Панель стеновая ПС (ЗПС78-2к-1÷ЗПС78-2к-18)	5-8	
А4	-МС19	Изделие соединительное МС19	8	
А3	-ВМС1	Ведомость расхода стали ВМС1	9,10	
А3	-ПС СБ	Панель стеновая ПС (ЗПС78-2к-01÷ЗПС78-2к-18) сборочный чертеж	11-17	
А4	-ПГ	Панель перегородочная ПГ	18	
А3	-ПГ СБ	Панель перегородочная ПГ (сборочный чертеж)	19-24	
А3	-ВМС2	Ведомость расхода стали	25,26	
А4	-Кр1	Каркас плоский Кр1	27	
А4	-Кр2	То же Кр2	27	
А4	-Кр3	" Кр3	28	
А4	-Кр4	" Кр4	28	
А4	902-1-91.84-КЖИ-Кр5	Каркас плоский Кр5	29	
А4	-Кр6	То же Кр6	29	
А4	-Кр7	" Кр7	30	
А4	-Кр8	" Кр8	30	
А4	-Кр9	" Кр9	31	
А4	-Кр10	" Кр10	31	
А4	-Кр11	" Кр11	32	
А4	-Кр12	" Кр12	32	
А4	-Кр13	" Кр13	33	
А4	-Кр14	" Кр14	33	
А4	-Кр15	" Кр (Кр15, Кр16)	34	
А4	-Кр15СБ	" Кр (Кр15, Кр16) сборочный чертеж	34	
А4	-Кр21	" Кр (Кр21, Кр22, Кр23)	35	
А4	-Кр21СБ	" Кр (Кр21, Кр22, Кр23) сборочный чертеж	35	
А4	-Кр17	" Кр (Кр17, Кр18, Кр19)	36	
А4	-Кр17СБ	" Кр (Кр17, Кр18, Кр19) сборочный чертеж	36	
А4	-Кр24	" Кр (Кр24, Кр25)	37	
А4	-Кр24СБ	" Кр (Кр24, Кр25) сборочный чертеж	37	

привязан

Нач.отд	Шевцова	
Гл.спец	Власенко	
Рук.гр	Беревик	
Ст.инж.	Симанская	
Техник	Рыжой	

ТП 902-1-91.84-КЖИ-ДО

Содержание альбома

Стадия	Лист	Листов
Р	1	2

Госстрой СССР Союзгорсантехпроект Карело-Финское Водоканалпроект

Альбом VI

Типовой проект 902-1-9184

Формат	Обозначение	Наименование	Gp.	Примечание
А4	902-1-91.84-КЖИ-С1	Сетка арматурная С1	38	
А4	-С2	То же С2	38	
А4	-С3	" С3	39	
А4	-МН3	Изделие закладное МН3	39	
А4	-МН1	то же МН1	40	
А4	-МН2	" МН2	40	
А4	-МН4	" МН(МН4, МН5)	41	
А4	-МН4СБ	" МН(МН4, МН5) Сборочный чертеж	41	
А4	-МС1	" МС(МС1, МС2, МС3, МС4)	42	
А4	-МС1СБ	" МС(МС1, МС2, МС3, МС4) сборочный чертеж	42	
А4	-МС5	" МС5	43	
А4	-МС9	" МС9	43	
А4	-МС12	" МС12	44	
А4	-МС10	" МС10	44	
А4	-МС6	" МС(МС6, МС7, МС16, МС17, МС18)	45	
А4	-МС6СБ	" МС(МС6, МС7, МС16, МС17, МС18) Сборочный чертеж	45	
А4	Кр20	Каркас плоский Кр20	46	

привязан

ТП 902-1-91.84-КЖИ-ДО

лист 2

19. 02 4

Технические требования к изготовлению сборных железобетонных изделий.

1. Сборные железобетонные изделия запроектированы из тяжелого бетона при условии их изготовления в заводских условиях в инвентарных стальных формах. Изделия должны изготовляться в точном соответствии с рабочими чертежами и также требования ГОСТ 13015.1-81 "Изделия железобетонные и бетонные. Общие технические требования.
2. Изделия армируются арматурными сетами и каркасами.
3. Фиксация закладных изделий осуществляется путем крепления их к опалубочной форме.
4. Для строповки изделий при извлечении их из опалубочной формы и при их транспортировке предусмотрена применение строповочных петель.
5. Складирование изделий производится в штабеля. Высота штабеля назначается из условия обеспечения требований техники безопасности согласно СНиП III-4-80. Подкладки должны устанавливаться в местах расположения строповочных петель.
6. Погрузку и транспортирование изделий следует производить в соответствии с рекомендациями „Временных указаний по перевозке унифицированных сборных железобетонных деталей и конструкций промышленного строительства автомобильным транспортом." (Стройиздат 1966г.)

Привязан

Инв. №

Нач.отд	Шейко		
Н.контр	Власенко		
Рук.гр.	Боровик		
Ст.инж.	Шмандий		
Ст.инж.	Зеленева		
Ст.техн.	Каменский		

ТП902-1-91.84ЖЖИ-ТТ1

Технические требования к изготовлению сборных железобетонных изделий.

Стадия	Лист	Листов
Р		1

Госстрой СССР Союзводоканалмонтажпроект им. Арьковский Водоканалпроект

Технические требования к изготовлению арматурных и закладных изделий.

1. Плоские арматурные изделия следует изготовлять при помощи контактной точечной сварки.
Сварку сеток и каркасов производить во всех точках пересечения стержней.
2. Объединение плоских каркасов в пространственные производить в кондукторах при помощи электросварочных клещей.
3. Размеры сеток и каркасов даны по осям и торцам стержней.
4. Сварку производить в соответствии с ГОСТ 19292-73 „Соединения сборных элементов закладных деталей сборных железобетонных конструкций" и СН 393-78.
5. Сварку тавровых соединений круглых стержней с листовым прокатом закладных изделий выполнять под слоем флюса.
6. Материал прокатной стали закладных изделий принять марки Вст3 кп2-1 для сварных конструкций ТУ14-1-3023-80 и Вст3 кп2 по ГОСТ 535-79.
Толщину сварных швов принять по наименьшей толщине свариваемых элементов.

Привязан

Инв. №

Нач.отд	Шейко		
Н.контр	Власенко		
Рук.гр.	Боровик		
Ст.инж.	Шмандий		
Ст.инж.	Зеленева		
Ст.техн.	Каменский		

ТП902-1-91.84-ЖЖИ-ТТ2

Технические требования к изготовлению арматурных и закладных изделий.

Стадия	Лист	Листов
Р		1

Госстрой СССР Союзводоканалмонтажпроект им. Арьковский Водоканалпроект

Инв.№ подл. | Подпись и дата | Взам. инв.№

Инв. № подл. | Подпись и дата | Взам. инв. №

Типовой проект 902-1-91.84 Альбом VI

Формат	Зона	Поз.	Обозначение	Наименование	Кол. на исполнение 902-1-91.84-КЖИ-ПС: –	01	02	03	04	05	06	07	Примечание
				Документация									
А4			902-1-91.84-КЖИ-ТТ1	Технические требования ТТ1									
А3			-ПС СБ	Сборочный чертеж									
А3			-ВМС1	Ведомость расхода стали									
				Сборочные единицы									
		–	3.902.1-10 Вып.1	Панель стеновая ЗПС78-2К	1	1	1	1	1	1	1	1	
		1	3.901-5	Сальник Ду 800 ℓ=300	1								
		2	3.901-5	Сальник Ду 500 ℓ=300						1			

Поз. 8÷15 см. листы 4÷5
16,17 см. листы 6,7

Привязан

Инв. №

Нач. отд.	Шейко	
Н. контр.	Власенко	
Рук. гр.	Кунцевич	
Ст. инж.	Шмандий	
Ст. инж.	Геселева	
Техник	Слатенко	

ТП 902-1-91.84-КЖИ-ПС

Панель стеновая ПС (ЗПС78-2К-1÷ ЗПС78-2К-18)

Стадия	Лист	Листов
Р	1	7

Госстрой СССР Специализированный Харьковский Гражданпроект

Формат А4

Инв. № подл. | Подпись и дата | Взам. инв. №

Формат	Зона	Поз.	Обозначение	Наименование	Кол. на исполн. 902-1-91.84-КЖИ-ПС: –	01	02	03	04	05	06	07	Примечание
		3	1.400-15 Вып.1	Изделие закладное МН128-2			0,81	0,81	0,81				пог. м
		4	1.400-15 Вып.1	Также МН101-3			1			1	1	1	
		5	1.400-15 Вып.1	" МН128-2		0,82	1,64	0,82					пог. м
		6	1.400-15 Вып.1	" МН128-2									
		7	1.400-15 Вып.1	" МН128-2				0,40	0,40				пог.м
		12	1.400-15 Вып.1	" МН112-3	2	2	2	2	2	2	4	4	
		13	1.400-15 Вып.1	" МН124-5		1							
		14	1.400-15 Вып.1	" МН113-2		1			9	11			
		15	1.400-15 Вып.1	" МН131-2	0,81	0,81							пог. м
		16	1.400-15 Вып.1	" МН127-2	0,81								пог.м
		17	1.400-15 Вып.1	" МН128-2	0,78	0,19							пог.м
		18	1.400-15 Вып.1	" МН 107-2					7				

Привязан

Инв. №

ТП 902-1-91.84-КЖИ-ПС

Лист 2

Формат А4

Копир. правка

Формат	Зона	Поз.	Обозначение	Наименование	Кол. на испол. 902-1-91.84 -КЖИ-ПС -	01	02	03	04	05	06	07	Примечание
				Детали									
БЧ		19		ф25 А III ГОСТ 5781-82, ℓ=2450	8								9,4 кг
БЧ		20		ф18 А III ГОСТ 5781-82, ℓ=1750						8			3,5 кг
БЧ		21		ф14 А III ГОСТ 5781-82, ℓ=1500	8								1,8 кг
БЧ		22		ф12 А III ГОСТ 5781-82, ℓ=1500						8			1,3 кг

Привязан

Инв.№

ТП 902-1-91.84 -КЖИ-ПС

Лист 3

Формат А4

Копир. Правка

Формат	Зона	Поз.	Обозначение	Наименование	Кол. на испол. 902-1-91.84-КЖИ-ПС-	08	09	10	11	12	13	14	15	Примечание
				Документация										
А4			902-1-91.84-КЖИ-ТТ1	Технические требования ТТ1										
А3			-ПС СБ	Сборочный чертеж										
А3			-ВМС1	Ведомость расхода стали										
				Сборочные единицы										
		-	3.902.1-10 Вып. 1	Панель стеновая ЗПС78-2К	1	1	1	1	1	1	1	1		
		2	3.901-5	Сальник Ду500 ℓ=300						1				
		3	1.400-15 Вып.1	Изделие закладное МН 128-2							1,81	0,81		пог.м
		4	1.400-15 Вып.1	Тоже МН 101-3			1			1		1		
		5	1.400-15 Вып.1	» МН 128-2								0,82		пог.м
		7	1.400-15 Вып.1	» МН-128-2			0,76			0,19	0,38	0,19		

Привязан

Инв.№

ТП 902-1-91.84-КЖИ-ПС

Лист 4

Формат А4

Формат	Зона	Поз.	Обозначение	Наименование	Кол. на испол. 902-1-91.84 КЖИ-ПС 08	09	10	11	12	13	14	15	Примечание
		8	1.400-15 Вып.1	" МН 128-2	0,14		0,68	0,68					0,34 пог.м
		9	1.400-15 Вып.1	" МН 119-2		2							
		10	1.400-15 Вып.1	" МН121-2		1		2					
		11	1.400-15 Вып.1	" МН128-2									
		12	1.400-15 Вып.1	" МН112-3	4	8	4	4	4	2	2	2	
		13	1.400-15 Вып.1	" МН124-5									
		14	1.400-15 Вып.1	" МН113-7						11	9		
		18	1.400-15 Вып.1	" МН107-2							7		
				Детали									
Б4		20		ф18А III ГОСТ 5781-82 ℓ=1150						8			
Б4		20		ф12А III ГОСТ 5781-82 ℓ=1580						8			

Привязан

Инв.№

ТП 902-1-91.84 -КЖИ-ПС

Лист 5

Формат А4

Инв.№ подл. | Подпись и дата | Взам.инв.№

Формат	Зона	Поз.	Обозначение	Наименование	Кол. на испол. 902-1-91.84 КЖИ-ПС 16	17	Примечание
				Документация			
А4			902-1-91.84 КЖИ-ТТ1	Технические требования ТТ1			
А3			-ПС СБ	Сборочный чертеж			
А3			-ВМС1	Ведомость расхода стали			
				Сборочные единицы			
			3.902.1-10 Вып.1	Панель стеновая ЗПС78-2К	1	1	
		3	1.400-15 Вып.1	Изделие закладное МН128-2	0,81		пог.м
		4	1.400-15 Вып.1	Тоже МН101-3	1		
		5	1.400-15 Вып.1	" МН128-2	0,82		пог.м

Привязан

Инв.№

ТП 902-1-91.84 -КЖИ-ПС

Лист 6

Формат А4

Копир. Прядко

Альбом VI

Типовой проект 3.08

84 КЖИ-ПС

Обозначение		Наименование	Кол. мет.		Примечания
			16	17	
7	1.400-15 Вып.1	Изделие закладное МН128-2	0,29	0,29	поз.11
11	1.400-15 Вып.1	Тоже МН128-2		14,58	поз.14
12	1.400-15 Вып.1	» МН112-3	2	2	
13	1.400-15 Вып.1	» МН124-5		2	
15	1.400-15 Вып.1	» МН131-2		0,61	поз.14
17	1.400-15 Вып.1	» МН128-2		0,29	поз.11

Привязан

Инв.№

ТП902-1-91.84-КЖИ-ПС

Лист 7

Формат А4

8

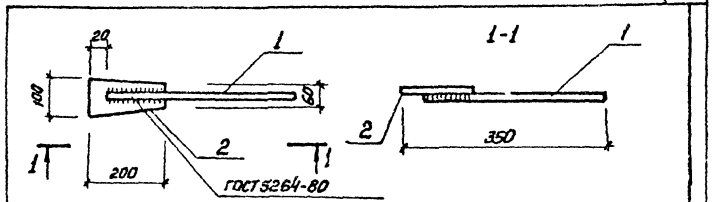

Формат	Зона	Поз.	Обозначение	Наименование	Кол	Примечание
				Документация		
А4			902-1-91.84 -КЖИ-ТТ2	Технические требования		
				Детали		
Б4		1		ф16 А II ГОСТ 5781-82 ℓ=350	1	0,56кг
Б4		2		Полоса 6-28×100 ГОСТ 103-76 Ст3кп2 ГОСТ 535-79 ℓ=200	1	0,94кг

Поз.1 приварить к поз.2 фланговыми швами $h_ш$=8мм $ℓ_ш$=15мм

Привязан

Инв.№

Взам.инв.№

Подпись и дата

Инв.№ подл.

ТП902-1-91.84 -КЖИ-МС19

Изделие соединительное МС19	Стадия	Масса	Масштаб
	Р	1,5	—
	Лист	Листов 1	

Н.отд. Шейко

Н.контр. Власенко

Рук.гр. Боровик

Ст.инж. Шиманский

Инж. Слатенко

Госстрой СССР Минздорводоканалпроект Харьковский Водоканалпроект

19588-02 9

Копир. Прядко

Формат А4

Альбом VI

Типовой проект 902-1-91.84

Ведомость расхода стали на дополнительные арматурные и закладные изделия

Марка элемента	Изделия арматурные: Арматура класса AIII ГОСТ 5781-82						Всего	Изделия закладные: Арматура класса AIII ГОСТ 5781-82				Прокат марки: ГОСТ 103-76				ГОСТ 82-70*				ГОСТ 2590-71	
	ф12	ф14	ф18	ф25		Итого		ф8	ф10	ф12	Итого	-6	-8		Итого	-6	-8		Итого	о15	Итого
ЗПС78-2К-1		14,5		75,5		90,0	90,0	2,2		2,0	4,2	9,0	2,8		11,8	8,4			8,4	11,7	11,7
ЗПС78-2К-2								3,5	0,7	2,0	6,2	11,4	2,8		14,2	8,4	5,1		13,5		
ЗПС78-2К-3								2,8		2,0	4,8	19,0	2,8		21,8						
ЗПС78-2К-4								1,7		2,0	3,7	12,2	2,8		15,0						
ЗПС78-2К-5								7,8		2,0	9,8	28,8	2,8		31,6						
ЗПС78-2К-6	10,6		28,0			38,6	38,6	4,6		2,0	6,6	15,7	2,8		18,5					7,8	7,8
ЗПС78-2К-7								0,2		4,0	4,2	0,3	5,6		6,9						
ЗПС78-2К-8								0,2		4,0	4,2	0,3	5,6		5,9						
ЗПС78-2К-9								0,3		4,0	4,3	2,4	5,6		8,0						

Изделия закладные: Прокат марки: ГОСТ 19903-76 -10	ГОСТ 19903-76 Итого	ГОСТ 10704-76 Тр 630х9	Тр 920х9	Тр 40х16		Итого	Всего	Общий расход
12,9	12,9		60,7	0,87		61,57	110,87	200,87
				0,87		0,87	34,77	54,77
				0,87		0,87	24,47	24,47
				0,87		0,87	19,57	19,57
				0,87		0,87	42,27	42,27
8,4	8,4	41,3		0,87		42,17	83,47	122,07
				0,87		0,87	10,97	10,97
				0,87		0,87	10,97	10,97
				0,87		0,87	13,17	13,17

Привязан

Инв. №

Инв. № подл. | Подпись и дата | Взам. инв. №

Нач. отд	Шейко	
Н. контр.	Власенко	
Рук. гр.	Боровик	
Ст. инж.	Шмандий	
Инж.	Шапин	

ТП 902-1-91.84 -КЖИ-ВМС1

Ведомость расхода стали

Стадия	Лист	Листов
Р	1	2

Госстрой СССР Союзводоканалпроект Харьковский Водоканалпроект

Копир. Прядко

19588-02 10

Ведомость расхода стали на дополнительные арматурные и закладные изделия, кг

Марка элемента	Изделия арматурные: Арматура класса A III ГОСТ 5781-82 ф12	ф18		Итого	Всего	Изделия закладные: Арматура класса A III ГОСТ 5781-82 ф8	ф10	ф12	Итого	Прокат марки: ГОСТ 103-76 -6	-8	Итого	ГОСТ 82-70* -6	-8	Итого	ГОСТ 2590-71* о15		Итого
3ПС78-2к-10						1,8	0,7	6,0	10,5	5,7	11,2	16,9	4,8	3,8	8,6			
3ПС78-2к-11						0,7		4,0	4,7	4,8	5,6	10,4						
3ПС78-2к-12						0,7	1,4	4,0	6,1	4,8	5,6	10,4		7,6	7,6			
3ПС78-2к-13						0,4		4,0	4,4	1,8	5,6	7,4						
3ПС78-2к-14	10,6	28		38,6	38,6	4,4		2,0	6,4	15,4	2,8	18,2				7,8		7,8
3ПС78-2к-15						7,8		2,0	9,8	28,8	2,8	31,6						
3ПС78-2к-16						2,0		2,0	4,0	12,5	2,8	15,3						
3ПС78-2к-17						2,0		2,0	4,0	12,5	2,8	15,3						
3ПС78-2к-18						2,0	1,4	2,0	5,4	9,0	2,8	11,8	7,2	10,2	17,4			

Продолжение ведомости

Изделия закладные: Прокат марки: ГОСТ 19903-74 δ=10		Итого	ГОСТ 10704-83 ТР 630×9	ТР 40×16		Итого	Всего	Общий расход
				0,87		0,87	36,87	36,87
				0,87		0,87	15,97	15,97
				0,87		0,87	24,97	24,97
				0,87		0,87	12,37	12,37
8,4		8,4	41,3	0,87		42,17	82,97	121,57
				0,87		0,87	42,27	42,27
				0,87		0,87	20,17	20,17
				0,87		0,87	20,17	20,17
				0,87		0,87	35,47	35,47

Привязан

Инв.№

ТП 902-1-91.84 -КЖИ-ВМС1

Лист 2

19588-02 11

Копир Прядко

Формат А3

Альбом VI

Типовой проект № 902-1-91.84

Инв.№ подл. | Подпись и дата | Взам. инв.№

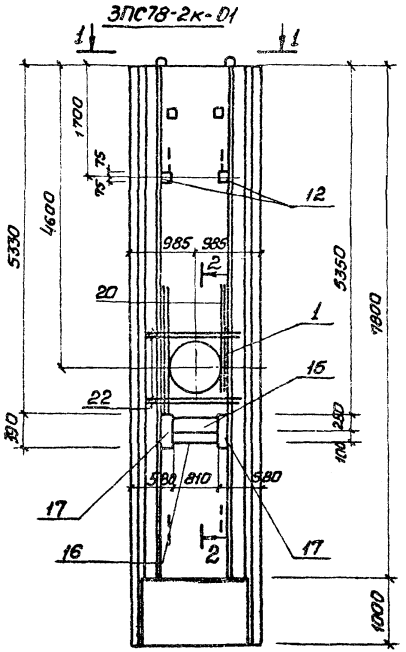

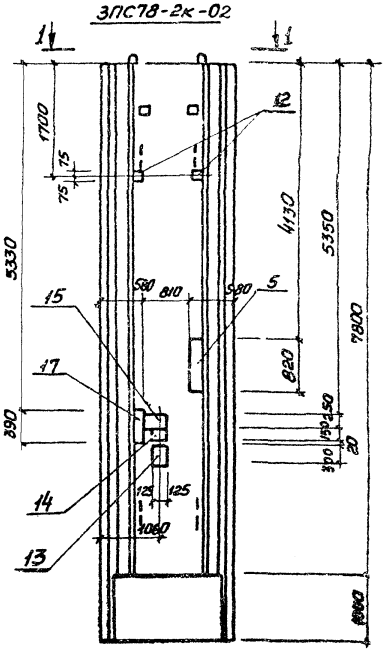

Обозначение	Марка
902-1-91.84-КЖИ-ПС	3ПС78-2к-01
-01	3ПС78-2к-02
-02	3ПС78-2к-03
-03	3ПС78-2к-04
-04	3ПС78-2к-05
-05	3ПС78-2к-06
-06	3ПС78-2к-07
-07	3ПС78-2к-08
-08	3ПС78-2к-09
-09	3ПС78-2к-10
-10	3ПС78-2к-11
-11	3ПС78-2к-12
-12	3ПС78-2к-13
-13	3ПС78-2к-14
-14	3ПС78-2к-15
-15	3ПС78-2к-16
-16	3ПС78-2к-17
-17	3ПС78-2к-18

Остальное см. серию 3.902.1-10 Вып. 1

1-1

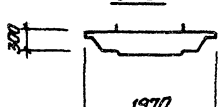

Привязан

Инв.№

Нач.отд	Шейко	
Н.контр.	Власенко	
Рук.гр.	Боровик	
Гл.инж.	Шмандий	
Инж.	Шотин	
Гл.инж.	Геселева	

ТП902-1-91.84-КЖИ-ПС СБ

Панель стеновая ПС (3ПС78-2к-1÷3ПС78-2к-18) Сборочный чертеж

Стадия	Масса	Масштаб
Р	10175	1:50
Лист	Листов 3	

Госстрой СССР Союзводоканалпроект ВКГ Харьковский Водоканалпроект

19988-02 12

Копир. Прядко

Формат А3

Альбом VII

Типовой проект 902-1-91.84

Инв.№подл. | Подпись и дата | Взам.инв.№

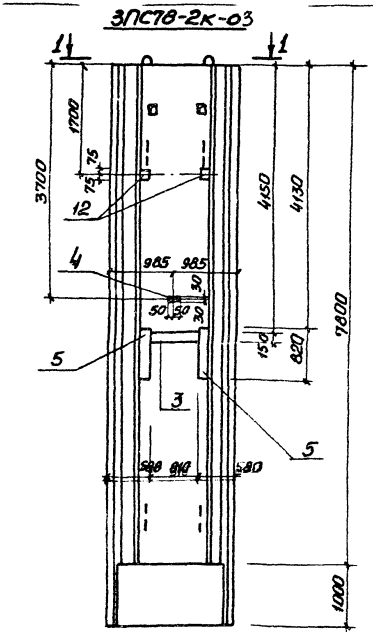

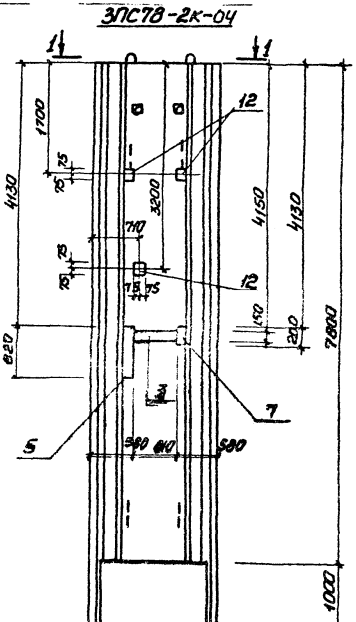

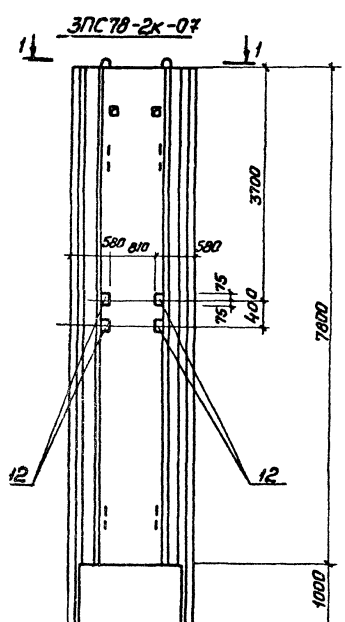

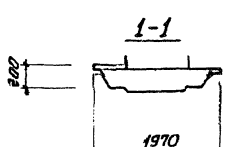

1. Остальное см. серию 3.902.1-10, Вып. 1
2. Поз. 4* приварить к горизонтальной арматуре сетки.

привязан

Инв.№

ТП 902-1-91.84-КЖИ-ПС СБ

Лист 2

19588-02 13

Копир. Прядка

Формат А3

Альбом VII

Типовой проект 902-1-91.84

Инв.№ подл. | Подпись и дата | Взам.инв.№

3ПС78-2к-06

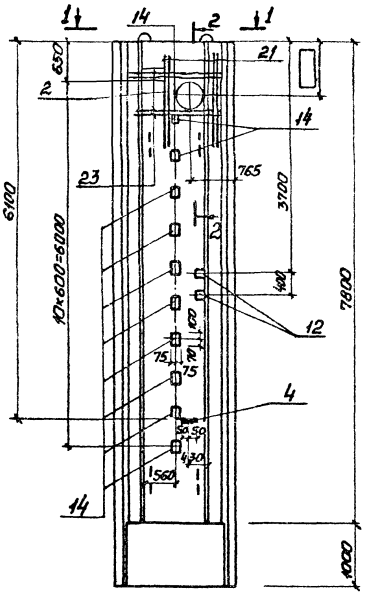

3ПС78-2к-14

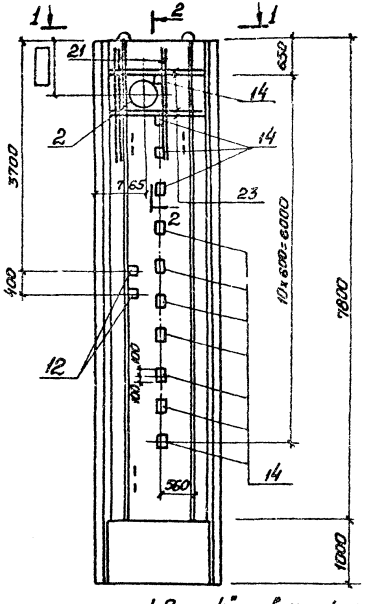

2-2

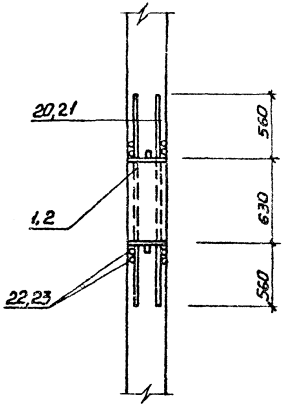

1. Поз „4" приварить к горизонтальной арматуре сетки.
2. Остальное см. серию 3.902.1-10, Вып.1

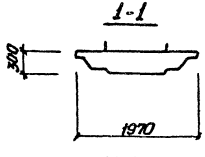

Привязан

Инв.№

ТП 902-1-91.84 -КЖИ-ПС СБ

Лист 3

19323 32

Копир. Прядка

Формат А3

Альбом VI

Типовой проект 902-1-91.84

Инв.№ подл. | Подпись и дата | Взам. инв.№

ЗПС78-2К-08

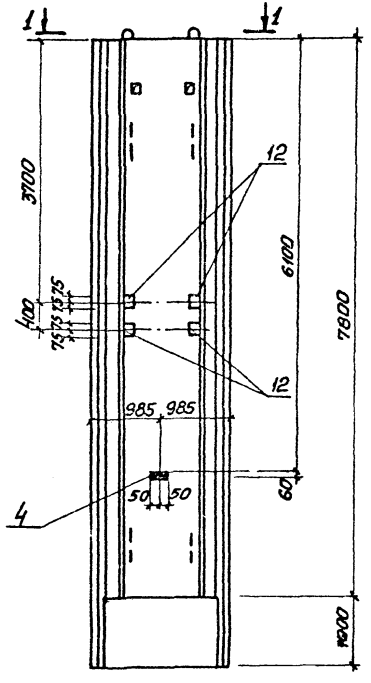

ЗПС78-2К-09

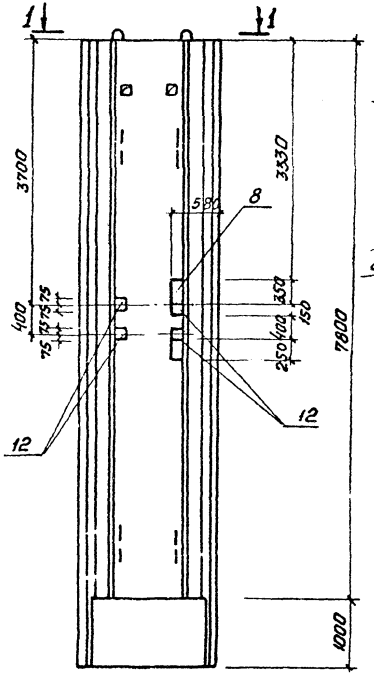

ЗПС78-2К-10

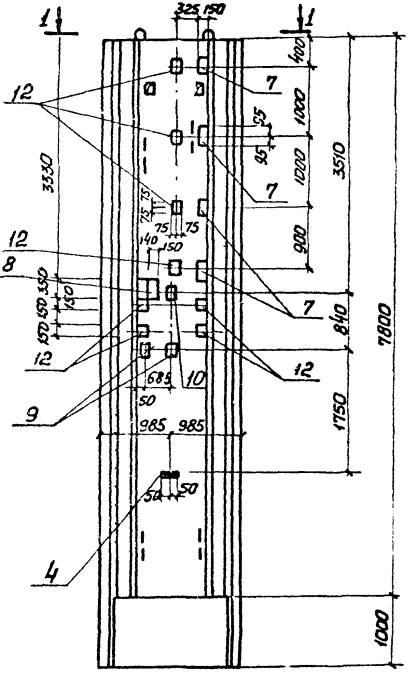

1-1

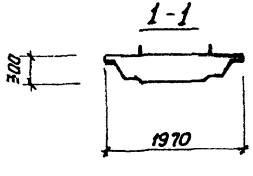

Поз. 4 "приварить к горизонтальной арматуре сетки.
Остальное см. серию 3.902.1-10 Вып.1

Привязан

Инв.№

ТП902-1-91.84 -КЖИ-ПС СБ

Лист 4

19388-02 15

Копир. Прядко

Формат А3

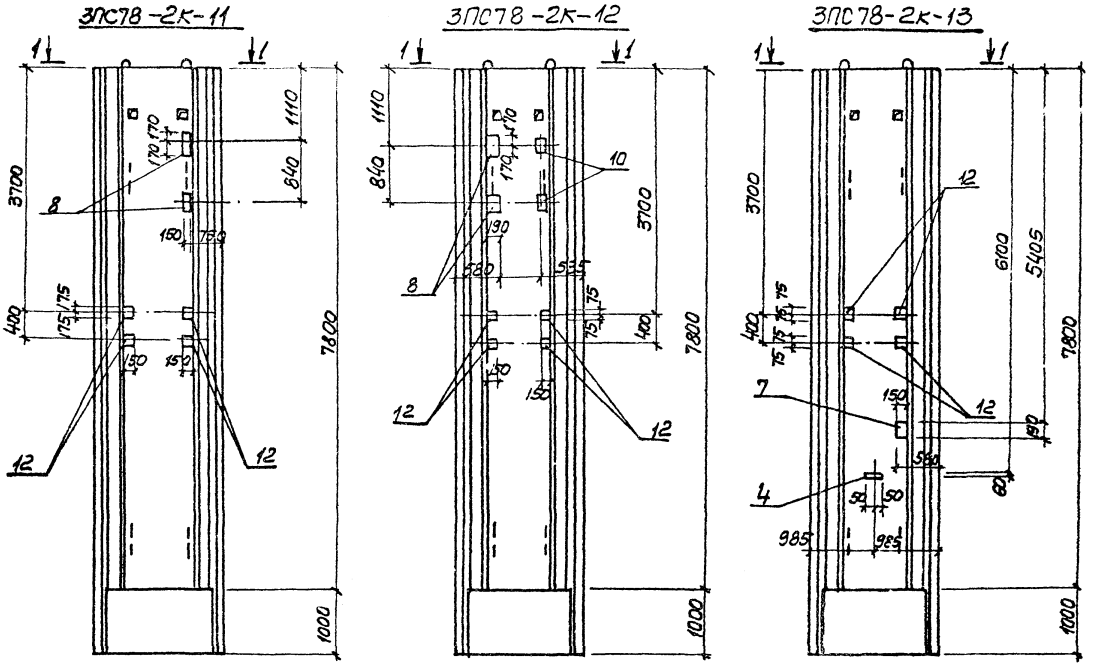

1-1

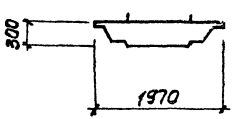

1. Поз. „4" приварить к горизонтальной арматуре сетки
2. Остальное см. серию 3.902.1-10 Вып.1

Привязан

Инв. N

ТП 902-1-91.84-КЖИ.ПС.СБ

Лист 5

19628-02 16

Копир. Пихарева

Формат А3

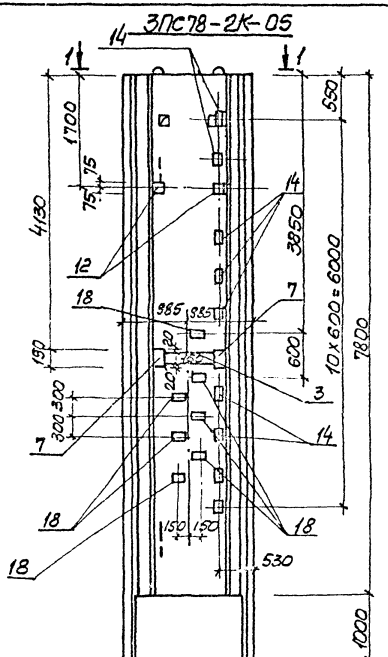

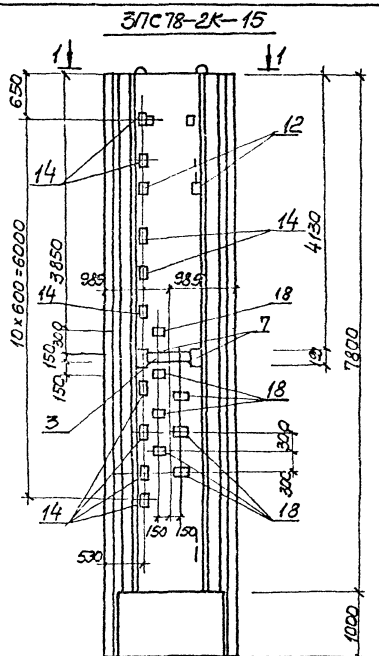

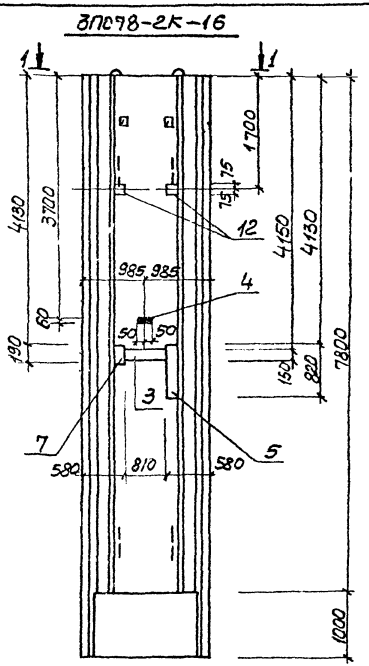

1. Поз. „4" приварить к горизонтальной арматуре сетки
2. Остальное см. серию 3.902.1-10. Вып.1

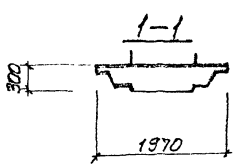

Привязан

Инв. N

ТП 902-1-91.84-КЖИ-ПС СБ

Лист 6

19588-02 17

Копир. Пихарева

Формат А3

3ПС78-2К-17

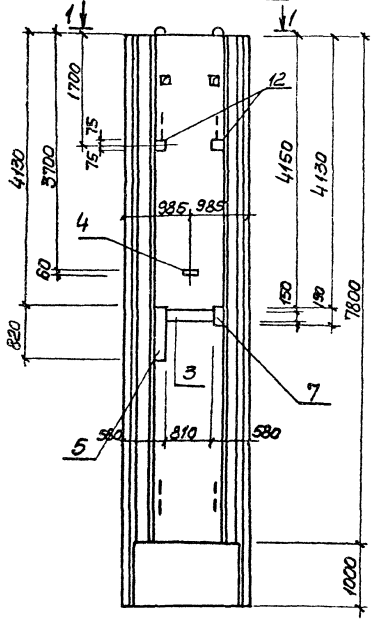

3ПС78-2К-18

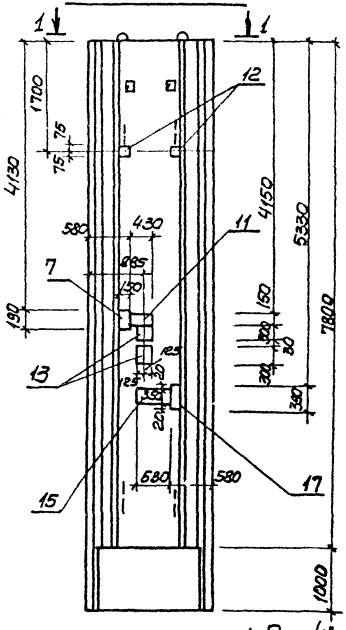

1-1

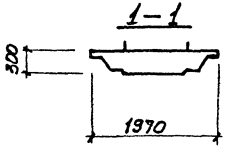

1. Поз. 4 приварить к горизонтальной арматуре сетки
2. Остальное см. серию 3.902.1-10 вып.1

Привязан				ТП 902-1-91.84.КЖИ-ПС СБ	Лист 7
Инв. N					

16589 09 19

Копиров. Лихарева

Формат А4

Формат	Зона	Поз.	Обозначение	Наименование	Кол. на испол. 902-1-91.84-КЖИ-ПГ –	01	02	03	04	05			Примечание
				Документация									
А4			902-1-91.84-КЖИ-ТТ1	Технические требования	X	X	X	X	X	X			
				ТТ1									
А3			-ПГ СБ	Сборочный чертеж	X	X	X	X	X	X			
А3			-ВМС2	Ведомость расхода стали	X	X	X	X	X	X			
				Сборочные единицы									
А3			-ПГ СБ	Панель перегородочная									
			3.902.1-10 Вып.2	ПГ78.20-У4К	X								
			3.902.1-10 Вып.2	ПГ78.20-5.1К-1М		X	X	X	X				
			3.902.1-10 Вып.2	ПГ78.20-У4К-1						X			
		1	1.400-15 Вып.1	Изделие закладное МН111-6	4					3			
		2		то же МН106-6	1								

Привязан

Инв.№

Нач.отд.	Шлико	
Н.контр.	Власенко	
Рук.гр.	Боравик	
Ст.инж.	Шпандин	
Инж.	Мягкая	

ТП902-1-91.84-КЖИ-ПГ

Панель перегородочная ПГ (ПГ78.20-У4К-1÷ПГ78.20-У4К-6)

Стадия	Лист	Листов
Р	/	9

Госстрой СССР Союзводоканалмонтажпроект Харьковский Водоканалпроект

Копир. Прядко

Формат А4

Инв.№ подл. | Подпись и дата | Взам.инв.№

Формат	Зона	Поз.	Обозначение	Наименование	Кол. на испол. 902-1-91.84-КЖИ-ПГ –	01	02	03	04	05			Примечание
		3	1.400-15 Вып.1	МН128-6	1,92	3,8	5,9	6,1	5,2	2,65			пок.м
		4	1.400-15 Вып.1	МН114-6		2		1	1				
		5	1.400-15 Вып.1	МН110-6			1						
		6	1.400-15 Вып.1	МН125-6				2	2				
		7	3.901-5	Сальник Ду50 ℓ=200		1	1		1	1			
		8	3.901-5	Ду100 ℓ=200					1				
		9	3.901-6	Ду500 ℓ=200			1	1	1				
				Детали									
	1	10		ф16АIII ГОСТ5781-82 ℓ=1900									
		11		ф14АIII ГОСТ5781-82 ℓ=1760									

19528-20-19

Привязан

Инв.№

ТП902-1-91.84-КЖИ-ПГ

Лист 2

Копир. Прядко

Формат А4

Альбом VI

Типовой проект 902-1-91.84

Инв.№ подл. | Подпись и дата | Взам. инв.№

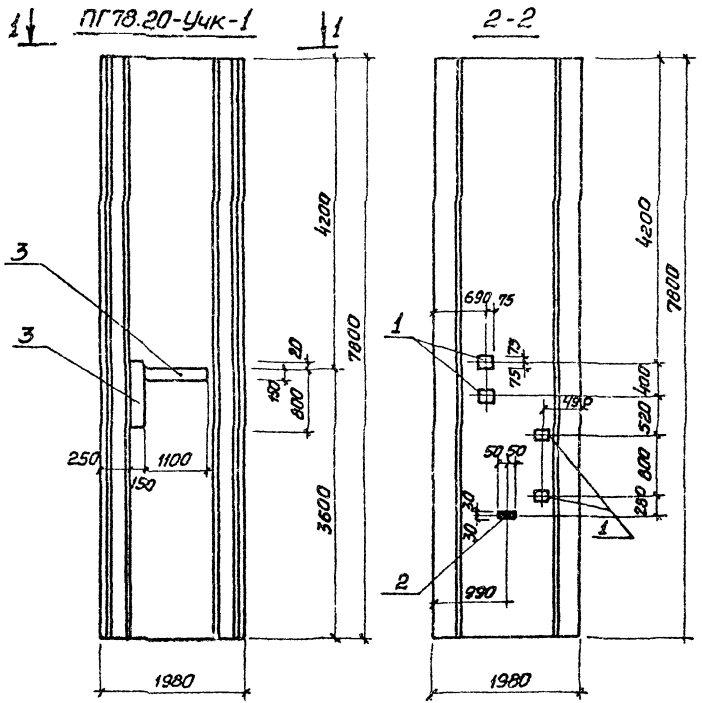

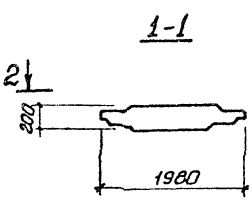

Обозначение	Марка
902-1-91.84-КЖИ-ПГ	ПГ78.20-Учк-1
-01	ПГ78.20-Блк-1
-02	ПГ78.20-Блк-2
-03	ПГ78.20-Блк-3
-04	ПГ78.20-Блк-4
-05	ПГ78.20-Учк-1

1. Зачеренные закладные изделия приварить к арматуре панели.
2. Остальное см. серию 3.902-1-10 Вып.2

Нач.отд.	Шейко		
Н.контр.	Власенко		
Рук.гр.	Баровик		
Ст.инж.	Шмандий		
Инж.	Фоменко		
Ст.инж.	Геселева		

ТП902-1-91.84 -КЖИ-ПГ СБ

Панель перегородочная ПГ (ПГ78.20-Учк-1) Сборочный чертеж

Стадия	Масса	Масштаб
Р		1:50
Лист 1	Листов 6	

Госстрой СССР Союзводоканалниипроект Харьковский Водоканалпроект

19588-02 20

Копир. Прядко

ПГ78.20-У4К-1-1

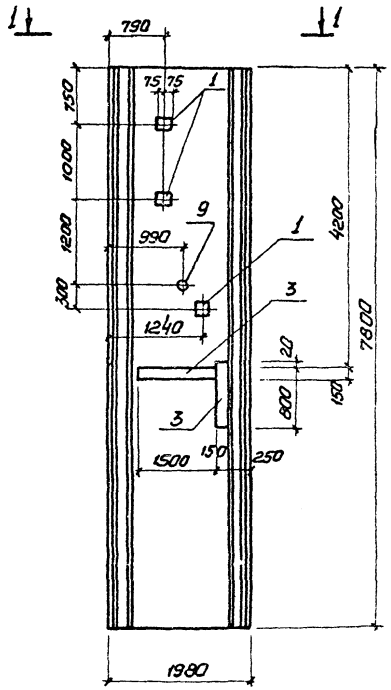

1-1

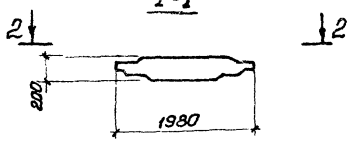

2-2

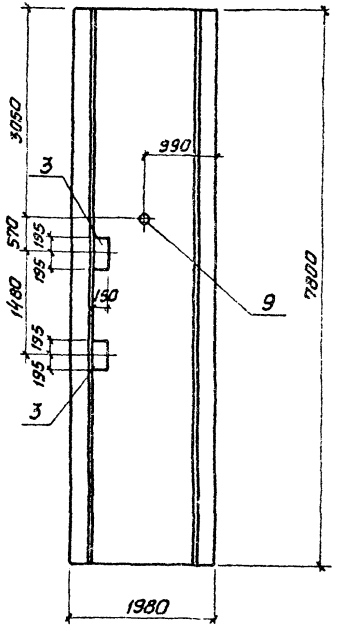

Привязан				ТП902-1-91.84 -КЖН-ПГ СБ	Лист 2
Инв.№				19588-02 21	

Колир. Прядко

Формат А3

Альбом VI

Типовой проект 3.902-1-91.84

ПГ 16.20-61 К

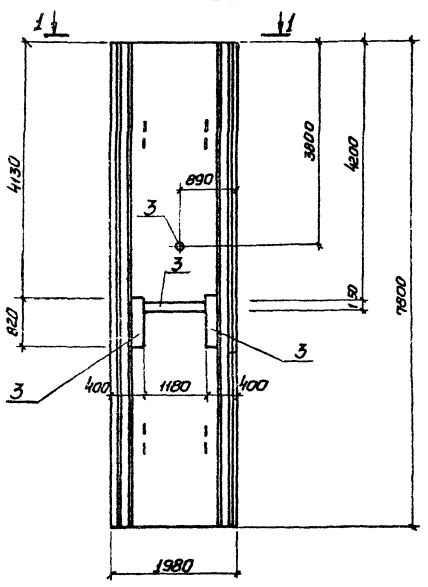

2-2

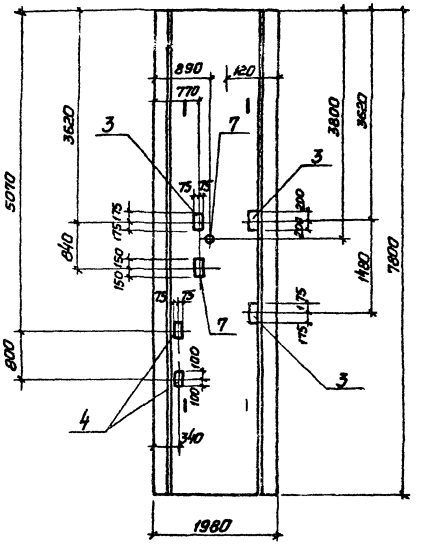

1-1

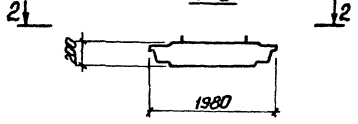

Остальное см. серию 3.902.1-10, вып. 2

Привязан		ТП 902-1-91.84 -КЖН-ПГ СБ	Лист 3
Инв.№			

19-88-02 22

Копир. Плайка

Формат А3

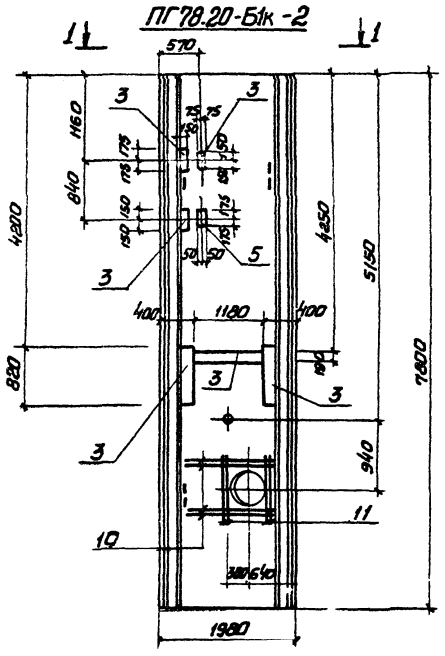

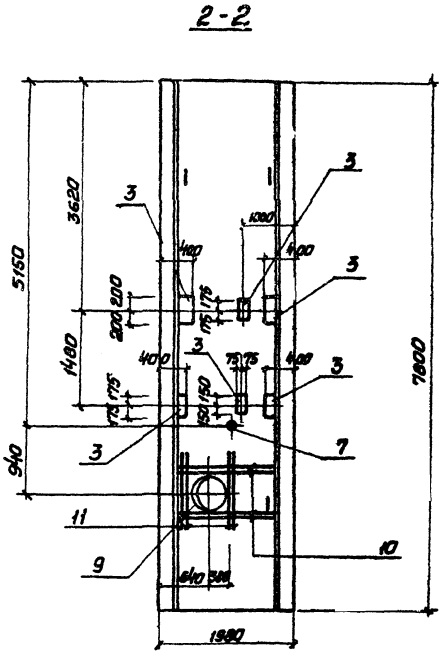

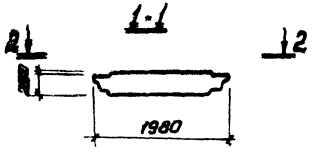

Остальное см. серию 3.902.1-10, вып. 2

Привязан

Инв.№

ТП902-1-91.84-КЖИ-ПГ СБ

Лист 4

19588-02 28

Копир. Прядко

Формат А3

ПГ 78.20 - Бк -3

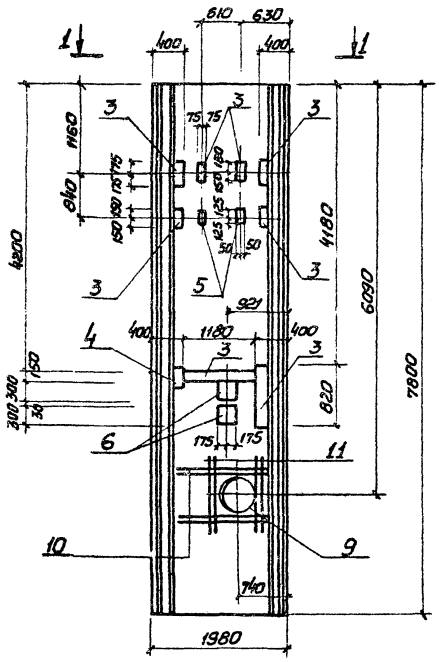

1-1

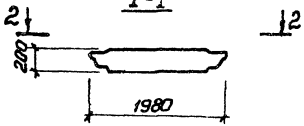

2 - 2

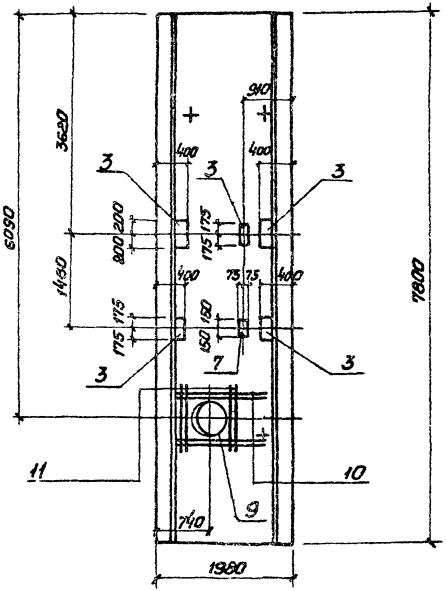

Остальное см. серию 3.902.1-10.8 вып. 2

Привязан

Инв. №

ТП 902-1-91.84 -КЖН-ПГ СБ

Лист 5

19588-02 24

ПГ78.20-Бтк-4

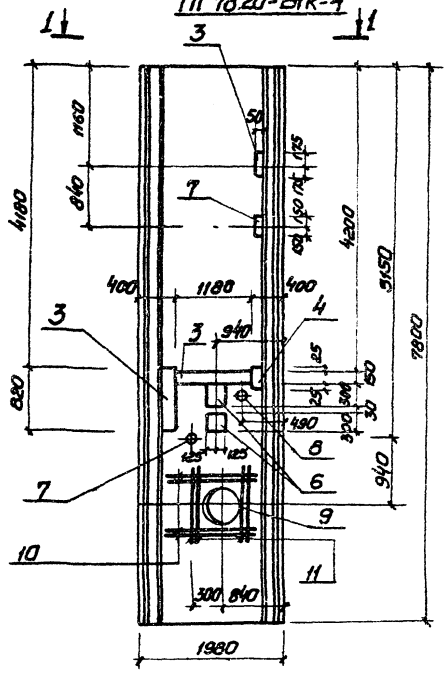

2-2

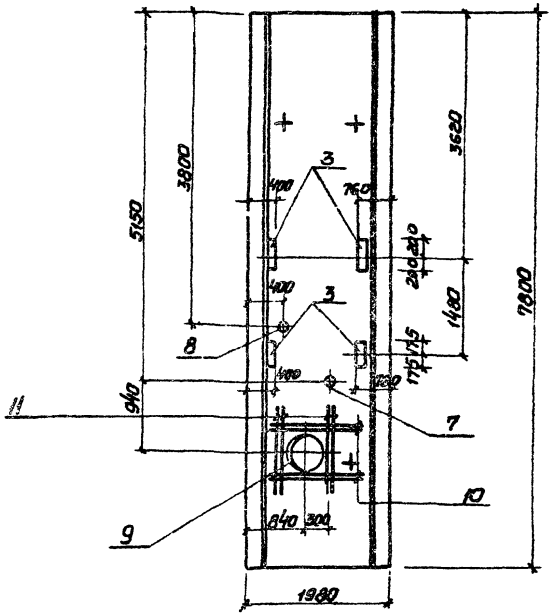

1-1

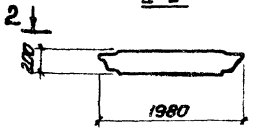

Остальное см. серию 3.902.1-10 Вып. 2

Привязан

Инв. №

ТП 902-1-91.84 -КЖИ-ПГ СБ

Лист 6

19588-02 25

Копир. Прядко

Формат А3

Инв. № подл. | Подпись и дата | Взам. инв. №

Ведомость расхода стали на дополнительные арматурные и закладные изделия, кг

Марка элемента	Изделия арматурные: Арматура класса AIII ГОСТ 5781-82 ф14	ф16		Итого	Всего	Изделия закладные: Арматура класса AIII ГОСТ 5781-82 ф8	ф12	ф14		Итого	Прокат марки Вст.3 кп2 ГОСТ 103-76 -δ=6	-δ=8	-δ=10					Итого
ПГ78.20-Б1к-1						1.5	1,2			2,7	27,0	8,7	1,6					37,3
ПГ78.20-Б1к-2	17,1	24,0		41,1	41.1	1,8	0,6			2,4	41,8	5,9						47,7
ПГ-78.20-Б1к-3	17,1	24,0		41,1	41,1	1,8	0,6	1,6		4,0	42,7	7,9	0,8					51,4
ПГ78.20-Б1к-4	17,1	24,0		41,1	41,1	1,2	0,6	1,6		3,4	11,2	6,0	0,8					18,0

Изделия закладные: Прокат марки: Вст3 кп2-1 ГОСТ 82-70 -δ=8	-δ=10				Итого	Ст.0 ГОСТ 19903-74 δ=10		Итого	ГОСТ 2590-71* 0,7	0,15	Итого	Ст.10 ГОСТ 8732-78 Тр ф121×4	Тр ф168×5	Итого	Ст.2 ГОСТ 10704-76 Тр ф630×9		Итого	Всего	Общий расход
						1,2		1,2	0,3		0,3	2,8		2,8				44,3	44,3
1,6	0,8				2,4	9,6		9,6	0,3	7,8	8,1	2,8		2,8	27,6		27,6	100,6	141,7
	13,4				13,4	8,4		8,4		7,8	7,8	2,8	4,0	6,8	27,6		27,6	119,4	160,5
	13,4				13,4	11,4		11,4	0,7	7,8	8,5				27,6		27,6	82,3	123,4

Привязан

Инв. №

Нач.отд.	Шейко	
Н.контр.	Власенко	
Рук.гр.	Баровик	
Гл.инж.	Шмандий	
Инж.	Шатин	

ТП902-1-91.84-КЖН-ВМС2

Ведомость расхода стали

Стадия	Лист	Листов
Р	1	2

Госстрой СССР Гипроспецгазавтоматпроект Харьковгипроводоканалпроект

Копир. Лялько

Формат А3

Ведомость расхода стали на дополнительные закладные изделия, кг

Марка элемента	Изделия закладные															Всего
	Арматура класса AIII ГОСТ 5781-82				Прокат марки Вст3 кп2 ГОСТ 19903-74					ГОСТ 2590-71			ГОСТ 10704-76			
	ф8	ф10		Итого	б=6	б=8	б=10		Итого	07		Итого	тр 121х4		Итого	
ПГ 18.20-УЧк-1	1,1			1,1	18,7	3,9			22,6							23,7
ПГ 18.20-УЧк-1-1	1,2	0,3		1,5	28,7	8,3	1,2		38,2	0,3		0,3	3,8		3,8	43,8

Привязан

Инв.№

ТП902-1-91.84-КЖИ-ВМС2

Лист 2

19588-02 27

Копир. Прядка

Формат А3

Альбом VI

Типовой проект 902-1-91.84

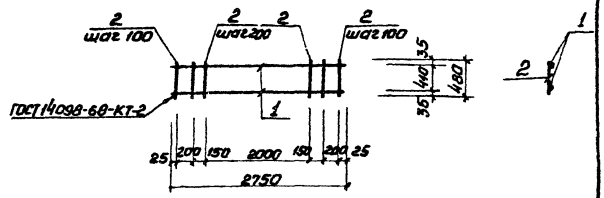

Формат	Зона	Поз.	Обозначение	Наименование	Кол.	Примечание
				Документация		
А4			902-1-91.84 -КЖИ-ТТ2	Технические требования		
				Детали		
Б4		1		ф16АIII ГОСТ 5781-82, ℓ=2750	2	4,02кг
Б4		2		ф6АI ГОСТ 5781-82, ℓ=480	17	0,1кг

Привязан

Инв.№

Инв.№подл. | Подпись и дата | Взам.инв.№

Нач.отд	Шейко		
Н.контр.	Власенко		
Рук.гр.	Боровик		
Ст.инж.	Шмандий		
Инж.	Ульяненко		
Ст.инж	Геселева		

ТП 902-1-91.84 -КЖИ-КР1

Каркас плоский КР1

Стадия	Масса	Масштаб
Р	9,6	1:50
Лист	Листов 1	

Госстрой СССР Союзводоканалниипроект Харьковский Водоканалпроект

Формат А4

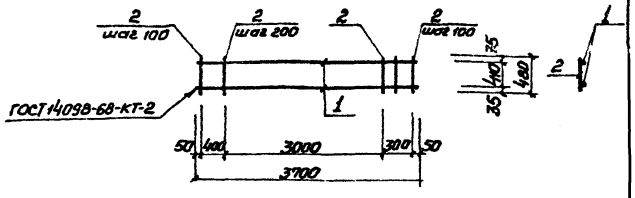

Формат	Зона	Поз.	Обозначение	Наименование	Кол.	Примечание
				Документация		
А4			902-1-91.84 -КЖИ-ТТ2	Технические требования		
				Детали		
Б4		1		ф16АIII ГОСТ 5781-82, ℓ=3000	2	5,9кг
Б4		2		ф6АI ГОСТ 5781-82, ℓ=780	23	0,1кг

Привязан

Инв.№

Инв.№подл. | Подпись и дата | Взам.инв.№

Нач.отд	Шейко		
Н.контр.	Власенко		
Рук.гр.	Боровик		
Ст.инж.	Шмандий		
Инж.	Ульяненко		
Ст.инж	Геселева		

ТП 902-1-91.84 -КЖИ-КР2

Каркас плоский КР2

Стадия	Масса	Масштаб
Р	14,0	1:50
Лист	Листов 1	

Госстрой СССР Союзводоканалниипроект Харьковский Водоканалпроект

Копия прядко

Формат А4

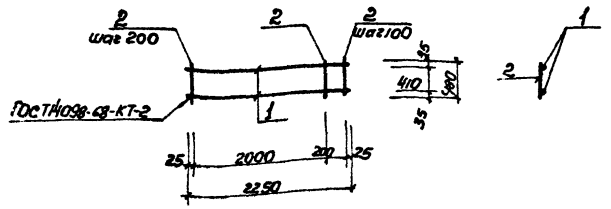

Формат	Зона	Поз.	Обозначение	Наименование	Кол.	Примечание
				Документация		
А4			902-1-91.84-КЖИ-ТТ2	Технические требования		
				Детали		
Б4		1		ф16А III ГОСТ 5781-82 ℓ=2250	2	3,6кг
Б4		2		ф6А I ГОСТ 5781-82 ℓ=480	13	0,1кг.

Привязан

Инв. №

Взам. инв. №

Нач. отд.	Шейко	
Н. контр.	Власенко	
Рук. гр.	Боровик	
Ст. инж.	Шмандий	
Инж.	Иваненко	
Ст. инж.	Гесселева	

ТП902-1-91.84-КЖИ-КР3

Каркас плоский КР3

Стадия	Масса	Масштаб
Р	8,5	1:50
Лист	Листов 1	

Госстрой СССР Союзводоканалниипроект Харьковский Водоканалпроект

Формат А4

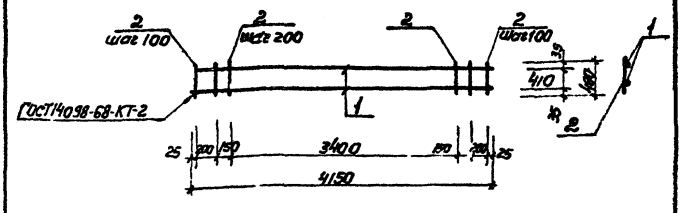

Формат	Зона	Поз.	Обозначение	Наименование	Кол.	Примечание
				Документация		
А4			902-1-91.84-КЖИ-ТТ2	Технические требования		
				Детали		
Б4		1		ф16А III ГОСТ 5781-82 ℓ=4150	2	6.64кг.
Б4		2		ф6А I ГОСТ 5781-82 ℓ=480	24	0,1кг.

Привязан

Инв. № подл. | Подпись и дата | Взам. инв. №

Инв. №

Нач. отд.	Шейко	
Н. контр.	Власенко	
Рук. гр.	Боровик	
Ст. инж.	Шмандий	
Инж.	Иваненко	
Ст. инж.	Гесселева	

ТП902-1-91.84-КЖИ-КР4

Каркас плоский КР4

Стадия	Масса	Масштаб
Р	15,1	1:50
Лист	Листов 1	

Госстрой СССР Союзводоканалниипроект Харьковский Водоканалпроект

Копировал Щербакова

Формат А4

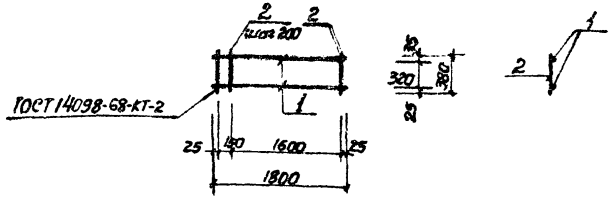

Формат	Зона	Поз.	Обозначение	Наименование	Кол.	Примечание
				Документация		
А4			902-1-91.84-КЖИ-ТТ2	Технические требования		
				Детали		
Б4		1		ф16АIII ГОСТ 5781-82, ℓ=1800	2	2,9кг
Б4		2		ф6АI ГОСТ 5781-82, ℓ=380	10	0,1кг

Привязан

Инв. №

Нач. отд.	Шейко		
Н. контр.	Власенко		
Рук. гр.	Боровик		
Ст. инж.	Шмандий		
Инж.	Иволженко		
Ст. инж.	Гесслева		

ТП902-1-91.84-КЖИ-КР5

Каркас плоский КР5

Стадия	Масса	Масштаб
Р	6.8	1:50
Лист	Листов 1	

Госстрой СССР Союзводоканалниипроект Харьковский Водоканалпроект

Формат А4

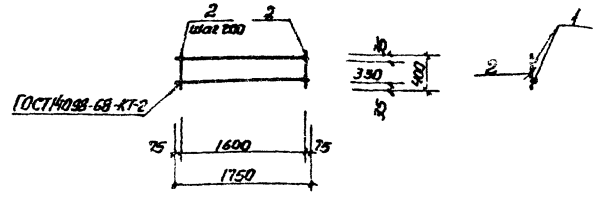

Формат	Зона	Поз.	Обозначение	Наименование	Кол.	Примечание
				Документация		
А4			902-1-91.84-КЖИ-ТТ2	Технические требования		
				Детали		
Б4		1		ф16АIII ГОСТ 5781-82, ℓ=1750	2	2,9кг
Б4		2		ф6АI ГОСТ 5781-82, ℓ=400	9	0,1кг

Привязан

Инв. №

Инв. № подл. | Подпись и дата | Взам. инв. №

Нач. отд.	Шейко		
Н. контр.	Власенко		
Рук. гр.	Боровик		
Ст. инж.	Шмандий		
Инж.	Иволженко		
Ст. инж.	Гесслева		

ТП902-1-91.84-КЖИ-КР6

Каркас плоский КР6

Стадия	Масса	Масштаб
Р	6,7	1:50
Лист	Листов 1	

Госстрой СССР Союзводоканалниипроект Харьковский Водоканалпроект

Формат А4

Альбом VI

Типовой проект 902-1-91

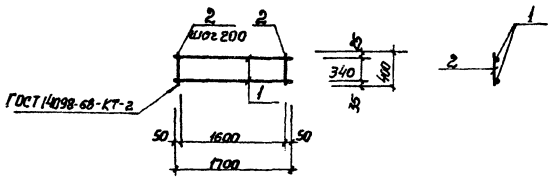

Формат	Зона	Поз.	Обозначение	Наименование	Кол.	Примечание
				Документация		
А4			902-1-91.84-КЖИ-ТТ2	Технические требования		
				Детали		
Б4		1		ф12АIII ГОСТ5781-82 ℓ=1700	2	1,5кг
Б4		2		ф6АI ГОСТ5781-82, ℓ=400	9	0,1кг

Привязан

Инв. №

Нач. отд.	Шейко		
Н. контр.	Власенко		
Рук. гр.	Боровик		
Ст. инж.	Штандий		
Инж.	Иваженко		
Ст. инж.	Зеселева		

ТП902-1-91.84 -КЖИ-КР7

Каркас плоский КР7

Стадия	Масса	Масштаб
Р	3,9	1:50

Лист | Листов 1

Госстрой СССР Союзводоканалпроект г. Харьковский Водоканалпроект

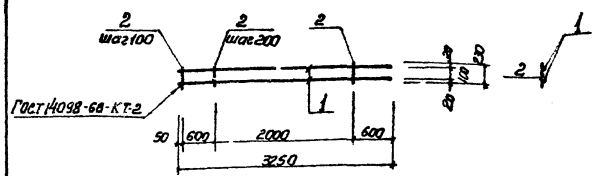

Формат	Зона	Поз.	Обозначение	Наименование	Кол.	Примечание
				Документация		
А4			902-1-91.84-КЖИ-ТТ2	Технические требования		
				Детали		
Б4		1		ф16АIII ГОСТ5781-82, ℓ=3250	2	5,2кг
Б4		2		ф8АI ГОСТ5781-82, ℓ=230	17	0,1кг

Привязан

Инв. №

Нач. отд.	Шейко		
Н. контр.	Власенко		
Рук. гр.	Боровик		
Ст. инж.	Штандий		
Инж.	Иваженко		
Ст. инж.	Зеселева		

Инв. № подл. | Подпись и дата | Взам. инв. №

ТП902-1-91.84 -КЖИ-КР8

Каркас плоский КР8

Стадия	Масса	Масштаб
Р	12,1	1:50

Лист | Листов 1

Госстрой СССР Союзводоканалпроект г. Харьковский Водоканалпроект

Копир. Щербакова

Формат А4

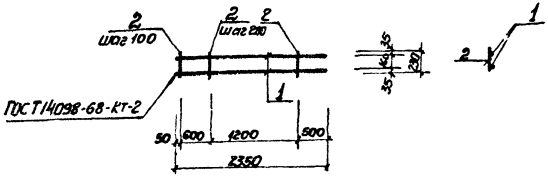

Формат	Зона	Поз.	Обозначение	Наименование	Кол.	Примечание
				Документация		
А4			902-1-91.84-КЖИ-ТТ2	Технические требования		
				Детали		
Б4		1		ф16А III ГОСТ 5781-82 ℓ=2350	2	3.8кг.
Б4		2		ф8А I ГОСТ 5781-82 ℓ=230	13	0,1кг

Привязан

Инв. №

Нач. отд.	Шейко		
Н. контр.	Власенко		
Рук. гр.	Боровик		
Ст. инж.	Шмандий		
Инж.	Иволженко		
Ст. инж.	Гресельва		

ТП 902-1-91.84 -КЖИ-КР9

Каркас плоский КР9

Стадия	Масса	Масштаб
Р	8,9	1:50
Лист	Листов 1	

Госстрой СССР Союзводоканалниипроект Харьковский Водоканалпроект

Копир. Щербакова

Формат А4

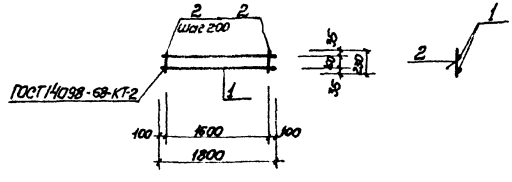

Формат	Зона	Поз.	Обозначение	Наименование	Кол.	Примечание
				Документация		
А4			902-1-91.84-КЖИ-ТТ2	Технические требования		
				Детали		
Б4		1		ф16А III ГОСТ 5781-82 ℓ=1800	2	2,9кг
Б4		2		ф6А I ГОСТ 5781-82 ℓ=230	9	0,05кг

Привязан

Инв. №

Взам. инв. № | Подпись и дата | Инв. № подл.

Нач. отд.	Шейко		
Н. контр.	Власенко		
Рук. гр.	Боровик		
Ст. инж.	Шмандий		
Инжен.	Иволженко		
Ст. инж.	Гресельва		

ТП 902-1-91.84 -КЖИ-КР10

Каркас плоский КР10

Стадия	Масса	Масштаб
Р	6,3	1:50
Лист	Листов 1	

Госстрой СССР Союзводоканалниипроект Харьковский Водоканалпроект

Формат А4

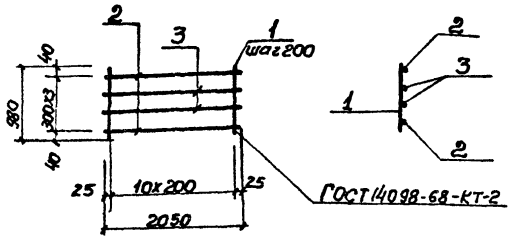

Формат	Зона	Поз.	Обозначение	Наименование	Кол.	Примечание
				Документация		
А4			902-1-91-КЖИ-ТТ2	Технические требования		
				Детали		
Б.4		1		ф6АТ ГОСТ 5781-82 ℓ=980	11	0,22кг
Б.4		2		ф16А III ГОСТ 5781-82 ℓ=2050	2	3,24кг
Б.4		3		ф10А III ГОСТ 5781-82 ℓ=2050	2	1,26кг

Привязан

Инв.№

Нач.отд.	Шейко		
Н.контр.	Власенко		
Рук.гр.	Боровик		
Ст. инж.	Шпандий		
Инж.	Литвиненко		
Ст. инж.	Геселева		

ТП902-1-91.84-КЖИ-КР11

Каркас плоский Кр 11

Стадия	Масса	Масшт.
Р	11.42	—
Лист	Листов 1	

Госстрой СССР Союзводоканалпроект Харьковский Водоканалпроект

Копир. Щербакова

Формат А4

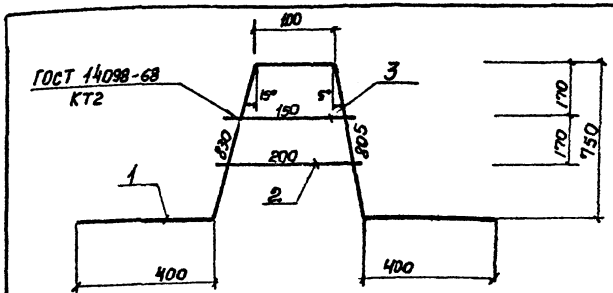

Формат	Зона	Поз.	Обозначение	Наименование	Кол.	Примечание
				Документация		
А4			902-1-91.84-КЖИ-ТТ2	Технические требования		
				Детали		
Б.4		1		ф22А III ГОСТ 5781-82 ℓ=2535	1	7,59кг
Б.4		2		ф10А III ГОСТ 5781-82 ℓ=200	1	0,14кг
Б.4		3		ф10А III ГОСТ 5781-82 ℓ=150	1	0,10кг

Привязан

Инв.№ подл. | Подпись и дата | Взам.инв.№

Инв.№

Нач.отд.	Шейко		
Н.контр.	Власенко		
Рук.гр.	Боровик		
Ст. инж.	Шпандий		
Инж.	Шапин		
Ст. инж.	Геселева		

ТП902-1-91.84КЖИ КР12

Каркас плоский Кр12

Стадия	Масса	Масшт.
Р	7,83	
Лист	Листов 1	

Госстрой СССР Союзводоканалпроект Харьковский Водоканалпроект

19588-02 33

Формат А4

Типовой проект 902-1-91.84 Альбом VI

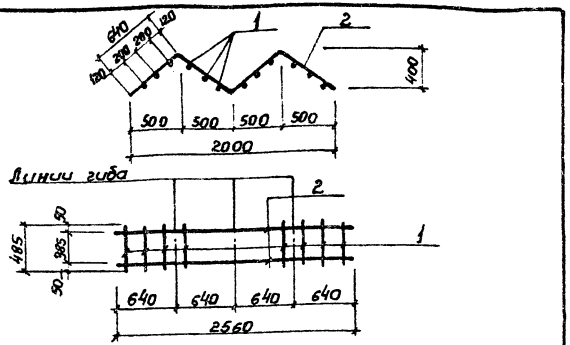

Формат	Зона	Поз.	Обозначение	Наименование	Кол.	Примечание
				Документация		Масса ед. кг
А4			902-1-91.84-КЖСИ-ТТ12	Технические требования		
				Детали		
Б4		1		ф12А III ГОСТ 5781-82, L=485	12	0,48
Б4		2		ф10А I ГОСТ 5781-82 L=2560	2	1,6

Привязан

Инв. №

ТП 902-1-91.84-КЖСИ-КР13

Каркас плоский КР13

Стадия	Масса	Масштаб
Р	8,36	—

Лист	Листов

Госстрой СССР Союзводоканалпроект Харьковский Водоканалпроект

Нач. отд.	Шейко	
Н. контр.	Власенко	
Рук. гр.	Боровик	
Ст. инж.	Шмандий	
Инж.	Болотинская	
Ст. инж.	Веселева	

Формат А4

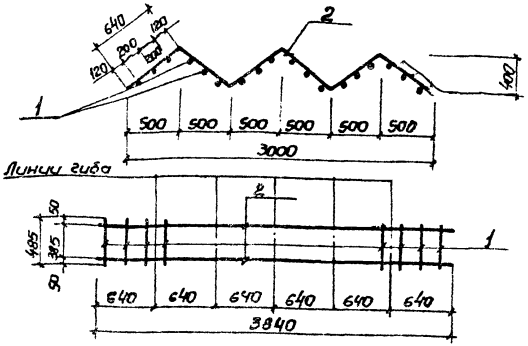

Формат	Зона	Поз.	Обозначение	Наименование	Кол.	Примечание
				Документация		Масса ед. кг
А4			902-1-91.84 - КЖСИ-ТТ12	Технические требования		
				Детали		
Б4		1		ф12А III ГОСТ 5781-82 L=485	2	0,48
Б4		2		ф10А I ГОСТ 5181-82 L=3840	18	2,37

Взам. инв. №

Подп. и дата

Инв. № подл.

Привязан

Инв. №

ТП 902-1-91.84-КЖСИ-КР14

Каркас плоский КР14

Стадия	Масса	Масштаб
Р	12,48	—

Лист	Листов

Госстрой СССР Союзводоканалпроект Харьковский Водоканалпроект

Нач. отд.	Шейко	
Гл. спец.	Власенко	
Рук. гр.	Боровик	
Ст. инж.	Литвинов	
Инж.	Болотинская	
Ст. инж.	Веселева	

Копировал Щербакова

Формат А4

Формат	Поз.	Обозначение	Наименование	Кол. на исполнение 902-1-91.84-КЖН-КМ										Примечание
					01									
			Документация											
А4		902-1-91.84 -КЖН-ТТ2	Технические требования	✕	✕									
А4		-КР1СБ	Сборочный чертеж	✕	✕									
			Детали											
Б4	1		ФКАIII ГОСТ 5781-82, ℓ=7500	2										12,0 кг
Б4	1		ФКАIII ГОСТ 5781-82, ℓ=6420		2									10,4 кг
Б4	2		ФВАI ГОСТ 5781-82, ℓ=1930	18	15									0,77 кг
Б4	3		ФКАIII ГОСТ 5781-82, ℓ=7500	4										4,7 кг
Б4	3		ФКАIII ГОСТ 5781-82, ℓ=6420		4									4,0 кг

Привязан

Инв.№

Н.н.отд.	Шейко	
Н.контр.	Власенко	
Рук.гр.	Боровик	
Ст.инж.	Шмандий	
Инж.	Фоменко	

ТП 902-1-91.84 -КЖН-КР15

Каркас плоский КР (КР15, КР16)

Стадия	Лист	Листов
Р		1

Госстрой СССР Союзводоканалпроект Харьковский Водоканалпроект

Формат А4

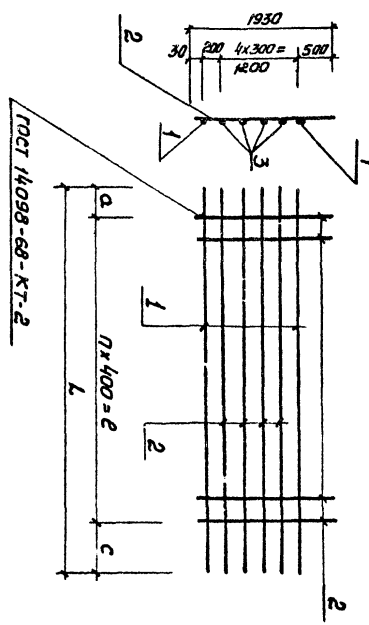

Обозначение	Марка	n	c мм	a мм	ℓ мм	L мм	Масса кг
902-1-91.84-КЖН-КР15 -01	КР15	17	600	100	6800	7500	56,6
	КР16	14	650	170	5600	6420	48,4

Инв.№ подл.	Подпись и дата	Взам.инв.№

Привязан

Инв.№

Нач.отд.	Шейко	
Н.контр.	Власенко	
Рук.гр.	Боровик	
Ст.инж.	Шмандий	
Инж.	Фоменко	

ТП 902-1-91.84 -КЖН-КР15 СБ

Каркас плоский КР (КР15; КР16) Сборочный чертеж

Стадия	Масса	Масштаб
Р		—
	см. табл.	
Госстрой СССР Союзводоканалпроект Харьковский Водоканалпроект	Лист	Листов 1

Копир. Прядко

79588-02 35

Формат А4

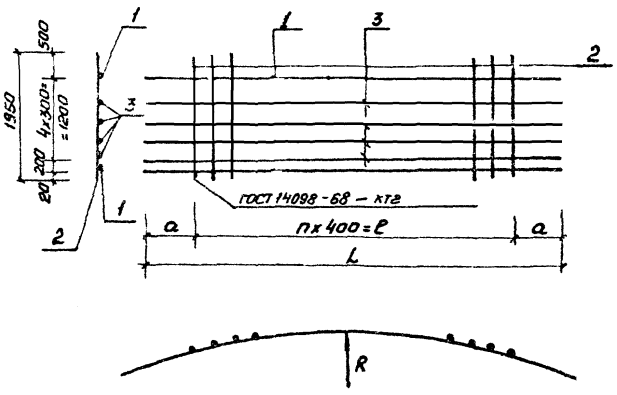

Обозначение	Марка	a мм	n	ℓ мм	L мм	R м		Вес кг
902-1-91.84 -КЖН-КР 21	КР21	1400	6	2400	5000	6,045		53,5
-01	КР22	1375	6	2400	5150	6,250		38,6
-02	КР23	1255	7	2800	5350	6,455		52,6

Привязан

Инв. №

Подпись и дата

Взам. инв. №

Инв. № подл.

Нач. отд.	Шейко	
Н. контр.	Власенко	
Рук. гр.	Боровик	
Ст. инж.	Шмандий	
Инж.	Фоменко	

ТП902-1-91.84-КЖН-КР21 СБ

Каркас плоский КР (КР21, КР22, КР23) Сборочный чертеж

Стадия	Масса	Масштаб
Р	см. табл.	—

Лист | Листов 1

Госстрой СССР Союзводоканалниипроект Харьковский Водоканалпроект

19660-02 36

Копир. прядко

Формат А4

Типовой проект 902-1-91.84

Альбом VI

Формат	Зона	Поз.	Обозначение	Наименование	Кол. на исполнение ТП902-1-91.84-КЖН-КР21 –	01	02	Примечание
				Документация				
А4			902-1-91.84 -КЖН-ТТ2	Технические требования				
А4			-КР21СБ	Сборочный чертеж				
				Детали				
Б4		1		ф16А III ГОСТ 5781-82, ℓ=5000	2			8,0кг
Б4		1		ф16А III ГОСТ 5781-82, ℓ=5350		2		8,5кг
Б4		1		ф16А III ГОСТ 5781-82, ℓ=5150			2	8,3кг
Б4		2		ф16А III ГОСТ 5781-82, ℓ=1950	7	6	7	3,12кг
Б4		3		ф10А III ГОСТ 5781-82, ℓ=6000	4			3,1кг
Б4		3		ф10А III ГОСТ 5781-82, ℓ=5350		4		3,4кг

Привязан

Инв. №

Нач. отд.	Шейко	
Н. контр.	Власенко	
Рук. гр.	Боровик	
Ст. инж.	Шмандий	
Инж.	Фоменко	

ТП902-1-91.84-КЖН-КР21

Каркас плоский КР (КР21, КР22 КР23)

Стадия	Лист	Листов
		1

Госстрой СССР Союзводоканалниипроект Харьковский Водоканалпроект

Формат А4

Инв. № подл. | Подпись и дата | Взам. инв. №

Типовой проект 902-1-91.84 Альбом VI

Формат	Поз.	Кол.	Обозначение	Наименование	Кол. на исполнение ТП902-1-91.84-КЖН-КР17 —	01	02	Примечание
				Документация				
А4			902-1-91.84 -КЖН1-ТТ2					
А4			-КР17СБ					
				Детали				
Б4		1		ф12AIII ГОСТ5781-82, ℓ=7180	2			6,5кг
Б4		1		ф12AIII ГОСТ5781-82, ℓ=7380		2		6,7кг
Б4		1		ф12AIII ГОСТ5781-82, ℓ=7570			2	6,8кг
Б4		2		ф8AI ГОСТ5781-82, ℓ=1950	16	12	13	0,78кг
Б4		3		ф10AIII ГОСТ5781-82 ℓ=7180	3			4,5кг
Б4		3		ф10AIII ГОСТ5781-82 ℓ=7570			3	4,7кг

Привязан

Инв. №

Нач. отд.	Шейко		
Н. контр.	Власенко		
Рук. гр.	Боровик		
Ст. инж.	Шмандий		
Инж.	Фоменко		

ТП902-1-91.84-КЖН-КР17

Каркас плоский КР (КР17, КР18, КР19)

Стадия	Лист	Листов
Р		1

Госстрой СССР Союзводоканалпроект Харьковский Водоканалпроект

Формат А4

Копир. Прядка

Инв. № подл. | Подпись и дата | Взам. инв. №

Привязан

Инв. №

Нач. отд.	Шейко		
Н. контр.	Власенко		
Рук. гр.	Боровик		
Ст. инж.	Шмандий		
Инж.	Фоменко		

ТП902-1-91.84-КЖН-КР17 СБ

Каркас плоский КР (КР17, КР18, КР19)

Сборочный чертеж

Стадия	Масса	Масштаб
Р		
	см. табл.	—

Лист	Листов
	1

Госстрой СССР Союзводоканалпроект Харьковский Водоканалпроект

Обозначение	Марка	a мм	n	ℓ мм	L мм	R м	c мм	Масса кг
902-1-91.84-КЖН1-КР17 -01	КР17	1630	9	3600	7180	6,045	320	38,9
-02	КР18	1490	11	4400	7360	5,250	—	22,7
	КР19	1250	12	4800	7570	6,455	270	37,8

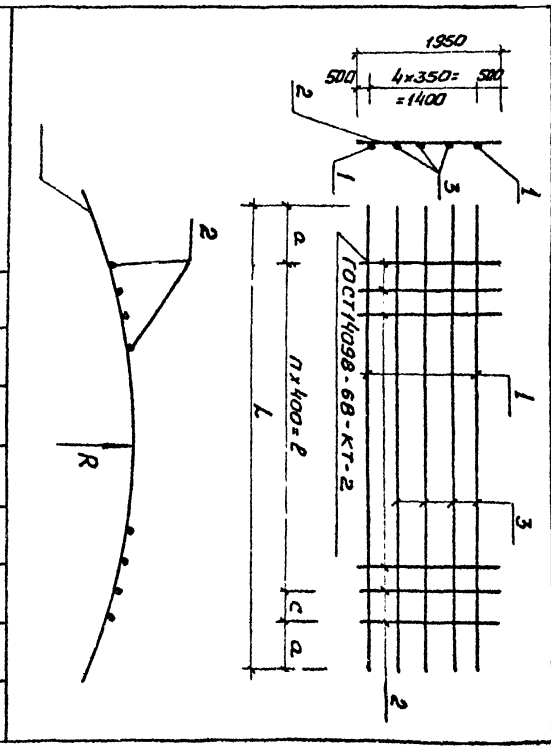

19588-02 37

Формат А4

Инв.№ подл. | Подп. и дата | Взам. инв.№

Типовой проект 902-1-91.84 Альбом VI

Формат	Поз.	Обозначение	Наименование	Кол. на исполнение ТП 902-1-91.84-КЖН-КР24										Примечание
				—	04									
			Документация											
А1		9021-91.84 -КЖН-ТТ2	Технические требования	—	01									
А4		-КР24,СБ	Сборочный чертеж											
			Детали											
БЧ	1		ф16 А-III ГОСТ 5781-82 ℓ=2550	1										4,1 кг
БЧ	1		ф16 А-III ГОСТ 5781-82 ℓ=2700		1									4,3 кг
БЧ	2		ф12 А-III ГОСТ 5781-82, ℓ=1950	7	7									1,8 кг
БЧ	3		ф10 А-III ГОСТ 5781-82, ℓ=255	3										1,58 кг
БЧ	3		ф10 А-III ГОСТ 5781-82, ℓ=2700		3									1,66 кг

Привязан

Инв.№

Нач. отд	Шейко	
Н. контр	Власенко	
Рук. гр.	Боравик	
Ст. инж.	Шмандий	
Инж.	Фоменко	

ТП 902-1-91.84 -КЖН-КР24

Каркас плоский КР (КР24, КР25)

Стадия	Лист	Листов
Р		1

Госстрой СССР Союзводоканалпроект Харьковский Водоканалпроект

Формат А4

Инв.№подл. | Подпись и дата | Взам.инв.№

Привязан

Инв.№

Нач. отд.	Шейко	
Н. контр.	Власенко	
Рук. гр.	Боровик	
Ст. инж.	Шмандий	
Инж.	Фоменко	

ТП902-1-91.84 -КЖН-КР24 СБ

Каркас плоский КР (КР24; КР25) Сборочный чертеж

Стадия	Масса	Масштаб
Р	см. табл	—

Госстрой СССР Союзводоканалпроект Харьковский Водоканалпроект

Лист 1 Листов 1

Обозначение	Марка	Q мм	n	ℓ мм	L мм	R м	Масса кг
902-1-91.84 -КЖН-КР24 -01	КР24	75	6	2400	2550	6,045	21,44
	КР25	150	6	2400	2700	6,455	21,88

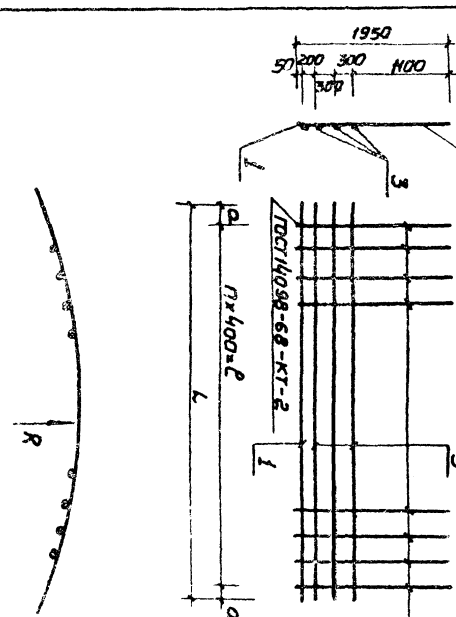

Копир. Правка

Формат А4

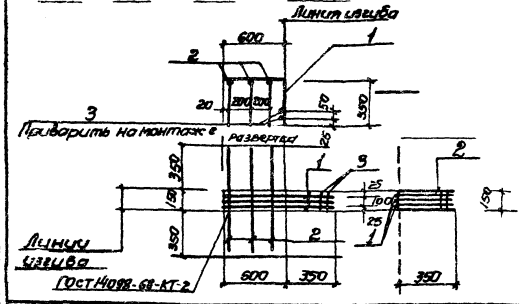

Форм.	Зона	Поз.	Обозначение	Наименование	Кол.	Примечание
				Документация		
А4			902-1-91.84-КЖСИ-ТТ2	Технические требования		
				С1		
				Детали		
Б4		1		ф12AIII ГОСТ5781-82 ℓ=950	3	0,9кг
Б4		2		ф6AI ГОСТ5781-82 ℓ=850	3	0,2кг
Б4		3		ф6AI ГОСТ5781-82 ℓ=150	2	0,1кг

Привязан

Инв. №

Н. отд.	Шейко	
Н. контр.	Власенко	
Рук. гр.	Боровик	
Ст. инж.	Штанько	
Инж.	Литвиненко	
Ст. инж.	Веселева	

ТП902-1-91.84-КЖСИ-С1

Арматурная сетка С1

Стадия	Масса	Масштаб
Р	3,5	—

Лист	Листов 1

Госстрой СССР Союзводоканалмонтажпроект Харьковский Водоканалпроект

Формат А4

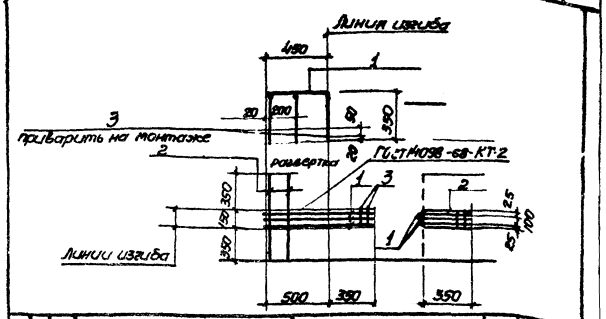

Форм.	Зона	Поз.	Обозначение	Наименование	Кол.	Примечание
				Документация		
А4			902-1-91.84-КЖСИ-ТТ2	Технические требования		
				С2		
				Детали		
Б4		1		ф12AIII ГОСТ5781-82 ℓ=800	3	0,8кг
Б4		2		ф6AI ГОСТ5781-82 ℓ=850	2	0,2кг
Б4		3		ф6AI ГОСТ5781-82 ℓ=150	2	0,1кг

Привязан

Инв. №

Н. отд.	Шейко	
Н. контр.	Власенко	
Рук. гр.	Боровик	
Ст. инж.	Штанько	
Инж.	Литвиненко	
Ст. инж.	Веселева	

ТП902-1-91.84 -КЖСИ-С2

Арматурная сетка С2

Стадия	Масса	Масштаб
Р	3,0	—

Лист	Листов 1

Госстрой СССР Союзводоканалмонтажпроект Харьковский Водоканалпроект

Формат А4

Копир Шевчков

Типовой проект 902-1-91.84

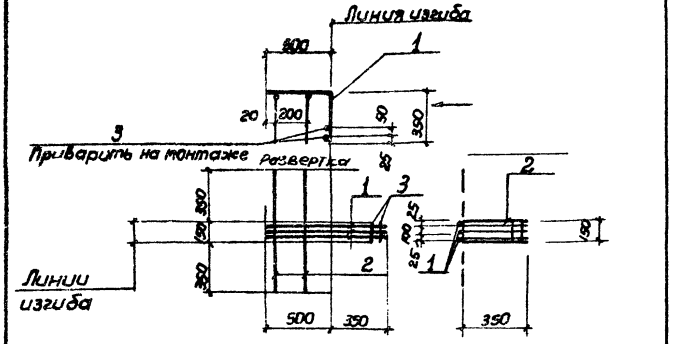

Формат	Зона	Поз.	Обозначение	Наименование	Кол.	Примечание
				Документация		
А4			ТП902-91.84-КЖИ-ТТ2	Технические требования		
				Детали		
Б.ч		1		ф12AIII ГОСТ5781-82 ℓ=850	3	0,8 кг
Б.ч		2		ф6AI ГОСТ5781-82 ℓ=850	2	0,2 кг
Б.ч		3		ф6AI ГОСТ5781-82 ℓ=150	2	0,1 кг

Привязан

Инв. №

Взам. инв. №

Подпись и дата

Инв. № подл.

Нач.отд.	Шейко	
Н.контр.	Власенко	
Рук.гр.	Боровик	
Ст.инж.	Шмандий	
Ст.инж.	Геселева	

ТП902-1-91.84 -КЖИ-С3

Арматурная сетка С3

Стадия	Масса	Масштаб
Р	3.0	б/м
Лист	Листов 1	

Госстрой СССР Союзводоканалниипроект Харьковский Водоканалпроект

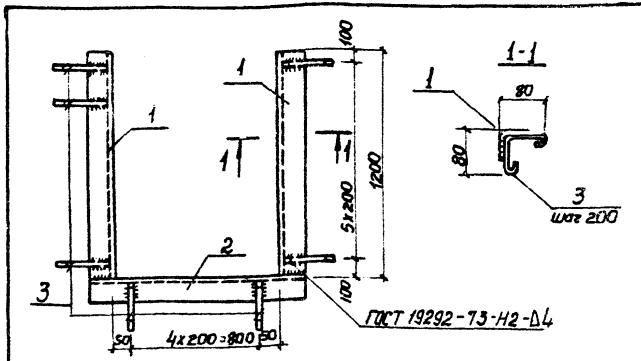

Формат	Зона	Поз.	Обозначение	Наименование	Кол.	Примечание
				Документация		
А4			902-1-91.84-КЖИ-ТТ2	Технические требования		
				Детали		
Б.4		1		Уголок 5-50х50х5 ГОСТ 8509-72* ℓ=200 Ст3кп2-1ТУ14-1-3023-80	2	4,52 кг
Б.4		2		Уголок 5-50х50х5 ГОСТ 8509-72* ℓ=1000 Ст3кп2-1ТУ14-1-3023-80	1	3,77 кг
Б.4		3		ф6AI ГОСТ5781-82 ℓ=240	19	0,05 кг

Привязан

Инв. №

Взам. инв. №

Подпись и дата

Инв. № подл.

Нач.отд.	Шейко	
Н.контр.	Власенко	
Рук.гр.	Боровик	
Ст.инж.	Шмандий	
Ст.инж.	Литвиненко	
Инж.	Геселева	

ТП902-1-91.84 -КЖИ-МН3

Изделие закладное МН3

Стадия	Масса	Масштаб
Р	3,76	б/м
Лист	Листов 1	

Госстрой СССР Союзводоканалниипроект Харьковский Водоканалпроект

Копир. Щербакова

Формат А4

Альбом VI

Типовой проект 902-1-91.84

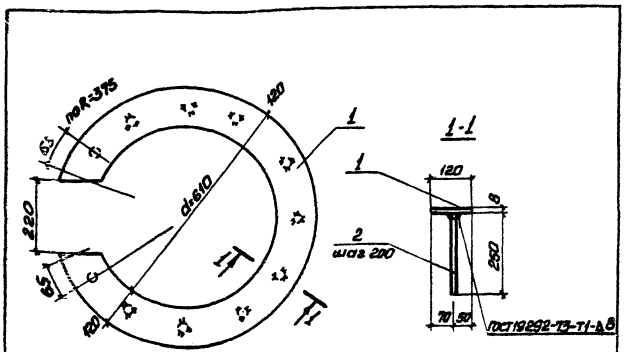

Формат	Зона	Поз.	Обозначение	Наименование	Кол.	Примечание
				Документация		
А4			902-1-91.84-КЖИ ТТ2	Технические требования		
				Детали		
Б4		1		Полоса-1-ПН-8 ГОСТ 19903-74 ст 3сп3 кп2-1ТУ14-1-3023-80 ℓ=850	1	21,5 кг
Б4		2		ф10 AIII ГОСТ 5781-82 ℓ=250	11	0,16 кг

Привязан

Инв. №

Нач. отд.	Шейко	
Н. контр.	Власенко	
Рук. гр.	Боровик	
Ст. инж.	Шмандий	
Инж.	Литвиненко	
Ст. инж.	Геселева	

ТП 902-1-91.84 -КЖИ-МН1

Изделие закладное МН1

Стадия	Масса	Масштаб
Р	29,26	—
Лист	Листов 1	

Госстрой СССР Союзводоканалпроект Харьковский Водоканалпроект

Инв. № подл. | Подпись и дата | Взам. инв. №

Копир. Прядко

Формат А4

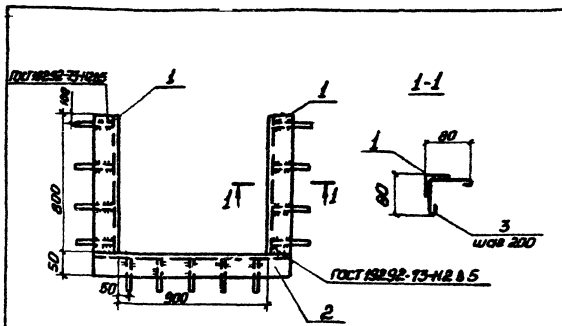

Формат	Зона	Поз.	Обозначение	Наименование	Кол.	Примечание
				Документация		
А4			902-1-91.84-КЖИ-ТТ2	Технические требования		
				Детали		
Б4		1		Уголок Б-30х50х5 ГОСТ 8509-72 ℓ=800 Вст3кп2-1ТУ14-1-3023-80	2	3,02 кг
Б4		2		Уголок Б-30х50х5 ГОСТ 8509-72 ℓ=800 Вст3кп2-1ТУ14-1-3023-80	1	3,77 кг
Б4		3		ф6 AI ГОСТ 5781-82 ℓ=230	13	0,05 кг

Привязан

Инв. №

Нач. отд.	Шейко	
Н. контр.	Власенко	
Рук. гр.	Боровик	
Ст. инж.	Шмандий	
Инж.	Литвиненко	
Ст. инж.	Геселева	

ТП 902-1-91.84 -КЖИ-МН2

Изделие закладное МН2

Стадия	Масса	Масштаб
Р	10,46	—
Лист	Листов 1	

Госстрой СССР Союзводоканалпроект Харьковский Водоканалпроект

Инв. № подл. | Подпись и дата | Взам. инв. №

19588-02 41

Копир. Прядко

Формат А4

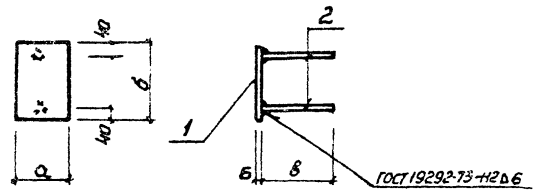

Обозначение	Марка	а мм	б мм	в мм	Масса кг
902-1-91.84 -КЖИ-МН4	МН4	150	200	200	1,56
-01	МН5	100	250	250	1,34

Привязан

Инв. №

Нач. отд.	Шейко	
Н. контр.	Власенко	
Рук. гр.	Боровик	
Ст. инж.	Шмандий	
Инж.	Фоменко	

ТП902-1- 91.84 -КЖИ-МН4 СБ

Изделие закладное МН (МН4, МН5)

Сборочный чертеж

Стадия	Масса	Масштаб
Р	см. табл.	—

Лист | Листов 1

Госстрой СССР Союзводоканалпроект Харьковский Водоканалпроект

Инв. № подл. | Подпись и дата | Взам. инв. №

Копир. Прядко

Формат А4

Альбом VI

Типовой проект 902-1-91.84

Кол. на исполнение ТП902-1-91.84 КЖИ-МН4

Формат	Зона	Поз.	Обозначение	Наименование	Кол. на исполнение ТП902-1-91.84 КЖИ-МН4	Примечание
					-	01
				Документация		
А4			902-1-91.84 -КЖИ-ТТ2	Технические требования		
А4			-МН4 СБ	Сборочный чертеж		
				Детали		
БЧ		1		Полос. 6х150 ГОСТ 103-76 / Вст3кп2 ГОСТ 535-79	1	1,4 кг
БЧ		1		Полос. 6х100 ГОСТ 103-76 / Вст3кп2 ГОСТ 535-79	1	1,18 кг
БЧ		2		ФВА III ГОСТ 5781-82 2х200	2	0,08 кг

ТП902-1-91.84 - КЖИ - МН4

Изделие соединительное МН (МН4, МН5)

Стадия	Лист	Листов
Р		1

Госстрой СССР Союзводоканалпроект Харьковский Водоканалпроект

Формат А4

Привязан

Нач. отд.	Шейко	
Н. контр.	Власенко	
Рук. гр.	Боровик	
Ст. инж.	Шмандий	
Инж.	Фоменко	

Инв. №

Инв. № подл. | Подпись и дата | Взам. инв. №

Формат	Зона	Поз.	Обозначение	Наименование	Кол. на исполнение 902-1-91.84-КЖИ-МС1										
					–	01	02	03							
				Документация											
А4			902-1-91.84 –КЖИ-ТТ2	Технические требования											
А4			–МС1СБ	Сборочный чертеж											
				Детали											
Б4		1		Пол-Б2 10×150 ГОСТ 103-76 / са Ст3кп2-1ТУ14-1-3023-80	1050	1									12,4 кг
Б4		1		Пол-Б2 10×350 ГОСТ 82-70 / са Ст3кп2-1ТУ14-1-3023-80	1050		1								29,7кг
Б4		1		Пол-Б2 10×300 ГОСТ 82-70 / са Ст3кп2-1ТУ14-1-3023-80	1050			1							24,7кг
Б4		1		Пол-Б2 10×250 ГОСТ 82-70 / са Ст3кп2-1ТУ14-1-3023-80	1050				1						20,6кг
Б4		2		ф10АI ГОСТ 5781-82, ℓ=750		2	2	2	2						0,5кг

Привязан

Инв.№

Нач.отд.	Шейко	
Н.контр.	Власенко	
Рук.гр.	Боровой	
Ст.инж.	Шмандий	
Инж.	Фоменко	

ТП902-1-91.84 –КЖИ-МС1

Изделие соединительное МС (МС1, МС2, МС3, МС4)

Стадия	Лист	Листов
Р		1

Госстрой СССР Союзводоканалпроект Харьковский Водоканалпроект

Формат А4

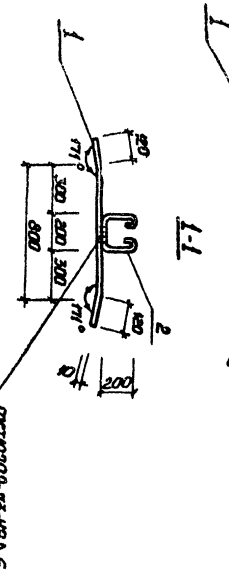

Обозначение	Марка	Q мм	в м	б мм	А мм	Масса кг
902-1-91.84-КЖИ-МС1	МС1	100	25	10	150	12,4
-01	МС2	250	50	10	350	30,7
-02	МС3	200	50	10	300	25,7
-03	МС4	200	25	10	250	21,6

Инв.№ подл.	Подпись и дата	Взам.инв.№

Привязан

Инв.№

Нач.отд.	Шейко	
Н.контр.	Власенко	
Рук.гр.	Боровой	
Ст.инж.	Шмандий	
Инж.	Фоменко	

ТП902-1-91.84-КЖИ-МС1 СБ

Изделие соединительное МС (МС1, МС2, МС3, МС4) Сборочный чертеж

Стадия	Масса	Масштаб
Р	см. табл.	–

Лист	Листов
	1

Госстрой СССР Союзводоканалпроект Харьковский Водоканалпроект

Копир. правда

19588-02 43

Формат А4

Типовой проект 902-1-91.84 Альбом VI

Развертка

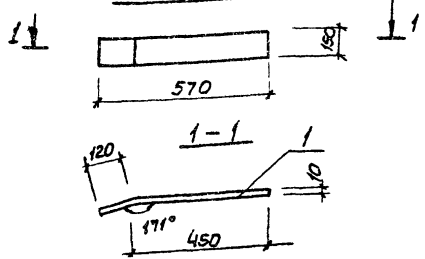

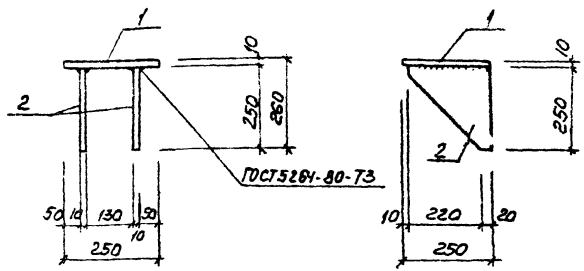

Формат	Зона	Поз.	Обозначение	Наименование	Кол	Примечание
				Документация		
А4			902-1-91.84-КЖИ-ТТ2	Технические требования		
				Детали		
БЧ		1		Полоса Б-2 10×250 ГОСТ 82-70 ВСТ3КП2-1 ТУ14-1-3023-80 ℓ=250	1	4.9кг
БЧ		2		Полоса Б-2 10×250 ГОСТ 82-70 ВСТ3КП2-1 ТУ14-1-3023-80 ℓ=240	2	4.7кг

Взам. инв. | Подпись и дата | Инв. № подл.

Привязан

Инв. №

Нач. отд.	Шейко	
Н. контр.	Власенко	
Рук. гр.	Боровик	
Ст. инж.	Шмандий	
Ст. инж.	Геселева	
Техник	Слатенко	

ТП902-1-91.84-КЖИ-МС5

Изделие соединительное МС5

Стадия	Масса	Масштаб
Р	6.7	—

Лист | Листов

Полоса Б-2 10×150 ГОСТ 103-76 ВСТ3КП2-1 ТУ14-1-3023-80

Госстрой СССР Союзводоканалниипроект Харьковский Водоканалпроект

Взам. инв. | Подпись и дата | Инв. № подл.

Привязан

Инв. №

Начотд	Шейко	
Н. контр	Власенко	
Рук. гр	Боровик	
Ст. инж	Шмандий	
Ст. инж	Геселева	
Техник	Слатенко	

ТП 902-1-91.84-КЖИ-МС9

Изделие соединительное МС9

Стадия	Масса	Масштаб
Р	14.3	—

Лист | Листов

Госстрой СССР Союзводоканалниипроект Харьковский Водоканалпроект

Типовой проект 902-1-91.84 Альбом VI

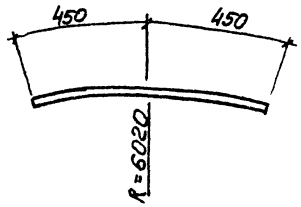

Привязан

Инв.№ подл. | Подпись и дата | Взам. инв.№

Инв.№

Нач.отд.	Шейко		
Н.контр.	Власенко		
Рук.гр.	Боровик		
Ст.инж.	Шмандий		
Ст.инж.	Веселева		
Техник	Слотенко		

ТП 902-1-91.84-КЖИ-МС12

Изделие соединительное МС12

Стадия	Масса	Масштаб
Р	1.42	—

Лист | Листов 1

Госстрой СССР Союзводоканалниипроект Харьковский Ремводоканалпроект

ф164III ГОСТ 5781-82

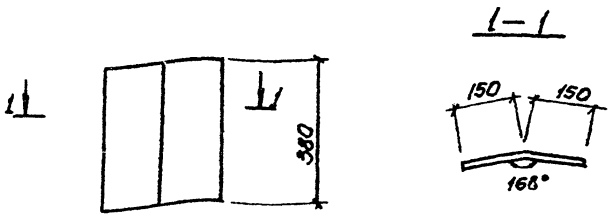

Привязан

Инв.№ подл. | Подпись и дата | Взам. инв.№

Инв.№

Нач.отд.	Шейко		
Н.контр.	Власенко		
Рук.гр.	Боровик		
Ст.инж.	Шмандий		
Ст.инж.	Веселева		
Техник	Слотенко		

ТП 902-1-91.84-КЖИ-МС10

Изделие соединительное МС10

Стадия	Масса	Масштаб
Р	0.95	—

Лист | Листов 1

Госстрой СССР Союзводоканалниипроект Харьковский Водоканалпроект

Полоса 6-210×300 ГОСТ 82-70
Вст3кл2-1 ТУ14-1-3023-80

Копир. Лихарева

Формат А4

Типовой проект 902-1-91.84 Альбом VI

Формат	Зона	Поз.	Обозначение	Наименование	Кол. на исполнение ТП902-1-91.84-КЖН-МС6: 2	01	02	03	04					Примечание
				Документация										
А4			902-1-91.84 -КЖН-ТТ2	Технические требования										
А4			-МС6СБ	Сборочный чертеж										
				Детали										
Б4		1		Пол-6-2 10×350 ГОСТ 82-70 / Са 8Ст3кп2 ГОСТ 535-79 L=760					1					21,5кг
Б4		1		Пол-6-2 10×300 ГОСТ 82-70 / Са 8Ст3кп2 ГОСТ 535-79 L=860				1						20,4кг
Б4		1		Пол-6-2 10×150 ГОСТ 82-70 / Са 8Ст3кп2 ГОСТ 535-79 L=860			1							10,09кг
Б4		1		Пол-6-2 10×250 ГОСТ 82-70 / Са 8Ст3кп2 ГОСТ 535-79 L=760		1								14,9кг
Б4		1		Пол-6-2 10×300 ГОСТ 82-70 / Са 8Ст3кп2 ГОСТ 535-79 L=760	1									17,9кг
Б4		2		ф10А-I ГОСТ 5781-82 L=830	1				1					0,52кг
Б4		2		ф10А-I ГОСТ 5781-82 L=750		1								0,45кг
Б4		2		ф10А-I ГОСТ 5781-82 L=630			1							0,39кг
Б4		2		ф10А-I ГОСТ 5781-82 L=780				1						0,48кг

ТП 902-1-91.84 -КЖН-МС6

Изделие соединительное МС (МС6, МС7, МС16, МС17, МС18)

Стадия	Лист	Листов
Р		1

Госстрой СССР Союзводоканалниипроект Харьковский Водоканалпроект

Формат А4

Привязан		
Нач.отд.	Шейко	
Н.контр.	Соколовская	
Рук.гр.	Боровик	
Ст.инж.	Шмандий	
Техник	Соболева	
Инв.№		

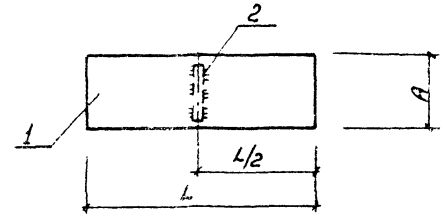

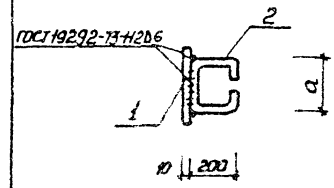

Обозначение	Марка	A мм	L мм	a мм	Масса кг
902-1-91.84 -КЖН-МС6	МС6	350	760	300	18,42
-01	МС7	250	760	200	15,35
-02	МС16	150	860	100	10,49
-03	МС17	300	860	250	20,73
-04	МС18	350	760	300	22,02

Инв.№ подл.	Подпись и дата	Взам.инв.№

Привязан

Инв.№

Нач.отд.	Шейко	
Н.контр.	Власенко	
Рук.гр.	Боровик	
Ст.инж.	Шмандий	
Инж.	Иванженко	

ТП 902-1-91.84 -КЖН-МС6 СБ

Изделие соединительное МС (МС6, МС7, МС16, МС17, МС18) Сборочный чертеж

Стадия	Масса	Масштаб
Р	см. табл	—
Лист	Листов 1	

Госстрой СССР Союзводоканалниипроект Харьковский Водоканалпроект

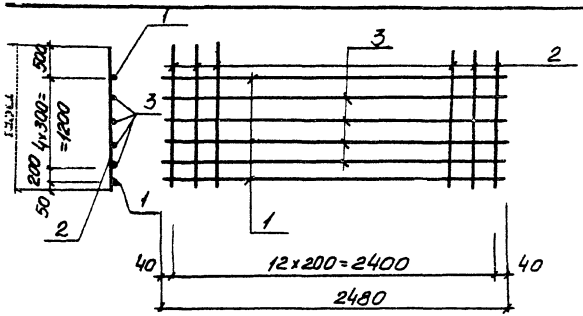

Зона	Поз	Обозначение	Наименование	Кол	Примечание
			Документация		
		902-1-91.84-КЖИ-ТТ2	Технические требования		
			Детали		
	1		ф18AIII ГОСТ 5781-82, ℓ=2480	2	4.0кг
54	2		ф16AIII ГОСТ 5781-82, ℓ=1950	13	3.12кг
54	3		ф10AIII ГОСТ 5781-82, ℓ=2480	4	1.54кг

Привязан

Инв. №

ТП902-1-91.84-КЖИ-КР20

Каркас плоский КР 20

Стадия	Масса	Масштаб
Р	55.0	
Лист	Листов	

Госстрой СССР Союзводоканалпроект Ассоциация Водоканалпроект

Нач.отд	Шейко
Контр.	Власенко
Рук.гр.	Баровик
Ст.инж.	Штандик
Инж.	Иваженко

Отпечатано
в Новосибирском филиале ЦИТП
630064 г. Новосибирск пр Карла Маркса 1
Выдано в печать 25 "VII 1984 г.
Заказ 7-1985 Тираж 443

gost.e-ecolog.ru