ТИПОВОЙ ПРОЕКТ
506-41/94

ОБЗОРНЫЙ РАДИОЛОКАТОР ТРАССОВЫЙ ОРЛ-Т „МЕЧ" В ЗАВОДСКОЙ КОМПЛЕКТОВКЕ

(ВАРИАНТ УСТАНОВКИ ППК НА ЭСТАКАДАХ ВЫСОТОЙ 7 ИЛИ 10м)

СОСТАВ ПРОЕКТА

АЛЬБОМ I, т.1 - АЭРОДРОМНОЕ РАДИООБОРУДОВАНИЕ ЭЛЕКТРОСВЯЗЬ ЭЛЕКТРОСНАБЖЕНИЕ, СТРОИТЕЛЬНАЯ ЧАСТЬ, МЕХАНИЧЕСКАЯ ЧАСТЬ. ГОРИЗОНТАЛЬНАЯ ПЛАНИРОВКА УЧАСТКА.

АЛЬБОМ I, т.2 - УСТРОЙСТВО ДЛЯ ПОДЪЕМА ГРУЗА ДО 150кг.

АЛЬБОМ II - ОБЪЕКТНЫЕ И ЛОКАЛЬНЫЕ СМЕТЫ И ЗАКАЗНЫЕ СПЕЦИФИКАЦИИ.

АЛЬБОМ III - РАСЧЕТЫ СТРОИТЕЛЬНЫХ КОНСТРУКЦИЙ (ХРАНЯТСЯ В АРХИВЕ „АЭРОПРОЕКТА")

ПРИМЕНЕННЫЕ МАТЕРИАЛЫ:

ТИПОВОЙ ПРОЕКТ - „УБОРНАЯ НА ОДНО ОЧКО" 506-41/43 (РАСПРОСТРАНЯЕТ ГПИ и НИИ ГА „АЭРОПРОЕКТ)

ТИПОВОЙ ПРОЕКТ - „САРАЙ НА ДВА ОТДЕЛЕНИЯ" 506-41/44 (РАСПРОСТРАНЯЕТ ГПИ и НИИ ГА „АЭРОПРОЕКТ)

СЕРИЯ 3.017-1 ТИПОВЫЕ КОНСТРУКЦИИ И ДЕТАЛИ ЗДАНИЙ И СООРУЖЕНИЙ (ОГРАЖДЕНИЯ ПЛОЩАДОК И УЧАСТКОВ ПРЕДПРИЯТИЙ, ЗДАНИЙ И СООРУЖЕНИЙ). ВЫПУСК 0. (РАСПРОСТРАНЯЕТ ЦЕНТРАЛЬНЫЙ ИНСТИТУТ ТИПОВЫХ ПРОЕКТОВ).

РАЗРАБОТАН
ГПИ и НИИ ГА „АЭРОПРОЕКТ"

АЛЬБОМ-I Т.2

УТВЕРЖДЕН МГА
ЗАКЛЮЧЕНИЕ № 19 ОТ 15.04. 1977г
ВВЕДЕН В ДЕЙСТВИЕ ГПИ и НИИ ГА „АЭРОПРОЕКТ"
С 15.05 1977г
ПРИКАЗ № 151 ОТ 16.05 1977г.

gost.e-ecolog.ru

NN п/п	Наименование	N проекта (Арх. N)	Марка и N листа	N страницы
1	2	3	4	5
1.	Титульный лист	9239/Тт.2	ЗЛ	1
2.	Содержание альбома	9239/Тт.2	СД-1	2
3.	Ведомость покупных изделий. М197.00.00.00.В.П.	9239/МУ-2	–	3
4.	Ведомость спецификаций. М197.00.00.00. ВС.	9239/МУ-3	–	4
5.	Устройство для подъема груза. М197.00.00.00.	9239/МУ-4	–	4,9
6.	Устройство для подъема груза. М197.00.00.00. СБ	9239/МУ-5	–	5-8
7.	Каркас. М197.01.00.00.	9239/МУ-6	–	9
8.	Каркас. М197.01.00.00.СБ.	9239/МУ-7	–	10
9.	Щека. М197.01.00.01.	9239/МУ-8	–	9
10.	Труба. М197.01.00.02.	9239/МУ-9	–	11
11.	Ребро. М197.01.00.03.	9239/МУ-10	–	11
12.	Труба. М197.01.00.04.	9239/МУ-11	–	11
13.	Ось. М197.01.00.05.	9239/МУ-12	–	12
14.	Ось. М197.01.00.06.	9239/МУ-13	–	12
15.	Труба. М197.01.00.07.	9239/МУ-14	–	13
16.	Ребро. М197.01.00.08.	9239/МУ-15	–	13
17.	Кронштейн. М197.02.00.00.	9239/МУ-16	–	13
18.	Кронштейн. М197.02.00.00.СБ.	9239/МУ-17	–	14
19.	Корпус. М197.02.00.01.	9239/МУ-18	–	15
20.	Основание М197.02.00.02.	9239/МУ-19	–	15
21.	Кронштейн. М197.03.00.00.	9239/МУ-20	–	15
22.	Кронштейн. М197.03.00.00.СБ.	9239/МУ-21	–	16
23.	Корпус. М197.03.00.01.	9239/МУ-22	–	15
24.	Основание. М197.03.00.02.	9239/МУ-23	–	17
25.	Кронштейн. М197.04.00.00	9239/МУ-24	–	17
26	Кронштейн. М197.04.00.00.СБ.	9239/МУ-25	–	18
27.	Ребро. М197.04.00.01.	9239/МУ-26	–	17
28.	Основание М197.04.00.02	9239/МУ-27	–	17
29.	Ребро. М197.04.00.03.	9239/МУ-28	–	19
30.	Труба. М197.04.00.04.	9239/МУ-29	–	19

1	2	3	4	5
31.	Ребро. М197.04.00.05.	9239/МУ-30	–	19
32.	Ролики. М197.05.00.00.	9239/МУ-31	–	19
33.	Ролики. М197.05.00.00.СБ.	9239/МУ-32	–	20
34.	Ролик. М197.05.00.01	9239/МУ-33	–	20
35.	Ось. М197.05.00.02	9239/МУ-34	–	20
36.	Основание. М197.05.00.05.	9239/МУ-35	–	21
37.	Ограждение. М197.05.00.04.	9239/МУ-36	–	21
38.	Шайба. М197.05.00.03.	9239/МУ-37	–	22
39.	Зажим. М197.07.00.00	9239/МУ-38	–	22
40.	Зажим. М197.07.00.00.СБ.	9239/МУ-39	–	22
41.	Бугель. М197.07.00.01.	9239/МУ-40	–	22
42	Корпус. М197.07.00.02.	9239/МУ-41	–	23
43.	Прокладка. М197.00.00.03.	9239/МУ-42	–	23
44.	Ограждение. М197.00.00.04.	9239/МУ-43	–	23
45.	Крышка. М197.00.00.02.	9239/МУ-44	–	24
46.	Крышка. М197.00.00.01.	9239/МУ-45	–	24
47.	Блок. М197.00.00.06.	9239/МУ-46	–	25
48	Прокладка. М197.00.00.07.	9239/МУ-47	–	25
49	Крышка. М197.00.00.08.	9239/МУ-48	–	25
50	Ограждение. М197.00.00.09	9239/МУ-49	–	26
51.	Палец. М197.00.00.11.	9239/МУ-50	–	26
52	Оседержатель. М197.00.00.12.	9239/МУ-51	–	26
53.	Поддон. М197.00.00.00.	9239/МУ-52	–	26
54.	Поддон. М197.00.00.00 СБ.	9239/МУ-53	–	27

Арх. №9239/СД-1

М197.00.00.00. СД-1

Устройство для подъема груза. Содержание альбома

Изм.	Лист	№ докум.	Подп.	Дата
Разраб.		Головин		
Пров.		Кидзеба		
Т.контр.				
Н.контр.				
Утверд.		Белов		

Лит.	Масса	Масштаб
Р	–	–
Лист	Листов 1	

ГПИ и НИИ ГА Аэропроект

Инв.№ подл. | Подпись и дата | Взам.инв.№ | Инв.№ дубл. | Подпись и дата

	Наименование	Обозначение документа на поставку	Поставщик	Куда входит (обозначение)	Количество: на изделие	Количество: в комплекты	Количество: на регулировку	Количество: всего	Примечание
1	Лебедка настенная червячная		Союзглавтяжмаш	М197.00.00.00	1			1	
2	ручная г/п. 0.25т								
3	Шарикоподшипник однорядный								
4	радиальный 100	ГОСТ 7242-70		М197.05.00.00.	2			2	
5	Шарикоподшипник радиальный								
6	однорядный 106	ГОСТ 7242-70		М197.00.00.00	1			1	
7	Шарикоподшипник сферичес-								
8	кий двухрядный 1210	ГОСТ 5720-57		М197.00.00.00	1			1	
9	Шарикоподшипник упорный								
10	одинарный 8205	ГОСТ 6874-54		М197.00.00.00	1			1	
11	Кольцо пружинное упорное ВК-25,	ГОСТ 13940-68		М197.05.00.00	2			2	
12	Коуш 30.Ц.20хр	ГОСТ 2224-72		М197.00.00.00	1			1	
13	Грузозахватное звено К1;Q=0,32т	ГОСТ 19145-73		М197.00.00.00	1			1	
14	Канат типа ЛК-Р-8-200-1-ЖС	ГОСТ 2688-69		М197.00.00.00	L=15,0м			L=15,0м	
15	Канат типа ЛК-Р-4,2-160-1-ЖС	ГОСТ 2688-69		М197.00.00.00	L=1,0м			L=1,0м	
16	Проволока стальная низкоуг-								
17	леродистая общего назначения ф10	ГОСТ 3282-74		М197.00.00.00	L=10м			L=10м	
18	Сетка №8	ГОСТ 5336-67		М197.06.00.00.	L=2,0м²			L=2,0м²	
19	Болт откидной М16×120.56.05	ГОСТ 3033-73		М197.00.00.00	1			1	
20	Болт М16×100.56.05	ГОСТ 7798-70		М197.00.00.00	1			1	
21	Болт М16×45.56.05	ГОСТ 7798-70		М197.00.00.00	8			8	

Арх.№ 9239/Му-2

Изм.	Лист	№ докум.	Подпись	Дата
		Шахова		
		Князева		
Гл. конст.		Белов		
Н. контр.				
Утв.				

М197.00.00.00.ВП.

Устройство для под'ема груза. Ведомость покупных изделий

Лит.	Лист	Листов
Р4	1	2

ГПИ и НИИ ГА Аэропроект

	Наименование	Обозначение документа на поставку	Поставщик	Куда входит (обозначение)	Количество: на изделие	Количество: в комплекты	Количество: на регулировку	Количество: всего	Примечание
22	Болт М10×40.56.05	ГОСТ 7798-70		М197.00.00.00.	2			2	
23	Болт М10×20.56.05	ГОСТ 7798-70		М197.00.00.00	2			2	
24	Винт М8×20.56.05	ГОСТ 1491-72		М197.00.00.00	12			12	
25	Винт М6×16.56.05	ГОСТ 17474-72		М197.00.00.00	6			6	
26	Винт М4×6.56.05	ГОСТ 17473-72		М197.00.00.00.	5			5	
27	Винт М6×10.56.05	ГОСТ 17473-72		М197.00.00.00	5			5	
28	Винт М6×10.56.05	ГОСТ 1743-72		М197.00.00.00.	9			9	
29	Гайка М16.56.05	ГОСТ 5915-70		М197.00.00.00.	9			9	
30	Гайка М10.56.05	ГОСТ 5915-70		М197.00.00.00.	2			2	
31	Шайба 8Н.65Г	ГОСТ 6402-70		М197.00.00.00	12			12	
32	Шайба 16Н.65Г	ГОСТ 6402-70		М197.00.00.00	8			8	
33	Шайба 16.04.05	ГОСТ 11371-68		М197.00.00.00	1			1	
34	Шайба 10.04.05	ГОСТ 11371-68		М197.00.00.00	2			2	
35	Шайба 10Н.65Г	ГОСТ 6402-70		М197.00.00.00.	4			4	
36	Шплинт 4х25-011	ГОСТ 397-66		М197.00.00.00.	1			1	
37	Грунт ГФ-020, III А.								
38	Эмаль ПФН5 ГОСТ 6465-63, цвет								
39	серый, III А								
40	Электрод Э-42А ГОСТ 9467-60								
41									
42									
43									

Арх № 9239/Му-2

Изм.	Лист	№ докум.	Подпись	Дата

М197.00.00.00 ВП

№ строки	Обозначение	Наименование	Кода входит: Обозначение	Кол-во	Общее кол-во	Примечание
1	М197.00.00.00.	Устройство для под'ема груза	М197.00.00.00СБ			Арх. N9239/МУ-2
2	М197.01.00.00.	Каркас	М197.01.00.00СБ			Арх. N9239/МУ-6
3	М197.02.00.00	Кронштейн	М197.02.00.00СБ			Арх. N9239/МУ-16
4	М197.03.00.00	Кронштейн	М197.03.00.00СБ			Арх. N9239/МУ-19
5	М197.04.00.00.	Кронштейн	М197.04.00.00СБ			Арх. N9239/МУ-22
6	М197.05.00.00	Ролики	М197.05.00.00СБ			Арх. N9239/МУ-29
7	М197.06.00.00	Поддон	М197.06.00.00СБ			Арх. N9239/МУ-46
8	М197.07.00.00.	Зажим	М197.07.00.00СБ			Арх. N9239/МУ-36
9						
10						
11						
12						
13						
14						
15						
16						
17						
18						
19						
20						
21						
22						
23						
24						
25						
26						
27						
28						

Арх. N9239/МУ-3

М197.00.00.00.ВС

Изм.	Лист	№ докум.	Подпись	Дата
Разраб.		Князева		
Пров.		Князева		
Гл. констр.		Белов		
Н. контр.				
Утв.				

Устройство для под'ема груза. Ведомость спецификации

Лит.	Лист	Листов
		1

ГПИ и НИИ ГА Аэропроект

	Зона	Поз.	Обозначение	Наименование	Кол-во	Примечание
				Документация		
26			М197.00.00.00.СБ	Сборочный чертеж		
				Сборочные единицы		
22		1.	М197.01.00.00.	Каркас	1	
12		2.	М197.02.00.00.	Кронштейн	1	
12		3.	М197.03.00.00.	Кронштейн	1	
24		4.	М197.04.00.00.	Кронштейн	1	
12		5.	М197.05.00.00.	Ролики	1	
22		15.	М197.06.00.00.	Поддон	1	
11		24.	М197.07.00.00.	Зажим	3	
				Детали		
12		7.	М197.00.00.01.	Крышка	1	
12		8.	М197.00.00.02.	Крышка	1	
11		9.	М197.00.00.03.	Прокладка	2	
12		21.	М197.00.00.04.	Ограждение	1	
Б.Ч.		27.	М197.00.00.05.	Проушина L=70	2	Покрытие Ц.20.Хр.
				Угол. 140×90×8 ГОСТ 8510-72 неравнобок. Ст.2 ГОСТ 535-58		
11		33.	М197.00.00.06.	Блок	1	
11		34.	М197.00.00.07.	Прокладка	1	
11		35.	М197.00.00.08.	Крышка	1	
11		36.	М197.00.00.09.	Ограждение	1	
11		37.	М197.00.00.11.	Палец	1	
11		40.	М197.00.00.12.	Оседержатель	1	

Арх. N9239/МУ-4

М197.00.00.00.

Изм.	Лист	№ докум.	Подпись	Дата
Разраб.		Волович		
Пров.		Князева		
Гл. констр.		Белов		
Н. контр.				
Утв.		Молодкин		

Устройство для подъема груза.

Лит.	Лист	Листов
А.Ч.	1	4

ГПИ и НИИ ГА Аэропроект

Формат 11

Формат	Зона	Поз.	Обозначение	Наименование	Кол-во	Примечание
				Стандартные изделия		
		6.	—	Болт М16×100.56.05 ГОСТ 7798-70	1	
		10.	—	Гайка М16.56.05 ГОСТ 5915-70	9	
		11.	—	Винт М8×20.56.05 ГОСТ 1491-72	12	
		12.	—	Шайба 8.Н.65Г ГОСТ 6402-70.	12	
		13.	—	Болт М16×45.56.05 ГОСТ 7798-70	8	
		14.	—	Шайба 16Н.65Г ГОСТ 6402-70	8	
		18.	—	Шайба 16.04.05 ГОСТ 11371-68	1	
		19.	—	Шплинт 4×25-011 ГОСТ 397-66	1	
		28.	—	Болт М10×40.56.05 ГОСТ 7798-70	2	
		29.	—	Гайка М10.56.05 ГОСТ 5915-70	2	
		30.	—	Шайба 10.Н.65Г ГОСТ 6402-70	4	
		31.	—	Шайба 10.04.05 ГОСТ 11371-68	2.	
		38.	—	Болт М10×20.56.05 ГОСТ 7798-70	2	
		39.	—	Винт М6×16.56.05 ГОСТ 17474-72	4	

Арх. N9239/МУ-4

М197.00.00.00.

Изм.	Лист	№ докум.	Подпись	Дата

Лист 4 Лист 2

М197.00.00.00.СБ

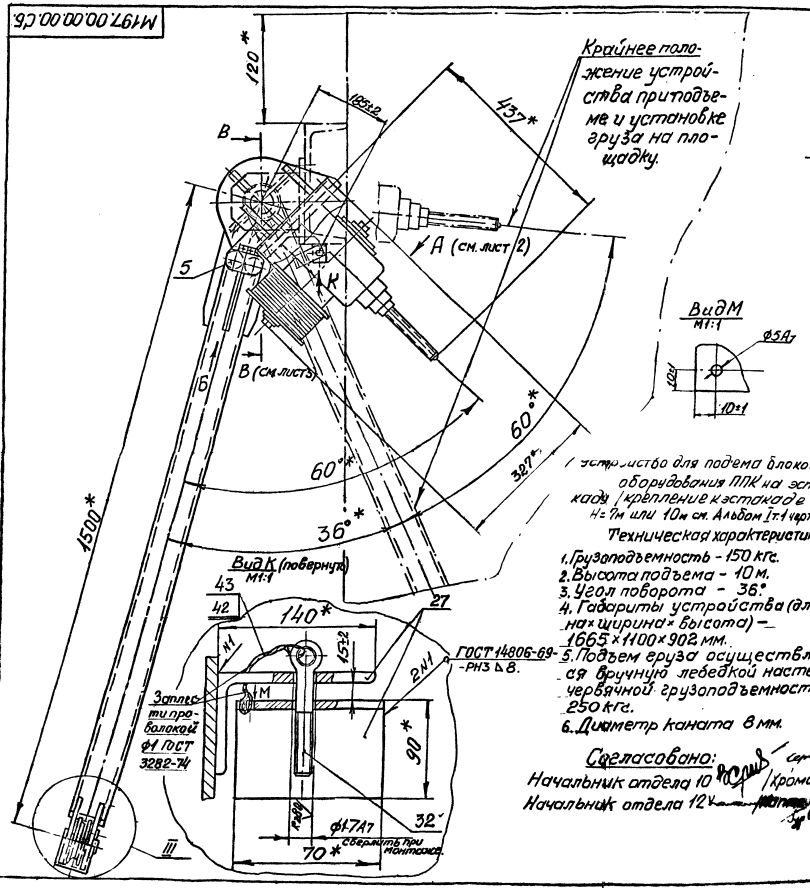

Устройство для подъема блоков оборудования ППК на эстакаду (крепление к эстакаде Н=7м или 10м см. Альбом Т-1 чарт. АС-8)

Техническая характеристика.

1. Грузоподъемность - 150 кгс.
2. Высота подъема - 10 м.
3. Угол поворота - 36°.
4. Габариты устройства (длина×ширина×высота) — 1665×1100×902 мм.
5. Подъем груза осуществляется вручную лебедкой настенной червячной грузоподъемностью 250 кгс.
6. Диаметр каната 8 мм.

Вид Б
М1:1

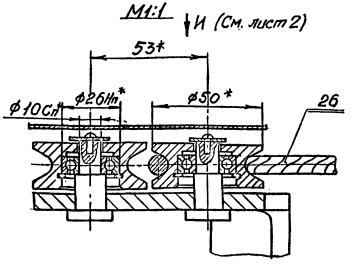

Вид М
М1:1

Технические требования.

1. * Размеры для справок.
2. Места повреждения покрытий при монтаже устройства восстановить: грунтовать ЭФ-020, III. А и красить эмаль ПФ 115 ГОСТ 6465-63 цвет серый III. А.
3. Произвести статические испытания нагрузкой 225 кгс в соответствии с требованиями Госгортехнадзора СССР.
4. Ролики (поз. 5) крепить к кронштейну (поз. 4) после монтажа лебедки (поз. 20).
5. Отверстия для крепления лебедки в кронштейне (поз. 4) сверлить при монтаже лебедки.
6. Проушины (поз. 27) для фиксации устройства в нерабочем положении приварить к закладной детали и каркасу (поз. 1) при монтаже. Покрытие: Ц.20 ХР.
7. Отверстий ф17 для крепления устройства к строительной части сверлить при монтаже.
8. Полости подшипников заполнить смазкой жировой 1-13 ГОСТ 1631-63.

Согласовано:
Начальник отдела 10 /Ярош/
Начальник отдела 12 /Кромов/

Изм.	Лист	№ докум.	Подпись	Дата	Типовой проект 308-44/94		Арх. № 9239/МН-5	
Разраб.		Ольшевец			М 197. 00. 00. 00. СБ			
Пров.		Ольшевец			Устройство для подъема груза	Лит.	Масса	Масштаб
Н. контр.		Белов			Сборочный чертеж.	РМ	1250	1:5
Гл. инж.		Морозов				Лист 1	Листов 4	
						ГПИ и НИИ ГА Аэропроект		

Инв. № подл. | Подпись и дата | Взам. инв. № | Инв. № дубл. | Подпись и дата

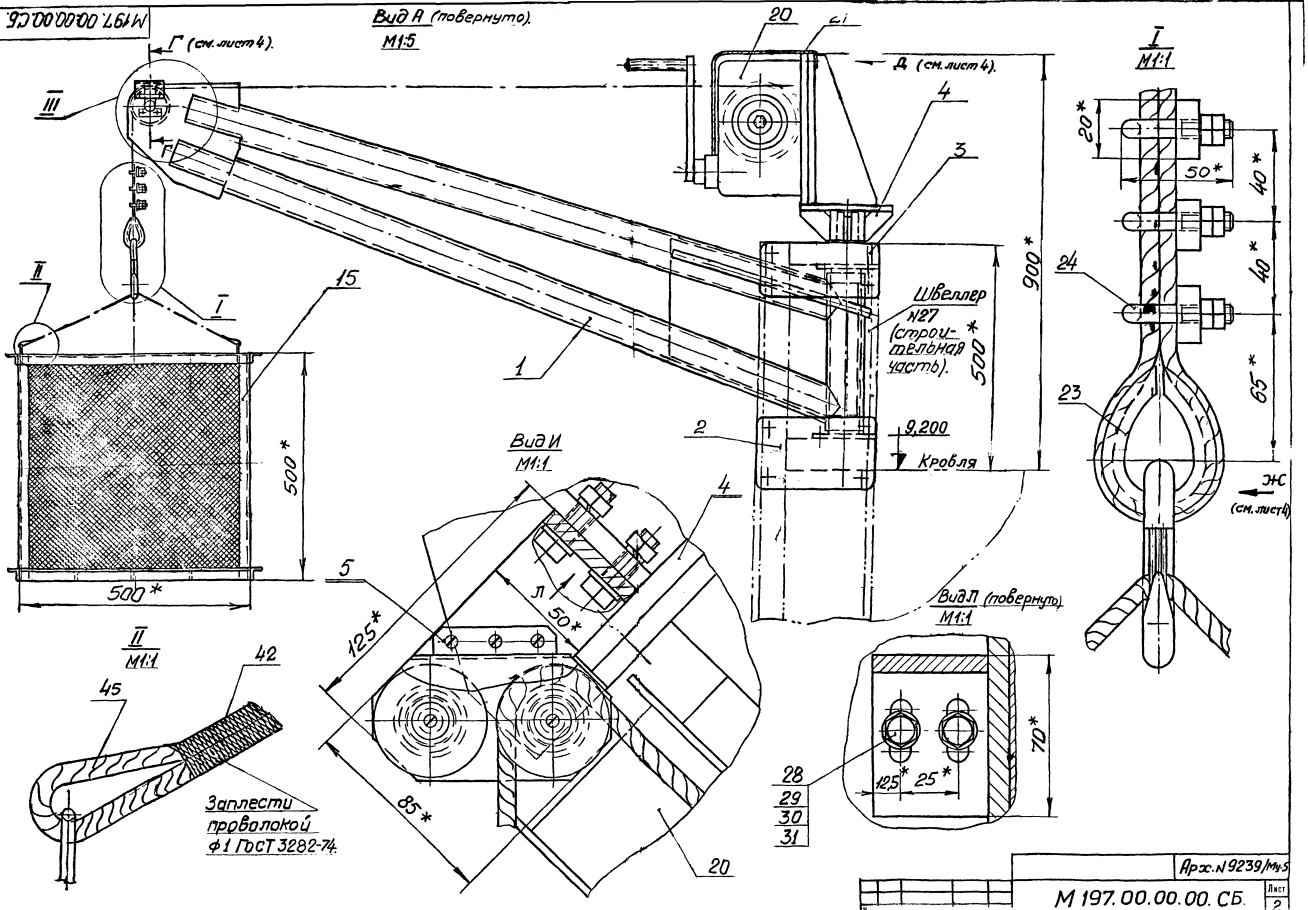

Арх. № 9239/Му-5

М 197.00.00.00. СБ.

Лист 2

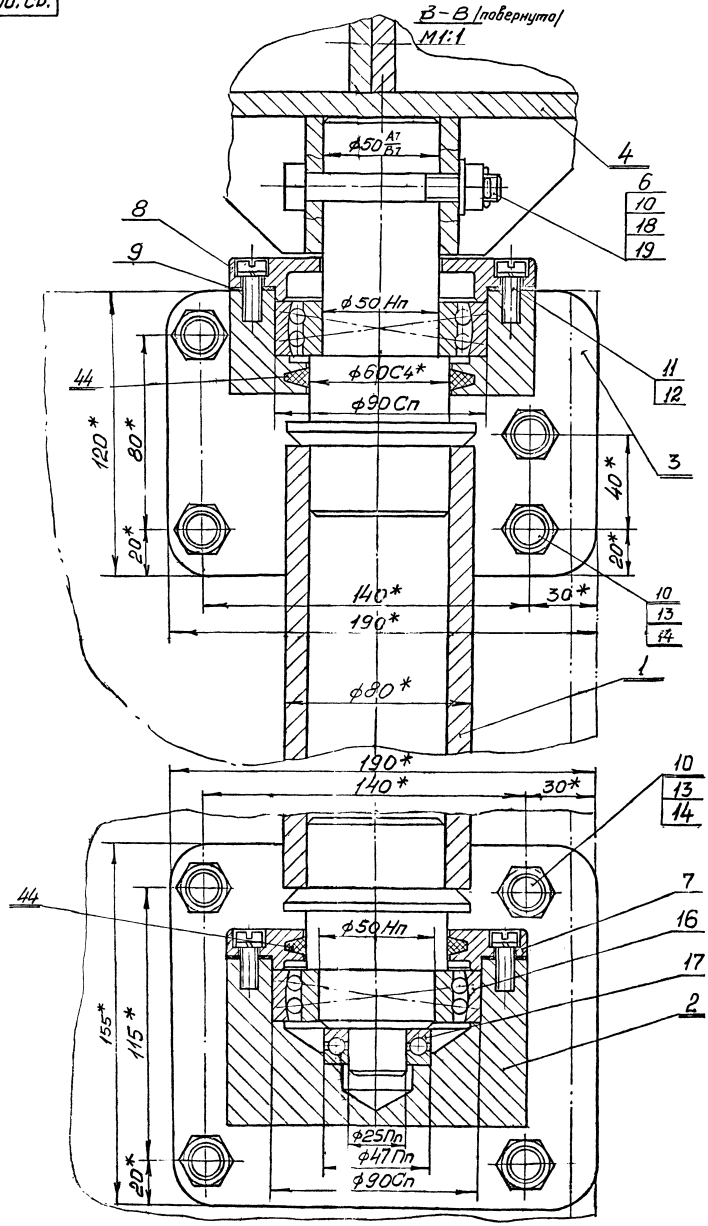
В – В /повернута/
М1:1
ф50 А7 В7
4
6
10
18
19
8
9
ф50 Нп
ф60С4*
ф90Сп
44
11
12
3
120*
80*
20*
40*
20*
140*
30*
190*
10
13
14
ф80*
1
190*
140*
30*
10
13
14
44
7
16
17
2
ф50 Нп
155*
115*
20*
ф25Пп
ф47Пп
ф90Сп

Г-Г
М1:1

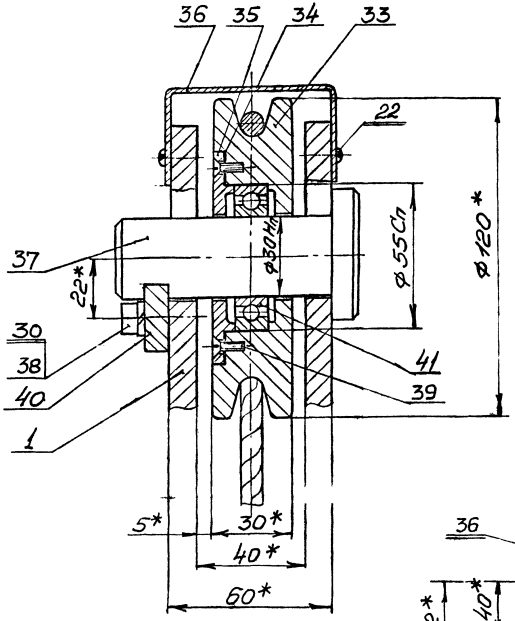

Вид Д
М1:2

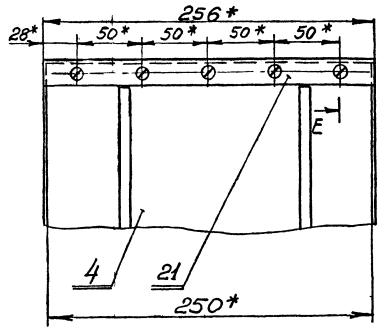

Вид Ж
М1:1

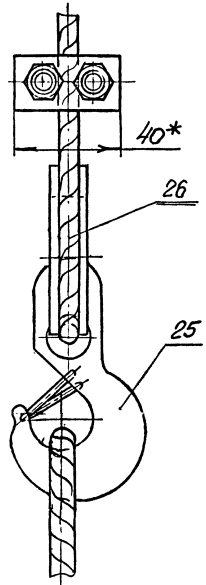

III
М1:2

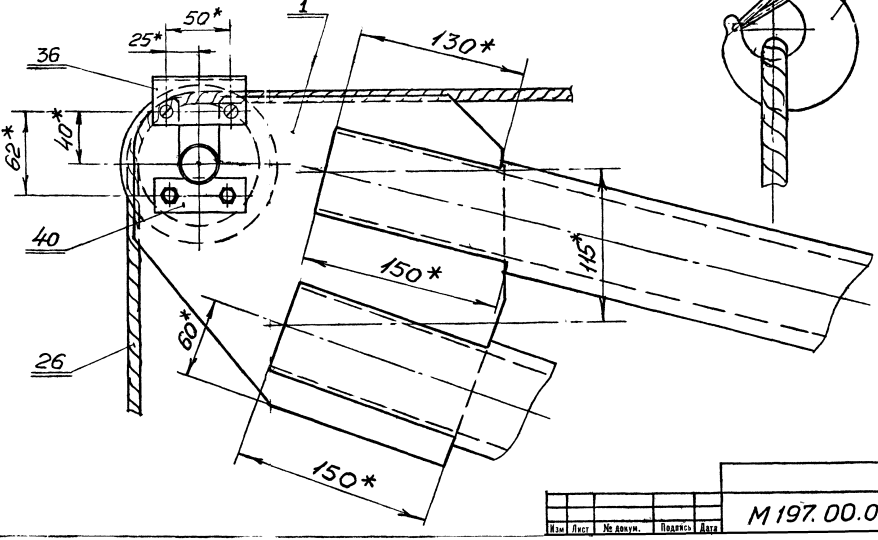

Е-Е
М1:1

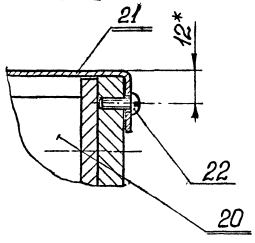

Формат	Зона	Поз.	Обозначение	Наименование	Кол-во	Примечание
		22	—	Винт М6×10.56.05 ГОСТ 17473-72	9	
		16	—	Шарикоподшипник радиальный сферический двухрядный № 1210 ГОСТ 5720-57.	2	
		17	—	Шарикоподшипник упорный одинарный № 8205 ГОСТ 6874-54	1	
		41	—	Шарикоподшипник радиальный однорядный № 106 ГОСТ 7242-70	1	
		32	—	Болт откидной М16×120.56.05-Т ГОСТ 3033-73.		
		23	—	Коуш 30.Ц.20.Хр. ГОСТ 2224-72	1	
		25	—	Грузозахватное звено К1; Q=0,32т. ГОСТ 19115-73		
		26	—	Канат типа ЛК-Р-8-200-1-ЖСС ГОСТ 2688-69.	1	12м.
		44	—	Кольцо СГ 76-59-6 ГОСТ 6418-67.	2	
			Прочие изделия			
		20	—	Лебедка настенная червячная ручная Q=250кг.	1	

Арх. № 9239/МУ-4

Изм. Лист № докум. Подпись Дата

М197.00.00.00. Лист 3

Формат	Зона	Поз.	Обозначение	Наименование	Кол-во	Примечание
				Материалы		
		42	—	Проволока стальная низкоуглеродистая общего назначения Ф1мм ГОСТ 3282-74	10м.	
			—	Электроды типа Э-42 ГОСТ 9467-60.		
			—	Эмаль МЛ-165 светло-серая ГОСТ 12034-66.		
			—	Грунтовка 2Ф-020 ГОСТ 4056-63.		
		43	—	Канат типа ЛК-Р-4,2-160-1-ЖСС ГОСТ 2688-69	1	1м
		45	—	Канат типа ЛК-Р-8-200-1-ЖСС ГОСТ 2688-69.	2	1,5×2=3м

Арх. N 9239/МУ-4

Изм. Лист № докум. Подпись Дата

М197.00.00.00. Лист 4

М 197.01.00.01

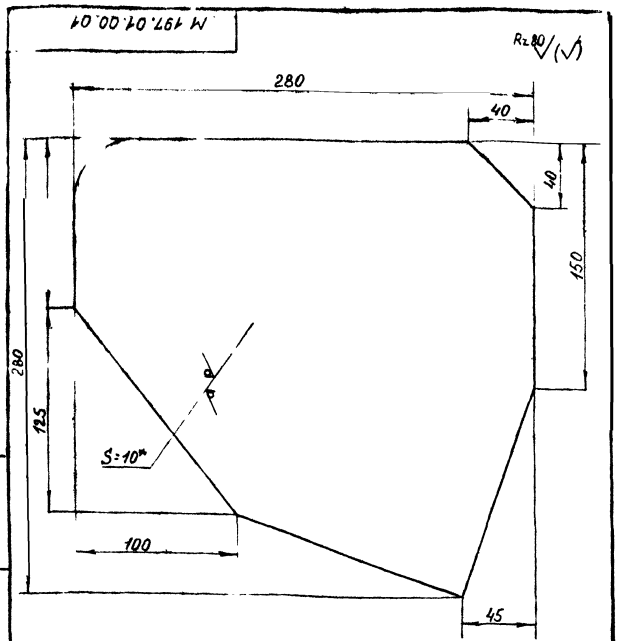

1. * Размеры для справок
2. Предельные отклонения размеров: валов - по B_7, остальных - по CM_7

Арх. N°9239/МУ-8

М197.01.00.01

Изм. Лист № докум. Подпись Дата

Разраб. Шляпина
Пров. Князева
Т. контр.
Н. контр.
Утв. Белов

Щека

Лит. Масса Масштаб
РЧ 1,75 1:2

Лист Листов 1

ГПИ и НИИ ГА Аэропроект

Лист 10 ГОСТ 19903-74 20 ГОСТ 1050-74

Формат	Зона	Поз.	Обозначение	Наименование	Кол-во	Примечание
				Документация		
22			М197.01.00.01СБ	Сборочный чертеж		
				Детали		
11		1	М197.01.00.01	Щека	2	
11		2	М197.01.00.02	Труба	1	
11		3	М197.01.00.03	Ребро	1	
11		4	М197.01.00.04	Труба	1	
11		5	М197.01.00.05	Ось	1	
11		6	М197.01.00.06	Ось	1	
11		7	М197.01.00.07	Труба	1	
11		8	М197.01.00.08	Ребро	2	
24		9	М197.01.00.09	Заглушка 10×40×60 ГОСТ 19903-74 Лист 20 ГОСТ 1050-74	2	

Арх. N 9239/МУ-6

Изм. Лист № докум. Подпись Дата

Разраб. Щеглова
Пров. Князева
Гл. конструктор Белов
Н. контр.
Утв.

М197.01.00.00.

Каркас

Лит. Лист Листов
РУ 1 1

ГПИ и НИИ ГА Аэропроект

Формат 11

М 197.01.00.00 СБ

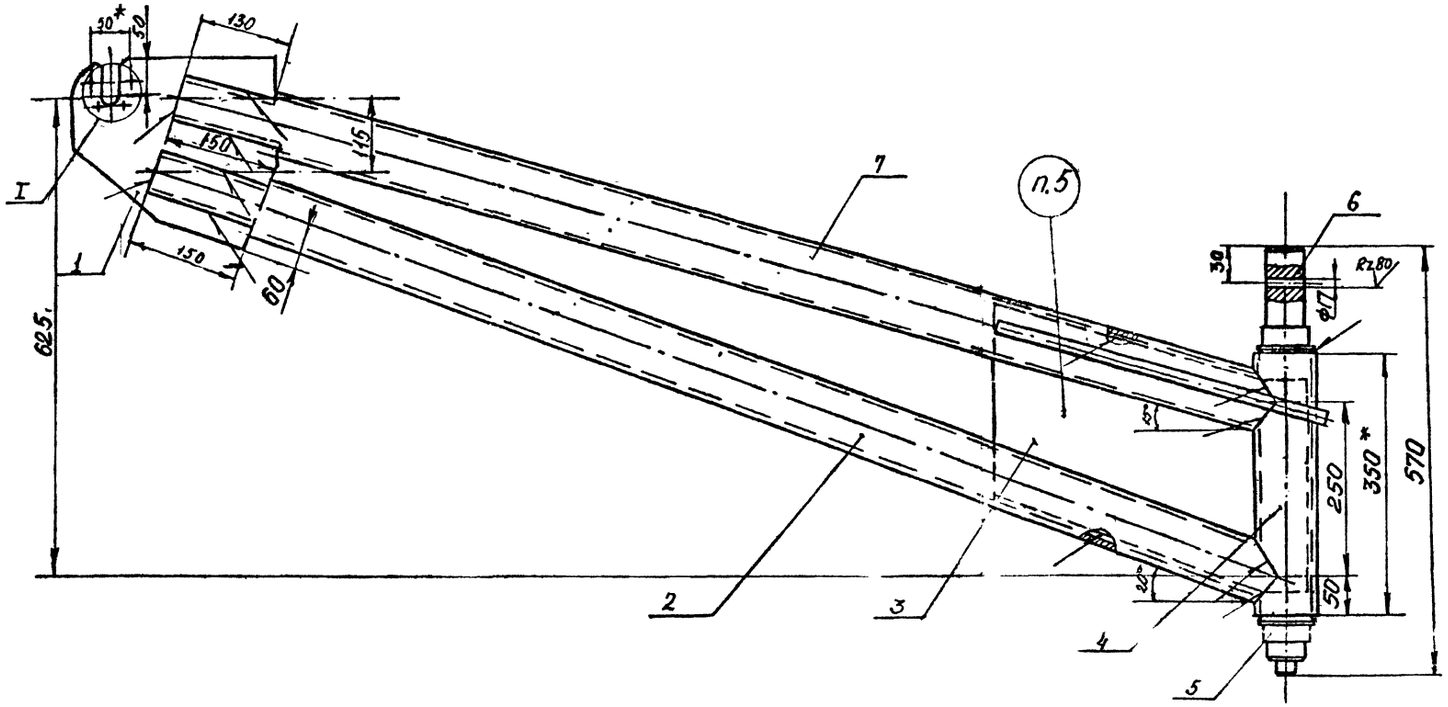

I
М 1:1

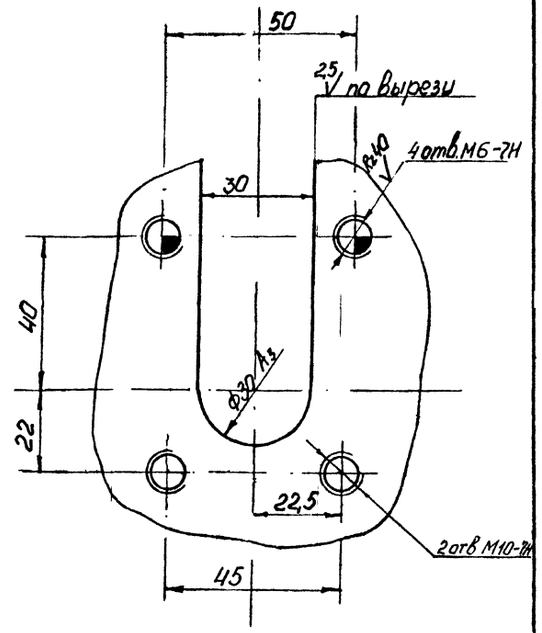

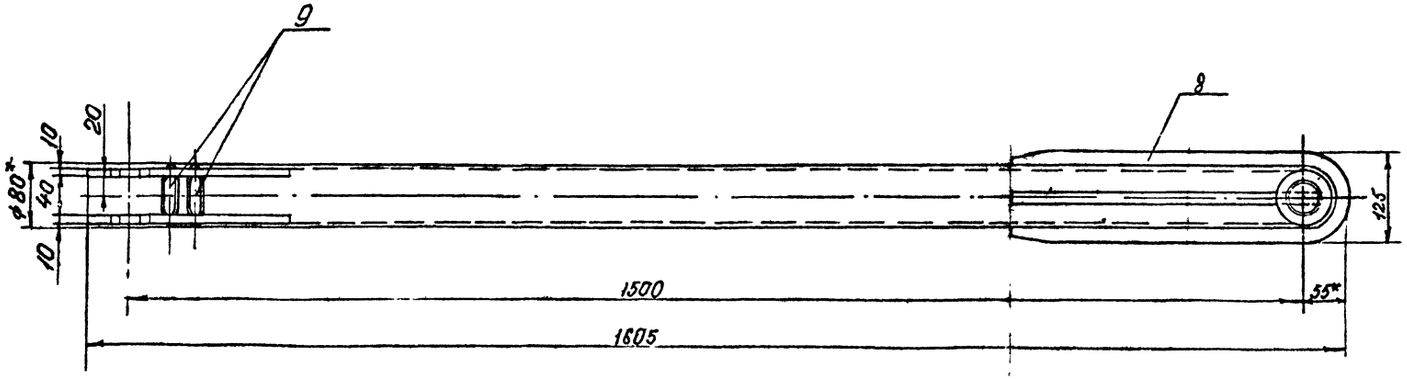

1. Сварка ручная электродуговая. Электрод марки Э 42А ГОСТ 9467-60. Сварные швы зачистить. Катет шва - 8 мм.
2. Размеры для справок.
3. Неуказанные предельные отклонения размеров: валов - по B_7, отверстий - по A_7, остальных - по CM_7
4. Покрытие: Грунтовать ГФ-020, III.А и красить. Эмаль ПФ 115 ГОСТ 6465-63 Цвет серый III А
5. Маркировать: грузоподъемность 150 кгс Шрифт 7 ГОСТ 2.304-68.

Арх № 9239/МУ-7

М 197.01.00.00 СБ

Изм.	Лист	№ докум.	Подпись	Дата	Каркас Сварочный чертеж	Лит.	Масса	Масштаб
Разраб.		Щеглова				Р	83,45	1:5
Пров.		Князева				Лист	Листов 1	
Т. контр						ГПИ и НИИ ГА Аэропроект		
Гл. конс		Белов						
Н. контр								
Утв.		Молодкин						

Инв. № подл. | Подпись и дата | Взам. инв. № | Инв. № дубл. | Подпись и дата

М197.01.00.02

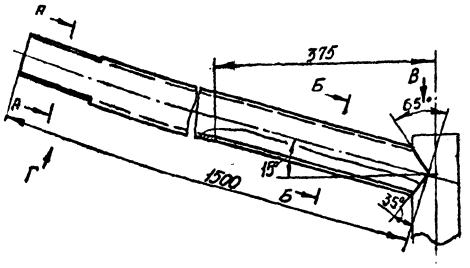

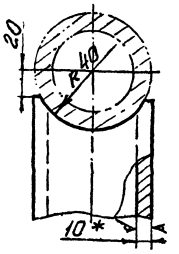

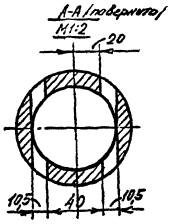

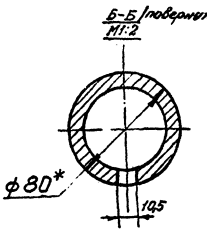

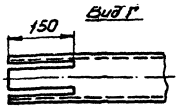

1* Размеры для справок

2 Предельные отклонения размеров:
валов - по B_7, отверстий - по A_7, остальных - по CM_7

Арх №9239/Му-9

				М197.01.00.02			
Изм.	Лист	№ докум.	Подпись	Дата	Труба	Лит.	Масса	Масштаб
Разраб.		Тарасов				РЧ	26,7	1:5
Пров.		Князева				Лист	Листов 1
Т. контр.						ГПИ и НИИ ГА Аэропроект	
Н. контр.							
Утв.		Белов			Труба 80×10-20 ГОСТ 8732-70		

Копировал Формат А2

М197.01.00.03

$R_a 80$ (√)

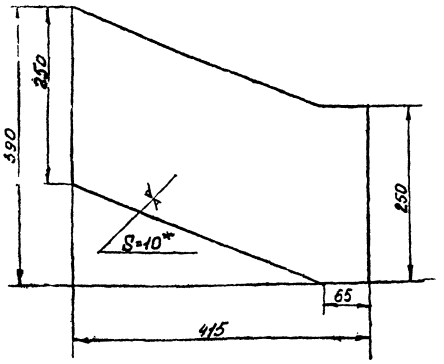

1 Размеры для справок

2 Предельные отклонения размеров:
валов — по B_7, остальных — по CM_7

Арх 9239/Му-10

				М 197.01.00 03			
Изм.	Лист	№ докум.	Подпись	Дата	Ребро	Лит.	Масса	Масштаб
Разраб.		Прокшина				РЧ	1,7	1:4
Пров.		Князева				Лист	Листов 1
Т. контр.						ГПИ и НИИ ГА Аэропроект	
Н. контр.							
Утв.		Белов			Лист 10 ГОСТ 19903-74 20 ГОСТ 1050-74		

Инв. № подл. | Подпись и дата | Взам. инв. № | Инв. № дубл. | Подпись и дата

М197.01.00.04

$R_a 80$ (√)

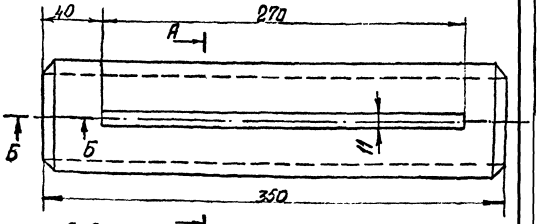

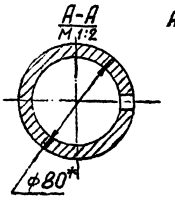

А

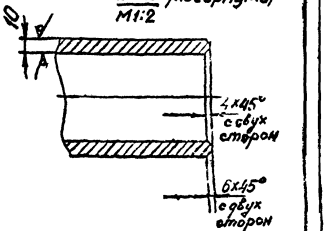

1* Размер для справок.

2 Предельные отклонения размеров:
валов - по B_7, отверстий - по A_7,
остальных - по CM_7.

Арх №9239/Му-11

				М 197.01.00.04			11
Изм.	Лист	№ докум.	Подпись	Дата	Труба	Лит.	Масса	Масштаб
Разраб.		Прокшина				РЧ	0,6	1:2
Пров.		Князева				Лист	Листов 1
Т. контр.						ГПИ и НИИ ГА Аэропроект	
Н. контр.							
Утв.		Белов			Труба 80×10-20 ГОСТ 8734-58		

Инв. № подл. | Подпись и дата | Взам. инв. № | Инв. № дубл. | Подпись и дата

М 197 01 00.05

Rz40 (V)

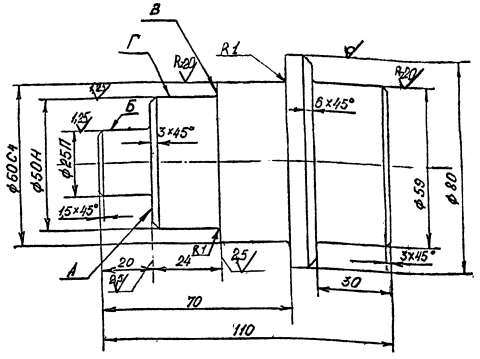

1 Предельные отклонения размеров:
валов - по B_7, остальных - по CM_7
2. Некруглость поверхностей Б и Г не более 0,01мм
3. Нецилиндричность поверхностей Б и Г -
-не более 0,010 мм
4 Торцевое биение поверхности А относительно
оси поверхностей Б и Г - не более 0,02 мм

Арх №9239/Му-12

Изм	Лист	№ докум.	Подпись	Дата
Разраб.		Тарасов		
Пров.		Князева		
Т. контр.				
Н. контр.		Белов		
Утв.				

М.197.01.00.05

Ось

Лит.	Масса	Масштаб
Р4	2,05	1:1
Лист	Листов	

Круг 80 ГОСТ 2590-71
20 ГОСТ 1050-74

ГПИ и НИИ ГА
Аэропроект

Копировал

Формат 12

Инв.№ подл. | Подпись и дата | Взам. инв.№ | Инв.№ дубл. | Подпись и дата

М197.01.00.06

Rz40 (√)

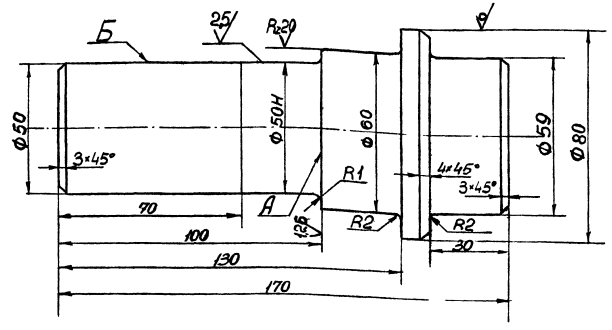

1. Предельные отклонения размеров:
валов - по B_7, остальных - по CM_7.
2. Некруглость поверхности Б - не более 0,01мм.
3. Нецилиндричность поверхности Б - не более 0,01мм
4. Торцевое биение поверхности А относительно
оси поверхности Б - не более 0,02мм.

Арх №9239/Му-13

Изм.	Лист	№ докум.	Подпись	Дата
Разраб.		Люкшино		
Пров.		Князева		
Т. контр.				
Н. контр.		Белов		
Утв.				

М197.01.00.06 12

Ось

Лит.	Масса	Масштаб
Р4	2,0	1:1
Лист	Листов 1	

Круг 80 ГОСТ 2590-71
20 ГОСТ 1050-74

ГПИ и НИИ ГА
Аэропроект

М197.01.00.07

Rz80 (√)

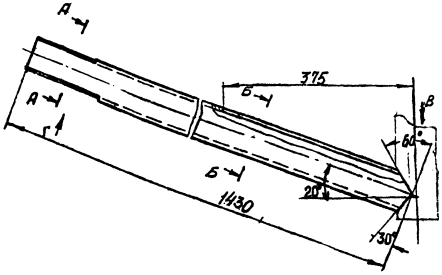

А–А (повернуто)
М1:2

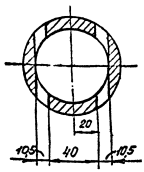

Вид В (повернуто)
М1:2

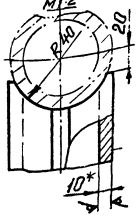

Б–Б (повернуто)
М1:2

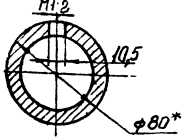

Вид Г

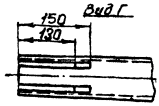

1. *Размеры для справок
2. Предельные отклонения размеров:
Валов – по B_7, отверстий по A_7,
остальных – по CM_7

Арх.№ 9239/Му-14

Изм.	Лист	№ докум.	Подпись	Дата	М197.01.00.07			
Разраб.		Цыхова			Труба	Лит.	Масса	Масштаб
Пров.		Князева				РЧ	26,7	1:5
Т. контр.						Лист	Листов 1	
Н. контр.					Труба 80×10-20 ГОСТ 8734-58	ГПИ и НИИ ГА Аэропроект		
Утв.		Белов			Копировал	Формат А2		

М197.01.00.08

Rz80 (√)

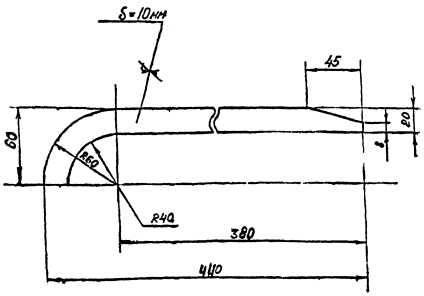

1. Предельные отклонения размеров:
валов – по B_7, остальных – по CM_7

Арх.№ 9239/Му-15

Изм.	Лист	№ докум.	Подпись	Дата	М197.01.00.08			
Разраб.		Цыхова			Ребро	Лит.	Масса	Масштаб
Пров.		Князева				РЧ	22,0	1:5
Т. контр.						Лист	Листов 1	
Н. контр.					Лист 10 ГОСТ 19903-74 20 ГОСТ 1050-74	ГПИ и НИИ ГА Аэропроект		
Утв.		Белов						

Формат	Зона	Поз.	Обозначение	Наименование	Кол-во	Примечание
				Документация		
12			М197.02.00.00СБ	Сборочный чертеж		
				Детали		
11		1	М197.02.00.01	Корпус	1	
11		2	М197.02.00.02	Основание	1	

Арх.№ 9239/Му-16

Изм.	Лист	№ докум.	Подпись	Дата	М197.02.00.00			
Разраб.		Цыхина			Кронштейн	Лит.	Масса	Масштаб
Пров.		Князева						
Гр. кон		Белов				Лист	Листов 1	
Н. контр.						ГПИ и НИИ ГА Аэропроект		
Утв.								

13

М 197.02.00.00 СБ

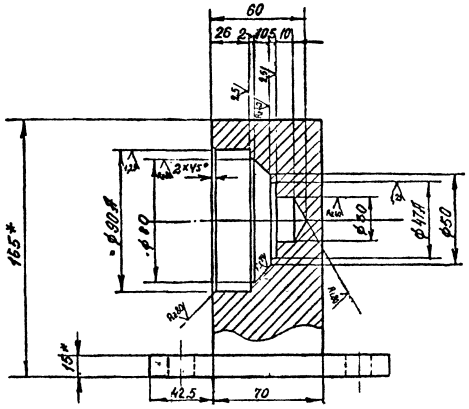

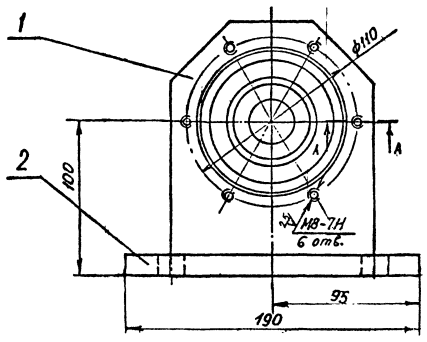

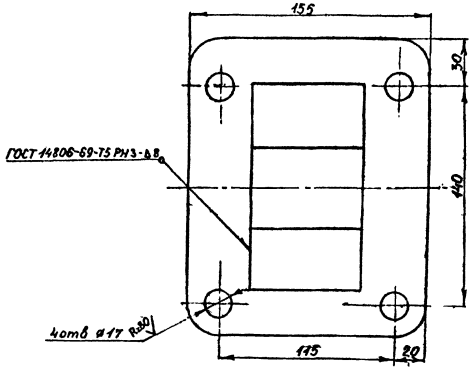

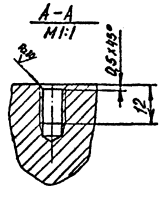

1. Сварка ручная электродуговая.
   Электрод марки Э-42А ГОСТ 9467-60
   Сварные швы зачистить. Катет шва - 8мм
2. Механическую обработку производить после сварки
3. * Размеры для справок
4. Неуказанные предельные отклонения размеров:
   валов - по B_7, отверстий - по A_7, остальных - по CM_7
5. Покрытие: Грунтовать ГФ-ого, III А и красить
   Эналь ПФ 115 ГОСТ 6465-65. Цвет серый III А

Арх № 9239/МЧ-17

М 197.02.00.00 СБ.

Изм.	Лист	№ докум.	Подпись	Дата
Разраб		Лакшина		
Пров.		Князева		
Т. контр.				
Гл. конс.		Белов		
Н. контр.				
Утв.		Малафкин		

Кронштейн
Сборочный чертеж

Лит.	Масса	Масштаб
Р	7,8	1:2
Лист	Листов 1	

ГПИ и НИИ ГА
Аэропроект

Инв. № подл. | Подпись и дата | Инв. № дубл. | Взамен инв. № | Подпись и дата

М197.02.00.01

Rz 80 (V)

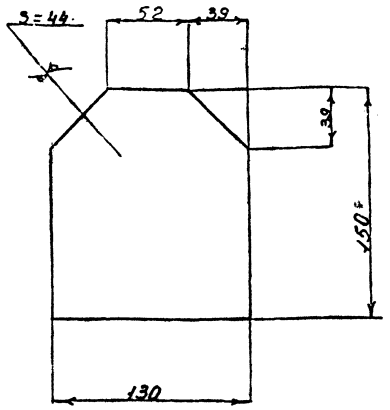

1. Предельные отклонения размеров:
Болов – по B_7, остальное – по CM_7

Арх.№9239/МУ-18

Изм.	Лист	№ докум.	Подпись	Дата	
Разраб.		Горохов			М 197 02 00.01
Пров.		Князева			Корпус
Т. контр.					
Н. контр.					Лит. / Масса / Масштаб: 6,2 / 1:2
Утв.		Белов			Лист / Листов 1
					ГПИ и НИИ ГА Аэропроект

Лист 44 ГОСТ 19903-74
Ст 3 ГОСТ 14637-69

М197.02.00.02

Rz 80 (V)

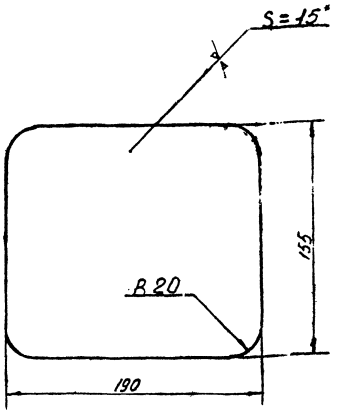

1. Размеры для справок
2. Предельные отклонения размеров: болов – по B_7, остальных – по CM_7

Арх.№9239/М-19

Изм.	Лист	№ докум.	Подпись	Дата	
Разраб.		Болович			М 197.02. 00. 02
Пров.		Князева			Основание
Г. контр.					
Н. контр.					Лит. / Масса / Масштаб: РЧ / 2,2 / 1:2
Утв.		Белов			Лист / Листов 1
					ГПИ и НИИ ГА Аэропроект

Лист 15 ГОСТ 19903-74
Ст 3 ГОСТ 14637-69

Формат 11

Формат	Зона	Поз.	Обозначение	Наименование	Кол-во	Примечание
				Документация		
12			М 197.03.00 СБ	Сборочный чертеж		
				Детали		
11		1	М 197.03.00.01	Корпус	1	
11		2	М 197.03.00.02	Основание	1	

Арх. № 9239/МУ-20

Изм.	Лист	№ докум.	Подпись	Дата	
Разраб.		Шеголева			М 197.03. 00 00
Пров.		Князева			Кронштейн
Гл. конструктор		Белов			Лит. / Лист / Листов: РЧ / 1 / 1
Н. контр.					ГПИ и НИИ ГА Аэропроект
Утв.					

М197.03.00.01

Rz 80 (V)

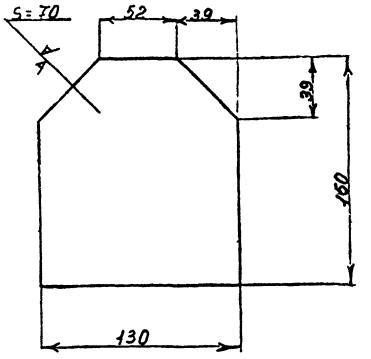

Предельные отклонениния размеров:
болов – по B_7, остальных – по CM_7

Арх. № 9239/МУ-2.2

Изм.	Лист	№ докум.	Подпись	Дата	
Разраб.		Локшина			М 197. 03 00. 01
Пров.		Князева			Корпус
Г. контр.					
Н. контр.					Лит. / Масса / Масштаб: РЧ / 10 / 1:2
Утв.		Белов			Лист / Листов 1
					ГПИ и НИИ ГА Аэропроект

Лист 70 ГОСТ 19903-74
Ст 3 ГОСТ 14637-69

М 197.03.00.00СБ.

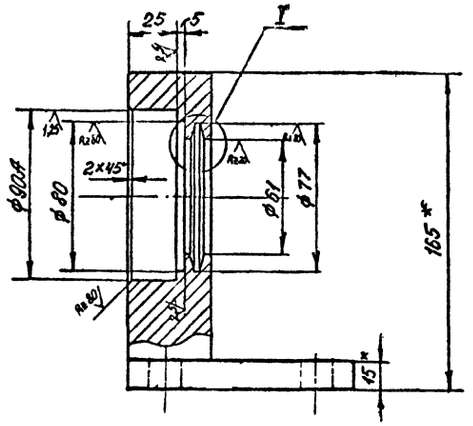

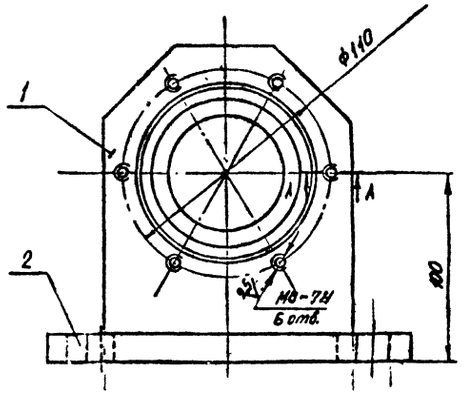

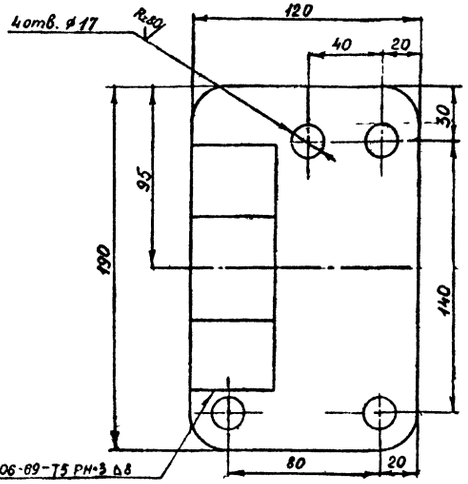

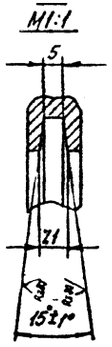

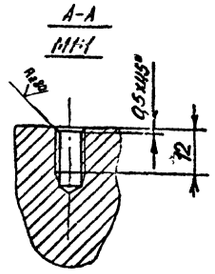

1. Сварка ручная электродуговая электрод марки Э-42А ГОСТ 9467-60. Сварные швы зачистить. Катет шва 8мм
2. Механическую обработку производить после сварки.
3* Размеры для справок
4. Неуказанные предельные отклонения размеров: болтов - по В7, отверстий по А7 остальных - по СМ7
5. Покрытие: грунтовать ГФ-020, III А, красить эмаль ПФ 115 ГОСТ 6465-65 цвет серый III А

Арх N 9239/Му-21

М 197.03.00.00 СБ.

Изм	Лист	№ докум.	Подпись	Дата
Разраб		Тарасов		
Пров		Князева		
Т. контр				
Гл.конструктор		Белов		
Н.контр				
Утв		Молодкин		

Кронштейн
Сборочный чертеж.

Лит.	Масса	Масштаб
Р	7,8	1:2
Лист	Листов 1	

ГПИ и НИИ ГА
Аэропроект

Инв. № подл. | Подпись и дата | Взам. инв. № | Инв. № дубл. | Подпись и дата

М 197.04.00.00 СБ

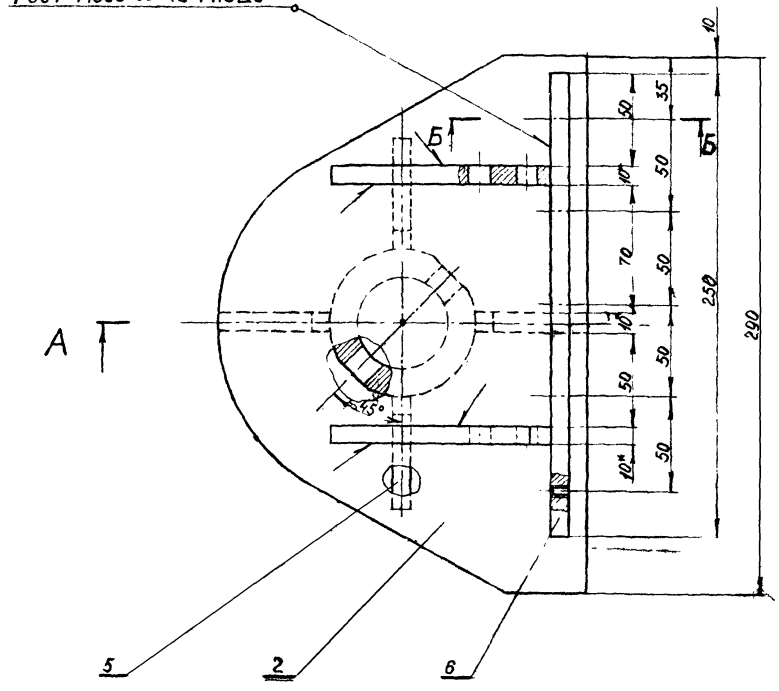

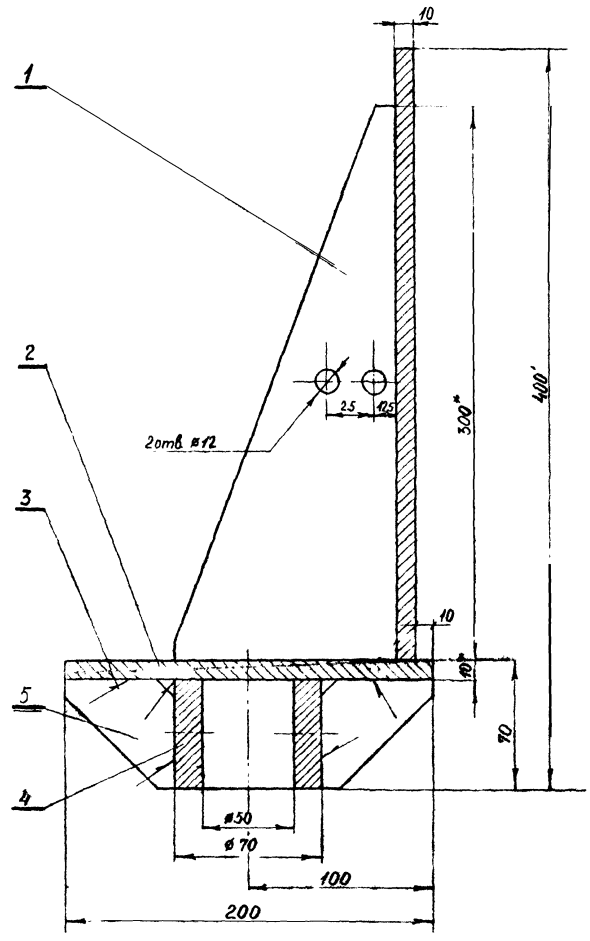

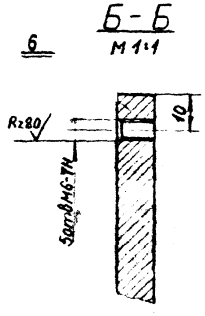

1 Сварка ручная электродуговая электродом Э42-А ГОСТ9467-60 Сварные швы по ГОСТ5264-69

2 *Размеры для справок

3. Предельные отклонения размеров отверстий по A_7 валов по B_7, остальных по CM_7

4. Покрытие Грунтовать ГФ 020, III А и красить Эмалы ПФ 115 ГОСТ 6465-63, цвет серый III А

5. 2 отв ⌀12 сверлить при монтаже роликов М 197.05.00.00 и лебедки

6. 5 отв. М6-7Н обработать совместно с дет М 197 00.00.02

Изм.	Лист	№ докум.	Подпись	Дата
Разраб.		Шляпина		
Пров.		Князева		
Т. контр.				
Гл. конструк.		Белов		
Н. контр.				
Утв.		Молдо...		

Арх. №9239 / МУ-25

М 197 04.00.00.СБ

Кронштейн

Сборочный чертеж

Лит.	Масса	Масштаб
Р4	7,5	1:2

Лист | Листов 1

ГПИ и НИИ ГА Аэропроект

М197.03.00.02

Rz80 (√)

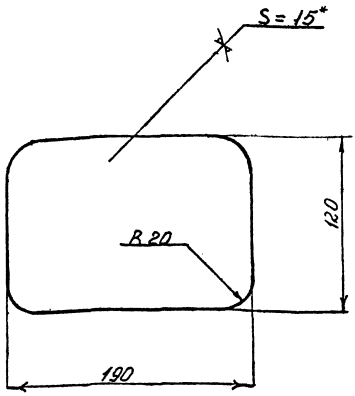

1. Размеры для справок
2 Предельные отклонения размеров: валов - по B_7, остальных - по CM_7.

Арх. №9239/МУ-23

М197.03.00.02

Изм.	Лист	№ докум.	Подпись	Дата
Разраб.		Воловик		
Пров.		Князева		
Т. контр.				
Н. контр.				
Утв.		Белов		

Основание

Лит.	Масса	Масштаб
РМ	1,7	1:2
Лист	Листов 1	

Лист 15 ГОСТ 19903-74 Ст3 ГОСТ 14637-69

ГПИ и НИИ ГА Аэропроект

Копировал

Формат А4

Формат	Зона	Поз.	Обозначение	Наименование	Кол-во	Примечание
				Документация		
			М197.04.00.00СБ	Сборочный чертеж		
				Детали		
		1	М197.04.00.01	Ребро	2	
		2	М197.04.00.02	Основание	1	
		3	М197.04.00.03	Ребро	2	
		4	М197.04.00.04	Труба	1	
		5	М197.04.00.05	Ребро	2	
		6	М197.04.00.06	Плита 10×250×330 ГОСТ 19903-74	1	
				Лист Ст.3 ГОСТ 14637-69		
				Материалы		
				Электрод Э42 ГОСТ 9467-60		
				Грунтовка ГФ-020		
				Эмаль ЭМ-МЛ-165 ГОСТ 12034-66 светло-серая III я		

Арх.№9239/МУ-24

М197.04.0000

Изм.	Лист	№ докум.	Подпись	Дата
Разраб.		Щеглова		
Пров.		Князева		
Гл. констр.		Белов		
Н. контр.				
Утв.				

Кронштейн

Лит.	Лист	Листов
РМ		

ГПИ и НИИ ГА Аэропроект

Копировал

Формат А4

М197.04.00.01

Rz80 (√)

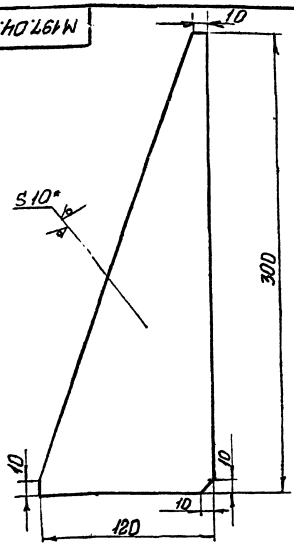

1.* Размеры для справок
2. Предельные отклонения размеров: валов - по B_7, остальных - по CM_7

Арх.№9239/МУ-26

М197.04.00.01

Изм.	Лист	№ докум.	Подпись	Дата
Разраб.		Лукьяна		
Пров.		Князева		
Т. контр.				
Н. контр.				
Утв.		Белов		

Ребро

Лит.	Масса	Масштаб
Р	1,6	1:2
Лист	Листов 1	

Лист 10 ГОСТ 19903-74 20 ГОСТ 1050-74

ГПИ и НИИ ГА Аэропроект

Копировал

Формат А4

М197.04.00.02

Rz80 (√)

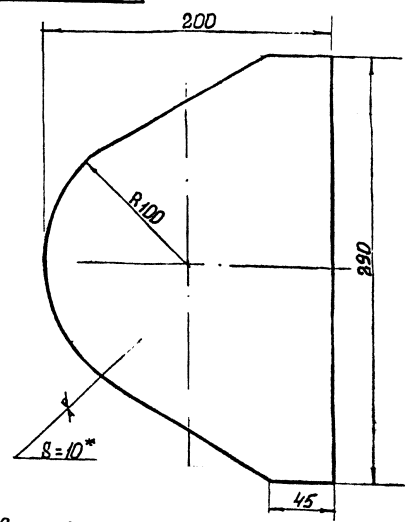

1. Размеры для справок.
2. Предельные отклонения размеров: валов - по B_7, остальных - по CM_7.

Арх. №9239/МУ-27

М197.04.00.02

17

Изм.	Лист	№ докум.	Подпись	Дата
Разраб.		Лукьяна		
Пров.		Князева		
Т. контр.				
Н. контр.				
Утв.		Белов		

Основание

Лит.	Масса	Масштаб
РМ	1,63	1:2
Лист	Листов 1	

Лист 10 ГОСТ 19903-74 20 ГОСТ 1050-74

ГПИ и НИИ ГА Аэропроект

Копировал

Формат А4

М197.04.00.03

Ra 20 (√)

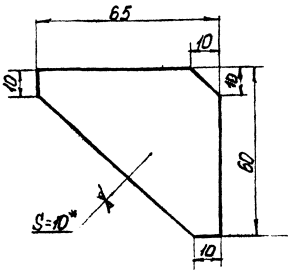

1. * Размеры для справок.
2. Предельные отклонения размеров: валов – по B_7, остальных – по CM_7.

Арх. № 9239/МЧ-28

Изм.	Лист	№ докум.	Подпись	Дата
Разраб.		Покшина		
Пров.		Князева		
Т. контр.				
Н. контр.				
Утв.		Белов		

М197.04.00.03

Ребро

Лит.	Масса	Масштаб
РЧ	1,5	1:1

Лист | Листов 1

Лист 10 ГОСТ 19903-74
20 ГОСТ 1050-74

ГПИ и НИИ ГА
Аэропроект

Копировал

Формат 11

М197.04.00.04

Ra 20 (√)

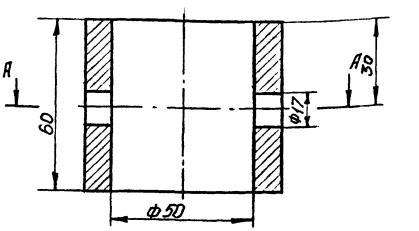

1 * Размеры для справок.

2. Предельные отклонения размеров: валов – по B_7, отверстий по A_7, остальных – по CM_7

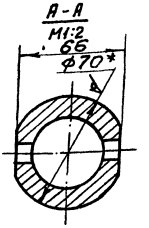

Арх. № 9239/МЧ-29

Изм.	Лист	№ докум.	Подпись	Дата
Разраб.		Покшина		
Пров.		Князева		
Т. контр.				
Н. контр.				
Утв.		Белов		

М197.04.00.04

Труба

Лит.	Масса	Масштаб
РЧ	0,8	1:1

Лист | Листов 1

Труба 70×12-20 ГОСТ 8732-78

ГПИ и НИИ ГА
Аэропроект

Копировал

Формат 11

М197.04.00.05

Ra 20 (√)

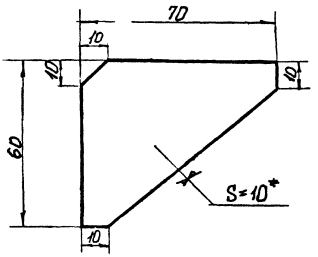

1. * Размеры для справок.
2. Предельные отклонения размеров: валов – по B_7, остальных – по CM_7.

Арх. № 9239/МЧ-30

Изм.	Лист	№ докум.	Подпись	Дата
Разраб.		Покшина		
Пров.		Князева		
Т. контр.				
Н. контр.				
Утв.		Белов		

М197.04.00.05

Ребро

Лит.	Масса	Масштаб
РЧ	1,6	1:1

Лист | Листов 1

Лист 10 ГОСТ 19903-74
20 ГОСТ 1050-74

ГПИ и НИИ ГА
Аэропроект

Копировал

Формат 11

Формат	Зона	Поз.	Обозначение	Наименование	Кол-во	Примечание
				Документация		
			М197.05.00.00СБ	Сборочный чертеж		
				Детали		
11		1	М197.05.00.01	Ролик	2	
11		2	М197.05.00.02	Ось	2	
11		3	М197.05.00.03	Шайба	2	
11		4	М197.05.00.04	Ограждение	1	
11		5	М197.05.00.05	Основание	1	
				Стандартные изделия		
		6		Винт М4×6.56.05 ГОСТ 17473-72	5	
		7		Шарикоподшипник радиальный однорядный №100 ГОСТ 7242-70	2	
		8		Кольцо пружинное упорное ВК-26 ГОСТ 13940-68	2	

Арх № 9239/МЧ-31

Изм.	Лист	№ докум.	Подпись	Дата
Разраб.		Щеглова		
Пров.		Князева		
Гл. конст.		Белов		
Н. контр.				
Утв.				

М197.05.00.00.

Ролики

19

Лит.	Лист	Листов
РЧ	1	1

ГПИ и НИИ ГА
Аэропроект

Инв. № подл. | Подпись и дата | Взам. инв. № | Инв. № дубл. | Подпись и дата

М197.05.00.00СБ

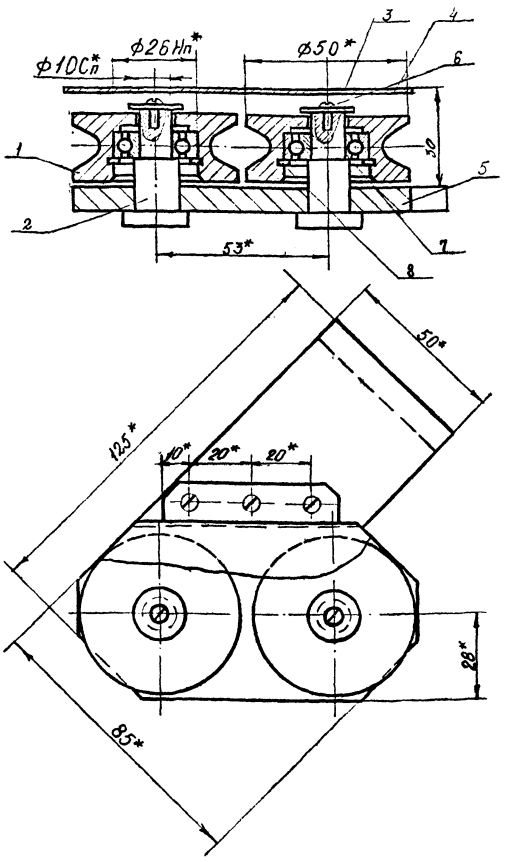

1* Размеры для справок

2 Полости подшипников заполнить смазкой жировой 1-13 ГОСТ 1631-63

Арх. №9239/Му-32

М197 05 00. 00. СБ

Изм.	Лист	№ докум.	Подпись	Дата
Разраб.		Щеглова		
Пров.		Князева		
Т. контр.				
Гл. конс.		Белов		
Н. контр.				
Утв.				

Ролики
Сборочный чертеж

Лит.	Масса	Масштаб
РЧ	0,5	1:1
Лист	Листов 1	

ГПИ и НИИ ГА
Аэропроект

Копировал

Формат А2

М197.05.00.01

Ra 40 (√)

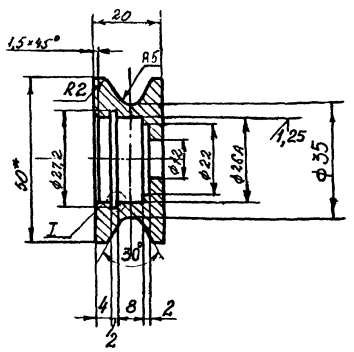

I повернуто
М5:1

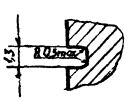

1* Размеры для справок

2. Предельные отклонения размеров: валов - по B_7, отверстий - по A_7, остальных - по CM_7

3 Покрытие: Ц20хр, кроме посадочных мест

Арх. №9239/Му-33

М197.05.00.01

Изм.	Лист	№ докум.	Подпись	Дата
Разраб.		Щеглова		
Пров.		Князева		
Т. контр.				
Н. контр.				
Утв.		Белов		

Ролик

Лит.	Масса	Масштаб
РЧ	0,28	1:1
Лист	Листов 1	

Круг 53 ГОСТ 2590-71
20 ГОСТ 1050-74

ГПИ и НИИ ГА
Аэропроект

М197.05.00.02

Ra 40 (√)

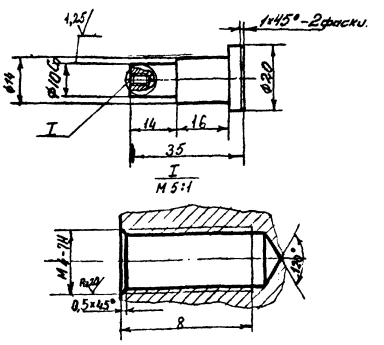

1 Предельные отклонения размеров: валов по B_7, отверстий - по A_7, остальных по CM_7.

2. Покрытие: Ц 20хр, кроме посадочных мест.

Арх. №9239/Му-34

М197.05.00.02

20

Изм.	Лист	№ докум.	Подпись	Дата
Разраб.		Щеглова		
Пров.		Князева		
Т. контр.				
Н. контр.				
Утв.		Белов		

Ось

Лит.	Масса	Масштаб
РЧ	0,028	1:1
Лист	Листов 1	

Круг 24 ГОСТ 2590-71
20 ГОСТ 1050-74

ГПИ и НИИ ГА
Аэропроект

Инв. № подл. | Подпись и дата | Взам. инв. № | Инв. № дубл. | Подпись и дата

М197 05.00.04

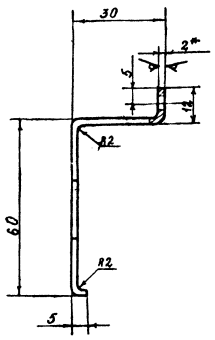

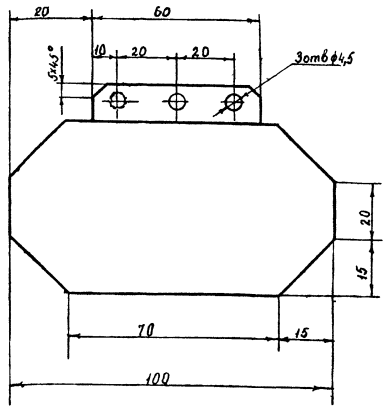

1.* Размеры для справок.

2. Неуказанные предельные отклонения размеров: валов - по B_7, отверстий - по A_7, остальных - по $C M_7$.

3. Покрытие: Ц.20.хр.

					Арх № 9239/МУ-36		
					М 197.05.00.04		
Изм.	Лист.	№ докум.	Подпись	Дата	Ограждение	Лит.	Масса	Масштаб
Разраб.		Щеглова				РЧ	0.07	1:1
Пров.		Князева				Лист	Листов 1
Т. контр.							
Н. контр.		Белов			Лист 2 ГОСТ 19903-74 Ст 3 ГОСТ 16523-70	ГПИ и НИИ ГА Аэропроект	
Утв.							

Копировал Формат 12

М197 05.00.05

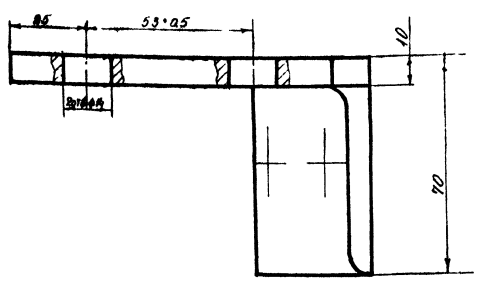

Вид А /повернуто/
М1:1

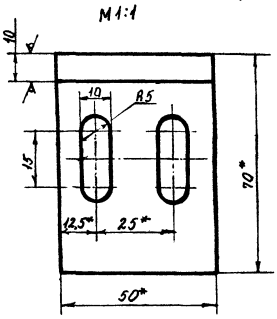

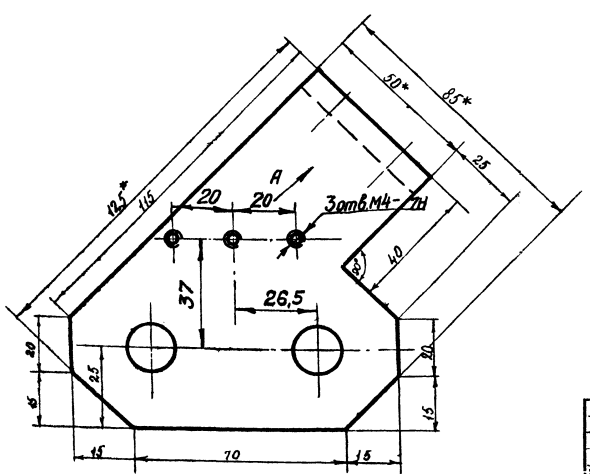

1.* Размеры для справок

2. Предельные отклонения размеров: валов - по B_7, отверстий - по A_7, остальных - по $C M_7$.

3. Покрытие Ц.20.хр.

4. 3отв. М4-7Н обработать с дет. NМ197.05.00.04

					Арх № 9239/МУ-35		
					М197.05.00.05		21
Изм.	Лист.	№ докум.	Подпись	Дата	Основание	Лит.	Масса	Масштаб
Разраб.		Щеглова				РЧ	0.011	1:1
Пров.		Князева				Лист	Листов 1
Т. контр.							
Н. контр.					Уголок 125х70х7 ГОСТ 8510-72 Ст 3 ГОСТ 535-58	ГПИ и НИИ ГА Аэропроект	
Утв.		Белов					

Копировал Формат 12

М197.05.00.03

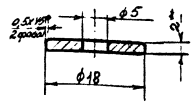

1. *Размеры для справок
2. Предельные отклонения размеров: валов - по Вт, отверстий - по Ат, остальных - по СМт
3. Покрытие: Ц.20хр

Арх. № 9239/МУ-37

М197.05.00.03

Шайба

Изм.	Лист	№ докум.	Подпись	Дата
Разраб.		Щеглова		
Пров.		Князева		
Г. контр.				
Н. контр.				
Утв.		Белов		

Лит.	Масса	Масштаб
Р4	0,03	2:1

Лист 2 ГОСТ 19903-74
Ст 3 ГОСТ 14637-69

Лист | Листов 1

ГПИ и НИИ ГА
Аэропроект

Копировал | Формат 11

Формат	Зона	Поз.	Обозначение	Наименование	Кол-во	Примечание
				Документация		
11			М 197.07.00.00 СБ	Сборочный чертеж		
				Детали		
11		1	М 197.07.00.01	Бугель	1	
		2	М 197.07.00.02	Корпус	1	
				Стандартные изделия		
		3		Гайка М86.05		
				ГОСТ 5916-62	4	

Арх. № 9239/МУ-38

М 197.07.00.00

Зажим

Изм.	Лист	№ докум.	Подпись	Дата
Разраб.		Лошина		
Пров.		Князева		
Гл. кон.		Белов		
Н. контр.				
Утв.				

Лит.	Лист	Листов
Р4		1

ГПИ и НИИ ГА
Аэропроект

Формат 11

М197.07.00.00 СБ

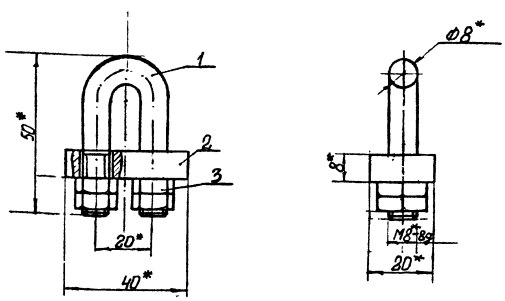

1. *Размеры для справок.
2. Покрытие: Ц20хр.

Арх. № 9239/МУ-39

М197.07.00.00 СБ

Зажим
Сборочный чертеж

Изм.	Лист	№ докум.	Подпись	Дата
Разраб.		Лошина		
Пров.		Князева		
Г. контр.				
Гл. конс.		Белов		
Н. контр.				
Утв.				

Лит.	Масса	Масштаб
Р4	0,1	1:1

Лист | Листов 1

ГПИ и НИИ ГА
Аэропроект

М197.07.00.01

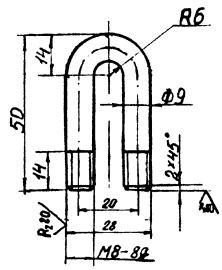

1. Неуказанные предельные отклонения размеров - по СМт.
2. Длина заготовки — 115мм

Арх. № 9239/МУ40

М197.07.00.01

22

Бугель

Изм.	Лист	№ докум.	Подпись	Дата
Разраб.		Лошина		
Пров.		Князева		
Г. контр.				
Н. контр.				
Утв.		Белов		

Лит.	Масса	Масштаб
Р4	0,04	1:1

Лист | Листов 1

Круг 9 ГОСТ 2590-71
20 ГОСТ 1050-74

ГПИ и НИИ ГА
Аэропроект

М197.00.00.04

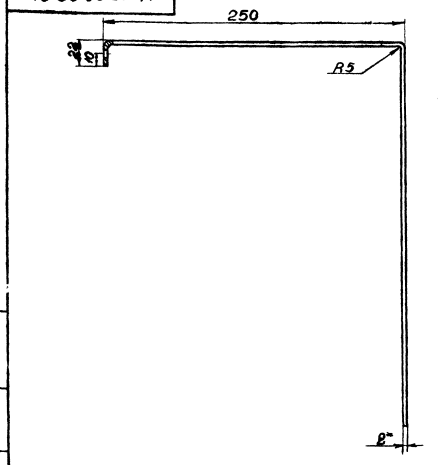

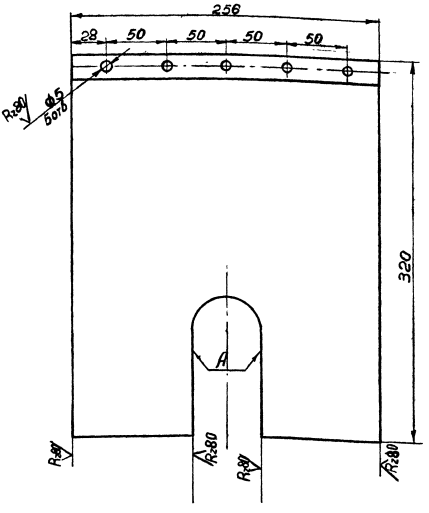

1. Размеры для справок.
2. Предельные отклонения размеров: валов - по B_7, отверстий - по A_7, остальных - по C^M_7.
3. Вырез поверхности А утонить при монтаже лебедки.
4. Покрытие: грунтовать ГФ-020, III. А и красить Эмаль ПФ 115 ГОСТ 6485-63, цвет серый, III. А.

Изм.	Лист	№ докум.	Подпись	Дата
Разраб.		Покшина		
Пров.		Князева		
Т. контр.				
Н. контр.				
Утв.		Белов		

Арх. № 9239/МЧ-43

М197.00.00.04

Ограждение

Лит.	Масса	Масштаб
РЧ	2,3	1:2

Лист | Листов 1

Лист 2 ГОСТ 19903-74
ст. 3 ГОСТ 16523-70

ГПИ и НИИ ГА Аэропроект

М197.07.00.02

Rz80

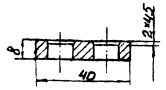

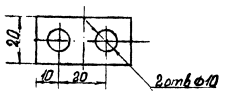

Предельные отклонения размеров: валов - по B_7, отверстий по A_7, остальных - по C^M_7

Изм.	Лист	№ докум.	Подпись	Дата
Разраб.		Покшина		
Пров.		Князева		
Т. контр.				
Н. контр.				
Утв.		Белов		

Арх. № 9239/МЧ-41

М197.07.00.02

Корпус

Лит.	Масса	Масштаб
	0,04	1:1

Лист | Листов 1

Лист 8 ГОСТ 19903-74
ст. 3 ГОСТ 16523-70

ГПИ и НИИ ГА Аэропроект

М197.00.00.03

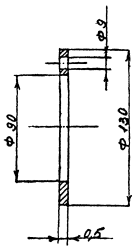

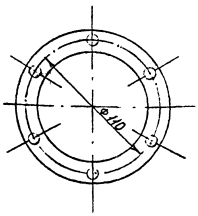

Изм.	Лист	№ докум.	Подпись	Дата
Разраб.		Тарасов		
Пров.		Князева		
Т. контр.				
Н. контр.				
Утв.		Белов		

Арх. № 9239/МЧ-42

М197.00.00.03

23

Прокладка

Лит.	Масса	Масштаб
РЧ	0,001	1:2

Лист | Листов 1

Картон 0,5 ГОСТ 9347-60

ГПИ и НИИ ГА Аэропроект

М197.00.00.01

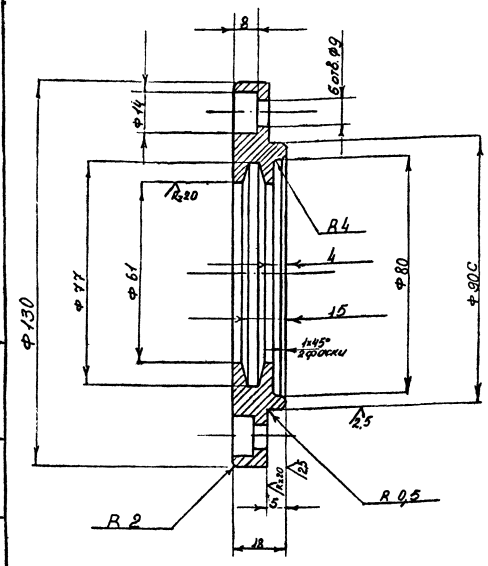

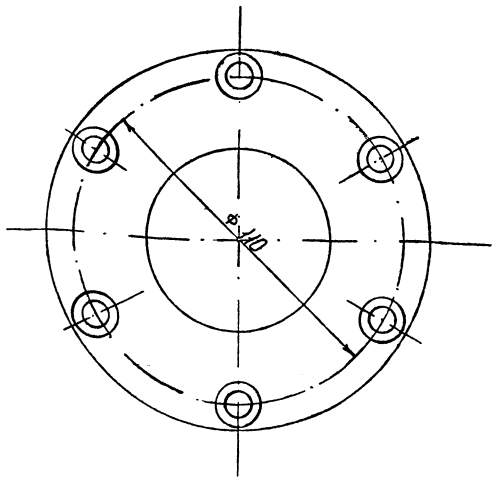

1. Предельные отклонения размеров: валов - по B_7, отверстий - по A_7, остальных - по CM_7.
2. Покрытие: Грунтовать ГФ-020, III А ц. красить. Эмаль ПФ115 ГОСТ 6465-63, цвет серый, III А

Арх. №9239/МУ-45

М197.00.00.01

Изм.	Лист	№ докум.	Подпись	Дата
Разраб.		Попова		
Пров.		Князева		
Т. контр.				
Н. контр.				
Утв.		Белов		

Крышка

Лит.	Масса	Масштаб
Р	1,15	1:1

Лист | Листов 1

Круг 140 ГОСТ 2590-71 / Ст3 ГОСТ 535-58

ГПИ и НИИ ГА Аэропроект

М197.00.00.02

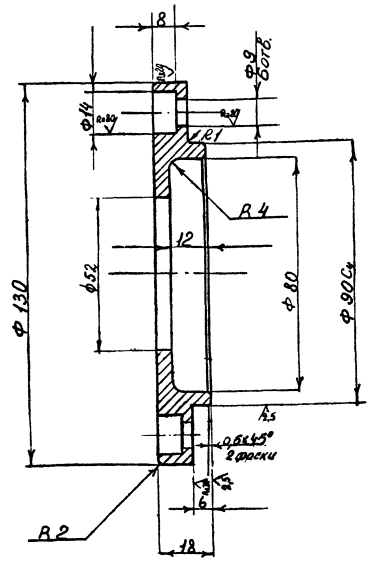

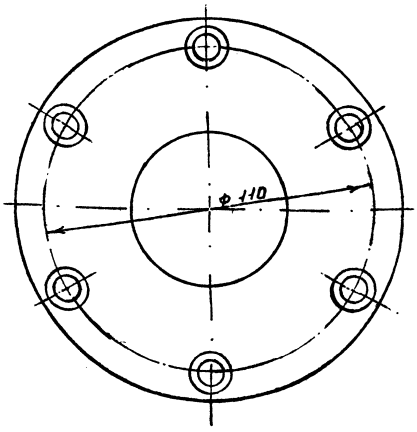

1. Неуказанные предельные отклонения размеров валов - по B_7, отверстий - по A_7, остальных - по CM_7
2. Покрытие: Ц 20 Хр.

Арх № 9239/Му-44

М197.00.00.02 | 24

Изм.	Лист	№ докум.	Подпись	Дата
Разраб.		Щеглова		
Пров.		Князева		
Т. контр.				
Н. контр.				
Утв.		Белов		

Крышка

Лит.	Масса	Масштаб
Ру	1,08	1:1

Лист | Листов 1

Круг 140 ГОСТ 2590-71 / 20 ГОСТ 1050-74

ГПИ и НИИ ГА Аэропроект

М 197.00.00.06

Rz20 (√)

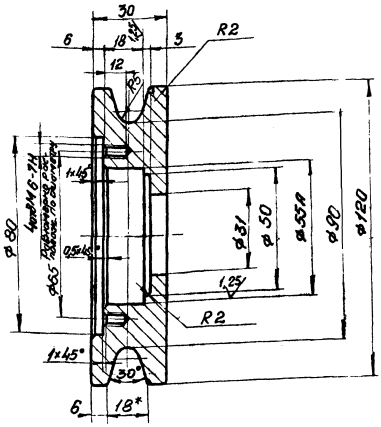

1.* Размер для справок
2. Неуказанные предельные отклонения размеров: валов - по В7, отверстий-по А
остальных - по СМ7
3. Покрытие: Ц.20.Хр, кроме Ф55А

Арх № 9239/Му-46

М 197.00.00.06

Изм	Лист	№ докум.	Подпись	Дата	Блок	Лит.	Масса	Масштаб
Разраб		Тарасов				Р4	1,44	1:1
Пров.		Князева				Лист	Листов 1	
Т. контр								
Н. контр								
Утв.		Белов			Круг 125 ГОСТ 2590-71 / 20 ГОСТ 1050-74	ГПИ и НИИ ГА Аэропроект		

Копировал

Формат 12

М 197.00.00.07

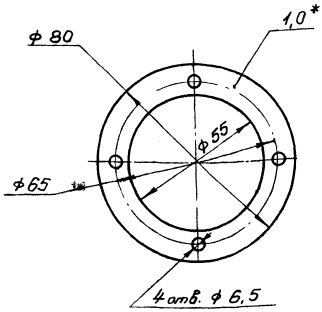

* Размер для справок.

Арх. № 9239/Му-47

М197.00.00.07

Изм.	Лист	№ докум.	Подпись	Дата	Прокладка	Лит.	Масса	Масштаб
Разраб		Валович				Р4	0,001	1:1
Пров.		Князева				Лист	Листов 1	
Т. контр								
Н. контр								
Утв.		Белов			Картон 1,0 ГОСТ 9347-74	ГПИ и НИИ ГА Аэропроект		

М 197.00.00.08

Rz20 (√)

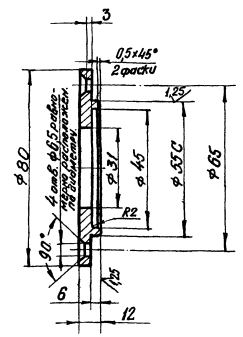

1. Неуказанные предельные отклонения размеров: валов - по В7; отверстий - по А7; остальных - по СМ7.
2. Покрытие: Ц.20.Хр.

Арх. № 9239/Му-48

М197.00.00.08.

25

Изм.	Лист	№ докум.	Подпись	Дата	Крышка	Лит.	Масса	Масштаб
Разраб.		Валович				Р4	0,19	1:1
Пров.		Князева				Лист	Листов 1	
Т. контр								
Н. контр.								
Утв.		Белов			Круг 85 ГОСТ 2590-71 / Ст.3 ГОСТ 380-71	ГПИ и НИИ ГА Аэропроект		

М197.00.00.09

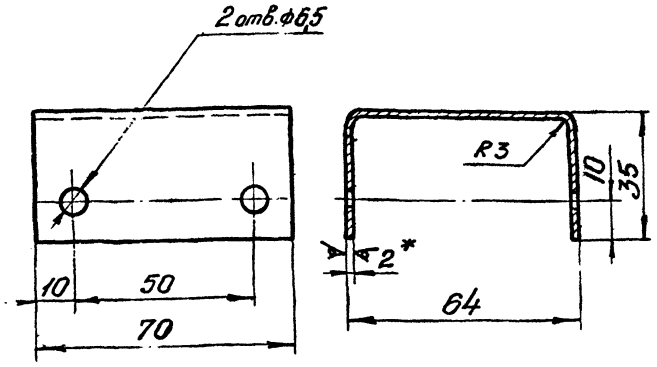

1.* Размер для справок.
2. Предельные отклонения размеров: валов-по В7; отверстий-по А7; остальных-по СМ7.
3. Покрытие: Ц.20.Хр.
4. Длина развертки 135мм.

Арх№9239/МУ-49

Изм.	Лист	№ докум.	Подпись	Дата	М197.00.00.09.	Лит.	Масса	Масштаб
Разраб.		Волович			Ограждение	Р4	0,073	1:1
Пров.		Князева				Лист	Листов 1	
Г. контр.								
Н. контр.					Лист 2 ГОСТ 19903-74 Ст.3 ГОСТ 16523-70	ГПИ и НИИ ГА Аэропроект		
Утв.		Белов						

Копировал Формат 11

М197.00.00.11

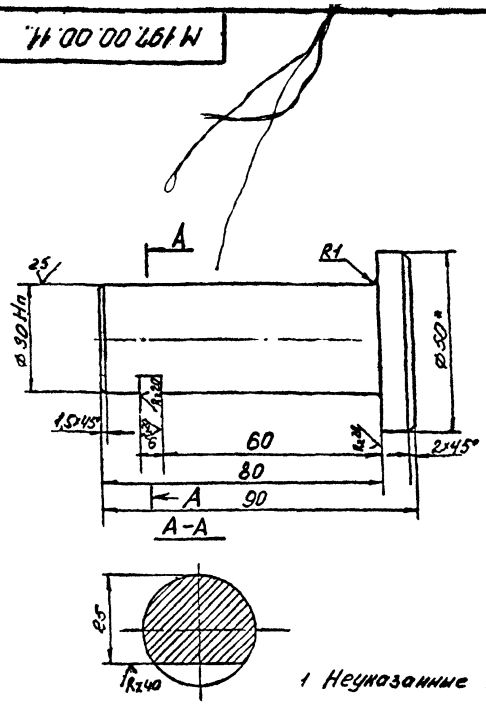

1 Неуказанные предельные отклонения размеров: валов-по В7 остальное-по СМ7.
2* Размер для справок.

Арх№9239/МУ-50

Изм.	Лист	№ докум.	Подпись	Дата	М197.00.00.11	Лит.	Масса	Масштаб
Разраб.		Тарасов			Палец		0,6	1:1
Пров.		Князева				Лист	Листов 1	
Г. контр.								
Н. контр.					Круг 50 ГОСТ 2590-71 Ст 35 ГОСТ 1050-60	ГПИ и НИИ ГА Аэропроект		
Утв.		Белов						

Копировал Формат 11

М197.00.00.12

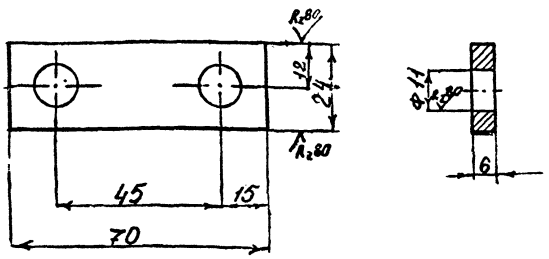

1. Предельные отклонения размеров: валов-по В7 остальное-по СМ7
2. Покрытие Ц.20хр

Арх№9239/МУ-51

Изм.	Лист	№ докум.	Подпись	Дата	М197.00.00.12	Лит.	Масса	Масштаб
Разраб.		Тарасов			Оседержатель		0,15	1:1
Пров.		Князева				Лист	Листов 1	
Г. контр.								
Н. контр.					Лист 6 ГОСТ 19903-74 Ст 3 ГОСТ 14637-69	ГПИ и НИИ ГА Аэропроект		
Утв.		Белов						

Формат	Зона	Поз.	Обозначение	Наименование	Кол-во	Примечание Масса кг
				Документация		
22			М197.06.00.00. СБ	Сборочный чертеж		
				Детали		
б/4		1	М197.06.00.00 01	Стойка L=500мм	8	0,56×8
				Уголок Б-25×25×3 ГОСТ 8509-72 Ст.3 ГОСТ 535-58		
б/4		2	М.197.06.00.02.	Окантовка L=550мм	4	0,65×4
				Уголок Б-25×25×3 ГОСТ 8509-72 Ст.3 ГОСТ 535-58		
б/4		3	М.197.06.00.03.	Ограждение 510×510		
				Сетка №8 ГОСТ 5336-67	4	0,5×4
б/4		4	М 197.06.00.04.	Дно 484×484		
				Лист 3 ГОСТ 19903-74 Ст 3 ГОСТ 16523-70	1	5,5
б/4		5	М.197.06.00.05.	Ухо L=155		
				Круг 5 ГОСТ 2590-71 Ст.3 ГОСТ 535-58	4	0,02×4
б/4		6	М. 197.06.00.06.	Раскос L=450		
				Уголок Б-25×25×3 ГОСТ 8509-72 Ст.3 ГОСТ 535-58	3	0,5×3
				Материалы		
				Электрод Э-42 ГОСТ 9467-60		
				Эмаль МЛ-165 светлосерая		
				ГОСТ 12034-66		
				Грунтовка ГФ-020		
				ГОСТ 4056-63		

Арх №9239/МУ-52

Изм.	Лист	№ докум.	Подпись	Дата	М 197.06.00.00	Лит.	Лист	Листов
Разраб.		Шляпина			Поддон	Р4		1
Пров.		Князева				ГПИ и НИИ ГА Аэропроект		
Гл. контр.		Белов						
Н. контр.								
Утв.								

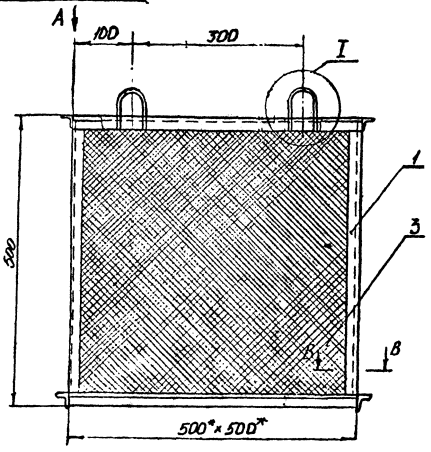

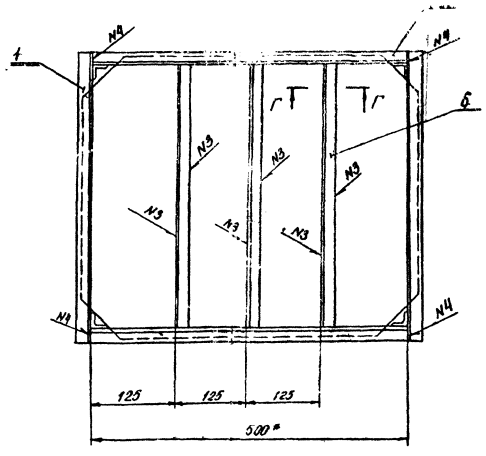

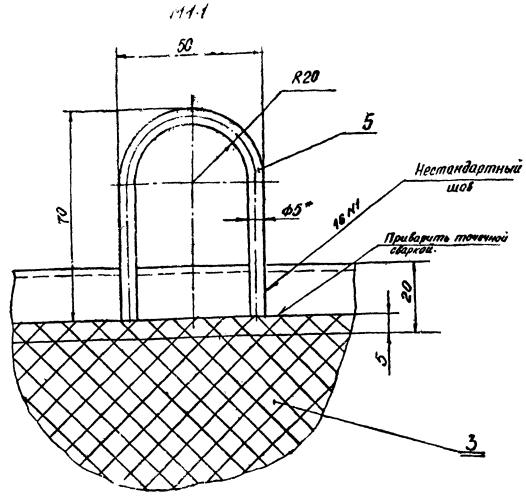

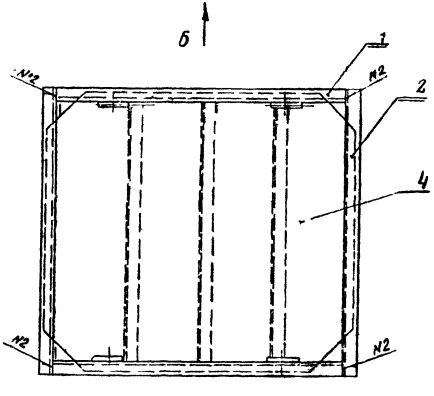

Г-Г
М1:1

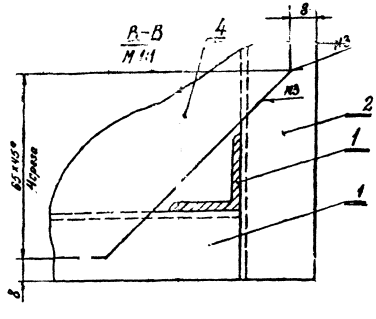

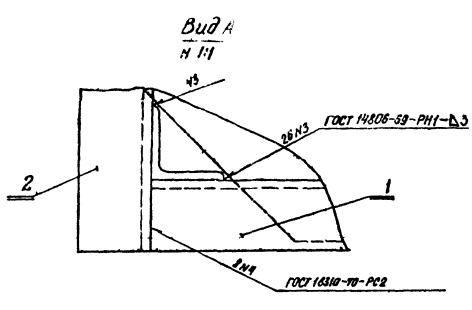

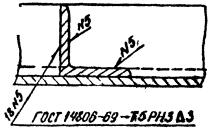

1. Сварка ручная электродуговая электродом Э-42А ГОСТ 9467-60. Сварные швы по ГОСТ 5264-69. Катеты швов 5 мм.
2. * Размеры для справок
3. Предельные отклонения размеров: валов - по В7, отверстий - по А7, остальных - по СМ7.
4. Обработка деталей Б4 на срезах - R20
5. Покрытие: грунтовать ГФ-020, III А и красить, эмаль ПФ115 ГОСТ 6465-63, цвет серый, III А.

Изм.	Лист	№ докум.	Подпись	Дата
Разраб.		Локшина		
Пров.		Князева		
Т. контр.				
Гл. контр.		Беров		
Н. контр.				
Утв.				

Арх № 9239/Му-55

М 197.06.00.00.СБ.

Поддон.
Сборочный чертеж.

Лит.	Масса	Масштаб
Р4	15,8	1:5

Лист | Листов 1

ГПИ и НИИ ГА
Аэропроект

Инв. № подл. | Подпись и дата | Взамен инв. № | Инв. № дубл. | Подпись и дата

gost.e-ecolog.ru