ГОСУДАРСТВЕННЫЙ КОМИТЕТ СОВЕТА МИНИСТРОВ СССР
ПО ДЕЛАМ СТРОИТЕЛЬСТВА
/ГОССТРОЙ СССР/

ТИПОВЫЕ КОНСТРУКЦИИ И ДЕТАЛИ ЗДАНИЙ И СООРУЖЕНИЙ

СЕРИЯ 1.494-17

ВОЗДУХОРАСПРЕДЕЛИТЕЛИ ЭЖЕКЦИОННЫЕ ДЛЯ СОСРЕДОТОЧЕННОЙ ПОДАЧИ ВОЗДУХА ТИП ВЭС

ВЫПУСК 2

РАСПРЕДЕЛИТЕЛЬНЫЕ КОРОБКИ
РАБОЧИЕ ЧЕРТЕЖИ

Инв. 13326/126
Цена 4-56
gost.e-ecolog.ru

В Н И М А Н И Е!

Просим замечания и предложения по техническому решению и оформлению проекта направлять по адресу:

Тбилиси - 380019,
проспект А.Церетели.115
Тбилисский филиал ЦИТП

Госстрой СССР
Тбилисский филиал ЦИТП
Типовой проект (серия)
№ 1.494-17.62
Заказ № 986
Цена 4 руб. 56 коп
Тираж 1000
Дата "20" VII 1975 г.

ГОСУДАРСТВЕННЫЙ КОМИТЕТ СОВЕТА МИНИСТРОВ СССР

ПО ДЕЛАМ СТРОИТЕЛЬСТВА

/ГОССТРОЙ СССР/

ТИПОВЫЕ КОНСТРУКЦИИ И ДЕТАЛИ ЗДАНИЙ И СООРУЖЕНИЙ

СЕРИЯ 1.494-17

ВОЗДУХОРАСПРЕДЕЛИТЕЛИ ЭЖЕКЦИОННЫЕ ДЛЯ СОСРЕДОТОЧЕННОЙ ПОДАЧИ ВОЗДУХА ТИП ВЭС

ВЫПУСК 2

РАСПРЕДЕЛИТЕЛЬНЫЕ КОРОБКИ

РАБОЧИЕ ЧЕРТЕЖИ

РАЗРАБОТАНЫ
ПРОЕКТНЫМ ИНСТИТУТОМ
ПРОЕКТПРОМВЕНТИЛЯЦИЯ

УТВЕРЖДЕНЫ
И ВВЕДЕНЫ В ДЕЙСТВИЕ
С 1 апреля 1975 г.
ГЛАВПРОМСТРОЙПРОЕКТОМ
ГОССТРОЯ СССР
ПРИКАЗ № 12 от 21.III. 1975 г.

Главный инженер ПИ ПАВ Р.Гобза
Начальник отдела Меклер
Начальник отдела А. Безверхий
Гл. специалист Агафонов

Серия 1.494-17 Выпуск 2

Наименование	Стр.
Титульный лист	1
Содержание альбома	2,3
Коробки распределительные. Технические описание КВР-Т	4
Коробки распределительные Технические требования КВР-Д	
Коробка распределительная КВР-I 14.30 Спецификация	5
Коробка распределительная КВР-I 14.35 Спецификация	5
Коробка распределительная КВР-I 14.310 Спецификация	5
Коробка распределительная КВР-I 14.315 Спецификация	5
Коробка распределительная КВР-I 14.320 Спецификация	6
Коробка распределительная КВР-I 14.325 Спецификация	6
Коробка распределительная КВР-I 14.330 Спецификация	6
Коробка распределительная КВР-I 16.30 Спецификация	6
Коробка распределительная КВР-I 16.35 Спецификация	7
Коробка распределительная КВР-I 16.310 Спецификация	7
Коробка распределительная КВР-I 16.315 Спецификация	7
Коробка распределительная КВР-I 16.320 Спецификация	7
Коробка распределительная КВР-I 16.325 Спецификация	8
Коробка распределительная КВР-I 16.330 Спецификация	8
Коробка распределительная КВР-I 16.40 Спецификация	8
Коробка распределительная КВР-I 16.45 Спецификация	8
Коробка распределительная КВР-I 16.410 Спецификация	9
Коробка распределительная КВР-I 16.415 Спецификация	9
Коробка распределительная КВР-I 16.420 Спецификация	9
Коробка распределительная КВР-I 16.425 Спецификация	9

Инв.№ подл. | Подп. и дата | Взам. инв.№ | Инв.№ дубл. | Подп. и дата

Изм.	Лист	№ докум.	Подп.	Дата
Разраб.		Крылов		
Пров.		Ушкалов		
Н. контр.		Коган		
ГИП		Коган		

КВР-Д

Содержание альбома

Лит.	Лист	Листов
3		8

НИИСС Госстроя СССР
ГПИ Промвентиляция

Копировал: [illegible] Формат: 11

Наименование	Стр.
Коробка распределительная КВР-I 16.430 Спецификация	10
Коробка распределительная КВР-II 14.30 Спецификация	10
Коробка распределительная КВР-II 14.35 Спецификация	10
Коробка распределительная КВР-II 14.310 Спецификация	10
Коробка распределительная КВР-II 14.315 Спецификация	11
Коробка распределительная КВР-II 14.320 Спецификация	11
Коробка распределительная КВР-II 14.325 Спецификация	11
Коробка распределительная КВР-II 14.330 Спецификация	11
Коробка распределительная КВР-II 16.30 Спецификация	12
Коробка распределительная КВР-II 16.35 Спецификация	12
Коробка распределительная КВР-II 16.310 Спецификация	12
Коробка распределительная КВР-II 16.315 Спецификация	12
Коробка распределительная КВР-II 16.320 Спецификация	13
Коробка распределительная КВР-II 16.325 Спецификация	13
Коробка распределительная КВР-II 16.330 Спецификация	13
Стенка КВР-II 16.330-03 Деталь	13
Коробка распределительная КВР.I.14.30.СБ Сборочный чертеж	14
Стенка КВР-I 14.30-01 Деталь	15
Крышка КВР-I 14.30-02 Деталь	15
Фланец КВР-I 14.30-03 Деталь	15
Фланец КВР-I 14.30-04 Деталь	15
Коробка распределительная КВР-I 14.35.СБ Сборочный чертеж	16
Ухо КВР-I 14.30-05 Деталь	17

Инв.№ подл. | Подп. и дата | Взам. инв.№ | Инв.№ дубл. | Подп. и дата

Изм.	Лист	№ докум.	Подп.	Дата

КВР-Д

Лист 2

Копировал: [illegible] Формат: 11

Наименование		Стр.
Стенка КВР-I 14.35-01	Деталь	17
Стенка КВР-I 14.35-02	Деталь	17
Стенка КВР-I 14.35-03	Деталь	17
Коробка распределительная КВР-I 14.310.СБ	Сборочный чертеж	18
Крышка КВР-I 14.35-04	Деталь	19
Стенка КВР-I 14.310-01	Деталь	19
Стенка КВР-I 14.310-02	Деталь	19
Стенка КВР-I 14.310-03	Деталь	19
Коробка распределительная КВР-I 14.315.СБ	Сборочный чертеж	20
Крышка КВР-I 14.310-04	Деталь	21
Стенка КВР-I 14.315-01	Деталь	21
Стенка КВР-I 14.315-02	Деталь	21
Стенка КВР-I 14.315-03	Деталь	21
Коробка распределительная КВР-I 14.320.СБ	Сборочный чертеж	22
Крышка КВР-I 14.315-04	Деталь	23
Стенка КВР-I 14.320-01	Деталь	23
Стенка КВР-I 14.320-02	Деталь	23
Стенка КВР-I 14.320-03	Деталь	23
Коробка распределительная КВР-I 14.325.СБ	Сборочный чертеж	24
Крышка КВР-I 14.320-04	Деталь	25
Стенка КВР-I 14.325-01	Деталь	25
Стенка КВР-I 14.325-02	Деталь	25
Стенка КВР-I 14.325-03	Деталь	25
Коробка распределительная КВР-I 14.330.СБ	Сборочный чертеж	26

Инв.№ подл. | Подп. и дата | Взам. инв.№ | Инв.№ дубл. | Подп. и дата

Изм.	Лист	№ докум.	Подп.	Дата

КВР-Д

Лист 3

Копировал: [illegible] Формат: 11

Наименование		Стр.
Крышка КВР-I 14.325-04	Деталь	27
Стенка КВР-I 14.330-01	Деталь	27
Стенка КВР-I 14.330-02	Деталь	27
Крышка КВР-I 14.330-03	Деталь	27
Коробка распределительная КВР-I.16.30.СБ	Сборочный чертеж	28
Крышка КВР-I 14.330-04	Деталь	29
Стенка КВР-I 16.30-01	Деталь	29
Фланец КВР-I 16.30-02	Деталь	29
Крышка КВР-I 16.30-03	Деталь	29
Коробка распределительная КВР-I 16.35.СБ	Сборочный чертеж	30
Стенка КВР-I 16.35-01	Деталь	31
Стенка КВР-I 16.35-02	Деталь	31
Стенка КВР-I 16.35-03	Деталь	31
Стенка КВР-I 16.35-04	Крышка	31
Коробка распределительная КВР-I 16.310.СБ	Сборочный чертеж	32
Стенка КВР-I 16.310-01	Деталь	33
Стенка КВР-I 16.310-02	Деталь	33
Стенка КВР-I 16.310-03	Деталь	33
Крышка КВР-I 16.310-04	Деталь	33
Коробка распределительная КВР-I 16.310.СБ	Сборочный чертеж	34
Стенка КВР-I 16.315-01	Деталь	35
Стенка КВР-I 16.315-02	Деталь	35
Стенка КВР-I 16.315-03	Деталь	35
Крышка КВР-I 16.315-04	Деталь	35

Инв.№ подл. | Подп. и дата | Взам. инв.№ | Инв.№ дубл. | Подп. и дата

Изм.	Лист	№ докум.	Подп.	Дата

КВР-Д

Лист 4

Копировал: [illegible] Формат: 11

Серия 1.494-17 Выпуск 2

Наименование	Стр.
Коробка распределительная КВР-I.16.3.20 СБ Сборочный чертеж	36
Стенка КВР-I.16.3.20-01 Деталь	37
Стенка КВР-I.16.3.20-02 Деталь	37
Стенка КВР-I.16.3.20-03 Деталь	37
Крышка КВР-I.16.3.20-04 Деталь	37
Коробка распределительная КВР-I.16.3.25 СБ Сборочный чертеж	38
Стенка КВР-I.16.3.25-01 Деталь	39
Стенка КВР-I.16.3.25-02 Деталь	39
Стенка КВР-I.16.3.25-03 Деталь	39
Крышка КВР-I.16.3.25-04 Деталь	39
Коробка распределительная КВР-I.16.3.30 СБ Сборочный чертеж	40
Стенка КВР-I.16.3.30-01 Деталь	41
Стенка КВР-I.16.3.30-02 Деталь	41
Стенка КВР-I.16.3.30-03 Деталь	41
Крышка КВР-I.16.3.30-04 Деталь	41
Коробка распределительная КВР-I.16.4.20 СБ Сборочный чертеж	42
Коробка распределительная КВР-I.16.4.25 СБ Сборочный чертеж	43
Крышка КВР-I.16.4.25-01 Деталь	44
Крышка КВР-I.16.4.10-01 Деталь	44
Крышка КВР-I.16.4.15-01 Деталь	44
Крышка КВР-I.16.4.20-01 Деталь	44
Коробка распределительная КВР-I.16.4.10 СБ Сборочный чертеж	45
Коробка распределительная КВР-I.16.4.15 СБ Сборочный чертеж	46
Коробка распределительная КВР-I.16.4.20 СБ Сборочный чертеж	47

Наименование	Стр.
Коробка распределительная КВР-I.16.4.25 СБ Сборочный чертеж	48
Коробка распределительная КВР-I.16.4.30 СБ Сборочный чертеж	49
Крышка КВР-I.16.4.25-01 Деталь	50
Крышка КВР-I.16.4.30-01 Деталь	50
Стенка КВР-II.14.3.0-01 Деталь	50
Стенка КВР-II.14.3.0-02 Деталь	50
Коробка распределительная КВР-II.14.3.0 СБ Сборочный чертеж	51
Коробка распределительная КВР-II.14.3.5 СБ Сборочный чертеж	52
Стенка КВР-II.14.3.0-03 Деталь	53
Стенка КВР-II.14.3.5-01 Деталь	53
Стенка КВР-II.14.3.5-02 Деталь	53
Стенка КВР-II.14.3.5-03 Деталь	53
Коробка распределительная КВР-II.14.3.10 СБ Сборочный чертеж	54
Стенка КВР-II.14.3.10-01 Деталь	55
Стенка КВР-II.14.3.10-02 Деталь	55
Стенка КВР-II.14.3.10-03 Деталь	55
Стенка КВР-II.14.3.15-01 Деталь	55
Коробка распределительная КВР-II.14.3.15 СБ Сборочный чертеж	56
Стенка КВР-II.14.3.15-02 Деталь	57
Стенка КВР-II.14.3.15-03 Деталь	57
Стенка КВР-II.14.3.20-01 Деталь	57
Стенка КВР-II.14.3.20-02 Деталь	57
Коробка распределительная КВР-II.14.3.20 СБ Сборочный чертеж	58

Наименование	Стр.
Коробка распределительная КВР-II.14.3.15 СБ Сборочный чертеж	59
Стенка КВР-II.14.3.20-03 Деталь	60
Стенка КВР-II.14.3.25-01 Деталь	60
Стенка КВР-II.14.3.25-02 Деталь	60
Стенка КВР-II.14.3.25-03 Деталь	60
Коробка распределительная КВР-II.14.3.30 СБ Сборочный чертеж	61
Стенка КВР-II.14.3.30-01 Деталь	62
Стенка КВР-II.14.3.30-02 Деталь	62
Стенка КВР-II.14.3.30-03 Деталь	62
Стенка КВР-II.16.3.0-01 Деталь	62
Коробка распределительная КВР-II.16.3.0 СБ Сборочный чертеж	63
Стенка КВР-II.16.3.0-02 Деталь	64
Стенка КВР-II.16.3.0-03 Деталь	64
Стенка КВР-II.16.3.5-01 Деталь	64
Стенка КВР-II.16.3.5-02 Деталь	64
Коробка распределительная КВР-II.16.3.5 СБ Сборочный чертеж	65
Коробка распределительная КВР-II.16.3.10 СБ Сборочный чертеж	66
Стенка КВР-II.16.3.5-03 Деталь	67
Стенка КВР-II.16.3.10-01 Деталь	67
Стенка КВР-II.16.3.10-02 Деталь	67
Стенка КВР-II.16.3.10-03 Деталь	67
Коробка распределительная КВР-II.16.3.15 СБ Сборочный чертеж	68
Стенка КВР-II.16.3.15-01 Деталь	69
Стенка КВР-II.16.3.15-02 Деталь	69

Наименование	Стр.
Стенка КВР-II.16.3.15-03 Деталь	69
Стенка КВР-II.16.3.20-01 Деталь	69
Коробка распределительная КВР-II.16.3.20 СБ Сборочный чертеж	70
Стенка КВР-II.16.3.20-02 Деталь	71
Стенка КВР-II.16.3.20-03 Деталь	71
Стенка КВР-II.16.3.25-01 Деталь	71
Стенка КВР-II.16.3.25-02 Деталь	71
Коробка распределительная КВР-II.16.3.25 СБ Сборочный чертеж	72
Коробка распределительная КВР-II.16.3.30 СБ Сборочный чертеж	73
Стенка КВР-II.16.3.25-03 Деталь	74
Стенка КВР-II.16.3.30-01 Деталь	74
Стенка КВР-II.16.3.30-02 Деталь	74

Перечень примененных стандартов:

ГОСТ 535-58

2689-54

3680-57

5264-69

8509-57

16523-70

ОСТ 1010

Серия 1.494-17 Выпуск 2

Рабочие чертежи распределительных коробок, разработанные по плану типового проектирования Госстроя СССР, включены в серию 1.494-17, состоящую из:

выпуска 0 - указания по выбору и расчету
выпуска 1 - воздухораспределители, рабочие чертежи
выпуска 2 - распределительные коробки, рабочие чертежи.

Назначение

Распределительные коробки предназначаются для присоединения воздухораспределителей ВЭС при необходимости подачи воздуха из одного фиксированного места в 3 или 4 стороны.

Область применения

Размеры распределительных коробок предопределены максимальной пропускной способностью подводящего магистрального воздуховода с учетом необходимости их размещения в межферменном пространстве выше нижнего пояса фермы

Количество подаваемого воздуха в промышленных зданиях различного назначения определило возможность решения многообразных задач установкой на распределительной коробке воздухораспределителей ВЭС 10/50 с выпуском воздуха на 3 или 4 стороны и присоединением магистрального воздуховода сверху или сбоку

Предусмотренный расчетом угол наклона

Изм	Лист	№ докум.	Подп.	Дата	КВР-ТО			
Разраб	Шавкин				Распределительные коробки. Техническое описание	Лит	Лист 1	Листов 3
Пров	Овчинников					ММСС СССР Главпромвентиляция ПИ Проектпромвентиляция		
Т контр	Авраменко							
Н контр	Агафонов							
Утв	Гобза							

Инв. № подл. | Подп. и дата | Взам. инв. № | Инв. № дубл. | Подп. и дата

Копировал В. — Формат 11

ВЭС к горизонтали (по выпуску 0 настоящей серии) обеспечивается наклоном боковых стенок коробки. Коэффициенты местного сопротивления распределительных коробок с установленными на них ВЭС, отнесенные к скорости во входном отверстии, приводятся в табл. 1

Таблица 1

Количество ВЭС / диаметр входного отверстия, мм	3	4
	Коэффициент местного сопротивления	
1600	6,1	4,5
1400	4,6	—

Описание конструкции

Распределительная коробка представляет собой сварную конструкцию из листовой стали с отверстиями для присоединения воздухораспределителей и подводящего воздуховода.

Номенклатура и размеры распределительных коробок приведены в табл. 2 и на рисунках 1 и 2

Тип I

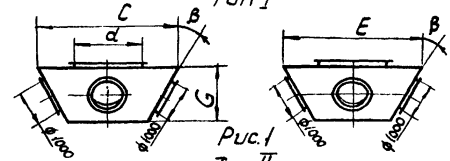

Рис. 1

Тип II

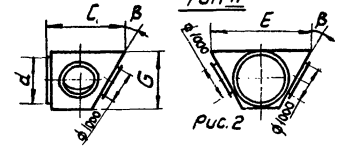

Рис. 2

Изм	Лист	№ докум.	Подп.	Дата	КВР-ТО	Лист 2

Инв. № подл. | Подп. и дата | Взам. инв. № | Инв. № дубл. | Подп. и дата

Копировал В. — Формат 11

Размеры в мм — Таблица 2

Обозначение	Тип	d	Кол-во присоед. ВЭС	β, град	C	E	G	Масса, кг
КВР-I.14.3.0	I	1400	3	0	1525	1556	1144	139,0
КВР-I.14.3.5				5	1568	1630	1140	141,0
КВР-I.14.3.10				10	1627	1738	1128	141,0
КВР-I.14.3.15				15	1665	1834	1106	141,0
КВР-I.14.3.20				20	1627	1738	1128	141,0
КВР-I.14.3.25				25	1750	2004	1040	142,0
КВР-I.14.3.30				30	1818	2080	995	142,0
КВР-I.16.3.0		1600		0	1731	1756	1144	169,0
КВР-I.16.3.5				5	1768	1830	1140	167,5
КВР-I.16.3.10				10	1827	1938	1128	169,0
КВР-I.16.3.15				15	1842	2034	1106	169,0
КВР-I.16.3.20				20	1923	2120	1078	170,5
КВР-I.16.3.25				25	1950	2204	1040	169,0
КВР-I.16.3.30				30	2018	2280	996	170,5
КВР-I.16.4.0			4	0	1756	1756	1144	162,0
КВР-I.16.4.5				5	1830	1830	1140	163,5
КВР-I.16.4.10				10	1938	1938	1127	163,5
КВР-I.16.4.15				15	2034	2034	1104	165,0
КВР-I.16.4.20				20	2120	2120	1076	167,0
КВР-I.16.4.25				25	2204	2204	1036	169,5
КВР-I.16.4.30				30	2280	2280	991	171,5
КВР-II.14.3.0	II	1400	3	0	1158	1558	1544	140,5
КВР-II.14.3.5				5	1207	1652	1540	142,5
КВР-II.14.3.10				10	1290	1796	1540	146,5
КВР-II.14.3.15				15	1375	1966	1540	153,5
КВР-II.14.3.20				20	1457	2155	1540	163,0
КВР-II.14.3.25				25	1560	2365	1540	177,5
КВР-II.14.3.30				30	1675	2605	1540	195,5
КВР-II.16.3.0		1600		0	1158	1754	1740	167,0
КВР-II.16.3.5				5	1217	1865	1740	169,5
КВР-II.16.3.10				10	1300	2036	1740	173,5
КВР-II.16.3.15				15	1390	2225	1740	181,5
КВР-II.16.3.20				20	1497	2435	1740	194,0
КВР-II.16.3.25				25	1610	2675	1740	212,0
КВР-II.16.3.30				30	1635	2955	1740	233,5

Изм	Лист	№ докум.	Подп.	Дата	КВР-ТО	Лист 3

Инв. № подл. | Подп. и дата | Взам. инв. № | Инв. № дубл. | Подп. и дата

Копировал В. — Формат 11

1. Детали и сборочные единицы должны изготавливаться в соответствии с настоящими техническими требованиями и рабочими чертежами
2. Неуказанные предельные отклонения размеров
   - отверстий, по A_7;
   - валов, по B_7;
   - остальных, по CM_7

   в соответствии с ОСТ 1010 и ГОСТ 2689-54.
3. Места наложения сварочных швов должны быть предварительно очищены от ржавчины, окалины, масла, краски и загрязнений.
4. Сварные швы должны быть сплошными, чистыми, плотными, ровными, без наплывов, непроваренных мест и прожогов
5. Контроль качества сварных швов производить до грунтовки и окраски воздухораспределителей в соответствии с требованиями ГОСТ 3242-69 табл. 1, п. 1.
6. Наружные и внутренние поверхности распределительных коробок должны быть покрыты грунтовкой, обладающей хорошей адгезией к металлу
7. Слой грунтовки покрытия должен быть ровным, без подтеков, пятен, морщин, пузырей и загрязнений

Обозначение распределительных коробок

Пример 1. Распределительная коробка I типа с верхним подводом воздуха, d = 1600 мм, с тремя патрубками для присоединения ВЭС и углом β = 5° - КВР-I.16.3.5

Пример 2. Распределительная коробка II типа с боковым подводом воздуха, d = 1400 мм, с тремя патрубками для присоединения ВЭС и углом β = 30° - КВР-II.14.3.30

Изм	Лист	№ докум.	Подп.	Дата	КВР-Д1			
Разраб	Власова				Распределительные коробки. Технические требования	Лит	Лист	Листов 1
Пров	Демьянов					ММСС СССР Главпромвентиляция ПИ Проектпромвентиляция		
Н контр	Зейликович							
Утв	Каган							

Инв. № подл. | Подп. и дата | Взам. инв. № | Инв. № дубл. | Подп. и дата

Копировал В. — Формат 11

Серия 1.494-17 выпуск 2

Формат	Зона	Поз.	Обозначение	Наименование	Кол.	Примечание
				Документация		
22			КВР-I.14.3.0-СБ	Сборочный чертеж		
11			КВР-Д1	Технические требования		
				Детали		
11		1	КВР-I-14.3.0-01	Стенка	3	
11		2	КВР-I.14.3.0-02	Крышка	1	
11		3	КВР-I.14.3.0-03	Фланец	1	
11		4	КВР-I.14.3.0-04	Фланец	3	
11		5	КВР-I.14.3.0-05	Ухо	4	
54		6	КВР-I.14.3.0-06	Стенка		
				Лист В2 ГОСТ 3680-57 3-III-Ст.3кп ГОСТ 16523-70		
				1100×1500 В7	1	25,9 кг
54		7	КВР-I.14.3.0-07	Дно		
				Лист В2 ГОСТ 3680-57 3-III-Ст 3кп ГОСТ 16523-70		
				1508×1508 В7	1	35,7 кг

Изм.	Лист	№ докум.	Подп.	Дата
Разраб.		Денисова		
Пров.		Демьянов		XI/74
Н. контр.		Демьянов		
Утв.		Зойликман		

КВР-I.14.3.0

Коробка распределительная

Лит.	Лист	Листов
И		1

МЛСС СССР Главпромвентиляция П.И. Проектпромвентиляция

Копировал: Бер. Формат 11

Формат	Зона	Поз.	Обозначение	Наименование	Кол.	Примечание
				Документация		
22			КВР-I.14.3.5 СБ	Сборочный чертеж		
11			КВР-Д1	Технические требования		
				Детали		
11		1	КВР-I.14.3.5-01	Стенка	2	
11		2	КВР-I.14.3.5-02	Стенка	1	
11		3	КВР-I.14.3.5-03	Стенка	1	
11		4	КВР-I.14.3.5-04	Крышка	1	
11		5	КВР-I.14.3.0-03	Фланец	1	
11		6	КВР-I.14.3.0-04	Фланец	3	
11		7	КВР-I.14.3.0-05	Ухо	4	
54		8	КВР-I.14.3.5-05	Дно		
				Лист В2 ГОСТ 3680-57 3-III-Ст.3кп ГОСТ 16523-70		
				1418×1464 В7	1	32,6 кг

Изм.	Лист	№ докум.	Подп.	Дата
Разраб.		Денисова		
Пров.		Демьянов		XI/74
Н. контр.		Демьянов		
Утв.		Зойликман		

КВР-I.14.3.5

Коробка распределительная

Лит.	Лист	Листов
И		1

МЛСС СССР Главпромвентиляция П.И. Проектпромвентиляция

Копировал: Бер. Формат:

Формат	Зона	Поз.	Обозначение	Наименование	Кол.	Примечание
				Документация		
22			КВР-I.14.3.10 СБ	Сборочный чертеж		
11			КВР-Д1	Технические требования		
				Детали		
11		1	КВР-I.14.3.10-01	Стенка	2	
11		2	КВР-I.14.3.10-02	Стенка	1	
11		3	КВР-I.14.3.10-03	Стенка	1	
11		4	КВР-I.14.3.10-04	Крышка	1	
11		5	КВР-I-14.3.0-03	Фланец	1	
11		6	КВР-I.14.3.0-04	Фланец	3	
11		7	КВР-I.14.3.0-05	Ухо	4	
54		8	КВР-I.14.3.10.05	Дно		
				Лист В2 ГОСТ 3680-57 3-III-Ст.3кп ГОСТ 16523-70		
				1318×1418 В7	1	29,3 кг

Изм.	Лист	№ докум.	Подп.	Дата
Разраб.		Денисова		
Пров.		Демьянов		XI/74
Н. контр.		Демьянов		
Утв.		Зойликман		

КВР-I.14.3.10

Коробка распределительная

Лит.	Лист	Листов
И		1

МЛСС СССР Главпромвентиляция П.И. Проектпромвентиляция

Копировал: Бер. Формат: 11

Формат	Зона	Поз.	Обозначение	Наименование	Кол.	Примечание
				Документация		
22			КВР-I.14.3.15 СБ	Сборочный чертеж		
11			КВР-Д1	Технические требования		
				Детали		
11		1	КВР-I.14.3.15-01	Стенка	2	
11		2	КВР-I.14.3.15-02	Стенка	1	
11		3	КВР-I.14.3.15-03	Стенка	1	
11		4	КВР-I.14.3.15-04	Крышка	1	
11		5	КВР-I.14.3.0-03	Фланец	1	
11		6	КВР-I.14.3.0-04	Фланец	3	
11		7	КВР-I.14.3.0-05	Ухо	4	
54		8	КВР-I.14.3.15-05	Дно		
				Лист В2 ГОСТ 3680-57 3-III-Ст.3кп ГОСТ 16523-70		
				1228×1364 В7	1	26,3 кг

Изм.	Лист	№ докум.	Подп.	Дата
Разраб.		Денисова		
Пров.		Демьянов		XI/74
Н. контр.		Демьянов		
Утв.		Зойликман		

КВР-I.14.3.15

Коробка распределительная

Лит.	Лист	Листов
И		1

МЛСС СССР Главпромвентиляция П.И. Проектпромвентиляция

Копировал: Бер. Формат: 11

Серия 1.494-17

Формат	Зона	Поз.	Обозначение	Наименование	Кол.	Примечание
				Документация		
22			КВР-I.14.3.20 СБ	Сборочный чертеж		
11			КВР-Д1	Технические требования		
				Детали		
11		1	КВР-I.14.3.20-01	Стенка	2	
11		2	КВР-I.14.3.20-02	Стенка	1	
11		3	КВР-I.14.3.20-03	Стенка	1	
11		4	КВР-I.14.3.20-04	Крышка	1	
11		5	КВР-I.14.3.0-03	Фланец	1	
11		6	КВР-I.14.3.0-04	Фланец	3	
11		7	КВР-I.14.3.0-05	Ухо	4	
Б4		8	КВР-I.14.3.20-05	Дно		
				Лист ВСт3кп ГОСТ 16523-70		
				1138×1332 B_7	1	23,8 кг

Инв. № подл. | Подп. и дата | Взам. инв. № | Инв. № дубл. | Подп. и дата

Изм.	Лист	№ докум.	Подп.	Дата
Разраб.		Денисов		
Пров.		Демьянов		
Н. контр.		Демьянов		
Утв.		Зейликман		

КВР-I.14.3.20

Коробка распределительная

Лит.	Лист	Листов
		1

ММСС СССР Главпромвентиляция ЛИ Проектпромвентиляция

Копировал: Бф- Формат 11

Формат	Зона	Поз.	Обозначение	Наименование	Кол.	Примечание
				Документация		
22			КВР-I.14.3.25 СБ	Сборочный чертеж		
11			КВР-Д1	Технические требования		
				Детали		
11		1	КВР-I.14.3.25-01	Стенка	2	
11		2	КВР-I.14.3.25-02	Стенка	1	
11		3	КВР-I.14.3.25-03	Стенка	1	
11		4	КВР-I.14.3.25-04	Крышка	1	
11		5	КВР-I.14.3.0-03	Фланец	1	
11		6	КВР-I.14.3.0-04	Фланец	3	
11		7	КВР-I.14.3.0-05	Ухо	4	
Б4		8	КВР-I.14.3.25-05	Дно		
				Лист ВСт3кп ГОСТ 16523-70		
				1048×1274 B_7	1	21 кг

Примечание 6

Инв. № подл. | Подп. и дата | Взам. инв. № | Инв. № дубл. | Подп. и дата

Изм.	Лист	№ докум.	Подп.	Дата
Разраб.		Денисов		
Пров.		Демьянов		
Н. контр.		Демьянов		
Утв.		Зейликман		

КВР-I.14.3.25

Коробка распределительная

Лит.	Лист	Листов
		1

ММСС СССР Главпромвентиляция ЛИ Проектпромвентиляция

Копировал: Бф- Формат: 11

Формат	Зона	Поз.	Обозначение	Наименование	Кол.	Примечание
				Документация		
22			КВР-I.14.3.30 СБ	Сборочный чертеж		
11			КВР-Д1	Технические требования		
				Детали		
11		1	КВР-I.14.3.30-01	Стенка	2	
11		2	КВР-I.14.3.30-02	Стенка	1	
11		3	КВР-I.14.3.30-03	Стенка	1	
11		4	КВР-I.14.3.30-04	Крышка	1	
11		5	КВР-I.14.3.0-03	Фланец	1	
11		6	КВР-I.14.3.0-04	Фланец	3	
11		7	КВР-I.14.3.0-05	Ухо	4	
Б4		8	КВР-I.14.3.30-05	Дно		
				Лист ВСт3кп ГОСТ 16523-70		
				958×1258 B_7	1	18,9 кг

Инв. № подл. | Подп. и дата | Взам. инв. № | Инв. № дубл. | Подп. и дата

Изм.	Лист	№ докум.	Подп.	Дата
Разраб.		Денисов		
Пров.		Демьянов		
Н. контр.		Демьянов		
Утв.		Зейликман		

КВР-I.14.3.30

Коробка распределительная

Лит.	Лист	Листов
		1

ММСС СССР Главпромвентиляция ЛИ Проектпромвентиляция

Копировал: Бф- Формат: 11

Формат	Зона	Поз.	Обозначение	Наименование	Кол.	Примечание
				Документация		
22			КВР-I.16.3.0 СБ	Сборочный чертеж		
11			КВР-Д1	Технические требования		
				Детали		
11		1	КВР-I.16.3.0-01	Стенка	3	
11		2	КВР-I.16.3.0-02	Фланец	1	
11		3	КВР-I.16.3.0-03	Крышка	1	
11		4	КВР-I.14.3.0-04	Фланец	3	
11		5	КВР-I.14.3.0-05	Ухо	4	
Б4		6	КВР-I.16.3.0-04	Стенка		
				Лист ВСт3кп ГОСТ 16523-70		
				1100×1700 B_7	1	29,4 кг
Б4		7	КВР-I.16.3.0-05	Дно		
				Лист ВСт3кп ГОСТ 16523-70		
				1708×1708 B_7	1	45,8 кг

Инв. № подл. | Подп. и дата | Взам. инв. № | Инв. № дубл. | Подп. и дата

Изм.	Лист	№ докум.	Подп.	Дата
Разраб.		Денисов		
Пров.		Демьянов		
Н. контр.		Демьянов		
Утв.		Зейликман		

КВР-I.16.3.0

Коробка распределительная

Лит.	Лист	Листов
		1

ММСС СССР Главпромвентиляция ЛИ Проектпромвентиляция

Копировал: Бф- Формат: 11

Серия 1.494-17, Выпуск 2

Формат	Зона	Поз.	Обозначение	Наименование	Кол.	Примечание
				Документация		
22			КВР-I.16.3.5 СБ	Сборочный чертеж		
11			КВР-Д1	Технические требования		
				Детали		
11		1	КВР-I.16.3.5-01	Стенка	2	
11		2	КВР-I.16.3.5-02	Стенка	1	
11		3	КВР-I.16.3.5-03	Стенка	1	
11		4	КВР-I.16.3.5-04	Крышка	1	
11		5	КВР-I.14.3.0-04	Фланец	3	
11		6	КВР-I.14.3.0-05	Ухо	4	
11		7	КВР-I.16.3.0-02	Фланец	1	
БЧ		8	КВР-I.16.3.5-05	Дно Лист В2 ГОСТ 3680-57 3-III-Ст.3кп ГОСТ 16523-70 1616×1662 B_7	1	42,3 кг

Подп. и дата | Инв. № подл. | Взам. инв. № | Инв. № дубл. | Подп. и дата

Изм.	Лист	№ докум.	Подп.	Дата
Разраб.		Власова		
Пров.		Демьянов		XI/14
Н. контр.		Демьянов		
Утв.		Зайликман		

КВР-I.16.3.5

Коробка распределительная

Лит.	Лист	Листов
Ч		1

ММСС СССР
Главпромвентиляция
ПИ Проектпромвентиляция

Копировал: БЧ | Формат 11

Формат	Зона	Поз.	Обозначение	Наименование	Кол.	Примечание 7
				Документация		
22			КВР-I.16.3.10 СБ	Сборочный чертеж		
11			КВР-Д1	Технические требования		
				Детали		
11		1	КВР-I.16.3.10-01	Стенка	2	
11		2	КВР-I.16.3.10-02	Стенка	1	
11		3	КВР-I.16.3.10-03	Стенка	1	
11		4	КВР-I.16.3.10-04	Крышка		
11		5	КВР-I.14.0-04	Фланец	3	
11		6	КВР-I.14.3.0-05	Ухо	4	
11		7	КВР-I.16.3.0-02	Фланец	1	
БЧ		8	КВР-I.16.3.10-05	Дно В2 ГОСТ 3680-57 Лист 3-III-Ст.3кп ГОСТ 16523-70 1518×1618 B_7	1	38,6 кг

Подп. и дата | Инв. № подл. | Взам. инв. № | Инв. № дубл. | Подп. и дата

Изм.	Лист	№ докум.	Подп.	Дата
Разраб.		Власова		
Пров.		Демьянов		XI/14
Н. контр.		Демьянов		
Утв.		Зайликман		

КВР-I.16.3.10

Коробка распределительная

Лит.	Лист	Листов
Ч		1

ММСС СССР
Главпромвентиляция
ПИ Проектпромвентиляция

Копировал: БЧ | Формат 11

Формат	Зона	Поз.	Обозначение	Наименование	Кол.	Примечание
				Документация		
22			КВР-I.16.3.15 СБ	Сборочный чертеж		
11			КВР-Д1	Технические требования		
				Детали		
11		1	КВР-I.16.3.15-01	Стенка	2	
11		2	КВР-I.16.3.15-02	Стенка	1	
11		3	КВР-I.16.3.15-03	Стенка	1	
11		4	КВР-I.16.3.15-04	Крышка	1	
11		5	КВР-I.14.3.0-04	Фланец	3	
11		6	КВР-I.14.3.0-05	Ухо	4	
11		7	КВР-I.16.3.0-02	Фланец	1	
БЧ		8	КВР-I.16.3.15-05	Дно Лист В2 ГОСТ 3680-57 3-III-Ст.3кп ГОСТ 16523-70 1428×1563 B_7	1	35,1 кг

Подп. и дата | Инв. № подл. | Взам. инв. № | Инв. № дубл. | Подп. и дата

Изм.	Лист	№ докум.	Подп.	Дата
Разраб.		Власова		
Пров.		Демьянов		XI/14
Н. контр.		Демьянов		
Утв.		Зайликман		

КВР-I.16.3.15

Коробка распределительная

Лит.	Лист	Листов
Ч		1

ММСС СССР
Главпромвентиляция
ПИ Проектпромвентиляция

Копировал: БЧ | Формат 11

Формат	Зона	Поз.	Обозначение	Наименование	Кол.	Примечание
				Документация		
22			КВР-I.16.3.20 СБ	Сборочный чертеж		
11			КВР-Д1	Технические требования		
				Детали		
11		1	КВР-I.16.3.20-01	Стенка	2	
11		2	КВР-I.16.3.20-02	Стенка	1	
11		3	КВР-I.16.3.20-03	Стенка	1	
11		4	КВР-I.16.3.20-04	Крышка	1	
11		5	КВР-I.14.3.0-04	Фланец	3	
11		6	КВР-I.14.3.0-05	Ухо	4	
11		7	КВР-I.16.3.0-02	Фланец	1	
БЧ		8	КВР-I.16.3.20-05	Дно В2 ГОСТ 3680-57 Лист 3-III-Ст.3кп ГОСТ 16523-70 1338×1532 B_7	1	32,2 кг

Подп. и дата | Инв. № подл. | Взам. инв. № | Инв. № дубл. | Подп. и дата

Изм.	Лист	№ докум.	Подп.	Дата
Разраб.		Власова		
Пров.		Демьянов		XI/14
Н. контр.		Демьянов		
Утв.		Зайликман		

КВР-I.16.3.20

Коробка распределительная

Лит.	Лист	Листов
Ч		1

ММСС СССР
Главпромвентиляция
ПИ Проектпромвентиляция

Копировал: БЧ | Формат 11

Серия 1.494-17 Выпуск 2

Формат	Зона	Поз.	Обозначение	Наименование	Кол.	Примечание
				Документация		
22			КВР-I. 16.3.25 СБ	Сборочный чертеж		
11			КВР-Д1	Технические требования		
				Детали		
11		1	КВР-I. 14.3.25-01	Стенка	2	
11		2	КВР-I. 14.3.25-02	Стенка	1	
11		3	КВР-I. 14.3.25-03	Стенка	1	
11		4	КВР-I. 14.3.25-04	Крышка	1	
11		5	КВР-I. 14.3.0-04	Фланец	3	
11		6	КВР-I. 14.3.0-05	Ухо	4	
11		7	КВР-I. 16.3.0-02	Фланец	1	
Б4		8	КВР-I. 16.3.25-01	Дно		
				Ст3 ГОСТ 3680-57		
				Лист 3-III-Ст3кп ГОСТ 16523-70		
				1248 × 1474 B_7	1	28,9 кг

Подп. и дата | Взам. инв. № | Инв. № подл. | Подп. и дата | Инв. № подл.

Изм.	Лист	№ докум.	Подп.	Дата
Разраб.		Власова		
Пров.		Демьянов		
Н. контр.		Демьянов		
Утв.		Зейликман		

КВР-I. 16.3.25

Коробка распределительная

Лит	Лист	Листов
У		1

ММСС СССР Главпромвентиляция ПИ Проектпромвентиляция

Копировал: Вл — Формат А1

Формат	Зона	Поз.	Обозначение	Наименование	Кол.	Примечание
				Документация		
22			КВР-I. 16.3.30 СБ	Сборочный чертеж		
11			КВР-Д1	Технические требования		
				Детали		
11		1	КВР-I. 16.3.30-01	Стенка	2	
11		2	КВР-I. 16.3.30-02	Стенка	1	
11		3	КВР-I. 16.3.30-03	Стенка	1	
11		4	КВР-I. 16.3.30-04	Крышка	1	
11		5	КВР-I. 14.3.0-04	Фланец	3	
11		6	КВР-I. 14.3.0-05	Ухо	4	
11		7	КВР-I. 16.3.0-02	Фланец	1	
Б4		8	КВР-I. 16.3.30-03	Дно		
				Ст3 ГОСТ 3680-57		
				Лист 3-III-Ст3кп ГОСТ 16523-70		
				1158 × 1458 B_7	1	26,6

Подп. и дата | Взам. инв. № | Инв. № подл. | Подп. и дата | Инв. № подл.

Изм.	Лист	№ докум.	Подп.	Дата
Разраб.		Власова		
Пров.		Демьянов		
Н. контр.		Демьянов		
Утв.		Зейликман		

КВР-I. 16.3.30

Коробка распределительная

Лит	Лист	Листов
У		1

ММСС СССР Главпромвентиляция ПИ Проектпромвентиляция

Копировал: Вл — Формат А1

Формат	Зона	Поз.	Обозначение	Наименование	Кол.	Примечание
				Документация		
22			КВР-I. 16.4.0 СБ	Сборочный чертеж		
11			КВР-Д1	Технические требования		
				Детали		
11		1	КВР-I. 16.3.0-01	Стенка	4	
11		2	КВР-I. 16.3.0-02	Фланец	1	
11		3	КВР-I. 16.3.0-03	Крышка	1	
11		4	КВР-I. 14.3.0-04	Фланец	4	
11		5	КВР-I. 14.3.0-05	Ухо	4	
Б4		6	КВР-I. 16.4.0-01	Дно		
				Ст3 ГОСТ 3680-57		
				Лист 3-III-Ст3кп ГОСТ 16523-70		
				1708 × 1708 B_7	1	45,8 кг

Подп. и дата | Взам. инв. № | Инв. № подл. | Подп. и дата | Инв. № подл.

Изм.	Лист	№ докум.	Подп.	Дата
Разраб.		Власова		
Пров.		Демьянов		
Н. контр.		Демьянов		
Утв.		Зейликман		

КВР-I. 16.4.0

Коробка распределительная

Лит	Лист	Листов
У		1

ММСС СССР Главпромвентиляция ПИ Проектпромвентиляция

Копировал: Вл — Формат А1

Формат	Зона	Поз.	Обозначение	Наименование	Кол.	Примечание
				Документация		
22			КВР-I. 16.4.5 СБ	Сборочный чертеж		
11			КВР-Д1	Технические требования		
				Детали		
11		1	КВР-I. 16.4.5-01	Крышка	1	
11		2	КВР-I. 16.3.0-02	Фланец	1	
11		3	КВР-I. 16.3.5-03	Стенка	4	
11		4	КВР-I. 14.3.0-04	Фланец	4	
11		5	КВР-I. 14.3.0-05	Ухо	4	
Б4		6	КВР-I. 16.4.5-02	Дно		
				Ст3 ГОСТ 3680-57		
				Лист 3-III-Ст3кп ГОСТ 16523-70		
				1618 × 1618 B_7	1	41,1 кг

Подп. и дата | Взам. инв. № | Инв. № подл. | Подп. и дата | Инв. № подл.

Изм.	Лист	№ докум.	Подп.	Дата
Разраб.		Власова		
Пров.		Демьянов		
Н. контр.		Демьянов		
Утв.		Зейликман		

КВР-I 16.4.5

Коробка распределительная

Лит	Лист	Листов
У		1

ММСС СССР Главпромвентиляция ПИ Проектпромвентиляция

Копировал: Вл — Формат А1

Серия 1.494-17, выпуск 2

Формат	Зона	Поз.	Обозначение	Наименование	Кол.	Примечание
				Документация		
22			КВР-I.16.4.10 СБ	Сборочный чертеж		
11			КВР-Д1	Технические требования		
				Детали		
11		1	КВР-I.16.4.10-01	Крышка	1	
11		2	КВР-I.16.3.0-02	Фланец	1	
11		3	КВР-I.16.3.0-03	Стенка	4	
11		4	КВР-I.14.3.0-04	Фланец	4	
11		5	КВР-I.14.3.0-05	Ухо	4	
Б4		6	КВР-I.16.4.10-02	Дно		
				Лист В2 ГОСТ 3680-57 / 3-III-Ст.3 кп ГОСТ 16523-70		
				1518×1518 В7	1	36,2 кг

Изм.	Лист	№ докум.	Подп.	Дата
Разраб.		Власова		
Пров.		Демьянов		
Н.контр.		Демьянов		
Утв.		Зейликман		

КВР-I.16.4.10

Коробка распределительная

Лит.	Лист	Листов
И		1

ММСС СССР Главпромвентиляция ПИ Проектпромвентиляция

Копировал Бер- Формат: 11

Формат	Зона	Поз.	Обозначение	Наименование	Кол.	Примечание
				Документация		
22			КВР-I.16.4.15 СБ	Сборочный чертеж		
11			КВР-Д1	Технические требования		
				Детали		
11		1	КВР-I.16.4.15-01	Крышка	1	
11		2	КВР-I.16.3.0-02	Фланец	1	
11		3	КВР-I.16.3.15-03	Стенка	4	
11		4	КВР-I.14.3.0-04	Фланец	4	
11		5	КВР-I.14.3.0-05	Ухо	4	
11		6	КВР-I.16.4.15-02	Дно		
				Лист В2 ГОСТ 3680-57 / 3-III-Ст.3 кп ГОСТ 16523-70		
				1428×1428 В7	1	32 кг

Изм.	Лист	№ докум.	Подп.	Дата
Разраб.		Власова		
Пров.		Демьянов		
Н.контр.		Демьянов		
Утв.		Зейликман		

КВР-I.16.4.15

Коробка распределительная

Лит.	Лист	Листов
И		1

ММСС СССР Главпромвентиляция ПИ Проектпромвентиляция

Копировал: Бер- Формат: 11

Формат	Зона	Поз.	Обозначение	Наименование	Кол.	Примечание
				Документация		
22			КВР-I.16.4.20 СБ	Сборочный чертеж		
11			КВР-Д1	Технические требования		
				Детали		
11		1	КВР-I.16.4.20-01	Крышка	1	
11		2	КВР-I.16.3.0-02	Фланец	1	
11		3	КВР-I.16.3.20-03	Стенка	4	
11		4	КВР-I.14.3.0-04	Фланец	4	
11		5	КВР-I.14.3.0-05	Ухо	4	
Б4		6	КВР-I.16.4.20-02	Дно		
				Лист В2 ГОСТ 3680-57 / 3-III-Ст.3 кп ГОСТ 16523-70		
				1338×1338 В7	1	28,1 кг

Изм.	Лист	№ докум.	Подп.	Дата
Разраб.		Власова		
Пров.		Демьянов		
Н.контр.		Демьянов		
Утв.		Зейликман		

КВР-I.16.4.20

Коробка распределительная

Лит.	Лист	Листов
И		1

ММСС СССР Главпромвентиляция ПИ Проектпромвентиляция

Копировал Бер- Формат: 11

Формат	Зона	Поз.	Обозначение	Наименование	Кол.	Примечание
				Документация		
22			КВР-I.16.4.25 СБ	Сборочный чертеж		
11			КВР-Д1	Технические требования		
				Детали		
11		1	КВР-I.16.4.25-01	Крышка	1	
11		2	КВР-I.16.3.0-02	Фланец	1	
11		3	КВР-I.16.3.25-03	Стенка	4	
11		4	КВР-I.14.3.0-04	Фланец	4	
11		5	КВР-I.14.3.0-05	Ухо	4	
Б4		6	КВР-I.16.4.25-02	Дно		
				Лист В2 ГОСТ 3680-57 / 3-III-Ст.3 кп ГОСТ 16523-70		
				1248×1248 В7	1	24,4 кг.

Изм.	Лист	№ докум.	Подп.	Дата
Разраб.		Власова		
Пров.		Демьянов		
Н.контр.		Демьянов		
Утв.		Зейликман		

КВР-I.16.4.25

Коробка распределительная

Лит.	Лист	Листов
И		1

ММСС СССР Главпромвентиляция ПИ Проектпромвентиляция

Копировал Бер- Формат 11

Серия 1.494-17 Выпуск 2

Формат	Зона	Поз.	Обозначение	Наименование	Кол.	Примечание
				Документация		
22			КВР-I.16.4.30 СБ	Сборочный чертеж		
11			КВР-Д1	Технические требования		
				Детали		
11		1	КВР-II.16.4.30-01	Крышка	1	
11		2	КВР-I.16.3.0-02	Фланец	1	
11		3	КВР-I.16.3.30-03	Стенка	4	
11		4	КВР-I.14.3.0-04	Фланец	4	
11		5	КВР-I.14.3.0-05	Ухо	4	
БЧ		6	КВР-I.16.4.30-02	Дно		
				Лист В2 ГОСТ 3680-57 3-III-Ст.3кп ГОСТ16523-70		
				1158×1158 B_7	1	21 кг

Изм.	Лист	№ докум.	Подп.	Дата
Разраб.		Власова		
Пров.		Демьянов		
Н. контр.		Демьянов		
Утв.		Зейликман		

КВР-I.16.4.30

Коробка распределительная

Лит.	Лист	Листов
Ч		1

ММСС СССР Главпромвентиляция П.И. Проектпромвентиляция

Копировал: Бер. Формат: 11

Формат	Зона	Поз.	Обозначение	Наименование	Кол.	Примечание
				Документация		
22			КВР-II.14.3.0 СБ	Общий вид		
11			КВР-Д1	Технические требования		
				Детали		
11		1	КВР-II.14.3.0-01	Стенка	1	
11		2	КВР-II.14.3.0-02	Стенка	2	
11		3	КВР-II.14.3.0-03	Стенка	1	
11		4	КВР-I.14.3.0-03	Фланец	1	
11		5	КВР-I.14.3.0-04	Фланец	3	
11		6	КВР-I.14.3.0-05	Ухо	4	
БЧ		7	КВР-II.14.3.0-04	Дно		
				Лист В2 ГОСТ 3680-57 3-III-Ст.3кп ГОСТ16523-70		
				1110×1510 B_7	1	26,3 кг
БЧ		8	КВР-II.14.3.0-05	Крышка		
				Лист В2 ГОСТ 3680-57 3-III-Ст.3кп ГОСТ16523-70		
				1100×1510 B_7	1	26 кг

Изм.	Лист	№ докум.	Подп.	Дата
Разраб.		Денисова		
Пров.		Демьянов		
Н. контр.		Демьянов		
Утв.		Зейликман		

КВР-II.14.3.0

Коробка распределительная

Лит.	Лист	Листов
Ч		1

ММСС СССР Главпромвентиляция П.И. Проектпромвентиляция

Копировал: Бер. Формат: 11

Формат	Зона	Поз.	Обозначение	Наименование	Кол.	Примечание
				Документация		
22			КВР-II.14.3.5 СБ	Общий вид		
11			КВР-Д1	Технические требования		
				Детали		
11		1	КВР-II.14.3.5-01	Стенка	1	
11		2	КВР-II.14.3.5-02	Стенка	2	
11		3	КВР-II.14.3.5-03	Стенка	1	
11		4	КВР-I.14.3.0-03	Фланец	1	
11		5	КВР-I.14.3.0-04	Фланец	3	
11		6	КВР-I.14.3.0-05	Ухо	4	
БЧ		7	КВР-II.14.3.5-04	Дно		
				Лист В2 ГОСТ 3680-57 3-III-Ст.3кп ГОСТ16523-70		
				1046×1386 B_7	1	22,8 кг
БЧ		8	КВР-II.14.3.5-05	Крышка		
				Лист В2 ГОСТ 3680-57 3-III-Ст.3кп ГОСТ16523-70		
				1166×1646 B_7	1	30,1 кг

Изм.	Лист	№ докум.	Подп.	Дата
Разраб.		Денисова		
Пров.		Демьянов		
Н. контр.		Демьянов		
Утв.		Зейликман		

КВР-II.14.3.5

Коробка распределительная

Лит.	Лист	Листов
Ч		1

ММСС СССР Главпромвентиляция П.И. Проектпромвентиляция

Копировал: Бер. Формат: 11

Формат	Зона	Поз.	Обозначение	Наименование	Кол.	Примечание
				Документация		
22			КВР-II.14.3.10 СБ	Общий вид		
11			КВР-Д1	Технические требования		
				Детали		
11		1	КВР-II.14.3.10-01	Стенка	1	
11		2	КВР-II.14.3.10-02	Стенка	2	
11		3	КВР-II.14.3.10-03	Стенка	1	
11		4	КВР-I.14.3.0-03	Фланец	1	
11		5	КВР-I.14.3.0-04	Фланец	3	
11		6	КВР-I.14.3.0-05	Ухо	4	
БЧ		7	КВР-II.14.3.10-04	Дно		
				Лист В2 ГОСТ 3680-57 3-III-Ст.3кп ГОСТ16523-70		
				992×1268 B_7	1	19,7 кг
БЧ		8	КВР-II.14.3.10-05	Крышка		
				Лист В2 ГОСТ 3680-57 3-III-Ст.3кп ГОСТ16523-70		
				1246×1796 B_7	1	35,1 кг

Изм.	Лист	№ докум.	Подп.	Дата
Разраб.		Денисова		
Пров.		Демьянов		
Н. контр.		Демьянов		
Утв.		Зейликман		

КВР-II.14.3.10

Коробка распределительная

Лит.	Лист	Листов
Ч		1

ММСС СССР Главпромвентиляция П.И. Проектпромвентиляция

Копировал: Бер. Формат: 11

Серия 1.494-17 выпуск 2

Формат	Зона	Поз.	Обозначение	Наименование	Кол.	Примечание
				Документация.		
22			КВР II. 14.3.15 СБ	Общий вид		
11			КВР-Д1	Технические требования		
				Детали		
11		1	КВР-II. 14.3.15-01	Стенка	1	
11		2	КВР-II. 14.3.15-02	Стенка	2	
11		3	КВР-II. 14.3.15-03	Стенка	1	
11		4	КВР-I. 14.3.0-03	Фланец	1	
11		5	КВР-I. 14.3.0-04	Фланец	3	
11		6	КВР-I. 14.3.0-05	Ухо	4	
Б4		7	КВР-II 14.3.15-04	Дно		
				Лист В2 ГОСТ 3680-57 3-III-Ст 3кп ГОСТ 16523-70		
				934×1162 В7	1	17 кг
		8	КВР-II. 14.3.15-05	Крышка		
				Лист В2 ГОСТ 3680-57 3-III-Ст 3кп ГОСТ 16523-70		
				1326×1966 В7	1	41 кг

Подп. и дата | Инв. № дубл. | Взам. инв. № | Подп. и дата | Инв. № подл.

Изм.	Лист	№ докум.	Подп.	Дата
Разраб.		Денисова		
Пров.		Демьянов		
Н.контр.		Демьянов		
Утв.		Зейликман		

КВР-II. 14.3.15

Коробка распределительная

Лит.	Лист	Листов
И		1

МГСС СССР Главпромвентиляция П.И. Проектпромвентиляция

Копировал: Бер. Формат: 11

Формат	Зона	Поз.	Обозначение	Наименование	Кол.	Примечание
				Документация.		
22			КВР-II. 14.3.20 СБ	Сборочный чертеж		
11			КВР-Д1	Технические требования		
				Детали		
11		1	КВР-II. 14.3.20-01	Стенка	1	
11		2	КВР-II. 14.3.20-02	Стенка	2	
11		3	КВР-II. 14.3.20-03	Стенка	1	
11		4	КВР-I. 14.3.0-03	Фланец	1	
11		5	КВР-I. 14.3.0-04	Фланец	3	
11		6	КВР-I. 14.3.0-05	Ухо	4	
Б4		7	КВР-II. 14.3.20-04	Дно		
				Лист В2 ГОСТ 3680-57 3-III-Ст 3кп ГОСТ 16523-70		
				870×1064 В7	1	14,55 кг
Б4		8	КВР-II. 14.3.20-05	Крышка		
				Лист В2 ГОСТ 3680-57 3-III-Ст 3кп ГОСТ 16523-70		
				1406×2156 В7	1	47,5 кг

Подп. и дата | Инв. № дубл. | Взам. инв. № | Подп. и дата | Инв. № подл.

Изм.	Лист	№ докум.	Подп.	Дата
Разраб.		Денисова		
Пров.		Демьянов		
Н.контр.		Демьянов		
Утв.		Зейликман		

КВР-II. 14.3.20

Коробка распределительная

Лит.	Лист	Листов
И		1

МГСС СССР Главпромвентиляция П.И. Проектпромвентиляция

Копировал: Бер. Формат: 11

Формат	Зона	Поз.	Обозначение	Наименование	Кол.	Примечание
				Документация		
22			КВР-II. 14.3.25 СБ	Сборочный чертеж		
11			КВР-Д1	Технические требования		
				Детали.		
11		1	КВР-II. 14.3.25-01	Стенка	1	
11		2	КВР-II. 14.3.25-02	Стенка	2	
11		3	КВР-II. 14.3.25-03	Стенка	1	
11		4	КВР-I. 14.3.0-03	Фланец	1	
11		5	КВР-I. 14.3.0-04	Фланец	3	
11		6	КВР-I. 14.3.0-05	Ухо	4	
Б4		7	КВР-II. 14.3.25-04	Дно		
				Лист В2 ГОСТ 3680-57 3-III-Ст 3кп ГОСТ 16523-70		
				818×970 В7	1	12,4 кг
Б4		8	КВР-II. 14.3.25-05	Крышка		
				Лист В2 ГОСТ 3680-57 3-III-Ст 3кп ГОСТ 16523-70		
				1506×2366 В7	1	56 кг

Подп. и дата | Инв. № дубл. | Взам. инв. № | Подп. и дата | Инв. № подл.

Изм.	Лист	№ докум.	Подп.	Дата
Разраб.		Денисова		
Пров.		Демьянов		
Н.контр.		Демьянов		
Утв.		Зейликман		

КВР-II. 14.3.25

Коробка распределительная

Лит.	Лист	Листов
И		1

МГСС СССР Главпромвентиляция П.И. Проектпромвентиляция

Копировал: Бер. Формат: 11

Формат	Зона	Поз.	Обозначение	Наименование	Кол.	Примечание
				Документация		
22			КВР-II. 14.3.30 СБ	Сборочный чертеж		
11			КВР-Д1	Технические требования		
				Детали.		
11		1	КВР-II. 14.3.30-01	Стенка	1	
11		2	КВР-II. 14.3.30-02	Стенка	2	
11		3	КВР-II. 14.3.30-03	Стенка	1	
11		4	КВР-I. 14.3.0-03	Фланец	1	
11		5	КВР-I. 14.3.0-04	Фланец	3	
11		6	КВР-I. 14.3.0-05	Ухо	4	
Б4		7	КВР-II. 14.3.30-04	Дно		
				Лист В2 ГОСТ 3680-57 3-III-Ст 3кп ГОСТ 16523-70		
				760×876 В7	1	10,5 кг
Б4		8	КВР-II. 14.3.30-05	Крышка		
				Лист В2 ГОСТ 3680-57 3-III-Ст 3кп ГОСТ 16523-70		
				1616×2606 В7	1	66,4 кг

Подп. и дата | Инв. № дубл. | Взам. инв. № | Подп. и дата | Инв. № подл.

Изм.	Лист	№ докум.	Подп.	Дата
Разраб.		Денисова		
Пров.		Демьянов		
Н.контр.		Демьянов		
Утв.		Зейликман		

КВР-II. 14.3.30

Коробка распределительная

Лит.	Лист	Листов
И		1

МГСС СССР Главпромвентиляция П.И. Проектпромвентиляция

Копировал: Бер. Формат: 11

Серия 1.494-17 Выпуск 2

Формат	Зона	Поз.	Обозначение	Наименование	Кол.	Примечание
				Документация		
22			КВР-II.16.3.0СБ	Сборочный чертеж		
11			КВР-ДII	Технические требования		
				Детали		
11		1	КВР-II.16.3.0-01	Стенка	1	
11		2	КВР-II.16.3.0-02	Стенка	2	
11		3	КВР-II.16.3.0-03	Стенка	1	
11		4	КВР-I.16.3.0-02	Фланец	1	
11		5	КВР-I.14.3.0-04	Фланец	3	
11		6	КВР-I.14.3.0-05	Ухо	4	
64		7	КВР-II.16.3.0-04	Дно		
				Лист В2 ГОСТ 3680-57 3-III-Ст.3кп ГОСТ 16523-70		
				1110×1710 B_7	1	29,6кг
64		8	КВР-II.16.3.0-05	Крышка		
				Лист В2 ГОСТ 3680-57 3-II-Ст.3кп ГОСТ 16523-70		
				1100×1710 B_7	1	29,4кг

Инв.№ подл. | Подп. и дата | Взам.инв.№ | Инв.№ дубл. | Подп. и дата

Изм.	Лист	№ докум.	Подп.	Дата
Разраб.		Денисова		
Пров.		Демьянов		
Н.контр.		Демьянов		
Утв.		Эвилинтман		

КВР-II.16.3.0

Коробка распределительная

Лит.	Лист	Листов
	1	

ММСС СССР Главпромвентиляция ЦПроектпромвентиляция

Копировал Формат 11

Формат	Зона	Поз.	Обозначение	Наименование	Кол.	Примечание
				Документация		
22			КВР-II.16.3.5СБ	Сборочный чертеж		
11			КВР-Д1	Технические требования		
				Детали		
11		1	КВР-II.16.3.5-01	Стенка	1	
11		2	КВР-II.16.3.5-02	Стенка	2	
11		3	КВР-II.16.3.5-03	Стенка	1	
11		4	КВР-I.16.3.0-02	Фланец	1	
11		5	КВР-I.14.3.0-04	Фланец	3	
11		6	КВР-I.14.3.0-05	Ухо	4	
64		7	КВР-II.16.3.5-04	Дно		
				Лист В2 ГОСТ 3680-57 3-III-Ст.3кп ГОСТ 16523-70		
				1038×1670 B_7	1	25,6кг
64		8	КВР-II.16.3.5-05	Крышка		
				Лист В2 ГОСТ 3680-57 3-II-Ст.3кп ГОСТ 16523-70		
				1176×1866 B_7	1	34,4кг

Инв.№ подл. | Подп. и дата | Взам.инв.№ | Инв.№ дубл. | Подп. и дата

Изм.	Лист	№ докум.	Подп.	Дата
Разраб.		Денисова		
Пров.		Демьянов		
Н.контр.		Семенов		
Утв.		Эвилинтман		

КВР-II.16.3.5

Коробка распределительная

Лит.	Лист	Листов
	1	

ММСС СССР Главпромвентиляция ЦПроектпромвентиляция

Копировал Формат 11

Формат	Зона	Поз.	Обозначение	Наименование	Кол.	Примечание
				Документация		
22			КВР-II.16.3.10СБ	Сборочный чертеж		
11			КВР-Д1	Технические требования		
				Детали		
11		1	КВР-II.16.3.10-01	Стенка	1	
11		2	КВР-II.16.3.10-02	Стенка	2	
11		3	КВР-II.16.3.10-03	Стенка	1	
11		4	КВР-I.16.3.0-02	Фланец	1	
11		5	КВР-I.14.3.0-04	Фланец	3	
11		6	КВР-I.14.3.0-05	Ухо	4	
64		7	КВР-II.16.3.10-04	Дно		
				Лист В2 ГОСТ 3680-57 3-III-Ст.3кп ГОСТ 16523-70		
				966×1438 B_7	1	21,7кг
64		8	КВР-II.16.3.10-05	Крышка		
				Лист В2 ГОСТ 3680-57 3-II-Ст.3кп ГОСТ 16523-70		
				1266×2036 B_7	1	40,1кг

Инв.№ подл. | Подп. и дата | Взам.инв.№ | Инв.№ дубл. | Подп. и дата

Изм.	Лист	№ докум.	Подп.	Дата
Разраб.		Денисова		
Пров.		Демьянов		
Н.контр.		Демьянов		
Утв.		Эвилинтман		

КВР-II.16.3.10

Коробка распределительная

Лит.	Лист	Листов
	1	

ММСС СССР Главпромвентиляция ЦПроектпромвентиляция

Копировал Формат 11

Формат	Зона	Поз.	Обозначение	Наименование	Кол.	Примечание
				Документация		
22			КВР-II.16.3.15СБ	Сборочный чертеж		
11			КВР-Д1	Технические требования		
				Детали		
11		1	КВР-II.16.3.15-01	Стенка	1	
11		2	КВР-II.16.3.15-02	Стенка	2	
11		3	КВР-II.16.3.15-03	Стенка	1	
11		4	КВР-I.16.3.0-02	Фланец	1	
11		5	КВР-I.14.3.0-04	Фланец	3	
11		6	КВР-I.14.3.0-05	Ухо	4	
64		7	КВР-II.16.3.15-04	Дно		
				Лист В2 ГОСТ 3680-57 3-III-Ст.3кп ГОСТ 16523-70		
				902×1318 B_7	1	18,5кг
64		8	КВР-II.16.3.15-05	Крышка		
				Лист В2 ГОСТ 3680-57 3-II-Ст.3кп ГОСТ 16523-70		
				1346×2226 B_7	1	47кг

Инв.№ подл. | Подп. и дата | Взам.инв.№ | Инв.№ дубл. | Подп. и дата

Изм.	Лист	№ докум.	Подп.	Дата
Разраб.		Денисова		
Пров.		Демьянов		
Н.контр.		Демьянов		
Утв.		Эвилинтман		

КВР-II.16.3.15

Коробка распределительная

Лит.	Лист	Листов
	1	

ММСС СССР Главпромвентиляция ЦПроектпромвентиляция

Копировал Формат 11

Формат	Зона	Поз.	Обозначение	Наименование	Кол.	Примечание
				Документация		
22			КВР-II.16.3.20СБ	Сборочный чертеж		
11			КВР-Д1	Технические требования		
				Детали		
11		1	КВР-II.16.3.20-01	Стенка	1	
11		2	КВР-II.16.3.20-02	Стенка	2	
11		3	КВР-II.16.3.20-03	Стенка	1	
11		4	КВР-I.16.3.0-02	Фланец	1	
11		5	КВР-I.14.3.0-04	Фланец	3	
11		6	КВР-I.14.3.0-05	Ухо	4	
64		7	КВР-II.16.3.20-04	Дно		
				Лист 82 ГОСТ 3680-57 3-III-Ст3кп ГОСТ 16523-70		
				838×1202 B_7	1	15,7кг
64		8	КВР-II.16.3.20-05	Крышка		
				Лист 82 ГОСТ 3680-57 3-III-Ст3кп ГОСТ 16523-70		
				1446×2436 B_7	1	55,4кг

КВР-II.16.3.20 СБ

Коробка распределительная

Лит. | Лист | Листов 5

Масс СССР

Госпромстройвентиляция ПО Ленгипромонтажиндустрия

Копировал | Формат А4

Формат	Зона	Поз.	Обозначение	Наименование	Кол.	Примечание
				Документация		
22			КВР-II.16.3.25СБ	Сборочный чертеж		
11			КВР-Д1	Технические требования		
				Детали		
11		1	КВР-II.16.3.25-01	Стенка	1	
11		2	КВР-II.16.3.25-02	Стенка	2	
11		3	КВР-II.16.3.25-03	Стенка	1	
11		4	КВР-I.16.3.0-02	Фланец	1	
11		5	КВР-I.14.3.0-04	Фланец	3	
11		6	КВР-I.14.3.0-05	Ухо	4	
64		7	КВР-II.16.3.25-04	Дно		
				Лист 82 ГОСТ 3680-57 3-III-Ст3кп ГОСТ 16523-70		
				774×1092 B_7	1	13,3кг
64		8	КВР-II.16.3.25-05	Крышка		
				Лист 82 ГОСТ 3680-57 3-III-Ст3кп ГОСТ 16523-70		
				1556×2676 B_7	1	65,4кг

КВР-II 16 3 25

Коробка распределительная

Лит. | Лист | Листов 5

Масс СССР

Госпромстройвентиляция ПО Ленгипромонтажиндустрия

Копировал | Формат А4

Формат	Зона	Поз.	Обозначение	Наименование	Кол.	Примечание
				Документация		
22			КВР-II.16.3.30СБ	Сборочный чертеж		
11			КВР-Д1	Технические требования		
				Детали		
11		1	КВР-II.16.3.20-01	Стенка	1	
11		2	КВР-II.16.3.20-02	Стенка	2	
11		3	КВР-II.16.3.20-03	Стенка	1	
11		4	КВР-I.16.3.0-02	Фланец	1	
11		5	КВР-I.14.3.0-04	Фланец	3	
11		6	КВР-I.14.3.0-05	Ухо	4	
64		7	КВР-II.16.3.20-04	Дно		
				Лист 82 ГОСТ 3680-57 3-III-Ст3кп ГОСТ 16523-70		
				706×994 B_7	1	11кг
64		8	КВР-II.16.3.20-05	Крышка		
				Лист 82 ГОСТ 3680-57 3-III-Ст3кп ГОСТ 16523-70		
				1676×2956 B_7	1	77,6кг

КВР-II.16.3.30 СБ

Коробка распределительная

Лит. | Лист | Листов 5

Масс СССР

Госпромстройвентиляция ПО Ленгипромонтажиндустрия

Копировал | Формат А4

КВР-II 16 3 30-03

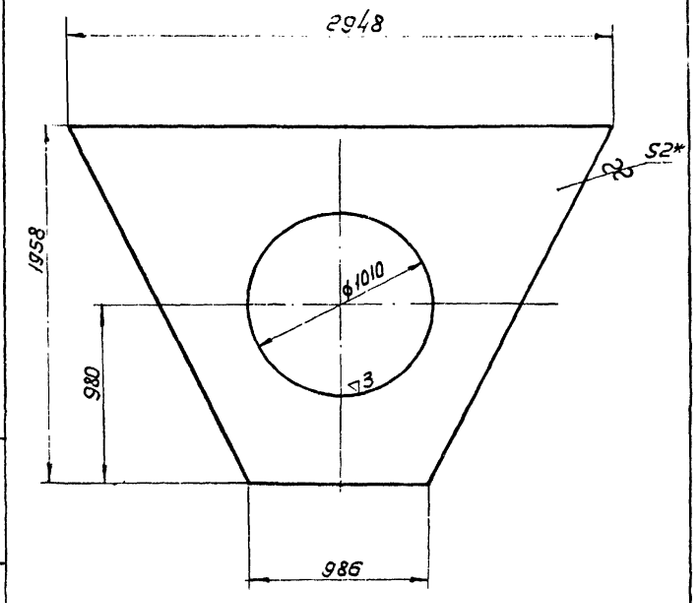

* Размер для справок

КВР-II.16.3.30-03

Стенка

Лит. | Масса | Масштаб

48 | 1:20

Лист 82 ГОСТ 3680-57 3-III-Ст3кп ГОСТ 16523-70

Масс СССР

Госпромстройвентиляция ПО Ленгипромонтажиндустрия

Копировал | Формат А4

Серия 1.494-17 Выпуск 2

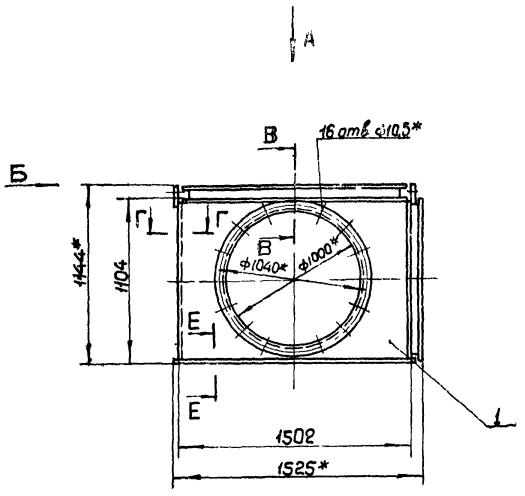

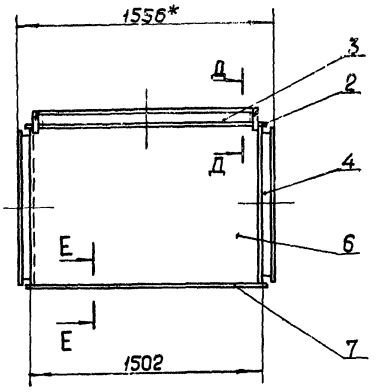

Вид А

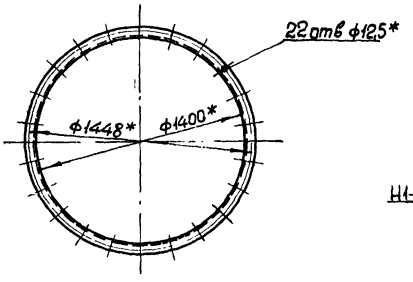

Вид Б
М 1:1

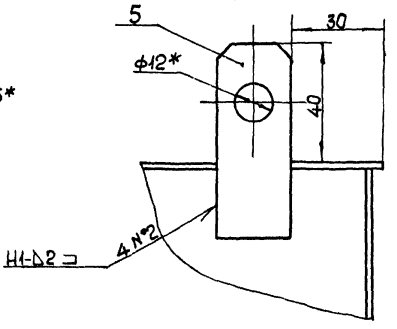

Г-Г
М 1:1

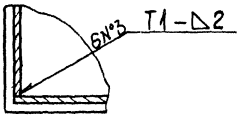

В-В
М 1:2

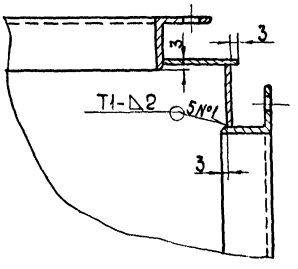

Д-Д
М 1:1

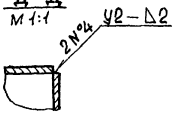

Е-Е
М 1:1

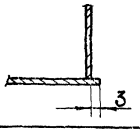

1. Сварные швы по ГОСТ 5264-69.
2. Способ сварки по усмотрению технолога.
3. Количество мест сварки указано на всю сборку.
4. * Размеры для справок.

				КВР-I.14.3.0 СБ			
Изм.	Лист	№ докум.	Подп.	Дата	Коробка распределительная. Сборочный чертеж	Лит.	Масса	Масштаб
Разраб.		Денисова				И	139	1:20
Пров.		Демьянов				Лист	Листов 1	
Гл.констр.		Гаваи						
Нач.отд.		Свидерман						
Н.контр.		Демьянов						
Утв.		Гооза						

ММСС СССР Госпромэнергоинтеграция ГПИпроектпромэнергоинтеграция

Копировал

Формат А2

Инв.№ подл. | Подп. и дата | Взам.инв.№ | Инв.№ дубл. | Подп. и дата

КВР-I.14.3.0-01

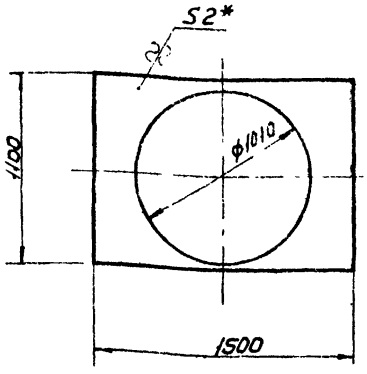

* Размер для справок

КВР-I.14.3.0-01

Стенка

Лит. У | Масса 13,3 | Масштаб 1:20

Лист | Листов 1

Лист 82 ГОСТ 3680-57
3-III-Ст3кп ГОСТ 16523-70

ММСС СССР
Главпромвентиляция
ЛИ Проектпромвентиляция

Копировал: | Формат А1

КВР-I.14.3.0-02

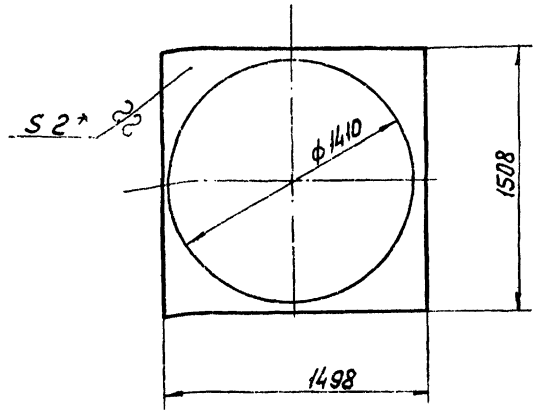

* Размер для справок

КВР-I.14.3.0-02

Крышка

Лит. У | Масса 9,5 | Масштаб 1:20

Лист | Листов 1

Лист 82 ГОСТ 3680-57
3-III-Ст3кп ГОСТ 16523-70

ММСС СССР
Главпромвентиляция
ЛИ Проектпромвентиляция

Копировал: | Формат А1

КВР-I.14.3.0-03

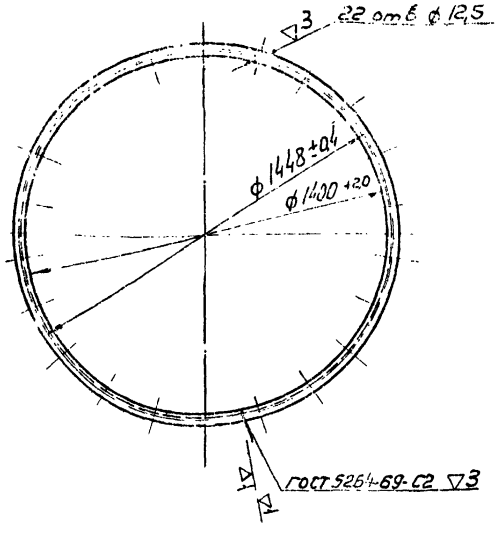

1. Способ сварки по усмотрению технолога
2. Длина развернутой детали 4462мм

КВР-I.14.3.0-03

Фланец

Лит. | Масса 9,56 | Масштаб 1:20

Лист | Листов 1

Уголок Б-36х36х4 ГОСТ 8509-72
Ст3 ГОСТ 535-58

ММСС СССР
Главпромвентиляция
ЛИ Проектпромвентиляция

Копировал: | Формат А1

КВР-I.14.3.0-04

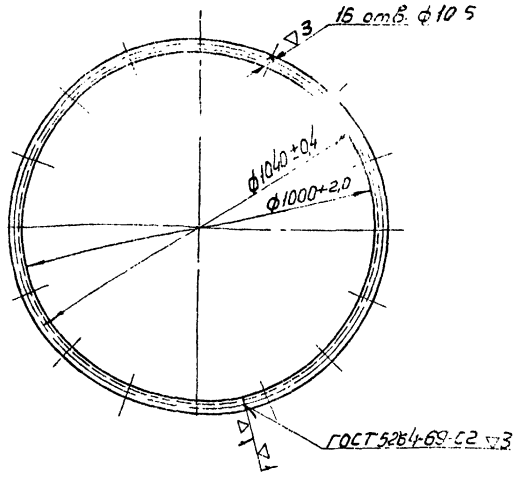

1. Способ сварки по усмотрению технолога
2. Длина развернутой детали 3200мм

КВР-I.14.3.0-04

Фланец

Лит. У | Масса 6,08 | Масштаб 1:10

Лист | Листов 1

Уголок Б-32х32х4 ГОСТ 8509-72
Ст3 ГОСТ 535-58

ММСС СССР
Главпромвентиляция
ЛИ Проектпромвентиляция

Копировал: | Формат А1

Серия 1.494-17 Выпуск 2

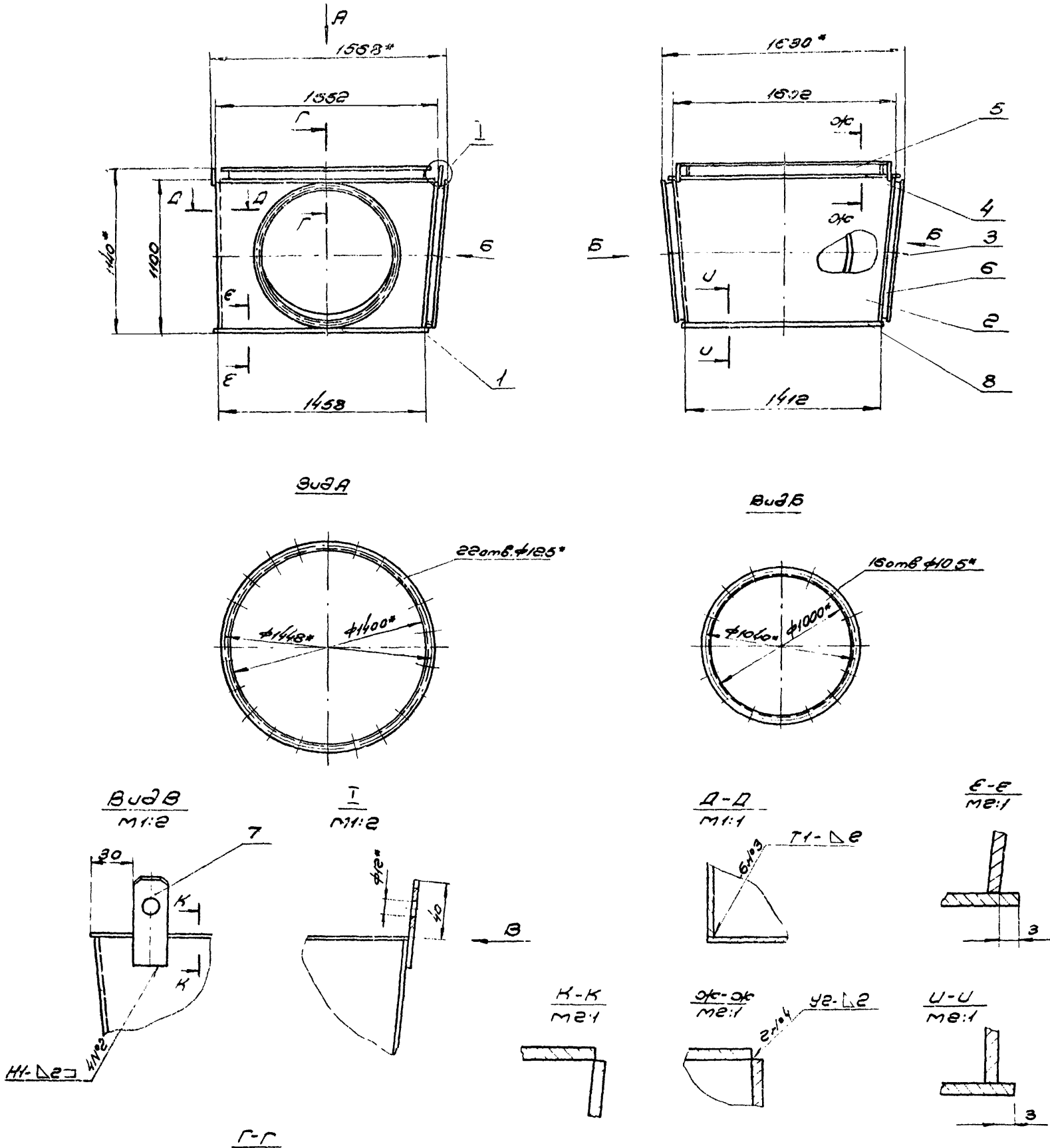

1. Сварные швы по ГОСТ 5264-69
2. Способ сварки по усмотрению технолога.
3. Количество мест сварки указано на всю сборку
4. * Размеры для справок.

					КВР-I. 14. 3. 5 СБ			
Изм.	Лист	№ докум.	Подп.	Дата	Коробка распределительная	Лит.	Масса	Масштаб
Разраб.		Денисова				И	141	1:20
Пров.		Демьянов		XI/IV	Сборочный чертеж	Лист	Листов 1	
Т.контр.		Каган				ММСС СССР Главпромвентиляция Л.И.Проектпромвентиляция		
Нач.отд.		Бейземан						
Н.контр.		Зейлигман						
Утв.		Гобза						

Копировал

Формат: 23

Инв.№ подл. | Подп. и дата | Взам. инв.№ | Инв.№ дубл. | Подп. и дата

КВР-I.14.3.0-05

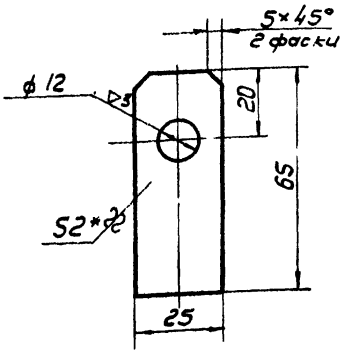

* Размер для справок

Изм.	Лист	№ докум.	Подп.	Дата	КВР-I.14.3.0-05		
Разраб.		Денисова			Ухо	Лит.	Масса 9,023	Масштаб 1:20
Пров.		Демьянов		XI		Лист	Листов 1
Т.контр.		Демьянов		17		НИСО СССР	
Н.контр.		Демьянов			Лист 3-III-Ст.3кп ГОСТ 16523-70	Главпромвентиляция П/О Проектпромвентиляция	
Утв.		Зеликман					

Копировал: Вл.— Формат: II

КВР-I.14.3.5-01

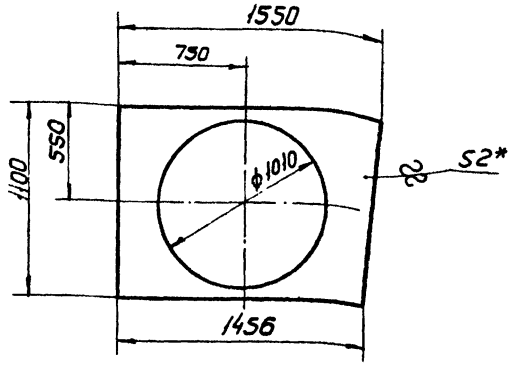

* Размер для справок

Изм.	Лист	№ докум.	Подп.	Дата	КВР-I.14.3.5-01		
Разраб.		Денисова			Стенка	Лит.	Масса 13,4	Масштаб 1:20
Пров.		Демьянов		XI		Лист	Листов 1
Т.контр.		Демьянов		17		НИСО СССР	
Н.контр.		Демьянов			Лист 3-III-Ст.3кп ГОСТ 16523-70	Главпромвентиляция П/О Проектпромвентиляция	
Утв.		Зеликман					

Копировал: Вл.— Формат: II

КВР-I.14.3.5-02

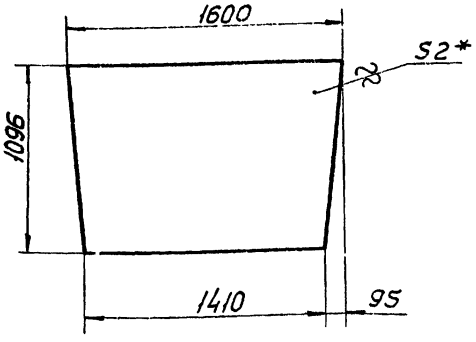

* Размер для справок

КВР-I.14.3.5-02

Изм.	Лист	№ докум.	Подп.	Дата			
Разраб.						Лит.	Масса 25,9	Масштаб 1:20
Пров.				XI		Лист	Листов 1
Конт.				17		НИСО СССР	
Н.контр.		Демьянов			Лист 3-III-Ст.3кп ГОСТ 16523-70	Главпромвентиляция П/О Проектпромвентиляция	
Утв.		Зеликман					

Копировал: Вл.— Формат: II

КВР-I.14.3.5-03

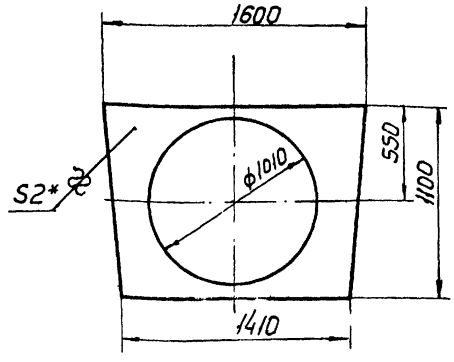

* Размер для справок

КВР-I.14.3.5-03

КВР-Т.14.3.10СБ

Серия 1.494-17 Выпуск 2

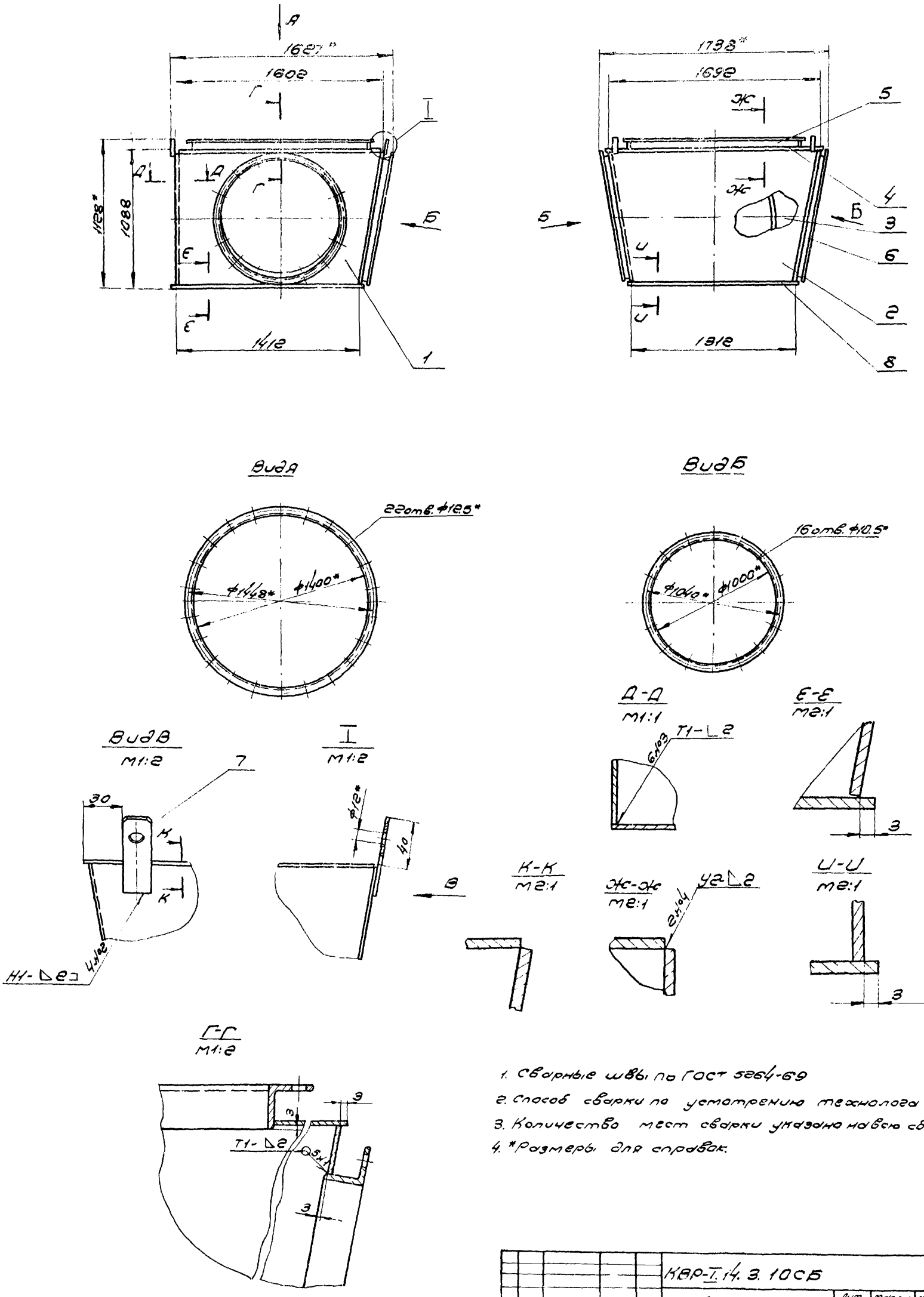

1. Сварные швы по ГОСТ 5264-69
2. Способ сварки по усмотрению технолога
3. Количество мест сварки указано на всю сборку
4. *Размеры для справок.

					КВР-Т.14.3.10СБ			
Изм.	Лист	Подокум.	Подп.	Дата	Коробка распределительная. Сборочный чертеж	Лит.	Масса	Масштаб
Разраб.		Денисова					1/1	1:20
Пров.		Демьянов		XI/74		Лист	Листов 1	
Т.контр.		Каган				ММСС СССР Главпромвентиляция П.И. Проектпромвентиляция		
Нач.отд.		Бейзерман						
Н.контр.		Зейлинман						
Утв.		Гобза						

Копировал: Формат: 22

Инв. № подл. | Подп. и дата | Взам. инв. № | Инв. № дубл. | Подп. и дата

Серия 1.494-17 Выпуск 2

КВР-I 5-04

▽1(▽)

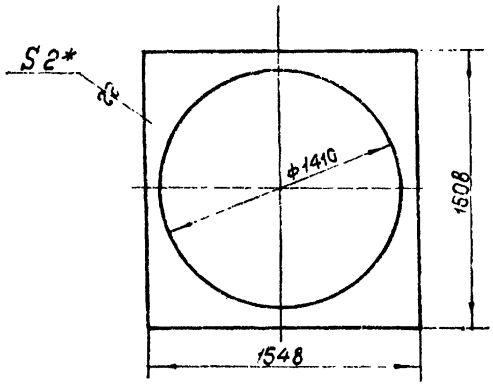

* Размер для справок

Изм.	Лист	№ докум.	Подп.	Дата	КВР-I.14.3.5-04		
Разраб.	Денисова				Крышка	Лит.	Масса	Масштаб
Пров.	Семьянов					И	14.3	1:20
Т.контр.	Семьянов					Лист	Листов 1
	Семьянов				Лист ВС ГОСТ 3680-57 3-III-Ст.3 кп.ГОСТ 16523-70	ММСС СССР Главпромвентиляция Гипроектпромвентиляция	

Копировал: Формат 11

КВР-I.14.3.10-01

▽1(▽) 19

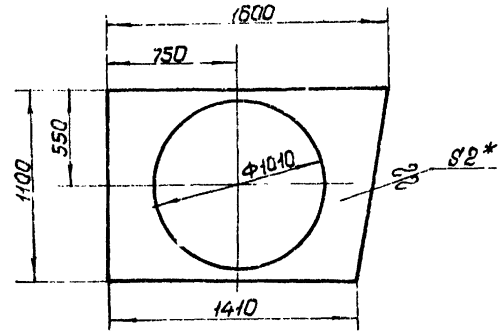

* Размер для справок

Изм.	Лист	№ докум.	Подп.	Дата	КВР-I.14.3.10-01		
Разраб.	Денисова				Стенка	Лит.	Масса	Масштаб
Пров.	Семьянов					И	13,4	1:20
Т.контр.	Семьянов					Лист	Листов 1
	Семьянов				Лист ВС ГОСТ 3680-57 3-III-Ст.3 кп.ГОСТ 16523-70	ММСС СССР Главпромвентиляция Гипроектпромвентиляция	

Копировал: Формат 11

КВР-I.14.3.10-02

▽1(▽)

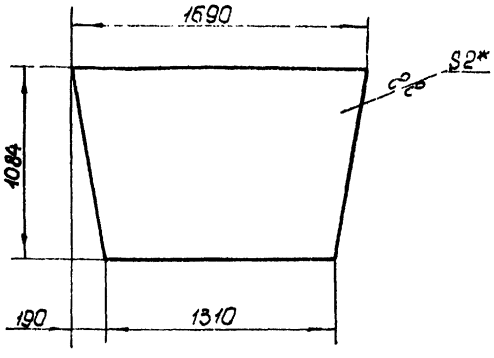

* Размер для справок

Изм.	Лист	№ докум.	Подп.	Дата	КВР-I.14.3.10-02		
Разраб.	Денисова				Стенка	Лит.	Масса	Масштаб
Пров.	Семьянов					И		1:20
Т.контр.	Семьянов					Лист	Листов 1
	Семьянов				Лист ВС ГОСТ 3680-57 3-III-Ст.3 кп.ГОСТ 16523-70	ММСС СССР Главпромвентиляция Гипроектпромвентиляция	

Копировал: Формат 11

КВР-I.14.3.10-03

▽1(▽)

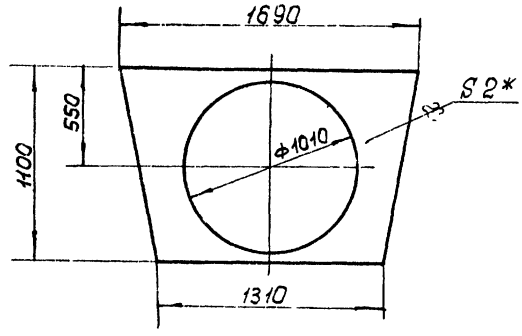

* Размер для справок

Изм.	Лист	№ докум.	Подп.	Дата	КВР-I.14.3.10-03		
Разраб.	Денисова				Стенка	Лит.	Масса	Масштаб
Пров.	Семьянов					И		1:20
Т.контр.	Семьянов					Лист	Листов 1
	Семьянов				Лист ВС ГОСТ 3680-57 3-III-Ст.3 кп.ГОСТ 16523-70	ММСС СССР Главпромвентиляция Гипроектпромвентиляция	

Копировал: Формат 11

КВР-I.14.3.15 СБ

Серия 1.494-17, выпуск 2

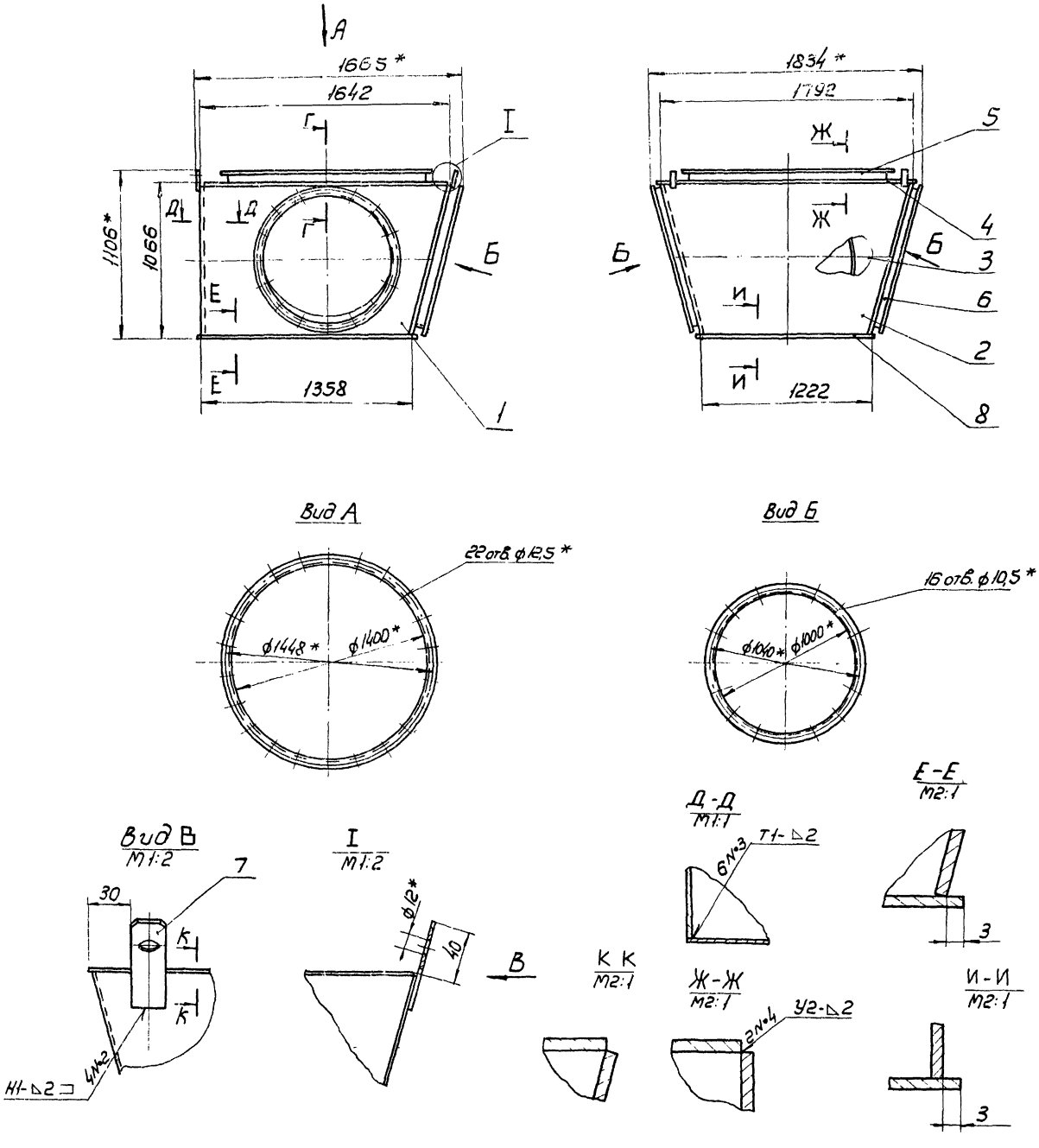

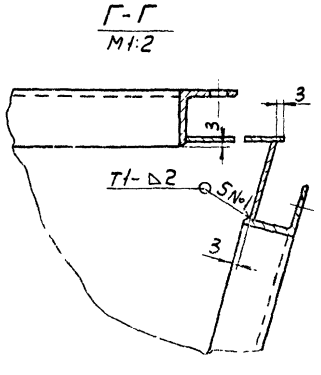

1. Сварные швы по ГОСТ 5264-69.
2. Способ сварки по усмотрению технолога.
3. Количество мест сварки указано на всю сборку.
4. * Размеры для справок.

Изм	Лист	№ докум	Подп	Дата	КВР-I.14.3.15 СБ			
Разраб		Денисова			Коробка распределительная Сборочный чертеж	Лит	Масса	Масштаб
Пров		Демьянов				У	141	1:20
Т.контр		Каган		1974		Лист	Листов 1	
Н.контр		Бейзерман				ММСС СССР Главпромвентиляция ПИ Проектпромвентиляция		
Утв.		Гобза						

Копировал: Вс. — Формат 22

Инв.№ подл. | Подп. и дата | Взам.инв.№ | Инв.№ дубл. | Подп. и дата

Серия 1.494-17 Вв

КВР-I.14.3.10-04

▽1(▽)

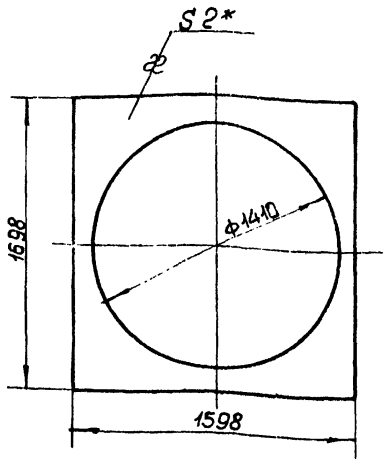

* Размер для справок

Изм.	Лист	№ докум.	Подп.	Дата
Разраб.		Денисова		
Пров.		Демьянов		XI/
Т.контр.		Демьянов		/74
Н.контр.		Демьянов		
Утв.		Зейликман		

КВР-I.14.3.10-04

Крышка

Лит	Масса	Масштаб
И	18.1	1:20

Лист | Листов 1

Лист 82 ГОСТ 3680-57 3-III-Ст.3 кп. ГОСТ 16523-70

ММСС СССР Главпромвентиляция ПиПроектпромвентиляцИя

Копировал: Формат 11

Подп. и дата | Взам. инв. № | Инв. № дубл. | Подп. и дата | Инв. № подл.

КВР-I.14.3.15-01

▽1(▽)

21

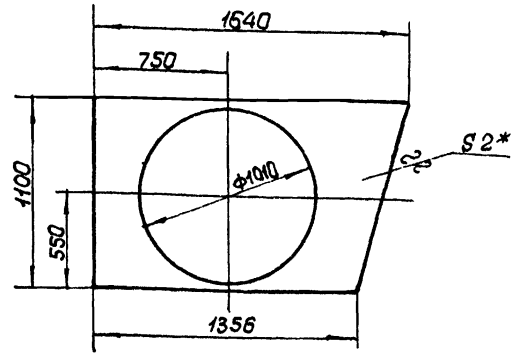

* Размер для справок

Изм.	Лист	№ докум.	Подп.	Дата
Разраб.		Денисова		
Пров.		Демьянов		XI/
Т.контр.		Демьянов		/74
Н.контр.		Демьянов		
Утв.		Зейликман		

КВР-I.14.3.15-01

Стенка

Лит.	Масса	Масштаб
И	13,3	1:20

Лист | Листов 1

Лист 82 ГОСТ 3680-57 3-III-Ст.3 кп. ГОСТ 16523-70

ММСС СССР Главпромвентиляция ПиПроектпромвентиляцИя

Копировал: Формат 11

Подп. и дата | Взам. инв. № | Инв. № дубл. | Подп. и дата | Инв. № подл.

КВР-I.14.3.15-02

▽1(▽)

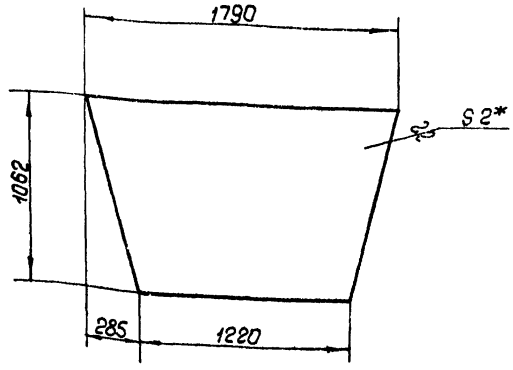

* Размер для справок

Изм.	Лист	№ докум.	Подп.	Дата
Разраб.		Денисова		
Пров.		Демьянов		XI/
Т.контр.		Демьянов		/74
Н.контр.		Демьянов		
Утв.		Зейликман		

КВР-I.14.3.15-02

Стенка

Лит	Масса	Масштаб
И	24.3	1:20

Лист | Листов 1

Лист 82 ГОСТ 3680-57 3-III-Ст.3 кп. ГОСТ 16523-70

ММСС СССР Главпромвентиляция ПиПроектпромвентиляцИя

Копировал: Формат 11

Подп. и дата | Взам. инв. № | Инв. № дубл. | Подп. и дата | Инв. № подл.

КВР-I.14.3.15-03

▽1(▽)

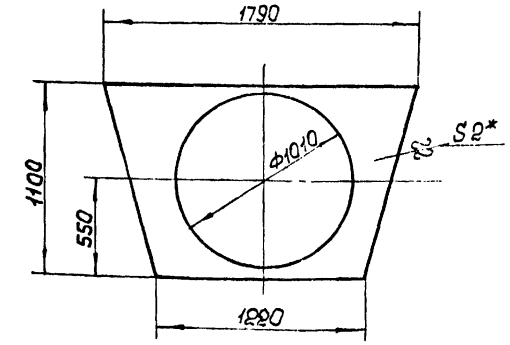

* Размер для справок

Изм.	Лист	№ докум.	Подп.	Дата
Разраб.		Денисова		
Пров.		Демьянов		XI/
Т.контр.		Демьянов		/74
Н.контр.		Демьянов		
Утв.		Зейликман		

КВР-I.14.3.15-03

Стенка

Лит	Масса	Масштаб
И	13.4	1:20

Лист | Листов 1

Лист 82 ГОСТ 3680-57 3-III-Ст.3 кп. ГОСТ 16523-70

ММСС СССР Главпромвентиляция ПиПроектпромвентиляцИя

Копировал: Формат 11

Подп. и дата | Взам. инв. № | Инв. № дубл. | Подп. и дата | Инв. № подл.

КВР-I-14.3.20СБ

Серия 1.494-17 6выпуск 2

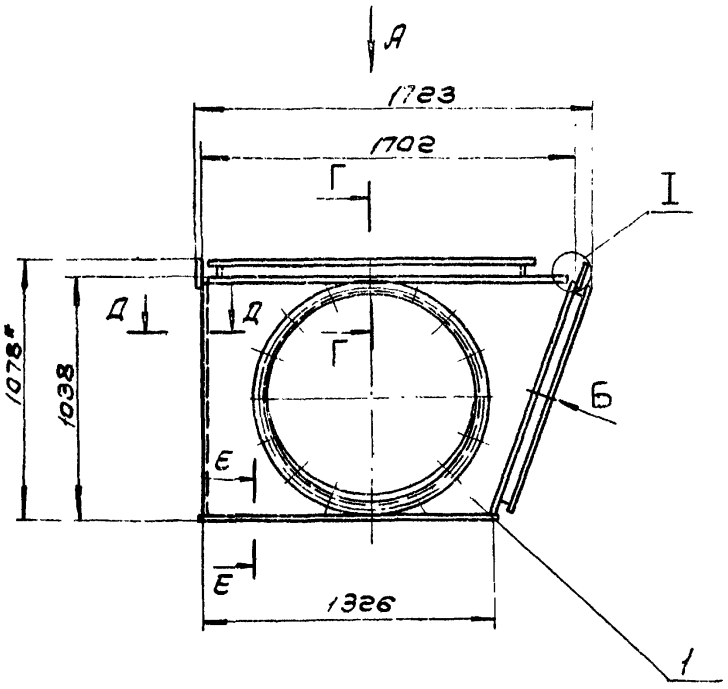

Вид А

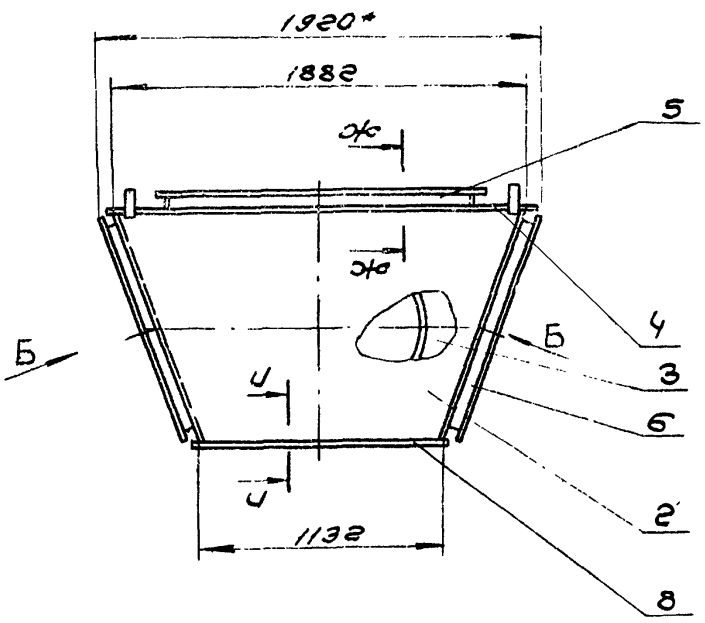

Вид Б

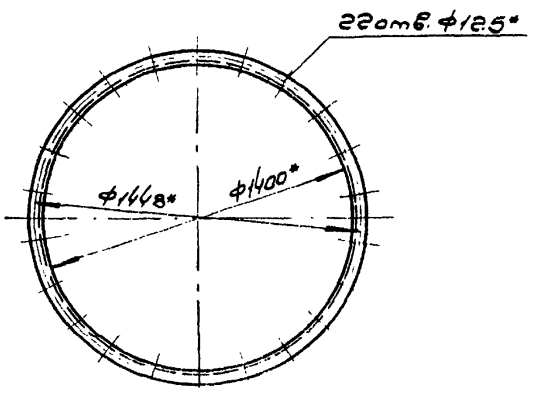

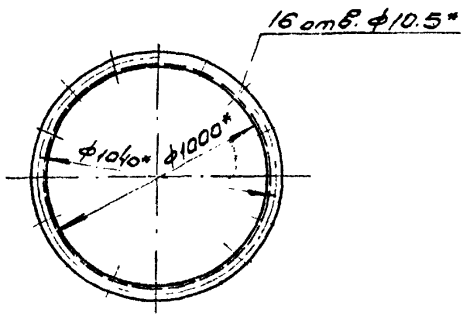

Е-Е
М2:1

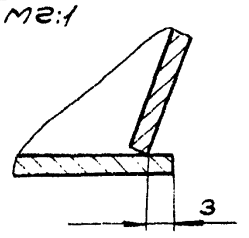

Д-Д
М1:1

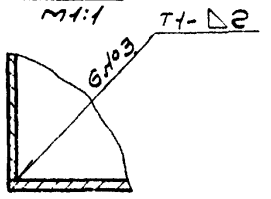

Вид В
М1:2

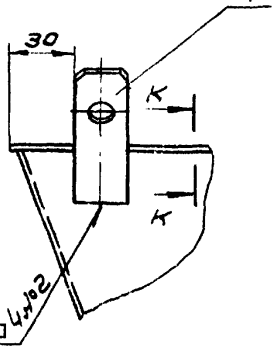

I
М1:2

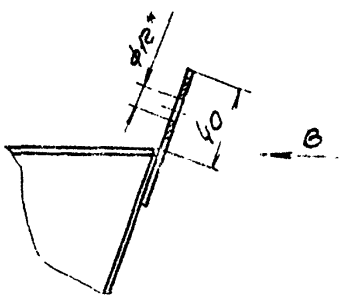

К-К
М2:1

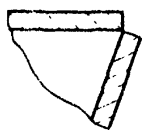

Ж-Ж
М2:1

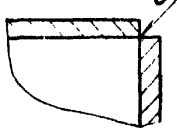

И-И
М2:1

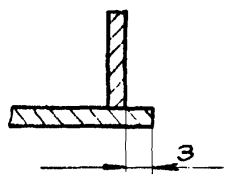

Г-Г
М1:2

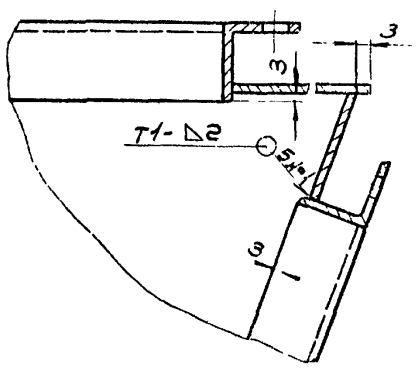

1. Сварные швы по ГОСТ 5264-69
2. Способ сварки по усмотрению технолога
3. Количество мест сварки указано на всю сборку
4. * Размеры для справок.

Изм.	Лист	№ докум.	Подп.	Дата	КВР-I.14.3.20СБ		
Разраб.		Денисова			Коробка распределительная. Сборочный чертеж	Лит.	Масса	Масштаб
Т.контр.		Денисова				У	14.25	1:20
Нач.отд.		Денисова				Лист	Листов 1	
Н.контр.		Денисова				Минсельхозпрод СССР Главпромвентиляция и Ленгипропищепром		
Гип		Денисова						

Инв.№ подл. | Подп. и дата | Взам.инв.№ | Инв.№ дубл. | Подп. и дата

Отправил: Формат: А2

Серия 1.494-17 Вып

КВР-I.14.3.15-04

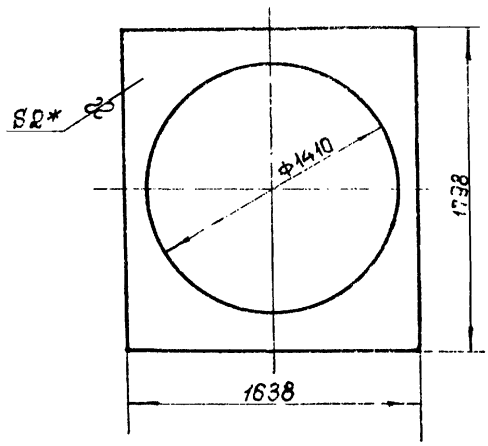

* Размер для справок

КВР-I.14.3.15-04			
Крышка	Лит. И	Масса 21,7	Масштаб 1:10
Лист В2 ГОСТ 3680-57 3-III-Ст.3кп.ГОСТ 16523-70	Лист	Листов 1	
	ММСС СССР Гипрометрвентиляция		

Копировал: Формат: 11

КВР-I.14.3.20-01

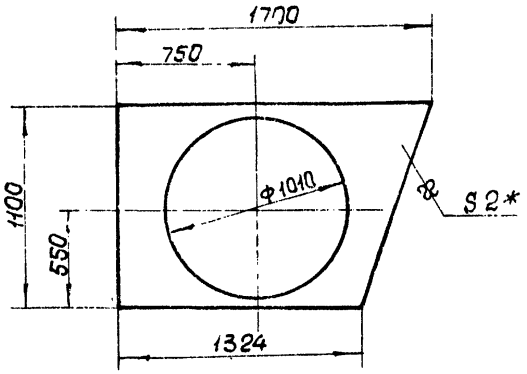

* Размер для справок.

КВР-I.14.3.20-01			
Стенка	Лит. И	Масса 15,6	Масштаб 1:20
Лист В2 ГОСТ 3680-57 3-III-Ст.3кп.ГОСТ 16523-70	Лист	Листов 1	
	ММСС СССР Гипрометрвентиляция		

Копировал: Формат: 11

КВР-I.14.3.20-02

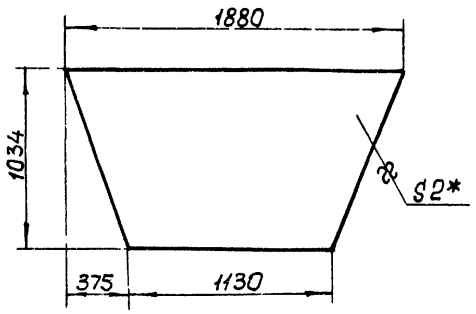

* Размер для справок

КВР-I.14.3.20-03

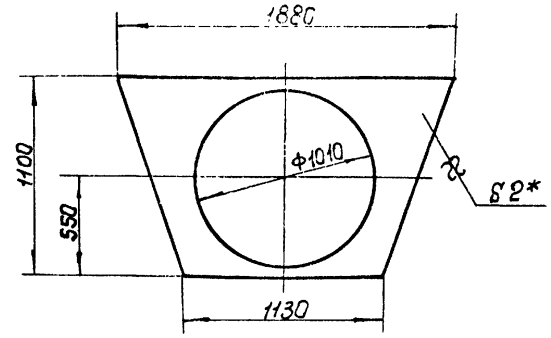

* Размер для справок

КВР-I.14.3.20-0

Стенка

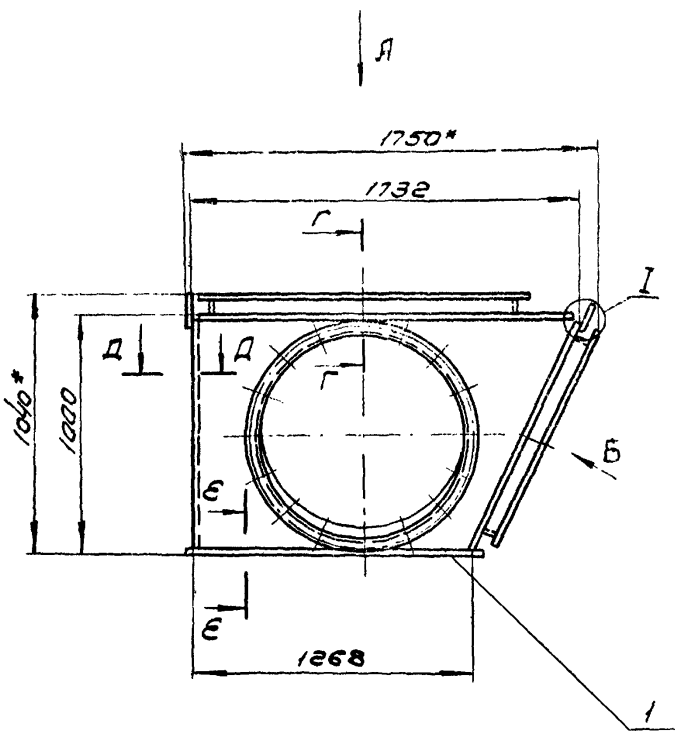

Вид А

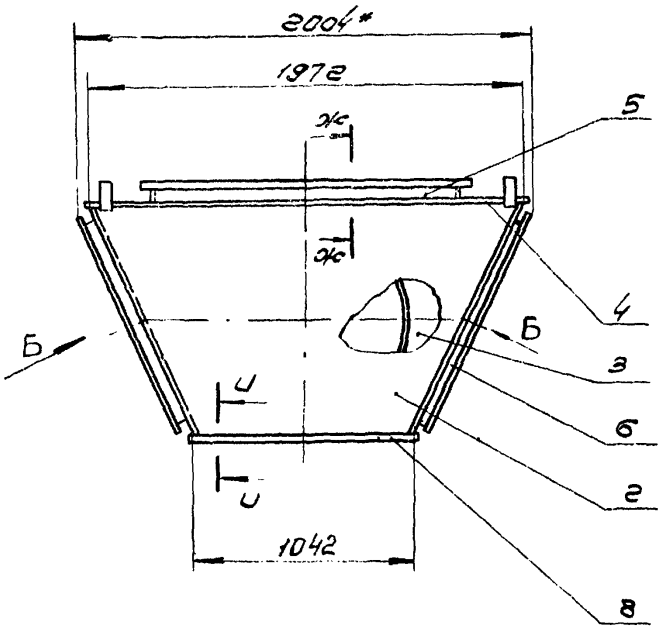

Вид Б

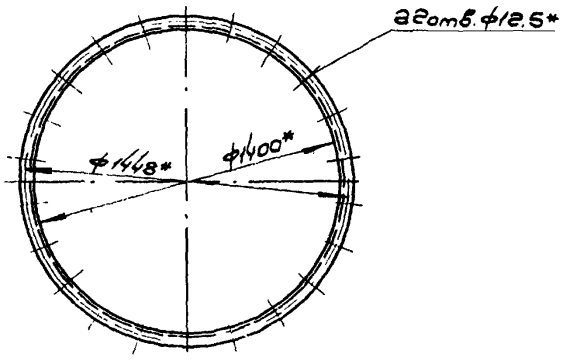

I

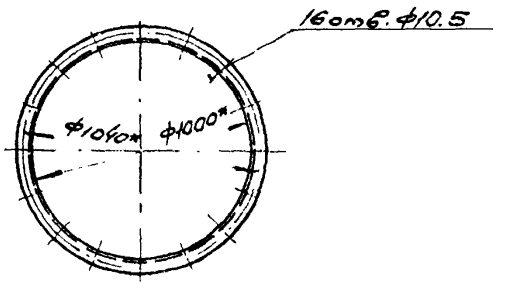

Вид В
М1:2

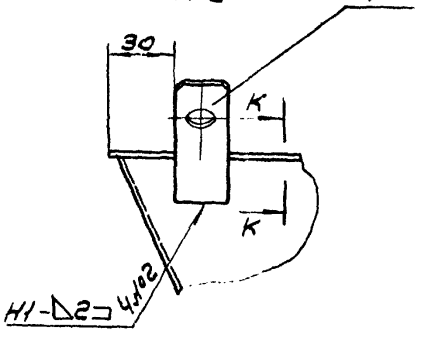

I
М1:2

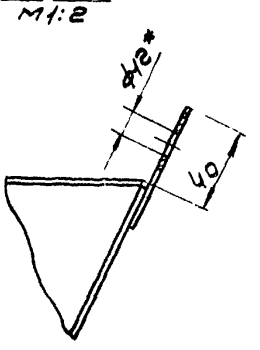

В

К-К
М2:1

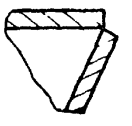

Д-Д
М1:1

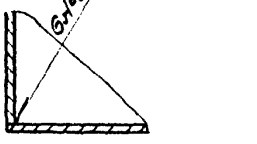

Е-Е
М2:1

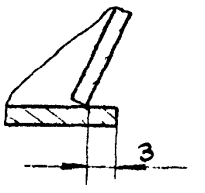

Ж-Ж
М2:1

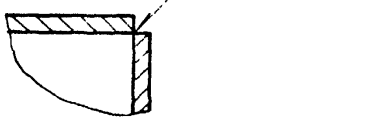

И-И
М2:1

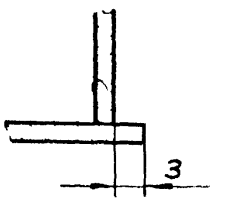

Г-Г
М1:2

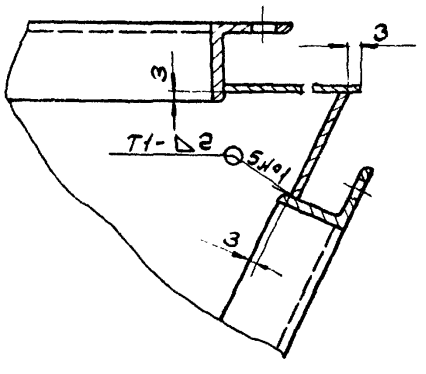

1. Сварные швы по ГОСТ 5264-69
2. Способ сварки по усмотрению технологии
3. Количество мест сварки указано на всю сборку
4. * Размеры для справок.

Изм.	Лист	№ докум.	Подп.	Дата	КВР-I.14.3.25СБ		
Разраб.		Денисов			Коробка распределительная. Сборочный чертеж	Лит.	Масса	Масштаб
Пров.		Демьянов		11/14		У	142	1:20
Т.контр.		Кагин				Лист	Листов 1	
Нач.отд.		Бейземан				МЖКХ СССР Госгражданпроект Спецпроектпромвентиляция		
Н.контр.		Зейлингер						
Утв.		Гобза						

Копировал

Формат А2

Инв.№ подл. | Подп. и дата | Взам.инв.№ | Инв.№ дубл. | Подп. и дата

Серия 1.494-17 выпуск

КВР-I.14.3.20-04

▽1 (▽)

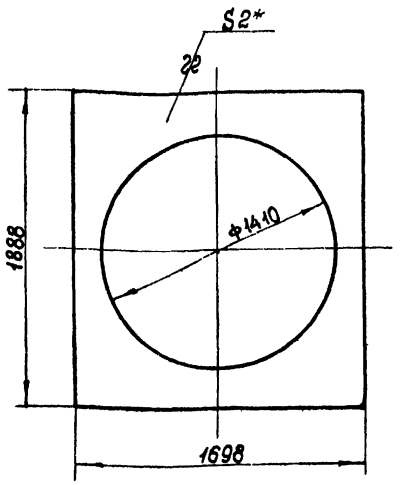

* Размер для справок

КВР-I.14.3.20-04			
Крышка	Лит. И	Масса 25,8	Масштаб 1:20
Лист В2 ГОСТ 3680-57 3-III-Ст.3 кп ГОСТ 16523-70	Лист	Листов 1	
	ММСС	СССР	
	Гл. вспромвентиляция		
	Гипроектпромвентиляция		
Копировал:	Формат: 11		

КВР-I.14.3.25-01

▽1 (▽) 25

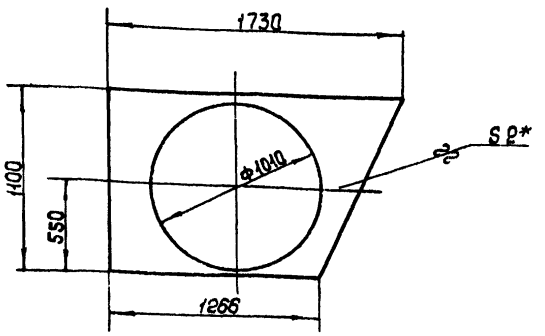

* Размер для справок

КВР-I.14.3.25-01			
Стенка	Лит. И	Масса 13,3	Масштаб 1:20
Лист В2 ГОСТ 3680-57 3-III-Ст.3 кп ГОСТ 16523-70	Лист	Листов 1	
	ММСС	СССР	
	Гл. вспромвентиляция		
	Гипроектпромвентиляция		
Копировал:	Формат: 11		

КВР-I.14.3.25-02

▽1 (▽)

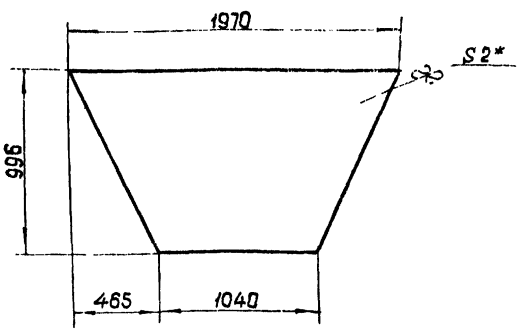

* Размер для справок

КВР-I.14.3.25-02			
Стенка	Лит. И	Масса 23,5	Масштаб 1:2
Лист В2 ГОСТ 3680-57 3-III-Ст.3 кп ГОСТ 16523-70	Лист	Листов	
	ММСС	СССР	
	Гл. вспромвентиляция		
	Гипроектпромвентиляция		
Копировал:	Формат: 11		

КВР-I.14.3.25-03

▽1 (▽)

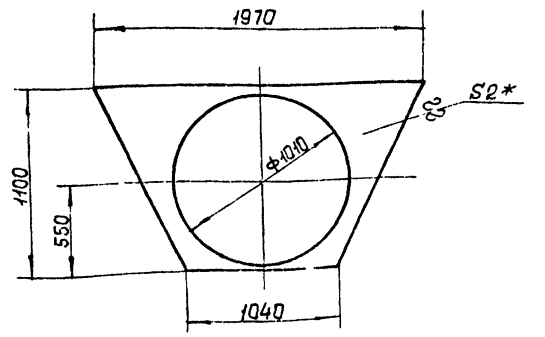

* Размер для справок

КВР-I.14.3.25-03			
Стенка	Лит.	Масса 13,4	Масштаб 1:20
	Лист	Листов	

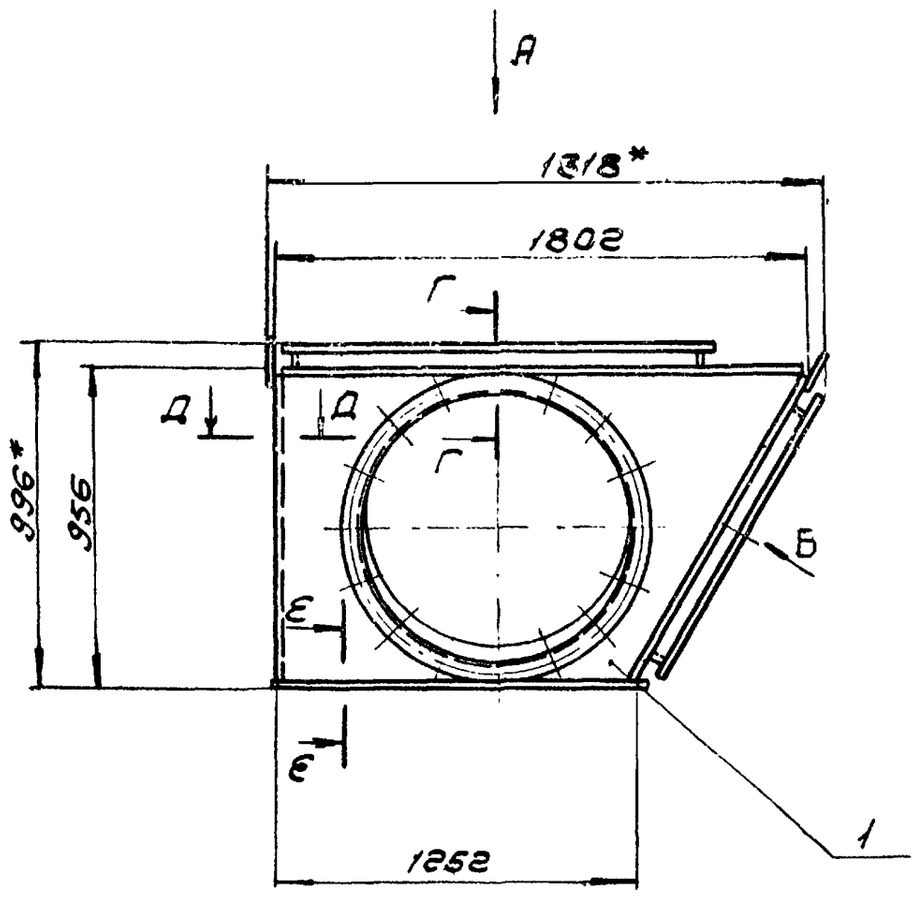

Вид А

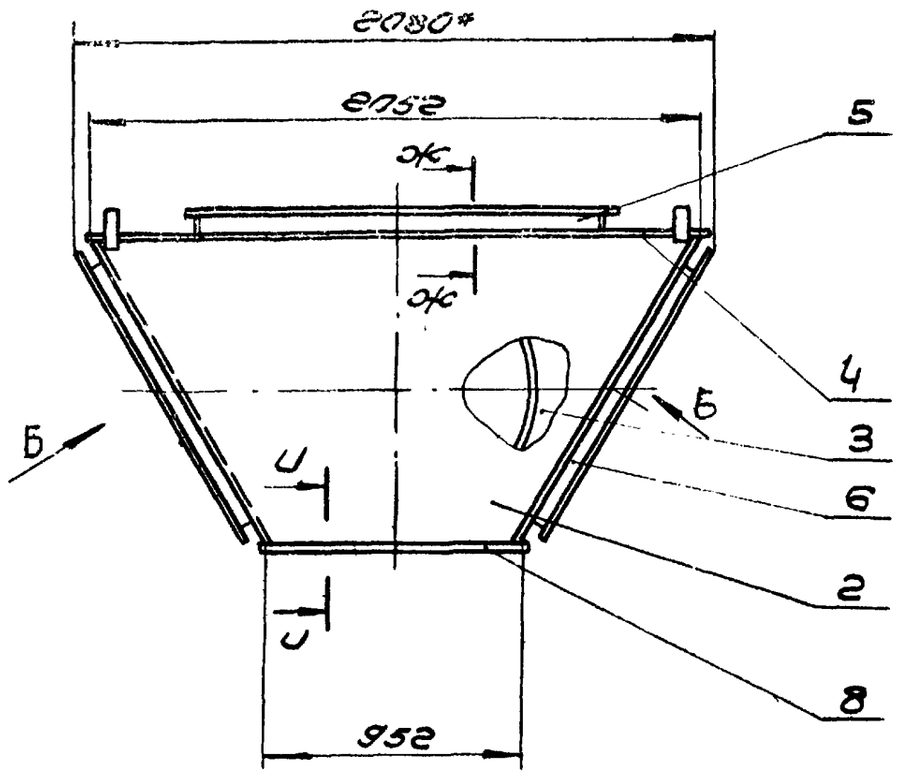

Вид Б

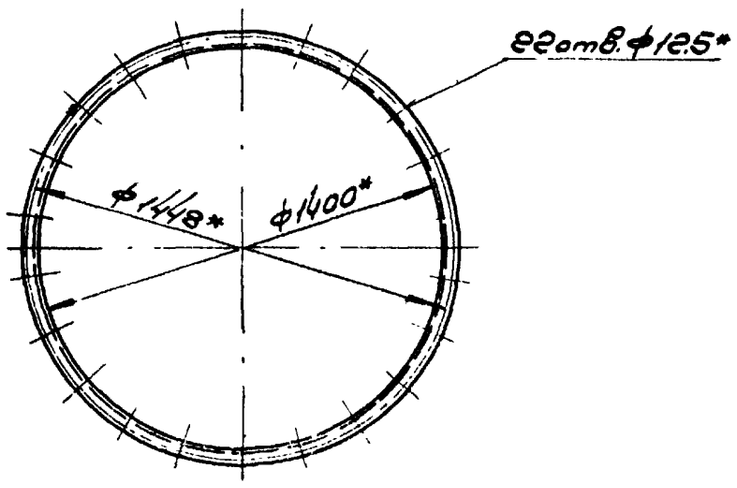

Д-Д
М1:1

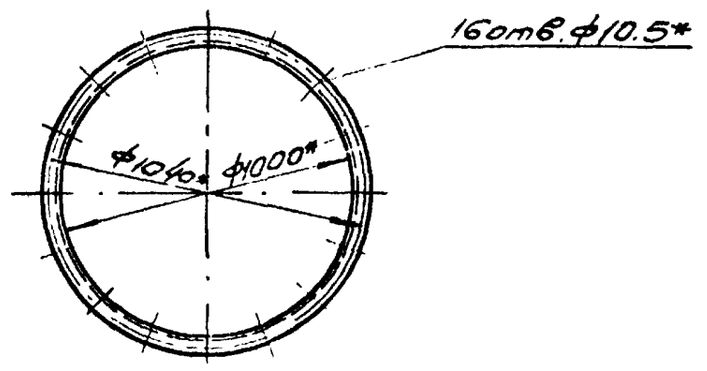

Е-Е
М2:1

Вид В
М1:2

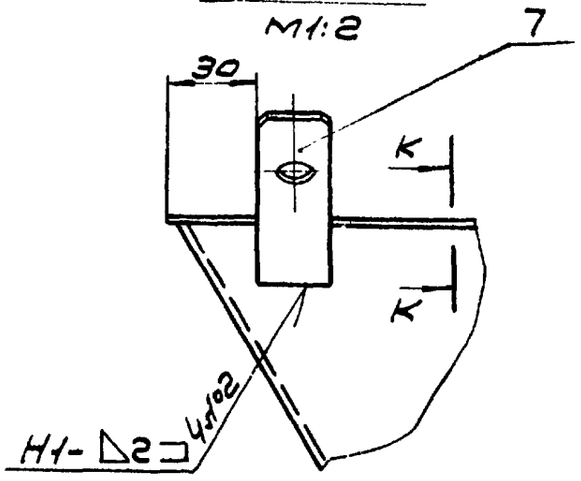

I
М1:2

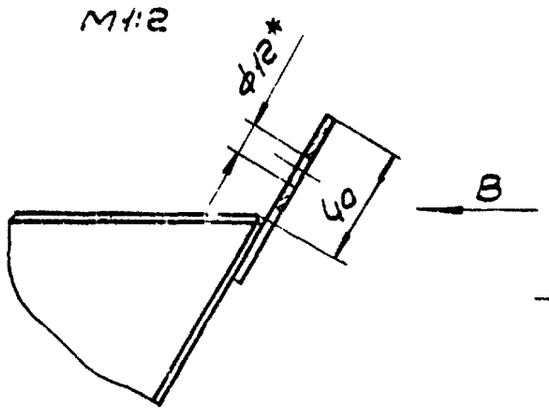

К-К
М2:1

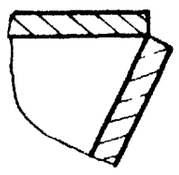

Ж-Ж
М2:1

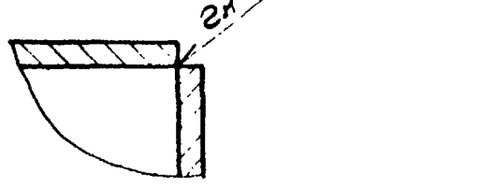

И-И
М2:1

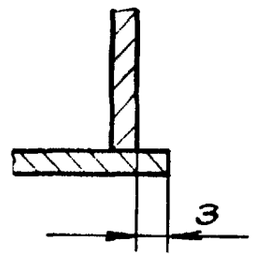

Г-Г
М1:2

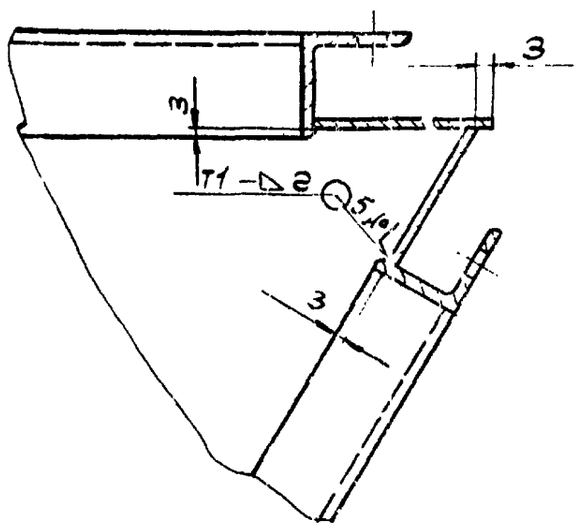

1. Сварные швы по ГОСТ 5264-69
2. Способ сварки по усмотрению технолога
3. Количество тест сварки указано на всю сборку
4. * Размеры для справок.

Изм.	Лист	№ докум.	Подп.	Дата	КВР-I.14.3.30СБ
Разраб.		Денисова			Коробка распределительная сборочный чертеж
Пров.		Денисов		XI/14	
Т.контр.		Жадан			
Н.контр.		Безбатько			
Утв.		Гвоздь			

Лит.	Масса	Масштаб
И	142	1:20
Лист:	Листов: 1	

ММСС СССР Гипроэлектроцентрмонтаж п.и. Проектмонтажспецмонтаж

Инв.№ подл. | Подп. и дата | Взам. инв.№ | Инв.№ дубл. | Подп. и дата

Копировал:

Формат: А2

КВР-I 14.3.25-04

▽1(▽)

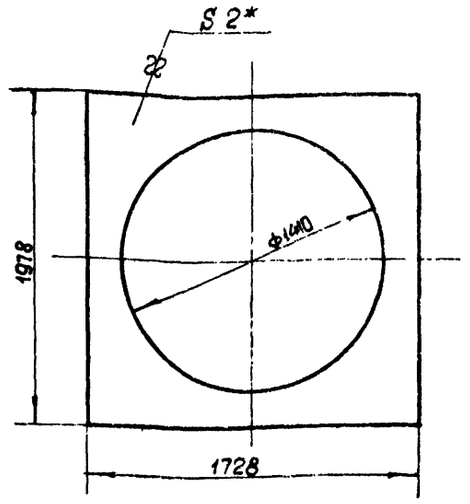

* Размер для справок

Изм.	Лист	№ докум.	Подп.	Дата	КВР-I.14.3.25-04		
Разраб.		Денисова			Крышка	Лит.	Масса	Масштаб
Пров.		Демьянов				И	29,2	1:20
Т.контр.		Демьянов				Лист	Листов 1
Н.контр.		Демьянов			Лист ВВ ГОСТ 3680-57 3-II-Ст.3 кп. ГОСТ 16523-70	МИСС СССР Главпромвентиляция Гипроектпромвентиляция	
Гип.		Зейликман					

Копировал: Формат А1

КВР-I 14.3.30-01

27

▽1(▽)

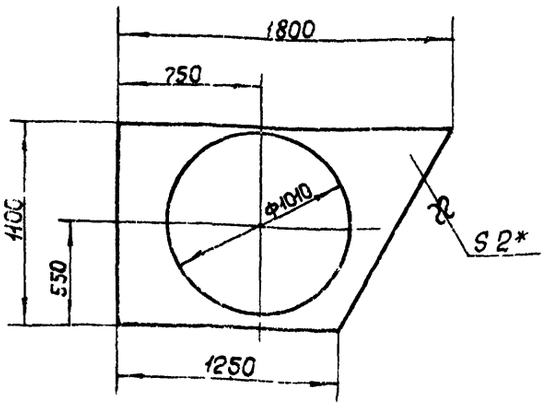

* Размер для справок

Изм.	Лист	№ докум.	Подп.	Дата	КВР-I.14.3.30-01		
Разраб.		Денисова			Стенка	Лит.	Масса	Масштаб
Пров.		Демьянов				И	13,7	1:20
Т.контр.		Демьянов				Лист	Листов 1
Н.контр.		Демьянов			Лист ВВ ГОСТ 3680-57 3-III-Ст.3 кп. ГОСТ 16523-70	МИСС СССР Главпромвентиляция Гипроектпромвентиляция	
Гип.		Зейликман					

Копировал: Формат А1

КВР-I 14.3.30-02

▽1 (▽)

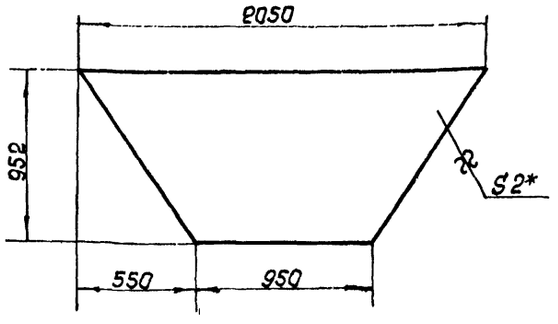

* Размер для справок

Изм.	Лист	№ докум.	Подп.	Дата	КВР-I.14.3.30-02		
Разраб.		Денисова			Стенка	Лит.	Масса	Масштаб
Пров.		Демьянов				И	22,4	1:20
Т.контр.		Демьянов				Лист	Листов 1
Н.контр.		Демьянов			Лист ВВ ГОСТ 3680-57 3-II-Ст.3 кп. ГОСТ 16523-70	МИСС СССР Главпромвентиляция Гипроектпромвентиляция	
Гип.		Зейликман					

Копировал: Формат А1

КВР-I 14.3.30-03

▽1 (▽)

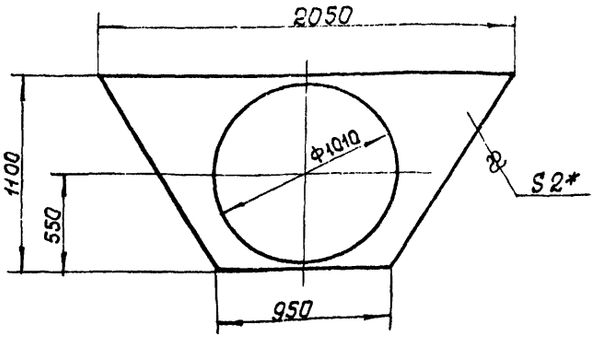

* Размер для справок

Изм.	Лист	№ докум.	Подп.	Дата	КВР-I.14.3.30-03		
Разраб.		Денисова			Крышка	Лит.	Масса	Масштаб
Пров.		Демьянов				И	13,3	1:20
Т.контр.		Демьянов				Лист	Листов 1
Н.контр.		Демьянов			Лист ВВ ГОСТ 3680-57 3-III-Ст.3 кп. ГОСТ 16523-70	МИСС СССР Главпромвентиляция Гипроектпромвентиляция	
Гип.		Зейликман					

Копировал: Формат А1

Инв.№подл. | Подп. и дата | Взам.инв.№ | Инв.№дубл. | Подп. и дата

КВР-1.16.3.0 СБ

Серия 1494-17 Выпуск 2

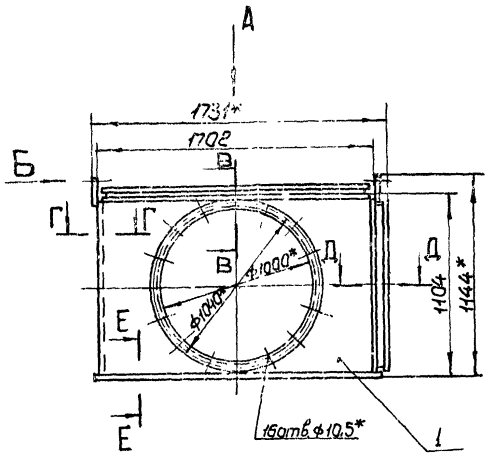

Вид А

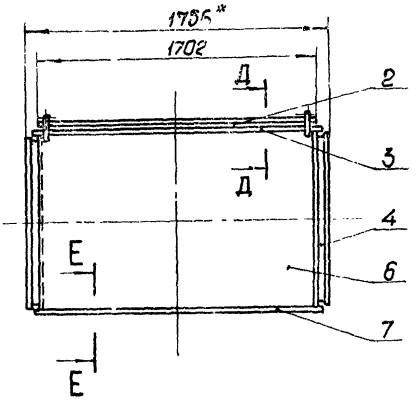

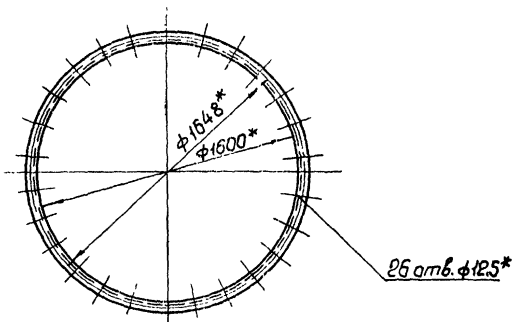

В-В
М 1:2

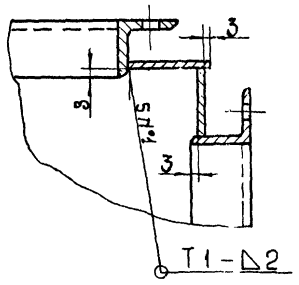

Вид Б
М 1:1

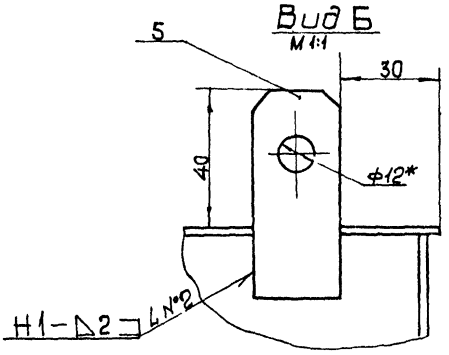

Е-Е
М 1:1

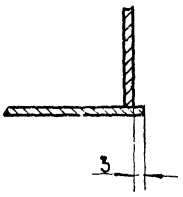

Г-Г
М 1:1

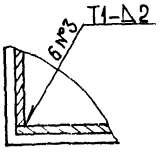

Д-Д
М 1:1

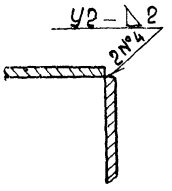

1. Сварные швы по ГОСТ 5264-69.
2. Способ сварки по усмотрению технолога.
3. Количество мест сварки указано на всю сборку.
4* Размеры для справок.

Изм.	Лист	№ докум.	Подпись	Дата	КВР-I.16.3.0 СБ			
Разраб.		Рычкова			Коробка распределительная Сборочный чертеж	Лит.	Масса	Масштаб
Пров.		Семьянов					169	1:20
Т.контр.		Казан				Лист	Листов 1	
Нач.отд.		Гедзерман				ММСС СССР Главпромвентиляция Гипроектпромвентиляция		
Н.контр.		Семьянов						
Утв.		Гобза						

Инв.№ подл. | Подп. и дата | Взам.инв.№ | Инв.№ дубл. | Подп. и дата

Копировал: [signature]

Формат 22

Серия 1.494-17 Выпуск 2

КВР-I.14.3.30-04

▽1(▽)

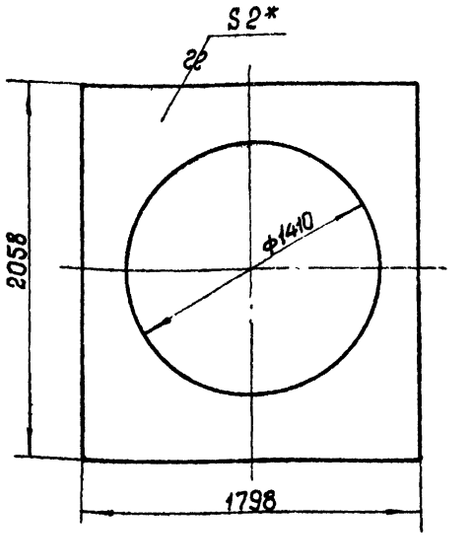

* Размер для справок

Изм.	Лист	№ докум.	Подп.	Дата	КВР-I.14.3.30-04		
Разраб.		Власова			Крышка	Лит. И	Масса 33,6	Масштаб 1:20
Пров.		Демьянов		XI/		Лист	Листов 1
Т.контр.		Демьянов		/14			
Н.контр.		Демьянов			Лист В2 ГОСТ 3580-57 3-III-Ст.3 кп ГОСТ 16523-70	ММСС СССР Главпромвентиляция П.И.Проектпромвентиляция	
Утв.		Зейликман					

Копировал: Формат: 11

КВР-I.16.3.0-01

▽1(▽) 29

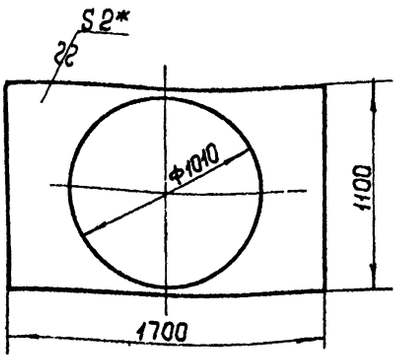

* Размер для справок

Изм.	Лист	№ докум.	Подп.	Дата	КВР-I.16.3.0-01		
Разраб.		Власова			Стенка	Лит. И	Масса 16,8	Масштаб 1:20
Пров.		Демьянов		XI/		Лист	Листов 1
Т.контр.		Демьянов		/14			
Н.контр.		Демьянов			Лист В2 ГОСТ 3580-57 3-III-Ст.3 кп ГОСТ 16523-70	ММСС СССР Главпромвентиляция П.И.Проектпромвентиляция	
Утв.		Зейликман					

Копировал: Формат: 11

КВР-I.16.3.0-02

(▽) ~

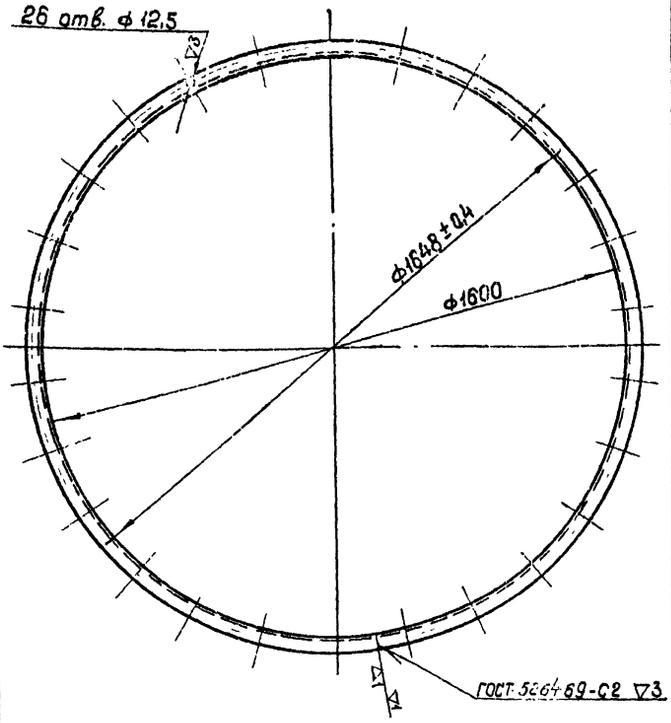

1. Способ сварки по усмотрению технолога
2. Длина развернутой детали 5090 мм

Изм.	Лист	№ докум.	Подп.	Дата	КВР-I.16.3.0-02		
Разраб.		Власова			Фланец	Лит. И	Масса 10,9	Масштаб 1:10
Пров.		Демьянов		XI/		Лист	Листов 1
Т.контр.		Демьянов		/14			
Н.контр.		Демьянов			Уголок Б-ГОСТ 8509-72 Ст.3 ГОСТ 535-58	ММСС СССР Главпромвентиляция П.И.Проектпромвентиляция	
Утв.		Зейликман					

Копировал: Формат: 11

КВР-I.16.3.0-03

▽1(▽)

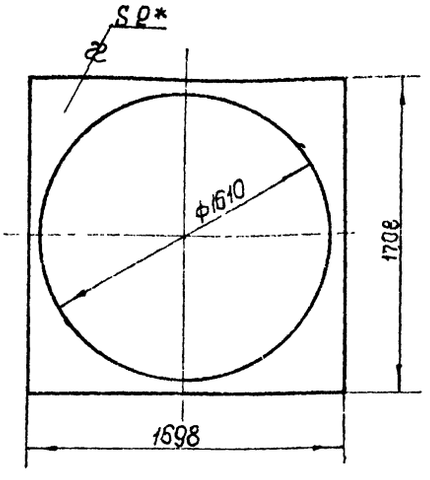

* Размер для справок

Изм.	Лист	№ докум.	Подп.	Дата	КВР-I.16.3.0-03		
Разраб.		Власова			Крышка	Лит. И	Масса 13,6	Масштаб 1:20
Пров.		Демьянов		XI/		Лист	Листов 1
Т.контр.		Демьянов		/14			
Н.контр.		Демьянов			Лист В2 ГОСТ 3580-57 3-III-Ст.3 кп ГОСТ 16523-70	ММСС СССР Главпромвентиляция П.И.Проектпромвентиляция	
Утв.		Зейликман					

Копировал: Формат: 11

КВР-I.16.3.5СБ

Серия 1.494-17 Выпуск 2

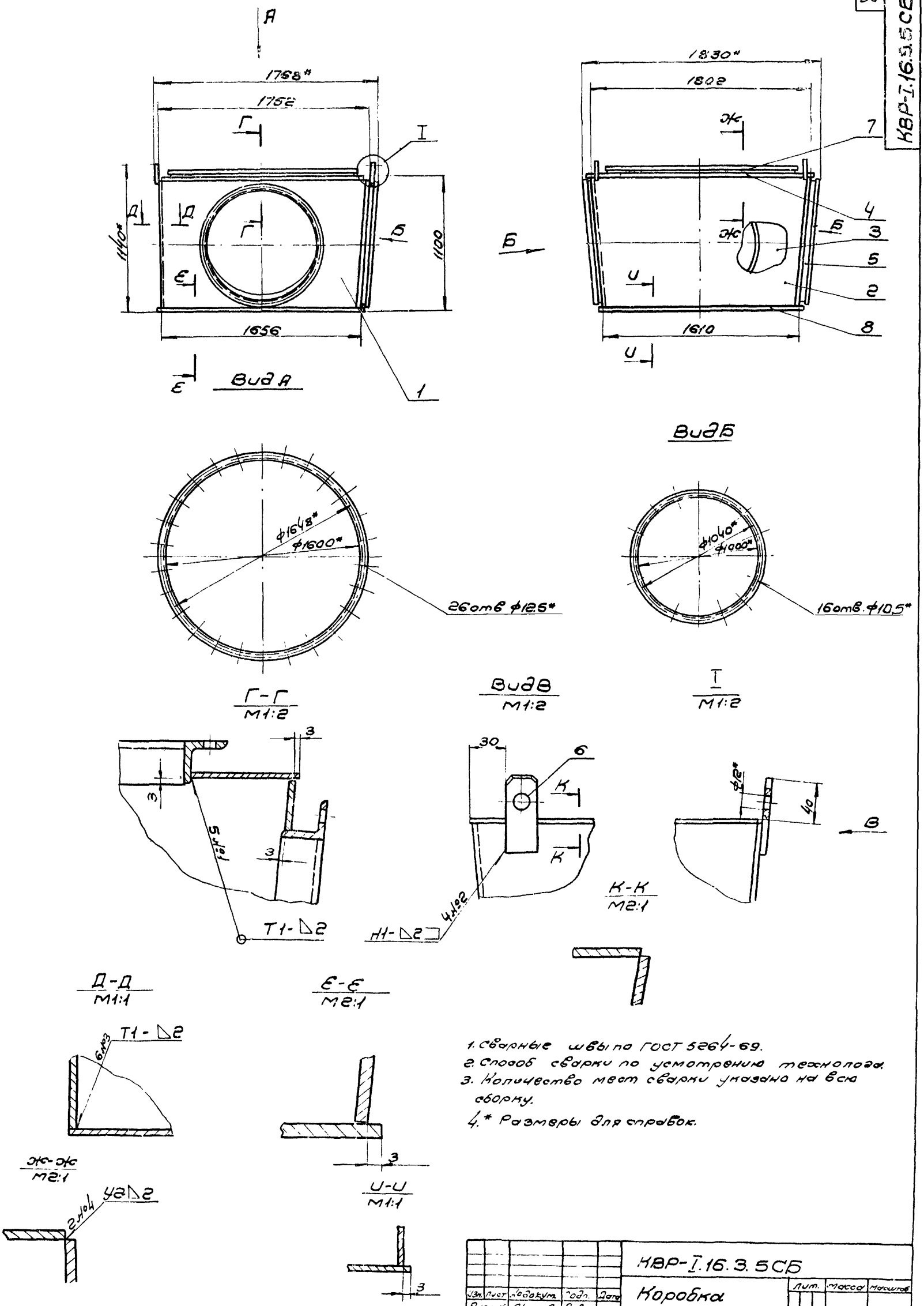

1. Сварные швы по ГОСТ 5264-69.
2. Способ сварки по усмотрению технолога.
3. Количество мест сварки указано на всю сборку.
4.* Размеры для справок.

Изм.	Лист	Подокум.	Подп.	Дата	КВР-I.16.3.5СБ			
Разраб.		Рычкова			Коробка распределительная сборочный чертеж	Лит.	Масса	Масштаб
Пров.		Демьянов		XI/74		U	167.5	1:20
Т.контр.		Каган				Лист	Листов 1	
Нач. отд.		Бейзерман				ММСС СССР Главпромвентиляция п/п проектпромвентиляция		
Н.контр.		Демьянов						
Утв.		Гобза						

Инв. № подл. | Подпись и дата | Взам. инв. № | Инв. № дубл. | Подпись и дата

Копировал: Формат: 22

КВР-I.16.3.5-01

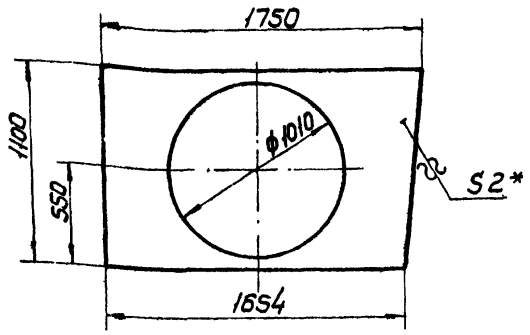

* Размер для справок

Изм.	Лист	№ докум.	Подп.	Дата
Разраб.		Власова		
Пров.		Демьянов		XII
Т.контр.		Демьянов		74
Н.контр.		Демьянов		
Гл.В.		Зейликман		

КВР-I.16.3.5-01

Стенка

Лит.	Масса	Масштаб
У	16,8	1:20
Лист	Листов 1	

В2 ГОСТ 3680-57
Лист 3-III-Ст.3кл. ГОСТ 16523-70

ММСС СССР
Главпромвентиляция
П.И. Проектпромвентиляция

Копировал: В

Формат: 11

Инв.№ подл. | Подп. и дата | Взам. инв.№ | Инв.№ дубл. | Подп. и дата

КВР-I.16.3.5-02

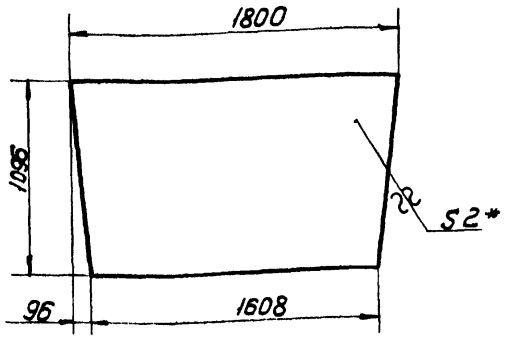

* Размер для справок

Изм.	Лист	№ докум.	Подп.	Дата
Разраб.		Власова		
Пров.		Демьянов		XII
Т.контр.		Демьянов		74
Н.контр.		Демьянов		
Гл.В.		Зейликман		

КВР-I.16.3.5-02

Стенка

Лит.	Масса	Масштаб
У	29,3	1:20
Лист	Листов 1	

В2 ГОСТ 3680-57
Лист 3-III-Ст.3кл. ГОСТ 16523-70

ММСС СССР
Главпромвентиляция
П.И. Проектпромвентиляция

Копировал: В

Формат: 11

Инв.№ подл. | Подп. и дата | Взам. инв.№ | Инв.№ дубл. | Подп. и дата

КВР-I.16.3.5-03

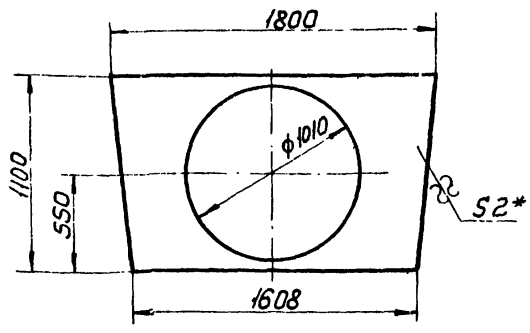

* Размер для справок

Изм.	Лист	№ докум.	Подп.	Дата
Разраб.		Власова		
Пров.		Демьянов		XII
Т.контр.		Демьянов		74
Н.контр.		Демьянов		
Гл.В.		Зейликман		

КВР-I.16.3.5-03

Стенка

Лит.	Масса	Масштаб
У	16,9	1:20
Лист	Листов 1	

В2 ГОСТ 3680-57
Лист 3-III-Ст.3кл. ГОСТ 16523-70

ММСС СССР
Главпромвентиляция
П.И. Проектпромвентиляция

Копировал: В

Формат: 11

Инв.№ подл. | Подп. и дата | Взам. инв.№ | Инв.№ дубл. | Подп. и дата

КВР-I.16.3.5-04

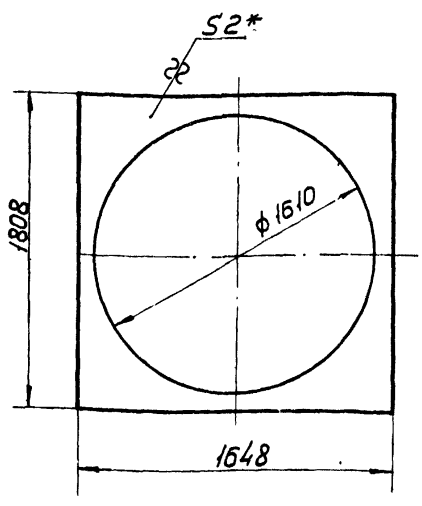

* Размер для справок

Изм.	Лист	№ докум.	Подп.	Дата
Разраб.		Власова		
Пров.		Демьянов		XII
Т.контр.		Демьянов		74
Н.контр.		Демьянов		
Гл.В.		Зейликман		

КВР-I.16.3.5-04

Крышка

Лит.	Масса	Масштаб
У	14,9	1:20
Лист	Листов 1	

В2 ГОСТ 3680-57
Лист 3-III-Ст.3кл. ГОСТ 16523-70

ММСС СССР
Главпромвентиляция
П.И. Проектпромвентиляция

Копировал: В

Формат: 11

Инв.№ подл. | Подп. и дата | Взам. инв.№ | Инв.№ дубл. | Подп. и дата

Серия 1.494-17 Выпуск 2

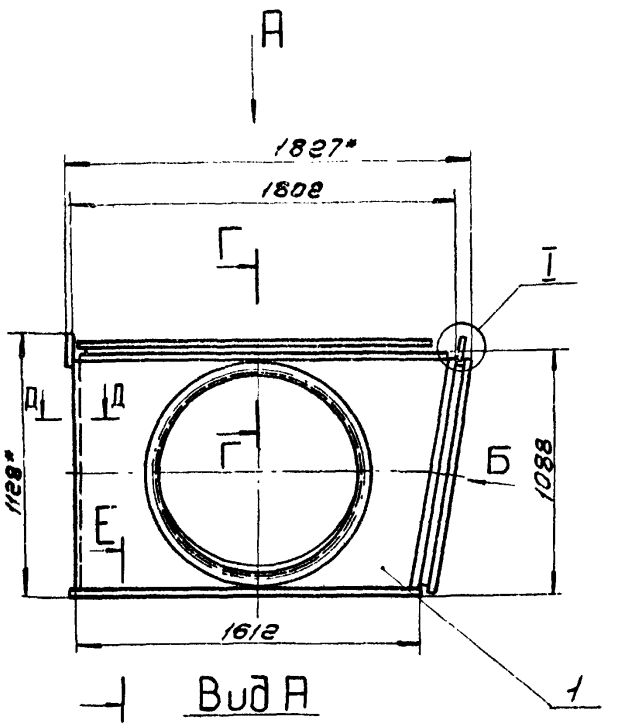

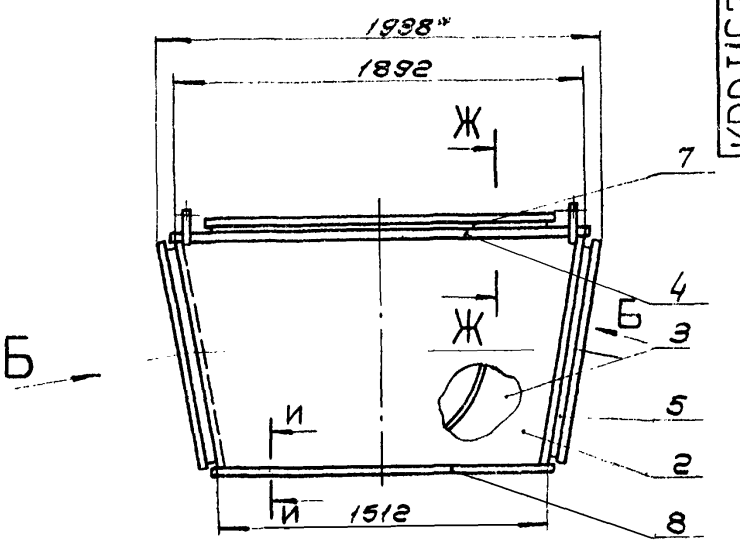

Вид Б

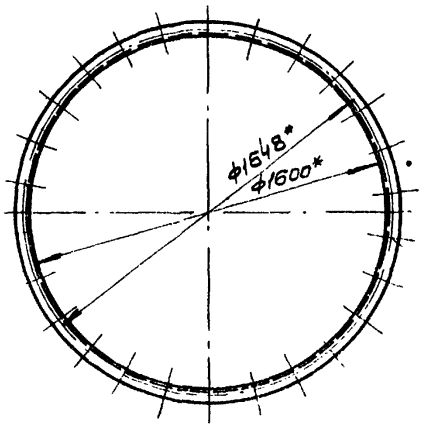

Вид В
М1:2

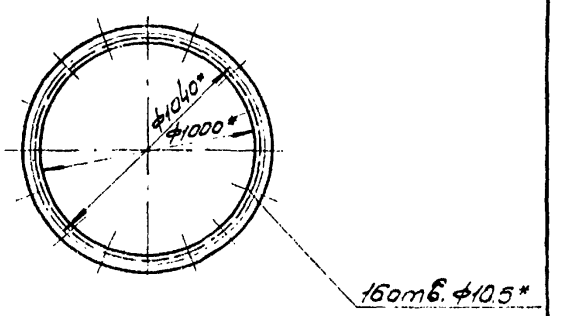

I
М1:2

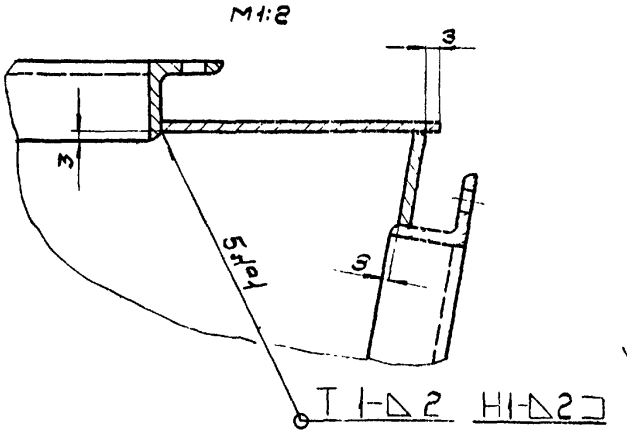

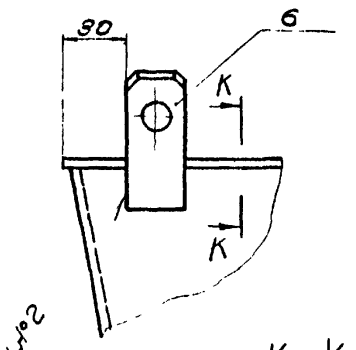

К-К
М2:1

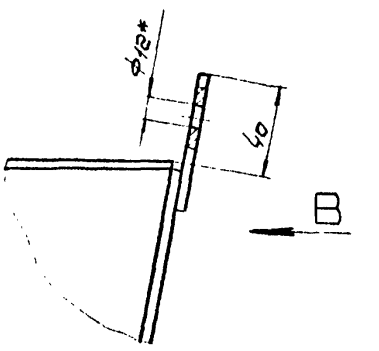

Д-Д
М1:1

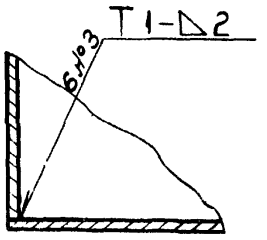

Е-Е
М2:1

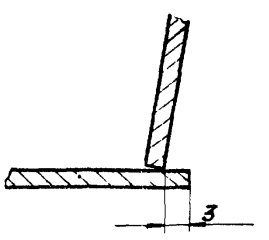

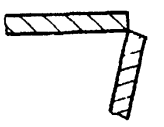

Ж-Ж
М2:1

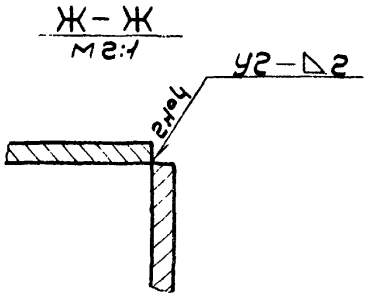

И-И
М1:1

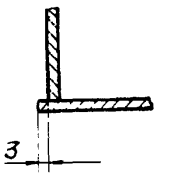

1. Сварные швы по ГОСТ 5264-69.
2. Способ сварки по усмотрению технолога
3. Количество мест сварки указано на всю сборку.
4. * Размеры для справок.

					КВР I.16.3.10 СБ			
Изм.	Лист	№ докум.	Подп.	Дата	Коробка распределительная сборочный чертеж	Лит	Масса	Масштаб
Разраб.		Сычугова					169	1:20
Пров.		Демьянов				Лист	Листов 1	
Т.контр.		Хаган		1974				
Нач. отд.		Безверхая				МПСС СССР Павлоавтоматика им. Ленинского комсомола		
Н.контр.		Демьянов						
Утв.		Габэс						

Копировал: [illegible] Формат: А2

Инв. № подл. | Подпись и дата | Взам. инв. № | Инв. № дубл. | Подпись и дата

Серия 1.494-17 Выпуск 2

КВР-I.16.3.10-01

▽1(▽)

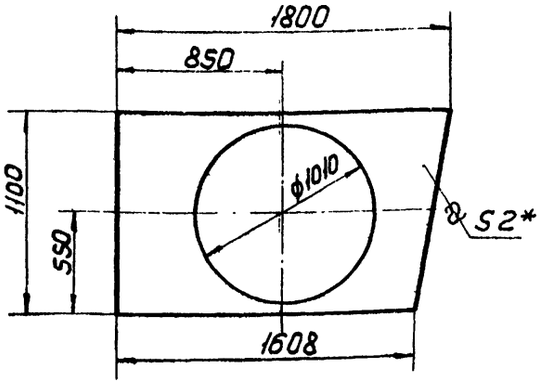

* Размер для справок

Изм.	Лист	№ докум.	Подп.	Дата
Разраб.		Власова		
Пров.		Деньянов		
Т.контр.		Деньянов		
Н.контр.		Деньянов		
Утв.		Зейликман		

КВР-I.16.3 10-01

Стенка

Лит	Масса	Масштаб
U	16,8	1:20

Лист | Листов 1

Лист В2 ГОСТ 3680-57 3-III-Ст3кп ГОСТ 16523-70

ММСС СССР Главпромвентиляция П.И. Проектпромвентиляция

Копировал: Формат: 11

Подп. и дата | Инв. № дубл. | Взам. инв. № | Подп. и дата | Инв. № подл.

КВР-I.16.3.10-02

▽1(▽)

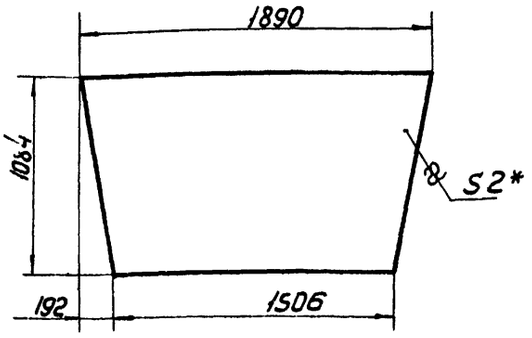

* Размер для справок

Изм.	Лист	№ докум.	Подп.	Дата
Разраб.		Власова		
Пров.		Деньянов		
Т.контр.		Деньянов		
Н.контр.		Деньянов		
Утв.		Зейликман		

КВР-I.16.3.10-02

Стенка

Лит	Масса	Масштаб
U	28,9	1:20

Лист | Листов 1

Лист В2 ГОСТ 3680-57 3-III-Ст3кп, ГОСТ 16523-70

ММСС СССР Главпромвентиляция П.И. Проектпромвентиляция

Копировал: Формат 11

Подп. и дата | Инв. № дубл. | Взам. инв. № | Подп. и дата | Инв. № подл.

КВР-I.16.3.10-03

▽1(▽)

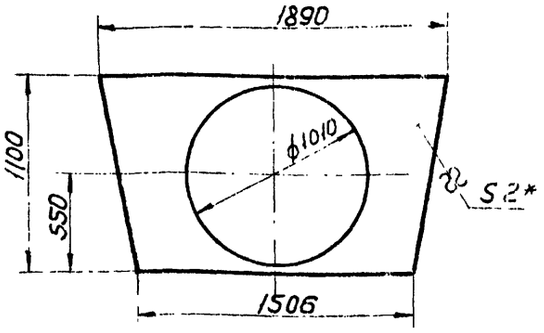

* Размер для справок

Изм.	Лист	№ докум.	Подп.	Дата
Разраб.		Власова		
Пров.		Деньянов		
Т.контр.		Деньянов		
Н.контр.		Деньянов		
Утв.		Зейликман		

КВР-I.16.3.10-03

Стенка

Лит	Масса	Масштаб
U	16,8	1:20

Лист | Листов 1

Лист В2 ГОСТ 3680-57 3-III-Ст.3кп, ГОСТ 16523-70

ММСС СССР Главпромвентиляция П.И. Проектпромвентиляция

Копировал: Формат: 11

Подп. и дата | Инв. № дубл. | Взам. инв. № | Подп. и дата | Инв. № подл.

КВР-I.16.3.10-04

▽1(▽)

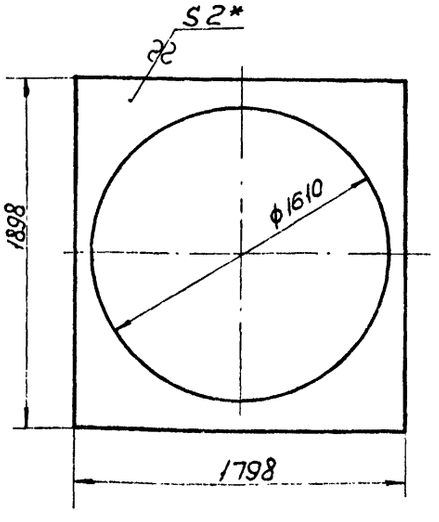

* Размер для справок

Изм.	Лист	№ докум.	Подп.	Дата
Разраб.		Власова		
Пров.		Деньянов		
Т.контр.		Деньянов		
Н.контр.		Деньянов		
Утв.		Зейликман		

КВР-I.16.3 10-04

Крышка

Лит	Масса	Масштаб
U	21,7	1:20

Лист | Листов 1

Лист В2 ГОСТ 3680-57 3-III-Ст.3кп, ГОСТ 16523-70

ММСС СССР Главпромвентиляция П.И. Проектпромвентиляция

Копировал: Формат 11

Подп. и дата | Инв. № дубл. | Взам. инв. № | Подп. и дата | Инв. № подл.

Серия 1.494-17 Выпуск 2

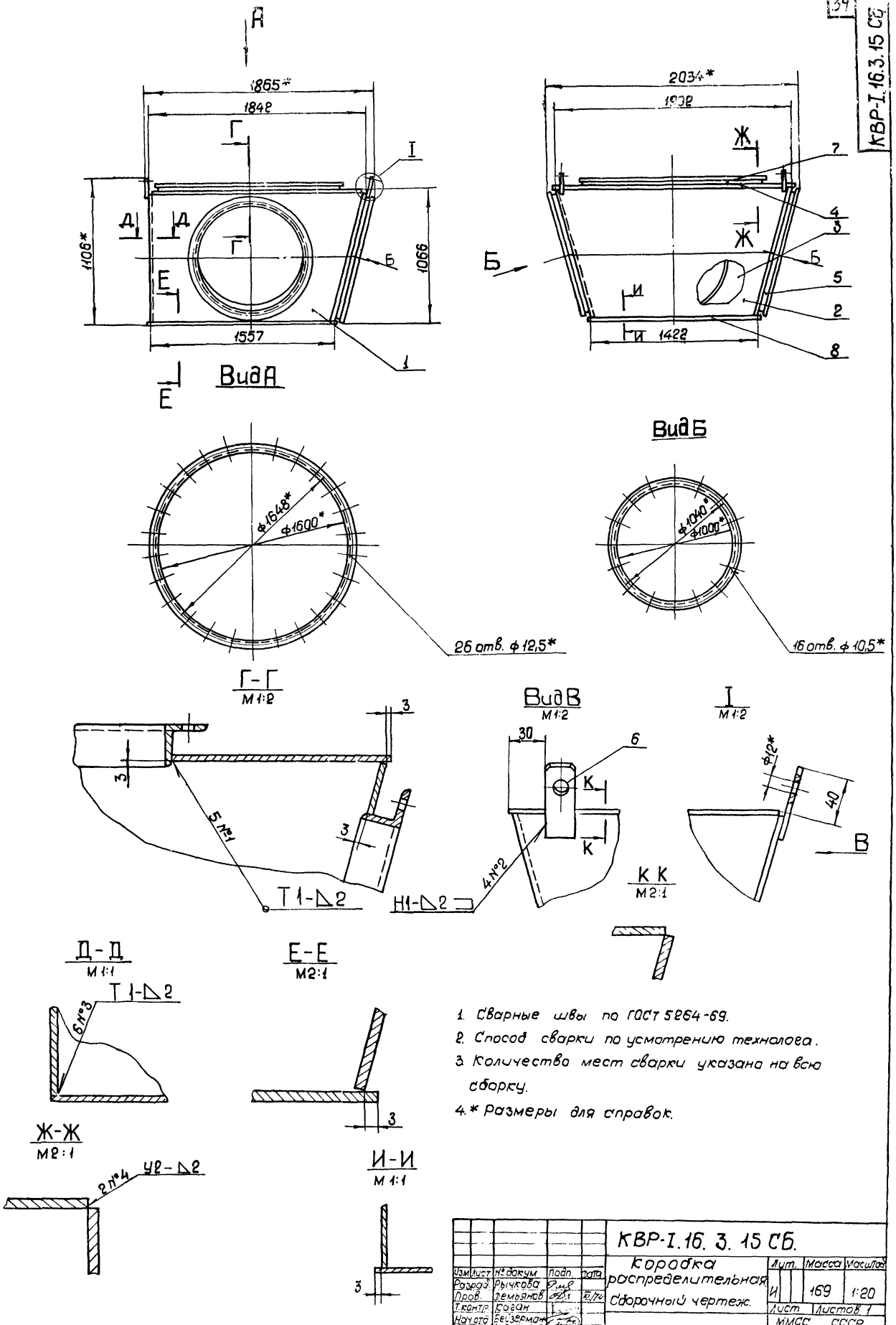

1. Сварные швы по ГОСТ 5264-69.
2. Способ сварки по усмотрению технолога.
3. Количество мест сварки указано на всю сборку.
4. * Размеры для справок.

Изм	Лист	№ докум	Подп.	Дата	КВР-I.16.3.15 СБ.			
Разраб.		Рычкова			Коробка распределительная	Лит.	Масса	Масштаб
Пров.		Демьянов		11/74	Сборочный чертеж.	И	169	1:20
Т.контр.		Каган				Лист	Листов 1	
Нач.отд.		Бейзерман				ММСС СССР Главпромвентиляция ПИ Проектпромвентиляция		
Н.контр.		Зейликман						
Утв.		Гобза						

Инв.№ подл. | Подп. и дата | Взам.инв.№ | Инв.№ дубл. | Подп. и дата

Копировал: Формат 22

Серия 1.494-17 Выпуск 2

КВР-I.16.3.15-01

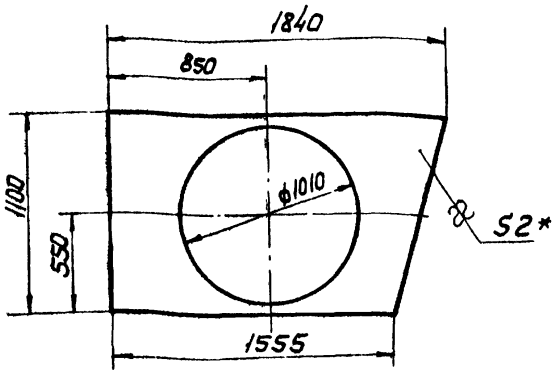

* Размер для справок

Изм.	Лист	№ докум.	Подп.	Дата
Разраб.		Власова		
Пров.		Демьянов		XI/74
Т. контр.		Демьянов		
Н. контр.		Демьянов		
Утв.		Зейликман		

КВР-I 16.3.15-01

Стенка

Лит.	Масса	Масштаб
У	16,7	1:20

Лист | Листов 1

Лист В2 ГОСТ 3680-57 3-III-Ст3кп. ГОСТ 16523-70

ММСО СССР Главпромвентиляция П.И. Проектпромвентиляция

Копировал: Формат 11

КВР-I.16.3.15-02

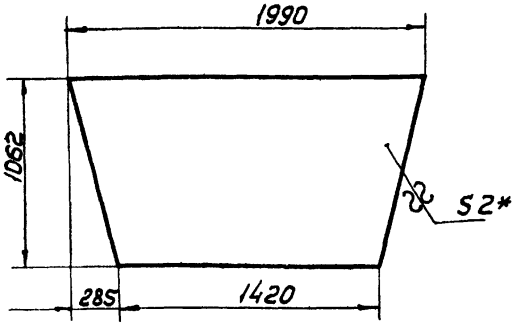

* Размер для справок

Изм.	Лист	№ докум.	Подп.	Дата
Разраб.		Власова		
Пров.		Демьянов		XI/74
Т. контр.		Демьянов		
Н. контр.		Демьянов		
Утв.		Зейликман		

КВР-I.16.3.15-02

Стенка

Лит.	Масса	Масштаб
У	28,4	1:20

Лист | Листов 1

Лист В2 ГОСТ 3680-57 3-III-Ст3кп. ГОСТ 16523-70

ММСО СССР Главпромвентиляция П.И. Проектпромвентиляция

Копировал: Формат 11

КВР-I.16.3.15-03

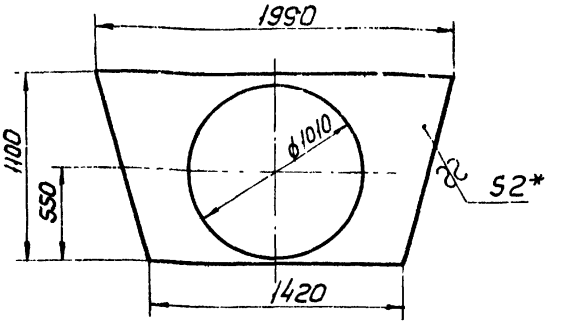

* Размер для справок

Изм.	Лист	№ докум.	Подп.	Дата
Разраб.		Власова		
Пров.		Демьянов		XI/74
Т. контр.		Демьянов		
Н. контр.		Демьянов		
Утв.		Зейликман		

КВР-I.16.3.15-03

Стенка

Лит.	Масса	Масштаб
У	16,8	1:20

Лист | Листов 1

Лист В2 ГОСТ 3680-57 3-III-Ст3кп. ГОСТ 16523-70

ММСО СССР Главпромвентиляция П.И. Проектпромвентиляция

Копировал: Формат 11

КВР-I.16.3.15-04

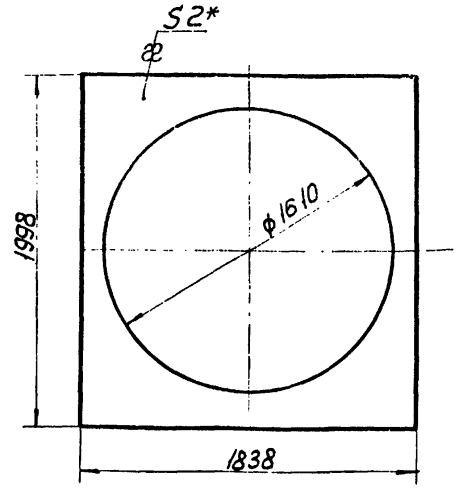

* Размер для справок

Изм.	Лист	№ докум.	Подп.	Дата
Разраб.		Власова		
Пров.		Демьянов		XI/74
Т. контр.		Демьянов		
Н. контр.		Демьянов		
Утв.		Зейликман		

КВР-I.16.3.15-04

Крышка

Лит.	Масса	Масштаб
У	25,7	1:20

Лист | Листов 1

Лист В2 ГОСТ 3680-57 3-III-Ст3кп. ГОСТ 16523-70

ММСО СССР Главпромвентиляция П.И. Проектпромвентиляция

Копировал: Формат 11

Серия 1.494-17 выпуск 2

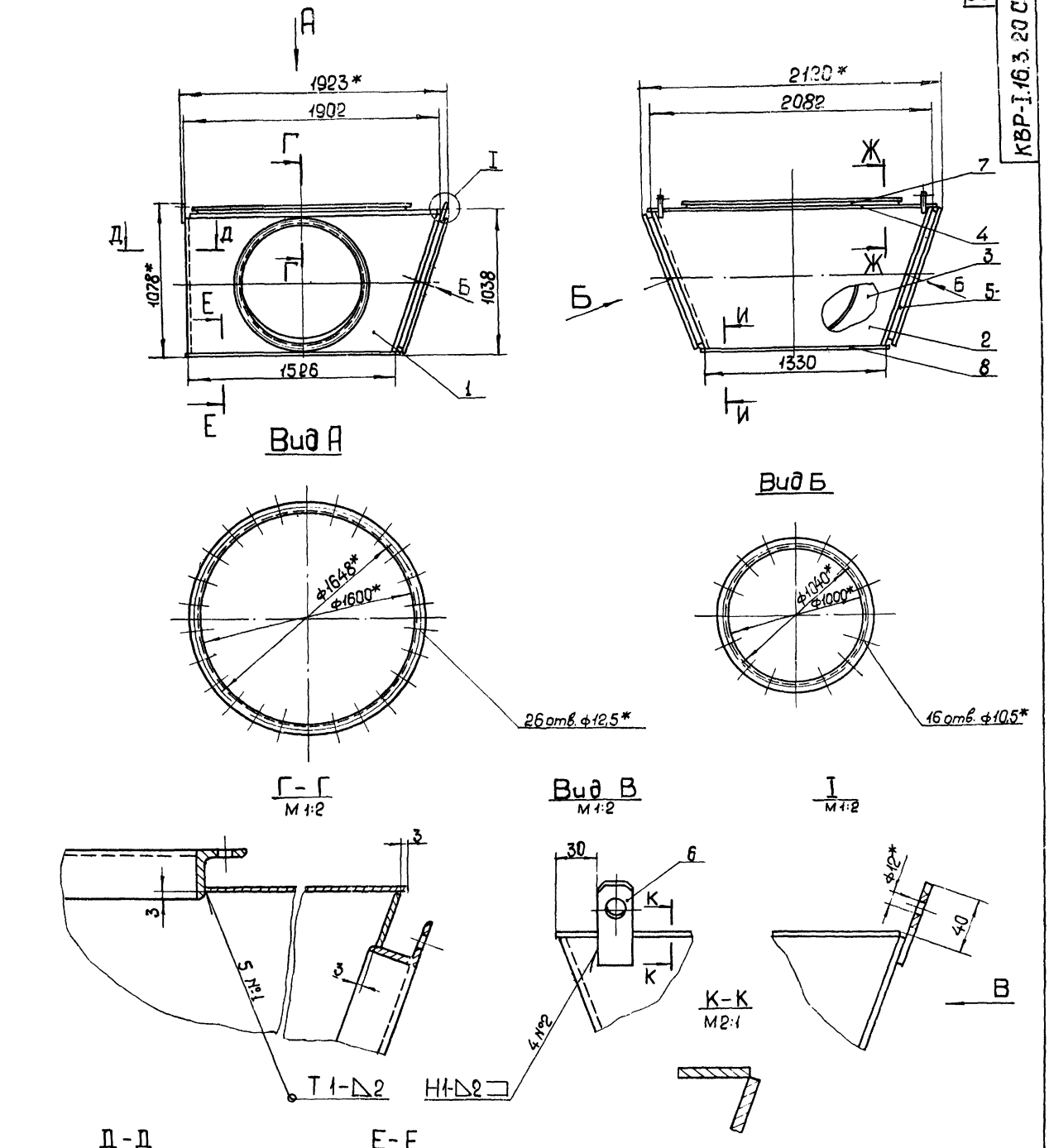

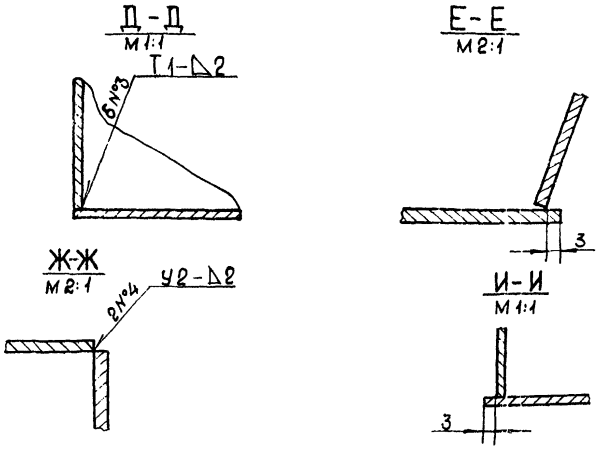

1. Сварные швы по ГОСТ 5264-69.
2. Способ сварки по усмотрению технолога.
3. Количество мест сварки указано на всю сборку.
4. * Размеры для справок.

Изм.	Лист	N докум.	Подп.	Дата
Разраб.		Рычкова		
Пров.		Демьянов		11/74
Т.контр.		Каган		
Нач.отд.		Зейдерман		
Н.контр.		Зейдерман		
Утв.		Гобза		

КВР-I.16.3.20 СБ

Коробка распределительная
Сборочный чертеж

Лит.	Масса	Масштаб
И	170,5	1:20

Лист | Листов 1

ММСС СССР
Главпромвентуляция
ЛИПроектпромвентуляция

Инв.№ подл. | Подп. и дата | Взам. инв.№ | Инв.№ дубл. | Подп. и дата

Копировал: [illegible]

Формат: 22

КВР-I.16.3.20-01

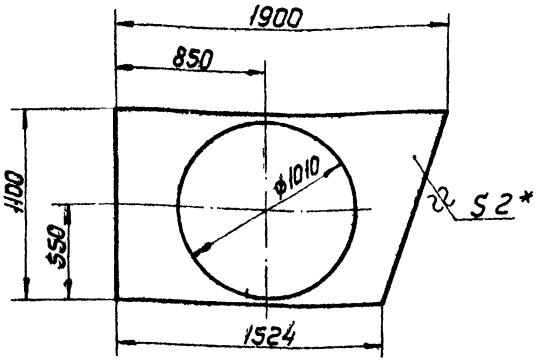

* Размер для справок

Изм.	Лист	№ докум.	Подп.	Дата	КВР-I.16.3.20-01	
Разраб.		Власова			Стенка	Лит. У; Масса 17; Масштаб 1:20
Пров.		Демьянов				Лист; Листов 1
Т.контр.		Демьянов				НМСС СССР
Н.контр.		Демьянов			Лист В2 ГОСТ 3680-57	Главпромвентиляция ГПИ Проектпромвентиляция
Утв.		Зейликман			3-III-Ст.3 кл. ГОСТ 16523-70	

Копировал: Вешнякова Формат: А1

КВР-I.16.3.20-02

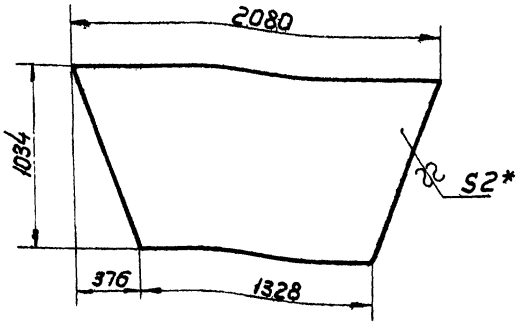

* Размер для справок

Изм.	Лист	№ докум.	Подп.	Дата	КВР-I.16.3.20-02	
Разраб.		Власова			Стенка	Лит. У; Масса 27,7; Масштаб 1:20
Пров.		Демьянов				Лист; Листов 1
Т.контр.		Демьянов				НМСС СССР
Н.контр.		Демьянов			Лист В2 ГОСТ 3680-57	Главпромвентиляция ГПИ Проектпромвентиляция
Утв.		Зейликман			3-III-Ст.3 кл. ГОСТ 16523-70	

Копировал: Вешнякова Формат: А1

КВР-I.16.3.20-03

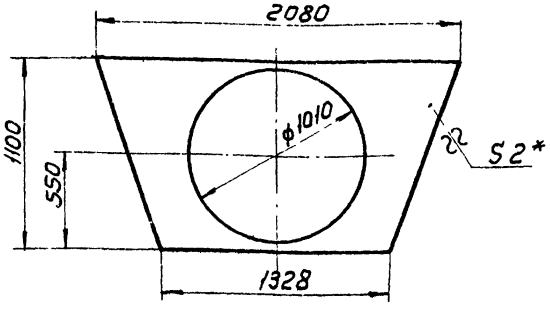

* Размер для справок

Изм.	Лист	№ докум.	Подп.	Дата	КВР-I.16.3.20-03	
Разраб.		Власова			Стенка	Лит. У; Масса 16,8; Масштаб 1:20
Пров.		Демьянов				Лист; Листов 1
Т.контр.		Демьянов				НМСС СССР
Н.контр.		Демьянов			Лист В2 ГОСТ 3680-57	Главпромвентиляция ГПИ Проектпромвентиляция
Утв.		Зейликман			3-III-Ст.3 кл. ГОСТ 16523-70	

Копировал: Вешнякова Формат: А1

КВР-I.16.3.20-04

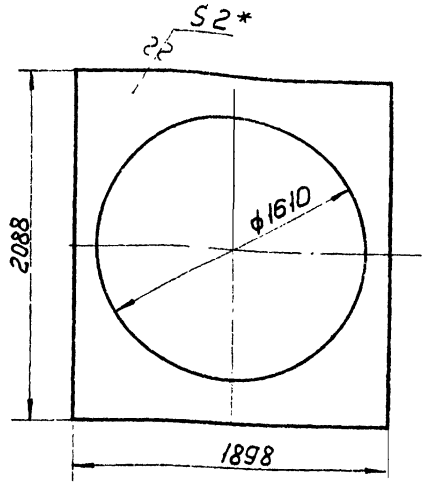

* Размер для справок

Изм.	Лист	№ докум.	Подп.	Дата	КВР-I.16.3.20-04	
Разраб.		Власова			Крышка	Лит. У; Масса 30,3; Масштаб 1:20
Пров.		Демьянов				Лист; Листов 1
Т.контр.		Демьянов				НМСС СССР
Н.контр.		Демьянов			Лист В2 ГОСТ 3680-57	Главпромвентиляция ГПИ Проектпромвентиляция
Утв.		Зейликман			3-III-Ст.3 кл. ГОСТ 16523-70	

Копировал: Вешнякова Формат: А1

Серия 1.494-17 выпуск 2.

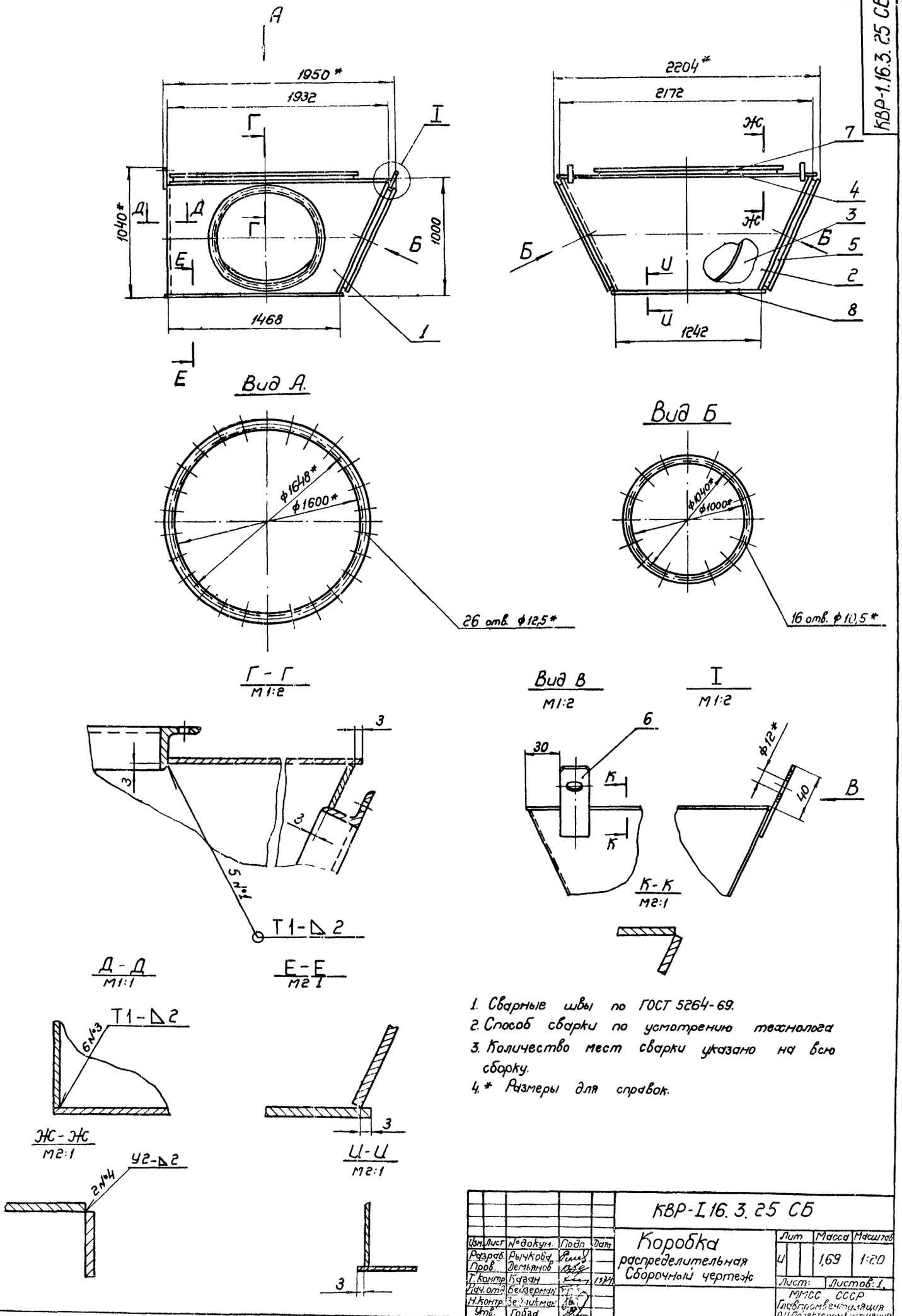

1. Сварные швы по ГОСТ 5264-69.
2. Способ сварки по усмотрению технолога
3. Количество мест сварки указано на всю сборку.
4.* Размеры для справок.

Изм.	Лист	№ докум.	Подп.	Дат.
Разраб.		Рычкова		
Пров.		Демьянов		
Т. контр.		Казан		
Нач. отд.		Бейзерман		
Н. контр.		Зейликман		
Утв.		Гобза		

КВР-I.16.3.25 СБ

Коробка распределительная
Сборочный чертеж

Лит	Масса	Масштаб
И	1,69	1:20

Лист: Листов: 1.

ММСС СССР
Главпромвентиляция
ПИ Проектпромвентиляция

Копировал: [illegible]

Формат 22

Инв. № подл. | Подп. и дата | Взам. инв. № | Инв. № дубл. | Подп. и дата

Серия 1.494-17 Выпуск 2

КВР-I.16.3.25-01

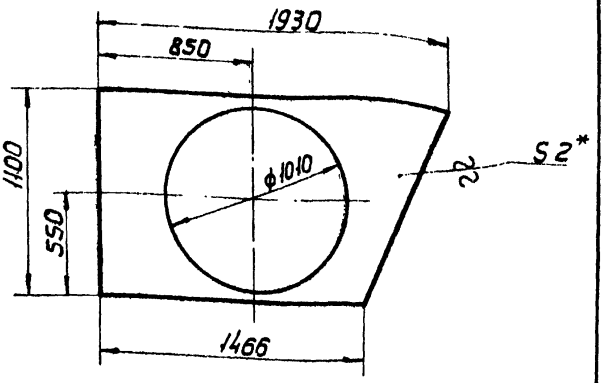

* Размер для справок

Изм.	Лист	N докум.	Подп.	Дата
Разраб.		Рычкова		
Пров.		Демьянов		XI
Т.контр.		Демьянов		/74
Н.контр.		Демьянов		
Утв.		Зейликман		

КВР-I.16.3.25-01

Стенка

Лит.	Масса	Масштаб
U	16,7	1:20

Лист Листов 1

Лист В2 ГОСТ 3680-57 3-III-Ст3 кп. ГОСТ 16523-70

ММСС СССР Главпромвентиляция П.И. Проектпромвентиляция

Копировал: Формат: 11

КВР-I.16.3.25-02

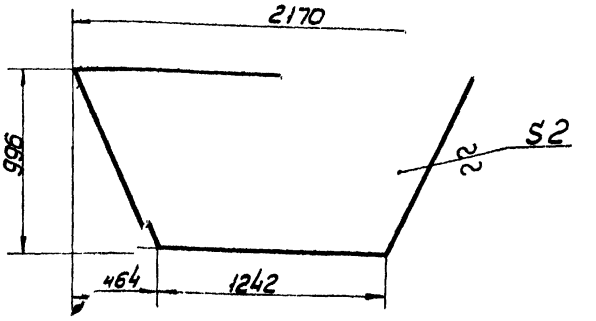

* Размер для справок

Изм.	Лист	N докум.	Подп.	Дата
Разраб.		Рычкова		
Пров.		Демьянов		XI
Т.контр.		Демьянов		/74
Н.контр.		Демьянов		
Утв.		Зейликман		

КВР-I.16.3.25-02

Стенка

Лит.	Масса	Масштаб
U	26,6	1:20

Лист Листов 1

Лист В2 ГОСТ 3680-57 3-III-Ст3 кп. ГОСТ 16523-70

ММСС СССР Главпромвентиляция П.И. Проектпромвентиляция

Копировал: Формат: 11

КВР-I.16.3.25-03

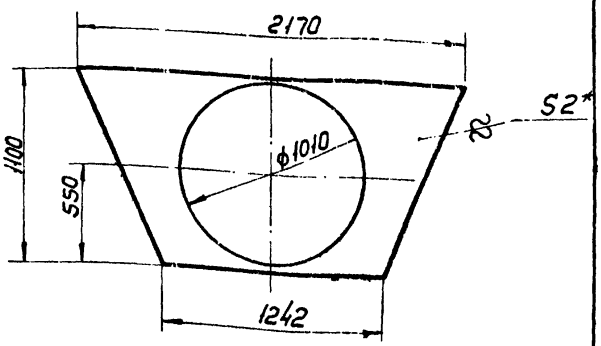

* Размер для справок

Изм.	Лист	N докум.	Подп.	Дата
Разраб.		Рычкова		
Пров.		Демьянов		XI
Т.контр.		Демьянов		/74
Н.контр.		Демьянов		
Утв.		Зейликман		

КВР-I.16.3.25-03

Стенка

Лит.	Масса	Масштаб
U	16,8	1:20

Лист Листов 1

Лист В2 ГОСТ 3680-57 3-III-Ст3 кп. ГОСТ 16523-70

ММСС СССР Главпромвентиляция П.И. Проектпромвентиляция

Копировал: Формат: 11

КВР-I.16.3.25-04

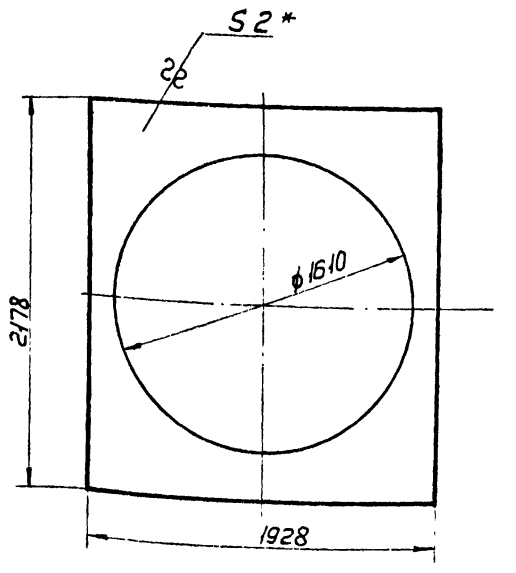

* Размер для справок

Изм.	Лист	N докум.	Подп.	Дата
Разраб.		Рычкова		
Пров.		Демьянов		XI
Т.контр.		Демьянов		/74
Н.контр.		Демьянов		
Утв.		Зейликман		

КВР-I.16.3.25-04

Крышка

Лит.	Масса	Масштаб
U	34	1:20

Лист Листов 1

Лист В2 ГОСТ 3680-57 3-III-Ст3 кп. ГОСТ 16523-70

ММСС СССР Главпромвентиляция П.И. Проектпромвентиляция

Копировал: Формат: 11

Серия 1.494-17 Выпуск 2.

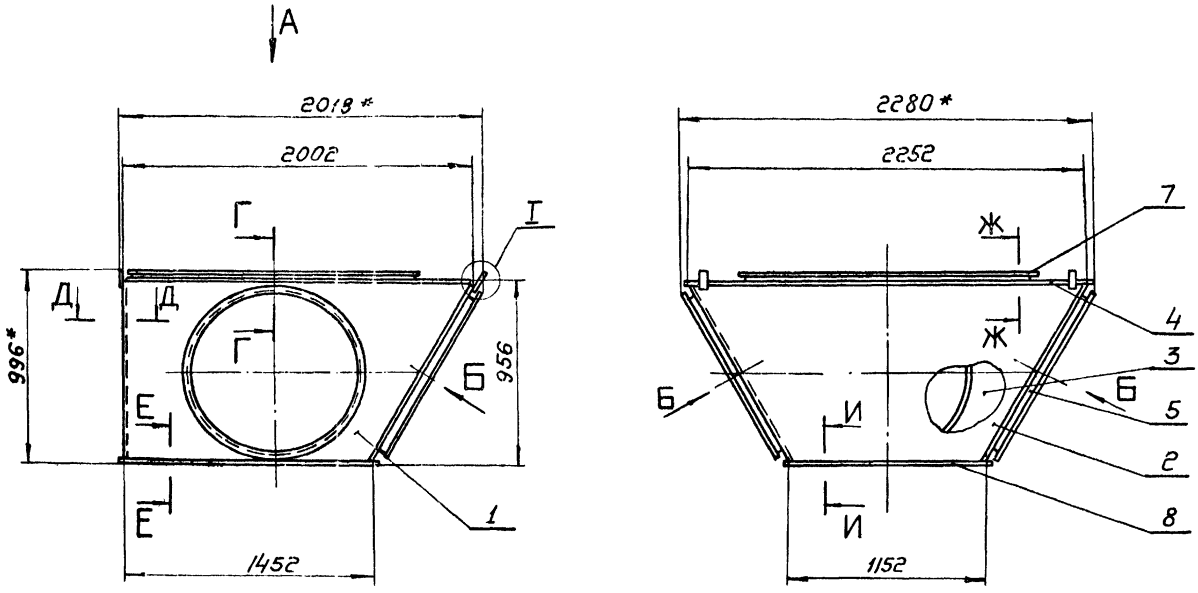

Вид А

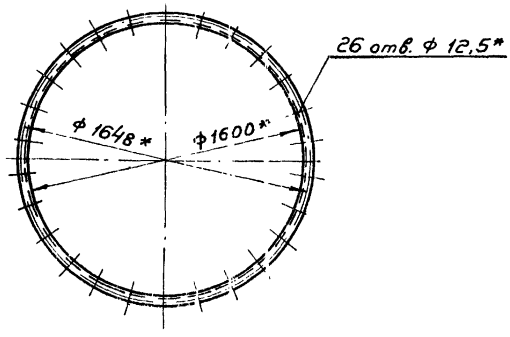

Вид Б

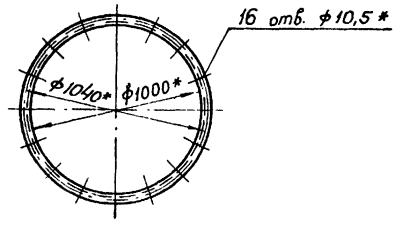

Вид В
М1:2

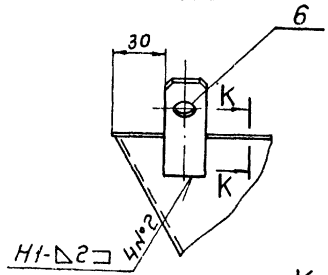

I
М1:2

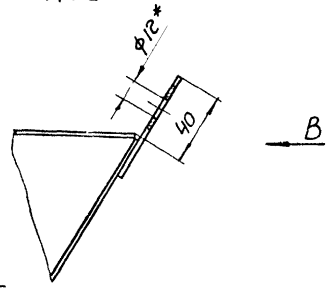

Г-Г
М1:2

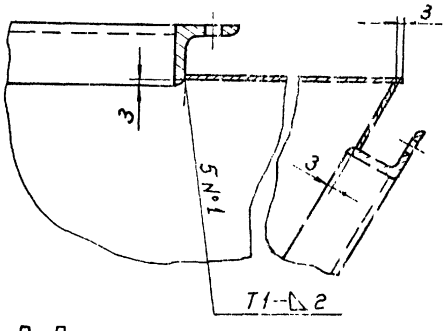

К-К
М2:1



Д-Д
М1:2

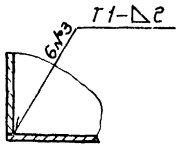

Е-Е
М2:1

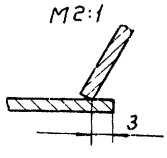

Ж-Ж
М2:1

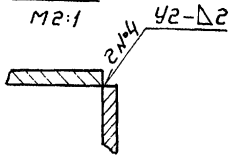

И-И
М1:1

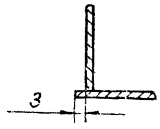

1. Сварные швы по ГОСТ 5264-69.
2. Способ сварки по усмотрению технолога.
3. Количество мест сварки указано на всю сборку.
4.* Размеры для справок.

Изм.	Лист	№ докум.	Подп.	Дата	КВР-I.16.3.30 СБ			
Разраб.		Власова			Коробка распределительная. Сборочный чертеж.	Лит.	Масса	Масштаб
Пров.		Демьянов				И	170,5	1:20
Т.контр.		Каган		1977г.		Лист	Листов: 1	
Нач. отд.		Бейзерман				ГИСС СССР Главпромвентиляция П.И.Проектпромвентиляция		
Н.контр.		Зейликман						
Утв.		Гобза						

Инв. № подл. | Подп. и дата | Взам. инв. № | Инв. № дубл. | Подп. и дата

Копировал: Бер. Формат: 22

Серия 1.494-17 выпуск 2.

КВР-I.16.3.30-01

▽1(▽)

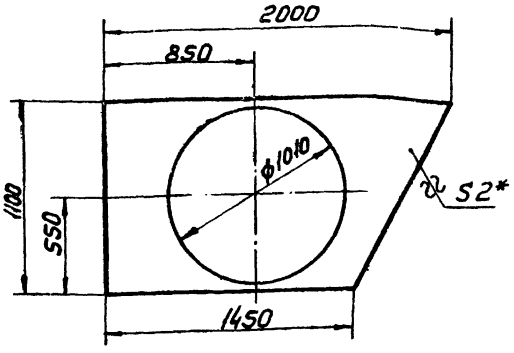

* Размер для справок

Изм.	Лист	№ докум.	Подп.	Дата
Разраб.		Власова		
Пров.		Демьянов		XI/74
Т.контр.		Демьянов		
Н.контр.		Демьянов		
Утв.		Зейликман		

КВР-I.16.3.30-01

Стенка

Лит.	Масса	Масштаб
У	17,3	1:20

Лист | Листов 1

Лист В2 ГОСТ 3680-57 3-III-Ст3кп. ГОСТ 16523-70

ММСС СССР Главпромвентиляция ПИ Проектпромвентиляция

Копировал: Вл— Формат 11

Подп. и дата | Взам. инв. № | Инв. № дубл. | Подп. и дата | Инв. № подл.

КВР-I.16.3.30-02

▽1(▽) 41

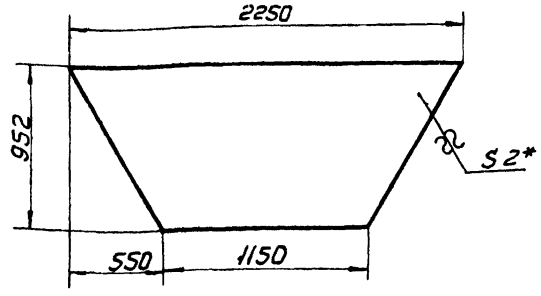

* Размер для справок

Изм.	Лист	№ докум.	Подп.	Дата
Разраб.		Власова		
Пров.		Демьянов		XI/74
Т.контр.		Демьянов		
Н.контр.		Демьянов		
Утв.		Зейликман		

КВР-I 16.3.30-02

Стенка

Лит.	Масса	Масштаб
У	25,4	1:20

Лист | Листов 1

Лист В2 ГОСТ 3680-57 3-III-Ст3кп. ГОСТ 16523-70

ММСС СССР Главпромвентиляция ПИ Проектпромвентиляция

Копировал: Вл— Формат 11

Подп. и дата | Взам. инв. № | Инв. № дубл. | Подп. и дата | Инв. № подл.

КВР-I.16.3.30-03

▽1(▽)

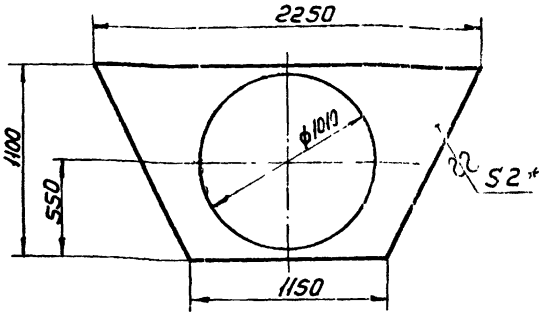

* Размер для справок

Изм.	Лист	№ докум.	Подп.	Дата
Разраб.		Власова		
Пров.		Демьянов		XI/74
Т.контр.		Демьянов		
Н.контр.		Демьянов		
Утв.		Зейликман		

КВР-I.16.3.30-03

Стенка

Лит.	Масса	Масштаб
У	16,8	1:20

Лист | Листов 1

Лист В2 ГОСТ 3680-57 3-III-Ст3кп ГОСТ 16523-70

ММСС СССР Главпромвентиляция ПИ Проектпромвентиляция

Копировал: Вл— Формат 11

Подп. и дата | Взам. инв. № | Инв. № дубл. | Подп. и дата | Инв. № подл.

КВР-I.16.3.30-04

▽1(▽)

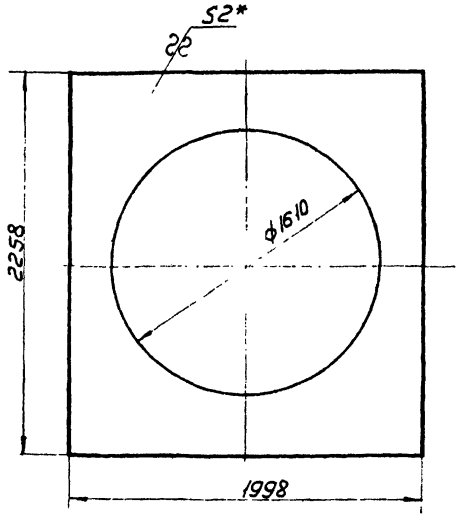

* Размер для справок

Изм.	Лист	№ докум.	Подп.	Дата
Разраб.		Власова		
Пров.		Демьянов		XI/74
Т.контр.		Демьянов		
Н.контр.		Демьянов		
Утв.		Зейликман		

КВР-I.16.3.30-04

Крышка

Лит.	Масса	Масштаб
У	38,9	1:20

Лист | Листов 1

Лист В2 ГОСТ 3680-57 3-III-Ст3кп. ГОСТ 16523-70

ММСС СССР Главпромвентиляция ПИ Проектпромвентиляция

Копировал: Вл— Формат 11

Подп. и дата | Взам. инв. № | Инв. № дубл. | Подп. и дата | Инв. № подл.

Серия 1.494.17 выпуск 2

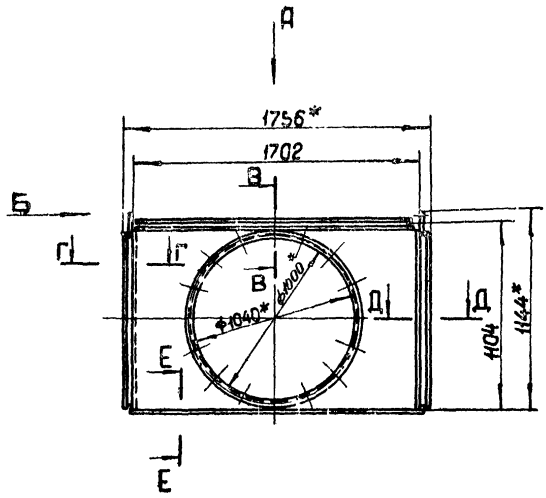

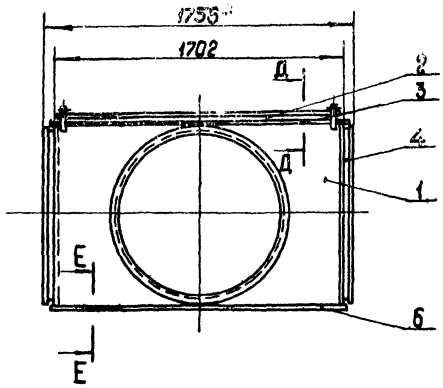

Вид А

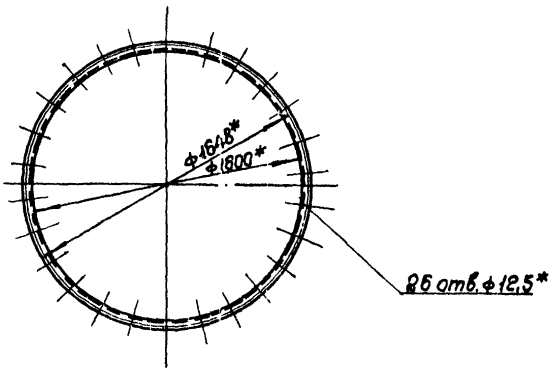

Вид Б
М 1:1

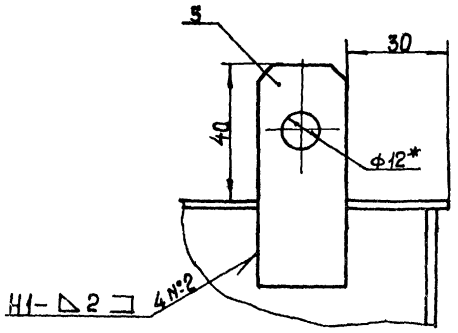

В-В
М 1:2

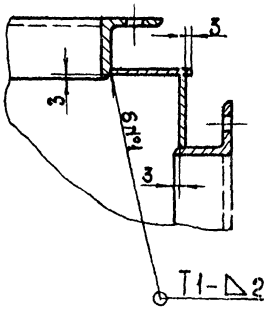

Е-Е
М 1:1

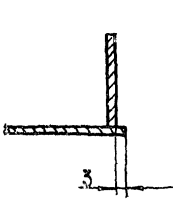

Г-Г
М 1:1

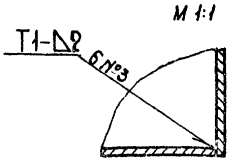

Д-Д
М 1:1

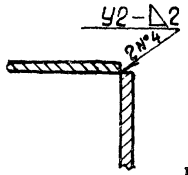

1. Сварные швы по ГОСТ 5264-69.
2. Способ сварки по усмотрению технолога
3. Количество мест сварки указано на всю сборку
4. * Размеры для справок.

Изм.	Лист	№ докум.	Подпись	Дата	КВР-I.16.4.0 СБ	
Разраб.		Рычкова			Коробка распределительная сборочный чертеж	Лит. / Масса / Масштаб: 162 / 1:20
Провер.		Демьянов				Лист / Листов 1
Т.контр.		Саван				МНИИ СССР Главпромвентиляция Гипроектпромвентиляция
Н.контр.		Брезгомон				
Гл.инж.		Зеймикман				
Утв.		Гобза				

Копировал

Формат А2

Инв.№ подл. | Подп. и дата | Взам.инв.№ | Инв.№ дубл. | Подп. и дата

Серия 1.494-17 Выпуск 2

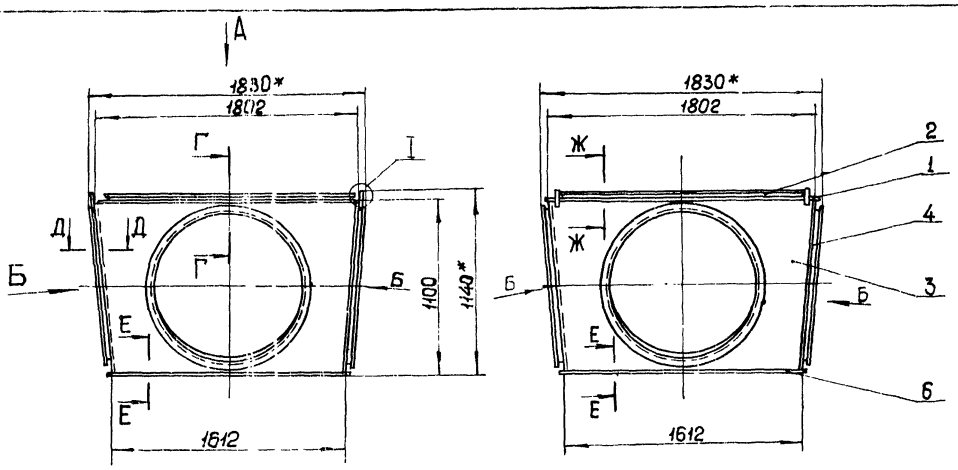

Вид А

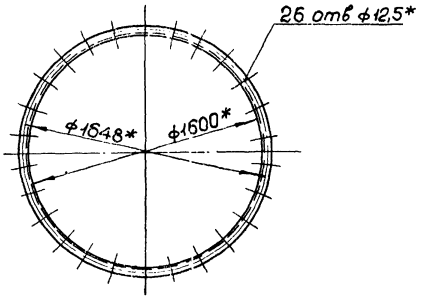

Вид Б

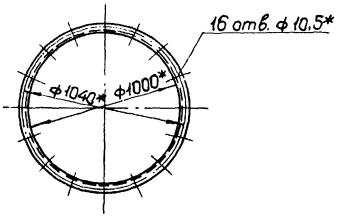

Вид В
М 1:2

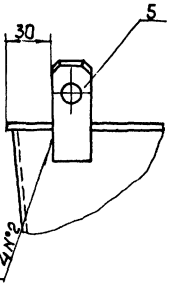

I
М 1:2

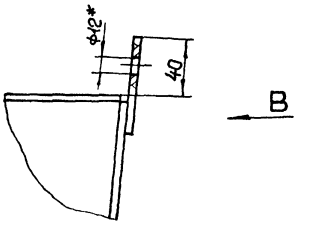

Г-Г
М 1:2

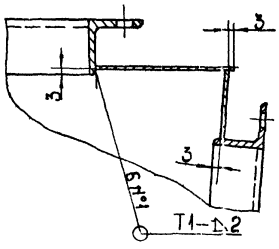

Д-Д
М 1:1

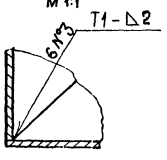

Е-Е
М 2:1

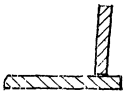

Ж-Ж
М 2:1

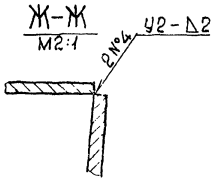

1. Сварные швы по ГОСТ 5264-69.
2. Способ сварки по усмотрению технолога.
3. Количество мест сварки указано на всю сборку.
4. * Размеры для справок

Изм.	Лист	№ докум.	Подп.	Дата	КВР-I.16.4.5 СБ		
Разраб.		Власова			Коробка распределительная сборочный чертеж	Лит.	Масса	Масштаб
Пров.		Демьянов				И	163,5	1:20
Т.контр.		Каган				Лист	Листов 1
Нач.отд.		Гейзерман				ММСС	СССР
Н.контр.		Бейцкман				Главпромвентиляция	
Утв.		Гобза				Гипрометрострой	

Копировал: [illegible] Формат: 22

Инв.№ подл. | Подп. и дата | Взам. инв.№ | Инв.№ дубл. | Подп. и дата

Серия 1.494-17 выпуск 2

КВР-I.16.4.5-01

▽1 (▽)

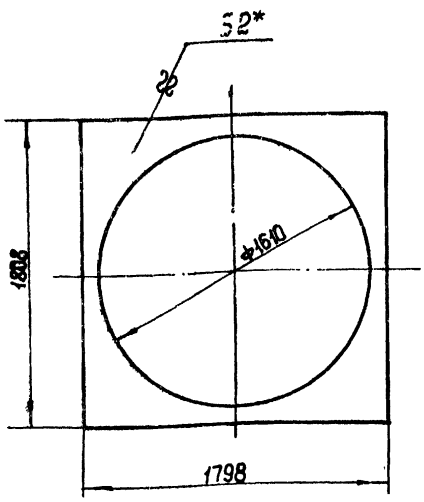

* Размер для справок

Изм.	Лист	№ докум.	Подпись	Дата	КВР-I.16.4.5-01			
Разраб.		Рычкова			Крышка	Лит.	Масса	Масштаб
Пров.		Демьянов		XI/74		И	19,1	1:20
Т.контр.		Демьянов				Лист	Листов 1	
Н.контр.		Демьянов			Лист В2 ГОСТ 3680-57 3-III-Ст.3 кп. ГОСТ 16523-70	ММСС СССР Главпромвентиляция ПИпроектпромвентиляция		
Утв.		Зейликман						

Копировал: Формат: 11

КВР-I.16.4.10-01

▽1 (▽)

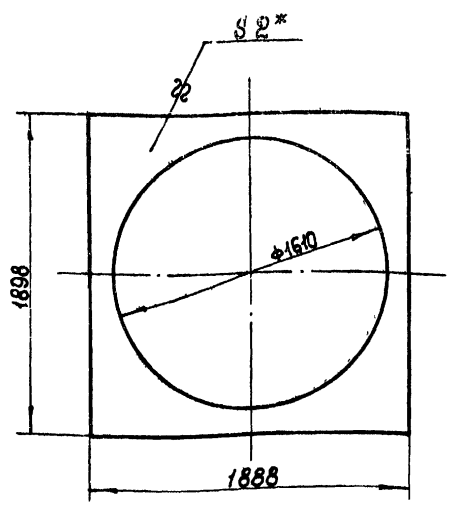

* Размер для справок.

Изм.	Лист	№ докум.	Подп.	Дата	КВР-I.16.4.10-01			
Разраб.		Рычкова			Крышка	Лит.	Масса	Масштаб
Пров.		Демьянов		XI/74		И	24,4	1:20
Т.контр.		Демьянов				Лист	Листов 1	
Н.контр.		Демьянов			Лист В2 ГОСТ 3680-57 3-III-Ст.3 кп. ГОСТ 16523-70	ММСС СССР Главпромвентиляция ПИпроектпромвентиляция		
Утв.		Зейликман						

Копировал: Формат: 11

КВР-I.16.4.15-01

▽1 (▽)

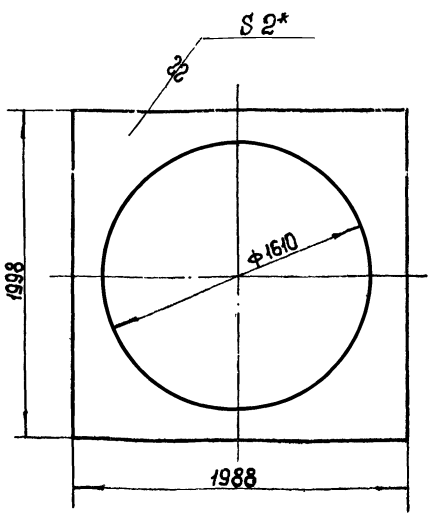

* Размер для справок

Изм.	Лист	№ докум.	Подп.	Дата	КВР-I.16.4.15-01			
Разраб.		Рычкова			Крышка	Лит.	Масса	Масштаб
Пров.		Демьянов		XI/74		И	30,5	1:20
Т.контр.		Демьянов				Лист	Листов 1	
Н.контр.		Демьянов			Лист В2 ГОСТ 3680-57 3-III-Ст.3 кп. ГОСТ 16523-70	ММСС СССР Главпромвентиляция ПИпроектпромвентиляция		
Утв.		Зейликман						

Копировал: Формат: 11

КВР-I.16.4.20-01

▽1 (▽)

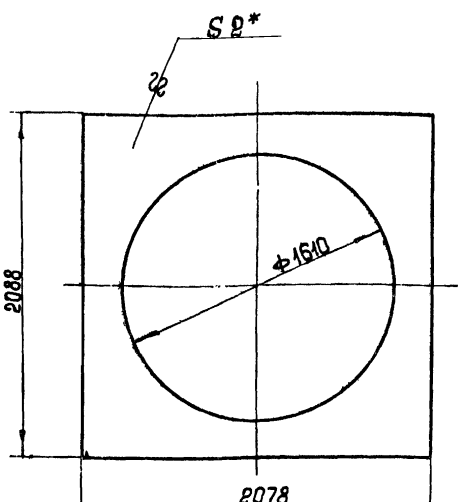

* Размер для справок

Изм.	Лист	№ докум.	Подп.	Дата	КВР-I.16.4.20-01			
Разраб.		Рычкова			Крышка	Лит.	Масса	Масштаб
Пров.		Демьянов		XI/74		И	36,2	1:20
Т.контр.		Демьянов				Лист	Листов 1	
Н.контр.		Демьянов			Лист В2 ГОСТ 3680-57 3-III-Ст.3 кп. ГОСТ 16523-70	ММСС СССР Главпромвентиляция ПИпроектпромвентиляция		
Утв.		Зейликман						

Копировал: Формат: 11

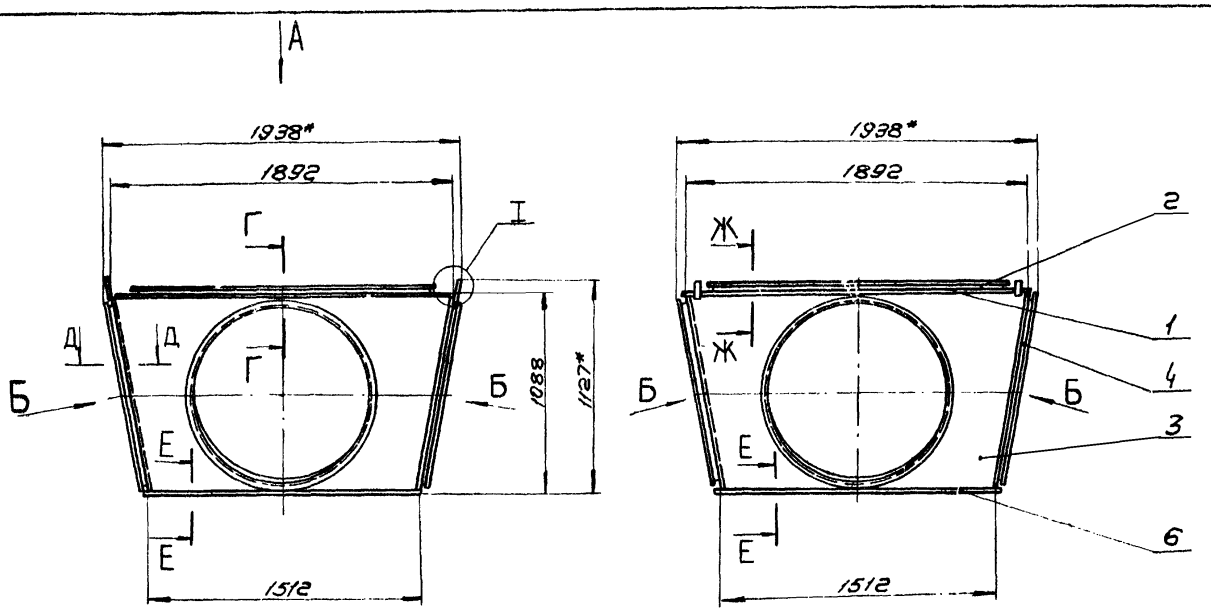

Вид А

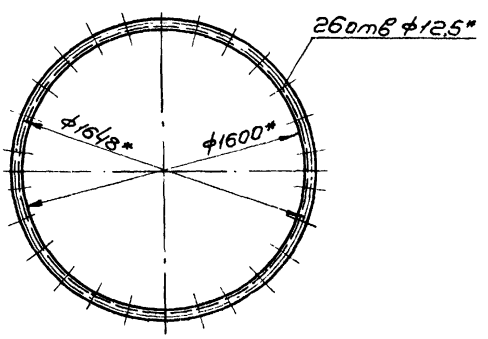

Вид Б

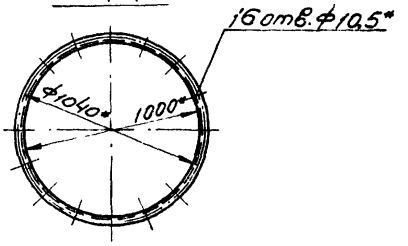

Вид В
М1:2

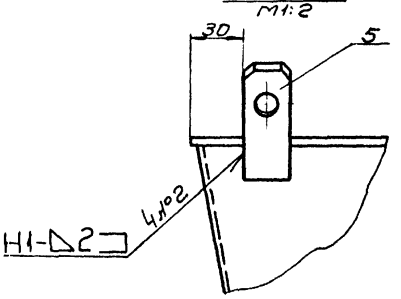

I
М1:2

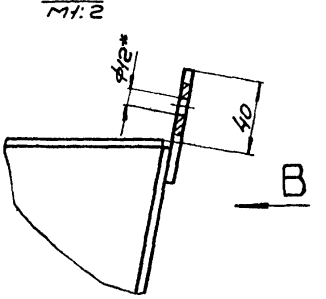

Г–Г
М1:2

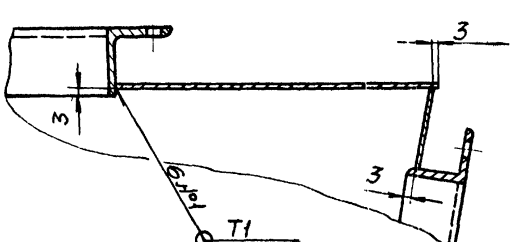

Д–Д
М1:1

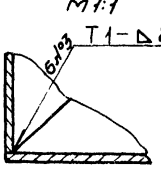

Е–Е
М2:1

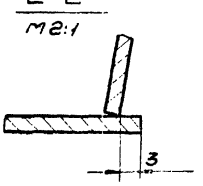

Ж–Ж
М2:1

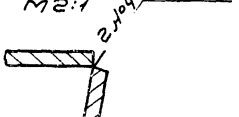

1. Сварные швы по ГОСТ 5264-69
2. Способ сварки по усмотрению технолога
3. Количество тест сварки указано на В-Ю сборку.
4. *Размеры для справок.

				КВР-I.16.4.10 СБ			
Изм.	Лист	№ докум.	Подп.	Дата	Коробка распределительная. Сборочный чертеж	Лит.	Масса	Масштаб
Разраб.		Власова					1635	1:20
Пров.		Дегьярнов				Лист:	Листов 1
Т.контр.		Магон					
Нач. отд.		Бейзерман					
Н.контр.		Бейзерман					
Утв.		Гобза					

Копировал:

Формат А3

Инв.№подл. | Подп. и дата | Взам.инв.№ | Инв.№ дубл. | Подп. и дата

Серия 1.494-17 Выпуск 2

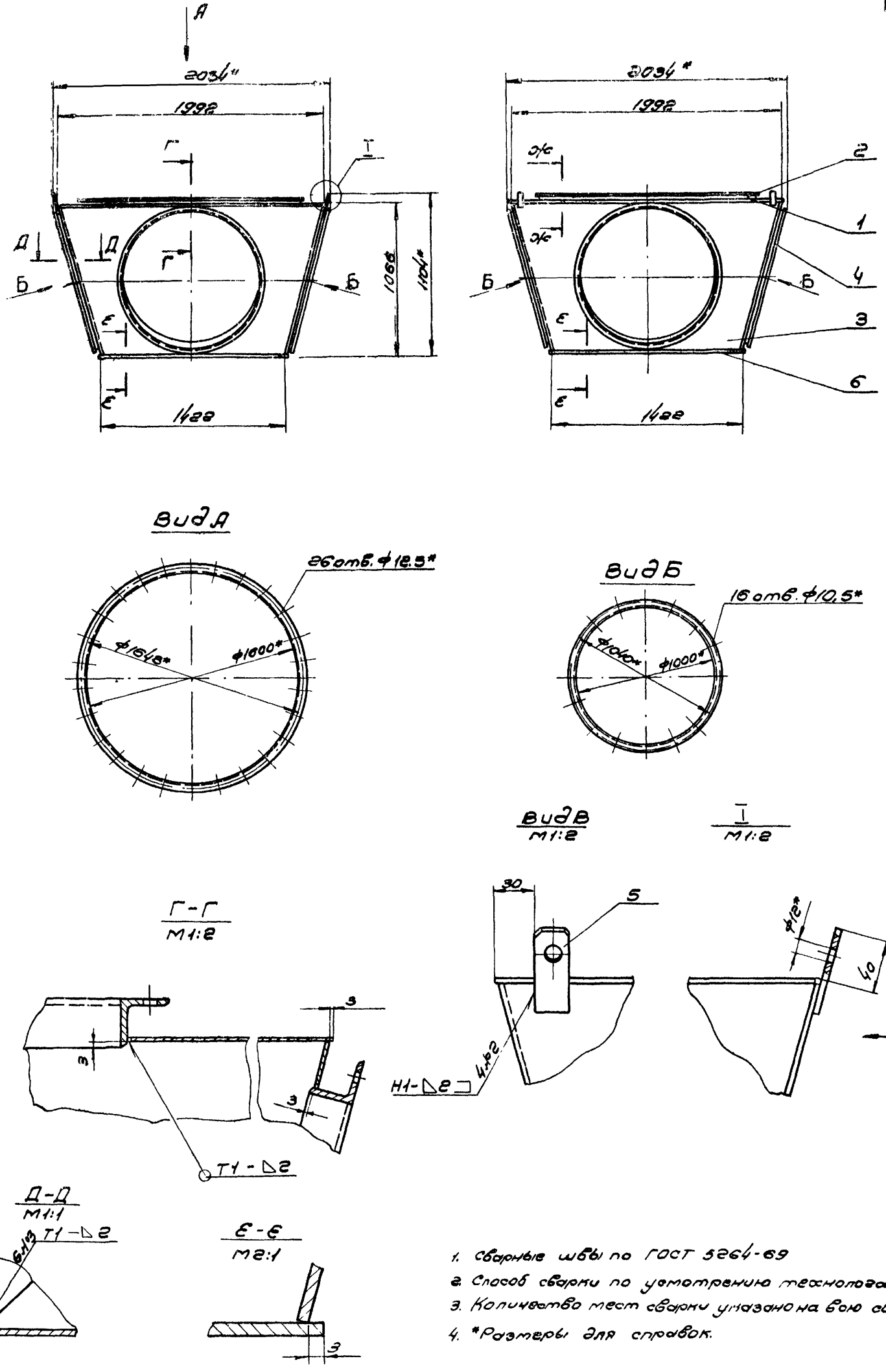

1. Сварные швы по ГОСТ 5264-69
2. Способ сварки по усмотрению технолога.
3. Количество мест сварки указано на всю сборку.
4. *Размеры для справок.

Изм.	Лист	№ докум.	Подп.	Дата	КВР-I. 16.4.15СБ			
Разраб.		Власов			Коробка распределительная Сборочный чертеж	Лит	Масса	Масштаб
Пров.		Демьянов		XI/74		И	165	1:20
Т.контр.		Каган				Лист	Листов 1	
Нач.отд.		Зейзерман				Ммсс СССР Главпромвентиляция		
Н.контр.		Зейликман						
Утв.		Гобза						

Копировал

Формат: 22

Инв. № подл. | Подп. и дата | Взам. инв. № | Инв. № дубл. | Подп. и дата

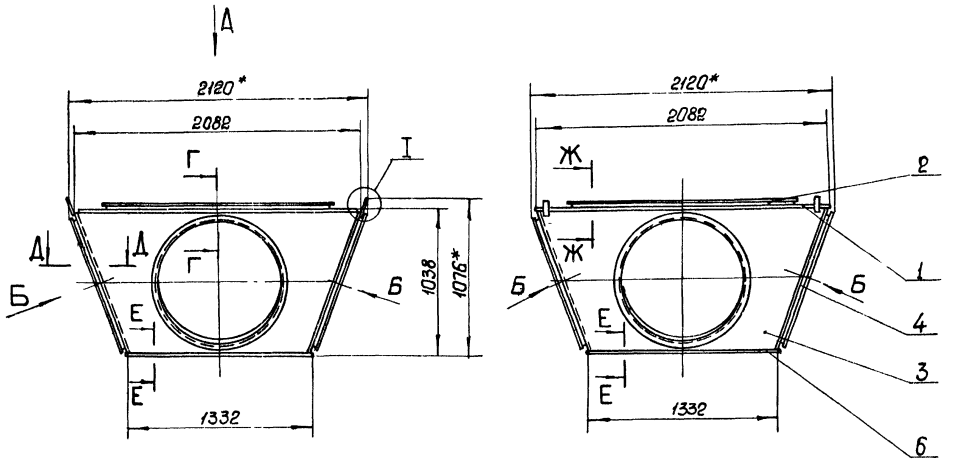

Вид А

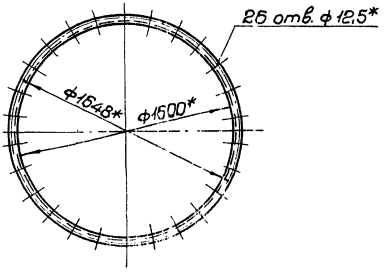

Вид Б

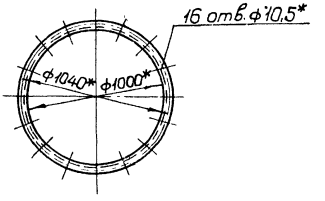

Вид В
М 1:2

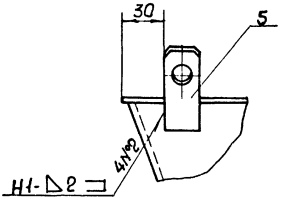

I
М 1:2

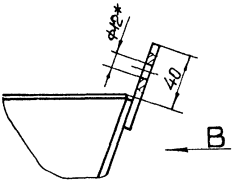

В-В
М 1:2

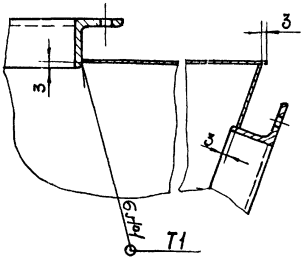

Д-Д
М 1:1

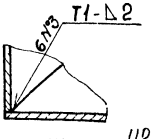

Е-Е
М 2:1

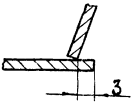

Ж-Ж
М 2:1

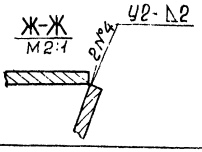

1. Сварные швы по ГОСТ 5264-69.
2. Способ сварки по усмотрению технолога.
3. Количество мест сварки указано на всю сборку.
4. * Размеры для справок.

						КВР-I 16.4.20 СБ			
Изм.	Лист	№докум.	Подп.	Дата	Коробка распределительная сборочный чертеж	Лит.	Масса	Масштаб	
Разраб.		Власов				И	157	1:20	
Пров.		Девятов				Лист	Листов 1		
Т.контр.		Кузин							
Нач.отд.		Гайдук							
Н.контр.		Шмелев							
ГИП		Гусев							

Инв.№ подл. | Подп. и дата | Взам. инв.№ | Инв.№ дубл. | Подп. и дата

Копировал Формат А2

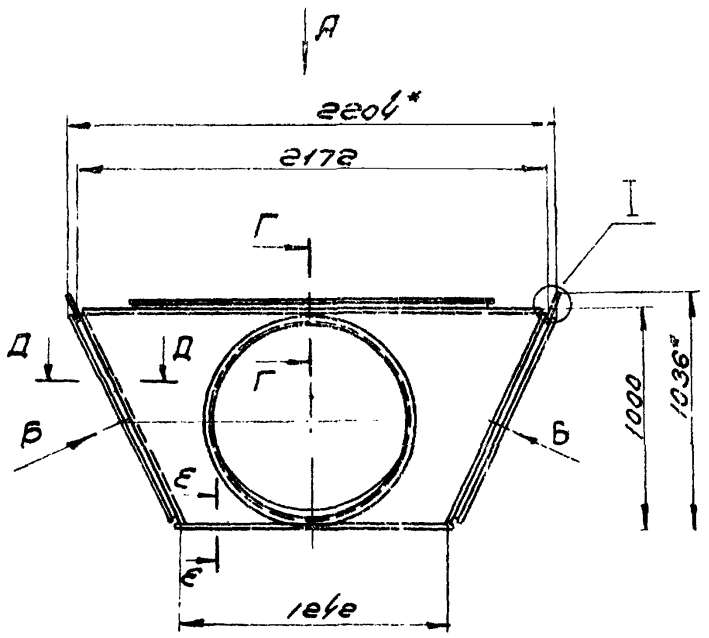

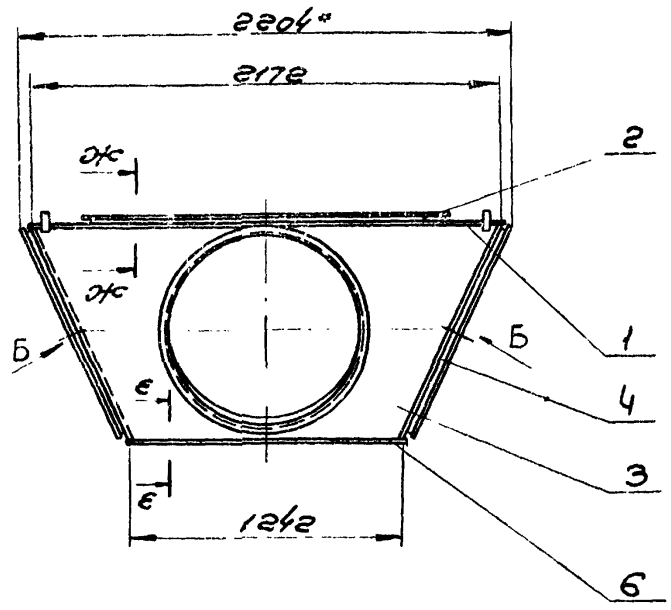

Вид А

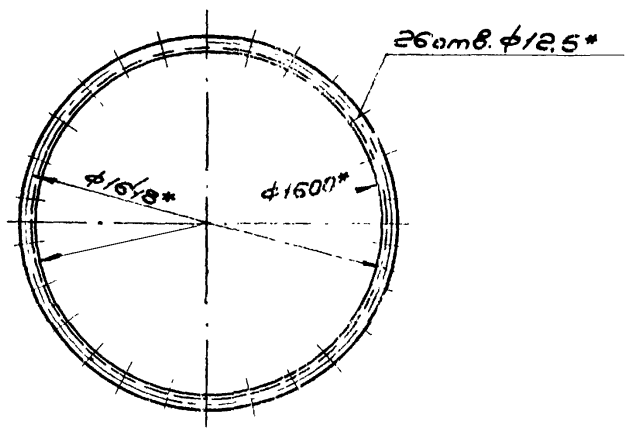

Вид Б

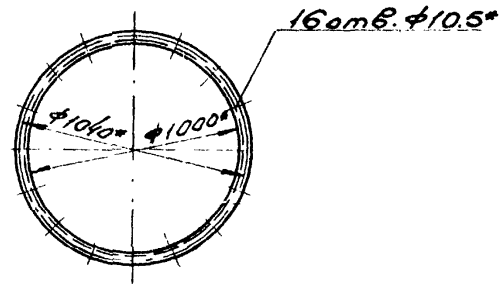

Вид В
М1:2

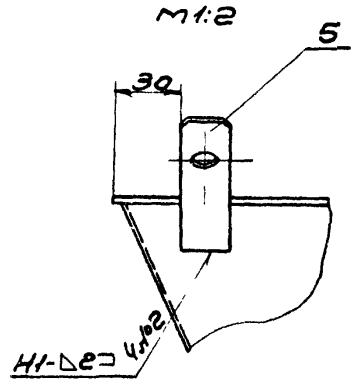

I
М1:2

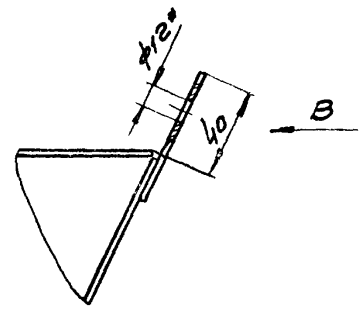

В-В
М1:2

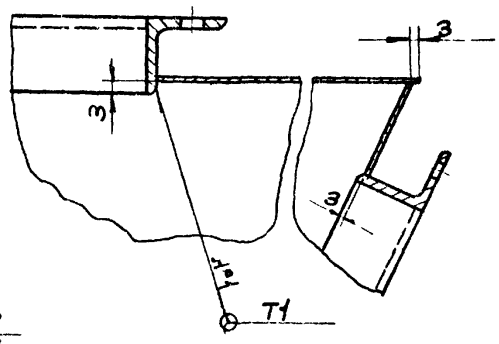

Д-Д
М1:1

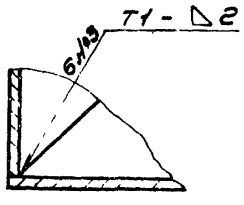

Е-Е
М2:1

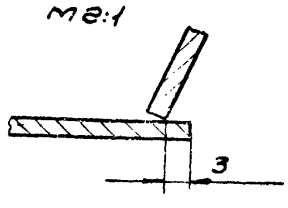

Ж-Ж
М2:1

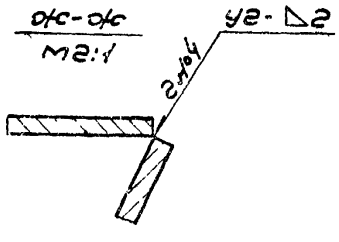

1. Сварные швы по ГОСТ 5264-69
2. Способ сварки по усмотрению технолога.
3. Количество мест сварки указано на одну сборку.
4. * Размеры для справок.

					КВР-I.16 25СБ			
Изм.	Лист	№ докум.	Подп.	Дата	Коробка распределительная сборочный отправ	Лит	Масса	Масштаб
Разраб.		Власова				У	180.3	1:20
Гл.спец.		Демьянов		24/12		Лист	Листов	
Т.контр.		Жигун						
Н.контр.		Безверхо				Госстрой СССР Главтехстройсертификация ЦИ. Укрстройсертификация		
Н.контр.		Звягинцев						
Утв.		Гобзд						

Копировал

Формат А2

Инв.№ подл. | Подп. и дата | Взам.инв.№ | Инв.№ дубл. | Подп. и дата

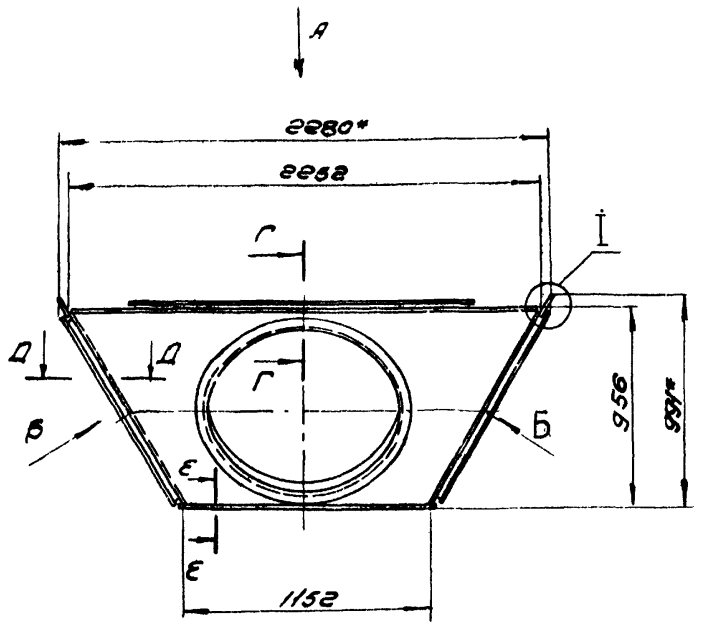

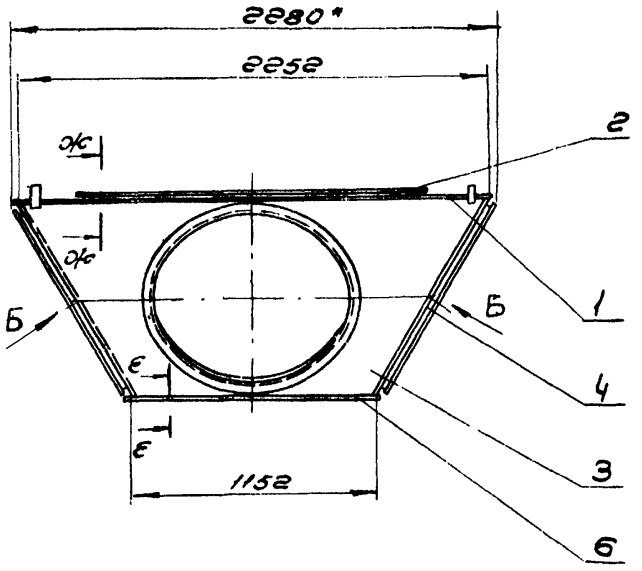

Вид А

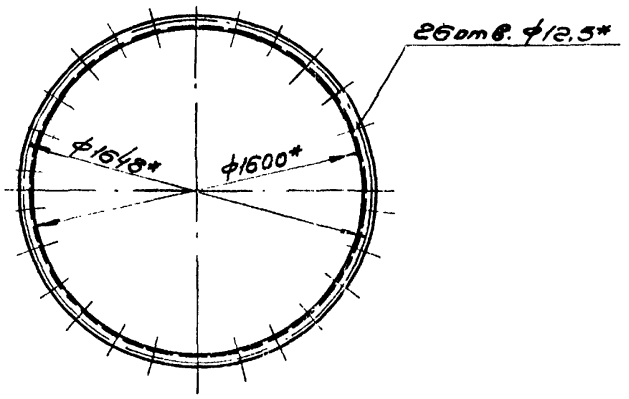

Вид Б

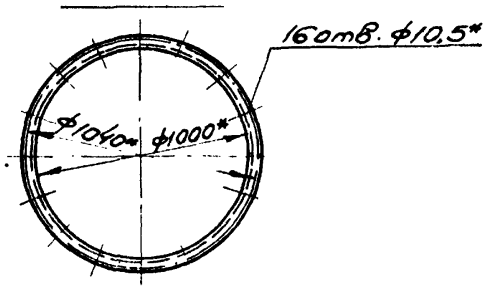

Вид В
М1:2

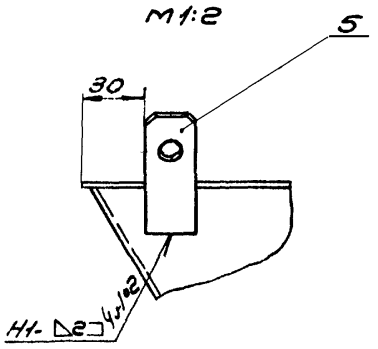

I
М1:2

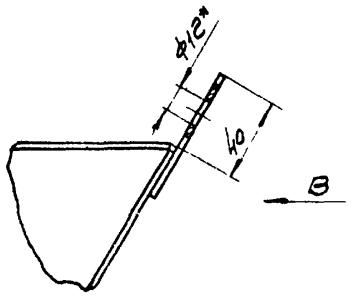

В-В
М1:2

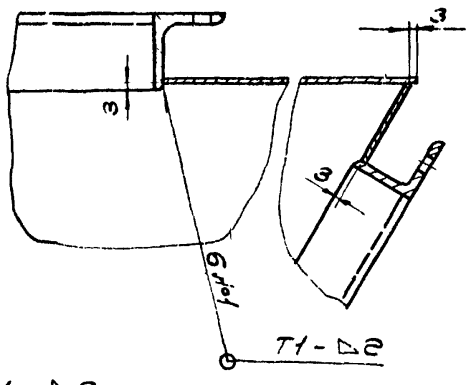

Д-Д
М1:1

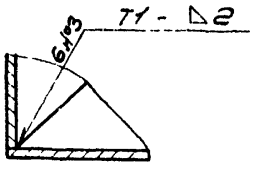

Е-Е
М1:1

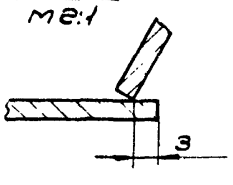

Ж-Ж
М1:1

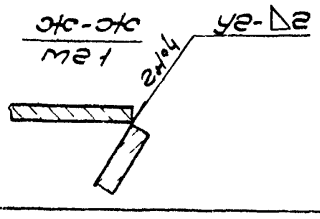

1. Сварные швы по ГОСТ 5264-69
2. Способ сварки по усмотрению технолога
3. Количество мест сварки указано на всю сборку.
4. * Размеры для справок

					КВР-I. 16.4. 30 СБ			
Изм.	Лист	№ докум.	Подп.	Дата	Коробка распределительная сборочный чертеж	Лит	Масса	Масштаб
Разраб.		Власова				У	171.5	1:20
Пров.		Демьянов				Лист	Листов 1	
Т.контр.		Кабун				Минсс СССР Главпромвентиляция и проектпромвентиляция		
Нач. отд.		Бейзерман						
Н.контр.		Бейлинман						
Утв.		Габзал						

Подп. и дата | Инв. № подл. | Взам. инв. № | Подп. и дата | Инв. № подл.

Копировал

Формат А2

КВР-I.16.4.25-01

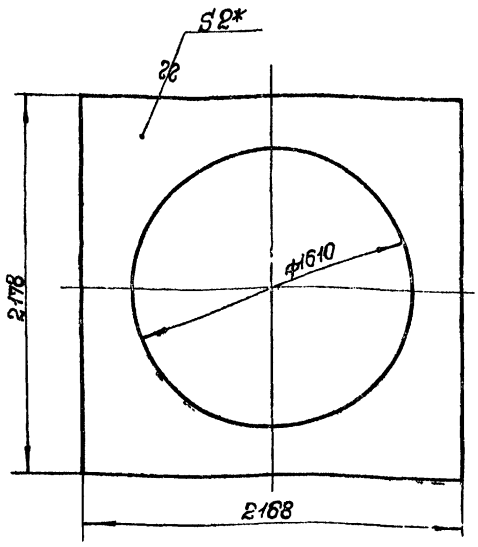

* Размер для справок.

Изм.	Лист	N докум.	Подп.	Дата
Разраб.		Рычкова		
Пров.		Демьянов		
Т.контр.		Демьянов		
Н.контр.		Демьянов		
Утв.		Зейликман		

КВР-I.16.4.25-01

Крышка

Лит.	Масса	Масштаб
И	42,2	1:20

Лист: Листов: 1

Лист В2 ГОСТ 3680-57
3-III-Ст.3 кп ГОСТ 16523-70

ММСС СССР
Главпромвентиляция
ЦИПроектпромвентиляция

Копировал: Формат: А1

КВР-I.16.4.30-01

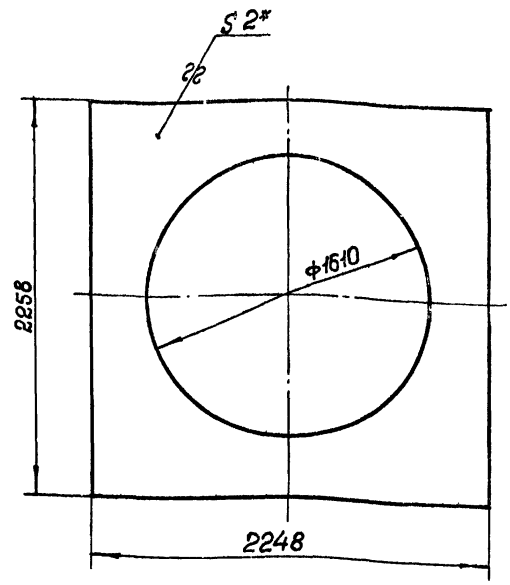

* Размер для справок.

Изм.	Лист	N докум.	Подп.	Дата
Разраб.		Рычкова		
Пров.		Демьянов		
Т.контр.		Демьянов		
Н.контр.		Демьянов		
Утв.		Зейликман		

КВР-I.16.4.30-01

Крышка

Лит.	Масса	Масштаб
И	47,8	1:20

Лист: Листов: 1

Лист В2 ГОСТ 3680-57
3-III-Ст.3 кп ГОСТ 16523-70

ММСС СССР
Главпромвентиляция
ЦИПроектпромвентиляция

Копировал: Формат: А1

КВР-II.14.3.0-02

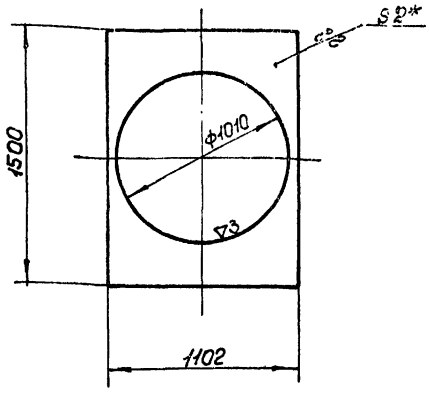

* Размер для справок

Изм.	Лист	N докум.	Подп.	Дата
Разраб.		Денисова		
Пров.		Демьянов		
Т.контр.		Демьянов		
Н.контр.		Демьянов		
Утв.		Зейликман		

КВР-II.14.3.0-02

Стенка

Лит.	Масса	Масштаб
И	13,3	1:20

Лист: Листов: 1

Лист В2 ГОСТ 3680-57
3-III-Ст.3 кп ГОСТ 16523-70

ММСС СССР
Главпромвентиляция
ЦИПроектпромвентиляция

Копировал: Формат: А1

КВР-II.14.3.0-01

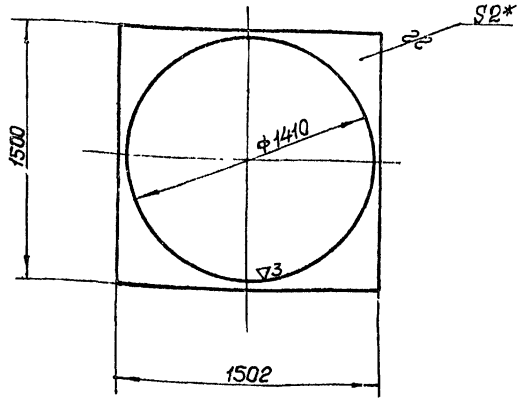

* Размер для справок

Изм.	Лист	N докум.	Подп.	Дата
Разраб.		Денисова		
Пров.		Демьянов		
Т.контр.		Демьянов		
Н.контр.		Демьянов		
Утв.		Зейликман		

КВР-II.14.3.0-01

Стенка

Лит.	Масса	Масштаб
И	10,8	1:20

Лист: Листов: 1

Лист В2 ГОСТ 3680-57
3-III-Ст.3 кп ГОСТ 16523-70

ММСС СССР
Главпромвентиляция
ЦИПроектпромвентиляция

Копировал: Формат: А1

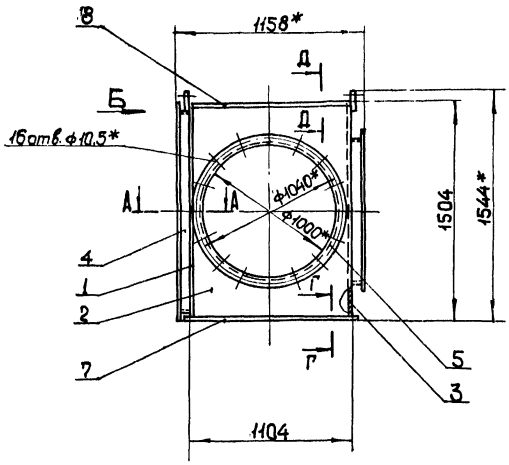

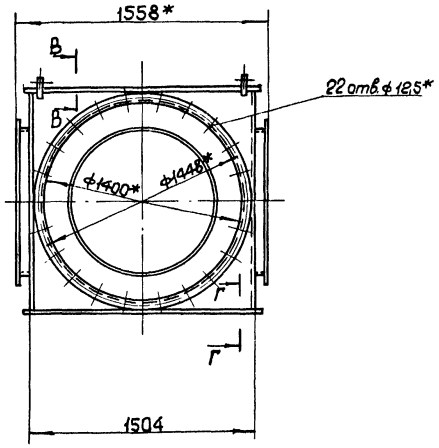

Вид Б
М1:1

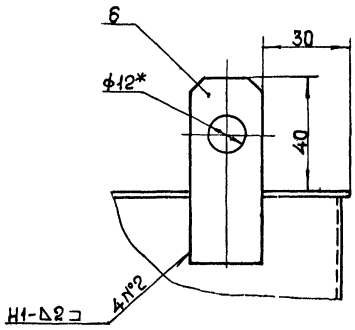

Д-Д
М2:1

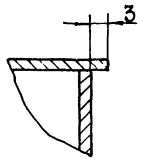

Г-Г
М2:1

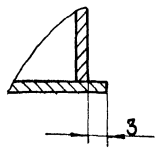

В-В
М2:1

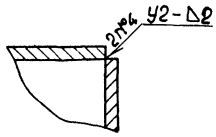

А – А
М1:2

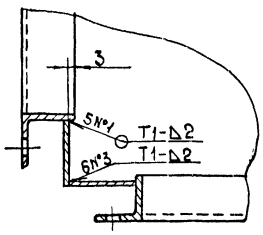

1. Сварные швы по ГОСТ 5264-69.
2. Количество мест сварки указано на всю сборку.
3. Способ сварки по усмотрению технолога.
4. * Размеры для справок.

					КВР-II.14.3.0 СБ				
Изм.	Лист	№ докум.	Подп.	Дата	Коробка распределительная. Сборочный чертеж	Лит.	Масса	Масштаб	
Разраб.		Денисова				И	140,5	1:20	
Пров.		Демьянов				Лист	Листов 1		
Т.контр.		Сосетн							
Н.контр.		Лаборант				Кисловодский завод промышленной электроаппаратуры			
Утв.		Гордо							

Инв.№ подл. | Подп. и дата | Взам.инв.№ | Инв.№ дубл. | Подп. и дата

Серия 1.494-17 выпуск 2.

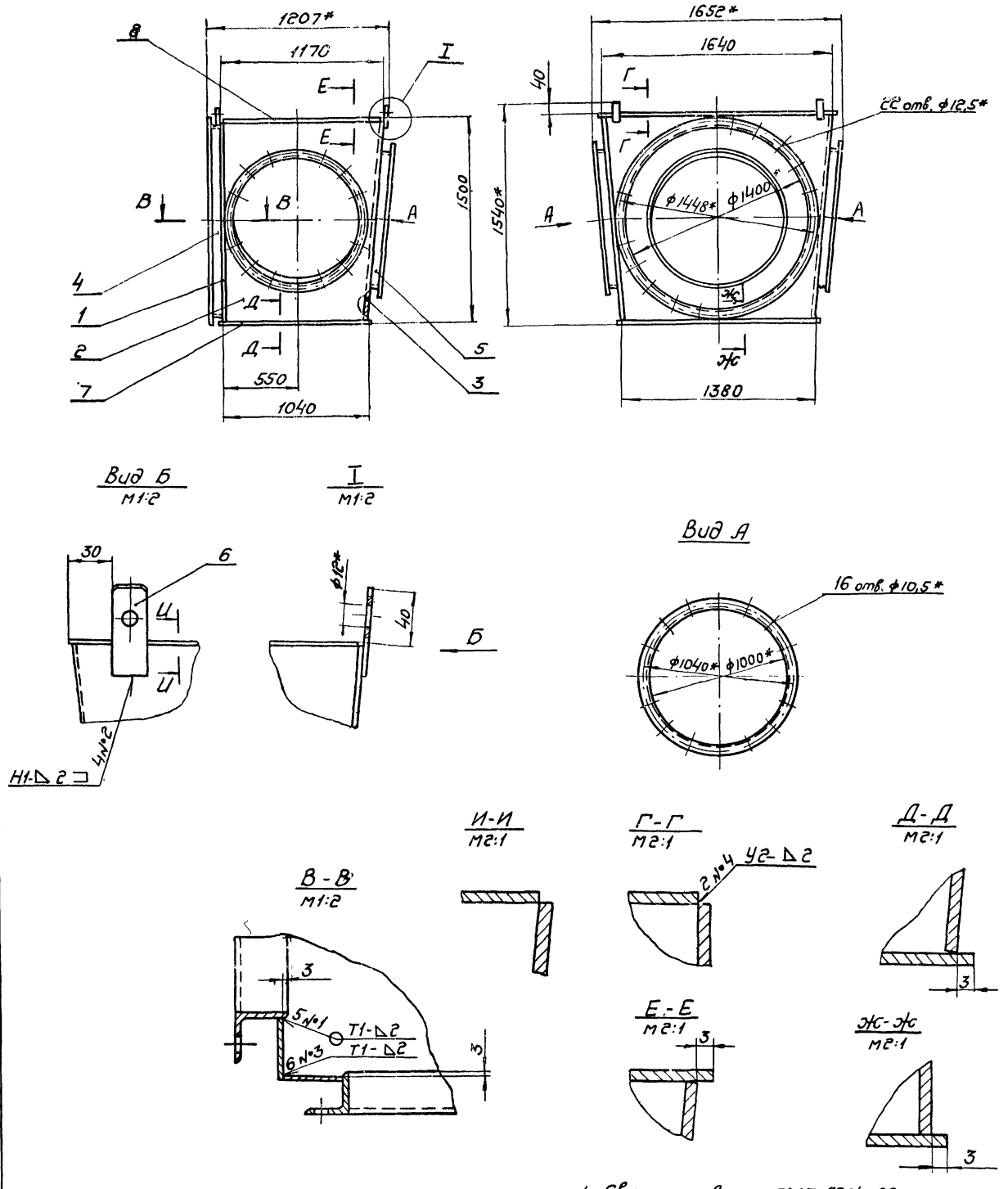

1. Сварные швы по ГОСТ 5264-69.
2. Количество мест сварки указано на всю сборку.
3. Способ сварки по усмотрению технолога.
4. * Размеры для справок.

					КВР-II.1435 СБ			
Изм.	Лист	№докум.	Подп.	Дата	Коробка распределительная Сборочный чертеж	Лит	Масса	Масштаб
Разраб.		Денисова					142,5	1:20
Пров.		Демьянов				Лист	Листов: 1	
Т.контр.		Каган				ММСС СССР Главпромвентиляция п/п Проектпромвентиляция		
Нач.отд.		Бейзерман						
Н.контр.		Дейликман						
Утв.		Гобза						

Копировал: Бу-

Формат: 22

Инв.№подл. | Подп. и дата | Взам.инв.№ | Инв.№дубл. | Подп. и дата

Серия 1.494-17 Выпуск 2

КВР-II 14.3.0-03

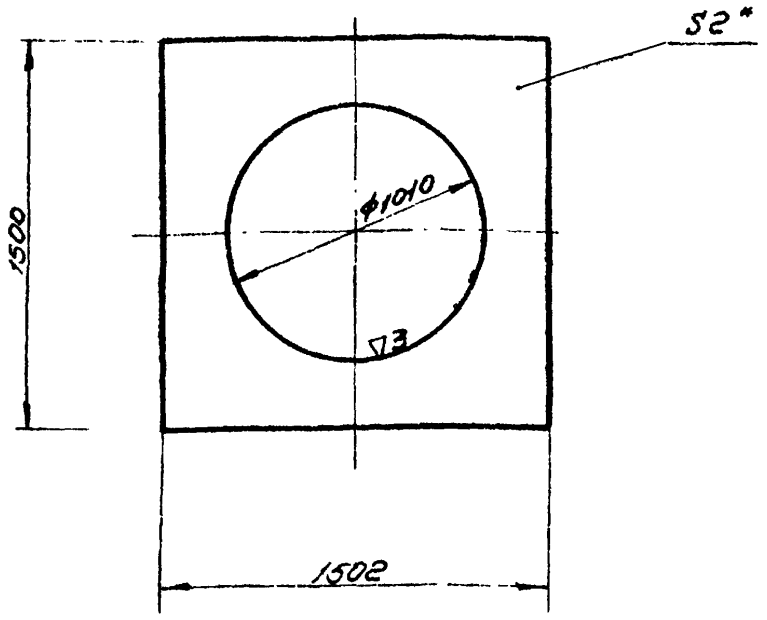

* Размер для справок

Изм.	Лист	№ докум.	Подп.	Дата
Разраб.		Денисова		
Пров.		Демьянов		
Т.контр.		Демьянов		
Н.контр.		Демьянов		
Утв.		Зейликман		

КВР-II.14.3.0-03

Стенка

Лит	Масса	Масштаб
И	22.7	1:20

Лист | Листов 1

Лист В2 ГОСТ 3680-57
3-III-Ст.3кп ГОСТ 16523-70

ММСС СССР
Главпромвентиляция
Л.И. Проектпромвентиляция

Копировал

Формат: 11

КВР-II 14.3.5-01

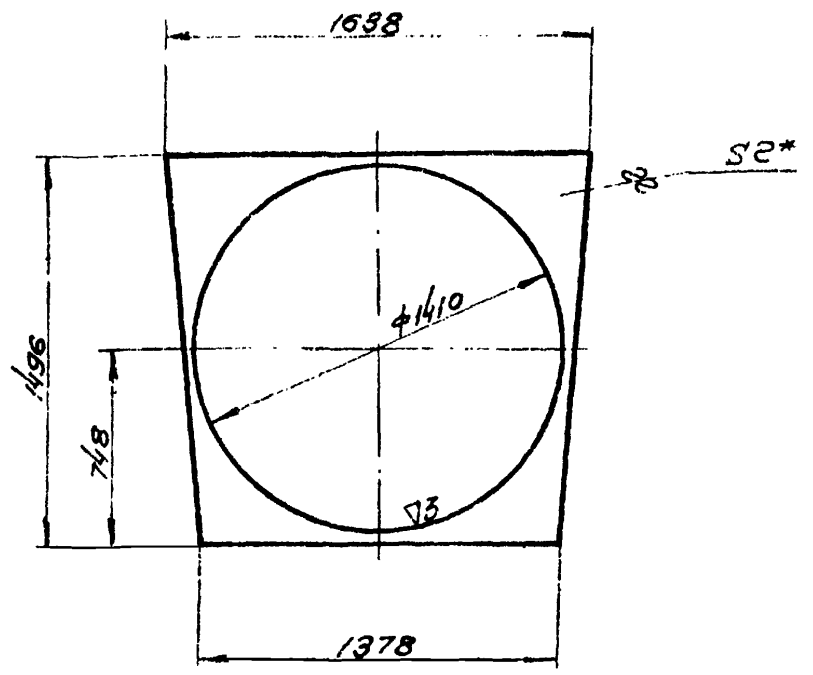

* Размер для справок

Изм.	Лист	№ докум.	Подп.	Дата
Разраб.		Денисова		
Пров.		Демьянов		
Т.контр.		Демьянов		
Н.контр.		Демьянов		
Утв.		Зейликман		

КВР-II.14.3.5-01

Стенка

Лит	Масса	Масштаб
И	11	[illegible]

Лист | Листов 1

Лист В2 ГОСТ 3680-57
3-III-Ст.3кп ГОСТ 16523-70

ММСС СССР
Главпромвентиляция
Л.И. Проектпромвентиляция

Копировал

Формат: 11

КВР-II.14.3.5-03

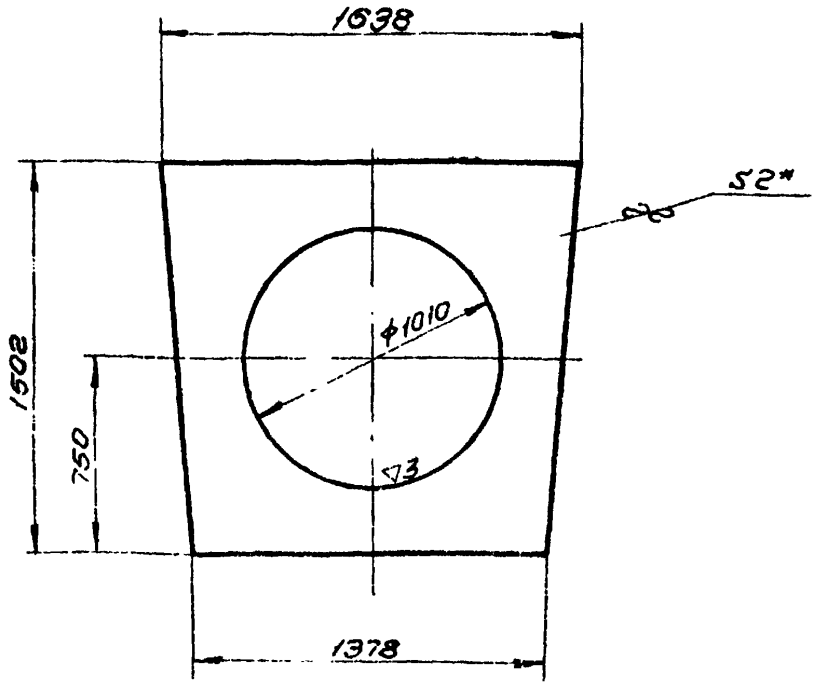

* Размер для справок.

Изм.	Лист	№ докум.	Подп.	Дата
Разраб.		Денисова		
Пров.		Демьянов		
Т.контр.		Демьянов		
Н.контр.		Демьянов		
Утв.		Зейликман		

КВР-II.14.3.5-03

Стенка

Лит	Масса	Масштаб
И	23.1	1:20

Лист | Листов 1

Лист В2 ГОСТ 3680-57
3-III-Ст.3кп ГОСТ 16523-70

ММСС СССР
Главпромвентиляция
Л.И. Проектпромвентиляция

Копировал

Формат 11

КВР-II 14.3.5-02

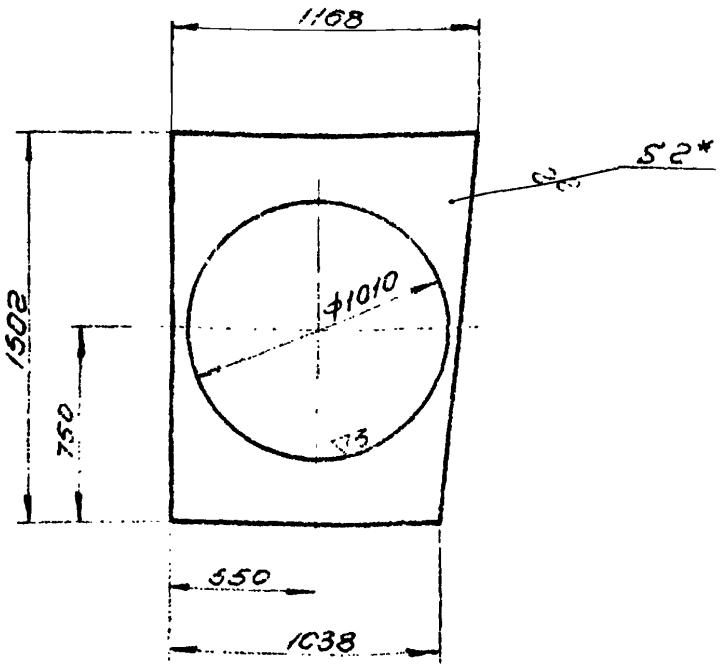

* Размер для справок.

Изм.	Лист	№ докум.	Подп.	Дата
Разраб.		Денисова		
Пров.		Демьянов		
Т.контр.		Демьянов		
Н.контр.		Демьянов		
Утв.		Зейликман		

КВР-II 14.3.5-02

Стенка

Лит	Масса	Масштаб
И	13.6	[illegible]

Лист | Листов 1

Лист В2 ГОСТ 3680-57
3-III-Ст.3кп ГОСТ 16523-70

ММСС СССР
Главпромвентиляция
Л.И. Проектпромвентиляция

Копировал

Формат 11

Серия 1.494-17 выпуск 2.

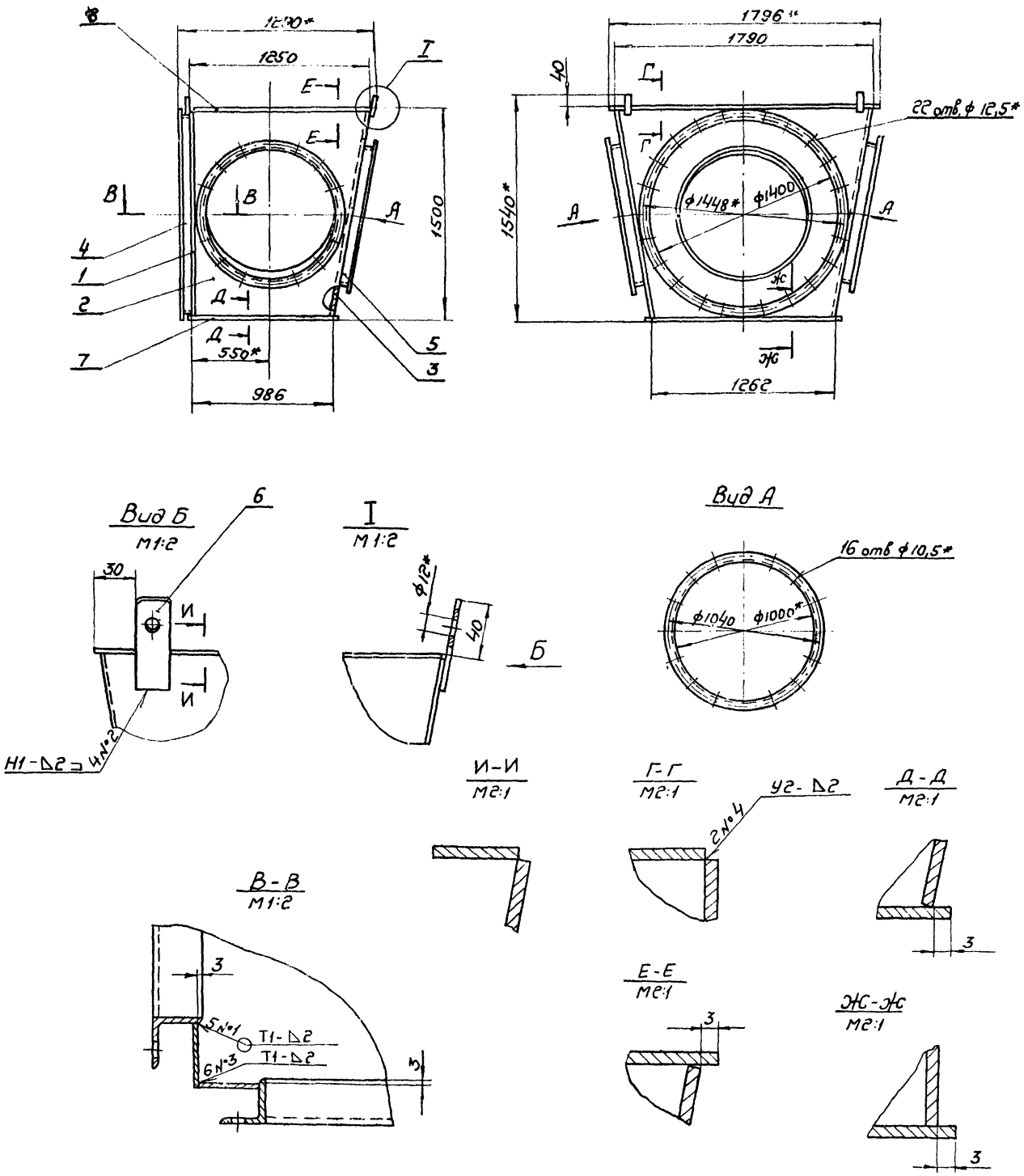

1. Сварные швы по ГОСТ 5264-69
2. Количество мест сварки указано на всю сборку
3. Способ сварки по усмотрению технолога
4. * Размеры для справок

Изм.	Лист	№ докум.	Подп.	Дата	КВР-II.14.3.10 СБ			
Разраб.	Денисов				Коробка распределительная	Лит.	Масса	Масштаб
Пров.	Демьянов					4	146,5	1:20
Т.контр.					Сборочный чертеж	Лист	Листов 1	
Нач.отд.						ММСС СССР Главпромвентиляция		
Н.контр.								
Утв.								

Инв. № подл. | Подп. и дата | Взам. инв. № | Инв. № дубл. | Подп. и дата

Копировал: Формат: 22

Серия 1.494-17 выпуск 2

КВР-II.14.3.10-01

▽1 (▽)

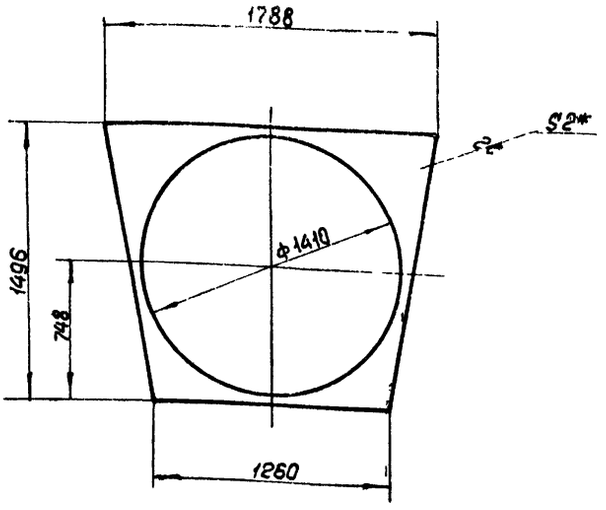

* Размер для справок

Изм.	Лист	№ докум.	Подп.	Дата
Разраб.		Денисова		
Пров.		Демьянов		XI/
Т.контр.		Демьянов		/74
Н.контр.		Демьянов		
Утв.		Зейликман		

КВР-II. 14.3.10-01

Стенка

Лит	Масса	Масштаб
И	11,4	1:20

Лист | Листов 1

Лист В2 ГОСТ 3680-57
3-III-Ст.3 кп. ГОСТ 16523-70

МИСС СССР
Главпромвентиляция
Пипроектпромвентиляция

Копировал: Формат 11

КВР-II.14.3.10-02

▽1 (▽)

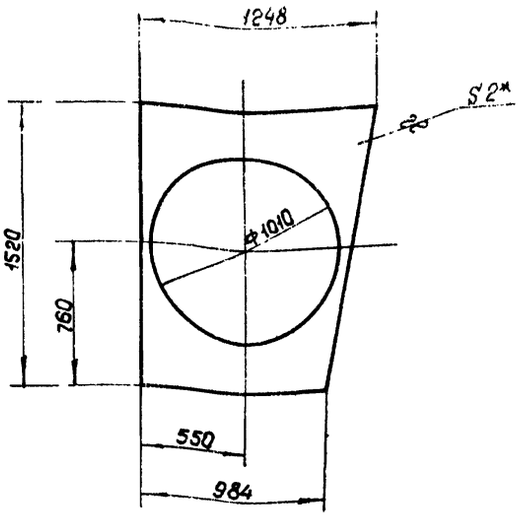

* Размер для справок

Изм.	Лист	№ докум.	Подп.	Дата
Разраб.		Денисова		
Пров.		Демьянов		XI/
Т.контр.		Демьянов		/74
Н.контр.		Демьянов		
Утв.		Зейликман		

КВР-II. 14.3.10-02

Стенка

Лит	Масса	Масштаб
И	14,1	1:20

Лист | Листов 1

Лист В2 ГОСТ 3680-57
3-III-Ст.3 кп. ГОСТ 16523-70

МИСС СССР
Главпромвентиляция
Пипроектпромвентиляция

Копировал: Формат 11

КВР-II.14.3.15-01

▽1 (▽)

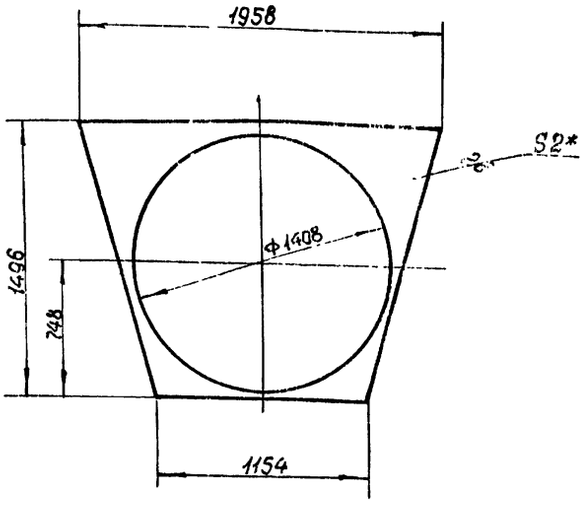

* Размер для справок.

Изм.	Лист	№ докум.	Подп.	Дата
Разраб.		Денисова		
Пров.		Демьянов		XI/
Т.контр.		Демьянов		/74
Н.контр.		Демьянов		
Утв.		Зейликман		

КВР-II. 14.3.15-01

Стенка

Лит	Масса	Масштаб
И	12,1	1:20

Лист | Листов 1

Лист В2 ГОСТ 3680-57
3-III Ст.3 кп. ГОСТ 16523-70

МИСС СССР
Главпромвентиляция
Пипроектпромвентиляция

Копировал: Формат 11

КВР-II.14.3.10-03

▽1 (▽)

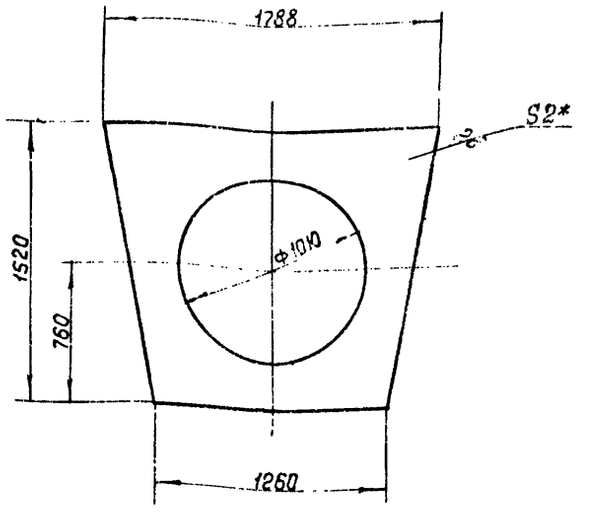

* Размер для справок

Изм.	Лист	№ докум.	Подп.	Дата
Разраб.		Денисова		
Пров.		Демьянов		XI/
Т.контр.		Демьянов		/74
Н.контр.		Демьянов		
Утв.		Зейликман		

КВР-II. 14.3. 10-03

Стенка

Лит	Масса	Масштаб
И	23,9	1:20

Лист | Листов 1

Лист В2 ГОСТ 3680-57
3-III-Ст.3 кп. ГОСТ 16523-70

МИСС СССР
Главпромвентиляция
Пипроектпромвентиляция

Копировал: Формат 11

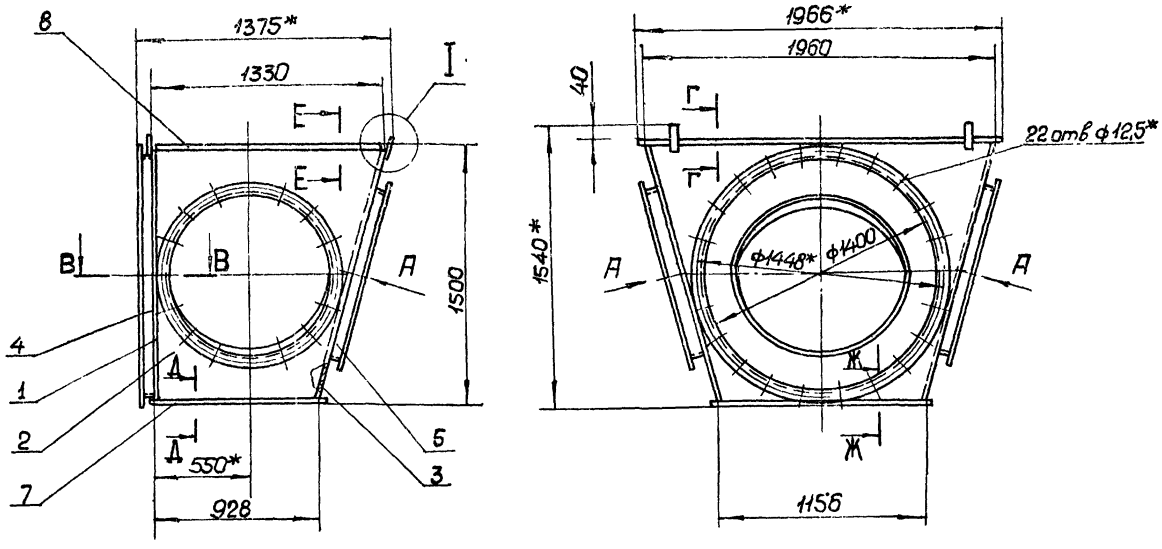

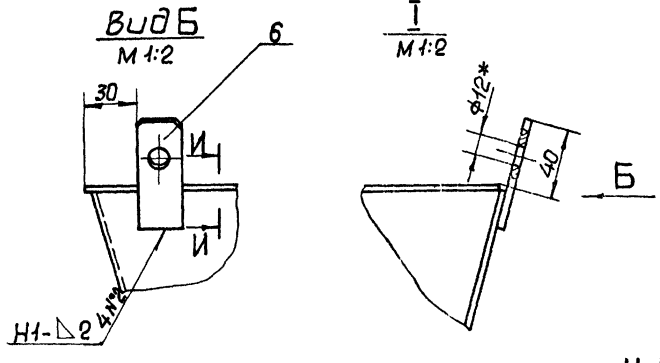

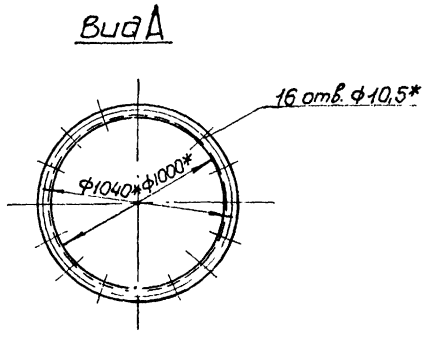

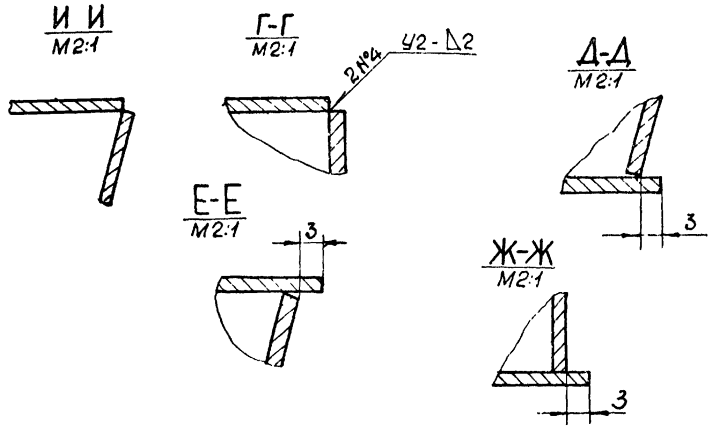

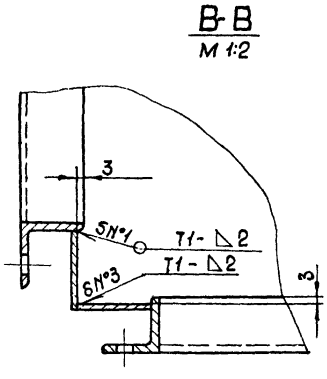

1. Сварные швы по ГОСТ 5264-69
2. Количество мест сварки указано на всю сборку.
3. Способ сварки по усмотрению технолога.
4. * Размеры для справок

Изм.	Лист	№ докум.	Подп.	Дата	КВР-II.14.3.15 СБ		
Разраб.		Тенчасов			Коробка распределительная сборочный чертеж	Лит.	Масса	Масштаб
Пров.		Демьянов				У1	153,5	1:20
Т.контр.		Касан				Лист	Листов 1	
Нач.отд.		Е.Иванова				МУКС СССР		
Н.контр.		Зайцев						
Утв.		Гогза						

Копировал

Формат А2

Инв.№ подл. | Подп. и дата | Взам. инв.№ | Инв.№ дубл. | Подп. и дата

Серия 1.494-17 Выпуск 2

КВР-II.14.3.15-02

▽1 (▽)

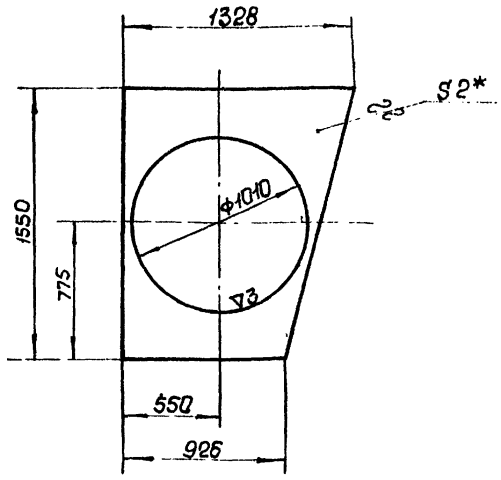

* Размер для справок

Изм.	Лист	№ докум.	Подп.	Дата	КВР-II.14.3.15-02			
Разраб.		Денисова			Стенка	Лит. И	Масса 14.9	Масштаб 1:20
Пров.		Демьянов						
Т.контр.		Демьянов						
Н.контр.		Демьянов			Лист В2 ГОСТ 3580-57 3-III-Ст.3 кп ГОСТ 16523-70	Лист 1	Листов 1	
Утв.		Зейликман				Мосс СССР Главпромвентиляция		

Копировал: [illegible] Формат 11

КВР-II.14.3.15-03

▽1 (▽)

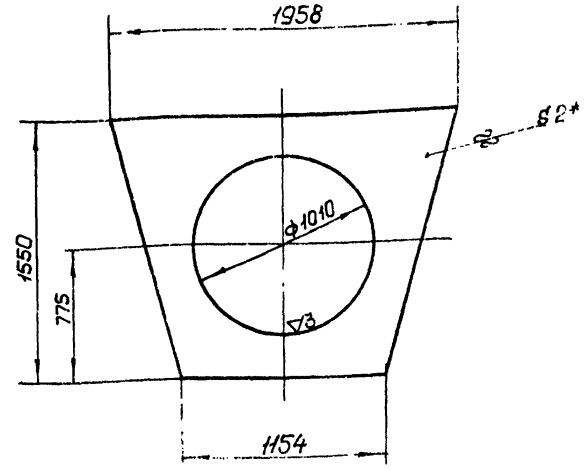

* Размер для справок

Изм.	Лист	№ докум.	Подп.	Дата	КВР-II.14.3.15-03			
Разраб.		Денисова			Стенка	Лит. И	Масса 25.3	
Пров.		Демьянов						
Т.контр.		Демьянов						
Н.контр.		Демьянов			Лист В2 ГОСТ 3580-57 3-III-Ст.3 кп ГОСТ 16523-70			
Утв.		Зейликман						

Копировал: [illegible] Формат 11

КВР-II.14.3.20-02

▽1 (▽)

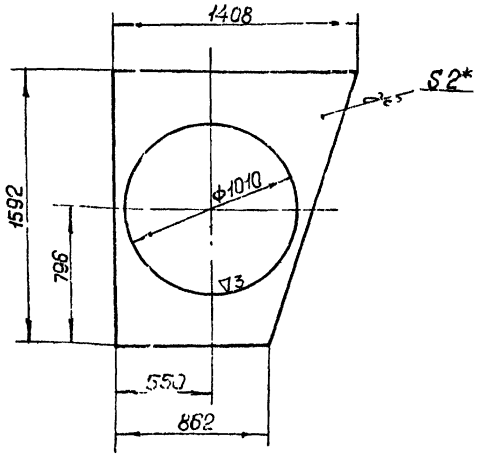

* Размер для справок

Изм.	Лист	№ докум.	Подп.	Дата	КВР-II.14.3.20-02			
Разраб.		Денисова			Стенка	Лит. И	Масса 15,9	Масштаб 1:20
Пров.		Демьянов						
Т.контр.		Демьянов						
Н.контр.		Демьянов			Лист В2 ГОСТ 3580-57 3-III-Ст.3 кп ГОСТ 16523-70	Лист 1	Листов 1	
Утв.		Зейликман				Мосс СССР Главпромвентиляция		

Копировал: [illegible]

КВР-II.14.3.20-01

▽1 (▽)

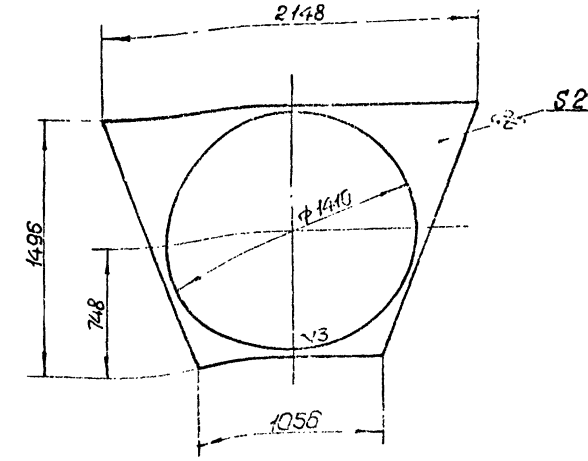

* Размер для справок

Изм.	Лист	№ докум.	Подп.	Дата	КВР-II.14.3.20-01			
Разраб.		Денисова			Стенка	Лит. И	Масса 13.2	
Пров.		Демьянов						
Т.контр.		Демьянов						
Н.контр.		Демьянов			Лист В2 [illegible]			
Утв.		Зейликман						

Формат

Серия 1.494-17 выпуск 2.

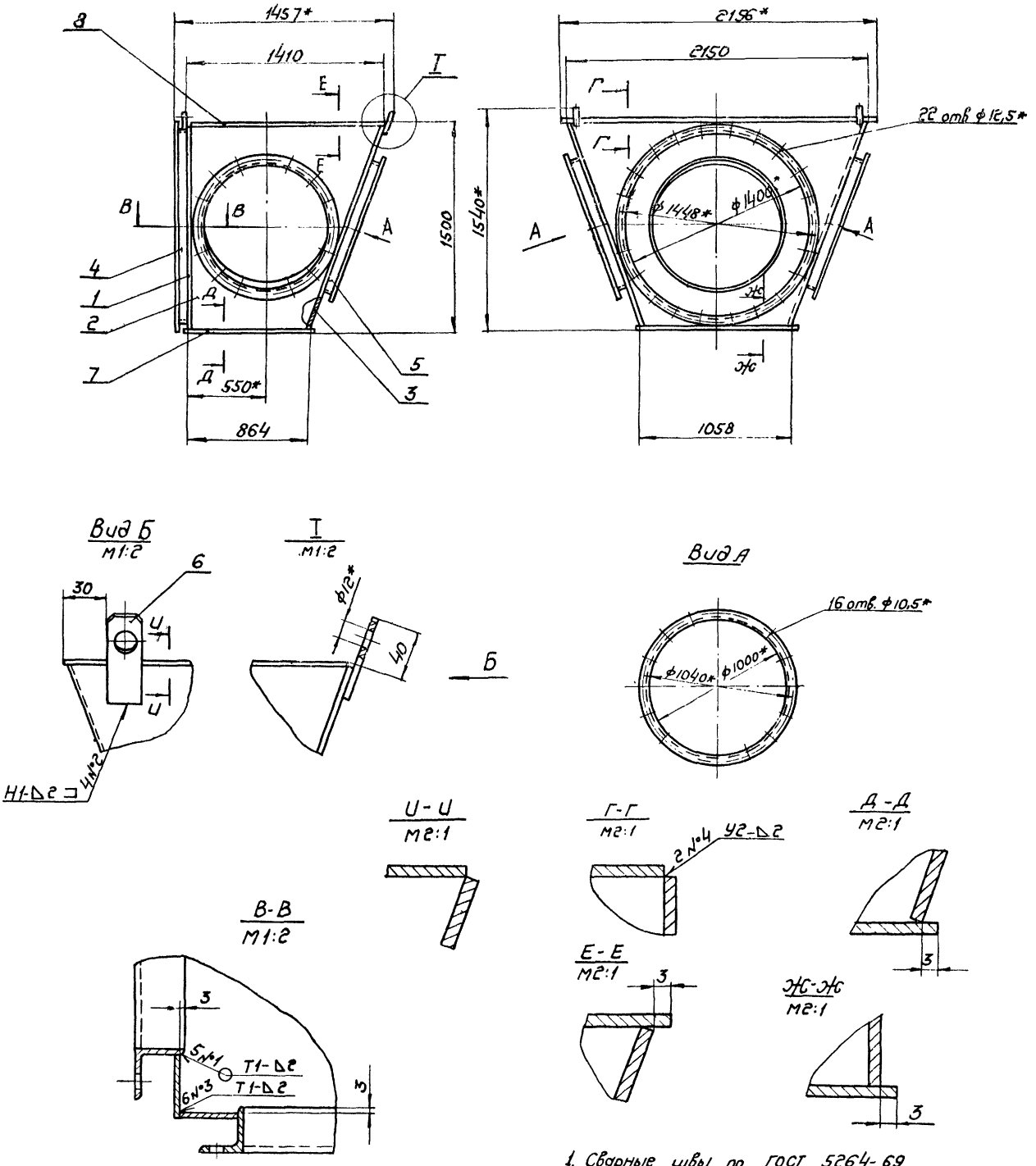

1. Сварные швы по ГОСТ 5264-69
2. Количество мест сварки указано на всю сборку
3. Способ сварки по усмотрению технолога
4.* Размеры для справок

Изм.	Лист	№ докум.	Подп.	Дата
Разраб.		Денисова		
Пров.		Демьянов		XI/74
Т. контр.		Каган		
Нач. отд.		Бейсерман		
Н. контр.		Зейн		
Утв.		Гобза		

КВР-II.14.3.20 СБ

Коробка распределительная
Сборочный чертеж

Лит	Масса	Масштаб
И	163	1:2

Лист | Листов 1

ММСС СССР
Главпромвентиляция
Л.И.П. Электромонтаж

Копировал: Дф
Формат 22

Инв. № подл. | Подп. и дата | Взам. инв. № | Инв. № дубл. | Подп. и дата

Серия 1.494-17 выпуск 2.

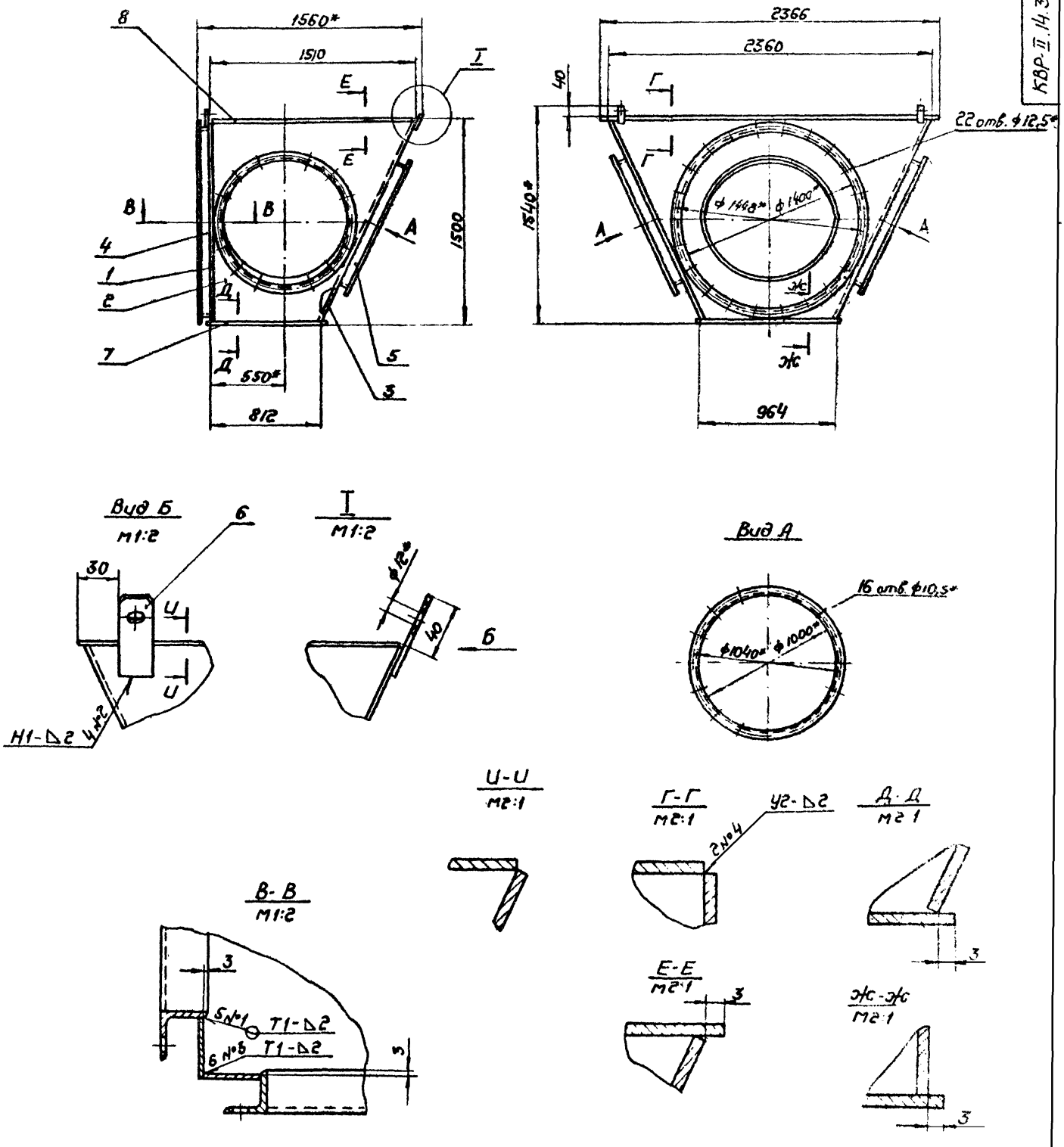

1. Сварные швы по ГОСТ 5264-69.
2. Количество мест сварки указано на всю сборку.
3. Способ сварки по усмотрению технолога.
4.* Размеры для справок.

					КВР-II 14 3 25 СБ			
Изм	Лист	№ докум	Подп	Дата	Коробка распределительная. Сборочный чертеж	Лит	Масса	М
Разраб		Денисова				И	177,5	1:20
Пров.		Демьянов		XI/74		Лист	Листов 1	
Т. контр.		Кадан				МГСС		
Нач отд		Бейзерман						
Н. контр.		Зейликман						
Утв		Гобза						

Копировал

Серия 1.494-17 выпуск 2.

КВР-II.14.3.20-03

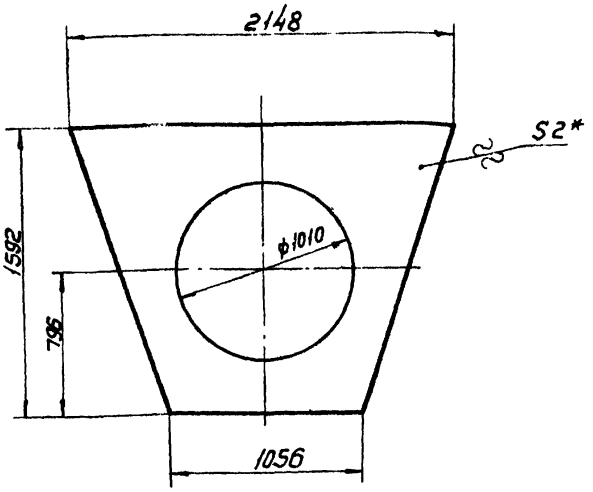

* Размер для справок

Изм.	Лист	№ докум.	Подп.	Дата
Разраб.		Денисова		
Пров.		Демьянов		XI/
Т.контр.		Демьянов		/74
Н.контр.		Демьянов		
Утв.		Зейликман		

КВР-II.14.3.20-03

Стенка

Лит	Масса	Масштаб
U	27,6	1:20

Лист | Листов 1

Лист В2 ГОСТ 3680-57 3-III-Ст.3 кп. ГОСТ 16523-70

ММСС СССР Главпромвентиляция П.И. Проектпромвентиляция

Копировал: Вен — Формат 11

Подп. и дата | Инв. № дубл. | Взам. инв. № | Подп. и дата | Инв. № подл.

КВР-II.14.3.25-01

60

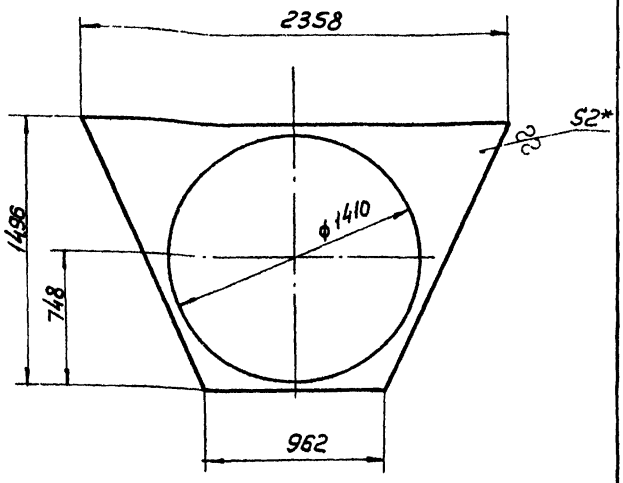

* Размер для справок.

Изм.	Лист	№ докум.	Подп.	Дата
Разраб.		Денисова		
Пров.		Демьянов		XI/
Т.контр.		Демьянов		/74
Н.контр.		Демьянов		
Утв.		Зейликман		

КВР-II 14.3.25-01

Стенка

Лит	Масса	Масштаб
U	14,5	1:20

Лист | Листов 1

Лист В2 ГОСТ 3680-57 3-III-Ст3 кп. ГОСТ 16523-70

ММСС СССР Главпромвентиляция П.И. Проектпромвентиляция

Копировал: Вен — Формат 11

Подп. и дата | Инв. № дубл. | Взам. инв. № | Подп. и дата | Инв. № подл.

КВР-II.14.3.25-03

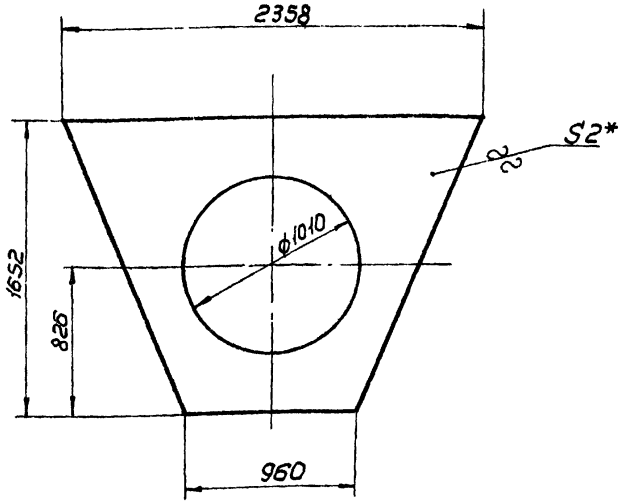

* Размер для справок

Изм.	Лист	№ докум.	Подп.	Дата
Разраб.		Денисова		
Пров.		Демьянов		XI/
Т.контр.		Демьянов		/74
Н.контр.		Демьянов		
Утв.		Зейликман		

КВР-II.14.3.25-03

Стенка

Лит	Масса	Масштаб
U	30,6	1:20

Лист | Листов 1

Лист В2 ГОСТ 3680-57 3-III-Ст3 кп. ГОСТ 16523-70

ММСС СССР Главпромвентиляция П.И. Проектпромвентиляция

Копировал: Вен — Формат: 11

Подп. и дата | Инв. № дубл. | Взам. инв. № | Подп. и дата | Инв. № подл.

КВР-II.14.3.25-02

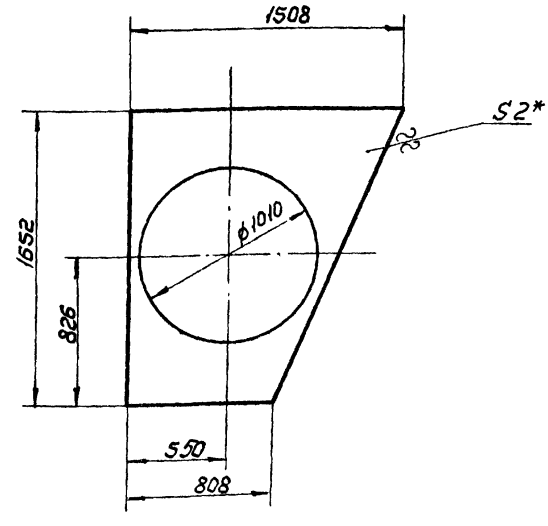

* Размер для справок.

Изм.	Лист	№ докум.	Подп.	Дата
Разраб.		Денисова		
Пров.		Демьянов		XI/
Т.контр.		Демьянов		/74
Н.контр.		Демьянов		
Утв.		Зейликман		

КВР-II.14.3.25-02

Стенка

Лит	Масса	Масштаб
U	17,7	1:20

Лист | Листов 1

Лист В2 ГОСТ 3680-57 3-III-Ст3 кп. ГОСТ 16523-70

ММСС СССР Главпромвентиляция П.И. Проектпромвентиляция

Копировал: Вен — Формат: 11

Подп. и дата | Инв. № дубл. | Взам. инв. № | Подп. и дата | Инв. № подл.

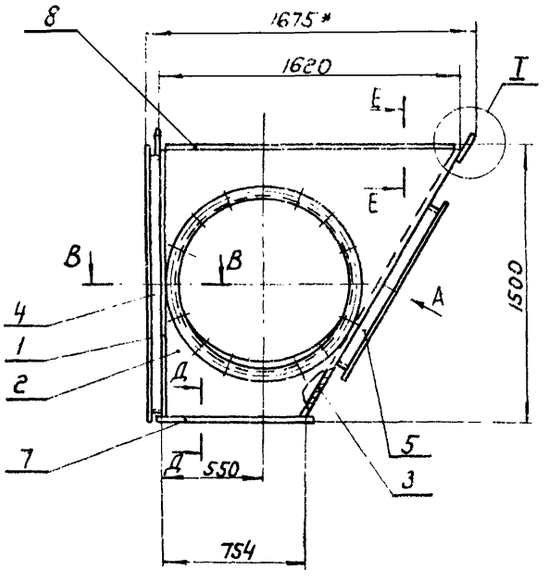

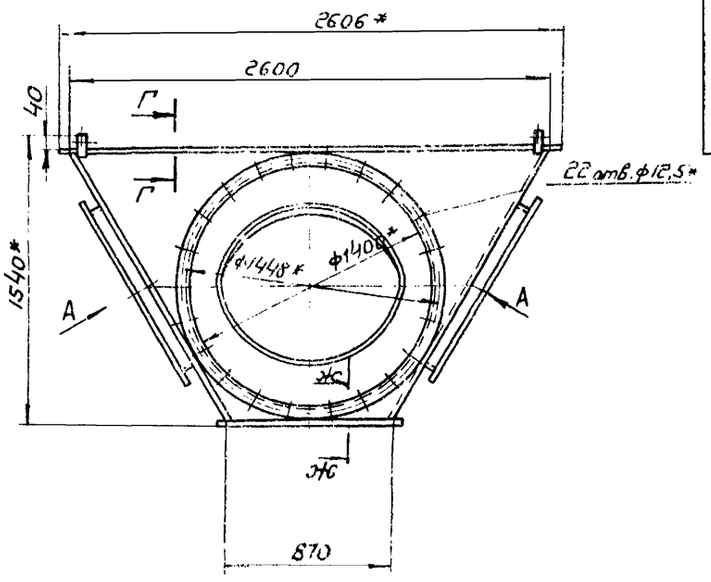

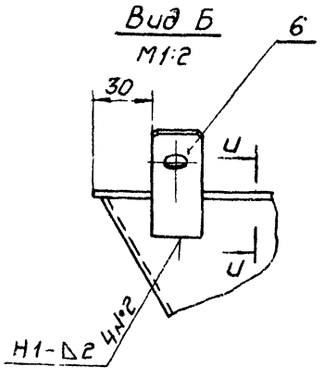

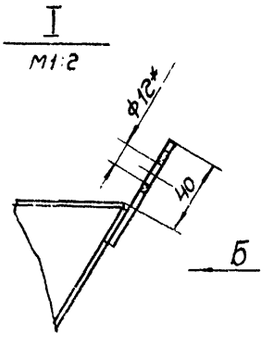

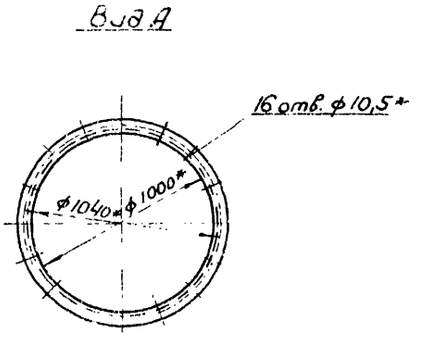

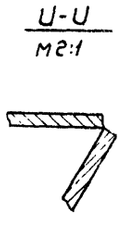

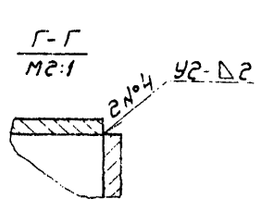

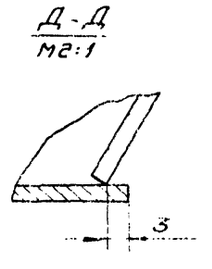

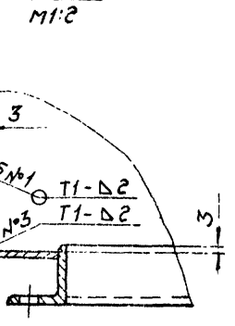

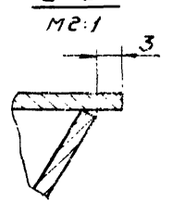

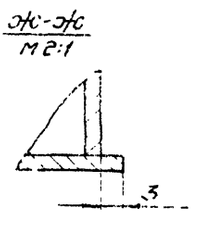

1. Сварные швы по ГОСТ 5264-69.
2. Количество мест сварки указано на всю сборку
3. Способ сварки по усмотрению технолога.
4* Размеры для справок

				КВР-II 14.3.30 СБ			
Изм.	Лист	№ докум.	Подп.	Дата			
Разраб.		Денисова			Короб распределительная	Масса	Масштаб
Пров.		Демьянов			Сборочный чертеж	195,5	1:20
Т.контр.		Саган				Лист	Листов 1
Нач.отд.		Зейферман				ПНСО ССС	
Н.контр.		Зейликман				Гидропроект	
Утв.		Годза				ГИП	

Инв. № подл. | Подп. и дата | Взам. инв. № | Инв. № дубл. | Подп. и дата

Серия 1.494-17 Выпуск 2

КВР-II 14.3.30-01

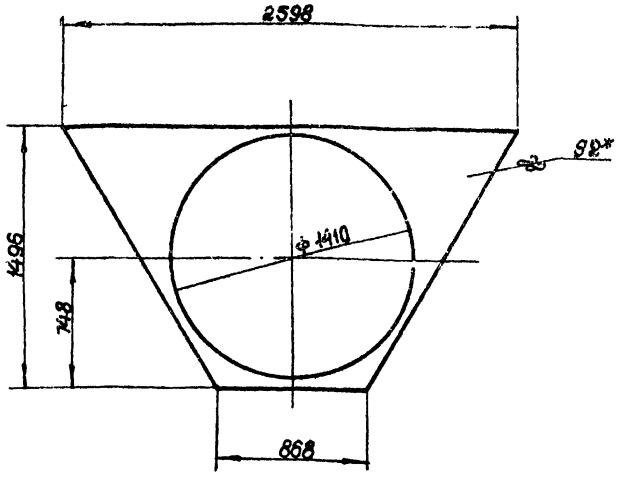

* Размер для справок

Изм.	Лист	№ докум.	Подп.	Дата
Разраб.		Денисова		
Пров.		Демьянов		
Т.контр.		Демьянов		
Н.контр.		Демьянов		
Утв.		Зейликман		

КВР-II.14.3.30-01

Стенка

Лит.	Масса	Масштаб
И	16,3	1:20

Лист 82 ГОСТ 3680-57
3-II-Ст.3 кп ГОСТ 16523-70

Листов 1

ММСС СССР
Главпромвентиляция
ЦИПроектпромвентиляция

Копировал:

Формат: 11

Инв.№ подл. | Подп. и дата | Взам.инв.№ | Инв.№ дубл. | Подп. и дата

КВР-II 14.3.30-02

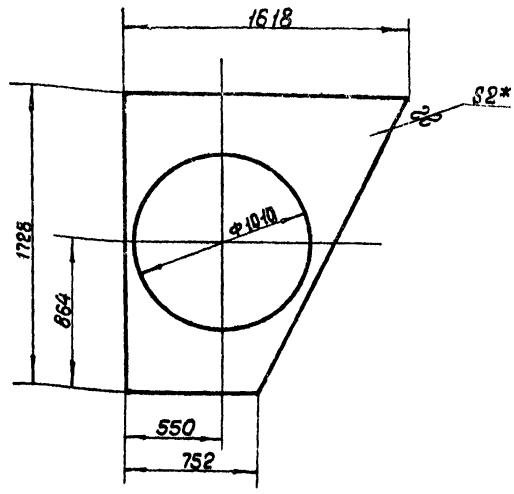

* Размер для справок

Изм.	Лист	№ докум.	Подп.	Дата
Разраб.		Денисова		
Пров.		Демьянов		
Т.контр.		Демьянов		
Н.контр.		Демьянов		
Утв.		Зейликман		

КВР-II.14.3.30-02

Стенка

Лит.	Масса	Масштаб
И	19,7	1:20

Лист 82 ГОСТ 3680-57
3-II-Ст.3 кп ГОСТ 16523-70

Листов 1

ММСС СССР
Главпромвентиляция
ЦИПроектпромвентиляция

Копировал:

Формат: 11

Инв.№ подл. | Подп. и дата | Взам.инв.№ | Инв.№ дубл. | Подп. и дата

КВР-II 16.3.0-01

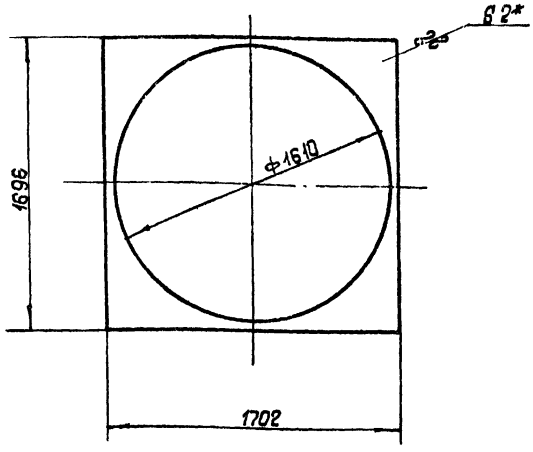

* Размер для справок

Изм.	Лист	№ докум.	Подп.	Дата
Разраб.		Денисова		
Пров.		Демьянов		
Т.контр.		Демьянов		
Н.контр.		Демьянов		
Утв.		Зейликман		

КВР-II.16.3.0-01

Стенка

Лит.	Масса	Масштаб
И	13,3	1:20

Лист 82 ГОСТ 3680-57
3-II-Ст.3 кп ГОСТ 16523-70

Листов

ММСС СССР
Главпромвентиляция
ЦИПроектпромвентиляция

Копировал:

Формат: 11

Инв.№ подл. | Подп. и дата | Взам.инв.№ | Инв.№ дубл. | Подп. и дата

КВР-II 14.3.30-03

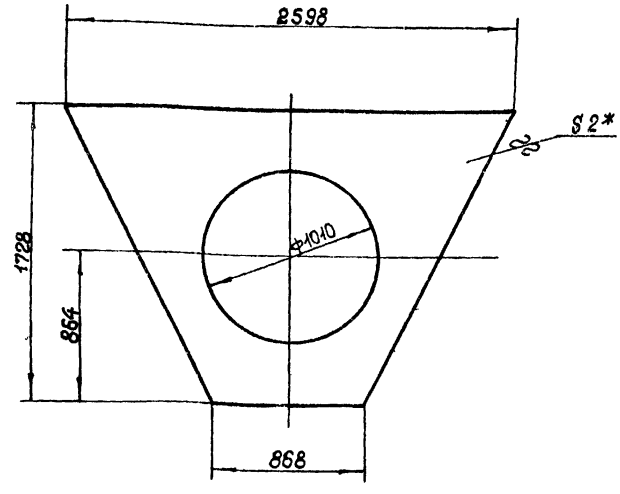

* Размер для справок.

Изм.	Лист	№ докум.	Подп.	Дата
Разраб.		Денисова		
Пров.		Демьянов		
Т.контр.		Демьянов		
Н.контр.		Демьянов		
Утв.		Зейликман		

КВР-II.14.3.30-03

Стенка

Лит.	Масса	Масштаб
И	34,6	1:20

Лист 82 ГОСТ 3680-57
3-II-Ст.3 кп ГОСТ 16523-70

Листов

ММСС СССР
Главпромвентиляция
ЦИПроектпромвентиляция

Копировал:

Формат: 11

Инв.№ подл. | Подп. и дата | Взам.инв.№ | Инв.№ дубл. | Подп. и дата

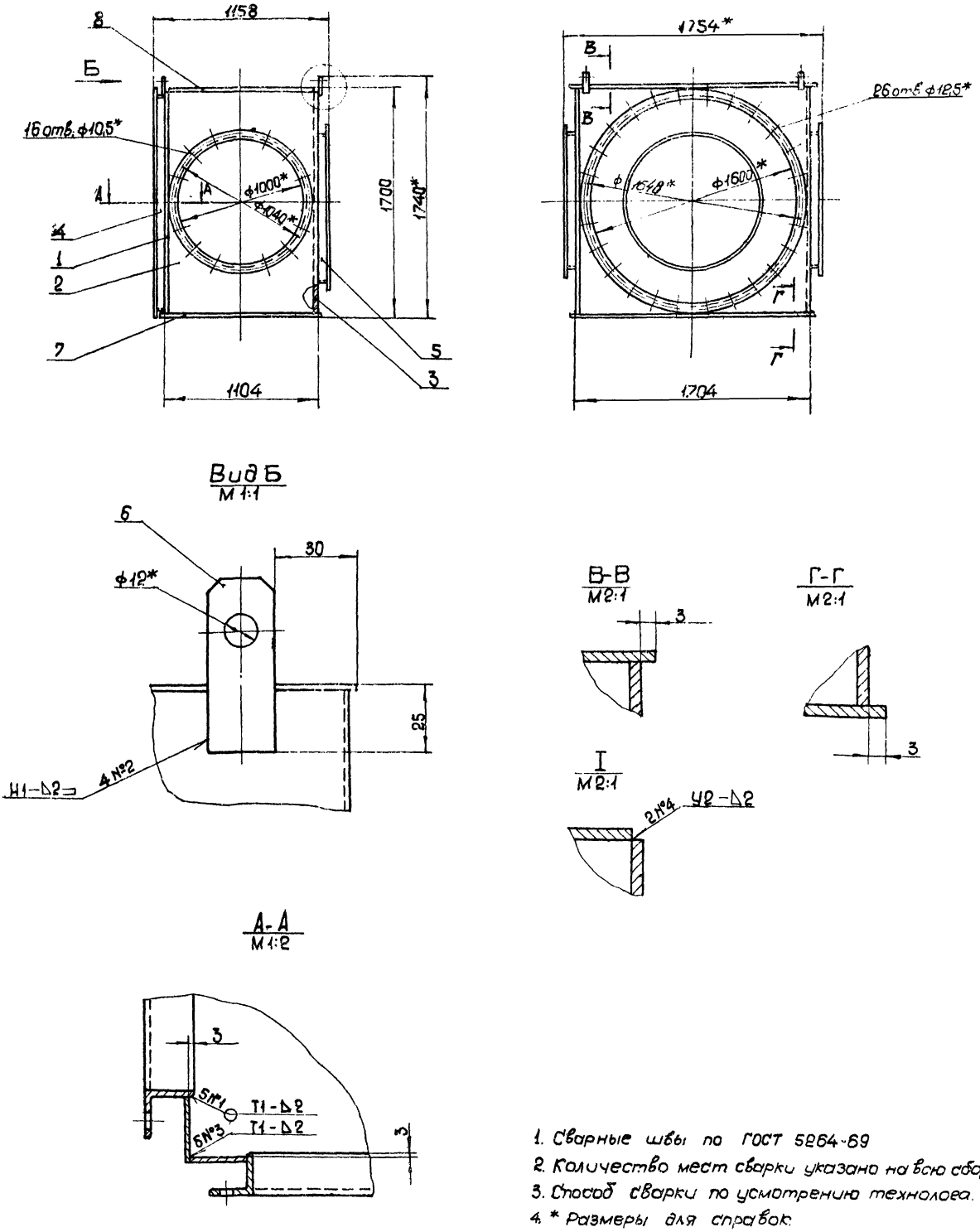

1. Сварные швы по ГОСТ 5264-69
2. Количество мест сварки указано на всю сборку
3. Способ сварки по усмотрению технолога.
4. * Размеры для справок.

Изм.	Лист	№ докум.	Подп.	Дата	КВР-II. 16. 3.0 СБ			
Разраб.		Денисова			Коробка распределительная сборочный чертеж	Лит.	Масса	Масштаб
Пров.		Демьянов		XI/76		И	167	1:20
Т.контр.		Саган				Лист	Листов	
Нач.отд.		Зейдерман				МИСС		
Н.контр.		Зейликман				Главпромвентиляция		
Утв.		Годза				Пупроектпромвентиляция		

Копировал: Формат 22

Инв. № подл. | Подп. и дата | Взам. инв. № | Инв. № дубл. | Подп. и дата

КВР-II.16.3.0-03

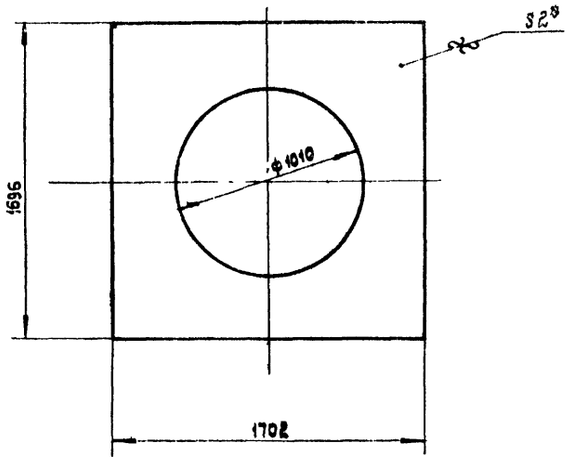

* Размер для справок.

Изм.	Лист	№ докум.	Подп.	Дата	КВР-II.16.3.0-03		
Разраб.		Денисова			Стенка	Лит. И	Масса 32,7	Масштаб 1:20
Пров.		Демьянов		XI		Лист	Листов 1
Т.контр.		Демьянов		/74			
Н.контр.		Демьянов			Лист В2 ГОСТ 3680-57 3-II-Ст.3 кп. ГОСТ 16523-70	ММСС СССР Главпромвентиляция ПИ Проектпромвентиляция	
Утв.		Зебликман					

Копировал: Влиц Формат: 11

КВР-II.16.3.5-01

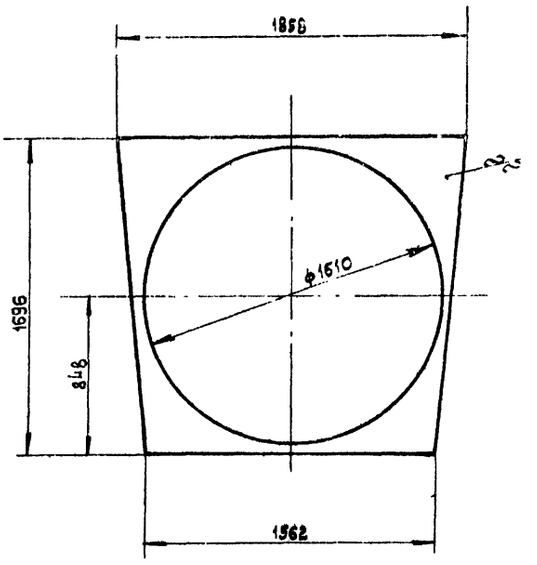

* Размер для справок.

Изм.	Лист	№ докум.	Подп.	Дата	КВР-II.16.3.5-01		
Разраб.		Денисова			Стенка	Лит. И	Масса 13,6	Масштаб 1:20
Пров.		Демьянов		XI		Лист	Листов 1
Т.контр.		Демьянов		/74			
Н.контр.		Демьянов			Лист В2 ГОСТ 3680-57 3-III-Ст.3 кп. ГОСТ 16523-70	ММСС СССР Главпромвентиляция ПИ Проектпромвентиляция	
Утв.		Зебликман					

Копировал: Влиц Формат: 11

КВР-II.16.3.0-02

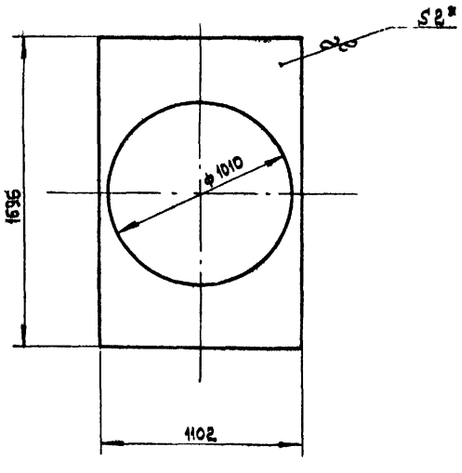

* Размер для справок.

Изм.	Лист	№ докум.	Подп.	Дата	КВР-II.16.3.0-02		
Разраб.		Денисова			Стенка	Лит. И	Масса 16,7	Масштаб 1:20
Пров.		Демьянов		XI		Лист	Листов 1
Т.контр.		Демьянов		/74			
Н.контр.		Демьянов			Лист В2 ГОСТ 3680-57 3-III Ст 3 кп ГОСТ 16523-70	ММСС СССР Главпромвентиляция ПИ Проектпромвентиляция	
Утв.		Зебликман					

КВР-II.16.3.5-02

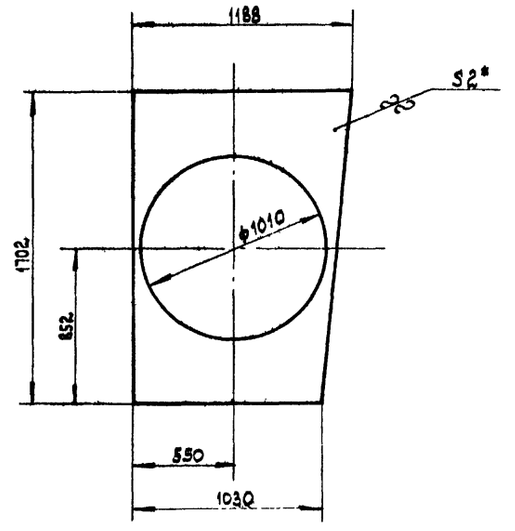

* Размер для справок.

Изм.	Лист	№ докум.	Подп.	Дата	КВР-II.16.3.5-02		
Разраб.		Денисова			Стенка	Лит. И	Масса 17,2	Масштаб 1:20
Пров.		Демьянов		XI		Лист	Листов 1
Т.контр.		Демьянов		/74			
Н.контр.		Демьянов			Лист В2 ГОСТ 3680-57 3-III-Ст.3 кп. ГОСТ 16523-70	ММСС СССР Главпромвентиляция ПИ Проектпромвентиляция	
Утв.		Зебликман					

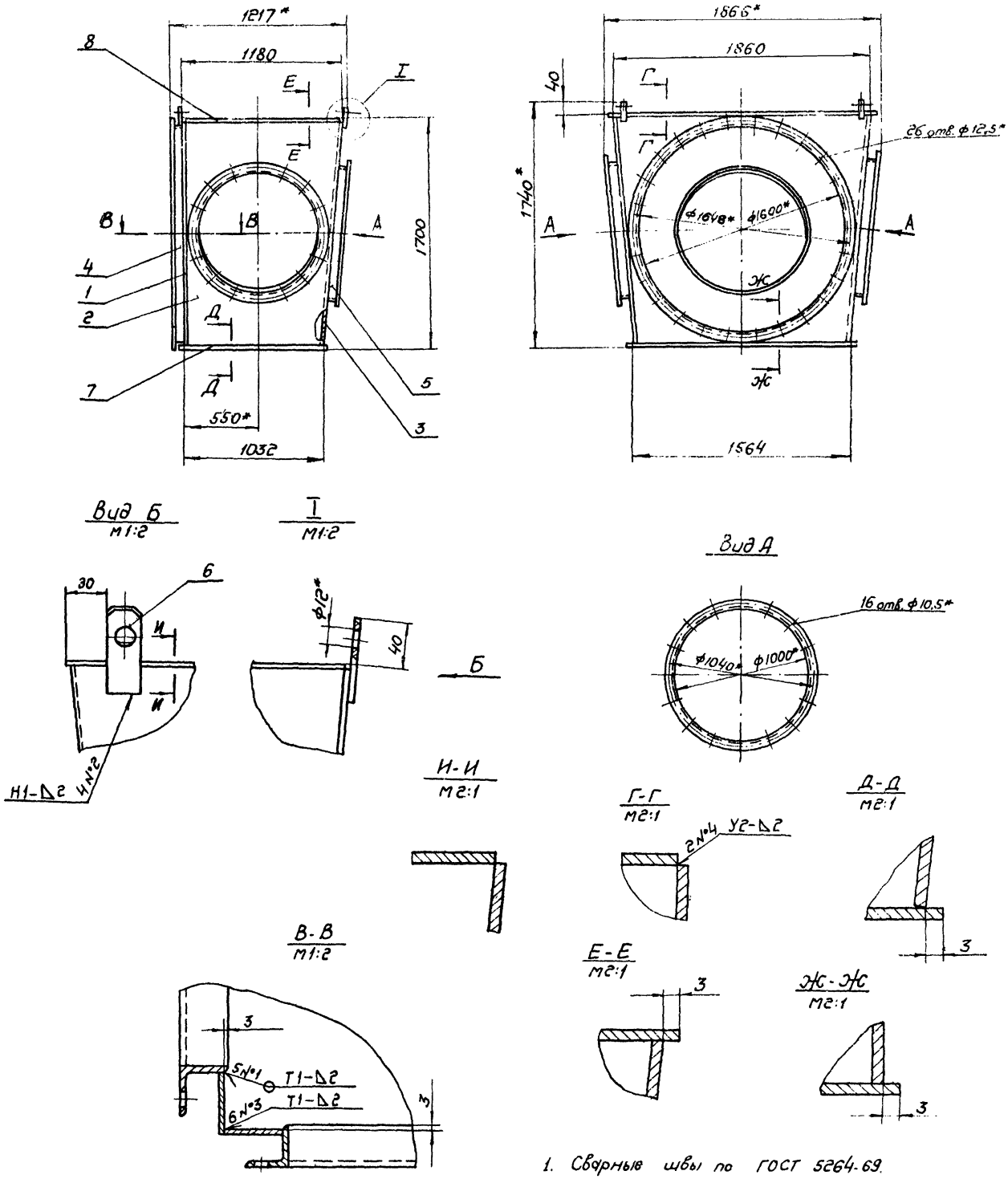

1. Сварные швы по ГОСТ 5264-69.
2. Количество мест сварки указано на всю сборку
3. Способ сварки по усмотрению технолога.
4. * Размеры для справок.

					КВР-II. 16.3.5 СБ			
Изм.	Лист	№докум.	Подп.	Дата	Коробка распределительная Сборочный чертеж	Лит	Масса	Масштаб
Разраб.		Денисова				И	169,5	1:20
Пров.		Демьянов				Лист	Листов 1	
Т.контр.		Каган				ММСС СССР Главпромвентиляция ЛИ Проектпромвентиляция		
Нач.отд.		Бейзерман						
Н.контр.		Зейликман						
Утв.		Гобза						

Инв. №подл. | Подп. и дата | Взам. инв. № | Инв. № дубл. | Подп. и дата

Копировал: Формат 22

Серия 1.494-17 Выпуск 2.

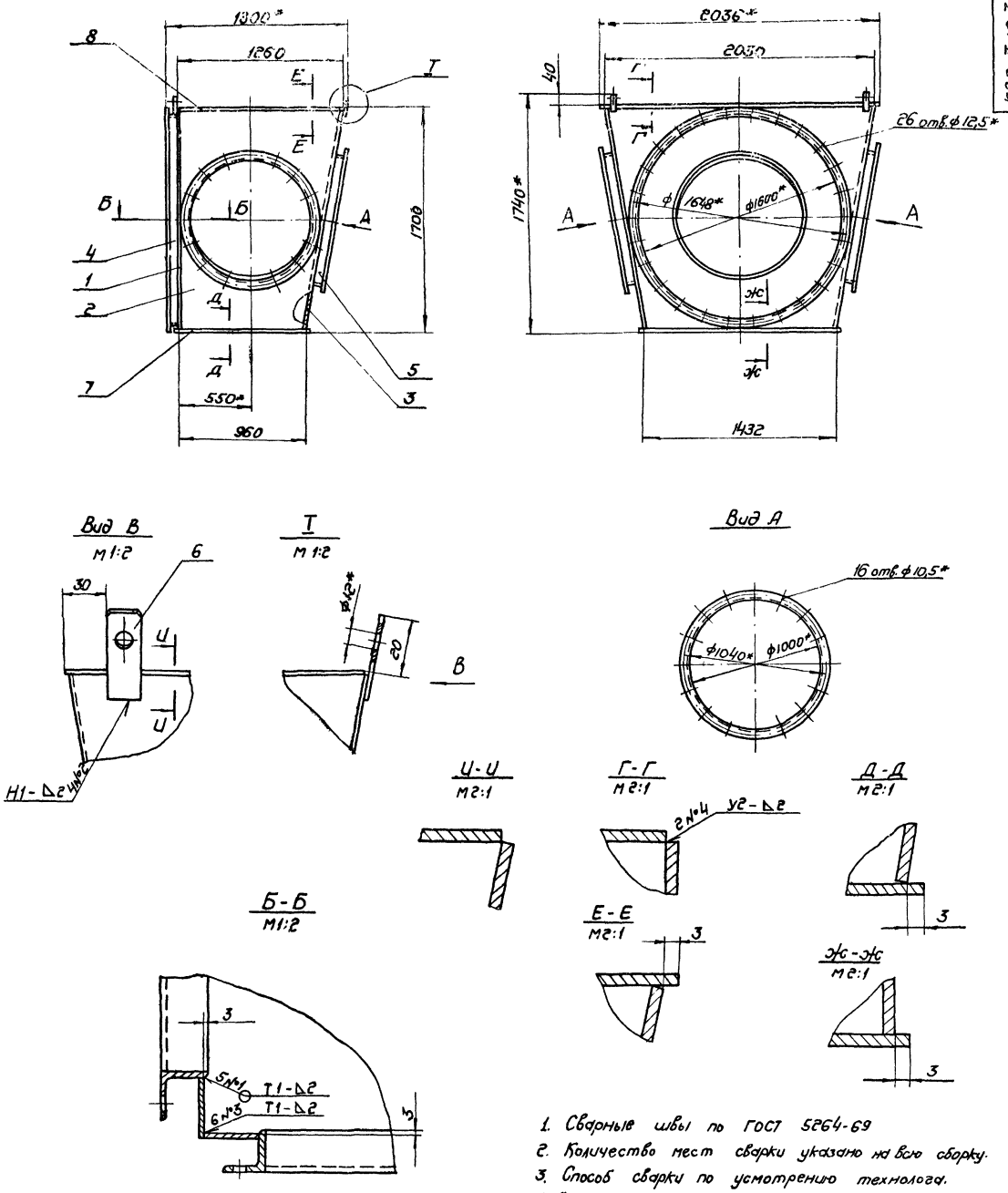

1. Сварные швы по ГОСТ 5264-69
2. Количество мест сварки указано на всю сборку.
3. Способ сварки по усмотрению технолога.
4 * Размеры для справок.

					КВР-II.16.3.10СБ			
Изм.	Лист	№ докум.	Подп.	Дата	Коробка распределительная Сборочный чертеж	Лит.	Масса	Масштаб
Разраб.		Денисова				И	173,5	1:20
Пров.		Демьянов		XI/74		Лист	Листов 1	
Т. контр.		Казан				ММСС СССР Главпромвентиляция П.И.Проектпромвентиляция		
Нач. отд.		Бейзерман						
Н. контр.		Зейликман						
Утв.		Гобза						

Копировал: Бф.

Формат: 22

Инв. № подл. | Подп. и дата | Взам. инв. № | Инв. № дубл. | Подп. и дата

Серия 1.494-17 Вып.

КВР-II.16.3.5-01

▽1 (▽)

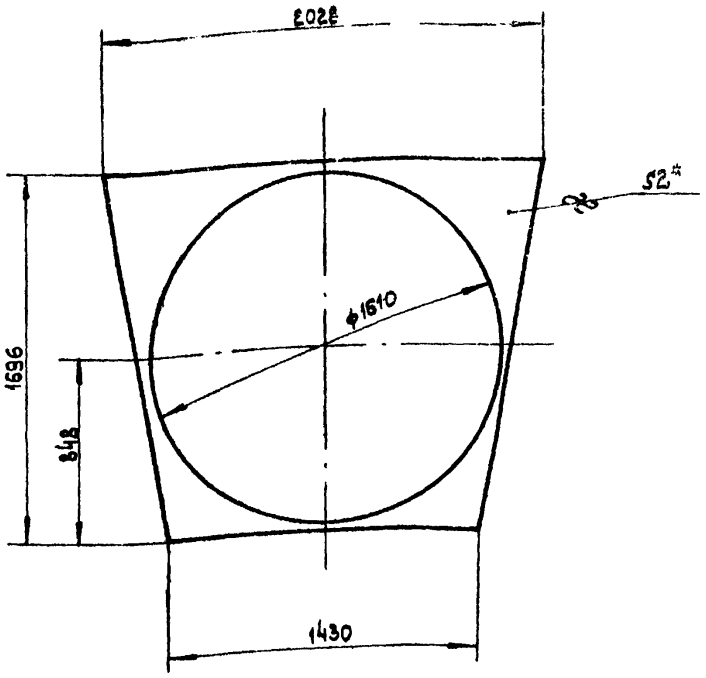

* Размер для справок.

Изм	Лист	№ докум.	Подп.	Дата
Разраб.		Денисова		
Пров.		Демьянов		XI/74
Т.контр.		Демьянов		
Н.контр.		Демьянов		
Утв.		Зейликман		

КВР-II.16.3.10-01

Стенка

Лит.	Масса	Масштаб
И	14	1:20

Лист | Листов 1

Лист 82 ГОСТ 3680-57 3-III-Ст.3 кп. ГОСТ 16523-70

ММСС СССР Главпромвентиляция ПИПроектпромвентиляция

Копировал: Влиц Формат: 11

Инв. № подл. | Подп. и дата | Взам. инв. № | Инв. № дубл. | Подп. и дата

КВР-II.16.3.5-02

▽1 (▽)

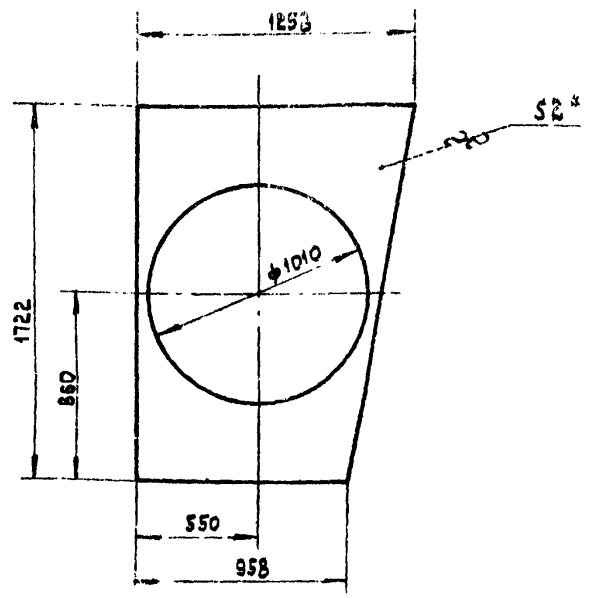

* Размер для справок

Изм	Лист	№ докум.	Подп.	Дата
Разраб.		Денисова		
Пров.		Демьянов		XI/74
Т.контр.		Демьянов		
Н.контр.		Демьянов		
Утв.		Зейликман		

КВР-II.16.3.10-02

Стенка

Лит.	Масса	Масштаб
И	17,5	1:20

Лист | Листов 1

Лист 82 ГОСТ 3680-57 3-III-Ст.3 кп. ГОСТ 16523-70

ММСС СССР Главпромвентиляция ПИПроектпромвентиляция

Копировал: Влиц Формат: 11

Инв. № подл. | Подп. и дата | Взам. инв. № | Инв. № дубл. | Подп. и дата

КВР-II.16.3.5-03

▽1 (▽)

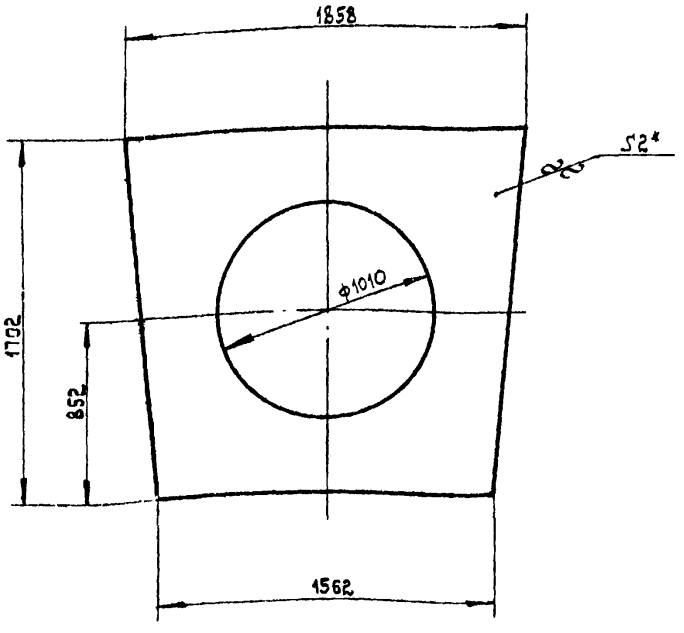

* Размер для справок

Изм	Лист	№ докум.	Подп.	Дата
Разраб.		Денисова		
Пров.		Демьянов		XI/74
Т.контр.		Демьянов		
Н.контр.		Демьянов		
Утв.		Зейликман		

КВР-II.16.3.5-03

Стенка

Лит.	Масса	Масштаб
И	33,2	1:20

Лист | Листов 1

Лист 82 ГОСТ 3680-57 3-III-Ст.3 кп. ГОСТ 16523-70

ММСС СССР Главпромвентиляция ПИПроектпромвентиляция

Копировал: Влиц Формат: 11

Инв. № подл. | Подп. и дата | Взам. инв. № | Инв. № дубл. | Подп. и дата

КВР-II.16.3.10-03

▽1 (▽)

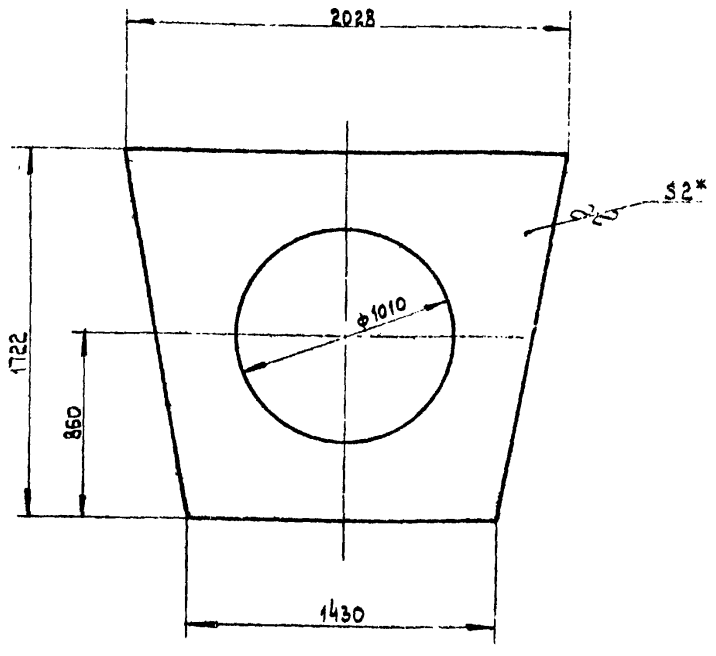

* Размер для справок

Изм	Лист	№ докум.	Подп.	Дата
Разраб.		Денисова		
Пров.		Демьянов		XI/74
Т.контр.		Демьянов		
Н.контр.		Демьянов		
Утв.		Зейликман		

КВР-II.16.3.10-03

Стенка

Лит.	Масса	Масштаб
И	34,2	1:20

Лист | Листов 1

Лист 82 ГОСТ 3680-57 3-III-Ст.3 кп. ГОСТ 16523-70

ММСС СССР Главпромвентиляция ПИПроектпромвентиляция

Копировал: Влиц

Инв. № подл. | Подп. и дата | Взам. инв. № | Инв. № дубл. | Подп. и дата

Серия 1.494-17 выпуск 2.

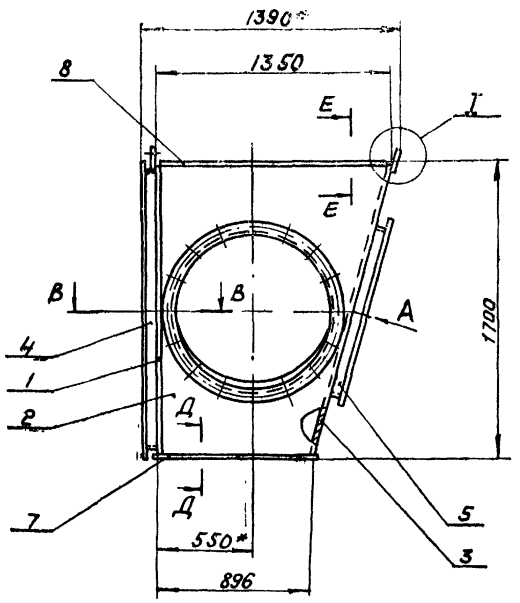

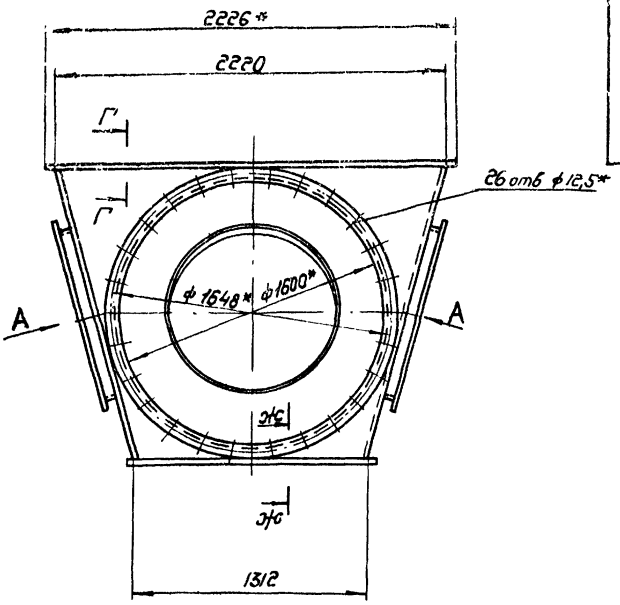

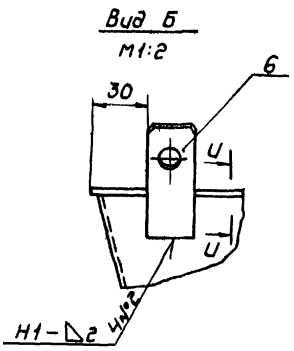

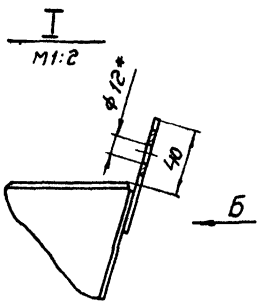

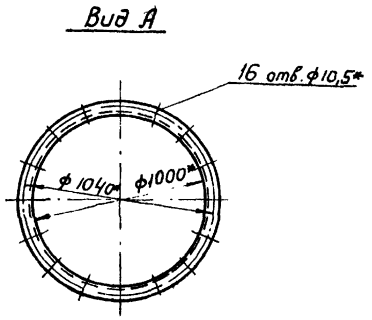

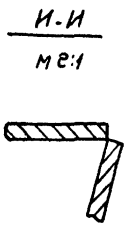

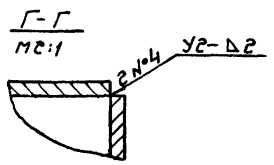

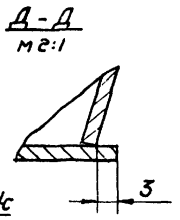

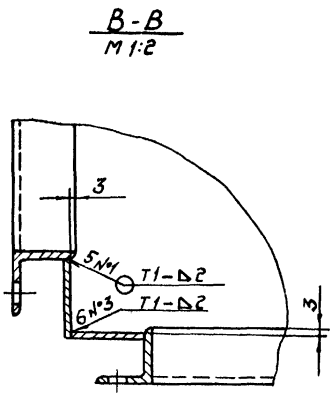

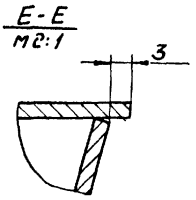

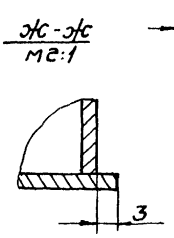

1. Сварные швы по ГОСТ 5264-69
2. Количество мест сварки указано на всю сборку
3. Способ сварки по усмотрению технолога
4. * Размеры для справок.

Изм	Лист	№ докум.	Подп	Дата
Разраб		Денисова		
Пров.		Демьянов		XI/74
Т. контр.		Кадан		
Нач. отд.		Бейзерман		
Н. контр.		Зейликман		
Утв.		Гобза		

КВР-II.16.3.15 СБ

Коробка распределительная
Сборочный чертеж

Лит.	Масса	Масштаб
U	181,5	1:20

Лист | Листов: 1

ММСС СССР
Главпромвентиляция
П.И. Проектпромвентиляция

Копировал Фер

Формат: 22

Инв. № подл. | Подп. и дата | Взам. инв. № | Инв. № дубл. | Подп. и дата

Серия 1.494-17 Выпуск 2

КВР-II.16.3.15-02

▽1 (▽)

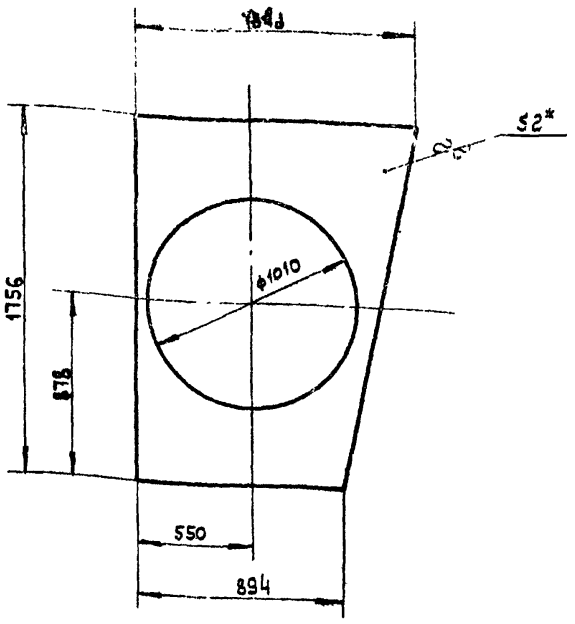

* Размер для справок.

Изм.	Лист	№ докум.	Подп.	Дата
Разраб.		Денисова		
Пров.		Демьянов		XI/74
Т.контр.		Демьянов		
Н.контр.		Демьянов		
Утв.		Зейликман		

КВР-II.16.3.15-02

Стенка

Лит.	Масса	Масштаб
И	18,3	1:20

Лист | Листов 1

Лист В2 ГОСТ 3680-57 / 3-III-Ст.3кп. ГОСТ 16523-70

ММСС СССР Главпромвентиляция ПИПроектпромвентиляция

Копировал: Влиц

Формат: 11

Инв. № подл. | Подп. и дата | Взам. инв. № | Инв. № дубл. | Подп. и дата

КВР-II.16.3.15-03

▽1 (▽)

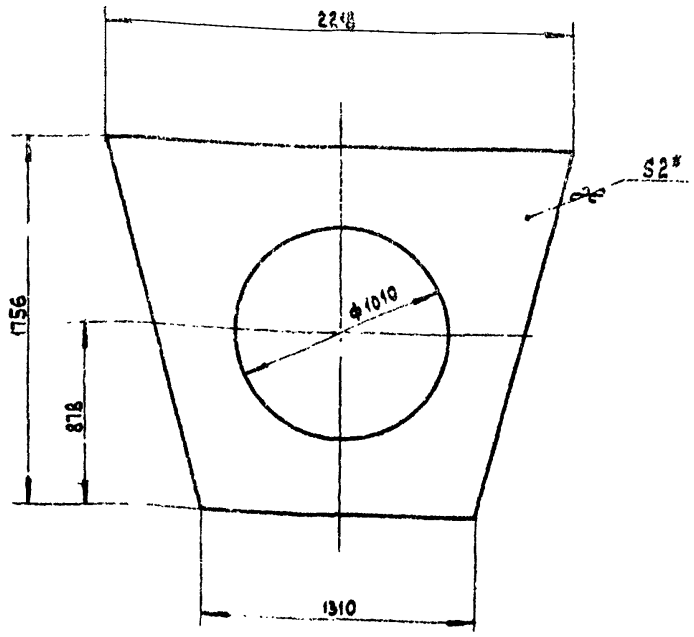

* Размер для справок

Изм.	Лист	№ докум.	Подп.	Дата
Разраб.		Денисова		
Пров.		Демьянов		XI/74
Т.контр.		Демьянов		
Н.контр.		Демьянов		
Утв.		Зейликман		

КВР-II.16.3.15-03

Стенка

Лит.	Масса	Масштаб
И	36,1	1:20

Лист | Листов 1

Лист В2 ГОСТ 3680-57 / 3-III-Ст.3кп. ГОСТ 16523-70

ММСС СССР Главпромвентиляция ПИПроектпромвентиляция

Копировал: Влиц

Формат: 11

Инв. № подл. | Подп. и дата | Взам. инв. № | Инв. № дубл. | Подп. и дата

КВР-II.16.3.15-01

▽1 (▽)

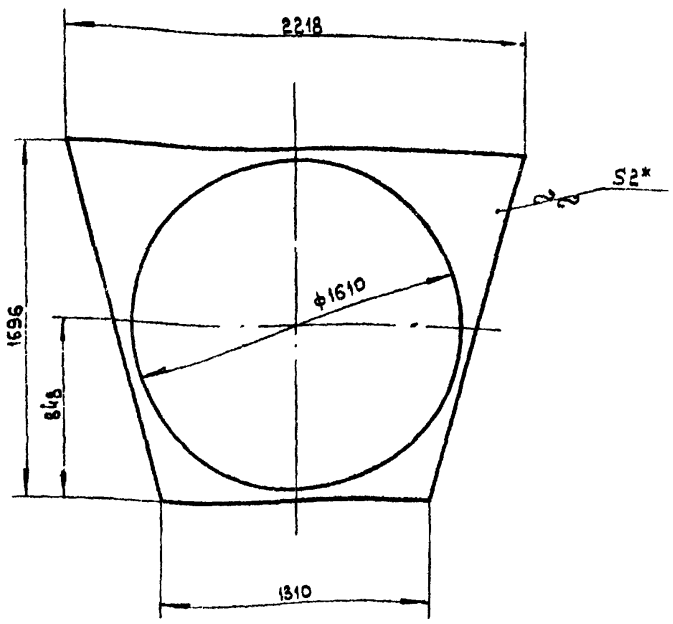

* Размер для справок.

Изм.	Лист	№ докум.	Подп.	Дата
Разраб.		Денисова		
Пров.		Демьянов		XI/74
Т.контр.		Демьянов		
Н.контр.		Демьянов		
Утв.		Зейликман		

КВР-II.16.3.15-01

Стенка

Лит.	Масса	Масштаб
И	15	1:20

Лист | Листов 1

Лист В2 ГОСТ 3680-57 / 3-III-Ст.3кп. ГОСТ 16523-70

ММСС СССР Главпромвентиляция ПИПроектпромвентиляция

Копировал: Влиц

Формат: 11

Инв. № подл. | Подп. и дата | Взам. инв. № | Инв. № дубл. | Подп. и дата

КВР-II.16.3.20-01

▽1 (▽)

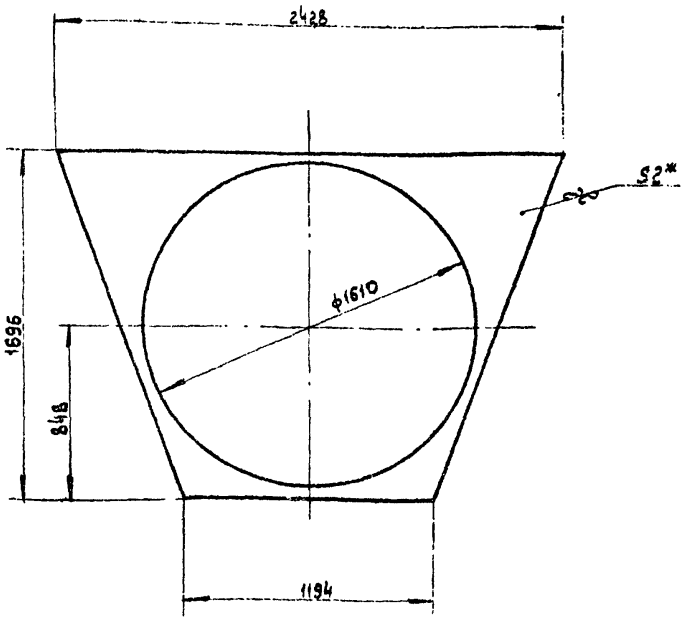

* Размер для справок.

Изм.	Лист	№ докум.	Подп.	Дата
Разраб.		Денисова		
Пров.		Демьянов		XI/74
Т.контр.		Демьянов		
Н.контр.		Демьянов		
Утв.		Зейликман		

КВР-II.16.3.20-01

Стенка

Лит.	Масса	Масштаб
И	16,3	1:20

Лист | Листов 1

Лист В2 ГОСТ 3680-57 / 3-III-Ст.3кп. ГОСТ 16523-70

ММСС СССР Главпромвентиляция ПИПроектпромвентиляция

Копировал: Влиц

Инв. № подл. | Подп. и дата | Взам. инв. № | Инв. № дубл. | Подп. и дата

Серия 1.494-17 выпуск 2.

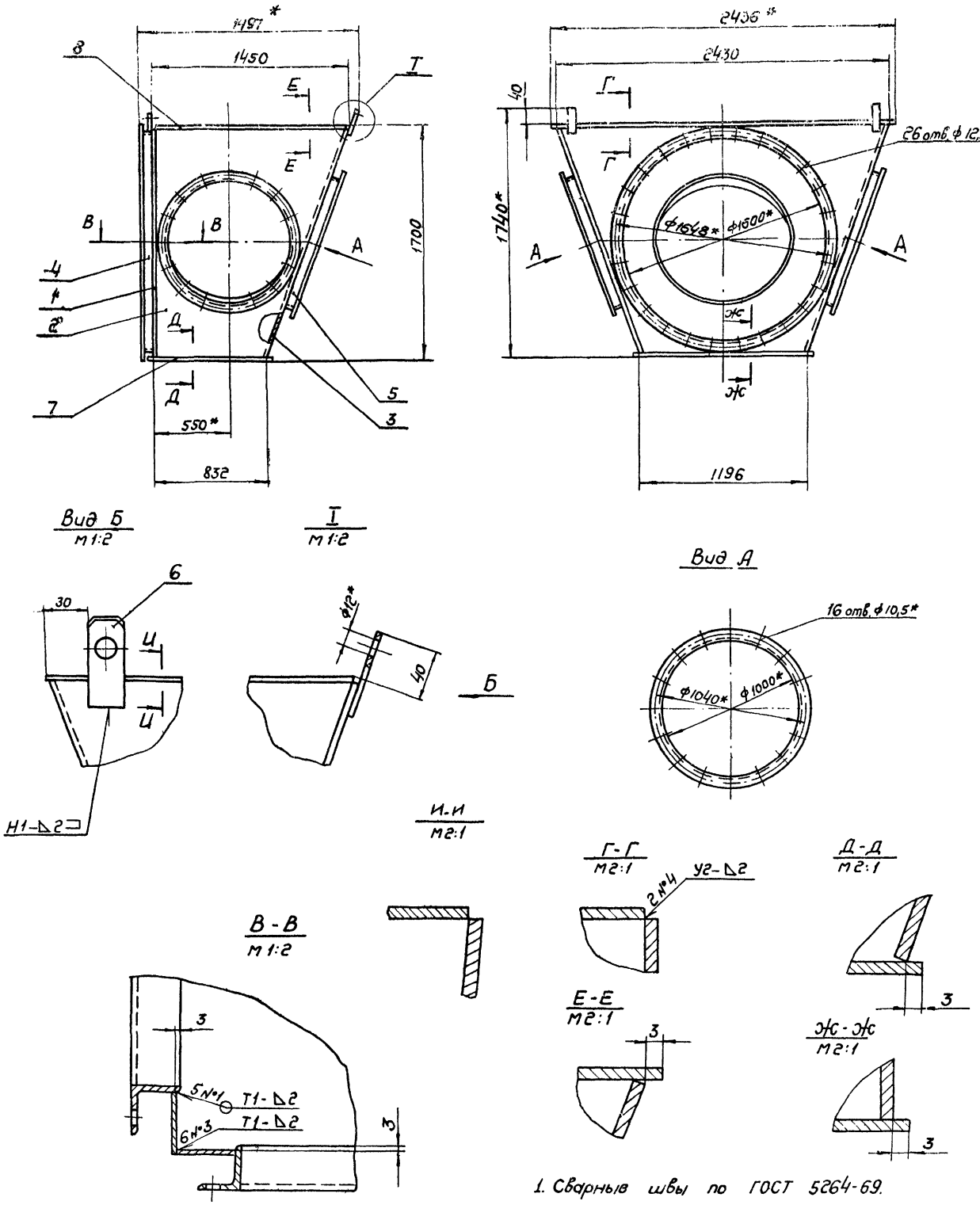

1. Сварные швы по ГОСТ 5264-69.
2. Количество мест сварки указано на всю сборку.
3. Способ сварки по усмотрению технолога.
4. * Размеры для справок.

				КВР-II. 16.3.20 СБ			
Изм.	Лист	№ докум.	Подп.	Дата	Коробка распределительная Сборочный чертеж	Лит.	Масса	Масштаб
Разраб.		Денисова				И	194	1:20
Пров.		Демьянов		XI/74		Лист:	Листов: 1
Т. контр.		Каган				ММСС СССР Главпромвентиляция п/п Проектпромвентиляция	
Нач. отд.		Бейзерман					
Н. контр.		Бедикман					
Утв.		Гобза					

Копировал: Бер-

Формат: 22

Инв. № подл. | Подп. и дата | Взам. инв. № | Инв. № дубл. | Подп. и дата

Серия 1494-17 Выпуск 2

КВР-II.16.3.20-03

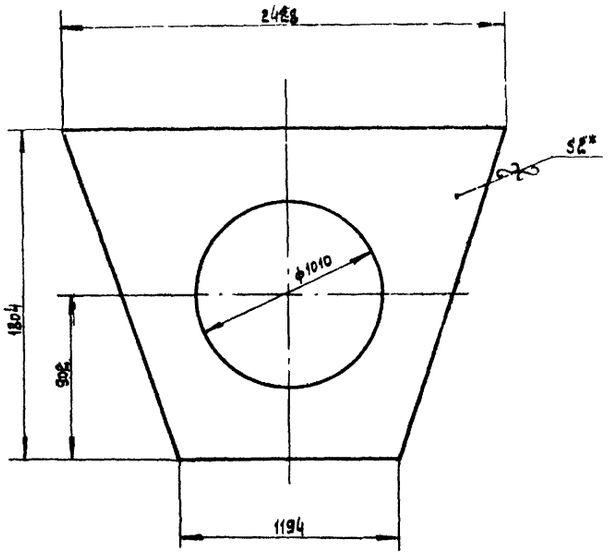

* Размер для справок.

Изм	Лист	№ докум.	Подп.	Дата	КВР-II.16.3.20-03	Лит.	Масса	Масштаб
Разраб.		Денисова			Стенка	И	38,7	1:20
Пров.		Демьянов		XI/		Лист	Листов 1	
Т.контр.		Демьянов		/74				
Н.контр.		Демьянов			Лист В2 ГОСТ 3680-57 3-III-Ст.3 кп. ГОСТ 16523-70	ММСС СССР Главпромвентиляция ПИ Проектпромвентиляция		
Утв.		Зейликман						

Копировал: В.Лиш Формат: 11

КВР-II.16.3.25-01

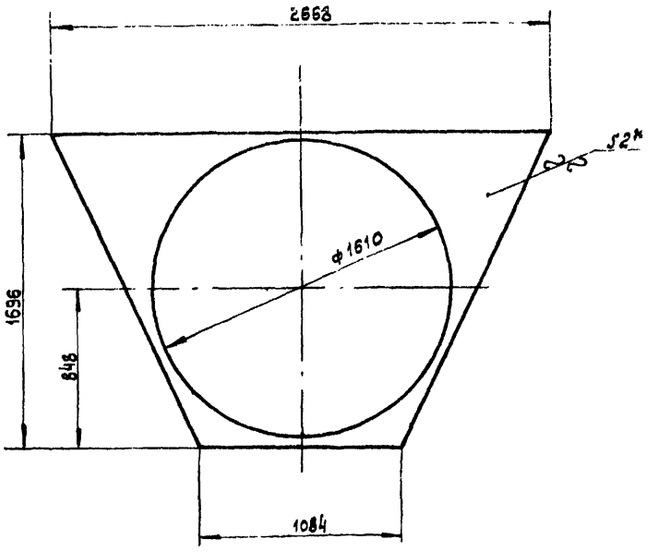

* Размер для справок.

Изм	Лист	№ докум.	Подп.	Дата	КВР-II.16.3.25-01	Лит.	Масса	Масштаб
Разраб.		Денисова			Стенка	И	18,1	1:20
Пров.		Демьянов		XI/		Лист	Листов 1	
Т.контр.		Демьянов		/74				
Н.контр.		Демьянов			Лист В2 ГОСТ 3680-57 3-III-Ст.3 кп. ГОСТ 16523-70	ММСС СССР Главпромвентиляция ПИ Проектпромвентиляция		
Утв.		Зейликман						

Копировал: В.Лиш Формат: 11

КВР-II.16.3.20-02

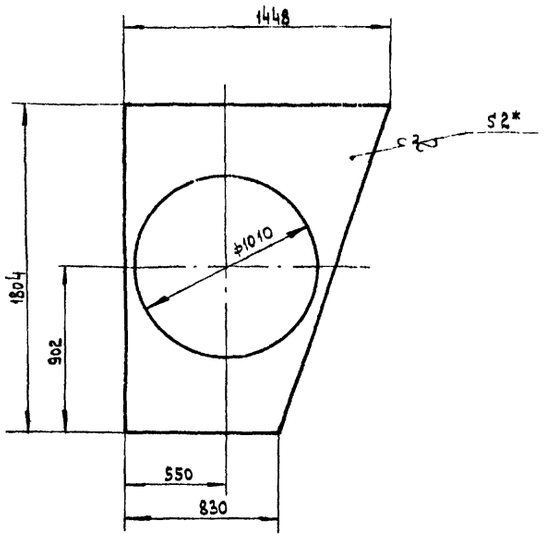

* Размер для справок.

Изм	Лист	№ докум.	Подп.	Дата	КВР-II.16.3.20-02	Лит.	Масса	Масштаб
Разраб.		Денисова			Стенка	И	19,7	1:20
Пров.		Демьянов		XI/		Лист	Листов 1	
Т.контр.		Демьянов		/74				
Н.контр.		Демьянов			Лист В2 ГОСТ 3680-57 3-III-Ст.3 кп. ГОСТ 16523-70	ММСС СССР Главпромвентиляция ПИ Проектпромвентиляция		
Утв.		Зейликман						

Копировал: В.Лиш Формат: 11

КВР-II.16.3.25-02

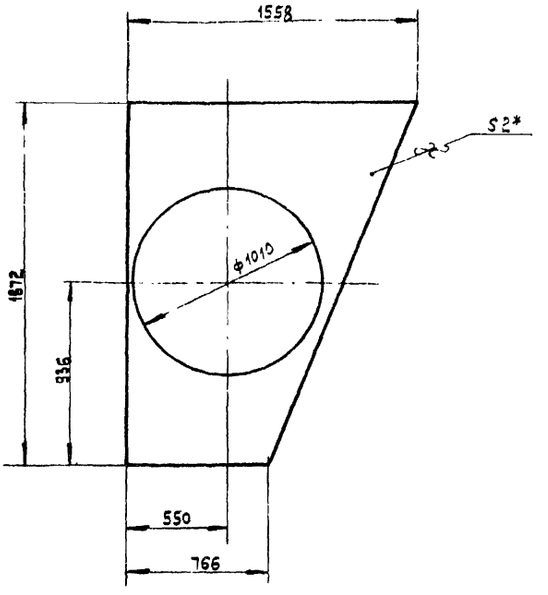

* Размер для справок.

Изм	Лист	№ докум.	Подп.	Дата	КВР-II.16.3.25-02	Лит.	Масса	Масштаб
Разраб.		Денисова			Стенка	И	22,1	1:20
Пров.		Демьянов		XI/		Лист	Листов	
Т.контр.		Демьянов		/74				
Н.контр.		Демьянов			Лист В2 ГОСТ 3680-57 3-III-Ст.3 кп. ГОСТ 16523-70	ММСС СССР Главпромвентиляция ПИ Проектпромвентиляция		
Утв.		Зейликман						

Копировал: В.Лиш Формат: 11

Серия 1.494-17 выпуск 2.

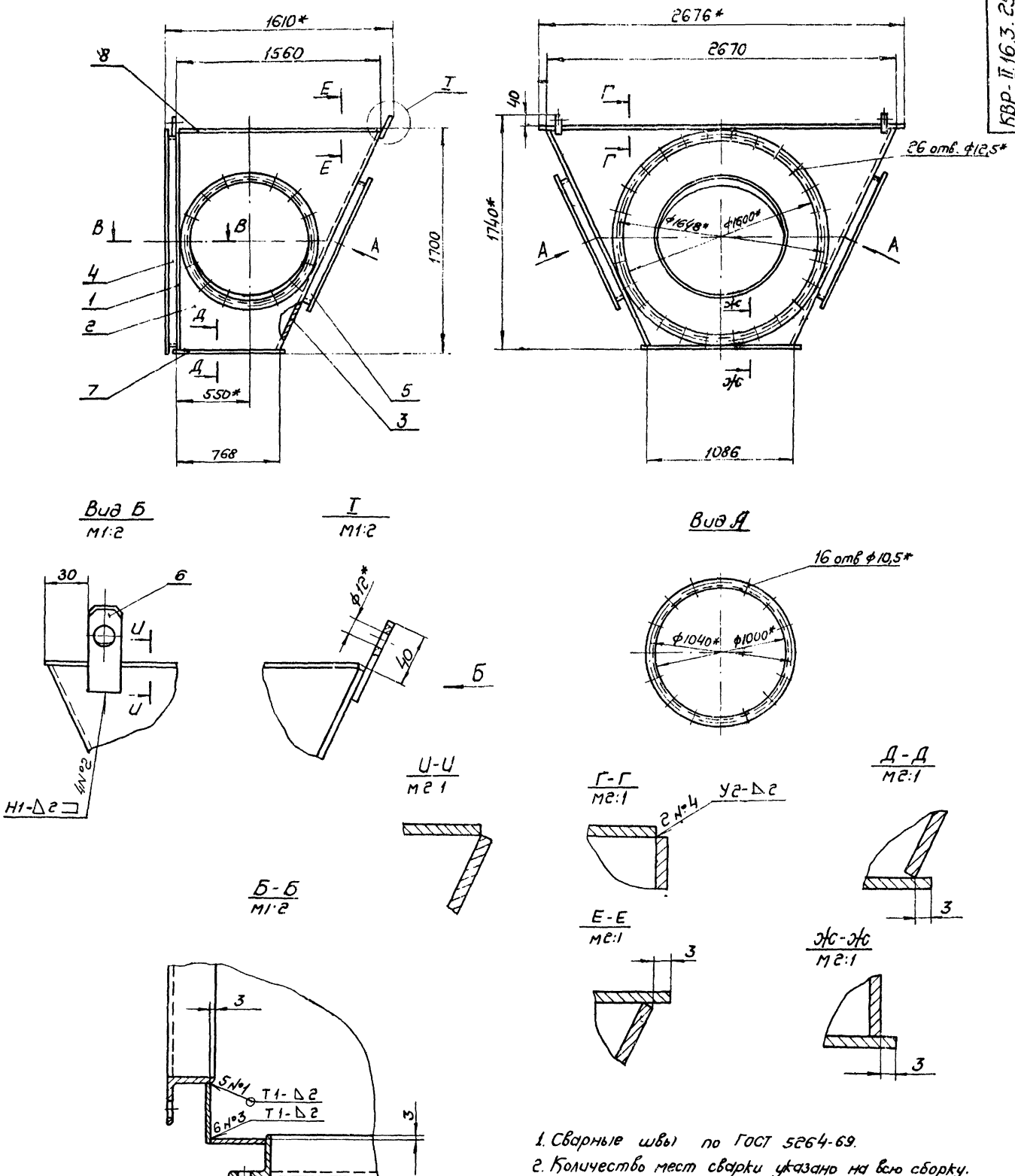

1. Сварные швы по ГОСТ 5264-69.
2. Количество мест сварки указано на всю сборку.
3. Способ сварки по усмотрению технолога.
4. * Размеры для справок.

					КВР-II.16.3.25 СБ			
Изм.	Лист	№докум.	Подп.	Дата	Коробка распределительная Сборочный чертеж	Лит.	Масса	Масштаб
Разраб.		Денисова				И	212	1:20
Пров.		Демьянов				Лист	Листов: 1	
Т. контр.		Каган				ММСС СССР Главпромвентиляция П.И. Проектпромвентиляция		
Нач. отд.		Бейзерман						
Н. контр.		Зейликман						
Утв.		Гобза						

Копировал: [illegible]

Инв. № подл. | Подп. и дата | Взам. инв. № | Инв. № дубл. | Подп. и дата

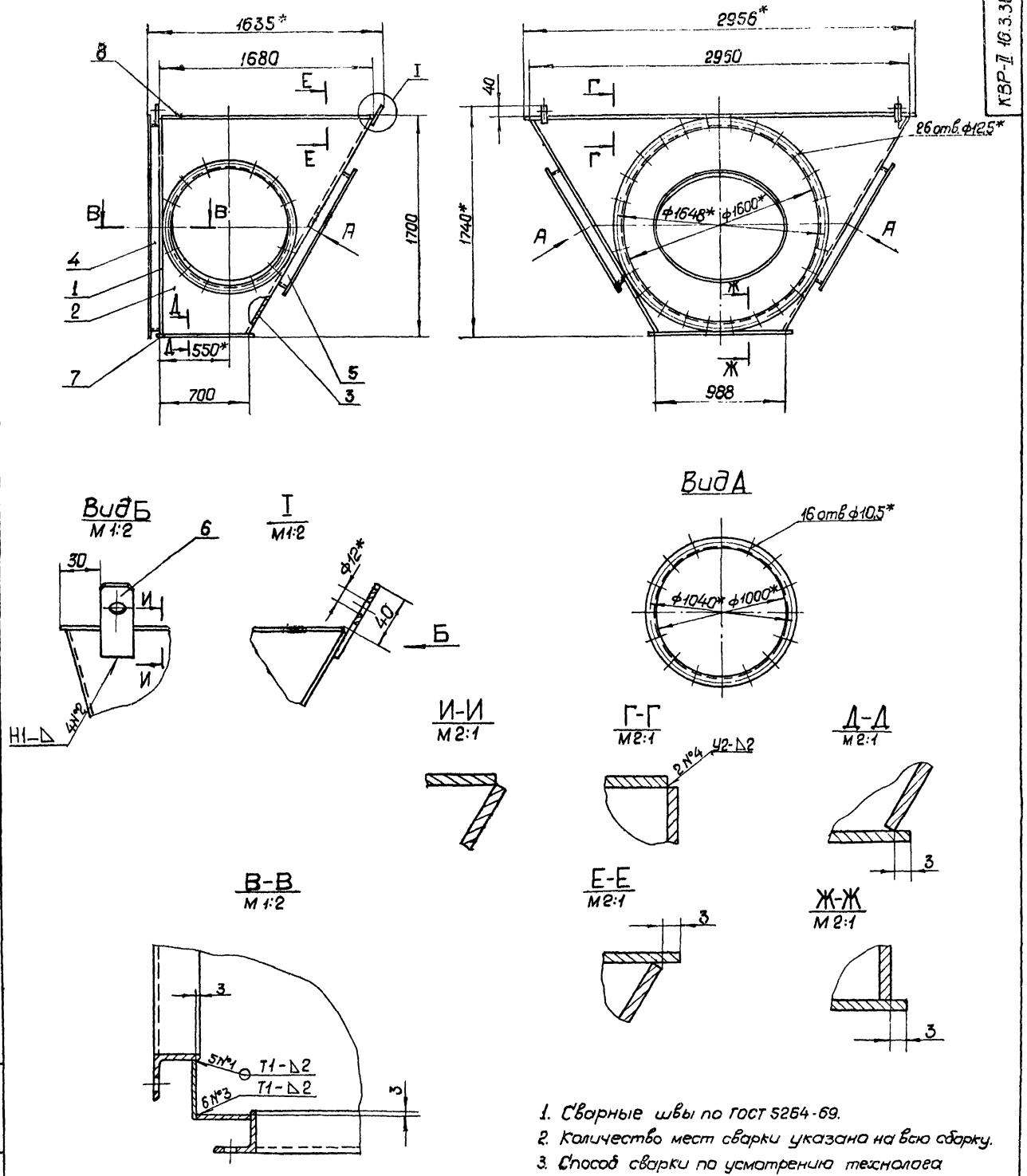

1. Сварные швы по ГОСТ 5264-69.
2. Количество мест сварки указано на всю сборку.
3. Способ сварки по усмотрению технолога
4. * Размеры для справок.

					КВР-II. 16.3.30 СБ			
Изм.	Лист	N°докум.	Подп.	Дата	Коробка распределительная Сборочный чертеж	Лит.	Масса	Масшт.
Разраб.		Денисова				И	233,5	1:20
Пров.		Демьянов				Лист	Листов 1	
Т.контр.		Каган				МИСС	СССР	
Нач.отд.		Бейзерман				Главпромвентиляция		
Н.контр.		Эйликман				Лит.		
Утв.		Гобза						

Серия 1.494-17 Выпуск 2

Инв. N° подл. | Подп. и дата | Взам. инв. N° | Инв. N° дубл. | Подп. и дата

Копировал:

КВР-II.16.3.30-01

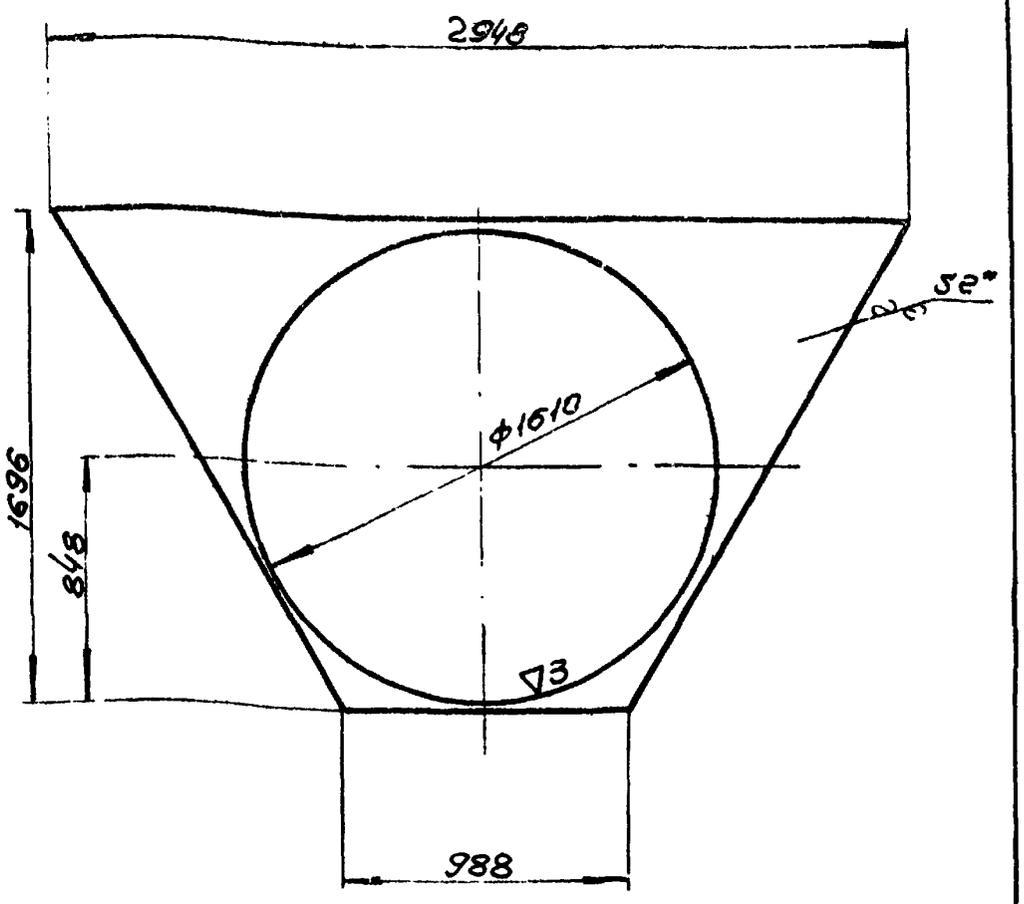

* Размер для справок.

Изм.	Лист	№ докум.	Подп.	Дата
Разраб.		Денисова		
Пров.		Демьянов		
Т.контр.		Демьянов		
Н.контр.		Демьян.		
Утв.		Зейлингер		

КВР-II.16.3.30-01

Стенка

Лит.	Масса	Масштаб
И	20.5	1:20
Лист:	Листов: 1	

Лист 82 ГОСТ 3680-57
3-III-Ст.3кп ГОСТ 16523-70

ММСС СССР
Главпромвентиляция
ПИ Проектпромвентиляция

Копировал: Формат: А1

КВР-II.16.3.30-02

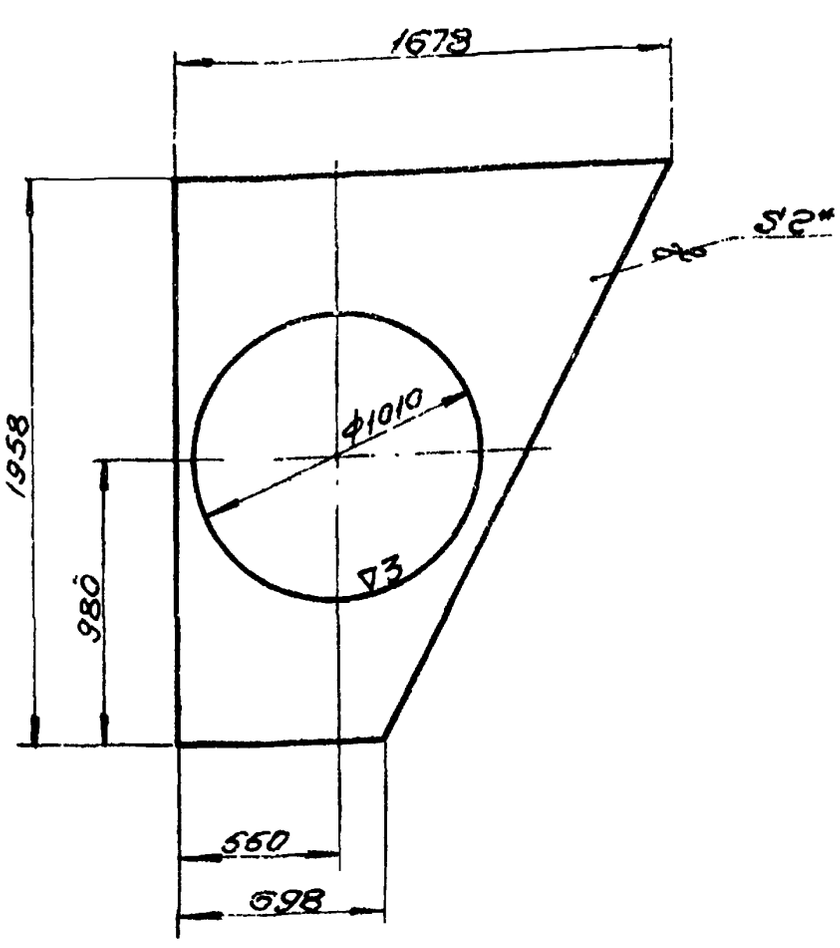

* Размер для справок

Изм.	Лист	№ докум.	Подп.	Дата
Разраб.		Денисова		
Пров.		Демьянов		
Т.контр.		Демьянов		
Н.контр.		Демьянов		
Утв.		Зейлингер		

КВР-II.16.3.30-02

Стенка

Лит.	Масса	Масштаб
И	24.1	1:20
Лист:	Листов: 1	

Лист 82 ГОСТ 3680-57
3-III-Ст.3кп ГОСТ 16523-70

ММСС СССР
Главпромвентиляция
ПИ Проектпромвентиляция

Копировал: Формат: А1

КВР-II.16.3.25-03

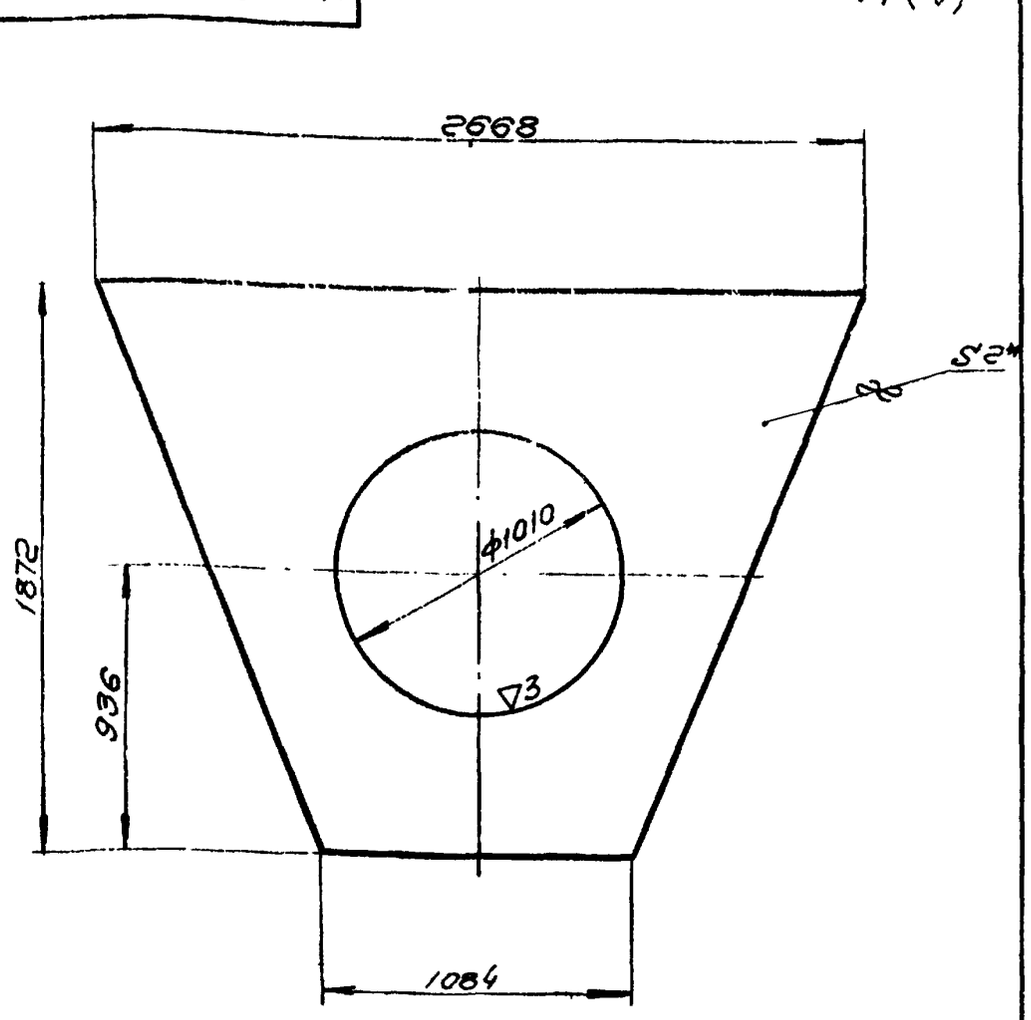

* Размер для справок

Изм.	Лист	№ докум.	Подп.	Дата
Разраб.		Денисова		
Пров.		Демьянов		
Т.контр.		Демьянов		
Н.контр.		Демьянов		
Утв.		Зейлингер		

КВР-II.16.3.25-03

Стенка

Лит.	Масса	Масштаб
И	42.7	1:20
Лист.	Листов: 1	

Лист 82 ГОСТ 3680-57
3-III-Ст.3кп ГОСТ 16523-70

ММСС СССР
Главпромвентиляция
ПИ Проектпромвентиляция

Копировал: Формат: А1

gost.e-ecolog.ru