ТИПОВОЙ ПРОЕКТ

903-1-215.84

ПОЛНОСБОРНАЯ КОТЕЛЬНАЯ С 4 КОТЛАМИ ДЕ-10-14гм

ДЛЯ СЕЛЬСКОХОЗЯЙСТВЕННОГО СТРОИТЕЛЬСТВА.
ТОПЛИВО – ГАЗ, РЕЗЕРВ – МАЗУТ.
СИСТЕМА ТЕПЛОСНАБЖЕНИЯ ЗАКРЫТАЯ

АЛЬБОМ VI

ЭЛЕКТРОТЕХНИЧЕСКАЯ ЧАСТЬ. СИЛОВОЕ ЭЛЕКТРООБОРУДОВАНИЕ И ЭЛЕКТРООСВЕЩЕНИЕ. СВЯЗЬ И СИГНАЛИЗАЦИЯ.

20072-08
ЦЕНА 3-27

				ПРИВЯЗАН:	
Инв. №					

gost.e-ecolog.ru

ТИПОВОЙ ПРОЕКТ
903-1-215.84

ПОЛНОСБОРНАЯ КОТЕЛЬНАЯ С 4 КОТЛАМИ ДЕ-10-14ГМ

ДЛЯ СЕЛЬСКОХОЗЯЙСТВЕННОГО СТРОИТЕЛЬСТВА. ТОПЛИВО – ГАЗ, РЕЗЕРВ – МАЗУТ. СИСТЕМА ТЕПЛОСНАБЖЕНИЯ ЗАКРЫТАЯ.

СОСТАВ ПРОЕКТА:

№ альбомов	Наименование альбомов
I	Тепломеханическая часть. Сборочные чертежи котельной. Установка оборудования неблочного исполнения.
II	Тепломеханическая часть. Водоподготовительная установка. Газооборудование котельной. Мазутоснабжение.
III	Чертежи нетиповых конструкций. Части 1,2,3
IV	Архитектурно-строительная часть. Санитарно-техническая часть.
V	Строительные изделия.
VI	Электротехническая часть. Силовое электрооборудование и электроосвещение. Связь и сигнализация.
VII	Электротехническая часть. Схемы управления электродвигателями.
VIII	Электротехническая часть. Низковольтные комплектные устройства управления. Задание заводу-изготовителю.
IX	Контроль и регулирование.
X	Контроль и регулирование. Схемы электрические принципиальные.
XI	Контроль и регулирование. Щиты управления. Задание заводу-изготовителю.
XII	Спецификации оборудования. 1, 2
XIII	Технико-экономическая часть и сметы. Книги 1,2,3 ч.1,3 ч.2,4
XIV	Ведомости потребности материалов.

ПРИМЕНЕННЫЕ МАТЕРИАЛЫ

Типовой проект 907-2-247 Альбомы I, II.	Металлические трубы для отвода дымовых газов с температурой до +350°С, с надземным примыканием газоходов на отм. + 0.500 м. Поставщик: ЦИТП г. Москва.
Типовой проект 903-2-18 Альбомы 1.1÷4.1; 4.4; 5.1; 5.3; 6.1; 6.3; 7.1÷10	Установка мазутоснабжения Q – 3,25 и 6,5 м³/час с резервуарами 2×100; 2×250(200); 2×500(400) м³ Поставщик: Казахский филиал ЦИТП г. Алма-Ата.
Типовой проект 704-1-159.83	Резервуар стальной горизонтальный цилиндрический для хранения нефтепродуктов емкостью 5 м³. Поставщик: Казахский филиал ЦИТП г. Алма-Ата.
Типовой проект 704-1-50 Альбомы I, III, VII.	Стальной вертикальный цилиндрический резервуар для нефти и нефтепродуктов емкостью 200 м³. Поставщик: Казахский филиал ЦИТП г. Алма-Ата.
Типовой проект 901-4-58.83 Альбомы III, VII, VIII.	Резервуары для воды прямоугольные железобетонные сборные емкостью от 100 до 250 м³. Поставщик: Тбилисский филиал ЦИТП.
Типовой проект 901-4-63.83 Альбомы I, IV, V, VI.	Резервуары для воды прямоугольные железобетонные сборные емкостью от 12000 до 20000 м³. Поставщик: Тбилисский филиал ЦИТП.
Типовой проект 902-2-338 Альбомы I, II, III, IV.	Очистные сооружения замазученных дождевых сточных вод производительностью 5 л/сек для установок мазутоснабжения котельных. Поставщик: ЦИТП г. Москва.

АЛЬБОМ VI

Утверждён Минсельхозом СССР
Приказ 51-3Г от 2.07.84г.
и введён в действие
ГПИ Горьковский Сантехпроект
Приказ №107 от 12.10.84.

Разработан
Государственным проектным институтом
Горьковский Сантехпроект
Главпромстройпроекта
Госстроя СССР

Главный инженер — Ю.П.Фалалеев
Главный инженер проекта — В.П.Соловьёв

Привязан:

Инв №

Содержание альбома

Лист	Наименование	Примечание (стр.)
	Содержание альбома	2
31	Пояснительная записка	3,4
	Чертежи монтажной зоны	
	Марки ЭМ1	
1	Силовое электрооборудование. Общие данные	5
2	КТП-2х400 кв.А. I секция. Схема принципиальная однолинейная	6
3	КТП-2х400кв.А. II секция. Схема принципиальная однолинейная.	7
4	Щит 1Щ (2Щ) Схема принципиальная однолинейная	8
5	Щит 3Щ, I секция. Схема принципиальная однолинейная	9
6	Щит 3Щ, II секция. Схема принципиальная однолинейная	10
7	1ШР÷3ШР. Распределительная сеть ~380/220в. Схема принципиальная однолинейная.	11
8	Кабельный журнал (начало)	12
9	Кабельный журнал (продолжение)	13
10	Кабельный журнал (продолжение)	14
11	Кабельный журнал (окончание)	15
12	Прокладка кабелей. План	16
13	Прокладка кабелей. План. (продолжение)	17
14	Прокладка кабелей. Разрезы.	18
15	Прокладка кабелей. Спецификация.	19
16	Трубозаготовительная ведомость	20
17	Таблица заполнения труб кабелями	21
18	План прокладки труб	22
19	Заземление. План	23
20	Заземление. Спецификация.	15
21	КТП и ПСУ Установка оборудования. План.	24
	Марка ЭО	
1	Электроосвещение Общие данные	33
2	Электроосвещение. План на отм. 0.00 в осях 1-6	34
3	Электроосвещение План на отм. 0.00 в осях 6-9	35
4	Электроосвещение. План на отм. 3.300	36
5	Электроосвещение. План на отм. 0,00; 3.300. Питающая сеть. Схема принципиальная однолинейная	37
	Марка СС	
1	Общие данные	40
2	Слаботочные сети на отм. 0,00	41

Прилагаемые документы к чертежам марки ЭМ1.

Обозначение	Наименование	Примечание (стр.)
ТП903-1-215.84 -ЭМ1.ЗС1	Строительное задание. Каналы и ямы в КТП и ПСУ. Пл. и н.	25
ТП903-1-215.84 -ЭМ1.ЗС2	Строительное задание. Каналы и ямы в КТП и ПСУ. Разрезы.	26
ТП903-1-215.84 -ЭМ1.ЗС3	Строительное задание. Каналы и ямы в КТП и ПСУ. Разрезы. (продолжение)	27
ТП903-1-215.84 -ЭМ1.ЗС4	Строительное задание. Размещение отверстий и закладных деталей. План.	28
ТП903-1-215.84 -ЭМ1.ИИ	Ведомость изделий МЗЗ	29
ТП903-1-215.84 -ЭМ1.ИЗ	Ведомость изделий и материалов для изготовления изделий МЗЗ	30
ТП903-1-215.84 -ЭМ1.ИЗ	Ведомость изделий и материалов для изготовления изделий МЗЗ (продолжение)	21
ТП903-1-215.84 -ЭМ1.081	Щит открытый 1Щ (2Щ) Общий вид	31
ТП903-1-215.84 -ЭМ1.082	Щит открытый 3Щ Общий вид	31
ТП903-1-215.84 -ЭМ1.083	Ящик Я1 Общий вид	32
ТП903-1-215.84 -ЭМ1.084	Ящик Я2 Общий вид	32

Прилагаемые документы к чертежам марки ЭО.

Обозначение	Наименование	Примечание (стр.)
ТП903-1-215.84 -ЭО.ИЗ	Ведомость изделий МЗЗ.	38
ТП903-1-215.84 -ЭО.ИЗ	Ведомость изделий и материалов для изготовления изделий МЗЗ	39

Альбом V

Типовой проект 903-1-215.84

Инв. № подл. | Подп. и дата | Взам. инв. №

Альбом VI

Типовой проект 903-1-

Пояснительная записка.

1. Общая часть.

В объём электротехнической части входят:
- Силовое электрооборудование, электроосвещение, связь и сигнализация - альбом VI;
- Схемы управления электродвигателями - альбом VII;
- Низковольтные комплектные устройства управления.

Задание заводу-изготовителю - альбом VIII.
- Спецификация оборудования, ведомость материалов по рабочим чертежам основного комплекта марки ЭМ, ведомость объемов электромонтажных и строительных работ - альбом XII; XIV.

Указания по привязке проекта даны на соответствующих чертежах.

2. Электроснабжение.

Электроприёмники котельной по надежности электроснабжения отнесены ко II категории и, частично, к I категории.

Питание котельной напряжением 6(10) кв должно осуществляться от двух независимых источников (§1-2-10. §1-2-19 ПУЭ-76г.) и решается при привязке проекта к конкретным условиям.

Проектом предусмотрена встроенная в здание котельной комплектная трансформаторная подстанция КТП-2×400 кв.А. Хмельницкого завода трансформаторных подстанций.

Первичное напряжение 6 или 10 кв (определяется при привязке проекта), вторичное - 0,4 кв.

На стороне низкого напряжения КТП предусмотрен учёт активной и реактивной электроэнергии и компенсация реактивной мощности до нормируемой величины.

3. Силовое электрооборудование.

Электродвигатели и другие электроприёмники выбраны в технологической и сантехнической частях проекта. Все электродвигатели приняты с к.з. ротором.

Распределение электроэнергии по электроприёмникам на напряжении 380/220 В предусмотрено со щитов станций управления 1Щ÷3Щ, укомплектованных пускозащитными аппаратами на блоках станций управления реечного исполнения типа БОУ5130 и БОУ5430, и силовых распределительных пунктов 1ШР÷3ШР.

Напряжение силовых сетей - 380 В, цепей управления - 220 В переменного тока частотой 50 гц.

Проектом предусмотрено дистанционное управление электродвигателями технологических механизмов со щитов КИП и местное.

Распределительная сеть принята радиальной, выполнена кабелем АВВГ, проводом АПВ или ПВ1 и проложена открыто по электроконструкциям, частично в кабельном канале, в полиэтиленовых трубах, стальных трубах и гибком металлорукаве.

Защитная и пусковая аппаратура для питательного насоса выбрана на максимальную мощность двигателя 40 кВт.

Расчёт нагрузок произведен по методу коэффициента использования.

Полные расчётные нагрузки составляют:

Ру - 607 кВт	Sм - 410 кВ.А
Рм - 394 кВт	Iм - 625 А
Qм - 114 квар	при cos φ - 0,96

4. Электроосвещение.

Величины освещенности приняты в соответствии с главой II-4-79 СНиП „Естественное и искусственное освещение. Нормы проектирования и главой VI-1, VI-5 ПУЭ-76г.

Проектом предусмотрено рабочее и аварийное электроосвещение.

Напряжение сети рабочего и аварийного электроосвещения ~380/220 В, напряжение ламп накаливания и люминесцентных ламп ~220 В.

Для производства ремонтных работ и местного электроосвещения принята сеть пониженного напряжения 12 и 36 В, питающаяся от понизительных трансформаторов АТП-0,25.

Питание рабочего и аварийного электроосвещения предусмотрено с разных секций щита низкого напряжения КТП.

Групповая сеть электроосвещения выполнена проводом АППВ, проводом АПВ в коробах и трубах и кабелем АВВГ по стене на скобах.

Основные показатели электроосвещения указаны на соответствующих чертежах марки ЭО.

Светоограждение дымовой трубы решается при привязке проекта.

5. Заземление

Заземление и зануление электрооборудования комплекса котельной выполнить в соответствии с требованиями главы 1-7 ПУЭ-66г, СН 102-76 (инструкция по устройству сетей заземления и зануления в электроустановках.)

Нейтрали трансформаторов в 4х проводных трехфазных сетях должны быть надежно присоединены к заземляющему устройству.

Проектом предусмотрено искусственное заземляющее устройство, которое выполнено из стальных электродов длиной 5 м и диаметром 12 мм, забиваемых вертикально в землю на глубину 0,8 м, и соединенных между собой и с нейтралями трансформаторов стальной полосой 40×4.

Расчёт заземляющего устройства выполнен для грунта с удельным сопротивлением 255-10⁴ Ом. см. сопротивление которого соответствует 30 ом.

Для заземляющих устройств должны быть использованы также естественные заземлители.

Полное сопротивление заземляющего устройства (искусственного с учётом использования естественных) не должно превышать 4 Ом и величины $R_з = \frac{125}{I_з}$; где $I_з$ - расчетный ток замыкания на землю.

Т.п. 903-1-215.84					-31
Полносборная котельная с 4 котлами ДЕ-10-14 гм для сельского строительства. Топливо газ, резерв мазут					
Привязан:				Стадия	Лист	Листов
	ГИП	Соловьев		Р	1	2
	Нач.отд.	Латынцев				
	Н.контр.	Крейтер		Пояснительная записка	Госстрой СССР ГПИ Горьковский Сантехпроект	
	Гл.спец.	Крейтер				
Инв. №	Рук.гр.	Боброва				

Инв. № подл. | Подп. и дата | Взам. инв. №

20072-01 4

Сопротивление заземляющего устройства должно быть проверено в наиболее неблагоприятное время года и, если оно окажется более допустимой величины, то следует забить дополнительные электроды.
Для обеспечения безопасности обслуживающего персонала предусматривается зануление металлических корпусов электрооборудования.
Занулению подлежат все нормально не токоведущие элементы электрооборудования, которые могут оказаться под напряжением при повреждении изоляции.
В качестве зануляющих проводников используются нулевые рабочие проводники, металлические трубы электропроводки, металлоконструкции для прокладки кабелей, обрамления кабельных каналов с надежным соединением всех стыков на всех элементах.
Кроме того, предусмотрена прокладка по контуру здания внутренней магистрали заземления (ст. 40х4), соединенной с глухозаземленной нейтралью силовых трансформаторов.
Ответвления от магистрали заземления к зануляемым элементам оборудования выполнены полосовой сталью 25х4.
С целью выравнивания потенциала во всех помещениях и наружных установках, где применяется заземление или зануление, строительные металлические конструкции, стационарно проложенные металлические трубопроводы всех назначений, металлические корпуса технологического оборудования и т.д. должны быть присоединены к сети заземления или зануления.
При этом естественные металлические контакты в сочленениях являются достаточными.
В местах, где отсутствует металлический контакт между элементами конструкций, соединение между ними выполнить перемычками из стального троса согласно СН 102-76 и типовой серии 5.407-11.

6. Молниезащита.

Здание котельной имеет II степень огнестойкости и не относится по ПУЭ-76г к взрыво- и пожароопасным, поэтому молниезащите не подлежит.
Молниезащите подлежит металлическая дымовая труба (h-45м) и площадка атмосферных деаэраторов (отм. 19,2м).
Молниезащиту дымовой трубы выполнить согласно т. пр. 907-2-247 и СН 305-77 (Инструкция по устройству молниезащиты зданий и сооружений).
Площадка атмосферных деаэраторов входит в зону защиты дымовой трубы.

Слаботочные устройства.

Для телефонизации котельной предусматривается установка телефонных аппаратов типа ТА-72- АТС.
Телефонная сеть выполняется кабелем марки ТПП и ТРП. В котельной предусматривается установка трёх вторичных электрочасов, подключаемых к первичным электрочасам.
Первичные электрочасы устанавливаются в помещении КИП. Питание часов осуществляется от блока питания БП-24/1.
В котельной устанавливаются три абонентских громкоговорителя типа 1ГД-30. Радиосеть внутри котельной выполняется проводом марки ПТПЖ.
Для оповещения о возникновении пожара в котельной устанавливается пожарный извещатель типа ПКИЛ-9.

Внутриплощадочные сети.

При привязке проекта на площадке сооружений котельной необходимо предусмотреть внутриплощадочные кабельные сети в соответствии с расположением объектов на генплане.

В проекте на сводном генплане дана схема трасс электрокабелей (см. альбом IV).
При привязке проекта необходимо дать дополнительный чертёж внутриплощадочных кабельных сетей, заказать необходимое количество оборудования, кабеля и материалов и составить на них смету.

Альбом VII

Типовой проект 903-1-

Инв. № подл. | Подп. и дата | Взам. инв. №

Привязан:	ГИП	Соловьев		Т. п. 903-1-215.84	-31
	Нач. отд.	Латыцкев		Полносборная котельная с 4 котлами ДЕ-10-14 ГМ для сельского строительства. Топливо газ, резерв мазут	
	Н. контр.	Крейтер			
	Ст. спец.	Крейтер		Стадия Р	Лист 2	Листов 2
	Рук. гр.	Баброва		Пояснительная записка.	Госстрой СССР ГПИ Гарьковский Сантехпроект

Ведомость чертежей основного комплекта марки ЭМ1

Лист	Наименование	Примечание (стр.)
1	Силовое электрооборудование Общие данные	5
2	КТП-2х400 кв. А. I секция. Схема принципиальная однолинейная	6
3	КТП-2х400 кв. А. II секция Схема принципиальная однолинейная	7
4	Щит 1Щ (2Щ) Схема принципиальная однолинейная	8
5	Щит ЗЩ I секция Схема принципиальная однолинейная	9
6	Щит ЗЩ II секция Схема принципиальная однолинейная	10
7	1Щр, 3Щр. Распределительная сеть ~380/220В Схема принципиальная однолинейная	11
8	Кабельный журнал (начало)	12
9	Кабельный журнал (продолжение)	13
10	Кабельный журнал (продолжение)	14
11	Кабельный журнал (окончание)	15
12	Прокладка кабелей. План	16
13	Прокладка кабелей. План (продолжение)	17
14	Прокладка кабелей. Разрезы.	18
15	Прокладка кабелей. Спецификация	19
16	Трубозаготовительная ведомость	20
17	Таблица заполнения труб кабелями	21
18	План прокладки труб	22
19	Заземление. План	23
20	Заземление. Спецификация	15
21	КТП и ПСУ. Установка оборудования. План.	24

Силовой проект разработан в соответствии с действующими нормами и правилами и предусматривает мероприятия, обеспечивающие взрывную, взрывопожарную и пожарную безопасность при эксплуатации здания.

Главный инженер проекта /В.П. Соловьев/

Ведомость прилагаемых и ссылочных документов.

Обозначение	Наименование	Примечание (стр.)
Прилагаемые документы		
ТП 903-1-215.84 -ЭМ1.ЭС1	Строительное задание. Каналы и ямы в КТП и ПСУ. План	25
ТП 903-1-215.84 -ЭМ1.ЭС2	Строительное задание. Каналы и ямы в КТП и ПСУ. разрезы	26
ТП 903-1-215.84 -ЭМ1.ЭС3	Строительное задание. Каналы и ямы в КТП и ПСУ. Разрезы (продолжение)	27
ТП 903-1-215.84 -ЭМ1.ЭС4	Строительное задание. Размещение отверстий и закладных деталей. План	28
ТП 903-1-215.84 -ЭМ1.ИИ	Ведомость изделий МЭЗ	29
ТП 903-1-215.84 -ЭМ1.ИМ2	Ведомость изделий и материалов для изготовления изделий МЭЗ	30
ТП 903-1-215.84 -ЭМ1.ИМ3	Ведомость изделий и материалов для изготовления изделий МЭЗ (продолжение)	21
ТП 903-1-215.84 -ЭМ1.ОВ1	Щит открытый 1Щ (2Щ) Общий вид	31
ТП 903-1-215.84 -ЭМ1.ОВ2	Щит открытый ЗЩ Общий вид	31
ТП 903-1-215.84 -ЭМ1.ОВ3	Ящик S1 Общий вид	32
ТП 903-1-215.84 -ЭМ1.ОВ4	Ящик S2 Общий вид	32
ТП 903-1-215.84 -ЭМ1.СО	Спецификация оборудования	ТП 903-1-альбом XII
ТП 903-1-215.84 -ЭМ1.ВМ	ВМ по рабочим чертежам основного комплекта марки ЭМ1	ТП 903-1-альбом XIV
ТП 903-1-215.84 -ЭМ1.ОЛ	КТП-2х400 кв.А Опросный лист	ТП 903-1-альбом XII

Ведомость основных комплектов рабочих чертежей марки ЭМ.

Обозначение	Наименование комплекта	Примечание
ТП 903-1-215.84-ЭМ1	Силовое электрооборудование	альбом VI
ТП 903-1-215.84-ЭМ2	Схемы управления электродвигателями	альбом VII
ТП 903-1-215.84-ЭМ3	Низковольтные комплектные устройства управления Задание заводу-изготовителю	альбом VIII

Обозначение	Наименование	Примечание
Ссылочные документы		
4.407-192 ВНИПИ ТПЭП	Строительное задание Установка комплектных трансформаторных подстанций 6-10/0,4кв. Хмельницкого завода трансформаторных подстанции	
5.407-17 ВНИПИ ТПЭП, 81г	Установка открытых щитов станций управления рядного исполнения глубиной 600мм с односторонним обслуживанием	
4.407-255 ВНИПИ ТПЭП, 79г	Узлы и детали для прокладки кабелей	
5.407-11 ВНИПИ ТПЭП, 81г	Заземление и зануление электроустановок	
5.407-24 ВНИПИ ТПЭП, 81г	Прокладки проводов и кабелей в полиэтиленовых трубах	
4.407-235 ВНИПИ ТПЭП, 78г	Установка одиночных ящиков с рубильниками, автоматов, кнопок ПКЕ, ПКУ и сигнальных аппаратов.	
5.407-33 ВНИПИ ТПЭП 82г	Установка одиночных, магнитных пускателей серии ПМЕ (исполнение УРЗО) и токоподводы	
4.407-260 ВНИПИ ТПЭП, 79г	Прокладка кабелей на конструкциях	

Альбом № 17

Типовой проект 903-1-

Инв. № подл. | Подп. и дата | Взам. инв. №

				Привязан
Инв. №				
				ТП 903-1-215.84 -ЭМ1
				Трансформаторная котельная с 4 котлами КЕ-10-14ГМ для сельского строительства. Топливо газ, резерв мазут
ГИП	Соловьев			Стадия: Р; Лист: 1; Листов: 21
Нач. отд.	Латышев			
Н. контр.	Крейнер			
Гл. спец.	Крейнер			Силовое электрооборудование. Общие данные
Рук. гр.	Боброва			Госстрой СССР ГПИ Горьковский САНТЕХПРОЕКТ
Ст. инж.	Сорокина			

20072-08

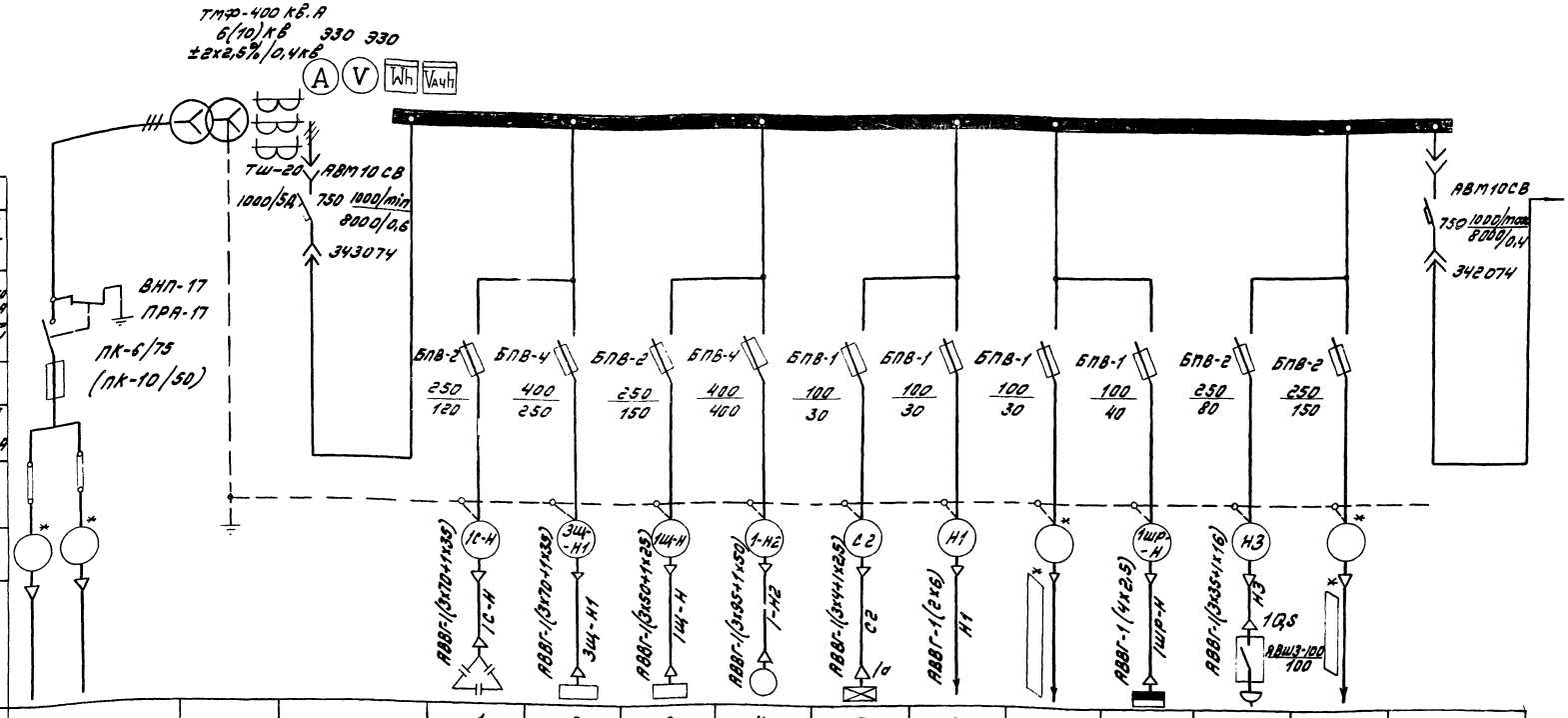

Автомат	Тип													
	Ток	По шкале замедленного срабатыв. А												
		По шкале мгновенного срабатыв. А												
	Каталожный номер													
Блок предохранитель-выключатель	Тип													
	Номинальный ток предохранит. А													
	Ток плавкой вставки, А													
Маркировка кабеля														
Марка и сечение жил кабеля														
N линии				1	2	3	4	5	6	7	8	9	10	Секционный автомат
Наименование линии	Ввод N1	Трансформатор 1Тр	Ввод от трансформатора 1Тр	УКН-0,38-75У3 75 квар	Щит 3Щ, пан.1 (I секц)	Щит 1Щ	1-насос сетевой N1 4А250S2У3 75 кВт (щит 3Щ, пан.2)	Аварийное электроосвещение	Щит управления N1 (ввод N1)	Светоограждение дымовой трубы (ввод N1) т.пр.907-2-247	1Шр-шкаф распределительный	Рубильник сварочного аппарата	Мазутонасосная (ввод N1) т.пр.903-2-18	
Расчетный ток линии, А				114	140	98	140	3,8	25,4	0,71	10,4	58,2	99	460
№ шкафа	Шкаф ввода N1		1					2				3		
Тип шкафа	ВВ-2	ТМФ-400	КБ-2					КБ-5б				КБ-4		
N чертежа элементной схемы			ОВП. 306. С38											

1.* - Маркировка, марка, сечение и длина кабеля решаются при привязке проекта.

2.- В конденсаторной установке УК-0,38-75У3 используются два косинусных конденсатора.

3. Полные расчетные нагрузки:

- в аварийном режиме	- в нормальном режиме
Ру-607 кВт	Ру-337,5 кВт
Рм-393,8 кВт	Рм-276,3 кВт
Qм-114 квар	Qм-114,9 квар
Sм-410 кв.А.	Sм-299 кв.А.
Iм-625 А	Iм-454А
при cos φ-0,96	при cos φ-0,93

Т.П. 903-1-215.84 ЭМ1

Полносборная котельная с 4 котлами ДЕ-10-14ГМ для сельского строительства. Топливо газ, резерв мазут

Стадия	Лист	Листов
Р	2	21

КТП-2 х 400 кв.А. I секц. Схема принципиальная однолинейная

Госстрой СССР ГПИ Горьковский Сантехпроект

Привязан:

Инв. №

ГИП	Соловьев	
Нач.отд.	Латынцев	
Н.контр.	Креймер	
Гл.спец.	Креймер	
Рук.эл.	Бойцова	

Альбом VI

Типовой проект 903-1-

Подп. и дата	Взам. инв.

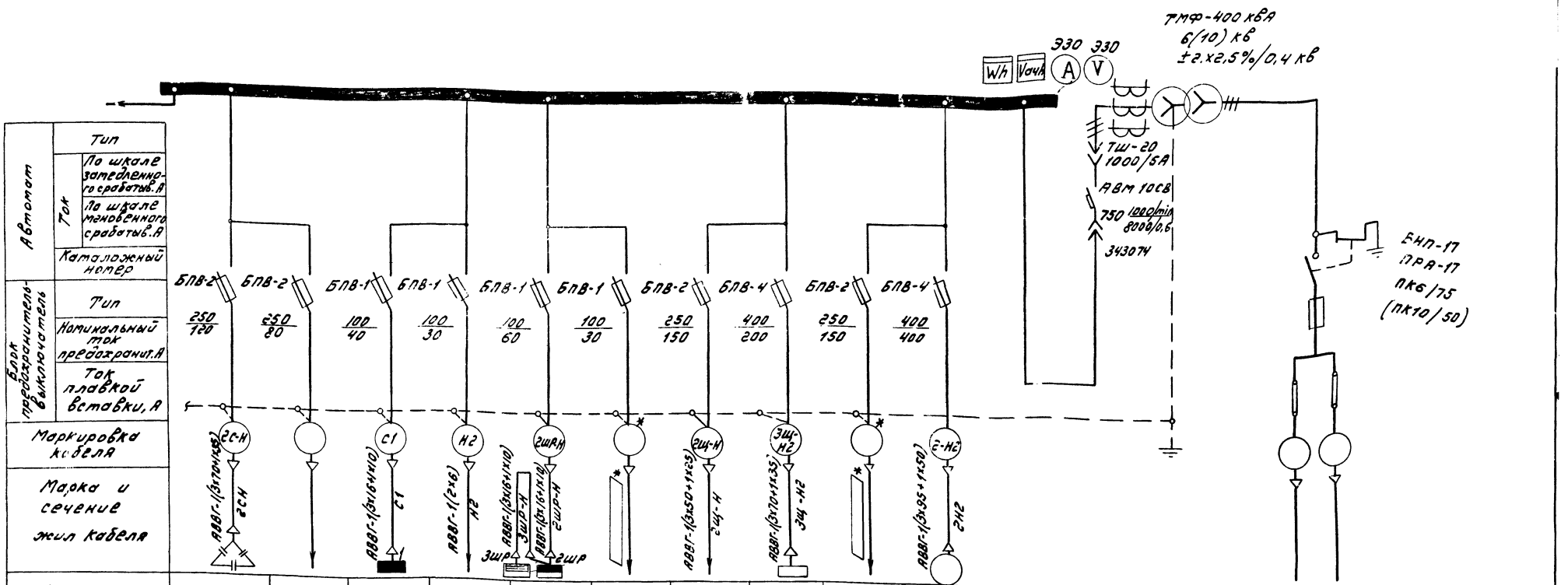

Автомат	Тип												
	Ток	По шкале замедленного срабатыв. А											
		По шкале мгновенного срабатыв. А											
	Каталожный номер												
Блок предохранитель-выключатель	Тип												
	Номинальный ток предохранит. А												
	Ток плавкой вставки, А												
Маркировка кабеля													
Марка и сечение жил кабеля													
N линии		11	12	13	14	15	16	17	18	19	20	Ввод от трансформатора 2Тр	Трансформатор 2Тр	Ввод N2
Наименование линии		УКН-0,38-75У3 75 квар	Резерв	Рабочее электроосвещение	Щит управления N1 (ввод N2)	2ШР, 3ШР-шкафы распределительные	Светоограждение дымовой трубы т.пр.901-2-247	Щит 2Щ	Щит 3Щ, пан.5 (II секц)	Мазутонасосная (ввод N2) т.пр. 903-2-18	2-насос сетевой N2 4А250S2У3 75 кВт (щит 3Щ, пан.4)			
Расчетный ток линии, А		114	—	** 25,0/24.3	25.4	31.6	0,71	98	120	99	140			
№ шкафа		3		4						5				Шкаф ввода N2
Тип шкафа		КБ-4		КБ-5Б						КБ-3			ТМФ-400	ВВ-2
N чертежа элементной схемы		ОВП.306.038												

1.* - Маркировка, марка, сечение и длина кабеля решаются при привязке проекта.

2 - В конденсаторной установке УК-0,38-75-У3 используется два косинусных конденсатора.

3 - Полные расчетные нагрузки:

- в аварийном режиме
  - Ру-607 кВт
  - Рм-393,8 кВт
  - Qм-114 квар
  - Sм-410 кВ.А
  - Iм-625 А
  - при cos φ-0,96
- в нормальном режиме
  - Ру-346,3 кВт
  - Рм-285,5 кВт
  - Qм-100 квар
  - Sм-303 кВ.А
  - Iм-460 А
  - при cos φ-0,94

4.-** В числителе указан расчетный ток линии для варианта с наземными резервуарами мазута, в знаменателе - для варианта с подземными резервуарами мазута.

Привязан:

Инв. №

ГИП	Соловьев	
Нач.отд.	Латынцев	
Н.контр.	Крейнер	
Гл.спец.	Крейнер	
Рук.гр.	Боброва	

Т.п. 903-1-215.84 ЭМ1

Полносборная котельная с 4 котлами ДЕ-10-14 ГМ для сельского строительства. Топливо газ, резерв мазут.

Стадия	Лист	Листов
Р	3	21

КТП-2х400 кВ.А II секц. Схема принципиальная однолинейная

Госстрой СССР ГПИ Горьковский Сантехпроект

Альбом VI

Типовой проект 903-1

Инв. № подл. | Подп. и дата | Взам. инв. №

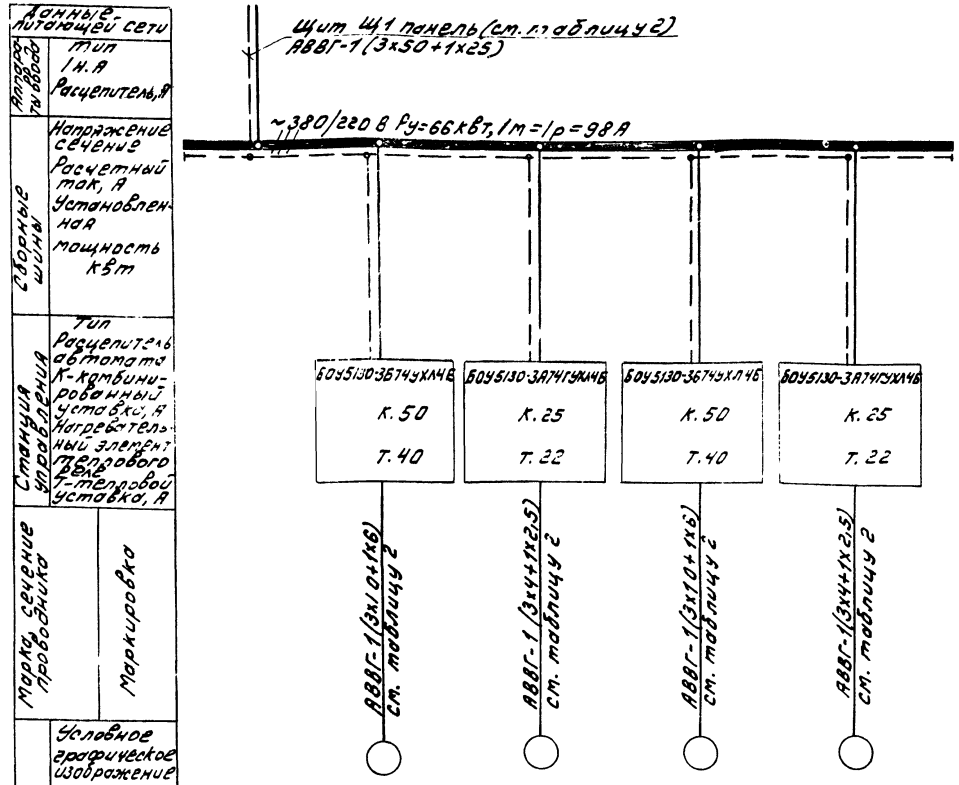

Данные питающей сети						
Аппарат на вводе	тип					
	Iн.А					
	Расцепитель, А					
Сборные шины	Напряжение сечение					
	Расчетный ток, А					
	Установленная мощность кВт					
Станция управления	Тип					
	Расцепитель автомата К-комбинированный уставки, А					
	Нагревательный элемент теплового реле Т-тепловой уставки, А					
Марка, сечение проводника	Маркировка					
Электроприемник	Условное графическое изображение					
	Номер щита	Щ				
	Номер по плану		А	Б	В	Г
	Тип		4А200М6У3	4А160S6У3	4А200М6У3	4А160S6У3
	Рн; квт	Рр-44	22	11	22	11
	Ток Iн	78	41,3	22,6	41,3	22,6
	Iп	203,8	268,4	136	268,4	136
	Наименование механизма	Ввод ~380/220 В	Дымосос	Дутьевой вентилятор	Дымосос	Дутьевой вентилятор

Таблица 1

Котлоагрегат	Щит	Номер электропривода			
		А	Б	В	Г
1К	1Щ	1К1	1К2	—	—
2К		—	—	2К1	2К2
3К	2Щ	3К1	3К2	—	—
4К		—	—	4К1	4К2

Таблица 2

Котлоагрегат	Маркировка кабелей электропривода				Маркировка кабеля питания	Питание
	А	Б	В	Г		
1К	1К1-Н1	1К2-Н1	—	—	1Щ-Н	КТП щит Н.Н шкаф №1
2К	—	—	2К1-Н1	2К2-Н1		
3К	3К1-Н1	3К2-Н1	—	—	2Щ-Н	КТП щит Н.Н шкаф №5
4К	—	—	4К1-Н1	4К2-Н1		

1. Номер электропривода по плану в зависимости от номера котлоагрегата приведены в таблице 1.
2. Маркировку электрокабелей смотреть таблицу 2.
3. Кабельный журнал смотреть листы 8; 9; 10; 11.

Альбом VII

Типовой проект 903-1-

Инв.№ подл. | Подп. и дата | Взам. инв.№

Привязан

Инв.№

ГИП	Соловьев		
Нач.отд.	Латынцев		
Н.контр.	Креймер		
Гл.спец.	Креймер		
Рук.гр.	Бодрова		

Т.П. 903-1-215.84 - ЭМ1

Полносборная котельная с 4 котлами ДЕ-10-14ГМ для сельского строительства. Топливо газ, резерв мазут.

Стадия	Лист	Листов
Р	4	21

Щит 1Щ (2Щ). Схема принципиальная однолинейная

Госстрой СССР ГПИ Горьковский Сантехпроект

Альбом VII

Типовой проект 903-1-

Данные питающей сети

Вводное устройство

Сборные шины

Станция управления

Марка, сечение проводника

Маркировка

Условное графическое изображение

Шкаф Н.Н. N1, КТП
АВВГ-1(3х70+1х35); ЗЩ-Н1

~ 380/220 В

Ру-88.37 кВт; Рр=75,7 кВт; *Iрп-248А; Iр-140А

ЗЩ II секц. пан. 3
~ 380 В; 25А

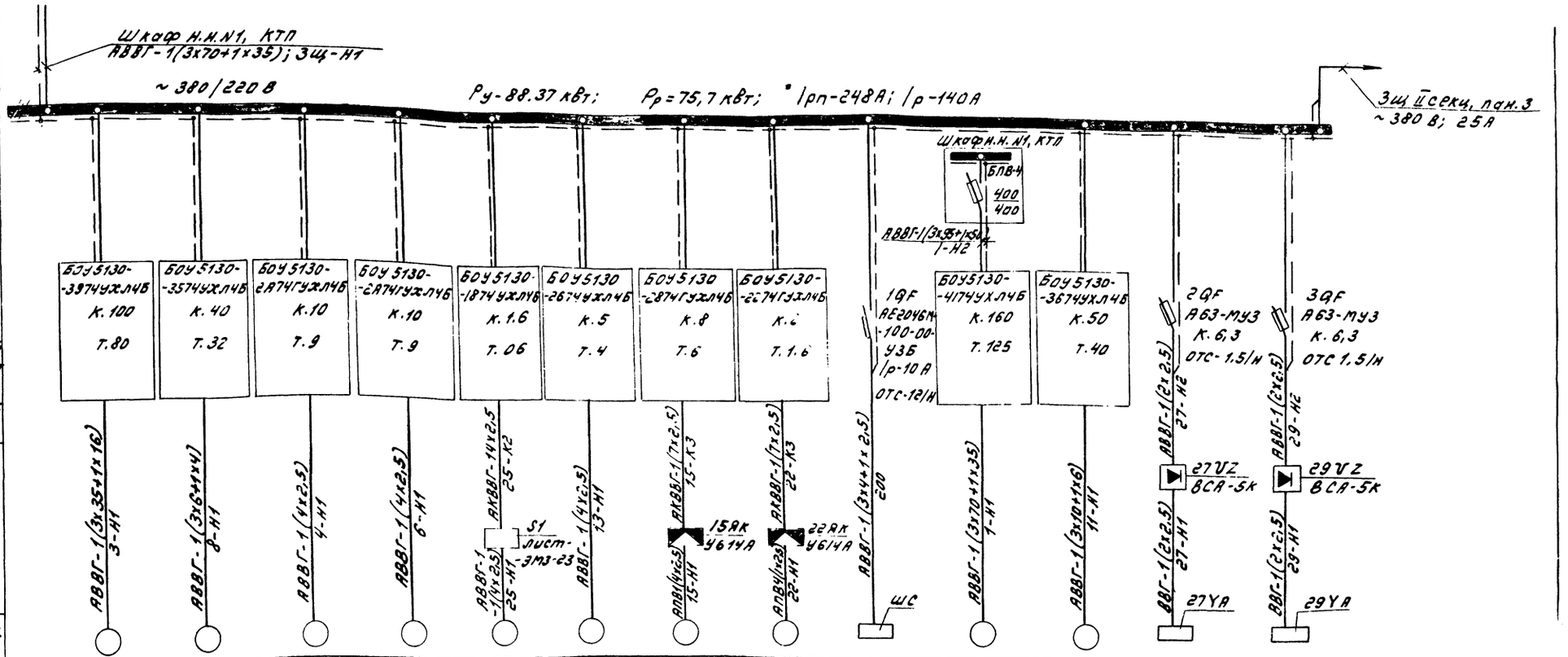

Электроприёмник	Номер панели щита	1									2			
	Номер по плану		≠3	≠8	≠4	≠6	≠25	≠13	≠15	≠22	ШС т.пр. 902-2-338	≠1	≠11	≠27	≠29
	Тип		А2-722	4А160S2У3	4А100S2У3	4А100S2У3	А3В80В8*/4П3СХУ2	4А80А2У3	4А80В2У3	4АА63В2	—	4А250S2У3	4А160М2	АМО-25-УХЛ5	АМО-25-УХЛ4Б
	$P_н$, кВт	Ру-88.13 кВт	40	15	4	4	0,18	1,5	2,2	0,55	0,24	75	18,5	0,36	0,36
	Ток Iн.А / Iп.А	Iр-140 / 620,5	74,9 / 523	28,5 / 199,5	7,8 / 58,5	7,8 / 58,5	0,48 / 1,44	3,3 / 21,45	4,7 / 30,55	1,33 / 5,98	0,36	140 / 1050	34,5 / 241,5	4,6 / —	4,6 / —
	Наименование механизма по плану	Ввод N1 ~380/220В	Насос питательный	Насос горячего водоснабжения N1	Насос подпиточный N1	Насос рабочей воды N1	Насос-дозатор N3	Насос декарбонизированной воды N1	Насос промывки N1	Деминерализационный	ШС- шкаф синхронизации и очистных сооружений 30-разуженных стоков т.пр. 902-2-338	Насос сетевой N1	Насос исходной воды N1	Аппарат магнитной обработки воды N1	Аппарат магнитной обработки воды N3

1.*- Используемая скорость.

2.- Кабельный журнал смотреть листы- 8, 9, 10, 11.

Привязан:

Инв.No

ГИП	Соловьев	
Начотд	Латынцев	
Н.контр	Крейтер	
Гл.спец.	Крейтер	
Рук.гр.	Боброва	

Т.П. 903-1-215.84 ЭМ1

Полносборная котельная с 4 котлами ДЕ-10-14ГМ для сельского строительства. Топливо газ, резервное.

Стадия	Лист	Листов
Р	5	21

Щит ЗЩ секц. I. Схема принципиальная однолинейная.

Госстрой СССР ГПИ Горьковский Сантехпроект

200 12-08 10

Инв.№подл. | Подп. и дата | Взам. инв.№

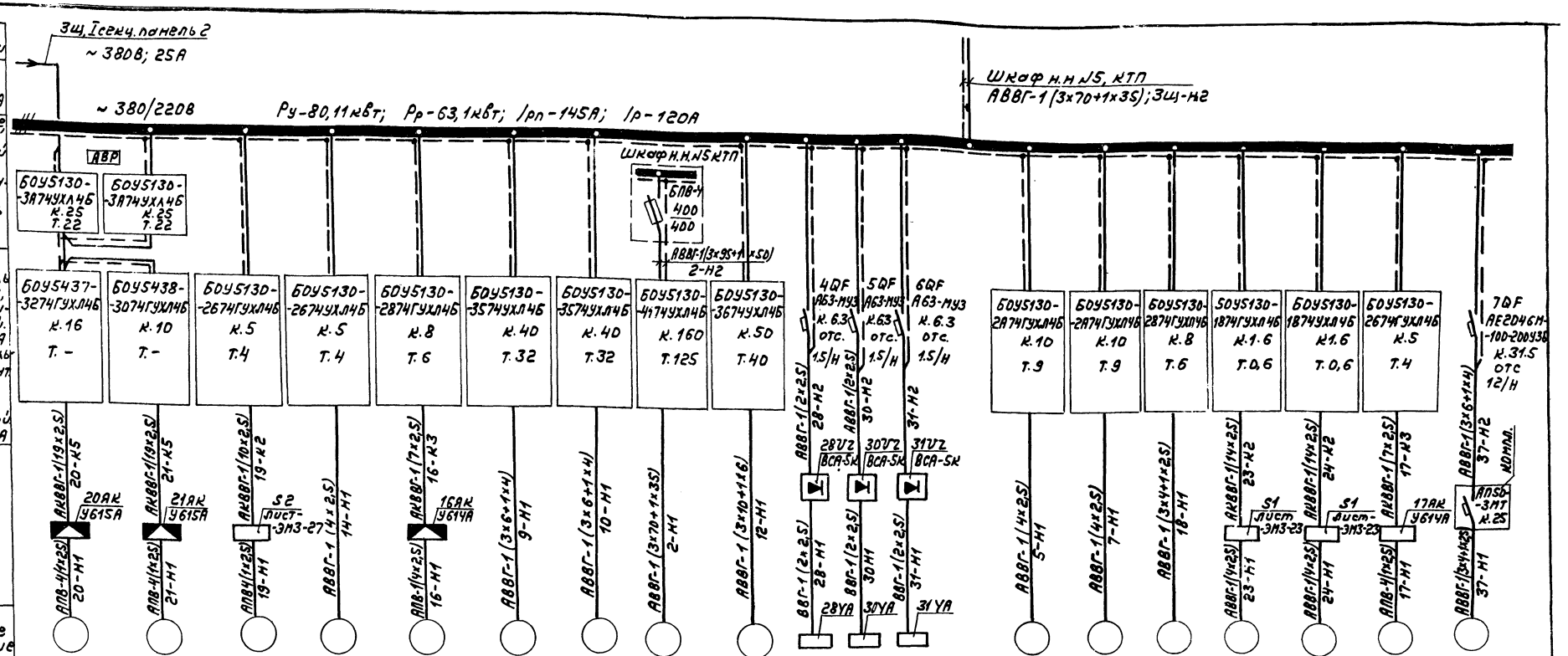

Номер панели щита	3							4					5							
Номер по плану	≠20	≠21	≠19	≠14	≠16	≠9	≠10	≠2	≠12	≠28	≠30	≠31	Щит 3Щ секц. II	≠5	≠7	≠18	≠23	≠24	≠17	≠37
Тип	ВАДА-13-4	ВАДА-13-4	4А80А2У3	4А80А2У3	4А80В2У3	4А160S2У3	4А160S2У3	4А250S2У3	4А160М2У3	АМО-25-УХЛ4	АМО-25-УХЛ4	АМО-25-УХЛ4	—	4А100S2У3	4А100S2У3	АО2-31-2	А3880В8*/4П3сх42	А3880В8*/4П3сх42	4А80А2У3	АО2-52-4
Рн, кВт	1,5	1,5	1,5	1,5	2,2	15	15	75	18,5	0,36	0,36	0,36	Ру-80,11	4	4	3	0,18	0,18	1,5	10
Ток Iм/А / Iп.А	6 / 36	6 / 36	3,3 / 21,45	3,3 / 21,45	4,7 / 30,55	28,5 / 199,5	28,5 / 199,5	140 / 1050	34,5 / 241,5	4,6 / —	4,6 / —	4,6 / —	Iр-120 / Iп-364,24	7,8 / 58,5	7,8 / 58,5	6 / 42	0,48 / 1,44	0,48 / 1,44	3,3 / 21,45	19,4 / 136
Наименование механизма по плану	Задвижка на напорном патрубке сетевого насоса №1	Задвижка на напорном патрубке сетевого насоса №2	Насос конденсатный	Насос декарбонизированной воды №2	Насос промывки №2	Насос горячего водоснабжения №2	Насос горячего водоснабжения №3	Насос сетевой №2	Насос исходной воды №2	Аппарат магнитной обработки воды №2	Аппарат магнитной обработки воды №4	Аппарат магнитной обработки воды №5	Ввод №2 ~380/220В	Насос подпиточный №2	Насос рабочей воды №2	Насос раствора соли	Насос-дозатор №1	Насос-дозатор №2	Насос взрыхляющей промывки	Компрессорная установка КХ-411

1.*– Используемая скорость.
2. – Кабельный журнал смотреть листы – 8, 9, 10, 11.

Привязан:				Т.П. 903-1-215.84 -ЭМ1	
				Полносборная котельная с чиллерами АЕ;10-14ГМ для сельского строительства р. тепл. газа, воздух.	
					Стадия: Р; Лист: 6; Листов: 21
	ГИП	Соловьев			
	Нач.отд.	Латынцев			
	Н.контр.	Крейнер		Щит 3Щ, секция II схема принципиальная однолинейная.	Госстрой СССР ГПИ Горьковский сантехпроект
	Гл.спец.	Крейнер			
Инв.№	Рук.гр.	Боброва			

200172 08 11 копир. Формат А2

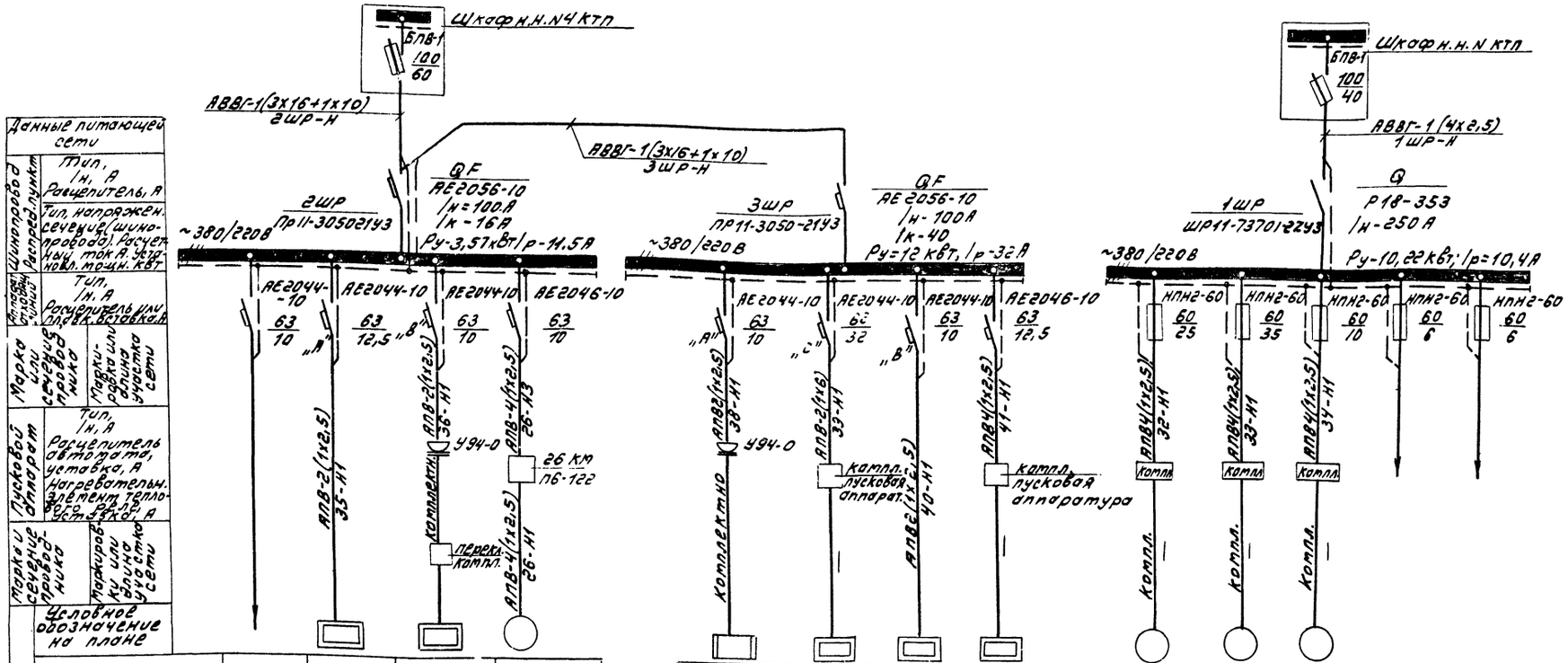

Данные питающей сети		
Шинопровод распред. пункт	Тип, Iн, А	Расцепитель, А
	Тип, напряжен. сечение (шинопровода). Расчетный ток А. Установл. мощн. кВт	
Аппарат отходящий	Тип, Iн, А	Расцепитель или плавк. вставка, А
Марка или сечение проводника	Маркировка или длина участка сети	
Пусковой аппарат	Тип, Iн, А	Расцепитель автомата, уставка, А. Нагревательн. элемент теплового реле, уставка, А
Марка и сечение проводника	Маркировка или длина участка сети	
Электроприемник	Условное обозначение на плане	

Номер по плану		35	36	26	38	39	40	41	32	33	34		
Тип		СНОЛ-3,5	—	4А71А6У2	ЗИЛ. Москва	ЭБ4Ш-5-3-5,8/1220	ER-3	КНЭ-25	Компл	Компл	Компл		
Рн, кВт		2,4	0,8	0,37	1.6	5,8	1.6	3	4+0,125	2,8/4.6	1.5		
Ток	Iн	10,9	3,6	1,26	7.26	26,4	7.26	7.8	8,3+0,38	8/9,8	3,2		
	Iп	—	—	5.04	—	—	—	—	58.1+1.52	56/68.6	22,4		
Наименование механизма по плану		Резерв	Электрошкаф СНОЛ-3,5 ~220В	Плитка электрическая бытовая ~220В	Вентилятор вытяжной	Холодильник ЗИЛ-Москва, ~220В	Плитка электрическая	Электрополотенце ~220В	Электрокипятильник ~380В	Станок вертикально-сверлильный ГН 135	Станок точильно-шлифовальный ЗБ 634	Пылеулавливающий агрегат ЗИЛ-900	Резерв	Резерв

1. Кабельный журнал смотреть листы - 8, 9, 10, 11.

Т.П. 903-1- 215.84 ЭМ1

Полносборная котельная с 4 котлами ДЕ-10-14 ГМ для сельского строительства. Топливо газ, резерв мазут.

Стадия	Лист	Листов
Р	7	21

1ШР÷3ШР Распределительная сеть ~380/220В. Схема принципиальная однолинейная

Госстрой СССР ГПИ Горьковский Сантехпроект

ГИП	Соловьев	
Нач. отд.	Латынцев	
Н. контр.	Креймер	
Гл. спец.	Креймер	
Рук. гр.	Боброва	

Привязан:

Инв. №

Взам. инв. №

Подп. и дата

Инв. № подл.

Альбом VI

Типовой проект 903-1-

Альбом VII

Типовой проект 903-1-

Инв.№ подл. | Подп. и дата | Взам.инв.№

Марка кабеля	Трасса: Начало	Трасса: Конец	Кабель: По проекту: Марка	По проекту: Количество кабелей, число и сечение жил, напряжение	По проекту: Длина, м	Проложен: Марка	Проложен: Количество кабелей, число и сечение жил	Проложен: Длина, м
Кабели 6000 (10.000) вольт								
*		КТП, шкаф ввода N1						
*		КТП, шкаф ввода N2						
Кабели до 1000 вольт								
1С-Н	КТП, Щит н.н. шкаф N1	1С- статические конденсаторы	АВВГ	1(3х70+1х35) ~1000 В	12			
3Щ-Н1	—"—	Щит 3Щ, панель 1	АВВГ	1(3х70+1х35) ~1000 В	19			
1Щ-Н	—"—	Щит 1Щ, панель 1	АВВГ	1(3х50+1х25) ~660 В	17			
1-Н2	—"—	Щит 3Щ, панель 2	АВВГ	1(3х95+1х50) ~1000 В	18			
СГ	КТП, Щит н.н. шкаф N2	1а- щиток аварийного электроосвещ.	АВВГ	1(3х4+1х2,5)	см.	листы марки 903-1-30		
Н1	—"—	Щит управления N1 (ввод N1)	АВВГ	1(2х6) ~660 В	23			
*	—"—	светоограждение дымовой трубы. Ввод N1	АВВГ		учесть во внутриплощадочных сетях			
1ШР-Н	—"—	1ШР- шкаф распределительный	АВВГ	1(4х2,5)	47			
Н3	КТП, Щит н.н. шкаф N3	1АЗ- рубильник сварочного трансформатора	АВВГ	1(3х35+1х16)	48			
*	—"—	Мазутонасосная Ввод N1	АВВГ		учесть во внутриплощадочных сетях			
2С-Н	—"—	2С- статические конденсаторы	АВВГ	1(3х70+1х35)	12			
С1	КТП, Щит н.н. шкаф N4	1- щиток рабочего эл. освещения	АВВГ	1(3х16+1х10)	18			
Н2	—"—	Щит управления N1 (ввод N2)	АВВГ	1(2х6) ~660 В	24			
2ШР-Н	—"—	2ШР- шкаф распределительный	АВВГ	1(3х16+1х10) ~660 В	32			
*	—"—	Светоограждение дымовой трубы. Ввод N2	АВВГ		учесть во внутриплощадочных сетях			
2Щ-Н	КТП, Щит н.н. шкаф N5	Щит 2Щ, панель 1	АВВГ	1(3х50+1х25) ~660 В	20			
3Щ-Н2	—"—	Щит 3Щ, панель 5	АВВГ	1(3х70+1х35) ~1000 В	24			
*	—"—	Мазутонасосная Ввод N2	АВВГ		учесть во внутриплощадочных сетях			
2-Н2	—"—	Щит 3Щ, панель 4	АВВГ	1(3х95+1х50) ~1000 В	22			
Щит станций управления 1Щ								
1Щ-Н	1Щ, панель 1	КТП, Щит н.н. шкаф N1	АВВГ	1(3х50+1х25) ~660 В	см. КТП, Щит н.н			
1К1-Н1	1Щ, панель 1	1К1М- Электродвигатель дымососа котла N1	АВВГ	1(3х10+1х6) ~660 В	46			
2К1-Н1	1Щ, панель 1	2К1М- Электродвигатель дымососа котла N2	АВВГ	1(3х10+1х6) ~660 В	47			
1К1-К2	1Щ, панель 1	1К1-SA1- пакетный выключатель	АКВВГ	1(4х2,5)	47			
1К1-К3	1Щ, панель 1	Щит управления котла N1	АКВВГ	1(7х2,5)	15			
2К1-К2	1Щ, панель 1	2К1-SA1- пакетный выключатель	АКВВГ	1(4х2,5)	48			
2К1-К3	1Щ, панель 1	Щит управления котла N2	АКВВГ	1(7х2,5)	17			
1К2-К2	1Щ, панель 1	1К2-SA1- пакетный выключатель	АКВВГ	1(4х2,5)	52			
1К2-К3	1Щ, панель 1	Щит управления котла N1	АКВВГ	1(7х2,5)	15			
1К2-Н1	1Щ, панель 1	1К2М- Электродвигатель дутьевого вентилят. котла N1	АВВГ	1(3х4+1х2,5)	51			
2К2-К2	1Щ, панель 1	2К2-SA1- пакетный выключатель	АКВВГ	1(4х2,5)	37			
2К2-К3	1Щ, панель 1	Щит управления котла N2	АКВВГ	1(7х2,5)	17			
2К2-Н1	1Щ, панель 1	2К2М- Электродвигатель дутьев. вент. котла 2	АВВГ	1(3х4+1х2,5)	37			

Марка кабеля	Трасса: Начало	Трасса: Конец	Кабель: По проекту: Марка	По проекту: Количество кабелей, число и сечение жил, напряжение	По проекту: Длина, м	Проложен: Марка	Проложен: Количество кабелей, число и сечение жил	Проложен: Длина, м
Щит станций управления 2Щ								
2Щ-Н	2Щ, панель 1	КТП, Щит н.н. шкаф N5	АВВГ	1(3х50+1х25) ~660 В	см. КТП, Щит н.н.			
3К1-Н1	2Щ, панель 1	3К1М- Электродвигатель дымососа Котла N3	АВВГ	1(3х10+1х6) ~660 В	59			
4К1-Н1	2Щ, панель 1	4К1М- Электродвигатель дымососа котла N4	АВВГ	1(3х10+1х6) ~660 В	60			
3К1-К2	2Щ, панель 1	3К1-SA1- пакетный выключатель	АКВВГ	1(4х2,5)	60			
3К1-К3	2Щ, панель 1	Щит управления Котла N3	АКВВГ	1(7х2,5)	18			
4К1-К2	2Щ, панель 1	4К1-SA1- пакетный выключатель	АКВВГ	1(4х2,5)	61			
4К1-К3	2Щ панель 1	Щит управления Котла N4	АКВВГ	1(7х2,5)	19			
3К2-К2	2Щ, панель 1	3К2-SA1- пакетный выключатель	АКВВГ	1(4х2,5)	65			
3К2-К3	2Щ, панель 1	Щит управления котла N3	АКВВГ	1(7х2,5)	18			
3К2-Н1	2Щ, панель 1	3К2М- Электродвигатель дутьевого вентилятора котла 3	АВВГ	1(3х4+1х2,5)	64			
4К2-К2	2Щ, панель 1	4К2-SA1- пакетный выключатель	АКВВГ	1(4х2,5)	51			
4К2-К3	2Щ, панель 1	Щит управления котла N4	АКВВГ	1(7х2,5)	19			
4К2-Н1	2Щ, панель 1	4К2М- Электродвигатель дутьевого вентилятора Котла 4	АВВГ	1(3х4+1х2,5)	50			
Щит станций управления 3Щ								
200	3Щ, панель 1	ШС- шкаф сигнализации станции 220 В (т.п. 902-2-338)	АВВГ	1(3х4+1х2,5) ~660 В	23			
22-К3	3Щ, панель 1	22АК- Ящик клеммный	АКВВГ	1(7х2,5)	58			
15-К3	3Щ, панель 1	15АК- Ящик клеммный	АКВВГ	1(7х2,5)	57			
13-К3	3Щ, панель 1	Щит управления N3	АКВВГ	1(10х2,5)	20			
13-К2	3Щ, панель 1	#13-SA1- пакетный выключатель	АКВВГ	1(4х2,5)	58			
13-Н1	3Щ, панель 1	#13М- Электродвигатель насоса аварий. воды N1	АВВГ	1(4х2,5) ~660 В	58			
4-К3	3Щ, панель 1	Щит управления N1	АКВВГ	1(14х2,5)	18			
4-К2	3Щ, панель 1	#4-SA1- пакетный выключатель	АКВВГ	1(4х2,5)	75			
4-Н1	3Щ, панель 1	#4М- Электродвигатель насоса подпитачн. воды N1	АВВГ	1(4х2,5) ~660 В	74			
6-Н1	3Щ, панель 1	#6М- Электродвигатель насоса рабоч. воды N1	АВВГ	1(4х2,5) ~660 В	59			
6-К3	3Щ, панель 1	Щит управления N2	АКВВГ	1(14х2,5)	19			
6-К2	3Щ, панель 1	#6-SA1- пакетный выключатель	АКВВГ	1(4х2,5)	60			
3-К2	3Щ, панель 1	#3-SA1- пакетный выключатель	АКВВГ	1(4х2,5)	57			
3-К3	3Щ, панель 1	Щит управления N1	АКВВГ	1(10х2,5)	18			
3-Н1	3Щ, панель 1	#3М- Электродвигатель насоса питательного	АВВГ	1(3х35+1х16) ~660 В	56			
8-К2	3Щ, панель 1	#8-SA1- пакетный выключатель	АКВВГ	1(4х2,5)	79			
8-Н1	3Щ, панель 1	#8М- Электродвигатель насоса горячего водосн. N1	АВВГ	1(3х6+1х4) ~660 В	78			

Т.П. 903-1-215.84 - ЭМ1

Полносборная котельная с 4 котлами ДЕ-10-14ГМ для сельского строительства. Топливо газ, резерв мазут.

Привязан:

			Стадия	Лист	Листов
ГИП	Соловьев		Р	8	21
Нач. отд.	Летинцев				
Н. контр.	Крейтер				
Ук. спец.	Крейтер				
Вед. эл.	Фролов				

Кабельный журнал (начало)

Госстрой СССР ГПИ Горьковский Сантехпроект

Альбом VI

Типовой проект 903-1-

Маркировка кабеля	Трасса: Начало	Трасса: Конец	Кабель по проекту: Марка	Кабель по проекту: Количество кабелей, число и сечение жил, напряжение	Кабель по проекту: Длина м	Кабель проложен: Марка	Кабель проложен: Количество кабелей, число и сечение жил, напряжение	Кабель проложен: Длина м
Щит станций управления ЗЩ								
ЗЩ-Н1	ЗЩ, панель 1	КТП, щит н.н. шкаф №1	АВВГ	4(3х70+1х35) ~1000В	см. КТП, щит н.н			
8-К3	ЗЩ, панель 1	Щит управления №2	АКВВГ	1(14х2,5)	19			
25-К3	ЗЩ, панель 1	Щит управления №3	АКВВГ	1(4х2,5)	20			
25-К2	ЗЩ, панель 1	S1- Ящик местного управления	АКВВГ	1(14х2,5)	50			
11-К2	ЗЩ, панель 2	≠11-SA1-пакетный выключатель	АКВВГ	1(4х2,5)	59			
11-К3	ЗЩ, панель 2	Щит управления №3	АКВВГ	1(10х2,5)	19			
27-Н2	ЗЩ, панель 2	≠27VZ-Выпрямитель	АВВГ	1(2х2,5) ~660В	65			
29-Н2	ЗЩ, панель 2	≠29VZ-Выпрямитель	АВВГ	1(2х2,5) ~660В	71			
1-К2	ЗЩ, панель 2	≠1-SA1-пакетный выключатель	АКВВГ	1(4х2,5)	58			
1-К3	ЗЩ, панель 2	Щит управления №1	АКВВГ	1(14х2,5)	17			
11-Н1	ЗЩ, панель 2	≠11М-Электродвигатель насоса исходной воды№1	АВВГ	1(3х10+1х6) ~660В	58			
1-Н1	ЗЩ, панель 2	≠1М-Электродвигатель сетевого насоса№1	АВВГ	1(3х70+1х35) ~1000В	57			
1-Н2	ЗЩ, панель 2	КТП, щит н.н. шкаф№1	АВВГ	1(3х95+1х50) ~1000В	см. КТП. щит н.н			
20-К5	ЗЩ, панель 3	20АК- Ящик клеммный	АКВВГ	1(19х2,5)	57			
20-К6	ЗЩ, панель 3	Щит управления №1	АКВВГ	1(4х2,5)	17			
21-К5	ЗЩ, панель 3	21АК- Ящик клеммный	АКВВГ	1(19х2,5)	18			
21-К6	ЗЩ, панель 3	Щит управления №1	АКВВГ	1(4х2,5)	17			
19-К2	ЗЩ, панель 3	S2- Ящик местного управлен.	АКВВГ	1(10х2,5)	41			
19-К3	ЗЩ, панель 3	Щит управления №3	АКВВГ	1(4х2,5)	18			
9-К2	ЗЩ, панель 3	≠9-SA1-пакетный выключатель	АКВВГ	1(4х2,5)	78			
9-К3	ЗЩ, панель 3	Щит управления №2	АКВВГ	1(14х2,5)	17			
9-Н1	ЗЩ, панель 3	≠9М-Электродвигатель насоса горячего водосн.№2	АВВГ	1(3х6+1х4) ~660В	78			
10-Н1	ЗЩ, панель 3	≠10М-Электродвигатель насоса горячего водосн.№3	АВВГ	1(3х6+1х4) ~660В	79			
10-К3	ЗЩ, панель 3	Щит управления №2	АКВВГ	1(14х2,5)	17			
10-К2	ЗЩ, панель 3	≠10-SA1-пакетный выключатель	АКВВГ	1(4х2,5)	78			
14-К3	ЗЩ, панель 3	Щит управления №3	АКВВГ	1(10х2,5)	18			
14-К2	ЗЩ, панель 3	≠14S1-пакетный выключатель	АКВВГ	1(4х2,5)	56			
14-Н1	ЗЩ, панель 3	≠14М-Электродвигатель насоса декарбониз. воды№2	АВВГ	1(4х2,5) ~660В	57			
16-К3	ЗЩ, панель 3	16АК- Ящик клеммный	АКВВГ	1(7х2,5)	56			

Маркировка кабеля	Трасса: Начало	Трасса: Конец	Кабель по проекту: Марка	Кабель по проекту: Количество кабелей, число и сечение жил, напряжение	Кабель по проекту: Длина, м	Кабель проложен: Марка	Кабель проложен: Количество кабелей, число и сечение жил, напряжение	Кабель проложен: Длина, м.
12-К2	ЗЩ, панель 4	≠12-SA1-пакетный выключатель	АКВВГ	1(4х2,5)	59			
12-К3	ЗЩ, панель 4	Щит управления №3	АКВВГ	1(10х2,5)	17			
28-Н2	ЗЩ, панель 4	≠28VZ-Выпрямитель	АВВГ	1(2х2,5) ~660В	64			
30-Н2	ЗЩ, панель 4	≠30VZ-Выпрямитель	АВВГ	1(2х2,5) ~660В	71			
30-Н2	ЗЩ, панель 4	≠31VZ-Выпрямитель	АВВГ	1(2х2,5) ~660В	72			
2-К2	ЗЩ, панель 4	≠2-SA1-пакетный выключатель	АКВВГ	1(4х2,5)	57			
2-К3	ЗЩ, панель 4	Щит управления №1	АКВВГ	1(14х2,5)	16			
12-Н1	ЗЩ, панель 4	≠2М-Электродвигатель насоса исходной воды№2	АВВГ	1(3х10+1х6) ~660В	59			
2-Н1	ЗЩ, панель 4	≠2М-Электродвигатель насоса сетевой воды№2	АВВГ	1(3х70+1х35) ~1000В	56			
2-Н2	ЗЩ, панель 4	КТП, щит н.н шкаф №5	АВВГ	1(3х95+1х50) ~1000В	см. КТП, щит н.н			
24-К2	ЗЩ, панель 5	S1-Ящик местного управления	АКВВГ	1(14х2,5)	51			
24-К3	ЗЩ, панель 5	Щит управления №3	АКВВГ	1(4х2,5)	17			
17-К3	ЗЩ, панель 5	17АК- Ящик клеммный	АКВВГ	1(7х2,5)	55			
18-К4	ЗЩ, панель 5	18АК- Ящик клеммный	АКВВГ	1(7х2,5)	43			
18-Н1	ЗЩ, панель 5	18М-Электродвигатель насоса раствора соли	АВВГ	1(3х4+1х2,5) ~660В	98			
23-К2	ЗЩ, панель 5	S1- Ящик местного управления	АКВВГ	1(14х2,5)	51			
23-К3	ЗЩ, панель 5	Щит управления №3	АКВВГ	1(4х2,5)	17			
5-К2	ЗЩ, панель 5	≠5-SA1-пакетный выключатель	АКВВГ	1(4х2,5)	72			
5-К3	ЗЩ, панель 5	Щит управления №1	АКВВГ	1(14х2,5)	16			
5-Н1	ЗЩ, панель 5	≠5М-Электродвигатель насоса подпит. воды№2	АВВГ	1(4х2,5) ~660В	72			
37-Н2	ЗЩ, панель 5	≠37-Компрессорная установка (коробка автомат)	АВВГ	1(3х6+1х4) ~660В	64			
ЗЩ-Н2	ЗЩ, панель 5	КТП, щит, н.н. шкаф. №5	АВВГ	1(3х70+1х35) ~1000В	см. КТП, щит, н.н			
7-Н1	ЗЩ, панель 5	≠7М-Электродвигатель насоса рабочей воды№2	АВВГ	1(4х2,5) ~660В	58			
7-К3	ЗЩ, панель 5	Щит управления №2	АКВВГ	1(14х2,5)	17			
7-К2	ЗЩ, панель 5	≠7-SA1-пакетный выключатель	АКВВГ	1(4х2,5)	58			
37-Н1	≠37-Компрессорная установка (коробка автомат)	≠37М-Электродвигатель	АВВГ	1(3х4+1х2,5)	4			

Привязан:

Инв.№

ГИП	Соловьев	
Нач.отд	Латынцев	
Н.контр	Крейнер	
Гл.спец	Крейнер	
Рук.гр.	Боброва	

Т.П. 903-1-245.84 -ЭМ1

Полносборная котельная с 4 котлами ДЕ-10-14ГМ для сельского строительства. Топливо газ, резерв мазут.

Стадия	Лист	Листов
Р	9	21

Кабельный журнал (продолжение)

Госстрой СССР, ГПИ Горьковский сантехпроект

Копир. 1072-08 Формат А2

Инв.№подл. | Подп. и дата | Взам.инв.№

Маркировка кабеля	Трасса: Начало	Трасса: Конец	Кабель по проекту: Марка	Кабель по проекту: Количество кабелей, число и сечение жил, напряжение	Кабель по проекту: Длина, м	Кабель проложен: Марка	Кабель проложен: Количество кабелей, число и сечение жил, напряжение	Кабель проложен: Длина, м.
Ящик местного управления S1								
23-К2	S1-Ящик местного управления	3Щ, панель 5	АКВВГ	1(14×2,5)	Учтен выше, см. 3Щ			
23-Н1	S1-Ящик местного управления	≠23М-электродвигатель насоса-дозатора №1	АВВГ	1(4×2,5) ~660В	5			
24-К2	—— " ——	3Щ, панель 5	АКВВГ	1(14×2,5)	Учтен выше, см. 3Щ			
24-Н1	—— " ——	≠24М-электродвигатель насоса-дозатора №2	АВВГ	1(4×2,5) ~660В	6			
25-К2	—— " ——	3Щ, панель 1	АКВВГ	1(14×2,5)	Учтен выше, см. 3Щ			
25-Н1	—— " ——	≠25М-электродвигатель насоса-дозатора №3	АВВГ	1(4×2,5) ~660В	7			
25-К4	—— " ——	≠25SP-электроконтактный манометр	АКВВГ	1(4×2,5)	9			
24-К4	—— " ——	≠24SP-электроконтактный манометр	АКВВГ	1(4×2,5)	8			
23-К4	—— " ——	≠23SP-электроконтактный манометр	АКВВГ	1(4×2,5)	7			
Ящик местного управления S2								
19-Н1	S2-Ящик местного управления	19М-электродвигатель конденсатного насоса	АПВ	4(1×2,5) ~380В	4			
19-К2	—— " ——	3Щ, панель 3	АКВВГ	1(10×2,5)	см. 3Щ, панель 3			
Шкаф распределительный 1ШР								
32-Н1	1ШР-шкаф распределительный	32-станок вертикально-сверлильный	АПВ	4(1×2,5) ~380В	6			
33-Н1	—— " ——	33-станок точильно-шлифовальный	АПВ	4(1×2,5) ~380В	8			
34-Н1	—— " ——	34-пылеулавливающий агрегат „Зил-900"	АПВ	4(1×2,5) ~380В	10			
1ШР-Н	—— " ——	КТП, щит Н.Н шкаф №2	АВВГ	1(4×2,5) ~660В	см. КТП, щит Н.Н			
Шкаф распределительный 2ШР								
2ШР-Н	2ШР-шкаф распределительный	КТП, щит Н.Н. шкаф №4	АВВГ	1(3×16+1×10) ~660В	см. КТП, щит Н.Н.			
35-Н1	—— " ——	35-Электрошкаф	АПВ	2(1×2,5) ~380В	7			
36-Н1	—— " ——	36-плита электрическая	АПВ	2(1×2,5) ~380В	7			
26-Н3	—— " ——	≠26КМ-пускатель магнитный	АПВ	4(1×2,5) ~380В	4			
3ШР-Н	—— " ——	3ШР-шкаф распределительный	АВВГ	1(3×16+1×10) ~660В	26			
Шкаф распределительный 3ШР								
3ШР-Н	3ШР-шкаф распределительный	2ШР-шкаф распределительный	АВВГ	1(3×16+1×10) ~660В	см. 2ШР			
38-Н1	—— " ——	38-холодильник	АПВ	2(1×2,5) ~660В	5			
39-Н1	—— " ——	39-плитка электрическая	АПВ	2(1×6) ~380В	8			
40-Н1	—— " ——	40-электрополотенце	АПВ	2(1×2,5) ~380В	6			
41-Н1	—— " ——	41-электрокипятильник	АПВ	4(1×2,5) ~380В	7			

Маркировка кабеля	Трасса: Начало	Трасса: Конец	Кабель по проекту: Марка	Кабель по проекту: Количество кабелей, число и сечение жил, напряжение	Кабель по проекту: Длина, м	Кабель проложен: Марка	Кабель проложен: Количество кабелей, число и сечение жил, напряжение	Кабель проложен: Длина, м
Ящики клеммные								
15-К3	15АК-Ящик клеммный	3Щ, панель 1	АКВВГ	1(7×2,5)	см. 3Щ, пан. 1			
15-Н1	—— " ——	≠15М электродвигатель насоса промывки №1	АПВ	4(1×2,5) ~380В	2			
15-К2	—— " ——	≠15SB1, SB2-пост управления	АПВ	4(1×2,5) ~380В	1			
16-К3	16АК-Ящик клеммный	3Щ, панель 3	АКВВГ	1(7×2,5)	см. 3Щ, пан. 3			
16-Н1	—— " ——	≠16М-электродвигатель насоса промывки №2	АПВ	4(1×2,5) ~380В	2			
16-К2	—— " ——	≠16SB1, SB2-пост управления	АПВ	4(1×2,5) ~380В	1			
17-К3	17АК-Ящик клеммный	3Щ, панель 5	АКВВГ	1(7×2,5)	см. 3Щ, пан. 5			
17-Н1	—— " ——	≠17М-насос взрыхляющей промывки	АПВ	4(1×2,5) ~380В	2			
17-К2	—— " ——	≠17, SB1, SB2-пост управления	АПВ	4(1×2,5) ~380В	1			
18-К4	18АК-Ящик клеммный	3Щ, панель 5	АКВВГ	1(7×2,5)	см. 3Щ, пан. 5			
18-К2	—— " ——	≠18SB1, SB2-пост управления	АКВВГ	1(7×2,5)	103			
18-К3	—— " ——	≠18SB3, SB4, SA-пост управления	АКВВГ	1(7×2,5)	1			
20-К5	20АК-Ящик клеммный	3Щ, панель 3	АКВВГ	1(19×2,5)	см. 3Щ, пан. 3			
20-Н1	—— " ——	≠20М-эл. двигатель задвижки на тр-де сет. воды	АПВ	4(1×2,5) ~380В	2			
20-К2	—— " ——	≠20, SQ1, SQ2, SP-конечные выключатели	ПВ1	7(1×1) ~380В	2			
20-К3	—— " ——	≠20SB1, SB2, SB3-пост управления	АПВ	7(1×2,5) ~380В	1			
20-К4	—— " ——	≠20SA2-переключатель	АПВ	8(1×2,5) ~380В	1			
21-К5	21АК-Ящик клеммный	3Щ, панель 3	АКВВГ	1(19×2,5)	см. 3Щ, пан. 3			
21-Н1	—— " ——	≠21М-эл. двигатель задвижки на тр-де сет. насоса	АПВ	4(1×2,5) ~380В	2			
21-К2	—— " ——	≠21SQ1, SQ2, SP-конечные выключатели	ПВ1	7(1×1) ~380В	2			
21-К3	—— " ——	≠21SB1, SB2, SB3-пост управления	АПВ	7(1×2,5) ~380В	1			
21-К4	—— " ——	≠21SA2-переключатель	АПВ	8(1×2,5) ~380В	1			
22-К3	22АК-Ящик клеммный	3Щ, панель 1	АКВВГ	1(7×2,5)	см. 3Щ, пан. 1			
22-Н1	—— " ——	≠22М-эл. двигатель вентилятора радиальн.	АПВ	4(1×2,5) ~380В	2			
22-К2	—— " ——	≠22SB1, SB2-пост управления	АКВВГ	1(4×2,5)	1			

Альбом

Типовой проект 903-1-

Т.П. 903-1-215.84 -ЭМ1

Полносборная котельная с 4 котлами ДЕ-10-14ГМ для сельского строительства. Топливо газ, резерв мазут.

Стадия	Лист	Листов
Р	10	21

Привязан

Инв. №

ГИП	Соловьев	
Нач. отд.	Латынцев	
Н. контр.	Креймер	
Гл. спец.	Креймер	
Рук. гр.	Боброва	

Кабельный журнал (продолжение)

Госстрой СССР ГПИ Горьковский Сантехпроект

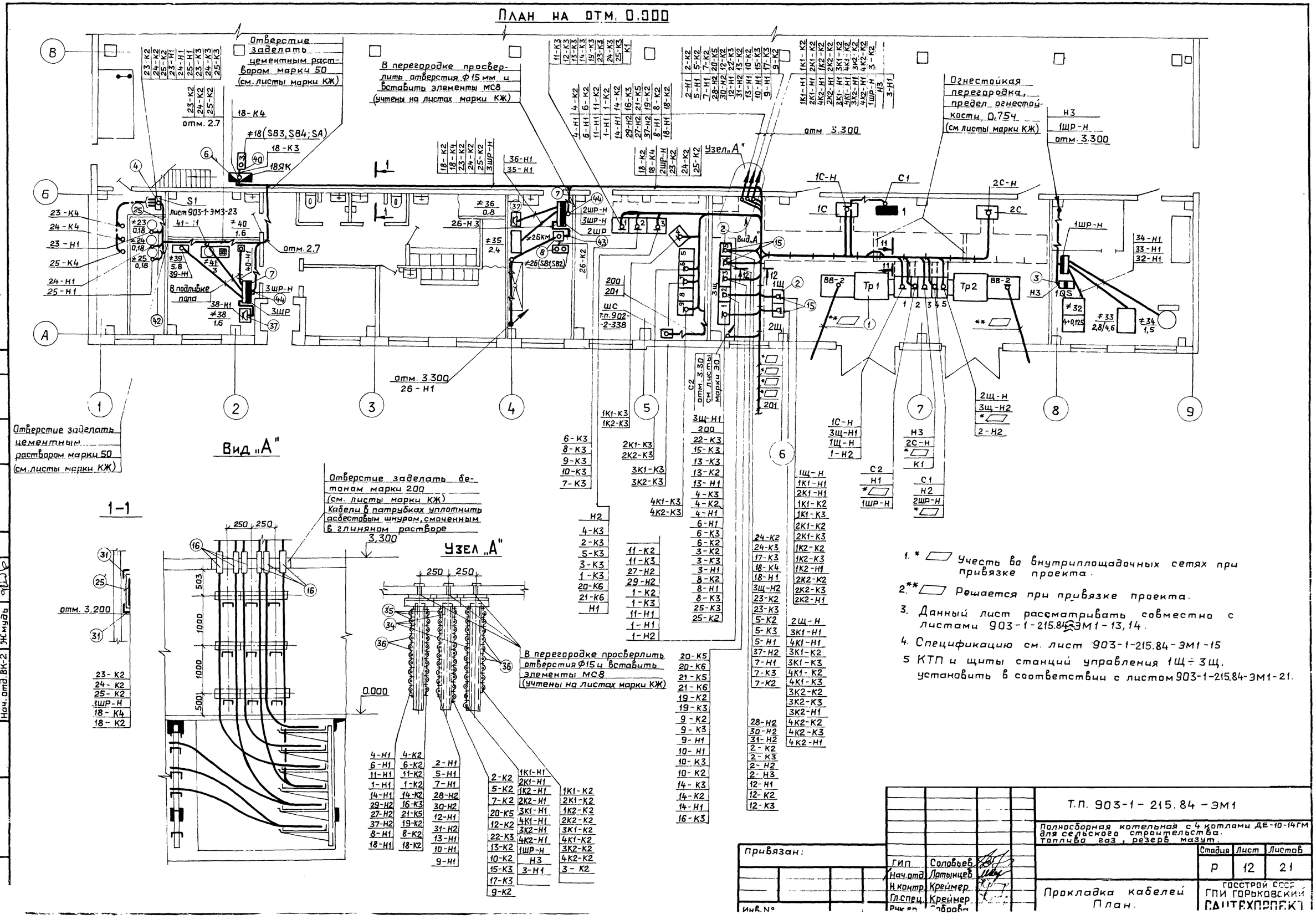

1. * ▱ Учесть во внутриплощадочных сетях при привязке проекта.
2. ** ▱ Решается при привязке проекта.
3. Данный лист рассматривать совместно с листами 903-1-215.84-ЭМ1-13, 14.
4. Спецификацию см. лист 903-1-215.84-ЭМ1-15
5. КТП и щиты станций управления 1Щ ÷ 3Щ. установить в соответствии с листом 903-1-215.84-ЭМ1-21.

Т.П. 903-1-215.84-ЭМ1

Полносборная котельная с 4 котлами ДЕ-10-14ГМ для сельского строительства. Топливо газ, резерв мазут.

Стадия	Лист	Листов
Р	12	21

Прокладка кабелей План.

ГОССТРОЙ СССР ГПИ ГОРЬКОВСКИЙ САНТЕХПРОЕКТ

Привязан:

Инв. №

ГИП	Соловьев
Нач.отд.	Латынцев
Н.контр.	Креймер
Гл.спец.	Креймер
Рук.гр.	Соброва

Альбом VI

Типовой проект 903-1-215.84

Гл.спец. ПОПБ Сушинский

Нач.отд. КУ-1 Лепендин

Нач.отд. ОВ-2 Ионкин

Нач.отд. ВК-2 Жмудь

Взам.инв.№

Подп. и дата

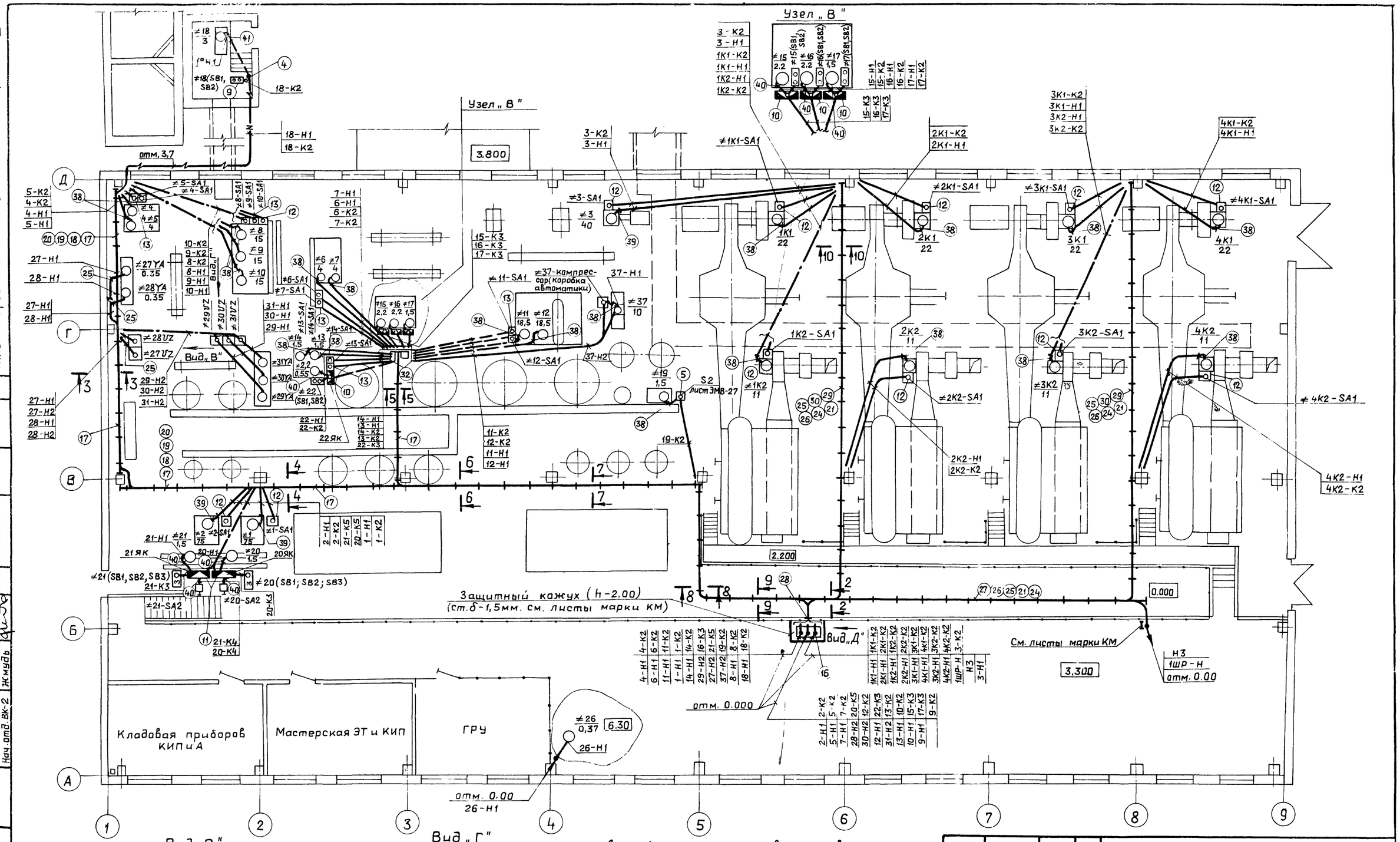
Узел „В"
3.800
Вид „В"
Вид „Г"
Вид „Д"
Защитный кожух (h-2.00)
(ст.б-1,5мм. см. листы марки КМ)
2.200
0.000
3.300
См. листы марки КМ
отм. 0.000
отм. 0.00
Кладовая приборов КИП и А
Мастерская ЭТ и КИП
ГРУ
S2 лист ЭМ8-27
Н3 1ШР-Н отм. 0.00
Н3 3-Н1
отм. 3,7
отм. 0.00 26-Н1
Вид „В"
Вид „Г"
1300
0,000
350 250 350
1. Данный лист рассматривать совместно с листами 903-1-215.84-ЭМ1-12, 14.
2. Спецификацию смотреть лист 903-1-215.84-ЭМ1-15.
Т.П. 903-1-215 84-ЭМ1
Полносборная котельная с 4 котлами ДЕ-10-14ГМ для сельского строительства. Топливо газ, резерв мазут.
Стадия Р
Лист 13
Листов 21
Прокладка кабелей План. (продолжение)
ГОССТРОЙ СССР ГПИ ГОРЬКОВСКИЙ САНТЕХПРОЕКТ
Привязан:
Инв. №
ГИП Соловьев
Нач.отд Латынцев
Н.контр Креймер
Гл.спец Креймер
Рук.гр. Боброва
Типовой проект 903-1-215.84
Альбом VI

Альбом V

Типовой проект 903-1-

Инв.№ подл. | Подп. и дата | Взам. инв.№

Вид „В"

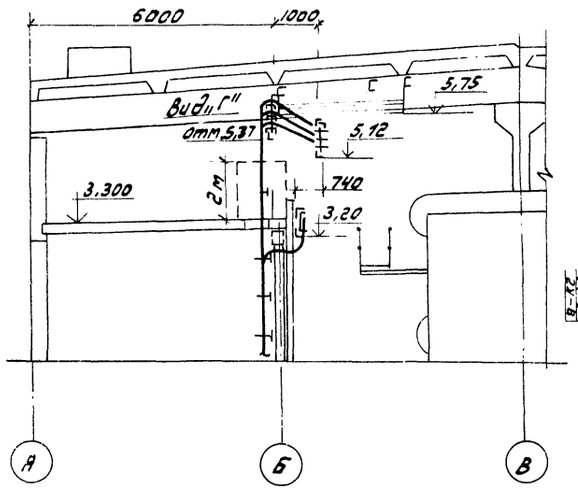

7 - 7

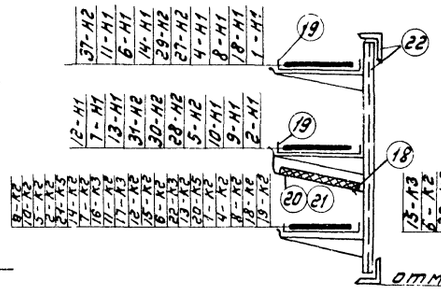

8 - 8

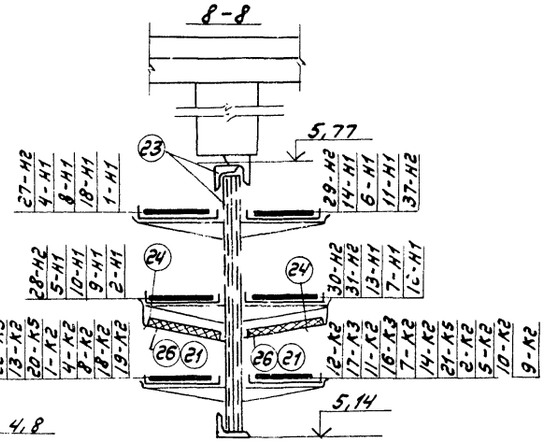

12 - 12

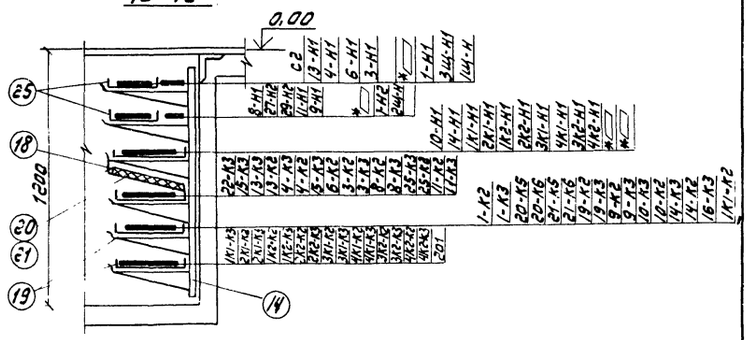

9 - 9

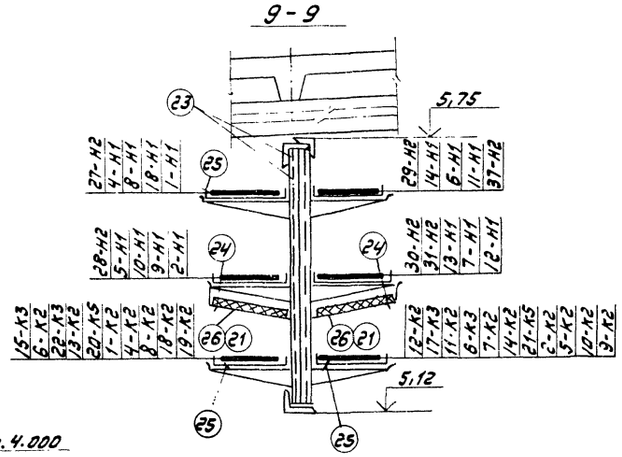

11 - 11

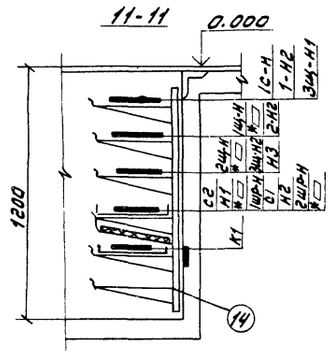

3 - 3

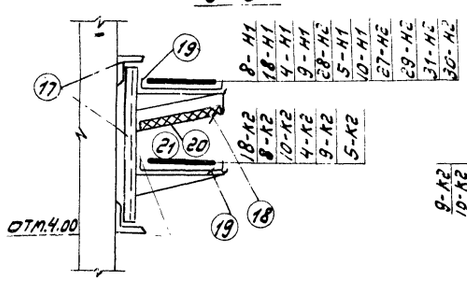

6 - 6

5 - 5

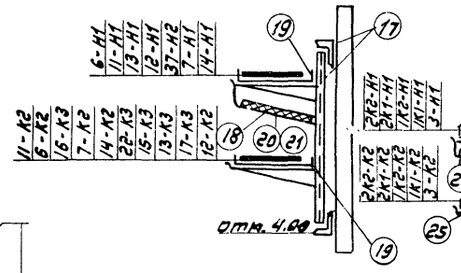

10 - 10

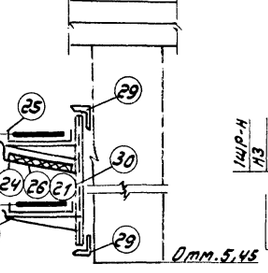

2 - 2

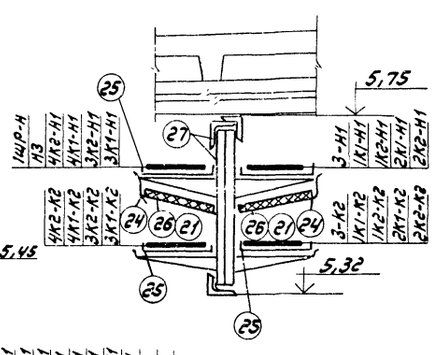

4 - 4

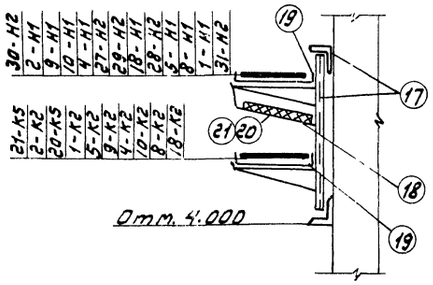

Вид „Г"

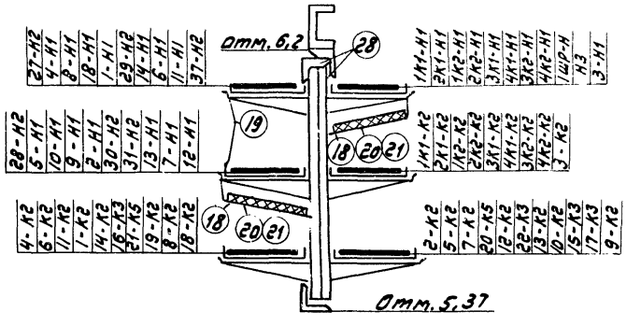

1.* ⌐¬ Учесть во внутриплощадочных сетях при привязке проекта.
2. Данный лист рассматривать совместно с листами 903-1-215.84 -ЭМ1- 12,13
3. Спецификацию см. лист 903-1-215.84 -ЭМ1- 15.

Привязан:			Т.П. 903-1-215.84 ЭМ 1
			Полносборная котельная с 4 котлами ДЕ-10-14ГМ для сельского строительства. Топливо ГОЗ, резерв мазут.
			Стадия Р; Лист 14; Листов 21
Инв.№	ГИП Соловьев; Нач.отд Латынцев; Н.контр Крейтер; Гл.спец. Крейтер; Рук.гр Боброва		Прокладка кабелей. Разрезы.
			Госстрой СССР ГПИ Горьковский Сантехпроект

Типовой проект 903-1

Альбом VI

Спецификация

Поз.	Обозначение или тип изделия	Наименование	Кол	Примечание
1	Опросный лист-	Комплектная трансформаторная		
	-903-1 - ЭМ.ОЛ	подстанция КТП-2х400кв.А. 6(10),0,4кВ (поз.31)*	1	
2	Общий вид -	щиты станций управления, откры-		
	903-1- ЭМ1.ОВ1,ОВ2	тые, реечного исполнения, пан. (поз 11,12)*	7	
3	4.407-235-002	Настенная установка однофи-		
	исп. 6 вариант 2	дерного ящика серии ЯВШ-3-100(поз.18)*	1	шифр А397
4	А325.63	Комплект установки ящика S1(лист		
	(применительно)	903-1-ЭМ1.ОВ3), напольный (поз.13)*	1	т. пр. 4.407-74
5	А325.63	Комплект установки ящика S2		
	(применительно)	(лист 903-1-ЭМ1.ОВ4), напольный (поз.14)*	1	т. пр. 4.407-74
6	А326-96	Комплект установки клеммной		
	(применительно)	коробки У614А и поста ПКУ15-19,131.40У3(поз.7)*	1	т. пр. 4.407-75
7	А325.62	Комплект установки шкафа распреде-		
	(применительно)	лительного ПР11-306021У3, навесной(поз.16,17)*	2	т. пр. 4.407-74
8	5.407-33.81	Комплект установки магнитного пуска-		
	л.23	теля П6-122 (поз.6)* и поста ПКЕ-212-2У3, (поз.8)* настенный	1	т. пр. 5.407-33
9	4.407-235-025	Комплект установки поста управ-		
	(применительно)	ления ПКЕ222-2У3, (поз.9)* настенный	1	шифр А397
10	А.326.96	Комплект установки клеммной		
	(применительно)	коробки У614А и поста ПКЕ212-2У3, (поз.8)* напольный	4	т. пр. 4.407-75
11	А326.96	Комплект установки клеммной коробки		
	(применительно)	У615А, переключателя ПКУ3-38С3031У3(поз.5)*		
		и поста ПКЕ-212-3У3(поз.10)*, напольный	2	т. пр. 4.407-75
12	А325.72	Комплект установки пакетного		
	(применительно)	выключателя ПВ2-10/У5-1Р30, (поз.4)* (напольный)	12	т. пр. 4.407-74
13	А326.96	Комплект установки 2х пакетных		
	(применительно)	выключателей ПВ2-10/У5-1Р30 (поз.4)* (напольный)	5	т. пр. 4.407-75
14	4.407-255-005	Настенная одиночная кабельная		
	исполнение 12	конструкция, h-1200мм	22	т. пр. 4.407-255
15	5.407-17.81 л 13	Фланец с асбоцементным патрубком	57	т. пр. 5.407-17
16	5.407-17.81, л.12 исп.1.	Блок из асбоцементных патрубков	50	т. пр. 5.407-17
17	4.407-255-039,	Настенный блок из стоек и кабель-		
	исполнение 1	ных полок, h-420мм	5	шифр А155
18	—	Подвеска К1167У3	66	
19	—	Лоток прямой НЛ40-П2У3	74	
20	4.407-260-037,	Установки огнестойкой перегород-		
	исполнение 4	ки 1200х400х8	62	шифр А159
21	—	Соединитель перегородок К168У3	266	
22	4.407-255-0.39,	Настенный блок из стоек и		
	исполнение 2	кабельных полок, h=620мм	2	т. пр. 4.407-255
23	4.407-255-042,	Потолочный 2х сторонний блок из		
	исполнение 2	стоек и кабельных полок, h=630мм	2	т. пр. 4.407-255
24	—	Подвеска К1165У3	88	
25	—	Лоток прямой НЛ20-П2У3	123	
26	4.407-260-037	Установка огнестойкой перегородки		
	исполнение 2	1200х200х8	88	шифр А159
27	4.407-255-042,	Потолочный 2х сторонний блок		
	исполнение 1	из стоек и кабельных полок, h-430мм	2	т. пр. 4.407-255
28	4.407-255-017,	Потолочная одиночная 2х сторонняя		
	исполнение 13	кабельная конструкция, h-840мм.	1	т. пр. 4.407-255
29	—	Сталь угловая 50х50х5, L-250мм,		
		ГОСТ 8509-72	37,6кг	
30	4.407-255-001,	Настенная одиночная кабельная		
	исполнение 5	конструкция, h-400мм.	40	т. пр. 4.407-255
31	—	Сталь угловая 50х50х5, L-6000мм,		
		ГОСТ 8509-72	180кг	
32	4.407-260-029 исп.7	Установка защитного кожуха	6	т. пр. 4.407-260
33	—	Швеллер №10	56кг	
34	4.407-255-052	Кронштейн для вертикальной		
	исполнение 5	прокладки кабеля	12	т. пр. 4.407-255
35	—	Скоба К731У2	1,4кг	
36	—	Скоба К254У2	1,3кг	
37	—	Розетка штепсельная У-94-0 с зазем-		
	—	ляющими ножами	2	
38	—	Ввод гибкий К1081У3	21	
39	—	Ввод гибкий К1087У3	3	
40	—	Рукав металлический Р3-Ц-Х-Ш22	13м	
41	—	Рукав металлический Р2-Ц-А-25	2м	
42	—	Труба стальная ф25, ГОСТ3262-75	6м	
43	—	Труба стальная ф18, ГОСТ10704-76	2м	
44	—	Труба стальная ф23, ГОСТ10704-76	2м	

1. Данный лист рассматривать совместно с листами - 903-1-215.84 -ЭМ1- 12, 13, 14.
2. * - Позиции в скобках даны по спецификации оборудования - 903-1-215.84 -ЭМ, СО, альбом XII.

Т.П. 903-1-215.84 -ЭМ1

Полносборная котельная с 4 котлами ДЕ-10-14ГМ для сельского строительства. Топливо газ, резерв мазут.

Привязан:

Инв. №

ГИП	Соловьев	
Нач.отд.	Латынцев	
Н.контр.	Креймер	
Гл.спец.	Креймер	
Рук.гр.	Боброва	

Стадия	Лист	Листов
Р	15	21

Прокладка кабелей. Спецификация.

Госстрой СССР ГПИ Горьковский Сантехпроект

20072-08 20

копир. [signature] формат А2

Инв. № подл. | Подп. и дата | Взам. инв. №

| Труба | | | | Труба | | Участки трассы трубы (линейные размеры, м) | | | |

№ п/п	Наименование и техническая характеристика изделия и материала	Тип, марка	Ед изм.	Потребность по проекту
	Строительные материалы			
	Лист асбестоцементный плоский, прессованный, ГОСТ 18124-75, размером			
40	1200×800×8		шт	53
	Изделия заводов ГЭМ			
41	Стойка для аппаратов	К314УХЛ2	шт	35
	Коробка клеммная для взрывоопасных помещений, степень защиты IP54, с количеством			
42	зажимов 10	У614А	шт	5
	Коробка клеммная для взрывоопасных помещений, степень защиты IP54, с количеством			
43	зажимов 20	У615А	шт	2
	Стойка кабельная окрашенная,			
44	высотой 400 мм	К1150У3	шт	94
45	600 мм	К1151У3	шт	36
46	800 мм	К1152У3	шт	2
47	1200 мм	К1153У3	шт	22
	Полка окрашенная, длиной			
48	450 мм	К1163У3	шт	234
49	250 мм	К1161У3	шт	200
50	Полоса монтажная	К106У2	т	0,0054
51	Профиль Z-образный	К238У2	т	0,0115
52	Профиль Z-образный	К239У3	т	0,013
53	Профиль монтажный	К235У2	т	0,0228
54	Полоса монтажная	К101У2	т	0,0012
55	Полоса монтажная	К202У2	т	0,0012

Альбом VII

Типовой проект 903-1-

Инв.№ подл. | Подп. и дата | Взам. инв.№

Привязан

Инв.№

ГИП	Соловьев	
Нач. отд.	Латышев	
Н. контр.	Крейнер	
Гл. спец.	Крейнер	
Рук. гр.	Боброва	

Т.П. 903-1-215.84 -ЭМ1. Н3

Полносборная котельная с 4 котлами ДЕ-10-14ГМ для сельского строительства. Топливо газ, резерв мазут.

Ведомость изделий и материалов для изготовления изделий Н3 (продолжение)

Стадия	Лист	Листов
Р		1

Госстрой СССР ГПИ Горьковский Сантехпроект

Таблица заполнения труб кабелями

Маркировка					
Труба	Кабель	Труба	Кабель	Труба	Кабель
Т1К1-Н1	1К1-Н1	Т5-К2	5-К2	Т21-К5	21-К5
Т1К1-К2	1К1-К2	Т6-Н1	6-Н1	Т22-К3	22-К3
Т1К2-Н1	1К2-Н1	Т6-К2	6-К2	Т23-К4	23-К4
Т1К2-К2	1К2-К2	Т7-Н1	7-Н1	Т24-К4	24-К4
Т2К1-Н1	2К1-Н1	Т7-К2	7-К2	Т25-К4	25-К4
Т2К1-К2	2К1-К2	Т8-Н1	8-Н1	Т26-Н1	26-Н1
Т2К2-Н1	2К2-Н1	Т8-К2	8-К2	Т29-Н2	29-Н2
Т2К2-К2	2К2-К2	Т9-Н1	9-Н1	Т30-Н2	30-Н2
Т3К1-Н1	3К1-Н1	Т9-К2	9-К2	Т31-Н2	31-Н2
Т3К1-К2	3К1-К2	Т10-Н1	10-Н1	Т29-Н1	29-Н1
Т3К2-Н1	3К2-Н1	Т10-К2	10-К2	Т30-Н1	30-Н1
Т3К2-К2	3К2-К2	Т11-Н1	11-Н1	Т31-Н1	31-Н1
Т4К1-Н1	4К1-Н1	Т11-К2	11-К2	Т32-Н1	32-Н1
Т4К1-К2	4К1-К2	Т12-Н1	12-Н1	Т33-Н1	33-Н1
Т4К2-Н1	4К2-Н1	Т12-К2	12-К2	Т34-Н1	34-Н1
Т4К2-К2	4К2-К2	Т13-Н1	13-Н1	Т35-Н1	35-Н1
Т1-Н1	1-Н1	Т13-К2	13-К2	Т36-Н1	36-Н1
Т1-К2	1-К2	Т14-Н1	14-Н1	Т37-Н2	37-Н1
Т2-Н1	2-Н1	Т14-К2	14-К2	Т38-Н1	38-Н1
Т2-К2	2-К2	Т15-К3	15-К2	Т39-Н1	39-Н1
Т3-Н1	3-Н1	Т16-К3	16-К3	Т40-Н1	40-Н1
Т3-К2	3-К2	Т17-К3	17-К3	Т41-Н1	41-Н1
Т4-Н1	4-Н1	Т18-Н1	18-Н1		
Т4-К2	4-К2	Т19-К2	19-К2		
Т5-Н1	5-Н1	Т20-К5	20-К5		

Данный лист рассматривать совместно с листами - 903-1-ЭМ1-16, 18.

Привязан

Инв.№

ГИП	Соловьев	
Нач. отд.	Латышев	
Н. контр.	Крейнер	
Гл. спец.	Крейнер	
Рук. гр.	Боброва	
Ст. инж.	Сорокина	

Т.П. 903-1-215.84 -ЭМ1

Полносборная котельная с 4 котлами ДЕ-10-14ГМ для сельского строительства. Топливо газ, резерв мазут.

Таблица заполнения труб кабелями.

Стадия	Лист	Листов
Р	17	21

Госстрой СССР ГПИ Горьковский Сантехпроект

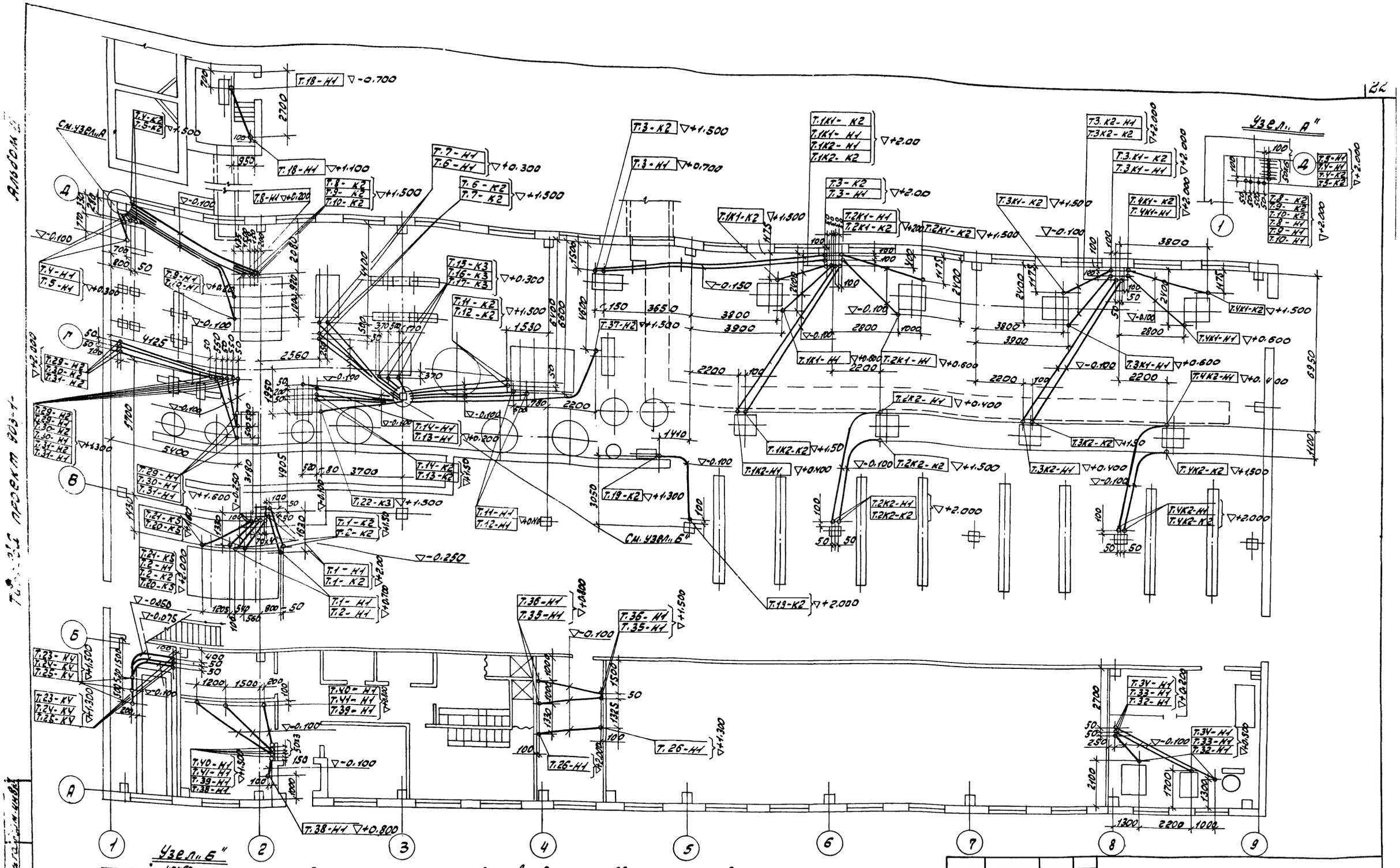

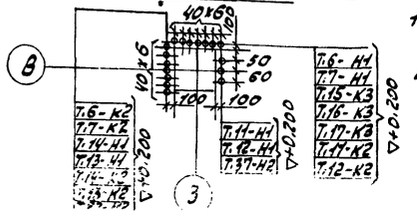

1. Элементы из стальных труб при выходе к электродвигателям присоединить перемычками к заземленным электродвигателям или к внутреннему контуру заземления.
2. Прокладку полиэтиленовых труб выполнить в соответствии с требованиями ВСН370-76 „Инструкция по монтажу электропроводок в трубах" и типового проекта 5. 407-24 (шифр А-428; А-428-1) ВНИПИ „Тяжпромэлектропроект.
3. Трубы изготовить по трубозаготовительной ведомости - лист 903-1-ЭМ1-16.
4. Таблица заполнения труб кабелями - лист 903-1-215.84-ЭМ1-17.

Привязан			
	ГИП	Соловьев	
	Нач. отд.	Латынцев	
	Н. контр.	Креймер	
	Гл. спец.	Креймер	
	Рук. гр.	Боброва	

ТП 903-1-215.84 -ЭМ1

Полносборная котельная с 4 котлами ДЕ-10-14ГМ для сельского строительства топливо газ, резерв мазут.

Стадия	Лист	Листов
Р	18	21

План прокладки труб

Госстрой СССР ГПИ Горьковский

Альбом VI

Типовой проект 903-1-

План на отм. 0.00

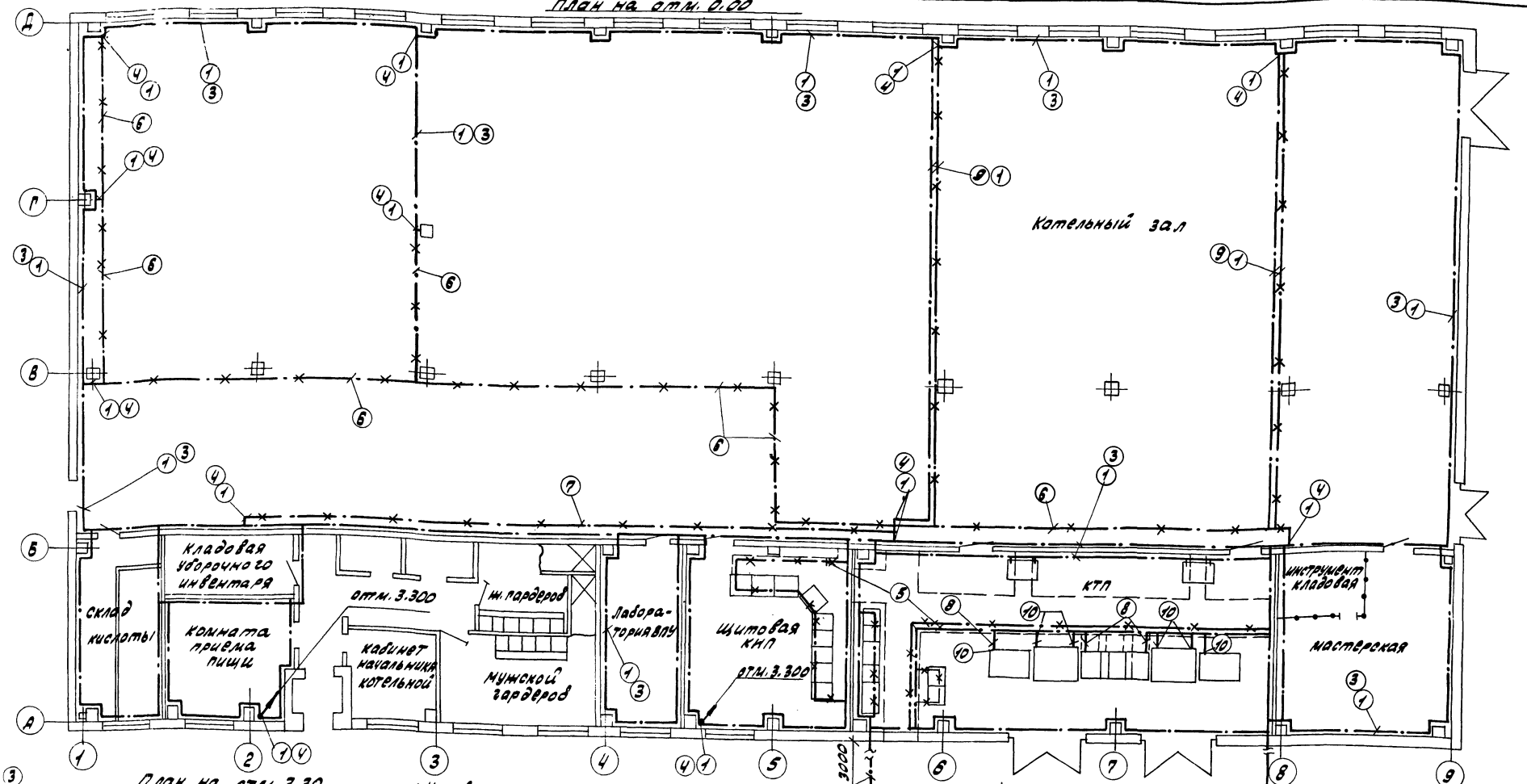

План на отм. 3.30

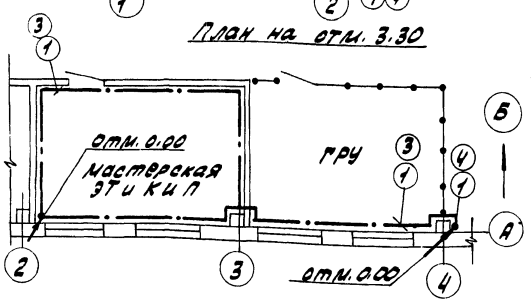

1. Условные обозначения по ГОСТ 07.754-72.
2. Заземление всех металлических частей электрооборудования выполнить в соответствии с требованиями главы 1-7 ПУЭ-66г и типовой серии 5.407-11 шифра А174.
3. Для выравнивания потенциала строительные металлические конструкции, стационарно проложенные металлические трубопроводы всех назначений, металлические корпуса технологического оборудования и т.п. присоединить к к сети заземления, зануления.
4. В местах, где отсутствует металлический контакт между элементами конструкций, соединение между ними выполнить гибкими перемычками из стального троса согласно СН102-76 и типовой серии 5.407-11.

Спецификацию см. лист 903-1-215.84 -ЭМ1-20.

Привязан		ГИП	Соловьев	ТП903-1-215.84	-ЭМ1
		Нач.отд	Латынцев	Полносборная котельная с 4 котлами ДЕ-10-14РМ для сельского строительства. Топливо газ, резерв мазут.	
		Н.контр	Креймер		
		Гл.спец	Креймер	Заземление. План	Стадия: Р; Лист: 19; Листов: 21
Инв №		Рук.гр	Боброва		Госстрой СССР ГПИ Горьковский САНТЕХПРОЕКТ

Альбом VI

Маркировка кабеля	Трасса: Начало	Трасса: Конец	Кабель: По проекту: Марка	Кабель: По проекту: Количество кабелей, число и сечение жил, напряжение	Кабель: По проекту: Длина м	Кабель: Проложен: Марка	Кабель: Проложен: Количество кабелей, число и сечение жил, напряжение	Кабель: Проложен: Длина м
26-Н3	≠26КМ-пускатель магнитный	2ШР-шкаф распределительный	АПВ	4(1×2,5) ~380В	см	2ШР		
26-К2	≠26КМ-пускатель магнитный	≠26 SB1; SB2-пост управления	АКВВГ	1(4×2,5)	1			
26-Н1	—— " ——	≠26М 1эл. двигатель вентилятора вытяжн	АВВГ	1(4×2,5) ~660В	17			
27-Н1	≠27VZ-выпрямитель	≠27YA-Аппарат магнитной обработки воды №1	ВВГ	1(2×2,5) ~660В	7			
28-Н1	≠28VZ-выпрямитель	≠28YA-Аппарат магнитной обработ. воды №2	ВВГ	1(2×2,5) ~660В	6			
29-Н1	≠29VZ-выпрямитель	≠29YA-Аппарат магнитной обработки воды №3	ВВГ	1(2×2,5) ~660В	8			
30-Н1	≠30VZ-выпрямитель	≠30YA-Аппарат магнитной обработки воды №4	ВВГ	1(2×2,5) ~660В	7			
31-Н1	≠31VZ-выпрямитель	≠31YA-Аппарат магнитной обработки воды №5	ВВГ	1(2×2,5) ~660В	6			
**36	Мазутонасосная щит управл. №1 КИП и А (т.пр. 903-2-18)	Котельная. Щит управления №2 КИП и А	АКВВГ	1(4×2,5)	Учесть во внутриплощадочных сетях при привязке			
К1	КТП, щит н.н. Шкаф №3	Щит управления №3	АКВВГ	1(4×2,5)	24			
*201	—— " ——	СК-соединительная коробка КИП и А (т.пр. 902-2-338)	АКВВГ	1(14×2,5)	Учесть во внутриплощадочных сетях при привязке			

Типовой проект 903-1-

Сводка кабелей и проводов, учтенных кабельным журналом - длина, м.

Позиция	Число жил, сечение, напряжение	Марка: АВВГ	ВВГ	АКВВГ	ПВ1	АПВ
	1×1 - 380В				28	
	1×2,5 - 380В					296
	1×6 - 380В					16
	2×2,5 - 0,66кВ	345	34			
	4×2,5 - 0,66кВ	460				
	3×4+1×2,5 - 0,66кВ	327				
	2×6 - 0,66кВ	47				
	3×6+1×4 - 0,66кВ	300				
	3×10+1×6 - 0,66кВ	330				

Позиция	Число жил, сечение, напряжение	Марка: АВВГ	ВВГ	АКВВГ	ПВ1	АПВ
	3×16+1×10 - 0,66кВ	76				
	3×35+1×16 - 0,66кВ	104				
	3×50+1×25 - 1кВ	37				
	3×70+1×35 - 1кВ	180				
	3×95+1×50 - 1кВ	40				
	4×2,5			1480		
	7×2,5			510		
	10×2,5			133		
	14×2,5			308		
	19×2,5			75		

*[ ] - Решается при привязке проекта
** - кабель КИП и А.

Т.П. 903-1-215.84 - ЭМ1

Полносборная котельная с 4 котлами ДЕ-10-14ГМ для сельского строительства. Топливо газ, резерв мазут

Стадия	Лист	Листов
Р	11	21

Кабельный журнал. (окончание)

Госстрой СССР ГПИ Горьковский Сантехпроект

Привязан:

Инв. №

ГИП	Соловьев	
Нач.отд.	Латынцев	
Н.контр.	Креймер	
Гл.спец.	Креймер	
Рук.гр.	Боброва	

Взам.инв.№ | Подп. и дата | Инв.№ подл.

Альбом VI

Типовой проект 903-1-

Спецификация

Поз.	Обозначение или тип изделия	Наименование	Кол.	Примечание
1		Полоса, ГОСТ 103-76, 4×40	507кг	
2		Полоса, ГОСТ 103-76, 4×25	140кг	
3	5.407-11, лист 28, вариант 1	Прокладка заземляющих, нулевых защитных проводников по стене	—	т.пр. 5.107-1 шифр А174
4	5.407-11, лист 30, вариант 1	Ответвления от магистрали заземления, зануления (прокладка по стене)	—	
5	5.407-11, лист 24 вариант 1	Заземление, зануление одиночных кабельных конструкций в канале	—	
6	5.407-11, лист 20 вариант 1	Заземление, зануление блочных кабельных конструкций	—	
7	5.407-11, лист 21	Заземление зануление сварных лотков, проложенных по стене.	—	
8	5.407-11, лист 7	Заземление и зануление КТП	—	
9	5.407-11, лист 19 вариант 1	Заземление, зануление одиночных кабельных конструкций	—	
10	5.407-11, лист 59, испол. 8	Перемычка	100	Изделия МЭЗ
11	5.407-11, лист 10	Соединение металлического корпуса с трубой электропроводки	85	
12	5.407-11, лист 56	Заземлитель вертикальный стержневой	4	

Данный лист рассматривать совместно с листом 903-1-215.84 -ЭМ1-19

Т.П. 903-1-215.84 -ЭМ1

Полносборная котельная с 4 котлами ДЕ-10-14ГМ для сельского строительства. Топливо газ, резерв мазут.

Стадия	Лист	Листов
Р	20	21

Заземление. Спецификация.

Госстрой СССР ГПИ Горьковский Сантехпроект

Привязан:

Инв. №

ГИП	Соловьев	
Нач.отд.	Латынцев	
Н.контр.	Креймер	
Гл.спец.	Креймер	
Рук.гр.	Боброва	

Взам.инв.№ | Подп. и дата | Инв.№ подл.

20072-08 16

Формат А2

План на отм. 0.000

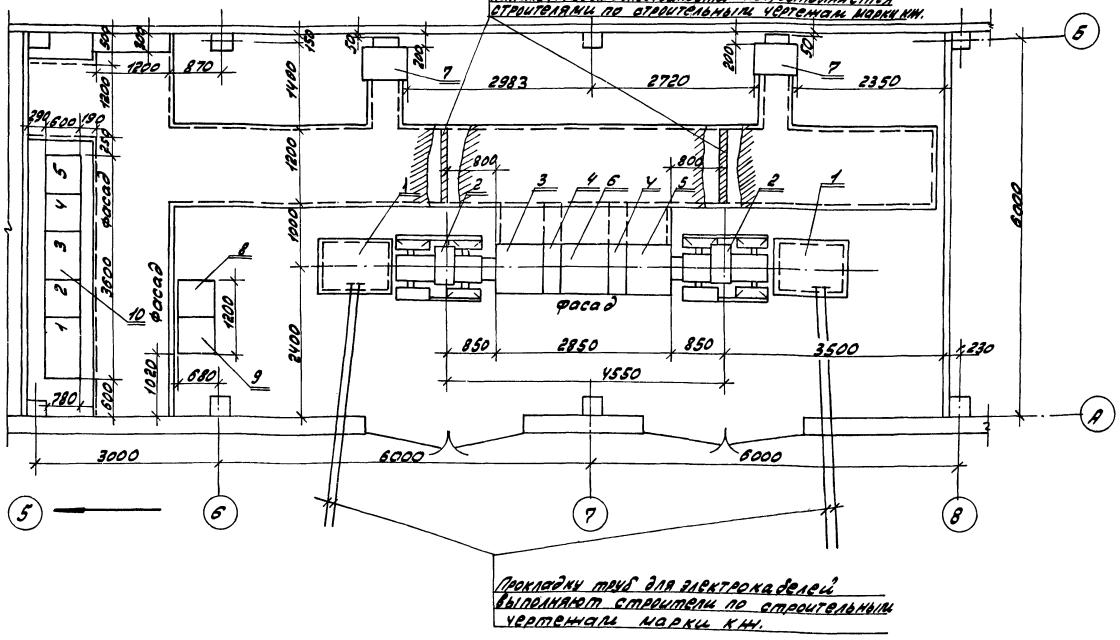

Спецификация

Поз.	Обозначение или тип изделия	Наименование	Кол.	Примечание
	КТП-2×400 кВ.А	Комплектная трансформаторная п/ст		
	6(10)/0.4 кВ	Хмельницкого завода (поз.1)*		
1	88-2	Шкаф высоковольтного ввода	2	
	ТМФ-400 кВ.А	Трансформатор		
2	6(10)±2×2.5/0.4 кВ	силовой	2	
3	КБ-2	Шкаф ввода н.н. левый	1	
4	КБ-5	Шкаф отходящих линий н.н.	2	
5	КБ-3	Шкаф ввода н.н. правый	1	
6	КБ-4	Шкаф секционный н.н.	1	
7	УКН-0.38-75У3	Конденсаторная установка (поз.3)*	2	
8	1Щ	Щит станций управления (поз.4)*	1	
9	2Щ	Щит станций управления (поз.11)*	1	
10	3Щ	Щит станций управления (поз.12)*	1	

1. Принципиальную однолинейную схему КТП смотреть лист 903-1-215.84 – ЭМ 1-2.3.
2. Принципиальную однолинейную схему щитов станций управления 1Щ, 2Щ, 3Щ – смотреть листы 903-1-215.84-ЭМ 1-4, 5.6.
3. *– Позиции в скобках даны по спецификации оборудования – 903-1-215.84-ЭМ.СО, альбом XII.

Альбом VII

Типовой проект 903-1-

Инв.№ подл.	Подп. и дата	Взам.инв.№

Привязан

ГИП	Соловьев	
Нач.отд.	Лотынинов	
Н.контр.	Крайнер	
Рук.сект.	Крайнер	

ТП 903-1-215.84 –ЭМ1

Трансформаторная котельная с 4 котлами ДЕ-10-14ГМ для сельского строительства. Топливо газ, резервное мазут

Стадия	Лист	Листов
Р	21	21

КТП и ПСУ. Установка оборудования

Госстрой СССР ГПИ Горьковский Промстройпроект

Альбом VI

Типовой проект 903-1-

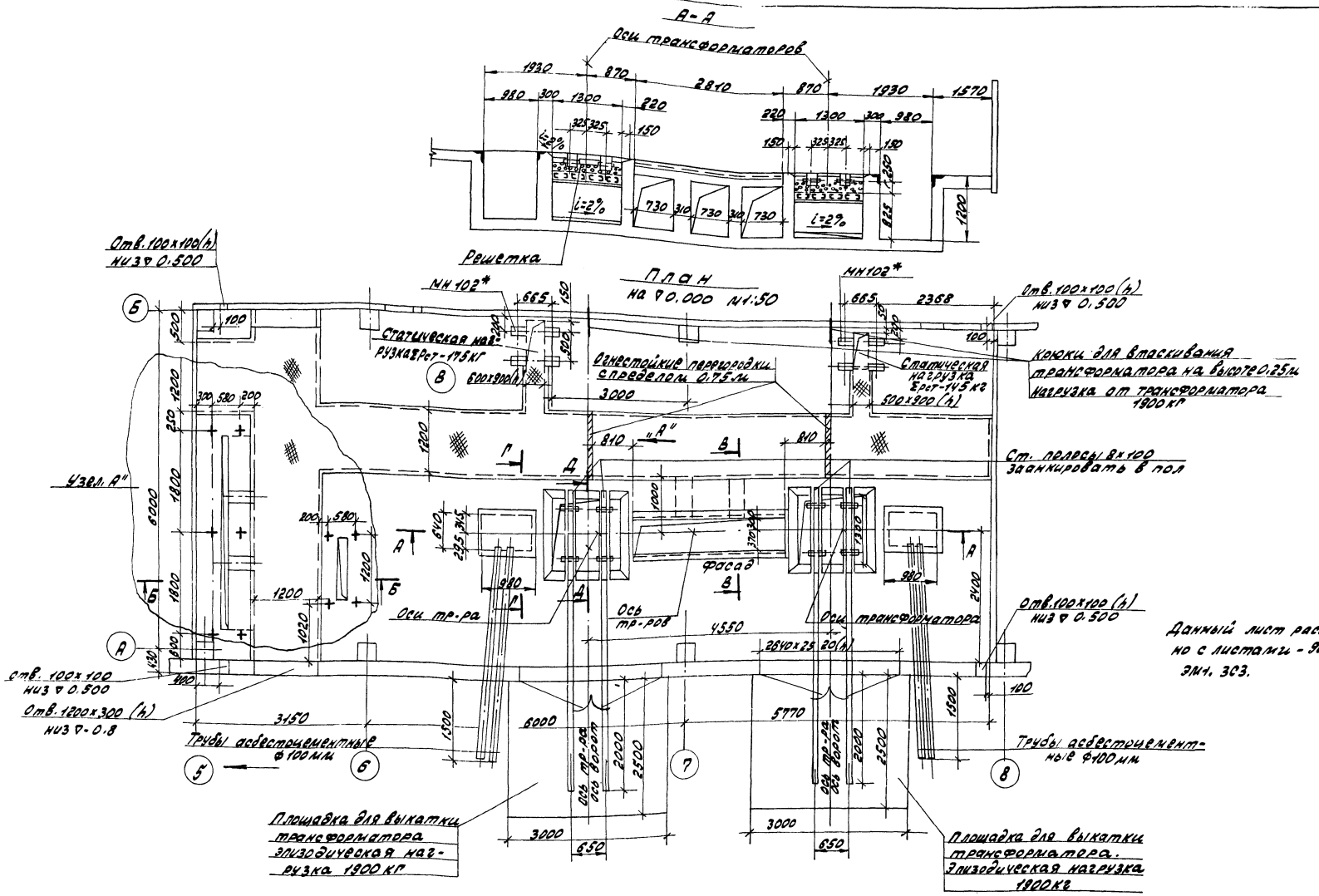

Данный лист рассматривать совместно с листами - 903-1-215.84 - ЭМ1. ЗС2, ЭМ1. ЗС3.

Привязан				ТП 903-1-215.84	-ЭМ1.ЗС1
				Полносборная котельная с Уютлами ДЕ-10-14ГМ для сельского строительства. Топливо газ, резерв мазут	
	ГИП	Соловьев			Стадия: Р; Лист: 1; Листов: 1
	Нач.отд.	Латынцев			
	Н.контр.	Креймер		Строительное задание каналы и ямы в КТП и ПСУ. План.	Госстрой СССР ГПИ Горьковский САНТЕХПРОЕКТ
	Гл.спец.	Креймер			
Инв №	Рук.гр.	Боброва			

Альбом VI

Типовой проект 903-1-

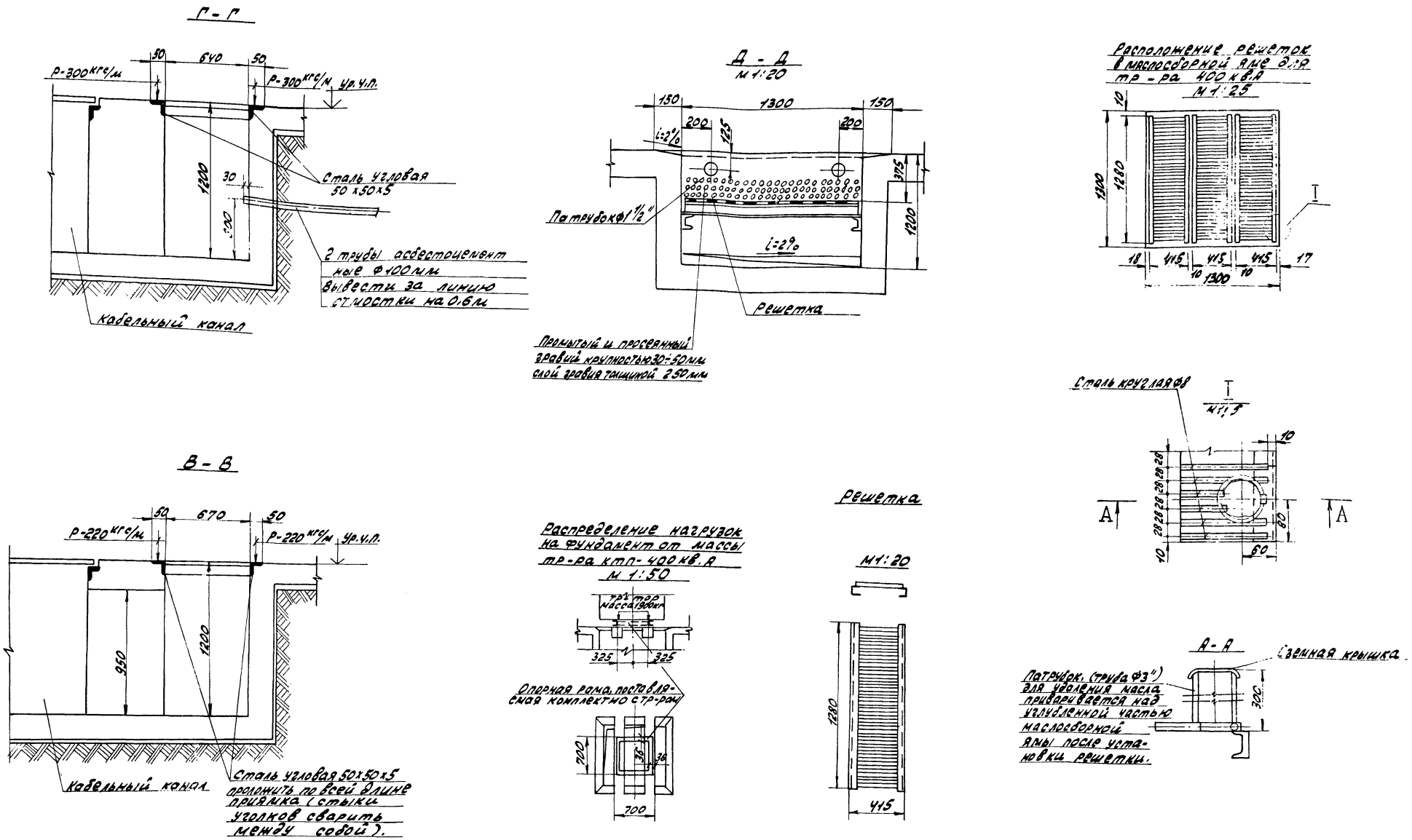

Данный лист рассматривать совместно с листами 903-1-215.84-ЭМ1.3С1, ЭМ1.3С3.

Привязан				ТП 903-1-215.84	-ЭМ1.3С2
				Полносборная котельная с 4 котлами ДЕ-10-14ГМ для сельского строительства. Топливо газ, резерв мазут	
	ГИП	Соловьев		Стадия	Лист	Листов
	Нач.отд.	Латынцев		Р		1
	Н.контр.	Креймер		Строительное задание каналы и ямы в КТПиПСУ разрезы.	Госстрой СССР ГПИ Горьковский Сантехпроект
	Гл.спец.	Креймер			
Инв.№	Рук.гр.	Боброва			

Подп. и дат. | Взам.инв.

Альбом VI

Типовой проект 903-1-

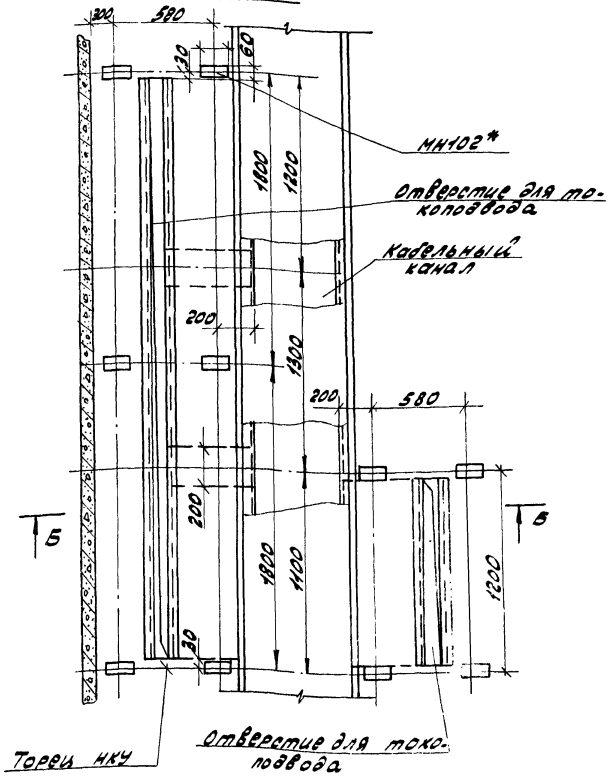

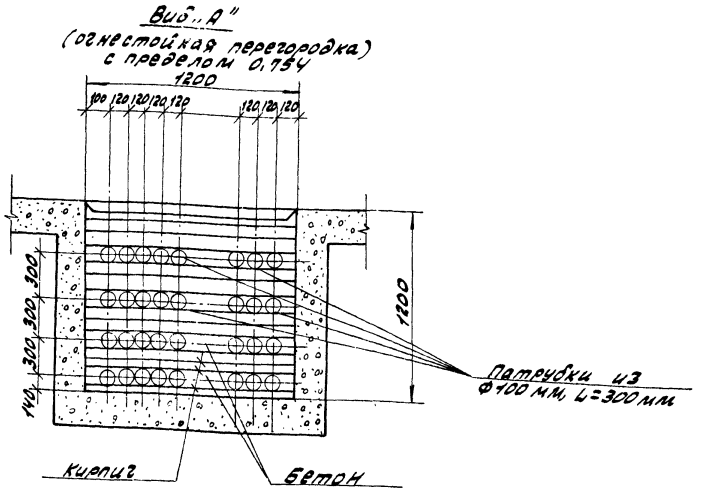

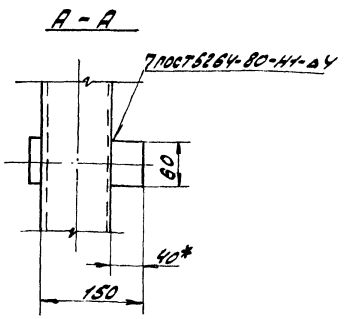

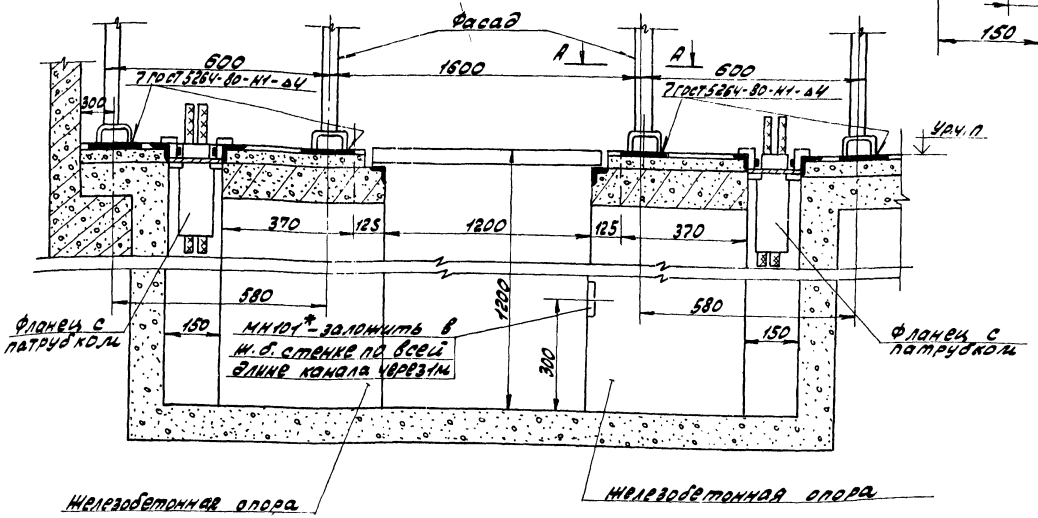

1. Требования к строительной части КТП и НКУ смотреть типовой проект шифр А164 института „Тяжпромэлектропроект".
2. Согласно решению МИНЭНЕРГО СССР (N 3-1/82 от 5.04.82г), согласованному с Госстроем СССР, электротехнические помещения должны быть выполнены из несгораемых материалов с пределом огнестойкости 0,75 часа.
3. Высота помещения до низа балки не менее 3м, до низа перекрытия не менее 3,5 м.
4. Стены и потолки помещения должны быть побелены или окрашены в светлые тона, швы и стыки строительных конструкций тщательно заделаны.
5. Конструкции полов должны исключать возможность образования пыли.
6. Помещения КТП должны выполняться с дверями без порогов и, как правило, без окон.
7. Двери должны открываться в сторону других помещений и иметь самозапирающие замки, открываемые без ключа с внутренней стороны. Ширина двери должна быть не менее 0,75 м, высота не менее 1,9 м.
8. В кабельном канале установить огнестойкие перегородки (предел 0,75 часа) по всему поперечному сечению.
9. При проектировании строительной части помещения КТП должно быть предусмотрено место для первичных средств пожаротушения. Эти средства выбирает, специфицирует и заказывает строящееся предприятие, согласно общесоюзным и общеведомственным нормам.
10. Кабельные каналы и отверстия для токоподвода должны быть обрамлены уголком 50×50×5 мм.
11. Кабельные каналы перекрыть съемными плитами из рифленой стали. Нагрузки на плиты 300кгс на 1м длины. Вес съемной плиты не должен превышать 50кг.
12. Закладные изделия марок МН101* и МН102* приняты по типовой серии 1.400-15, разработанной Харьковским Промстройниипроектом.
13. На строительных чертежах поместить требование: „После установки фланцев и прокладки кабелей электромонтажниками заполнить фланцы цементным раствором заподлицо с чистым полом.

Согласовано: Сушинский, Взамен инв. №, Подп. и дата, Инв. № подл.

Привязан

Инв. №

ТП903-1-215.84			-ЭМ1.ЗС3
Полносборная котельная с 4 котлами ДЕ-10-14ГМ для сельского строительства. Топливо газ, резерв мазут.			
	Стадия	Лист	Листов
	Р		1
Строительное задание. Каналы и ямы, в КТП и ПСУ. Разрезы. (Продолжение)	Госстрой СССР ГПИ Горьковский САНТЕХПРОЕКТ		

ГИП	Соловьев	
Нач.отд.	Латынцев	
Н.контр.	Креймер	
Гл.спец.	Креймер	
Рук.гр.	Боброва	

Альбом VII

Типовой проект 903-1-

Инв. № подл. | Подп. и дата | Взам. инв. №

План на отм. 0.00
М 1:100

Предусмотреть крепление электрокабельных конструкций к колоннам в отм. 3.2 и 3.4

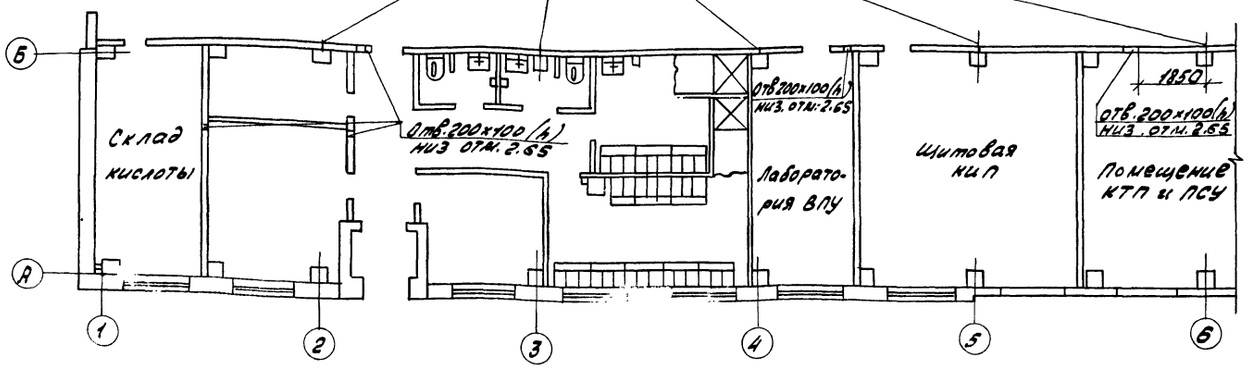

План на отм. 3.30

Предусмотреть швеллер для вертик. прокладки эл. кабелей. Высота до низа балки.

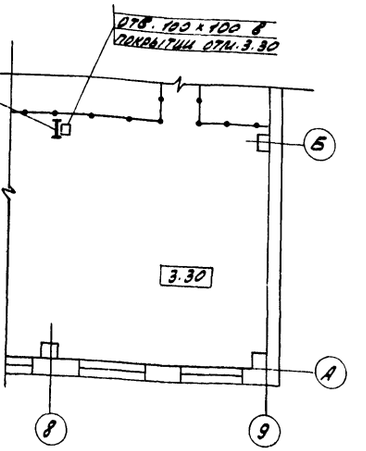

План на отм. 0.00 и 3.300
М 1:100

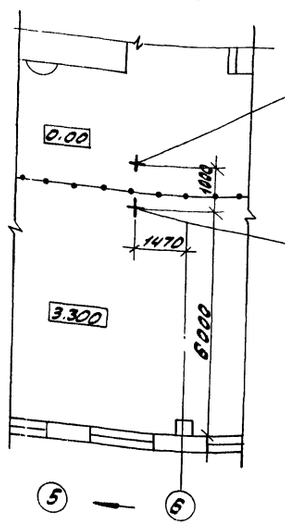

Выполнить крепление эл. кабельной конструкции на отм. 5.75 (вес 50кг)

Выполнить крепление эл. кабельной конструкции на отм. 6.2 (вес 50кг)

План на отм. 0.00
М 1:200

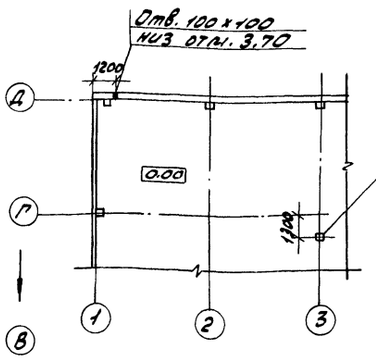

Предусмотреть опору для вертикальной прокладки эл. кабелей. Высота опоры до низа балки.

План на отм. 3.300
М 1:100

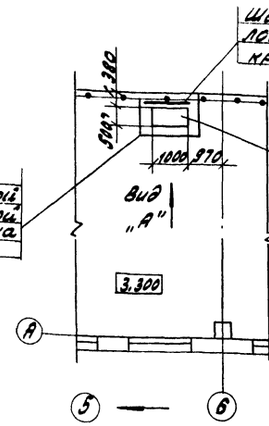

В перекрытии (отм. 3.30) предусмотреть отверстие 1000×500 для прохода эл. кабелей. После установки патрубков отверстие заделать бетоном марки 200, см. листы марки КМ

Выполнить съёмное ограждение из листовой стали δ-2мм и высотой 2м для защиты стояка эл. кабелей

Вид „А"

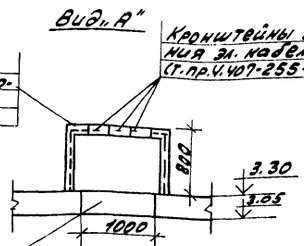

Отв. 1000×500
После установки асбестоцементных патрубков и прокладки кабелей, отверстие заделать бетоном марки 200, а кабели в патрубках уплотнить асбестовым шнуром, смоченным в глиняном растворе.

привязан

Инв. №

ГИП	Соловьев	
Нач. отд.	Латынцев	
Н. контр.	Крейцер	
Гл. спец.	Крейцер	
Рук. гр.	Федорова	

ТП 903-1-215.84 -ЭМ1. ЭОУ

Полумодорная котельная с 4 котлами ДЕ-10-14ГМ для сельского строительства. Топливо газ, резерв мазут.

Стадия	Лист	Листов
Р		1

Строительное задание. Размещение отверстий и закладных деталей. План

Госстрой СССР ГПИ Горьковский САНТЕХПРОЕКТ

Альбом VI

Типовой проект 903-1-

Обозначение чертежа	Наименование	Кол.	Примечание
4.407-235-002 исполнение 6, вариант 2	Настенная установка однофидерного ящика серии ЯВШЗ-100	1	шифр А397
А325.63 (применительно)	Комплект установки ящика S1 (лист 903-1-ЭМ7-23), напольный	1	т. пр. 4.407-74
А325.63 (применительно)	Комплект установки ящика S2 (лист 903-1-ЭМ7-27), напольный	1	т. пр. 4.407-74
А326.96 (применительно)	Комплект установки клеммной коробки У614А и поста управления ПКУ15-19.131-40У3, напольный	1	т. пр. 4.407-75
А325.62 (применительно)	Комплект установки шкафа распределительного ПР11-30502 1У3, навесной	2	т. пр. 4.407-74
5.407-33, В1, л. 23	Комплект установки магнитного пускателя ПБ-122 и поста управления ПКЕ212-2У3, настенный	1	т. пр. 5.407-33
4.407-235-025 (применительно)	Комплект установки поста управления ПКЕ222-2У3, настенный	1	шифр А397
А326.96 (применительно)	Комплект установки клеммной коробки У614А и поста управления ПКЕ212-2У3, напольный	4	т. пр. 4.407-75
А326.96 (применительно)	Комплект установки клеммной коробки У615А, переключателя ПКУ3-38С303 1У3 и поста ПКЕ212-3У3, напольный	2	т. пр. 4.407-75
А325-72 (применительно)	Комплект установки пакетного выключателя ПВ2-10У3 (напольный)	12	т. пр. 4.407-74

Обозначение чертежа	Наименование	Кол.	Примечание
А326.96 (применительно)	Комплект установки 2х пакетных выключателей ПВ2-10У3 (напольный)	5	т. пр. 4.407-75
4.407-255-005, исп. 12	Настенная одиночная кабельная конструкция, h-1200 мм	22	т. пр. 4.407-255
4.407-255-039, исполнение 1	Настенный блок из стоек и кабельных полок, h-420 мм	5	шифр А155
4.407-255-039, исполнение 2	Настенный блок из стоек и кабельных полок, h=620 мм	2	т. пр. 4.407-255
4.407-255-042, исполнение 2	Потолочный 2х сторонний блок из стоек и кабельных полок, h=630 мм	2	т. пр. 4.407-255
4.407-255-042, исполнение 1	Потолочный 2х сторонний блок из стоек и кабельных полок, h=430 мм	2	т. пр. 4.407-255
4.407-255-017 исполнение 13	Потолочная одиночная 2х сторонняя кабельная конструкция, h-840 мм	1	т. пр. 4.407-255
4.407-255-001, исполнение 5	Настенная одиночная кабельная конструкция, h-400 мм	40	т. пр. 4.407-255
4.407-260-029, исполнение 7	Установка защитного кожуха	6	т. пр. 4.407-260
4.407-255-052, исполнение 5	Кронштейн для вертикальной прокладки кабеля	12	т. пр. 4.407-255
5.407-17.81, л. 13	Фланец с асбоцементным патрубком	57	т. пр. 5.407-17

Обозначение чертежа	Наименование	Кол.	Примечание
5.407-17.81, л. 12 исполнение 1	Блок из асбоцементных патрубков	50	т. пр. 5.407-17
4.407-260-037, исполнение 4	Огнестойкая перегородка 1800 x 400 x 8	62	изготовить из асбестоцементных листов 1200x800x8
4.407-260-037, исполнение 2	Огнестойкая перегородка 1200 x 200 x 8	88	
5.407-11 лист 59 исполнение 8 (применительно)	Перемычка	100	
5.407-11, лист 10	Соединение металлического корпуса с трубой электропроводки	85	
5.407-11, лист 56	Заземлитель вертикальный стержневой	4	

Инв. № подл. | Подп. и дата | Взам. инв. №

Привязан:

Инв. №

ГИП	Соловьев	
Нач. отд.	Латынцев	
Н. контр.	Креймер	
Гл. спец.	Креймер	
Рук. гр.	Боброва	

ТП 903-1-215.84 -ЭМ1. Н1

Полносборная котельная с 4 котлами ДЕ-10-14ГМ для сельского строительства. Топливо газ, резерв мазут.

Стадия	Лист	Листов
Р		1

Ведомость изделий МЭЗ

Госстрой СССР ГПИ Горьковский САНТЕХПРОЕКТ

N п/п	Наименование и техническая характеристика изделия и материала	Тип, марка	Ед. изм.	Потребность по проекту
	Электрооборудование			
	Пакетный выключатель ~220В, 10А	ПВ2-10/У5		
1	исполнение IV ОСТ 16.0526.001-77	1Р30	шт	22
	Переключатель кулачковый универ-	ПКУ3-38С		
2	сальный, ТУ16-526.047-74	3031У3	шт	2
	Пускатель магнитный 1й величины,			
	нереверсивный, защищенного испол-			
	нения с тепловым реле (степень за-			
	щиты 1Р30 по ГОСТ 14255-69), главная	ПБ-122/380/		
	цепь ~380В, управление ~220В, ток	220/50-1.25		
3	нагревательного элемента 1.25А	МРТУ16-536.014Б6	шт	1
	Пост управления:			
	1-КУ, Ч, 1р+1з, „Пуск";			
	2-КУ, К, 1р+1з, „Стоп";			
	3-ПУ2Ф, 1р+1з, „мест-дист";	ПКУ15-19.131-		
4	ТУ16-526.333-80	-40У3	шт	1
	Пост управления кнопочный, 3/4"			
	N1-Ц, Ч, 1з+1р, „Пуск";			
	N2-Ц, К, 1з+1р, „Стоп";			
5	ТУ16-526.216-78	ПКЕ-212-2У3	шт	5
	Пост управления кнопочный, 3/4"			
	N1-Ц, Ч, 1з+1р, „Пуск";			
	N2-Ц, К, 1з+1р, „Стоп";			
6	ТУ16-526.216-78	ПКЕ-222-2У3	шт	1
	Пост управления кнопочный, 3/4"			
	N1-Ц, Ч, 1з+1р, „Открыть";			
	N2-Ц, Ж, 1з+1р, „Закрыть";			
	N3-Ц, К, 1з+1р, „Стоп".			
7	ТУ16-526.216-78	ПКЕ-212-3У3	шт	2
	Ящик однофидерный переменного тока			
8	~380В; 100А	ЯВШ-3-100	шт	1
9	Ящик S1	ТП 903-1-ЭМ3, лист 23	шт	1
10	Ящик S2	ТП 903-1-ЭМ3, лист 27	шт	1
	Пункт распределительный, 660В пере-			
	менного тока, частота 50Гц, с выклю-			
	чателем на вводе АЕ2056-10, расцепитель 10А,			
	с двумя фидерными выключателями			
	АЕ2044-10; расцепитель 10А; с одним фидер-			
	ным выключателем АЕ2044-10, расцепи-			
	тель 32А; с одним фидерным выклю-	ПР11-3050-		
11	чателем АЕ2046-10, расцепитель 12.5А	-21-У3	шт	1
	Пункт распределительный 660В пере-			
	менного тока, частота 50Гц, с			
	выключателем на вводе АЕ2056-10,			
	расцепитель 16А, с двумя фидерны-			
	ми выключателями АЕ2044-10,			

N п/п	Наименование и техническая характеристика изделия и материала	Тип, марка	Ед. изм.	Потребность по проекту
	расцепитель 10А, с одним фидер-			
	ным выключателем АЕ2044-10,			
	расцепитель 12.5А, с одним			
	фидерным выключателем	ПР11-3050-		
12	АЕ2046-10, расцепитель 10А	-21У3	шт.	1
	Прокат черных металлов			
	Уголок равнополочный, ГОСТ 8509-72			
	размером			
13	50×50×5		Т	0.423
14	63×63×6		Т	0.171
	Полоса ГОСТ 103-76, размером:			
15	4×40		Т	0.003
16	5×40		Т	0.003
17	5×50		Т	0.002
	Круг, ГОСТ 2590-71*, диаметром			
18	8		Т	0.0197
19	12		Т	0.018
	Лист, ГОСТ 19903-74, толщиной			
20	1.5		Т	0.094
21	2		Т	0.046
	Металлоизделия промышленного назначения.			
	Лента, ГОСТ 6009-74,			
22	3×40		Т	0.040
	Канаты стальные			
	Канат стальной (трос)			
23	Ф8.1		Т	0.040
	Трубы стальные			
	Труба электросварная, ГОСТ 10704-			
	-76 с плюсовым допуском по			
	наружному диаметру, с пол-			
	ностью сплющенным гратом,			
	термически обработанная, с на-			
	ружным диаметром и толщи-			
	ной стенки			
24	Т18×1.6	—	КМ/Т	0.022/0.014
25	Т25×1.6	—	КМ/Т	0.1350/0.125

N п/п	Наименование и техническая характеристика изделия и материала	Тип, марка	Ед. изм.	Потребность по проекту
26	Т33×2	—	КМ/Т	0.036/0.055
27	Т48×2	—	КМ/Т	0.021/0.050
28	Т60×2	—	КМ/Т	0.01/0.0286
	Труба легкая, неоцинкованная,			
	с полностью сплющенным гратом			
	с резьбой и муфтой, ГОСТ 3262-75			
29	М-Р-20×2.6		КМ/Т	0.012/0.018
30	М-Р-25×2.8		КМ/Т	0.004/0.0086
31	М-Р-65×3.2		КМ/Т	0.017/0.099
	Трубы полиэтиленовые			
	Трубы из полиэтилена высокого			
	давления, среднего типа			
	ПВД (ПНП), ГОСТ 18599-73, наруж-			
	ным диаметром			
32	20С		КМ/Т	0.011/0.00135
33	25С		КМ/Т	0.14/0.0266
34	32С		КМ/Т	0.058/0.0179
35	40С		КМ/Т	0.025/0.0118
36	50С		КМ/Т	0.004/0.0029
	Труба из полиэтилена низко-			
	го давления, среднего типа ПНД			
	(ПВП), ГОСТ 18599-73 наружным			
	диаметром			
37	63С		КМ/Т	0.006/0.004
38	75С		КМ/Т	0.002/0.0019
	Трубы асбестоцементные			
	Труба асбестоцементная,			
	безнапорная, ГОСТ 1839-72,			
	условный проход			
39	100 мм		М	32

Альбом VI

Типовой проект 903-1-

Взам. инв. № | Подп. и дата | Инв. № подл.

ТП 903-1-215.84 -ЭМ1. Н2

Полносборная котельная с 4 котлами ДЕ-10-14ГМ для сельского строительства. Топливо газ, резерв мазут.

Стадия	Лист	Листов	
Р		1	

Ведомость изделий и материалов для изготовления изделий М93 (начало).

Госстрой СССР ГПИ Горьковский САНТЕХПРОЕКТ

Привязан

Инв. №

Гип	Соловьёв	
Нач. отд.	Латынцев	
Н. контр.	Креймер	
Гл. спец.	Креймер	
Рук. гр.	Боброва	

20072-08 31

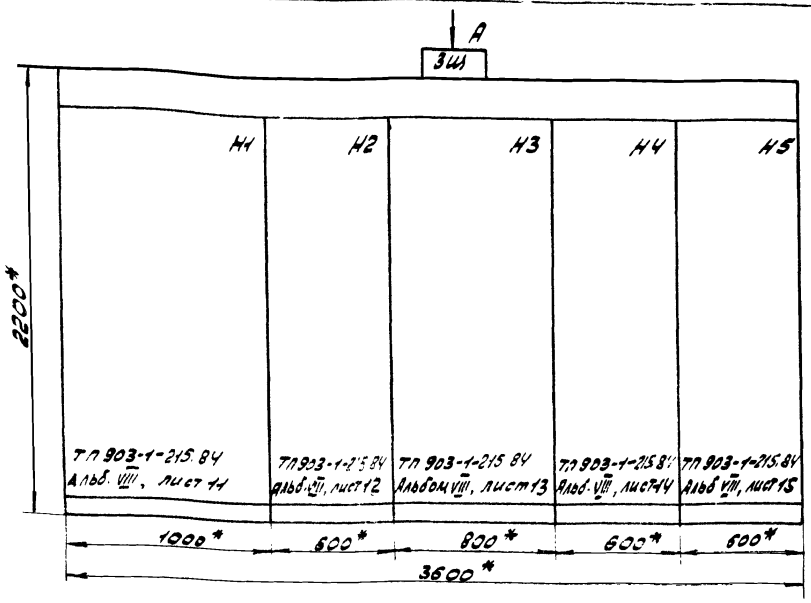

Надписи на обрамлении

строка	1	Ввод~380/220 В. Насосы:	#1-насос сет. N1	Насосы:	#2-насос сетев N2	Ввод~380/220 В. Насосы
	2	#3÷8 ±4-ПИТ. ВОРРЧ. N1 подп N1	#11-насос исх. N1	#9,10,19-зор.23, конд	#12-насос исх N2	#5,17,18-подп N2, раз? сан
	3	#5; #13, #15- радн 1, декарб N1 пром	#27, #29- аппарат	#14,16 декарб N2 пром N2	#28, #30 ÷ 34- аппар.	#23,24,27-ДВ 1,2, В3Р пром
	4	#22÷25- вент. рад. дозат N3	магн. обр. воды	#20,21- задвижки	магн обрс. воды	
Панель		1	2	3	4	5
строка	1					
	2					
	3					
	4					
Панель						

Вид „А"
М1:50

Шины силовые (I секц.) ~380В; 140А

Шины силовые (II секц.) ~380В; 140А

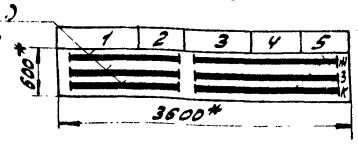

1*- Размеры для справок.
2- Неуказанные предельные отклонения размеров по.....,
3- Технические данные аппаратов-ТП 903-1-215.84, альбом VIII, лист 9.1÷9.4.
4- Шит станций управления выполнить глубиной 600мм.
5- Шит одностороннего обслуживания.

Привязан			ТП 903-1-215.84		-ЭМ1.082
			Полносборная котельная с 4 котлами ДЕ-10-14ГМ для сельского строительства. Топливо 80 ?23, резерв мазут.		
	ГИП	Соловьев		стадия	лист	листов
	Нач.отд	Латышев		Р		1
	Н.контр.	Крейчер	Шит открытый ЗШ. Общий вид	Госстрой СССР ГПИ Горьковский САНТЕХПРОЕКТ		
	Гл.спец.	Крейчер				
	Рук.гр.	Бодрова				

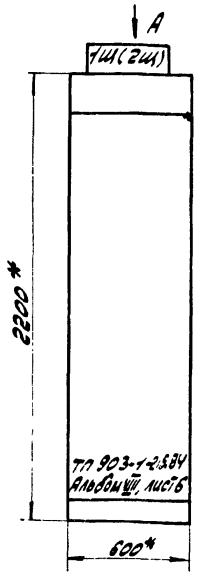

Надписи на обрамлении

строка	1	№№ гел К1, К2 (котел 3К)
	2	А, В - Дымосос
	3	Б, Г - Дутьев. вент.
	4	
Панель		1
строка	1	
	2	
	3	
	4	
Панель		

Вид „А"
М1:50

Шины силовые ~380В; 70,0А

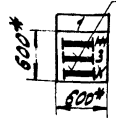

Таблица

Котло-агрегат	Щит	Номер электропривода			
		А	Б	В	Г
1К	1Ш	1К1	1К2	—	—
2К				2К1	2К2
3К	2Ш	3К1	3К2		
4К				4К1	4К2

1*- Размеры для справок.
2- Неуказанные предельные отклонения размеров по.....,
3- Технические данные аппаратов-ТП 903-1-215.84, альбом VIII, лист 4.
4- Шит станций управления выполнить глубиной 600 мм.
5. По данному чертежу изготовить 2 щита.
6. Номера электроприводов в зависимости от номера щита приведены в таблице.

Привязан			ТП 903-1-215.84		-ЭМ1.081
			Полносборная котельная с 4 котлами ДЕ-10-14ГМ для сельского строительства. Топливо ?23, резерв мазут.		
	ГИП	Соловьев		стадия	лист	листов
	Нач.отд	Латышев		Р		1
	Н.контр.	Крейчер	Шит открытый 1Ш (2Ш) Общий вид	Госстрой СССР ГПИ Горьковский САНТЕХПРОЕКТ		
	Гл.спец.	Крейчер				
	Рук.гр.	Бодрова				

Инв.№ подл. | Подп. и дата | Взам. инв.№

Альбом VII

Типовой проект 903-1-

Вид спереди
(Дверь не показана)

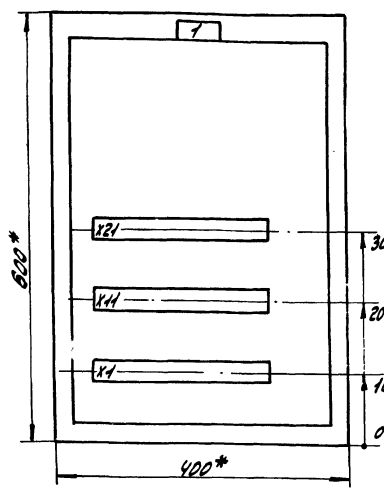

Дверь ящика
(Вид спереди)

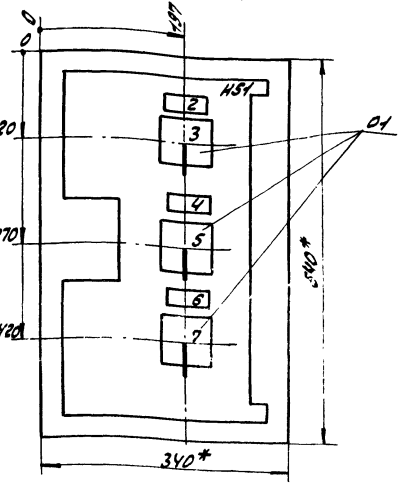

1.* Размеры для справок
2. Неуказанные предельные отклонения размеров по.....,
3. В контуре табличек и аппаратов указаны номера надписей.
По перечню надписей, т. пр. 903-1- , альбом VIII, лист 25.
4. Ящик ЯУЗ-0643, глубина 360 мм, ОСТ 16.0684.116-74.

Привязан

Инв.№

ГИП	Соловьев		
Нач.отд	Латыничев		
Н.контр	Крейдер		
Гл.спец.	Крейдер		
Рук.гр.	Боброва		

ТП 903-1-215.84 ЭМ1. ОВ3

Полносборная котельная с 4 котлами ДЕ-10-14ГМ для сельского строительства. Топливо газ, резерв мазут.

Ящик S1
общий вид

Стадия	Лист	Листов
Р		1

Госстрой СССР
ГПИ Горьковский
САНТЕХПРОЕКТ

Альбом VII

Типовой проект 903-1-

Вид спереди
(Дверь не показана)

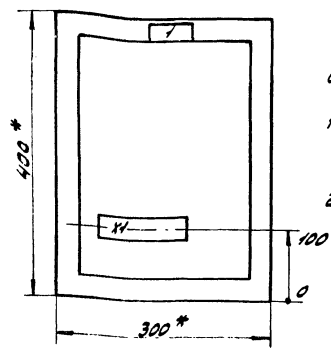

Дверь ящика
(Вид спереди)

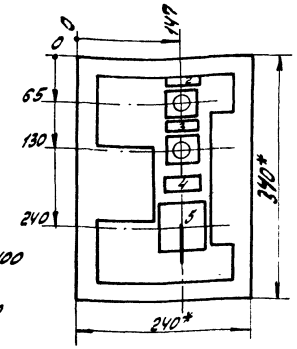

1*-Размеры для справок.
2.- Неуказанные предельные отклонения размеров по.....
3.- В контуре табличек и аппаратов указаны номера надписей по перечню надписей, т. пр. 903-1-215.84, альбом VIII, лист 29.
4.- Ящик ЯУЮ-0432, глубина 250 мм, ОСТ 16.0684.116-74.

Привязан

Инв.№

ГИП	Соловьев		
Нач.отд	Латыничев		
Н.контр	Крейдер		
Гл.спец.	Крейдер		
Рук.гр.	Боброва		

ТП 903-1-215.84 ЭМ1. ОВ4

Полносборная котельная с 4 котлами ДЕ-10-14ГМ для сельского строительства. Топливо газ, резерв мазут

Ящик S2
общий вид

Стадия	Лист	Листов
Р		1

Госстрой СССР
ГПИ Горьковский
САНТЕХПРОЕКТ

Инв.№ подл. | Подп. и дата | Взам. инв.№

Альбом VI

Типовой проект 903-1-

Ведомость чертежей основного комплекта ЭО

Лист	Наименование	Примечание (стр.)
	Электроосвещение	
	Чертежи монтажной зоны	
1	Электроосвещение Общие данные	33
2	Электроосвещение План на отм. 0.000 в осях 1-6	34
3	Электроосвещение План на отм. 0.000 в осях 6-9	35
4	Электроосвещение План на отм. 3.300	36
5	Электроосвещение. План на отм. 0.00; 3.300 Питающая сеть. Схема принципиальная однолинейная	37

Ведомость прилагаемых и ссылочных документов

Обозначение	Наименование	Примечание
	Прилагаемые документы	
ТП 903-1-215.84 -ЭО.СО	Спецификация оборудования	
ТП 903-1-215.84 -ЭО.ВМ	ВМ- по рабочим чертежам основного комплекта марки ЭО	
ТП 903-1-215.84 -ЭО.Н1	Ведомость изделий МЭЗ	стр. 38
ТП 903-1-215.84 -ЭО.Н2	Ведомость изделий и материалов для изготовления изделий МЭЗ	стр. 39

Обозначение	Наименование	Примечание
	Ссылочные документы	
ГОСТ 2.754-72	Обозначения условные графические электрического оборудования и проводок на планах	
4.407-265 УГПН ТПЭП	Установка навесных и протяжных ящиков, клеммных коробок, щитков освещения и токоподводы	
5.407-19 ВННПН ТПЭП	Установка одиночных светильников с лампами накаливания	
А 142 4.407-236	Установка светильников с люминесцентными лампами на железобетонных фермах и перекрытиях	
Н200-78 МГПН ТПЭП	Внутреннее электрическое освещение промышленных предприятий. Рабочие чертежи	

Типовой проект разработан в соответствии с действующими нормами и правилами и предусматривает мероприятия, обеспечивающие взрывную, взрывопожарную и пожарную безопасность при эксплуатации здания

Главный инженер проекта /В.П. Соловьев/.

Инв. №				Привязан
				ТП 903-1-215.84 -ЭО
				Полносборная котельная с 4 котлами Д.Е.10-14 ГМ для сельского строительства. Топливо газ, резерв мазут.
Гип	Соловьев			Электроосвещение Общие данные
Нач. отд.	Латынцев			Стадия: Р; Лист: 1; Листов: 5
Н. контр.	Креймер			Госстрой СССР ГПИ Горьковский СЯНТЕХПРОЕКТ
Гл. спец.	Креймер			
Рук. гр.	Боброва			
Ст. инж.	Иванова			

20072 8 34

Альбом VII

Типовой проект 903-1-

Инв.№ подл. | Подп. и дата | Взам. инв.№

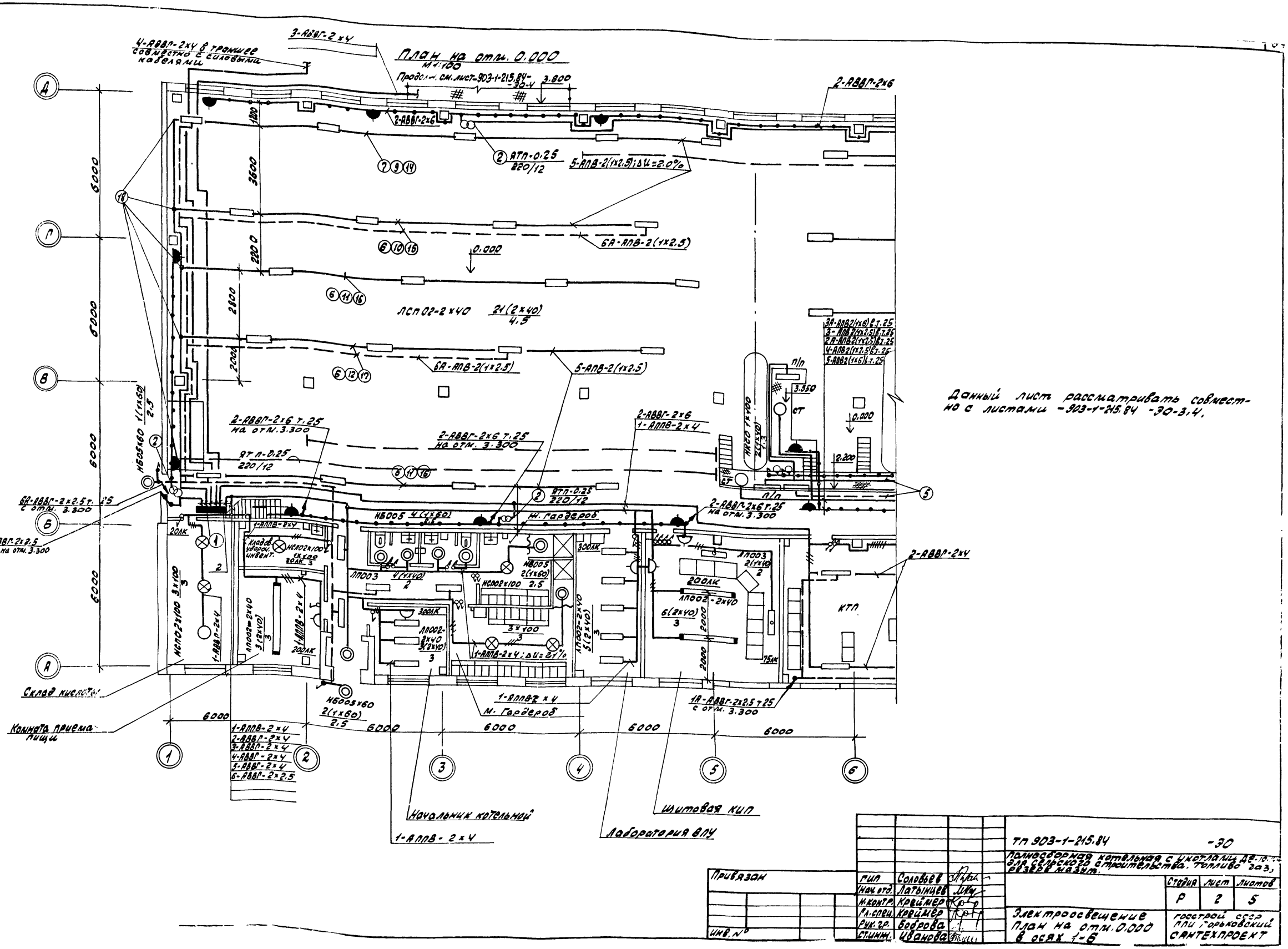

Данный лист рассматривать совместно с листами -903-1-215.84 -30.3,4.

Привязан

Инв.№

ГИП	Соловьев		
Нач. отд.	Латынцев		
Н. контр.	Кравцмер		
Гл. спец.	Кравцмер		
Рук. гр.	Боброва		
Ст. инж.	Иванова		

ТП 903-1-215.84 -30

Полносборная котельная с 4 котлами ДЕ-10-14 ГМ для сельского строительства. Топливо газ, резерв мазут.

Стадия	Лист	Листов
Р	2	5

Электроосвещение
План на отм. 0.000
в осях 1-6

Госстрой СССР ЛПИ г. Горьковский САНТЕХПРОЕКТ

План на отм. 0.000
М 1:100

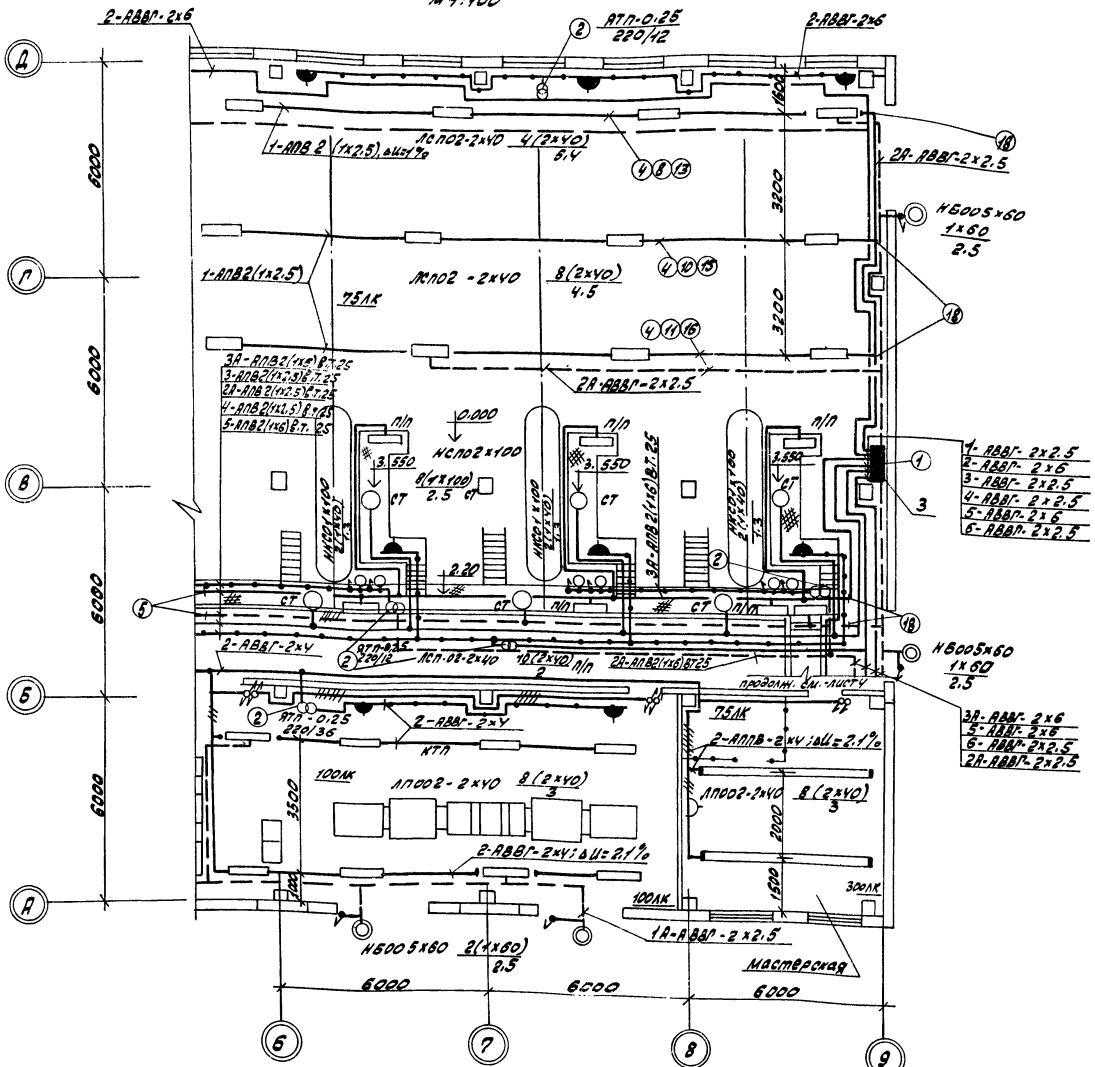

Данный лист рассматривать совместно с листами - 903-1-215.84 -30-2.4

Поз.	Обозначение или тип изделия	Наименование	Кол.	Примечание
1	4.407-265-6 вып.4 (применительно)	Настенная установка распределительного пункта ПРН (поз 1÷3)*	4	
2	4.407-265-52 исп.1 (применительно)	Настенная установка ящика типа АТП-0.25 (поз. 34)*	9	
3	5.407-19 л. 15	Установка светильника НСП02х100 (поз. 8) на ответвительной коробке	5	
4	4.407-236-070 исп. 4 (применительно)	Линия L=20м из коробов кл-1 (поз. 36)* с 4-мя светильниками ЛСП02-2х40 (поз. 12)* Провод АПВ 2 (1х2.5) (поз. 26)*	3	
5	4.407-236-070 исп. 4 (применительно)	Линия L=22м из коробов кл-1 (поз. 36)*, с 6-ю светильниками ЛСП02-2х40 (поз. 12)* Провод АПВ-2 (1х2.5) (поз. 26)*	1	
6	4.407-236-070 исп. 4	Линия L=24м из коробов кл-1 (поз. 36)*, с 4-мя светильниками ЛСП02-2х40 (поз. 12) Провод АПВ 2 (1х2.5) (поз. 26)*	4	
7	4.407-236-070 исп. 4	Линия L=24м из коробов кл-1 (поз. 36)* с 5-ю светильниками ЛСП02-2х40 (поз. 12)* Провод АПВ 2 (1х2.5) (поз. 26)*	1	
8	4.407-236-030 исп. 2	Крепление коробов кл-1 (поз. 36)* со светильниками ЛСП02-2х40 (поз. 12)* на подвесе L=1м к сборному железобетону	11	
9	4.407-236-030 исп. 2	Крепление коробов кл-1 (поз. 36)* со светильниками ЛСП02-2х40 (поз. 12)* на подвесе L=1.8 м к сборному железобетону	14	
10	4.407-236-030 исп. 2	Крепление коробов кл-1 (поз. 36)* со светильниками ЛСП02-2х40 (поз. 12)* на подвесе L=20 м к сборному железобетону	22	
11	4.407-236-030 исп. 2	Крепление коробов кл-1 (поз. 36)* со светильниками ЛСП02-2х40 (поз. 12) на подвесе L=2.1 м к сборному железобетону	33	
12	4.407-236-030 исп. 2	Крепление коробов кл-1 (поз. 36)*, со светильниками ЛСП02-2х40 (поз. 12)* на подвесе L=2.25 м к сборному железобетону	11	
13	4.407-236-064	Подвес L = 1000 мм	11	
14	4.407-236-064	Подвес L = 1800 мм	14	
15	4.407-236-064	Подвес L = 2000 мм	22	
16	4.407-236-064	Подвес L = 2100 мм	33	
17	4.407-236-064	Подвес L = 2250 мм	11	
18	4.407-236-032 исп. 4.	Подвод питания	9	

* Позиции в скобках даны по спецификации оборудования, лист 903-1-215.84 -30, СО, альбомы XII.

Привязан:

Инв. №

ГИП	Соловьев	
Нач. отд.	Латынцев	
Н. контр.	Креймер	
Гл. спец.	Креймер	
Рук. гр.	Боброва	
Ст. инж.	Иванова	

ТП 903-1-215.84 -30

Полносборная котельная с 4 котлами ДЕ-10-14ГМ для сельского строительства. Тоживо газ, резерв мазут.

Стадия	Лист	Листов
Р	3	5

Электроосвещение
План на отм. 0.00
в осях 6-9

Госстрой СССР, ГПИ Горьковский САНТЕХПРОЕКТ

Альбом VII

Типовой проект 903-1-

План на отм. 3.300 (м 1:100)

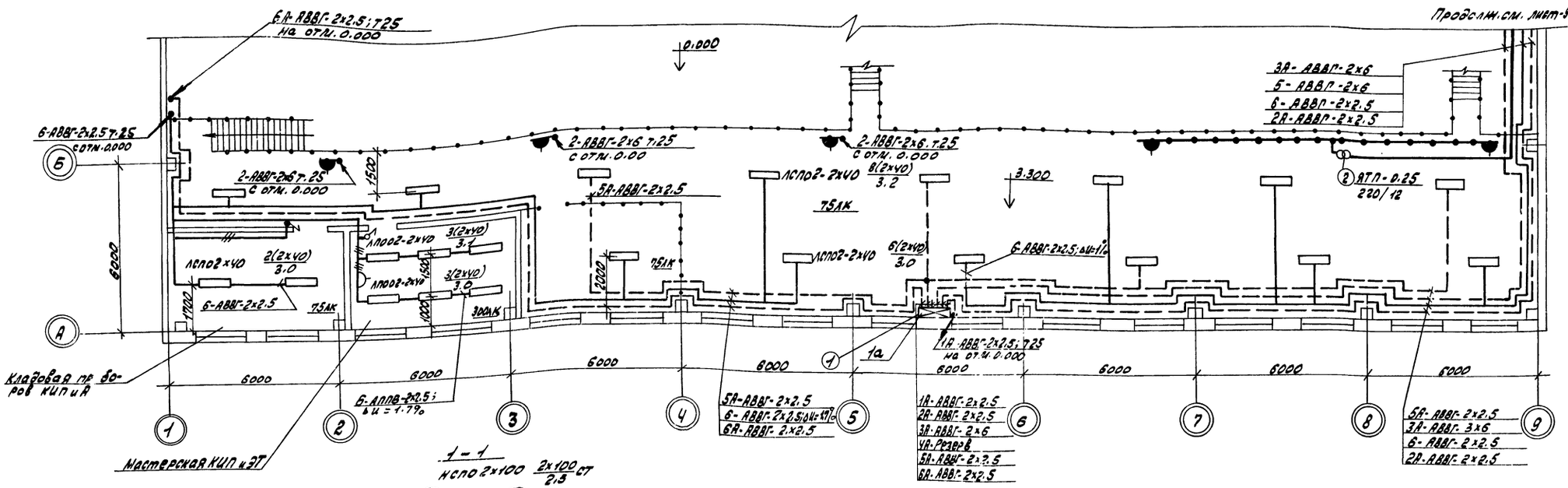

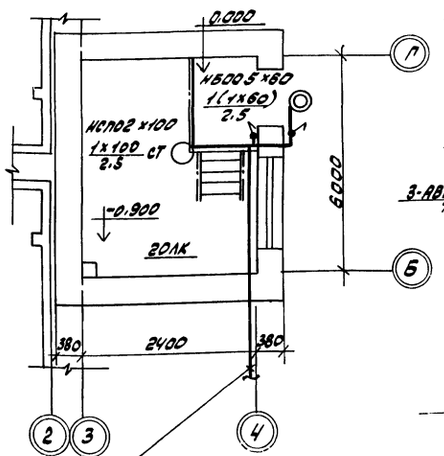

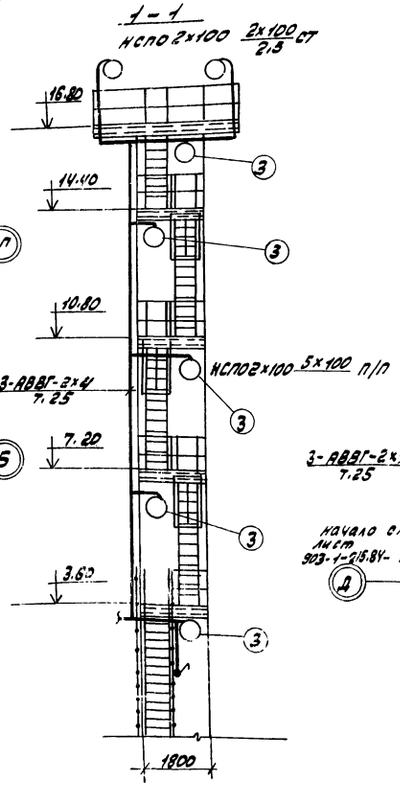

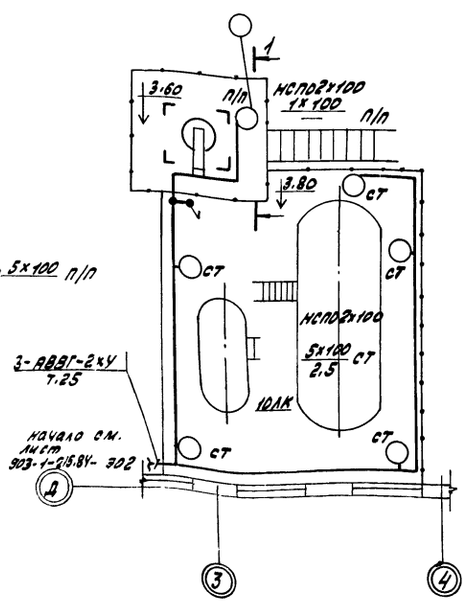

Данный лист рассматривать совместно с листами- 903-1-215.84 -30-2,3

Привязан:		ТП 903-1-215.84	-30
Инв.№		Полносборная котельная с 4 котлами КЕ-10-14ГМ для сельского строительства. Топливо газ, резерв мазут	
			Стадия: Р; Лист: 4; Листов: 5
ГИП	Соловьев	Электроосвещение План на отм. 3.300	Госстрой СССР ГПИ Горьковский САНТЕХПРОЕКТ
Нач. отд.	Латынцев		
Н. контр.	Крейнер		
Гл. спец.	Крейнер		
Рук. гр.	Боброва		
Ст. инж.	Иванова		

Инв. № подл. | Подп. и дата | Взам. инв. №

Альбом VI

Типовой проект 903-1-

План на отм. 3.300 (М 1:200)

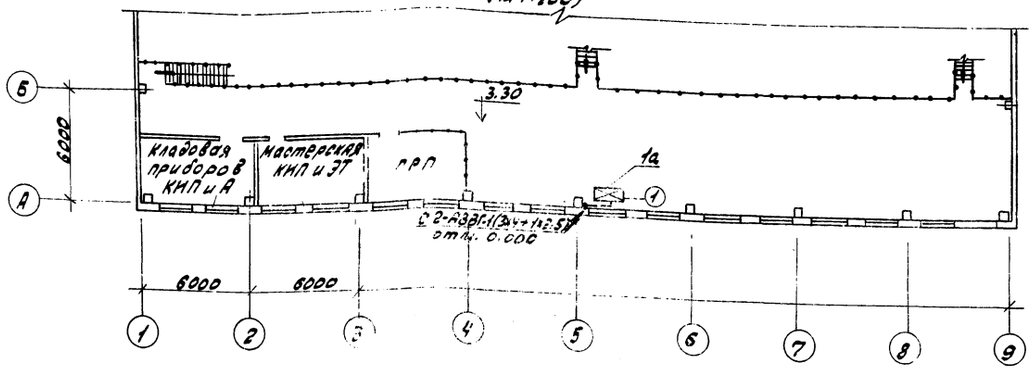

План на отм. 0.000 (М 1:200)

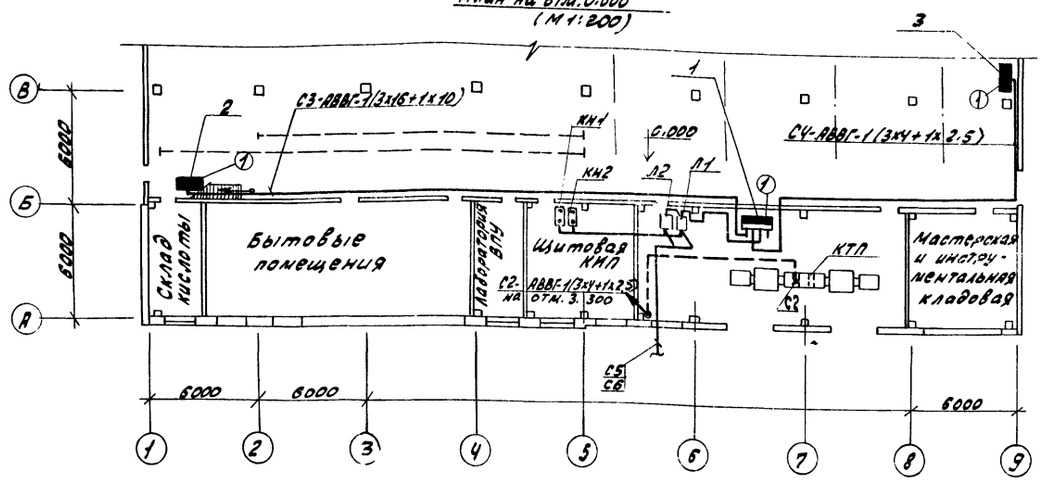

Таблица щитков

Пункт или щиток			№№ автоматов				Расцепитель автомата,	
			Занятые		Резервные			
№	Тип	Установленная мощн. кВт	однополюсные	трехполюсные	однополюсные	трехполюсные	Вводного	линейных
1	ПР11-3012-21У3	14.82* / 14.32	—	1÷3	—	4	32	25
2	ПР11-3003-21У3	8.03	1÷6	—		—		16
3	ПР113003-21У3	3.04	1÷6	—	—	—		16
1а	ПР11-3003-21У3	2.26	1÷3 5,6	—	4	—		16

Питающая сеть
Схема принципиальная, однолинейная

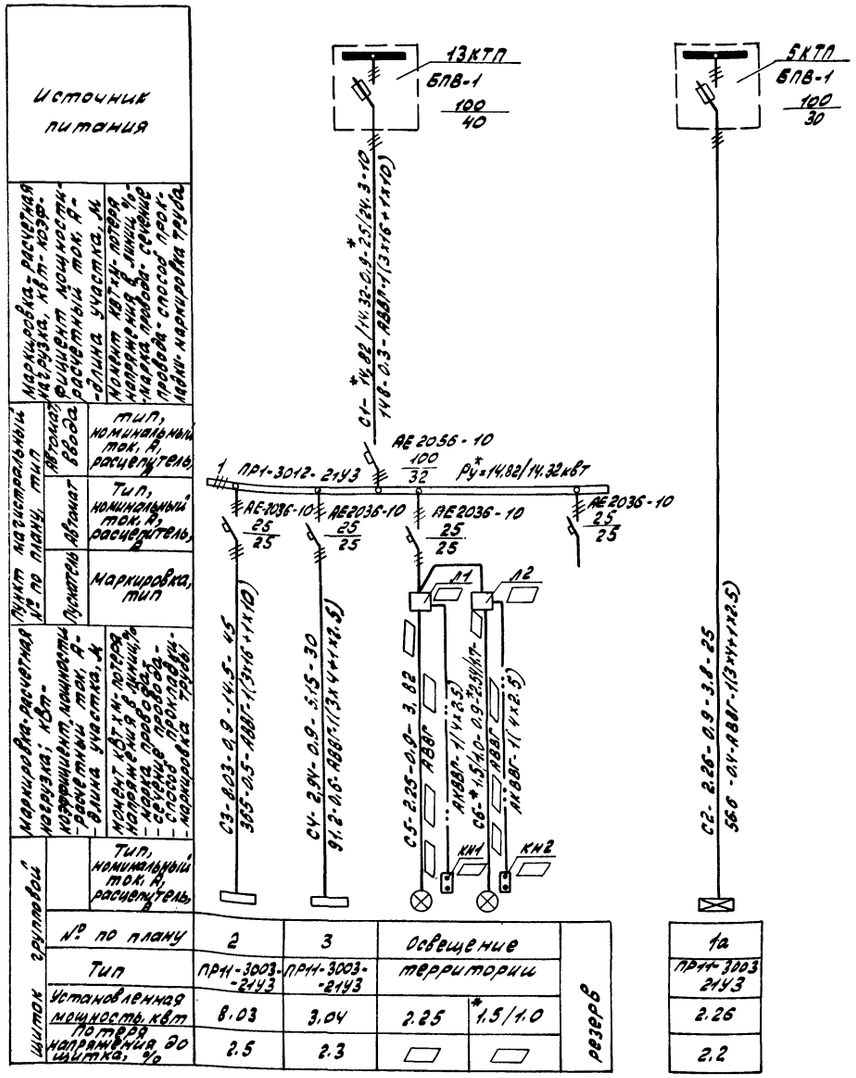

Источник питания							
Маркировка-расчетная нагрузка, кВт-коэффициент мощности-расчетный ток, А-длина участка, м							
Момент кВт×м-потеря напряжения в линии %-марка провода-сечение провода-способ прокладки-маркировка труба							
Пункт магистральный № по плану, тип	Автомат ввода	тип, номинальный ток, А, расцепитель,					
	Автомат	Тип, номинальный ток, А, расцепитель,					
	Пускатель	Маркировка, тип					
Маркировка-расчетная нагрузка; кВт-коэффициент мощности-расчетный ток, А-длина участка, м							
Момент кВт×м-потеря напряжения в линии %-марка провода-сечение провода-способ прокладки-маркировка трубы							
Щиток групповой		Тип, номинальный ток, А, расцепитель,					
№ по плану		2	3	Освещение		резерв	1а
Тип		ПР11-3003-21У3	ПР11-3003-21У3	территории			ПР11-3003 21У3
Установленная мощность, кВт		8.03	3.04	2.25	*1.5/1.0		2.26
Потеря напряжения до щитка, %		2.5	2.3	▭	▭		2.2

▭ - Заполняется при привязке проекта

*- В числителе данные для варианта с наземными резервуарами, в знаменателе - с подземными резервуарами.

Привязан:	Гип	Соловьев		ТП 903-1-215.84	-30
	Нач. отд.	Латынцев		Полносборная котельная с 4 котлами ДЕ-10-14ГМ для сельского строительства. Топливо газ, резерв мазут.	
	Н. контр.	Креймер			
	Гл. спец.	Креймер		Стадия: Р	Лист: 5 / Листов: 5
	Рук. гр.	Боброва		Электроосвещение. План на отм. 0.00, 3.300. Питающая сеть. Схема принципиальная однолинейная	Госстрой СССР, ГПИ Горьковский САНТЕХПРОЕКТ
Инв. №	Ст. инж.	Иванова			

Взам. инв. № | Подп. и дата | Инв. № подл.

Альбом VI

Типовой проект 903-1-

Обозначение чертежа	Наименование	Кол.	Примечание
4.407-265-62. исп. 4 (применительно)	Настенная установка распределительного пункта ПР11	4	
4.407-265-52. исп. 1 (применительно)	Настенная установка ящика типа ЯТП-0.25	9	
5.407-19. л. 15	Установка светильника НСПО2х100 на ответвительной коробке	5	
4.407-236-070. исп. 4 (применительно)	Линия L=20м из коробов кл-1 с 4-мя светильниками ЛСПО2-2х40 Провод АПВ2(1х2.5)	3	
4.407-236-070. исп. 4 (применительно)	Линия L=22м из коробов кл-1 с 6-ю светильниками ЛСПО2-2х40 Провод АПВ2(1х2.5)	1	
4.407-236-070. исп. 4	Линия L=24м из коробов кл-1 с 4-мя светильниками ЛСПО2-2х40 Провод АПВ2(1х2.5)	4	
4.407-236-070. исп. 4	Линия L=24м из коробов кл-1 с 5-ю светильниками ЛСПО2-2х40 Провод АПВ2(1х2.5)	1	
4.407-236-030. исп. 2	Крепление коробов кл-1 со светильниками ЛСПО2-2х40 на подвесе L=1м к сборному железобетону	11	
4.407-236-030. исп. 2	Крепление коробов кл-1 со светильниками ЛСПО2-2х40 на подвесе L=1.8м к сборному железобетону	14	

Обозначение чертежа	Наименование	Кол.	Примечание
4.407-236-030 исп. 2	Крепление коробов кл-1 со светильниками ЛСПО2-2х40 на подвесе L=2.0м к сборному железобетону	22	
4.407-236-030 исп. 2	Крепление коробов кл-1 со светильниками ЛСПО2-2х40 на подвесе L=2.1м к сборному железобетону	33	
4.407-236-030 исп. 2	Крепление коробов кл-1 со светильниками ЛСПО2-2х40 на подвесе L=2.25м к сборному железобетону	11	
4.407-236-064	Подвес L=1000мм	11	
4.407-236-064	Подвес L=1800мм	14	
4.407-236-064	Подвес L=2000мм	22	
4.407-236-064	Подвес L=2100мм	33	
4.407-236-064	Подвес L=2250мм	11	
4.407-236-032. исп. 4	Подвод питания	9	

Привязан

Инв. №

ГИП	Соловьев	
Нач. отд.	Латыниев	
Н. контр.	Крейнер	
Гл. спец.	Крейнер	
Рук. гр.	Боброва	
Ст. инж.	Иванова	

ТП 903-1-215.84 -30.Н1

Полносборная котельная с 4 котлами ДЕ-10-14ГМ для сельского строительства. Топливо газ, резерв мазут

Стадия	Лист	Листов
Р		1

Ведомость изделий М33

Госстрой СССР ГПИ Горьковский САНТЕХПРОЕКТ

Инв. № подл. и дата | Взам. инв.

Альбом VII

Типовой проект 903-1-

№ п/п	Наименование и техническая характеристика изделия и материала	Тип марка	Ед. изм.	Потребн. по проекту
	Электрооборудование			
	Пункт распределительный на 660В переменного тока, с фидерными выключателями типа АЕ2034-10 с тепловым и электромагнитным			
1	выключателем на 16А	ПРН-3003-2143	шт	3
	Пункт распределительный на 660В переменного тока с фидерными выключателями типа АЕ2036-10 с тепловым и электромагнитным расцепителем на 25А и типа АЕ2056-10 с тепловым и электромагнитным расцепителем			
2	на 32А	ПР11-3012-2143	шт	1
	Ящик с понижающим трансформатором			
3	220/12В	ЯТП-0,25У3	шт	8
4	220/36В	ЯТП-0,25У3	шт	1
	Светильник 220В, подвесной, бесстартерного зажигания, с отверстием в отражателе, с металлической решеткой коэффициент мощности 0,92			
5	2х40 Вт	Л2ПО2-2х40/Д00-07	шт	27

№ п/п	Наименование и техническая характеристика изделия и материала	Тип марка	Ед. изм.	Потребн. по проекту
	светильник подвесной	НСПО2х100/		
6	со 100 Вт	Р31-04	шт	5
	Кабельные изделия			
	Провод с алюминиевой жилой ГОСТ 6223-79			
7	1х2,5-380	АПВ	км	0,540
	Электромонтажные изделия заводов РЭМ			
	Короб для светильников с люминесцентными лампами для однорядной подвески			
8	светильников	КЛ-1У3	шт	108
9	Заглушка для торца короба КЛ-1У3	КЛ-3У3	шт	18
	Подвес тросовый для гибкой			
10	подвески коробов КЛ-1У3	КЛ-ПТУ3	шт	91
	Прокат черных металлов			
	Полоса, ГОСТ 103-76, размерами:			
11	4х40		кг	21
	Лента, ГОСТ 6009-74, размерами:			
12	3х30		кг	146
	Круг, ГОСТ 2590-71,			
13	диаметром 12		кг	1

Инв. № подл. | Подп. и дата | Взам. инв. №

Привязан

Инв. №

ГИП	Соловьев	
Нач. отд.	Лагынцев	
Н. контр.	Креймер	
Гл. спец.	Креймер	
Рук. гр.	Боброва	
Ст. инж.	Иванова	

ТП 903-1-215.84 -30. НВ

Полносборная котельная с 4 котлами ДЕ-10-14ГМ для сельского строительства. Топливо газ, резерв мазут

Ведомость изделий и материалов для изготовления изделий М33

Стадия	Лист	Листов
Р		1

Госстрой СССР ГПИ Горьковский СантехПроект

Ведомость чертежей основного комплекта марки СС

Лист	Наименование	Примечан. (стр.)
1	Общие данные	
2	Слаботочные сети на отм. 0.000	

Ведомость прилагаемых материалов

Обозначение	Наименование	Примечание
903-1-215.84 СС. ВО	Ведомость оборудования кабельных изделий и материалов поставляемых заказчиком	
903-1-215.84 СС. ВИ	Ведомость потребности в изделиях и материалах	

Типовой проект разработан в соответствии с действующими нормами и правилами и предусматривает мероприятия обеспечивающие взрывную, взрывопожарную и пожарную безопасность при эксплуатации здания.

Главный инженер проекта: /В.П. Соловьёв/

Привязан:

Инв. №

ГИП	Соловьев		
Нач. отд.	Латынцев		
Н. контр.	Креймер		
Ст. инж.	Пятунина		

ТП 903-1-215.84 - СС

Полносборная котельная с 4 котлами ДЕ-10-14ГМ для сельского строительства. Топливо газ, резерв мазут

Стадия	Лист	Листов
Р	1	2

Общие данные

Госстрой СССР ГПИ Горьковский Сантехпроект

Альбом VI

Типовой проект 903-1

Инв. № подл. | Подп. и дата | Взам. инв. №

№ п/п	Наименование и техническая характеристика изделия, материала	Тип, марка	Ед. изм	Потребность по проекту
	1. Кабели и провода			
1.1	Кабель телефонный распределительный ГОСТ 20575-75 емк. 1×2×0,5	ТРП	м	100
1.2	Кабель телефонный ТУ 16.505-131-70 емк. 10×2×0,5	ТПП	м	15
1.3	Провод трансляционный ГОСТ 10251-62 емк. 2×1,2	ПТПЖ	м	80
1.4	Провод трансляционный ГОСТ 10254-62 емк. 2×0,6	ПТПЖ	м	45
1.5	Провод для радификации емк. 2×1,6 ТУ-16.505-235-71	ПРППА	м	15

Привязан:

Инв. №

ГИП	Соловьев		
Нач. отд.	Латынцев		
Н. контр.	Креймер		
Ст. инж.	Пятунина		

ТП 903-1-215.84 СС. ВО

Полносборная котельная с 4 котлами ДЕ-10-14ГМ для сельского строительства. Топливо газ, резерв мазут

Стадия	Лист	Листов
Р	1	

Ведомость оборудования кабельных изделий и материалов поставляемых Заказчиком

Госстрой СССР ГПИ Горьковский Сантехпроект

NN п/п	Наименование и техническая характеристика изделия, материала	Тип, Марка	Ед. изм.	Потребность по проекту
	1. Изделия и установочные материалы			
1.1	Коробка телефонная распределительная ГОСТ 23052-78	КРТП-10-2	шт.	1
1.2	Громкоговоритель абонентский ГОСТ 5961-76	1ГД-30	шт.	3
1.3	Телефонный аппарат ГОСТ 7153-68	ТА-72-АЛС	шт.	3
1.4	Коробка ограничительная ГОСТ ЭД 110040-80	УК-2С	шт.	3
1.5	Коробка ответвительная ГОСТ 110040-75	УК-2П	шт.	4
1.6	Пожарный извещатель ГОСТ 17541-72	ПКИП-9	шт.	1
1.7	Абонентский трансформатор ГОСТ 7059-80	ТАП-10	шт.	1
1.8	Электровторичные часы ГОСТ 22527-77	ВП-300-24-73К	шт.	3
1.9	Электропервичные часы	ПКПЗ-24	шт.	1
1.10	Блок питания	БП-24/1	шт.	1

Привязан:

Инв. №

ГИП	Соловьев		
Нач. отд.	Латынцев		
Н. контр.	Креймер		
Ст. инж.	Пятунина		

ТП 903-1-215.84 СС. В...

Полносборная котельная с 4 котлами ДЕ-1... ...ГМ для сельского строительства. Топливо газ, резерв ма...

Стадия	Лист	Листов
Р	1	

Ведомость потребности в изделиях и ма... ...лах

Госстрой СССР ГПИ Горьковский Сантехпроект

План на отм. 3.300

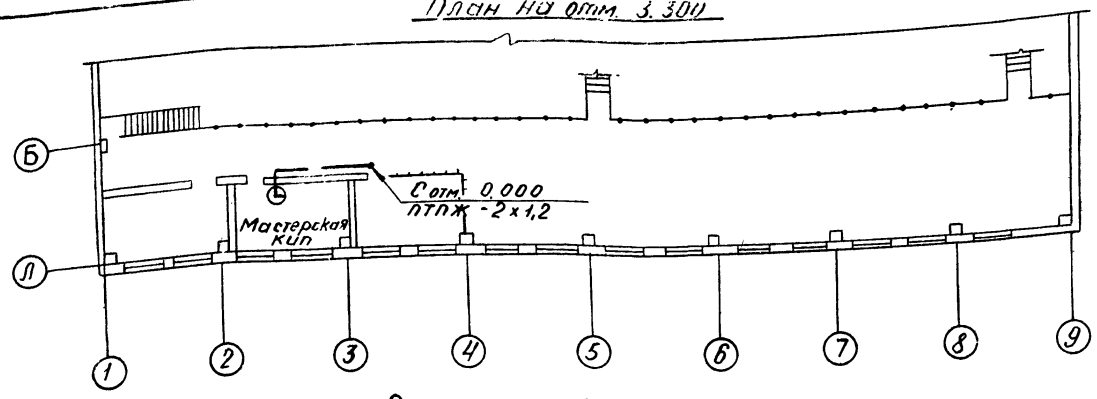

План на отм. 0.000

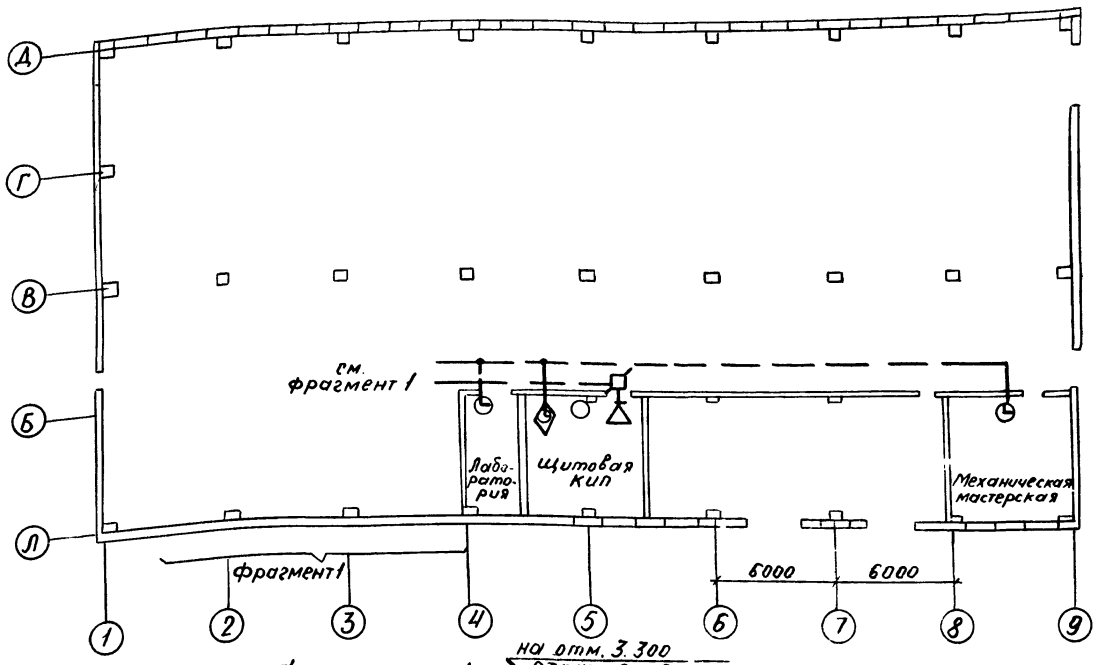

Фрагмент 1

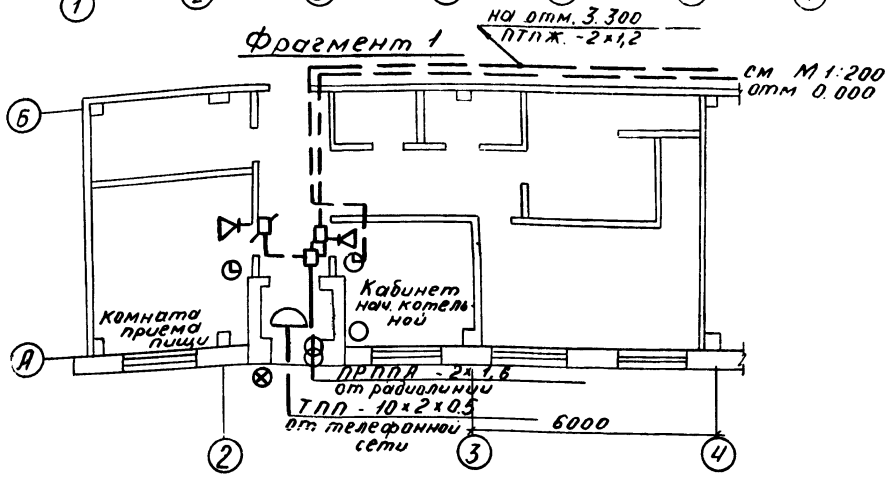

Спецификация

№№ п/п	Наименование и технические данные	Ед. изм	К-во	Примечание
	I оборудование			
1.	Телефонный аппарат ТА-72-АТС	шт.	3	
2	Электропервичные часы ПКЛЗ-24	шт	1	
3	Блок питания на 24в БП-24/1	шт.	1	
4	Электровторичные часы ВП-300-24-73К	шт.	3	
5	Громкоговоритель абонентский 1ГД-30	шт.	3	
6	Коробка распределительная КРТП-10	шт	1	
7.	Коробка ограничительная УК-2С	шт.	3	
8	Коробка ответвительная УК 2П	шт.	4	
9	Абонентский трансформатор ТАП-10	шт	1	
10	Пожарный извещатель ПКИЛ-9	шт.	1	
	II Кабельные изделия			
11	Кабель телефонный ТПП-10×2×0,5	м	15	
12	Кабель телефонный ТРП 1×2×0,5	м	100	
13	Провод для радиофикации ПТПЖ-2×1,2	м	80	
14	Провод для радиофикации ПТПЖ-2×0,6	м	45	
15	Провод для радиофикации ПРППА-2×1,6	м	15	

Условные обозначения

- Электропервичные часы типа ПКЛЗ-24
- Электровторичные часы типа ВП-300-24-73К
- Пожарный извещатель типа ПКИЛ-9
- Телефонный аппарат типа ТА-72-АТС
- Громкоговоритель абонентский типа ГД-30
- Коробка ограничительная типа УК-2С
- Коробка ответвительная типа УК-2П
- Абонентский трансформатор типа ТАП-10

Монтажные указания

Для телефонизации котельной предусматривается установка телефонных аппаратов типа ТА-72-АТС. Телефонная сеть выполняется кабелем марки ТПП и ТРП.

В котельной предусматривается установка трех вторичных электрочасов, подключаемых к первичным электрочасам. Первичные электрочасы типы ПКЛЗ-24 устанавливаются в помещении КИП. Питание часов осуществляется от блока питания БП-24/1.

Линии часофикации выполняются проводом ПТПЖ.

В котельной устанавливаются три абонентских громкоговорителя типа 1ГД-30. Радиосеть внутри котельной выполняется проводом марки ПТПЖ.

Для оповещения о возникновении пожара в котельной устанавливается пожарный извещатель типа ПКИЛ-9.

Привязан:				ТП 903-1-215.84 СС	
				Полносборная котельная с 4 котлами ДЕ-10-14ГМ для сельского строительства. Топливо газ, резерв мазут	
					Стадия: Р; Лист: 2
	ГИП	Соловьев		Слаботочные сети на отм 0.00	Госстрой СССР ГПИ Горьковский Сантехпроект
	Нач отд	Латынцев			
	Н контр	Креймер			
Инв. №	Ст инж	Потупина			

Типовой проект 903-1

Инв. № подл. | Подп. и дата | Взам инв. №

20072-08

ЦЕНТРАЛЬНЫЙ ИНСТ ТИПОВОГО ПРОЕКТИРОВАНИЯ
ГОРОЯ СССР
КИЕВСКИЙ ФИЛИАЛ
г. Киев-57 ул. Эжена Потье № 12

4/8
Заказ № 8 Инв. № 20072-08 Тираж 190
Сдано в печать 28 XII 198 4 Цена 3-27

gost.e-ecolog.ru