Типовой проект

903-1-215.84

ПОЛНОСБОРНАЯ КОТЕЛЬНАЯ С 4 КОТЛАМИ ДЕ-10-14ГМ

ДЛЯ СЕЛЬСКОХОЗЯЙСТВЕННОГО СТРОИТЕЛЬСТВА.
Топливо – газ, резерв – мазут.
Система теплоснабжения закрытая.

Альбом V

Строительные изделия

20072 - 07
Цена 2-17

Привязан:

Инв. №

gost.e-ecolog.ru

ТИПОВОЙ ПРОЕКТ

903-1-215.84

ПОЛНОСБОРНАЯ КОТЕЛЬНАЯ С 4 КОТЛАМИ ДЕ-10-14ГМ

ДЛЯ СЕЛЬСКОХОЗЯЙСТВЕННОГО СТРОИТЕЛЬСТВА. ТОПЛИВО – ГАЗ, РЕЗЕРВ – МАЗУТ. СИСТЕМА ТЕПЛОСНАБЖЕНИЯ ЗАКРЫТАЯ.

СОСТАВ ПРОЕКТА:

№ альбомов	Наименование альбомов
I	Тепломеханическая часть. Сборочные чертежи котельной установка оборудования немагочного исполнения.
II	Тепломеханическая часть. Водоподготовительная установка Газооборудование котельной. Мазутоснабжение.
III	Чертежи метиловых конструкций. Части 1,2.3
IV	Архитектурно-строительная часть. Санитарно-техническая часть.
V	Строительные изделия.
VI	Электротехническая часть. Силовое электрооборудование и электроосвещение. Связь и сигнализация
VII	Электротехническая часть. Схемы управления электродвигателями.
VIII	Электротехническая часть. Низковольтные комплектные устройства управления. Задание заводу-изготовителю.
IX	Контроль и регулирование.
X	Контроль и регулирование. Схемы электрические принципиальные.
XI	Контроль и регулирование. Щиты управления. Задание заводу-изготовителю.
XII	Спецификации оборудования. 1,2
XIII	Технико-экономическая часть и сметы. Книги 1,2,3ч.1,3ч.2, 4
XIV	Ведомости потребности материалов

ПРИМЕНЕННЫЕ МАТЕРИАЛЫ

Типовой проект 907-2-247 Альбомы I,II — Металлические трубы для отвода дымовых газов с температурой до +350°С. с надземным примыканием газоходов на атм. + 0.500 м³
Поставщик: ЦИТГ г. Москва.

Типовой проект 903-2-18 Альбомы II-4.1; 4.4; 5.4; 5.3; 6.1; 6.3; 7.1-10 — Установка мазутоснабжения Q = 3,25 и 6.5 м³/час с резервуарами 2×100, 2×250(200); 2×500(400) м³
Поставщик Казахский Филиал ЦИТП г. Алма-Ата

Типовой проект 704-1-458.83 — Резервуар стальной горизонтальный цилиндрический для хранения нефтепродуктов емкостью 5 м³
Поставщик: Казахский филиал ЦИТП г. Алма-Ата

Типовой проект 704-1-50 Альбомы I,II,III — Стальной вертикальный цилиндрический резервуар для нефти и нефтепродуктов емкостью 200 м³
Поставщик Казахский филиал ЦИТП г. Алма-Ата.

Типовой проект 901-4-58.83 Альбомы III, VII, VIII — Резервуары для воды прямоугольные железобетонные сборные емкостью от 100 до 250 м³
Поставщик: Тбилисский филиал ЦИТП.

Типовой проект 901-4-63.83 Альбомы I, IV, V, VI — Резервуары для воды прямоугольные железобетонные сборные емкостью от 12000 до 20000 м³
Поставщик. Тбилисский филиал ЦИТП.

Типовой проект 902-2-338 Альбомы I,II, III, IV. — Очистные сооружения замазученных дождевых сточных вод производительностью 5 л/сек для установок мазутоснабжения котельных.
Поставщик: ЦИТП г. Москва.

Утвержден Минсельхозом СССР
Приказ № 51-3Г от 2.07.84 г.
и введен в действие
ГПИ Горьковский Сантехпроект
Приказ № 107 от 12.10.84 г.

АЛЬБОМ V

Разработан
Государственным проектным институтом
Горьковский Сантехпроект
Главпромстройпроекта
Госстроя СССР

Главный инженер
Главный инженер проекта — Ю.П. Фалалеев, В.П. Соловьев

Привязан:

Инв. №

Альбом V

Типовой проект 903-1-215.84

Содержание альбома (начало)

Обозначение	Наименование	Стр.	Примечание
	Содержание альбома (начало)	2	
	Содержание альбома (окончание)	3	
ТП 903-1-215.84 КЖИ-ТТ1	Технические требования	4	
-ТТ2	Технические требования	5	
-1.100	Колонна СК3-60-4а; СК3-60-5а	6	
-1.200	Колонна СК3-60-4б; СК3-60-5б	7	
-1.300	Колонна СК3-60-3б; СК3-60-4б	8	
-1.400	Колонна СК3-66-2а; СК3-66-3а	9	
-1.500	Колонна СКТ3-66-4	10	
-1.600	Колонна СК3-36-2а	11	
-2.100	Балка 3БС012-48р II а; 3БС012-58р II а	12	
-3.100	Плита 1ПГ-5А IV Та; 1ПВ4-5А IV Та; 1ПВ10-5А IV Та	13	
-3.200	Плита ПК8-60.15а-1	14	
-4.100	Стеновая панель ПСД60.12.20-П-1; ПСД60.12.25-П-1; ПСД60.12.30-П-1; ПСД60.12.40-П-1	15	
-4.200	Стеновая панель ПСД60.12.20-П-2; ПСД60.12.25-П-2; ПСД60.12.30-П-2; ПСД60.12.40-П-2	16	
-4.300	Стеновая панель ПСД60.9.20-П-1; ПСД60.9.25-П-1; ПСД60.9.30-П-1; ПСД60.9.40-П-1	17	

Обозначение	Наименование	Стр.	Примечание
ТП 903-1-215.84-КЖИ-4.400	Стеновая панель ПСД60.6.20-П-1; ПСД60.6.25-П-1; ПСД60.6.30-П-1; ПСД60.6.40-П-1	18	
-4.500	Стеновая панель ПСД30.12.20-П-1; ПСД30.12.25-П-1; ПСД30.12.30-П-1; ПСД30.12.40-П-1	19	
-4.600	Стеновая панель ПСД12.12.20-П-1; ПСД12.12.25-П-1; ПСД12.12.30-П-1; ПСД12.12.40-П-1	20	
-4.700	Стеновая панель ПСД6.12.20-П-1; ПСД6.12.25-П-1; ПСД6.12.30-П-1; ПСД6.12.40-П-1	21	
-4.800	Стеновая панель ПСД15.30.20-П-1; ПСД15.30.25-П-1; ПСД15.30.30-П-1	22	
-4.900	Стеновая панель ПСД9.30.20-П-1; ПСД9.30.25-П-1; ПСД9.30.30-П-1	23	
-5.000	Стеновая панель ПСД60.9.20-П-УП-1; ПСД60.9.25-П-УП-1; ПСД60.9.30-П-УП-1	24	
-5.100	Стеновая панель ПСД15.12.20-П-УП-1; ПСД15.12.25-П-УП-1; ПСД15.12.30-П-УП-1	25	
-5.200	Стеновая панель ПСД15.6.20-П-УП-1; ПСД15.6.25-П-УП-1; ПСД15.6.30-П-УП-1	26	
-5.300	Стеновая панель 1ПСД6.33.20-ПП-С-1; 1ПСД6.33.25-ПП-С-1; 1ПСД6.33.30-ПП-С-1; 1ПСД6.33.40-ПП-С-1	27	

Инв. № подл. | Подпись и дата | Взам. инв. №

Альбом V

Типовой проект 903-1-215.84

Содержание альбома (окончание)

Обозначение	Наименование	стр.	Примечание
тп 903-1-215.84 НЖИ-6.100	Панель перегородки $\frac{ПГБ-2}{1.2\times6}$ -1	28	
-6.200	Панель перегородки $\frac{ПГБ-2}{0.6\times6}$ -1	29	
-6.300	Панель перегородки ПГ6; ПГ7, ПГ9	30	
-6.400	Панель перегородки ПГ8; ПГ10	31	
-6.500	Панель перегородки ПГ11	32	
-7.100	Щит деревянный Щ1	33	
-7.200	Щит деревянный Щ2	33	
-7.300	Щит деревянный Щ3	34	
-7.400	Щит деревянный Щ4	34	
-7.510	Каркас пространственный КП1	35	
-8.100	Каркас плоский КР1	35	
-1.520	Каркас плоский КР2	36	
-8.200	Каркас плоский КР3	36	
-8.300	Каркас плоский КР4	37	
-8.400	Каркас плоский КР5; КР6	37	
-8.500	Сетка арматурная С1	38	
-8.600	Сетка арматурная С2	38	
-8.700	Сетка арматурная С3	39	
-6.510	Сетка арматурная С4	39	
-6.310	Сетка арматурная С5÷С9	40	
-9.100	Изделие закладное МН1	41	
-9.200	Изделие закладное МН2	41	
-9.300	Изделие закладное МН3	42	
-9.400	Изделие закладное МН4	42	
-1.110	Изделие закладное МН5	43	

Обозначение	Наименование	стр.	Примечание
тп 903-1-215.84 НЖИ-1.710	Изделие закладное МН6	43	
-9.500	Изделие закладное МН7	44	
-9.600	Изделие закладное МН8	44	
-9.700	Изделие закладное МН9	45	
-9.800	Изделие закладное МН10	45	
-9.900	Изделие закладное МН11	46	
-10.100	Изделие закладное МН12	46	
-10.200	Изделие закладное МН13	47	
-10.300	Изделие закладное МН14	47	
-10.400	Изделие закладное МН15	55	
-11.100	Изделие соединительное МС1	48	
-11.200	Изделие соединительное МС2	48	
-11.300	Изделие соединительное МС3, МС4	49	
-11.400	Изделие соединительное МС5	49	
-11.500	Изделие соединительное МС6	50	
-11.600	Изделие соединительное МС7	50	
-11.700	Изделие соединительное МС8	51	
-11.800	Петля МС9	51	
-12.100	Рама металлическая РМ1; РМ2	52	
-12.200	Рама металлическая РМ3	52	
-12.300	Рама металлическая РМ4	53	
-12.400	Рама металлическая РМ5	53	
-13.100	Стойка СТ1	54	
-14.100	Насадка НФ-1а	54	
-15.100	Решетка Р1; Р1а	55	

Инв. № подл. | Подпись и дата | Взам. инв. №

Альбом V

1. Изготовление сборных железобетонных изделий должно производиться в соответствии с требованиями ГОСТ 13015.1-81 - правила приемки; ГОСТ 13015.2-81 - правила маркировки; ГОСТ 13015.3-81 (СТ СЭВ 1363-78) - документ о качестве „Конструкции и изделия бетонные и железобетонные сборные"; ГОСТ 14098-68 „Соединения сварные арматуры железобетонных изделий и конструкций. Контактная и ванная сварка. Основные типы и конструктивные элементы; ГОСТ 10922-75 „Арматурные изделия и закладные детали сварные для железобетонных конструкций."
2. При изготовлении конструкций должен быть обеспечен систематический пооперационный контроль за качеством бетона, арматуры, сварных соединений и т.п. согласно ГОСТ 8829-77 „Конструкции и изделия железобетонные сборные. Методы оценки и испытаний прочности, жесткости и трещиностойкости."
3. Все сборные железобетонные конструкции, кроме указанных в п.4 изготовлять по указаниям соответствующих серий с установкой дополнительных закладных элементов по данному альбому.
4. Колонну СКТ3-66-4 изготовлять в опалубке колонны СКТ3-66-3 по серии 1.823-1 вып.2.
5. Стеновые панели приняты по сериям 1.832.1-9 и 1.832.1-10 двухслойными: конструкционно-теплоизолирующий слой из керамзитобетона М-50 с объемным весом γ_0=1100кг/м^3, внутренний изолирующий слой из керамзитобетона М200 с объемным весом γ_0=1800кг/м^3 толщиной 50мм (возможен вариант изолирующего слоя из цементно-песчаного раствора М100 с объемным весом γ_0=1800кг/м^3 толщиной 20мм.

   Закладные изделия стеновых панелей должны быть защищены от коррозии цинковым покрытием толщиной 150мкм в соответствии со СНиП III-23-76 „Защита строительных конструкций и сооружений от коррозии".
6. Панели перегородок изготовлять из тяжелого бетона М200.
7. Панель перекрытия ПК8-60.15^а-1 изготовлять в опалубке панели ПК8-60-15^а с установкой деревянного вкладыша в месте отверстия. Арматуру панели вырезать по месту.
8. Марки сталей для изготовления арматурных и закладных изделий назначены в ТТ2 в зависимости от температурных условий.
9. Указания по складированию конструкций смотри в соответствующих сериях и главах СНиП.

ГИП	Соловьев		
Нач.отд.	Морунов		
м.контр.	Погорельский		
Гл.спец.	Марков		
Рук.гр.	Холодова		
Ст.инж.	Сенягина		
Инженер	Зайцева		

ТП 903-1-215.84 - КЖИ-ТТ1

Технические требования

Стадия	Лист	Листов
Р		4

Госстрой СССР
ГПИ Горьковский
Сантехпроект

Инв.№ подл. | Подпись и дата | Взам.инв.№

20072

Альбом V

1. Плоские каркасы и сетки изготовлять с помощью контактной точечной сварки по ГОСТ 14098-68. Точечную сварку производить во всех местах пересечения стержней каркасов и сеток.
2. Приварку анкеров к пластинам втавр выполнять дуговой сваркой под слоем флюса на сварочных автоматах.
3. Приварку анкеров к пластинам или уголкам внахлестку выполнять контактной рельефно-точечной или ручной дуговой сваркой.
4. Сварку проката между собой выполнять электродами типа Э42 по ГОСТ 9467-75, $h_ш = 4$ мм, кроме оговоренных.
5. Сварку следует производить в соответствии с ГОСТ 19292-73 „Соединения сварные элементов закладных деталей сборных железобетонных конструкций. Контактная и автоматическая сварка плавлением. Основные типы и конструктивные элементы." и СН 393-78 „Инструкцией по сварке соединений арматуры и закладных деталей железобетонных конструкций."
6. Изделия должны отвечать требованиям ГОСТ 10922-75 „Арматурные изделия и закладные детали сварные для железобетонных конструкций. Технические требования и методы испытаний."
7. Материал арматурных изделий и анкеров закладных и соединительных изделий - горячекатаная арматурная сталь
   класса А I марки ВСТ3кп2 по ГОСТ 380-71*,
   класса А II марки ВСТ5пс2 по ГОСТ 380-71*,
   класса А III марки 35ГС по ГОСТ 5781-82*,
   класса Вр I по ТУ 14-4-659-75 -
   - для расчетной температуры $t^\circ \geq -30^\circ$,
   класса А I марки ВСТ3сп2 по ГОСТ 380-71*,
   класса А II марки ВСТ5пс2 по ГОСТ 380-71*,
   класса А III марки 35ГС по ГОСТ 5781-82,
   класса Вр I по ТУ 14-4-659-75 -
   для расчетной температуры $-40^\circ \leq t^\circ < -30^\circ$.
8. Материал проката закладных и соединительных изделий - углеродистая сталь марки ВСТ3кп2 по ГОСТ 380-71* для расчетной температуры $t^\circ \geq -30^\circ$ и ВСТ3пс6 по ГОСТ 380-71* для расчетной температуры $-40^\circ \leq t^\circ < -30^\circ$.
9. Материал монтажных петель - горячекатаная арматурная сталь класса А-I марки ВСТ3сп2.

ГИП	Соловьев		ТП 903-1-215.84 -КЖИ-ТТ2
Нач отд.	Морунов		
Н. контр.	Погоревский		Технические требования
Гл. спец.	Марков		
Рук гр.	Холодова		
Ст. инж.	Сенягина		
Инженер	Горюнова		

Стадия	Лист	Листов
Р		1

Госстрой СССР ГПИ Горьковский Сантехпроект

Инв. № подл. | Подпись и дата | Взам. инв. №

Альбом I

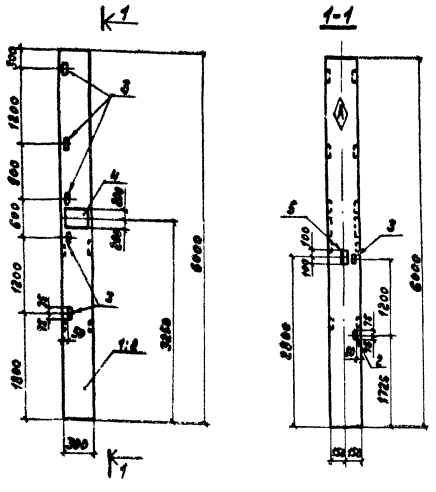

Ведомость расхода стали на дополнительные закладные изделия на элемент, кг

Марка элемента	Изделия закладные													Общий расход
	Арматура класса								Прокат марки					
	А-I		А-III					Всего	ВСт3кп2					
	ГОСТ 5781-82*		ГОСТ 5781-82*						ГОСТ 19903-74*			ГОСТ 8509-72*		
	ф8	Итого	ф8	ф12	ф14	ф22	Итого		-5×8	-5×10	Итого	63×5	Итого	
СК3-60-4а; СК3-60-5а	0,16	0,16	0,3	1,68	5,94	4,32	12,24	12,40	1,4	18,84	20,24	10,08	10,08	42,70

Формат	Зона	Поз.	Обозначение	Наименование	Кол. на исполн. ТП 903-1 -КЖИ-1.110			Примечание
					–	01		
				Документация				
			1.823-1 Вып. 2	Пояснительная записка	X	X		
				Сборочные единицы				
		1	1.823-1 Вып. 2	Колонна СК3-60-4	X			
		2	1.823-1 Вып. 2	Колонна СК3-60-5		X		
		3	1.423-3 Вып. 2	Изделие закладное М1-13	7	7		
А4		4	ТП 903-1- -КЖИ-1.110	Изделие закладное МН5	2	2		
		5	3.400-6/76	Изделие закладное МН1-15	1	1		

◊ Знак ориентации нанести несмываемой краской

Обозначение	Марка	Масса, т
ТП 903-1-215.84 -КЖИ-1.100	СК3-60-4а	1,40
-01	СК3-60-5а	1,40

Привязан

Инв. №

ГИП	Соловьев	
Нач.отд.	Марунов	
Н.контр.	Погорельский	
Гл.спец.	Марков	
Рук.гр.	Холодова	
Ст.техник	Андрианова	

ТП 903-1-215.84 -КЖИ-1.100

Колонна (СК3-60-4а; СК3-60-5а)

Стадия	Масса	Масштаб
Р	см. табл.	1:50

Лист | Листов 1

Госстрой СССР ГПИ Горьковский Сантехпроект

Инв. № подл. | Подпись и дата | Взам. инв. №

28072 1

Альбом V

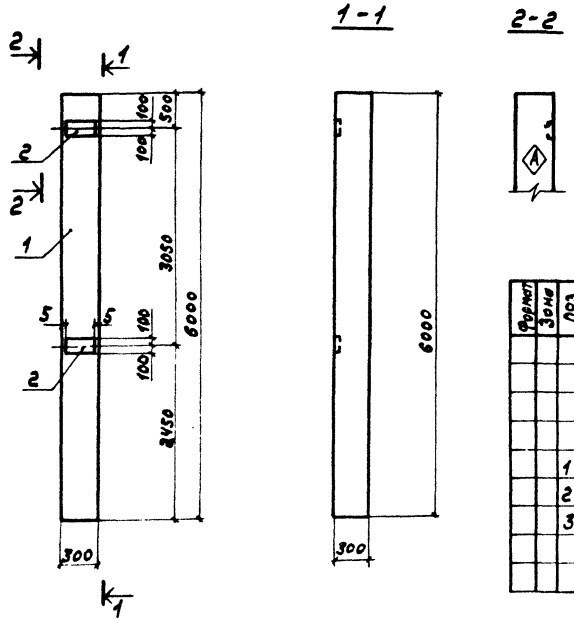

Ведомость расхода стали на дополнительные закладные изделия на элемент, кг

Марка элемента	Изделия закладные						Общий расход
	Арматура класса			Прокат марки			
	А-III			В ст3кп2			
	ГОСТ5781-82*			ГОСТ19903-74*			
	Ф12		Итого	-б=10		Итого	
СК3-60-4Б СК3-60-5Б	2,8		2,8	9,2		9,2	18.0

Формат	Зона	Поз.	Обозначение	Наименование	Кол. на исполн. ТП903-1- -КЖИ-1.200			Примечание
					—	01		
				Документация				
			1.823-1 вып.2	Пояснительная записка	X	X		
				Сборочные единицы				
		1	1.823-1 вып.2	Колонна СК3-60-4	X			
		2	1.823-3 вып.2	Колонна СК3-60-5		X		
		3	1.423-3 вып.2	Изделие закладное М1-12	2	2		

Ⓐ Знак ориентации нанести несмываемой краской

Обозначение	Марка	Масса, т
ТП903-1-215.84-КЖИ-1.200	СК3-60-4Б	1.40
-01	СК3-60-5Б	1.40

Привязан

Инв. №

ГИП	Соловьев	
Нач.отд.	Марунов	
М.контр.	Погорельский	
Гл.спец.	Марков	
Рук.гр.	Холодова	
Ст.техник	Андрианова	

ТП 903-1-215.84 -КЖИ-1.200

Колонна (СК3-60-4Б; СК3-60-5Б)

Стадия	Масса	Масштаб
Р	см. табл.	1:50
Лист	Листов 1	

Госстрой СССР ГПИ Горьковский Сантехпроект

Инв.№ подл. | Подпись и дата | Взам.инв.№

20072-07 8

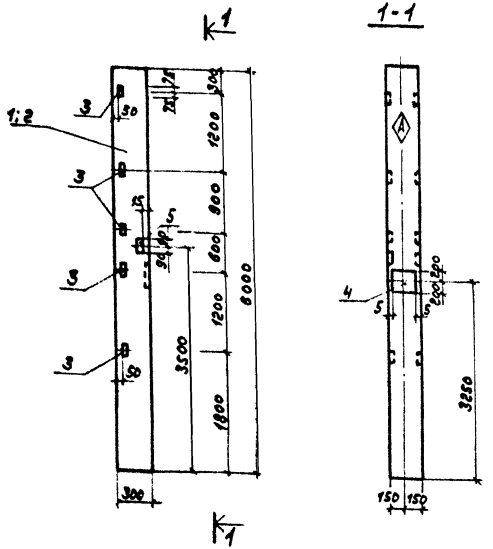

Ведомость расхода стали на дополнительные закладные изделия на элемент, кг

Марка элемента	Изделия закладные														Общий расход
	Арматура класса								Прокат марки						
	A-I		A-III					Всего	Ст 3 кп 2						
	ГОСТ 5781-82*		ГОСТ 5781-82*						ГОСТ 19903-74*			ГОСТ 8509-72*			
	ф6	Итого	ф8	ф12	ф14	ф22	Итого		-5-В	-5-Г	Итого	63×5		Итого	
СК3-60-3В; СК3-60-4В	0,08	0,08	0,6	1,20	2,97	2,16	6,93	7,01	2,8	9,42	12,22	7,2		7,2	26,43

Формат	Зона	Поз.	Обозначение	Наименование	Кол. на испол. ТП 903-1 -КЖСИ-1.300			Примечание
					-	01		
				Документация				
			1.823-1 Вып. 2	Пояснительная записка	X	X		
				Сборочные единицы				
		1	1.823-1 Вып. 2	Колонна СК3-60-3	X			
		2	1.823-1 Вып. 2	Колонна СК3-60-4		X		
		3	1.423-3 Вып. 2	Изделие закладное М1-13	5	5		
А4		4	ТП 903-1- -КЖСИ-1.110	Изделие закладное М15	1	1		
		5	3.400-6/76	Изделие закладное М1-18	2	2		

Знак ориентации нанести несмываемой краской.

Обозначение	Марка	Масса, т
ТП 903-1-215.84 -КЖСИ-1.300	СК3-60-3В	1,40
-01	СК3-60-4В	1,40

Привязан

Инв. №

ГИП	Соловьев	
Нач. отд.	Морунов	
Н. контр.	Погорельский	
Гл. спец.	Марков	
Рук. гр.	Холодова	
Ст. техник	Андриенова	

ТП 903-1-215.84 -КЖСИ-1.300

Колонна (СК3-60-3В; СК3-60-4В)

Стадия	Масса	Масштаб
Р	см. табл.	1:50
Лист	Листов 1	

Госстрой СССР ГПИ Горьковский Сантехпроект

Инв. № подл. | Подпись и дата | Взам. инв. №

Альбом V

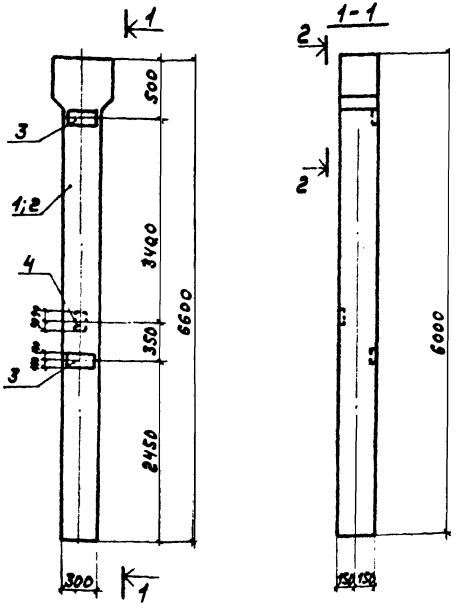

Ведомость расхода стали на дополнительные закладные изделия на элемент, кг.

Марка элемента	Изделия закладные									Общий расход
	Арматура класса				Прокат марки					
	A-III				В ст3 кп 2					
	ГОСТ 5781-82*				ГОСТ 19903-74*					
	ф8	ф12		Итого	-5-В	-5-10		Итого		
СКТ3-66-2а; СКТ3-66-3а	0,3	2,8		3,1	1,4	9,2		10,6		13,7

Формат	Зона	Поз.	Обозначение	Наименование	Кол. на испол. ТП 903-1- -НЖИ-1.400				Примечание
					—	01			
				Документация					
			1.823-1 Вып. 2	Пояснительная записка	X	X			
				Сборочные единицы					
		1	1.823-1 Вып. 2	Колонна СКТ3-66-2	X				
		2	1.823-1 Вып. 2	Колонна СКТ3-66-3		X			
		3	1.423-3 Вып. 2	Изделие закладное М1-12	2	2			
		4	3.400-6/76	Изделие закладное МИ1-18	1	1			

◈ Знак ориентации нанести несмываемой краской

Обозначение	Марка	Масса, т
ТП 903-1-215.84 -НЖИ-1.400	СКТ3-66-2а	1.60
-01	СКТ3-66-3а	1.60

Инв. № подл. | Подпись и дата | Взам. инв. №

Привязан

ГИП	Соловьев	
Нач. отд.	Морунов	
Н. контр.	Логовельский	
Гл. спец.	Марков	
Рук. гр.	Колодова	
Ст. техник	Андрианова	

ТП 903-1-215.84 -НЖИ-1.400

Колонна (СКТ3-66-2а, СКТ3-66-3а)

Стадия	Масса	Масштаб
Р	см. табл.	1:50
Лист	Листов 1	

Госстрой СССР ГПИ Горьковский Сантехпроект

20072-07 10

Альбом V

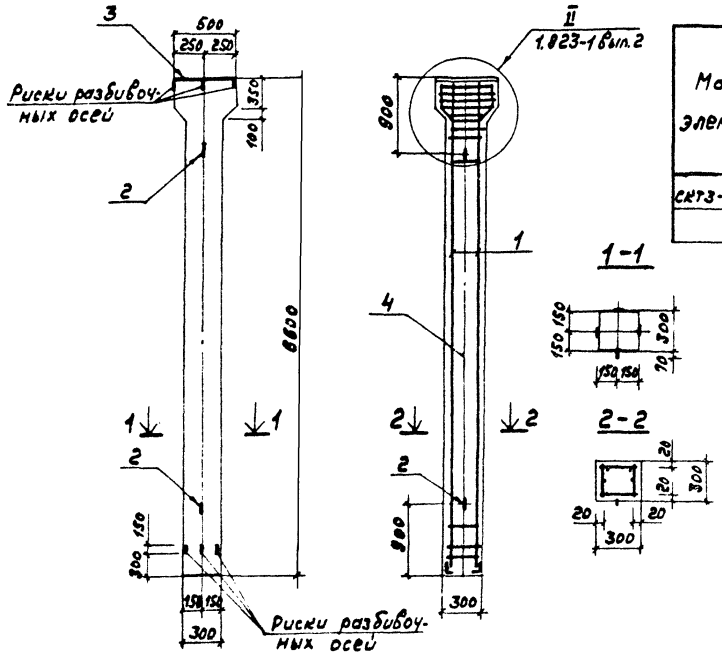

Ведомость расхода стали на элемент, кг

Марка элемента	Изделия арматурные									Изделия закладные						Общий расход
	Арматура класса								Всего	Арматура класса		Прокат марки			Всего	
	Вр-I		А-I			А-III				А-II		В ст 3 кп 2				
	ТУ14-4-659-75		ГОСТ 5781-82*							ГОСТ 5781-82*		ГОСТ 19903-74	ГОСТ 8510-72			
	ф5	Итого	ф6	ф12	Итого	ф12	ф20	Итого		ф10	Итого	-б=б	Lчуох 50х8	Итого		
СКТ3-66-4	0.68	0.68	5,62	1.94	7,56	3,82	97,6	101,42	109,66	0.90	0.90	9.42	8.46	17,88	18.78	128.44

Формат	Зона	Поз.	Обозначение	Наименование	Кол.	Примечание
				Документация		
			1.823-1 вып.2	Пояснительная записка		
А3			ТП 903-1-215.84-КЖИ-ТТ1	Технические требования		
				Сборочные единицы		
А4		1	ТП 903-1-215.84-КЖИ-1.510	Каркас пространственный КП1	1	
		2	1.823-1 вып.2, лист 24	Монтажная петля, поз.22	2	
		3	1.823-1 вып.2, лист 26	Закладная деталь М-2	1	
				Материалы		
		4		Бетон марки 200	0,62	$м^3$

Привязан	ГИП	Соловьев	
	Нач. отд.	Морунов	
	Н. контр.	Погорельский	
	Гл. спец.	Марков	
	Рук. гр.	Холодова	
Инв. №	Ст. техник	Андрианов	

ТП 903-1-215.84 -КЖИ-1.500

Колонна (СКТ3-66-4)

Стадия	Масса	Масштаб
Р	1,55т	1:50
Лист	Листов 1	

Госстрой СССР ГПИ Горьковский Сантехпроект

Взам. инв. №

Подпись и дата

Инв. № подл.

20072-07 11

Альбом V

Ведомость расхода стали на дополнительные закладные изделия на элемент, кг

Марка элемента	Изделия закладные						Общий расход
	Арматура класса А-III ГОСТ 5781-82*			Прокат марки Вст3кп2 ГОСТ 8509-72*			
	Ф18		Итого	63×6		Итого	
СК3-36-2а	0,96		0,96	5,76		5,76	6,72

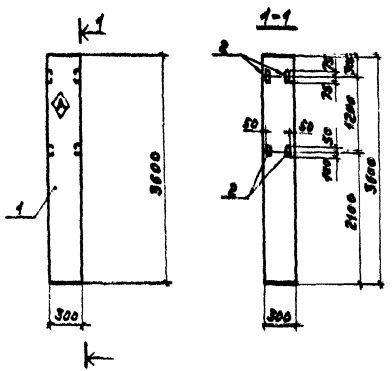

Формат	Зона	Поз.	Обозначение	Наименование	Кол.	Примечание
				Документация		
			1.823-1 Вып.1	Пояснительная записка		
				Сборочные единицы		
		1	1.823-1 Вып.1	Колонна СК3-36-2		
		2	1.423-3 Вып.2	Изделие закладное М1-13	4	

Ⓐ Знак ориентации монеты несмываемой краской

Привязан	ГИП	Соловьев	
	Нач. отд.	Морунов	
	Н. контр.	Погорельский	
	Гл. спец.	Марков	
	Рук. гр.	Холодова	
Инв. №	Инженер	Морозова	

ТП 903-1-215.84 -НЖСИ-1600

Колонна (СК3-36-2а)

Стадия	Масса	Масштаб
Р	0,811т	1:50
Лист	Листов 1	

Госстрой СССР ГПИ Горьковский Сантехпроект

Инв. № подл. | Подпись и дата | Взам. инв. №

Альбом V

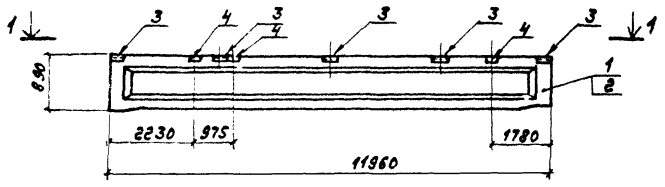

1 - 1

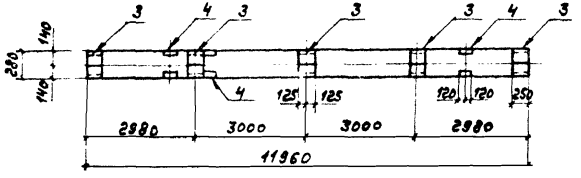

Ведомость расхода стали на дополнительные закладные изделия на элемент, кг

Марка элемента	Изделия закладные								Общий расход
	Арматура класса А-III ГОСТ 5781-82*				Прокат марки В ст 3 кп 2 ГОСТ 8510-72*				
	ф8	ф10		Итого	∠110×70×8	∠140×90×8		Итого	
3БС012-4Вр II а; 3БС012-5Вр II а	1,2	3,37		4,57	15,6	35,25		50,85	55,42

Формат	Зона	Поз.	Обозначение	Наименование	Кол. на исполн. ТП 903-1- -КЖИ-1.700 —	01		Примечание
				Сборочные единицы				
		1	1.462.1-1/81.01-3-33	Балка 3БС012-4Вр II	X			
		2	-44	Балка 3БС012-5Вр II		X		
А4		3	ТП 903-1-215.84-КЖИ-1.710	Изделие закладное МН6	5	5		
		4	1.400-6/76	Изделие закладное М4-22-2	3	3		

Обозначение	Марка	Масса, т
ТП 903-1-215.84 -КЖИ-1.700	3БС012-4Вр II а	4.50
-01	3БС012-5Вр II а	4.50

Привязан

Инв. № подл. | Подпись и дата | Взам. инв. №

ГИП	Соловьев	
Нач. отд.	Морунов	
Н. контр.	Погорельский	
Гл. спец.	Марков	
Вед. гр.	Холодова	
Ст. техн.	Андрианова	

ТП 903-1-215.84 -КЖИ-1.700

Балка (3БС012-4Вр II а, 3БС012-5Вр II а)

Стадия	Масса	Масштаб
Р	см. табл.	1:100

Лист | Листов 1

Госстрой СССР ГПИ Горьковский Сантехпроект

Альбом V

Ведомость расхода стали на дополнительные закладные изделия на элемент, кг

Марка элемента	Изделия закладные									Общий расход
	Арматура класса А-III				Прокат марки Вст3 кп2					
	ГОСТ 5781-82*				ГОСТ 8509-72*		ГОСТ 103-76*			
	⌀10			Итого	∟70×6		Итого	-5÷8	Итого	
1ПГ-5АIIIТа 1ПВ4-5АIIIТа 1ПВ10-5АIIIТа	2,4			2,4	2,4		2,4	3,92	3,92	8,72

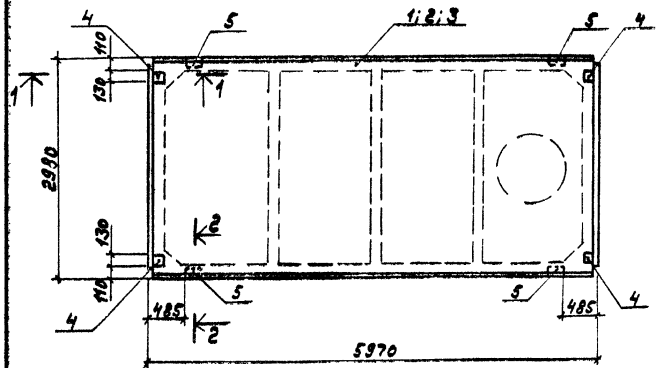

Формат	Зона	Поз.	Обозначение	Наименование	Кол. на испол. ТП 903-1-КЖИ-3.100 —	01	02	Примечание
				Сборочные единицы				
		1	1.865.1-4/80.01-10000-Р4	Плита 1ПГ-5АIIIТ	X			
		2	1.865.1-4/80.01-20000-Р4	Плита 1ПВ4-5АIIIТ		X		
		3	-22	Плита 1ПВ10-5АIIIТ			X	
		4	1.865.1-4/80.02-00120	Изделие закладное М6	4	4	4	
		5	1.865.1-4/80.02-00130	Изделие закладное М7	4	4	4	

1-1

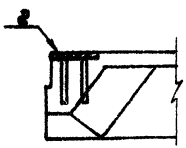

2-2

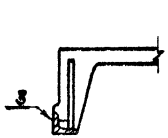

Обозначение	Марка	Масса, т
ТП 903-1-М5.84 -КЖСИ-3.100	1ПГ-5АIIIТа	2.25
-01	1ПВ4-5АIIIТа	2.90
-02	1ПВ10-5АIIIТа	2.80

Привязан

Инв. № подл. | Подпись и дата | Взам. инв. №

ГИП	Соловьев	
Нач. отд.	Морунов	
Н. контр.	Погорельский	
Гл. спец.	Марков	
Рук. гр.	Холодова	
Ст. техн.	Андрианова	

ТП 903-1-М5.84 -КЖСИ-3.100

Плита (1ПГ-5АIIIТа; 1ПВ4-5АIIIТа; 1ПВ10-5АIIIТа)

Стадия	Масса	Масштаб
Р	см. табл.	1:50
Лист	Листов 1	

Госстрой СССР ГПИ Горьковский Сантехпроект

Альбом V

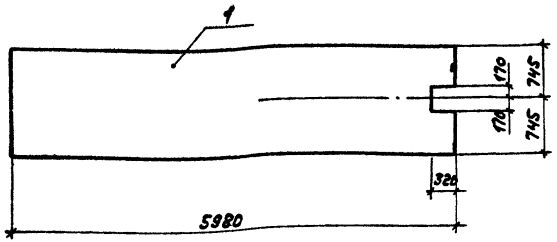

Формат	Зона	Поз.	Обозначение	Наименование	Кол.	Примечание
				Документация		
А3			ТП 903-1-215.84 -КЖИ-ТТ1	Технические требования		
				Сборочные единицы		
		1	1.141-1.58.200000	Плита перекрытия ПК8-60.15а		

Плита ПК 8-60.15а отличается от типовой плиты по серии 1.141-1. Вып.58 только вырезом

Привязан

Инв.№

Инв.№ подл. | Подпись и дата | Взам.инв.№

ТП 903-1-215.84 -КЖИ-3.200

ГИП	Соловьев		Плита перекрытия (ПК8-60.15а-1)	Стадия	Масса	Масштаб
Нач.отд.	Морунов			Р	2.85т	1:50
М.контр.	Погорельский			Лист	Листов 1
Гл.спец.	Марков			Госстрой СССР ГПИ Горьковский Сантехпроект	
Рук.гр.	Холодова				
Инженер	Зайцева				

ТП 903-1-215.84 -КЖИ

ГИП			Стадия	Масса	Масштаб
Нач.отд.			Р		
М.контр.			Лист	Листов 1
Гл.спец.			Госстрой СССР ГПИ Горьковский Сантехпроект	
Рук.гр.			
Ст.инж.			
Инженер			

Альбом V

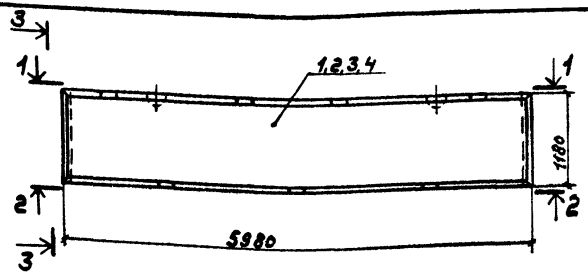

3-3



1-1

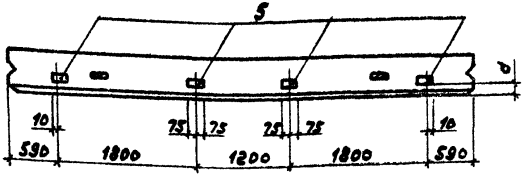

2-2

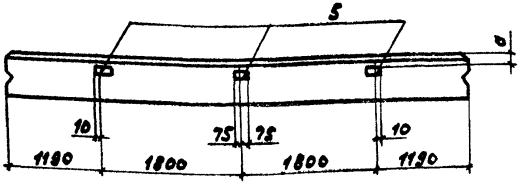

Ведомость расхода стали на дополнительные закладные изделия на элемент, кг

Марка элемента	Изделия закладные						Общий расход
	Арматура класса А-III			Прокат марки Вст3			
	ГОСТ 5781-82*			ГОСТ 19903-74*			
	ф10		Итого	-5х8		Итого	
ПСА60.12.20-П-1 ПСА60.12.25-П-1 ПСА60.12.30-П-1 ПСА60.12.40-П-1	2,8		2,8	9,1		9,1	11,9

Формат	Зона	Поз.	Обозначение	Наименование	Кол. на испол. ТП 903-1-ЖЖСИ-4.100 —	01	02	03	Примечание
				Документация					
А3			ТП 903-1-245.84 -ЖЖСИ-ТТ1	Технические требования	X	X	X	X	
				Сборочные единицы					
				Стеновая панель					
		1	1.832.1-9.100100000-02	ПСА 60.12.20	X				
		2	-06	ПСА 60.12.25		X			
		3	-10	ПСА 60.12.30			X		
		4	-14	ПСА 60.12.40				X	
		5	1.832.1-8.2.0012000	Изделие закладное М1	7	7	7	7	

Обозначение	Марка	Размеры, мм а	б	Масса, т	
ТП 903-1-245.84-ЖЖСИ-4.100	ПСА60.12.20-П-1	60	200	2.30	Привязан
-01	ПСА60.12.25-П-1	60	250	2.70	
-02	ПСА60.12.30-П-1	120	300	3.15	
-03	ПСА60.12.40-П-1	120	400	4.05	Инв.№

ГИП	Соловьев	
Нач. отд	Моруков	
Н. контр.	Погорельский	
Гл. спец.	Марков	
Рук. гр.	Холодова	
Ст. инж.	Ермичина	
Инженер	Зайчева	

ТП 903-1-245.84 -ЖЖСИ-4.100

Стеновая панель (ПСА60.12.20-П-1; ПСА60.12.25-П-1; ПСА60.12.30-П-1; ПСА60.12.40-П-1)

Стадия	Масса	Масштаб
Р	см. табл.	1:50
Лист	Листов 1	

Госстрой СССР ГПИ Горьковский Сантехпроект

Инв.№ подл. | Подпись и дата | Взам. инв.№

Альбом V

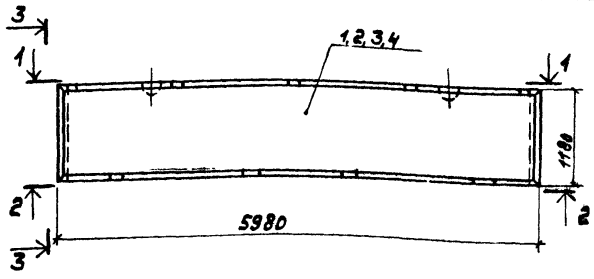

3-3



1-1

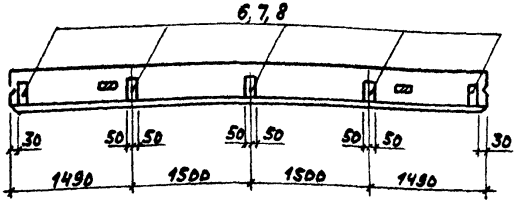

2-2

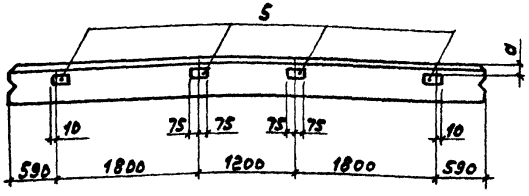

Ведомость расхода стали на дополнительные закладные изделия на элемент, кг

Марка элемента	Изделия закладные										Общий расход
	Арматура класса							Прокат марки			
	А-II				А-III			В ст 3			
	ГОСТ 5781-82*				ГОСТ 5781-82*			ГОСТ 19903-74*			
	ф10	ф12		Итого	ф10		Итого	-б=8		Итого	
ПСД 60.12.20-П-2	2.0	5.0		7.0	1.6		1,6	10,2		10,2	18,8
ПСД 60.12.25-П-2	2.0	5.0		7.0	1.6		1,6	11,7		11,7	20,3
ПСД 60.12.30-П-2 ПСД 60.12.40-П-2	3.0	5.0		8.0	1.6		1,6	13,2		13,2	22,8

Формат	Зона	Поз.	Обозначение	Наименование	Кол. на исполнение ТП 903-1-...-КЖИ-4.200				Примечание
					—	01	02	03	
				Документация					
А3			ТП 903-1-215.84-КЖИ-ТТ1	Технические требования	X	X	X	X	
				Сборочные единицы					
				Стеновая панель					
		1	1.832.1-9.1.0010000 - 02	ПСД 60.12.20	X				
		2	-06	ПСД 60.12.25		X			
		3	-10	ПСД 60.12.30			X		
		4	-14	ПСД 60.12.40				X	
				Изделия закладные					
		5	1.832.1-9.20012000	М1	4	4	4	4	
		6	1.432-14/80 вып.3	М13	5				
		7	1.432-14/80 вып.3	М14		5			
		8	1.432-14/80 вып.3	М15			5	5	

Обозначение	Марка	Размеры мм		Масса, т
		а	б	
ТП 903-215.84 -КЖИ-4.200	ПСД 60.12.20-П-2	60	200	2,3
-01	ПСД 60.12.25-П-2	60	250	2,7
-02	ПСД 60.12.30-П-2	120	300	3,15
-03	ПСД 60.12.40-П-2	120	400	4,05

Привязан

Инв. №

ГИП	Соловьев	
Нач.отд.	Морунов	
Н. контр.	Погорельский	
Гл.спец.	Марков	
Рук.гр.	Холодова	
Ст.инж.	Семягина	
Инженер	Зайцева	

ТП 903-1-215.84 -КЖИ-4.200

Стеновая панель (ПСД 60.12.20-П-2; ПСД 60.12.25-П-2; ПСД 60.12.30-П-2; ПСД 60.12.40-П-2)

Стадия	Масса	Масштаб
Р	см. табл.	1:50

Лист | Листов 1

Госстрой СССР ГПИ Горьковский Сантехпроект

Взам. инв. №

Подпись и дата

Инв. № подл.

Альбом V

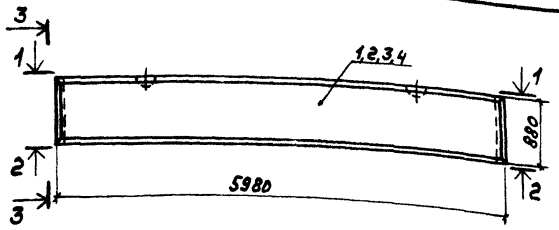

3-3



1-1

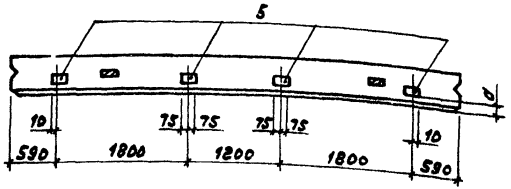

2-2

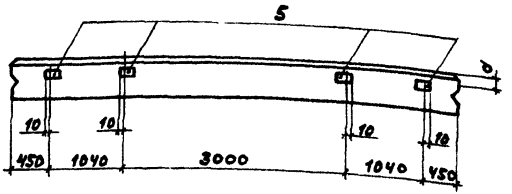

Ведомость расхода стали на дополнительные закладные изделия на элемент, кг

Марка элемента	Изделия закладные						Общий расход
	Арматура класса А-III ГОСТ 5781-82*			Прокат марки Вст3 ГОСТ 19903-74*			
	ф10		Итого	-δ=8		Итого	
ПСД 60.9.20-П-1; ПСД 60.9.25-П-1; ПСД 60.9.30-П-1; ПСД 60.9.40-П-1	3,2		3,2	10,4		10,4	13,6

Формат	Зона	Поз.	Обозначение	Наименование	Кол. на испол. ТП 903-1-215.84 -КЖСИ-4.300 —	01	02	03	Примечание
				Документация					
А3			ТП 903-1-215.84 -КЖСИ-ТТ1	Технические требования	X	X	X	X	
				Сборочные единицы					
				Стеновая панель					
		1	1.832.1-9.1.0010000-01	ПСД 60.9.20	X				
		2	-05	ПСД 60.9.25		X			
		3	-09	ПСД 60.9.30			X		
		4	-13	ПСД 60.9.40				X	
		5	1.832.1-9.2.0012000	Изделие закладное М1	8	8	8	8	

Обозначение	Марка	Размеры мм d	Размеры мм δ	Масса, т	Примечание
ТП 903-1-215.84 -КЖСИ-4.300	ПСД 60.9.20-П-1	60	200	1.70	Привязан
-01	ПСД 60.9.25-П-1	60	250	2.00	
-02	ПСД 60.9.30-П-1	120	300	2.35	
-03	ПСД 60.9.40-П-1	120	400	3.00	Инв. №

ГИП	Соловьев	
Нач.отд.	Порунов	
Н.контр.	Погорельский	
Гл.спец.	Марьков	
Рук.гр.	Холодова	
Ст.инж.	Сенягина	
Инженер	Зайцева	

ТП 903-1-215.84 -КЖСИ-4.300

Стеновая панель (ПСД 60.9.20-П-1; ПСД 60.9.25-П-1; ПСД 60.9.30-П-1; ПСД 60.9.40-П-1)

Стадия	Масса	Масштаб
Р	см. табл.	1:50

Лист | Листов 1

Госстрой СССР ГПИ Горьковский Сантехпроект

Инв. № подл. | Подпись и дата | Взам. инв. №

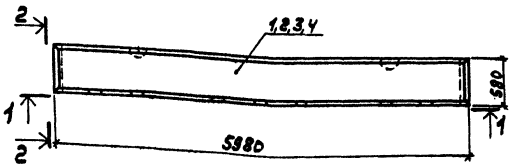

2-2



1-1

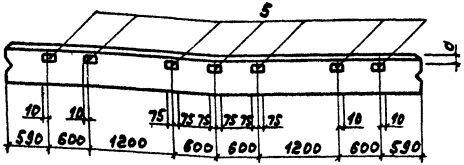

Ведомость расхода стали на дополнительные закладные изделия на элемент, кг.

Марка элемента	Изделия закладные						Общий расход
	Арматура класса			Прокат марки			
	А-III			ВСт3			
	ГОСТ 5781-82*			ГОСТ 19903-74*			
	ф10		Итого	-6т.в		Итого	
ПСД 60.6.20-П-1; ПСД 60.6.25-П-1; ПСД 60.6.30-П-1; ПСД 60.6.40-П-1	2,8		2,8	9,1		9,1	11,9

Формат	Зона	Поз.	Обозначение	Наименование	Кол. на исполн. ТП 903-1- -КЖСИ-4.400 —	01	02	03	Примечание
				Документация					
А3			ТП 903-1-215.84 КЖСИ-ТТ1	Технические требования	✕	✕	✕	✕	
				Сборочные единицы					
				Стеновая панель					
		1	1.832.1-9.1.0010000	ПСД 60.6.20	✕				
		2	-01	ПСД 60.6.25		✕			
		3	-02	ПСД 60.6.30			✕		
		4	-12	ПСД 60.6.40				✕	
		5	1.832.1-9.2.0012000	Изделие закладное М1	7	7	7	7	

Обозначение	Марка	Размеры, мм а	Размеры, мм б	Масса, т	
ТП 903-1-215.84 -КЖСИ-4.400	ПСД 60.6.20-П-1	60	200	1.10	Привязан
-01	ПСД 60.6.25-П-1	60	250	1.30	
-02	ПСД 60.6.30-П-1	120	300	1.55	
-03	ПСД 60.6.40-П-1	120	400	1.95	Инв.№

ГИП	Соловьёв	
Нач.отд.	Морунов	
Н. контр.	Погорельский	
Гл.спец.	Марков	
Рук.гр.	Холодова	
Ст. инж.	Семягина	
Инженер	Зайцева	

ТП 903-1-215.84 -КЖСИ-4.400

Стеновая панель (ПСД 60.6.20-П-1; ПСД 60.6.25-П-1; ПСД 60.6.30-П-1; ПСД 60.6.40-П-1)

Стадия	Масса	Масштаб
Р	см. табл.	1:50
Лист	Листов 1	

Госстрой СССР ГПИ Горьковский Сантехпроект

Инв.№ подл. | Подп. и дата | Взам. инв.№

Альбом V

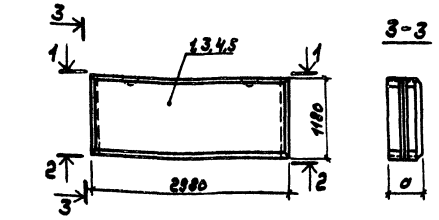

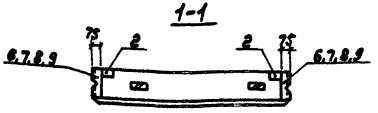

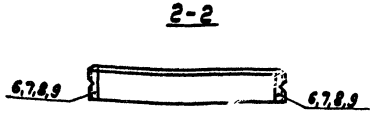

* Разбивка поз 2 по данному чертежу

Ведомость расхода стали на дополнительные закладные изделия на элемент, кг

Марка элемента	Изделия закладные						Общий расход
	Арматура класса А-III ГОСТ 5781-82*			Прокат марки ВСТ 3 ГОСТ 8509-72*			
	Ф8		Итого	L63×6	L75×7	Итого	
ПСД 30.12.20-П-1	1,6		1,6	4,4		4,4	6,0
ПСД 30.12.25-П-1	1,6		1,6		8,0	8,0	9,6
ПСД 30.12.30-П-1	2,8		2,8		9,6	9,6	12,4
ПСД 30.12.40-П-1	2,8		2,8		11,2	11,2	14,0

Формат	Зона	Поз.	Обозначение	Наименование	Кол. на исполн. ТП 903-1-				Примечание
					—	01	02	03	
				Документация					
А3			ТП 903-1-215.84 -КЖИ-ТТ1	Технические требования	X	X	X	X	
				Сборочные единицы					
				Стеновая панель					
		1	1.832.1-9.1.0040000	ПСД 30.12.20	X				*)
		3	-02	ПСД 30.12.25		X			*)
		4	-04	ПСД 30.12.30			X		*)
		5	1.832.1-9.1.0050000-02	ПСД 30.12.40				X	*)
				Изделия закладные					
		6	3.400-6/76	МИ4-27	4				
		7	3.400-6/76	МИ4-30		4			
		8	3.400-6/76	МИ4-31			4		
		9	3.400-6/76	МИ4-32				4	

Обозначение	Марка	Размеры, мм		Масса, т
		a		
ТП 903-215.84 КЖИ-4.500	ПСД 30.12.20-П-1	200		1,10
-01	ПСД 30.12.25-П-1	250		1,30
-02	ПСД 30.12.30-П-1	300		1,60
-03	ПСД 30.12.40-П-1	400		2,00

Привязан

Инв. № подл. | Подпись и дата | Взам. инв. №

ГИП	Соловьев	
Нач. отд.	Морунов	
Н. контр.	Погорельский	
Гл. спец.	Марков	
Рук. гр.	Холодова	
Ст. инж.	Семягина	
Инженер	Зайцева	

ТП 903-1-215.84 -КЖИ-4.500

Стеновая панель (ПСД 30.12.20-П-1; ПСД 30.12.25-П-1; ПСД 30.12.30-П-1; ПСД 30.12.40-П-1)

Стадия	Масса	Масштаб
Р	см. табл.	1:50

Лист | Листов 1

Госстрой СССР ГПИ Горьковский Сантехпроект

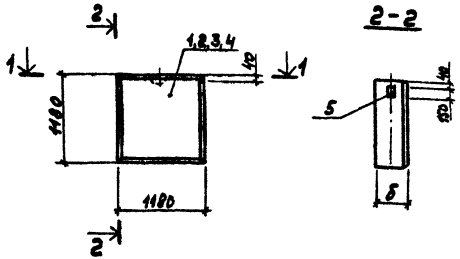

1-1

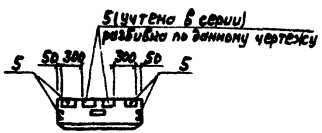

Ведомость расхода стали на дополнительные закладные изделия на элемент, кг

Марка элемента	Изделия закладные						Общий расход
	Арматура класса			Прокат марки			
	A-III			Вст3			
	ГОСТ 5781-82*			ГОСТ 19903-74*			
	ф10		Итого	-Б-8		Итого	
ПСА 12.12.20-П-1; ПСА 12.12.25-П-1; ПСА 12.12.30-П-1; ПСА 12.12.40-П-1	1,6		1,6	5,2		5,2	6,8

Формат	Зона	Поз.	Обозначение	Наименование	Кол. на испол. по 903-1				Примечание
					—	01	02	03	
				Документация					
А3			тп 903-1-215.84-КЖИ-ТТ1	Технические требования	X	X	X	X	
				Сборочные единицы					
				Стеновая панель					
		1	1.832.1-9.1.0140000-01	ПСА 12.12.20	X				
		2	-03	ПСА 12.12.25		X			
		3	-05	ПСА 12.12.30			X		
		4	1.832.1-9.1.0150000-01	ПСА 12.12.40				X	
		5	1.832.1-9.2.0012000	Изделие закладное М1	4	4	4	4	

Обозначение	Марка	Размеры мм δ	Масса, т	Привязан
тп 903-1-215.84-КЖИ-4.600	ПСА 12.12.20-П-1	200	0,44	
-01	ПСА 12.12.25-П-1	250	0,53	
-02	ПСА 12.12.30-П-1	300	0,62	
-03	ПСА 12.12.40-П-1	400	0,80	Инв.№

ГИП	Соловьев	
Нач.отд.	Морунов	
Н.контр.	Погорельский	
Гл.спец.	Марков	
Рук.гр.	Холодова	
Ст.инж.	Семягина	
Инженер	Зайцева	

тп 903-1-215.84 -КЖИ-4.600

Стеновая панель (ПСА 12.12.20-П-1; ПСА 12.12.25-П-1; ПСА 12.12.30-П-1; ПСА 12.12.40-П-1)

Стадия	Масса	Масштаб
Р	см. табл.	1:50
Лист	Листов 1	

Госстрой СССР ГПИ Горьковский Сантехпроект

Инв.№подл. | Подпись и дата | Взам.инв.№

Ведомость расхода стали на дополнительные закладные изделия на элемент, кг.

Марка элемента	Изделия закладные						Общий расход
	Арматура класса А-III ГОСТ 5781-82*			Прокат марки Вст3 ГОСТ 19903-74*			
	ф10		Итого	-Б-8		Итого	
ПСД 6.12.20-П-1 ПСД 6.12.25-П-1 ПСД 6.12.30-П-1 ПСД 6.12.40-П-1	0,8		0,8	2,6		2,6	3,4

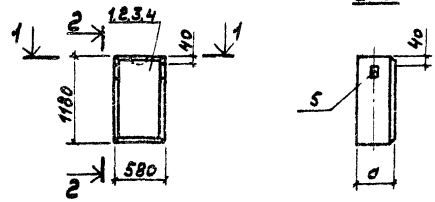

Формат	Зона	Поз.	Обозначение	Наименование	Кол. на испол. по 903-1 —	01	КЖИ-4.700 02	03	Примечание
				Документация					
А3			ТП 903-1-215.84 -КЖИ-ТТ1	Технические требования	X	X	X	X	
				Сборочные единицы					
				Стеновая панель					
		1	1.832.1-9.1.014 0000	ПС 1.6.12.20	X				
		2	-02	ПСД 6.12.25		X			
		3	-04	ПСД 6.12.30			X		
		4	1.832.1-9.1.015 0000	ПСД 6.12.40				X	
		5	1.832.1-9.2.001 2000	Изделие закладное М1	2	2	2	2	

Обозначение	Марка	Размеры мм. а		Масса, т	Привязан
ТП 903-1-215.84 -КЖИ-4.700	ПСД6.12.20-П-1	200		0.22	
-01	ПСД 6.12.25-П-1	250		0.26	
-02	ПСД 6.12.30-П-1	300		0.315	
-03	ПСД6.12.40-П-1	400		0.395	Инв.№

ГИП	Соловьев	
Нач. отд.	Морунов	
Н. контр.	Погорельский	
Гл. спец.	Марцов	
Рук. гр.	Холодова	
Ст. инж.	Семягина	
Инженер	Зайцева	

ТП 903-1-215.84 -КЖИ-4.700

Стеновая панель (ПСД6.12.20-П-1; ПСД6.12.25-П-1; ПСД6.12.30-П-1; ПСД6.12.40-П-1)

Стадия	Масса	Масштаб
Р	см. табл.	1:50

Лист | Листов 1

Госстрой СССР ГПИ Горьковский Сантехпроект

Инв.№ подл. | Подпись и дата | Взам. инв.№

Альбом V

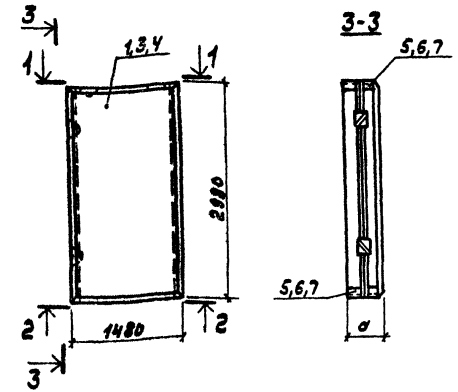

*) Разбивка поз. 2 по данному чертежу

Ведомость расхода стали на дополнительные закладные изделия на один элемент, кг

Марка элемента	Изделия закладные						Общий расход
	Арматура класса			прокат марки			
	A-III			Вст3			
	ГОСТ 5781-82*			ГОСТ 8509-72*			
	ф8		Итого	63х6	75х7	Итого	
ПСА 15.30.20-П-1	1,6		1,6	4,4		4,4	6,0
ПСА 15.30.25-П-1	1,6		1,6		8,0	8,0	9,6
ПСА 15.30.30-П-1	2,8		2,8		9,6	9,6	12,4

Формат	Зона	Поз.	Обозначение	Наименование	Кол. на испол. по ТП 903-1-215.84 КЖИ-ТТ1 —	01	02	Примечание
				Документация				
А3			ТП 903-1-215.84 -КЖИ-ТТ1	Технические требования	X	X	X	
				Сборочные единицы				
				Стеновая панель				
		1	1.832.1-9.1.0120000 -03	ПСА 15.30.20	X			*)
		3	-10	ПСА 15.30.25		X		*)
		4	-17	ПСА 15.30.30			X	*)
				Изделия закладные				
		5	3.400-6/76	МИ4-27	4			
		6	3.400-6/76	МИ4-30		4		
		7	3.400-6/76	МИ4-31			4	

Обозначение	Марка	Размеры, мм a	Масса, т
ТП 903-1-215.84-КЖИ-4.800	ПСА 15.30.20-П-1	200	1.4
-01	ПСА 15.30.25-П-1	250	1.7
-02	ПСА 15.30.30-П-1	300	1.95

Привязан

Инв. №

ГИП	Соловьев	
Нач. отд.	Морунов	
Н. контр.	Погорельский	
Гл. спец.	Марков	
Рук. гр.	Холодова	
Ст. инж.	Семагина	
Инженер	Зайцева	

ТП 903-1-215.84 -КЖИ-4.800

Стеновая панель (ПСА 15.30.20-П-1; ПСА 15.30.25-П-1 ПСА 15.30.30-П-1)

Стадия	Масса	Масштаб
Р	см. табл.	1:50
Лист	Листов 1	

Госстрой СССР ГПИ Горьковский сантехпроект

Инв. № подл. | Подпись и дата | Взам. инв. №

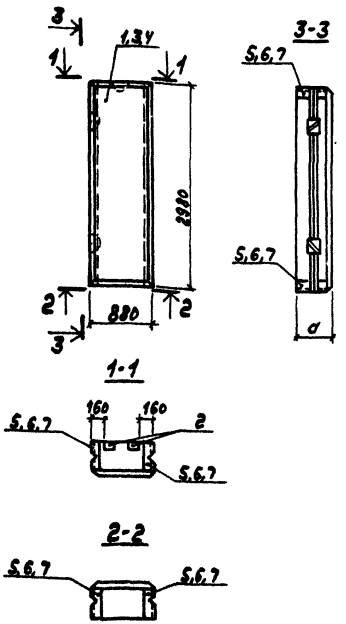

Ведомость расхода стали на закладные изделия на элемент, кг.

Марка элемента	Изделия закладные						Общий расход
	Арматура класса A-III			Прокат марки Вст3			
	ГОСТ 5781-82*			ГОСТ 8509-72*			
	ф8		Итого	∠63×6	∠75×7	Итого	
ПСД 9.30.20-П-1	1,6		1,6	4,4		4,4	6,0
ПСД 9.30.25-П-1	1,6		1,6		8,0	8,0	9,6
ПСД 9.30.30-П-1	2,8		2,8		9,6	9,6	12,4

Формат	Зона	Поз.	Обозначение	Наименование	Кол. на изделии ТП 903-1-[illegible] -КЖИ-ТТ0				
					—	01	02		
				Документация					
А3			ТП 903-1-215.84 -КЖИ-ТТ1	Технические требования	X	X	X		
				Сборочные единицы					
				Стеновая панель					
		1	1.832.1-9.1.0120000-01	ПСД 9.30.20	X				*)
		3	-08	ПСД 9.30.25		X			*)
		4	-15	ПСД 9.30.30			X		*)
				Изделия закладные					
		5	3.400-6/76	МИ 4-27	4				
		6	3.400-6/76	МИ 4-30		4			
		7	3.400-6/76	МИ 4-31			4		

* Разбивка поз. 2 по данному чертежу

Обозначение	Марка	Размеры, мм a		Масса, т
ТП 903-1-215.84 -КЖИ-4.900	ПСД 9.30.20-П-1	200		0,84
-01	ПСД 9.30.25-П-1	250		1,00
-02	ПСД 9.30.30-П-1	300		1,15

Привязан

Инв. №

ГИП	Соловьев	
Нач. отд.	Морунов	
Н. контр.	Згорельский	
Гл. спец.	Марков	
Рук. гр.	Колодова	
Ст. инж.	Семягина	
Инженер	Зайчева	

ТП 903-1-215.84 -КЖИ-4.900

Стеновая панель (ПСД 9.30.20-П-1; ПСД 9.30.25-П-1; ПСД 9.30.30-П-1)

Стадия	Масса	Масштаб
Р	см. табл.	1:50
Лист	Листов 1	

Госстрой СССР ГПИ Горьковский Сантехпроект

Инв. № подл. | Подпись и дата | Взам. инв. №

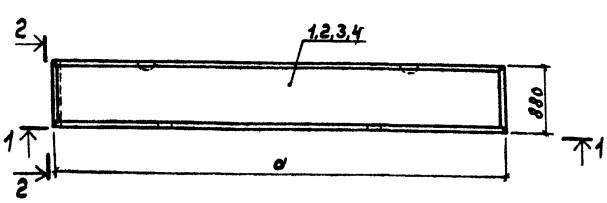

2-2



1-1

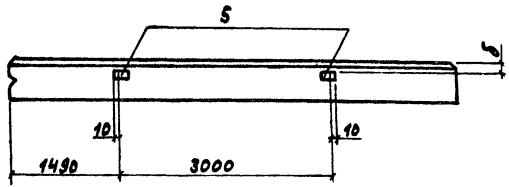

Ведомость расхода стали на дополнительные закладные изделия на элемент, кг

Марка элемента	Изделия закладные						Общий расход
	Арматура класса			Прокат марки			
	А-III			Вст3			
	ГОСТ 5781-82*			ГОСТ 19903-74*			
	ф10		Итого	-5=8		Итого	
ПСД60.9.20-П-УП-1 ПСД60.9.25-П-УП-1 ПСД60.9.30-П-УП-1	0,8		0,8	2,6		2,6	3,4

Формат	Зона	Поз.	Обозначение	Наименование	Кол. на изделие тп 903-1-... -КЖСИ-5.000 —	01	02		Примечание
				Документация					
А3			тп 903-1-245.84 -КЖСИ-ТТ1	Технические требования	X	X	X		
				Сборочные единицы					
				Стеновая панель					
		1	1.832.1-9.1.00г0000-03	ПСД 60.9.20-УП	X				
		2	-11	ПСД60.9.25-УП		X			
		3	-19	ПСД60.9.30-УП			X		
		4	1.832.1-9.2.00 12000	Изделие закладное М1	2	2	2		

Обозначение	Марка	Размеры, мм: a	б	в	Масса, т
тп 903-1-245.84-КЖСИ-5.000	ПСД60.9.20-П-УП-1	6190	60	200	1.70
-01	ПСД60.9.25-П-УП-1	6240	60	250	2.10
-02	ПСД60.9.30-П-УП-1	6290	120	300	2.45

Привязан

Инв. №

Инв. № подл. | Подпись и дата | Взам. инв. №

ГИП	Соловьев	
Нач. отд.	Морунов	
Н. контр.	Погорельский	
Гл. спец.	Марков	
Рук. гр.	Холодов	
Ст. инж.	Семягина	
Инженер	Зайчева	

тп 903-1-245.84 -КЖСИ-5.000

Стеновая панель (ПСД60.9.20-П-УП-1; ПСД60.9.25-П-УП-1; ПСД60.9.30-П-УП-1)

Стадия	Масса	Масштаб
Р	см. табл.	1:50
Лист	Листов 1	

Госстрой СССР ГПИ Горьковский Сантехпроект

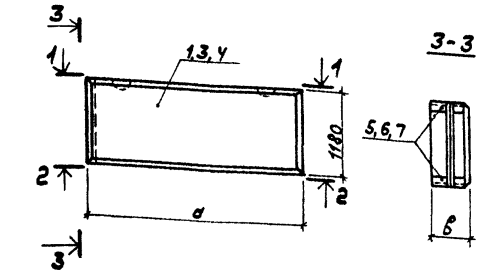

Ведомость расхода стали на дополнительные закладные изделия на элемент, кг

Марка элемента	Изделия закладные						Общий расход
	Арматура класса А-III ГОСТ 5781-82*			Прокат марки Вст3 ГОСТ 8509-72*			
	ф8		Итого	L63×6	L75×7	Итого	
ПСА15.12.20-П-УП-1	0,8		0,8	2,2		2,2	3,0
ПСА15.12.25-П-УП-1	0,8		0,8		4,0	4,0	4,8
ПСА15.12.30-П-УП-1	1,4		1,4		4,8	4,8	6,2

Формат	Зона	Поз.	Обозначение	Наименование	Кол. на испол. ТП 903-1-КЖСИ-5.100 —	01	02	03	Примечание
				Документация					
А3			ТП 903-1-215.84 -КЖСИ-ТТ1	Технические требования	X	X	X	X	
				Сборочные единицы					
				Стеновая панель					
		1	1.832.1-9.1.0050000-01	ПСА15.12.20-УП	X				*)
		3	-03	ПСА15.12.25-УП		X			*)
		4	-05	ПСА15.12.30-УП			X		*)
				Изделия закладные					
			3.400-6/76	МИ4-27	2				
		6	3.400-6/76	МИ4-30		2			
		7	3.400-6/76	МИ4-31			2		

*) Разбивка поз.2 по данному чертежу.

Обозначение	Марка	Размеры, мм a	б	в	Масса, т
ТП 903-1-215.84 -КЖСИ-5.100	ПСА15.12.20-П-УП-1	1630	200	200	0,64
-01	ПСА15.12.25-П-УП-1	1746	190	250	0,79
-02	ПСА15.12.30-П-УП-1	1790	250	300	0,945

Привязан

Инв.№

Инв.№ подл. | Подпись и дата | Взам.инв.№

ГИП	Соловьев	
Нач.отд.	Морунов	
Н.контр.	Погорельский	
Гл.спец.	Марков	
Рук.гр.	Холодова	
Ст.инж.	Семягина	
Инженер	Зайцева	

ТП 903-1-215.84 -КЖСИ-5.100

Стеновая панель (ПСА15.12.20-П-УП-1; ПСА15.12.25-П-УП-1; ПСА15.12.30-П-УП-1)

Стадия	Масса	Масштаб
Р	см. табл.	1:50

Лист | Листов 1

Госстрой СССР ГПИ Горьковский Сантехпроект

Альбом V

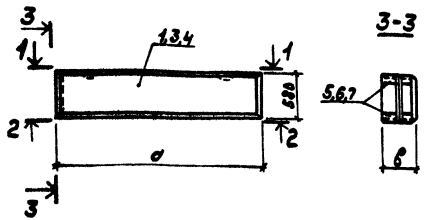

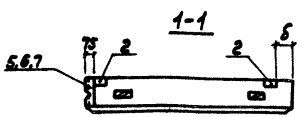

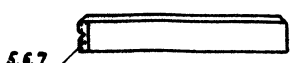

*)Разбивка поз.2 по данному чертежу

Ведомость расхода стали на дополнительные закладные изделия на элемент, кг

Марка элемента	Изделия закладные						Общий расход
	Арматура класса А-III			Прокат марки ВСТ3			
	ГОСТ 5781-82*			ГОСТ 8509-72*			
	ф8		Итого	L63×6	L75×7	Итого	
ПСД15.6.20-П-УП-1	0,8		0,8	2,2		2,2	3.0
ПСД15.6.25-П-УП-1	0,8		0,8		4.0	4.0	4.8
ПСД15.6.30-П-УП-1	1,4		1,4		4.8	4.8	6.2

Формат	Зона	Поз	Обозначение	Наименование	Кол. на исполн. ТП 903-1 —	01	02	КЖИ-5.200	Примечание
				Документация					
А3			ТП 903-1-215.84 -КЖИ-ТТ1	Технические требования					
				Сборочные единицы					
				Стеновая панель					
		1	1.832.1-9.1.0060000-01	ПСД15.6.20-УП					*)
		3	-03	ПСД15.6.25-УП					*)
		4	-05	ПСД15.6.30-УП					*)
				Изделия закладные					
		5	3.400-6/76	МИ4-27	2				
		6	3.400-6/76	МИ4-30		2			
		7	3.400-6/76	МИ4-31			2		

Обозначение	Марка	Размеры, мм. а	б	в	Масса, т
ТП 903-1-215.84-КЖИ-5.200	ПСД15.6.20-П-УП-1	1690	200	200	0.31
-01	ПСД15.6.25-П-УП-1	1740	190	250	0.39
-02	ПСД15.6.30-П-УП-1	1790	250	300	0.465

Привязан

Инв. №

ГИП	Соловьев	
Нач. отд.	Морунов	
Н. контр.	Погорельский	
Гл. спец.	Марков	
Рук. гр.	Холодова	
Ст. инж.	Семягина	
Инженер	Зайцева	

ТП 903-1-215.84 -КЖИ-5.200

Стеновая панель (ПСД15.6.20-П-УП-1; ПСД15.6.25-П-УП-1) ПСД15.6.30-П-УП-1)

Стадия	Масса	Масштаб
Р	см. табл.	1:50

Лист | Листов 1

Госстрой СССР ГПИ Горьковский Сантехпроект

Инв. № подл. | Подпись и дата | Взам. инв. №

20072-07 27

Альбом V

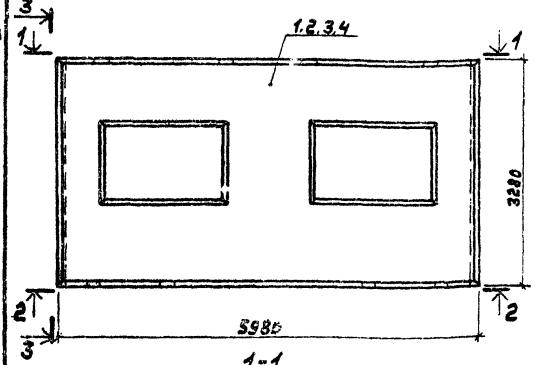

Ведомость расхода стали на дополнительные закладные изделия на элемент, кг

Марка элемента	Изделия закладные: Арматура класса A-II ГОСТ 5781-82* ф10	ф12	Итого	Арматура класса A-III ГОСТ 5781-82* ф10	Итого	Прокат марки Вст3кп2; Вст1пс6 ГОСТ 19903-74* -Б=8	Итого	Общий расход
1ПСА6.33.20-ПП-С-1	2,0	5,0	7,0	1,6	1,6	10,2	10,2	18,8
1ПСА6.33.25-ПП-С-1	2,0	5,0	7,0	1,6	1,6	11,7	11,7	20,3
1ПСА6.33.30-ПП-С-1	3,0	5,0	8,0	1,6	1,6	13,2	13,2	22,8
1ПСА6.33.40-ПП-С-1	3,0	5,0	8,0	1,6	1,6	13,2	13,2	22,8

Формат	Зона	Поз.	Обозначение	Наименование	Кол. на исполн. ТП 903-1-245.84 КЖИ-5.300 —	01	02	03	Примечания
				Документация					
А3			ТП 903-1-245.84 -КЖИ-ТТ1	Технические требования					
				Сборочные единицы					
				Стеновая панель					
		1	1.832.1-10.1.10.0.0.0-49	1ПСА6.33.20-ПП-С					
		2	-53	1ПСА6.33.25-ПП-С					
		3	-57	1ПСА6.33.30-ПП-С					
		4	-61	1ПСА6.33.40-ПП-С					
				Изделия закладные					
		5	1.832.1-10.2.0.0.0.6.0	М1	4	4	4	4	
		6	1.432-14/80 Вып.3	М13	5				
		7	1.432-14/80 Вып.3	М14		6			
		8	1.432-14/80 Вып.3	М15			5	5	

Обозначение	Марка	Размеры мм а	Размеры мм в	Масса т
ТП 903-1-245.84 -КЖИ-5.300	1ПСА6.33.20-ПП-С-1	60	200	5.20
-01	1ПСА6.33.25-ПП-С-1	60	250	6.20
-02	1ПСА6.33.30-ПП-С-1	120	300	7.30
-03	1ПСА6.33.40-ПП-С-1	120	400	9.40

Привязан

Инв.№

Подпись и дата | Взам.инв.№

ГИП	Соловьев	
Нач.отд.	Марунов	
Н.контр.	Погорельский	
Гл.спец.	Марков	
Рук.гр.	Холодова	
Ст.инж.	Семарина	
Инженер	Зайцева	

ТП 903-1-245.84 -КЖИ-5.300

Стеновая панель (1ПСА6.33.20-ПП-С-1; 1ПСА6.33.25-ПП-С-1; 1ПСА6.33.30-ПП-С-1; 1ПСА6.33.40-ПП-С-1)

Стадия	Масса	Масштаб
Р	см. табл.	1:50

Лист | Листов 1

Росстрой СССР ГПИ Горьковский Сантехпроект

20072-07 28

Альбом V

Ведомость расхода стали на дополнительные закладные изделия на элемент, кг

Марка элемента	Изделия закладные						Общий расход
	Арматура класса А-III ГОСТ 5781-82*			Прокат марки Вст3кп2 ГОСТ 103-76*			
	ф8		Итого	-5=6		Итого	
ПГБ-2 / 1,2×6 -1	0,8		0,8	1,2		1,2	2,0

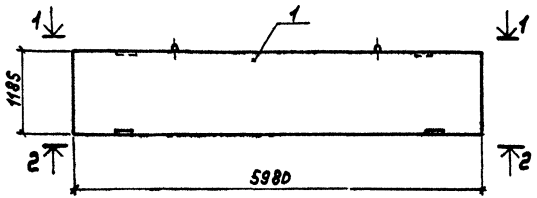

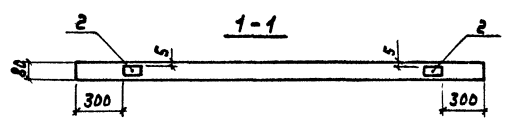

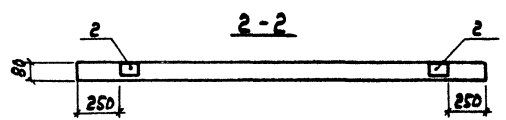

Формат	Зона	Поз.	Обозначение	Наименование	Кол.	Примечание
				Сборочные единицы		
		1	1.831-1-2-ПГ-200-01	Панель перегородки ПГБ-2 / 1,2×6		
		2	1.831-1-2-ПГ-111	Изделие закладное М1	4	

Привязан

Инв. №

ГИП	Соловьев		
Нач. отд.	Морунов		
Н. контр.	Погорельский		
Гл. спец.	Марков		
Рук. гр.	Холодова		
Ст. инж.	Семагина		
Ст. техник	Андрианова		

ТП 903-1-215.84 -НЖИ-6.100

Панель перегородки (ПГБ-2 / 1,2×6 -1)

Стадия	Масса	Масштаб
Р	1,42т	1:50
Лист	Листов 1	

Госстрой СССР ГПИ Горьковский Сантехпроект

Инв. № подл. | Подпись и дата | Взам. инв. №

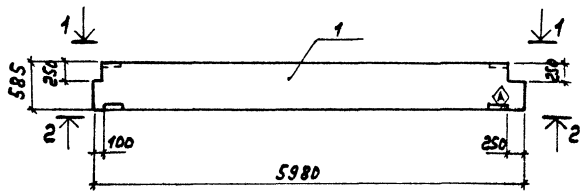

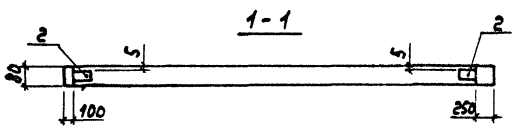

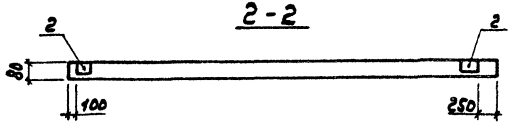

Ведомость расхода стали на дополнительные закладные изделия на элемент, кг.

Марка элемента	Изделия закладные						Общий расход
	Арматура класса A-III			Прокат марки Вст3кп2			
	ГОСТ 5781-82*			ГОСТ 103-76*			
	ф8		итого	-5:6		итого	
ПГБ-2 / 0,6х6 -1	0,8		0,8	1,2		1,2	2,0

Формат	Зона	Поз.	Обозначение	Наименование	Кол.	Примечание
				Сборочные единицы		
		1	1.831-1-2-ПГ-200	Панель перегородки ПГБ-2 / 0,6х6	1	
		2	1.831-1-2-ПГ-111	Изделие закладное М1	4	

Знак ориентации ◬ нанести несмываемой краской.

Привязан	ГИП	Соловьев	
	Нач. отд.	Морунов	
	Н. контр.	Погорельский	
	Гл. спец.	Марков	
	Рук. гр.	Холодов	
	Ст. инж.	Семягина	
Инв. №	Техник	Андрианова	

ТП 903-1-145.84 -КЖСИ-6.200

Панель перегородки (ПГБ-2 / 0,6х6 -1)

Стадия	Масса	Масштаб
Р	0,70т	1:50
Лист	Листов 1	

Госстрой СССР ГПИ Горьковский Сантехпроект

Подпись и дата | Взам. инв. №

Ведомость расхода стали на элемент, кг

Марка элемента	Изделия арматурные: Арматура класса Вр-I ТУ14-4-659-75 ф5	Всего	Изделия закладные: Арматура класса A-I ф10	A-I ф12	A-III ГОСТ 5781-82* ф8	Всего	Прокат марки Вст3пс2 ГОСТ 82Ю-73* С8	Всего	Общий расход
ПГ6	26,8	26,8		2,5	0,4	2,9	1,4	1,4	31,1
ПГ7	9,6	9,6	1,7		0,4	2,1	1,4	1,4	13,1
ПГ9	13,6	13,6		2,5	0,4	2,9	1,4	1,4	17,9

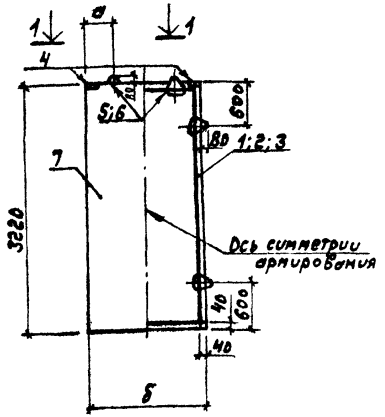

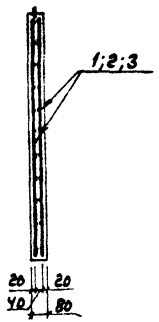

1-1

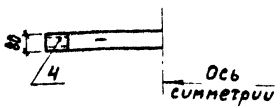

1. Монтажные петли (поз.5,6) приварить к сетке

Формат	Зона	Поз.	Обозначение	Наименование	Кол. на испол. ТП 903-1-2.85.ВУ-КЖСИ-6.300: —	01	02	Примечание
				Документация				
			1.831-1-2-ПГ-100 ПЗ	Пояснительная записка				
				Сборочные единицы				
				Сетки арматурные				
А3		1	ТП 903-1-2.85.ВУ-КЖСИ-6.300	С5	2			
А3		2	-01	С6			2	
А3		3	-02	С7		2		
				Изделие закладное				
		4	1.831-1-2-ПГ-111-01	М2	2	2	2	
				Петли монтажные				
		5	1.831-1-2-ПГ-112-01	М4		4		
		6	-02	М5	4		4	
				Материалы				
		7		Бетон М200	0,77	0,26	0,38	м³

Обозначение	Марка	Размеры мм: а	б	Масса, т
ТП 903-1-2.85.ВУ-КЖСИ-6.300	ПГ6	490	2980	1.84
-01	ПГ7	200	980	0.63
-02	ПГ9	250	1480	0.91

Привязан

Инв. № подл. | Подпись и дата | Взам. инв. №

Инв. №

ГИП	Соловьев	
Нач. отд.	Морунов	
Н. контр.	Погорельский	
Гл. спец.	Марков	
Рук. гр.	Холодова	
Ст. инж.	Семагина	
Инженер	Горюнова	

ТП 903-1-2.85.ВУ -КЖСИ-6.300

Панель перегородки (ПГ6; ПГ7; ПГ9)

Стадия	Масса	Масштаб
Р	см. табл.	1:50
Лист	Листов 67	

Госстрой СССР ГПИ Горьковский Сантехпроект

Альбом V

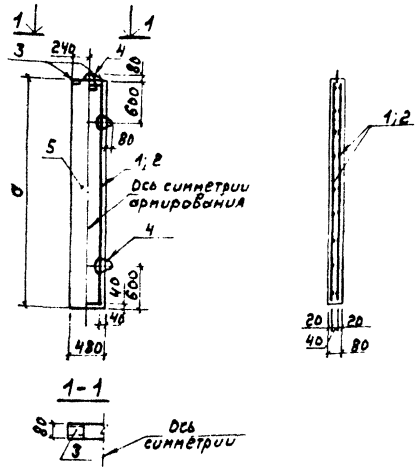

1. Монтажные петли (поз. 4) приварить к сетке

Ведомость расхода стали на элемент, кг

Марка элемента	Изделия арматурные: Арматура класса Вр-I ТУ14-4-658-75 Ф5		Всего	Изделия закладные: Арматура класса А-I ГОСТ 5781-82 Ф14		А-III ГОСТ 5781-82 Ф8			Всего	Прокат марки ВСт3кп2 ГОСТ 8240-72 С8		Всего	Общий расход
ПГ8	4,9		4,9	1,4		0,4			1,8	1,4		1,4	8,1
ПГ10	4,2		4,2	1,4		0,4			1,8	1,4		1,4	7,4

Формат	Зона	Поз.	Обозначение	Наименование	Кол. на исполн. ТП 903-1 КЖИ-6.400 —	01		Примечание
				Документация				
			1.831-1-2-ПГ-100 ПЗ	Пояснительная записка	X	X		
				Сборочные единицы				
				Сетки арматурные				
А3		1	ТП 903-1-215.84-КЖИ-6.310-03	С8	2			
А3		2	-04	С9		2		
		3	1.831-1-2-ПГ-111-01	Изделие закладное М2	2	2		
		4	1.831-1-2-ПГ-112	Петля монтажная М3	3	3		
				Материалы				
		5		Бетон марки 200	0,13	0,12		$м^3$

Обозначение	Марка	Размер, мм а		Масса, т	Привязан
ТП 903-1-215.84-КЖИ-6.400	ПГ8	3220		0,31	
-01	ПГ10	2920		0,29	Инв. №

ГИП	Соловьев	
Нач. отд.	Марунов	
Н. контр.	Погорельский	
Гл. спец.	Марков	
Рук. гр.	Холодова	
Ст. инж.	Семягина	
Инженер	Горюнова	

ТП 903-1-215.84 -КЖИ-6.400

Панель перегородки (ПГ8; ПГ10)

Стадия	Масса	Масштаб
Р	см. табл.	1:50
Лист	Листов 1	

Госстрой ССР ГПИ Горьковский Сантехпроект

Инв. № подл. | Подпись и дата | Взам. инв. №

Альбом V

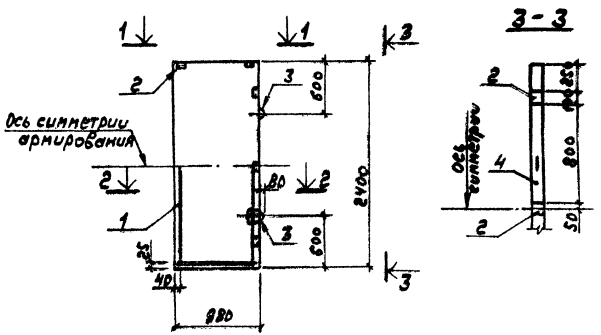

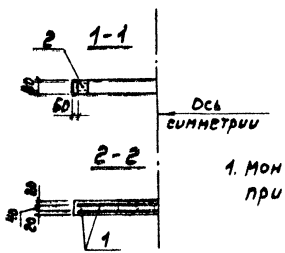

1. Монтажные петли (поз. 3) приварить к сетке.

Ведомость расхода стали на элемент, кг

Марка элемента	Изделия арматурные: Арматура класса Вр-I ТУ14-4-553-75 ф5		Всего	Изделия закладные: Арматура класса A-I ГОСТ 5781-82 ф8		Арматура класса A-III ГОСТ 5781-82 ф8			Всего	Прокат марки Вст3кп2 ГОСТ 8240-72 С8		Всего	Общий расход
ПГ11	7,2		7,2	0,4		1,0			1,4	3,5		3,5	12,1

Формат	Зона	Поз.	Обозначение	Наименование	Кол.	Примечание
				Документация		
			1.831-1-2-ПГ-100ПЗ	Пояснительная записка		
				Сборочные единицы		
А4		1	ТП 903-1-245.84-КЖСИ-6510	Сетка арматурная С4	2	
		2	1.831-1-2-ПГ-111-01	Изделие закладное М2	5	
		3	1.831-1-2-ПГ-112	Петля монтажная М3	2	
				Материалы		
		4		Бетон марки 200	0,18	м³

Привязан

Инв. №

ГИП	Соловьев	
Нач. отд.	Морунов	
Н. контр.	Логодыкин	
Гл. спец.	Марков	
Рук. гр.	Холодова	
Ст. инж.	Семягина	
Инженер	Горюнова	

ТП 903-1-245.84 КЖСИ-6.500

Панель перегородки (ПГ11)

Стадия	Масса	Масштаб
Р	0,467	1:40
Лист	Листов 1	

ГПИ Горьковский Сантехпроект

20072-07 83

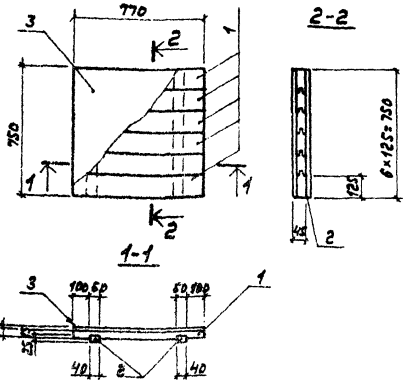

Формат	Зона	Поз.	Обозначение	Наименование	Кол.	Примечание
				Детали		
БЧ		1	7.101	Доска 125×40 ГОСТ 24454-80Е δ=770	6	
БЧ		2	7.102	Брусок 60×40 ℓ=750	2	
				Материалы		
БЧ		3		Линолеум ГОСТ 7251-77	0,6	м²

1. Доски и бруски антисептировать
2. Соединения на гвоздях по ГОСТ 4028-63*

Привязан

Инв. № подл.

ТП 903-1-215.84 -КЖИ-7.100

ГИП	Соловьев	
Нач. отд.	Марунов	
Н. контр.	Погорельский	
Гл. спец.	Марков	
Рук. гр.	Холодова	
Ст. инж.	Семагина	
Инженер	Зайчева	

Щит деревянный (Щ1)

Стадия	Масса	Масштаб
Р	25,0	1:20
Лист	Листов 1	

Госстрой СССР ГПИ Горьковский Сантехпроект

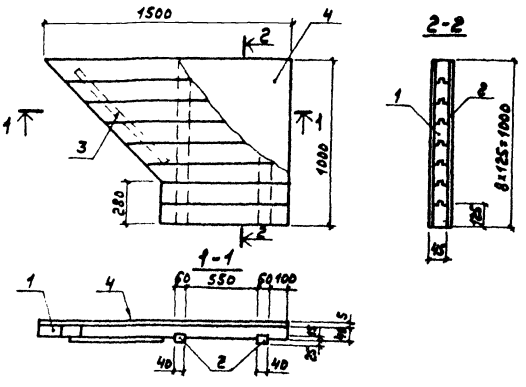

Формат	Зона	Поз.	Обозначение	Наименование	Кол.	Примечание
				Детали		
БЧ		1	7.201	Доска 125×40 ГОСТ 24454-80Е δ=1500	8	
БЧ		2	7.202	Брусок 60×40 ℓ=1000	2	
БЧ		3	7.203	Рейка 30×10 ℓ=860	1	
				Материалы		
БЧ		4		Линолеум ГОСТ 7251-77	1,05	м²

1. Доски и бруски антисептировать
2. Соединения на гвоздях по ГОСТ 4028-63*

Привязан

Инв. № подл.

ТП 903-1-215.84 -КЖИ-7.200

ГИП	Соловьев	
Нач. отд.	Марунов	
Н. контр.	Погорельский	
Гл. спец.	Марков	
Рук. гр.	Холодова	
Ст. инж.	Семагина	
Инженер	Зайчева	

Щит деревянный (Щ2)

Стадия	Масса	Масштаб
Р	48,0	1:20
Лист	Листов 1	

Госстрой СССР ГПИ Горьковский Сантехпроект

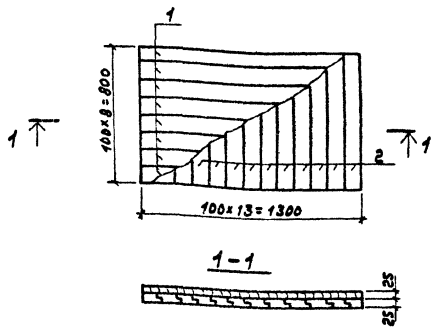

Привязан

Инв.№

Формат	Зона	Поз.	Обозначение	Наименование	Кол.	Примечание
				Детали		
БЧ		1	7.301	Доска 100×25 ГОСТ 24454-80 Б; l=800	13	
БЧ		2	7.302	Доска 100×25 ГОСТ 24454-80 Б; l=800	8	

1. Соединение на гвоздях по ГОСТу 4028-63*
2. Доски антисептировать.

Инв.№ подл. | Подпись и дата | Взам. инв.№

ТП 903-1-215.84 -КЖСИ-7.300

			Стадия	Масса	Масштаб
ГИП	Соловьев				
Нач.отд.	Морунов		Щит деревянный (Щ3)	Р	31.0	1:20
М.контр.	Погорельский			Лист	Листов 1
Гл.спец.	Марков				
Рук.гр.	Холодов			Госстрой СССР ГПИ Горьковский Сантехпроект	
Техник	Андрианов				

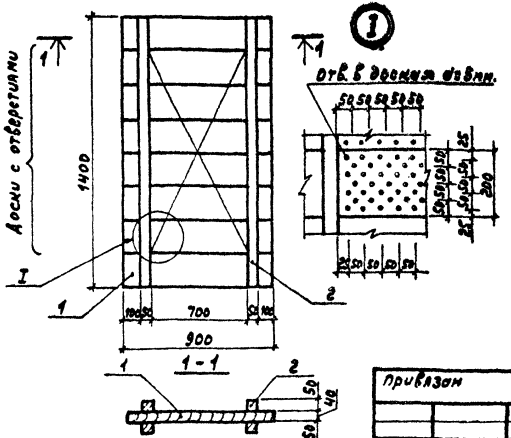

Привязан

Инв.№

Формат	Зона	Поз.	Обозначение	Наименование	Кол.	Примечание
				Детали		
БЧ		1	7.401	Доска 200×40 ГОСТ 24454-80 Б; l=900	8	
БЧ		2	7.402	Брус 50×50 ГОСТ 24454-80 Б; l=1400	2	

1. Соединение на гвоздях по ГОСТу 4028-63*
2. Доски антисептировать.

Инв.№ подл. | Подпись и дата | Взам. инв.№

ТП 903-1-215.84 -КЖСИ-7.400

			Стадия	Масса	Масштаб
ГИП	Соловьев				
Нач.отд.	Морунов		Щит деревянный (Щ4)	Р	40.0	1:20
М.контр.	Погорельский			Лист	Листов 1
Гл.спец.	Марков				
Рук.гр.	Холодов			Госстрой СССР ГПИ Горьковский Сантехпроект	
Техник	Андрианов				

Альбом V

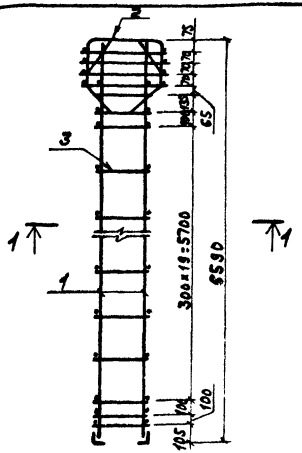

1-1

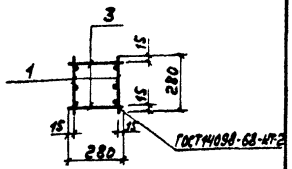

Привязан			
Инв.№			

Формат	Зона	Поз.	Обозначение	Наименование	Кол.	Примечание
				Документация		
А3			ТП 903-1-215.84 -КЖИ-ТТ2	Технические требования		
				Сборочные единицы		
				Каркас плоский		
А4		1	ТП 903-1-215.84 -КЖИ-1.520	КР2	2	
		2	1.823-1 Вып.2 лист 22	К10	2	
				Детали		
Б4		3	-1.511	А-I-6-ГОСТ5781-82* ℓ=280	46	0,06кг

ГИП	Соловьев		
Нач.отд.	Морунов		
Н.контр.	Погорельский		
Гл.спец.	Марков		
Рук.гр.	Холодова		
[illegible]	[illegible]		

ТП 903-1-215.84 -КЖИ-1.510

Каркас пространственный (КП1)

Стадия	Масса	Масштаб
Р	116,3	1:50
Лист	Листов 1	

Госстрой СССР ГПИ Горьковский Сантехпроект

Взам.инв.№ | Подпись и дата

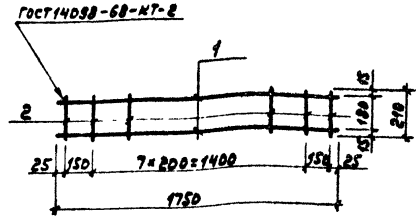

Формат	Зона	Поз.	Обозначение	Наименование	Кол.	Примечание
				Документация		
А3			ТП 903-1-215.84 -КЖИ-ТТ2	Технические требования		
				Детали		
Б4		1	-8.101	А-II-12-ГОСТ5781-82* ℓ=1750	2	1,55кг
Б4		2	-8.102	А-I-6-ГОСТ5781-82* ℓ=210	10	0,05кг

Привязан			
Инв.№			

ГИП	Соловьев		
Нач.отд.	Морунов		
Н.контр.	Погорельский		
Гл.спец.	Марков		
Рук.гр.	Холодова		
Ст.инж.	Сенягина		
Инженер	Горюнова		

ТП 903-1-215.84 -КЖИ-8.140

Каркас плоский (КР1)

Стадия	Масса	Масштаб
Р	3,60	1:20
Лист	Листов 1	

Госстрой СССР ГПИ Горьковский Сантехпроект

Взам.инв.№ | Подпись и дата | Инв.№ подл.

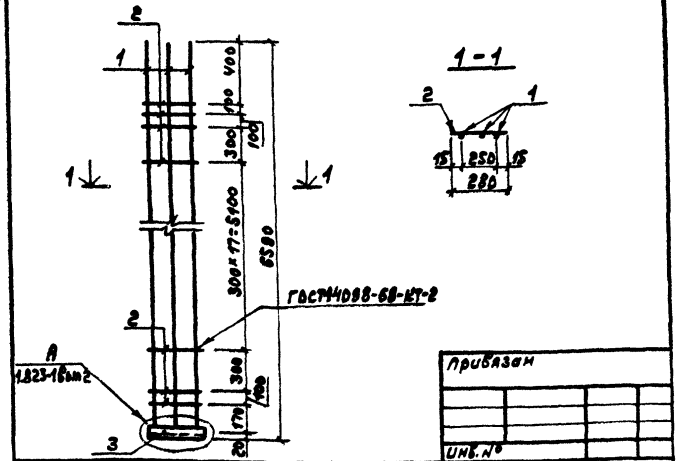

Привязан

Инв. №

Формат	Зона	Поз.	Обозначение	Наименование	Кол.	Примечание
				Документация		
А3			ТП 903-1-215.84 -КЖСИ-ТТ2	Технические требования		
				Детали		
БУ	1		1.521	А-III-20-ГОСТ 5781-82* ℓ=6530	3	16,27кг
БУ	2		1.522	А-I-6-ГОСТ 5781-82* ℓ=280	23	0,06кг
БУ	3		1.523	Уголок 5-140×90×8 ГОСТ 8510-72* / Сталь К ГОСТ 535-79* ℓ=300	1	4,23кг

Инв.№подл. | Подпись и дата | Взам.инв.№

ТП 903-1-215.84 -КЖСИ-1.520

Каркас плоский (КР2)

Стадия	Масса	Масштаб
Р	54,42	1:50
Лист	Листов 1	

Госстрой СССР ГПИ Горьковский Сантехпроект

ГИП	Соловьев	
Нач.отд.	Марунов	
Н.контр.	Погорельцев	
Гл.спец.	Марков	
Рук.гр.	Холодова	
Ст.техник	Андрианова	

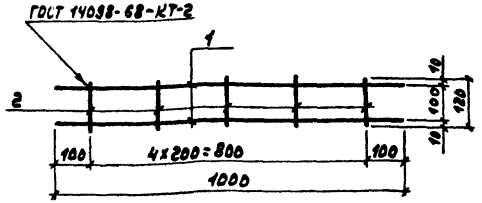

Формат	Зона	Поз.	Обозначение	Наименование	Кол.	Примечание
				Документация		
А3			ТП 903-1-215.84 -КЖСИ-ТТ2	Технические требования		
				Детали		
БУ	1		8.201	А-III-10-ГОСТ 5781-82* ℓ=1000	2	0,62кг
БУ	2		8.202	А-III-6-ГОСТ 5781-82* ℓ=120	5	0,03кг

Привязан

Инв. №

Инв.№подл. | Подпись и дата | Взам.инв.№

ТП 903-1-215.84 -КЖСИ-8.200

Каркас плоский (КР3)

Стадия	Масса	Масштаб
Р	1,38	1:10
Лист	Листов 1	

Госстрой СССР ГПИ Горьковский Сантехпроект

ГИП	Соловьев	
Нач.отд.	Марунов	
Н.контр.	Погорельцев	
Гл.спец.	Марков	
Рук.гр.	Холодова	
Инженер	Зайцев	

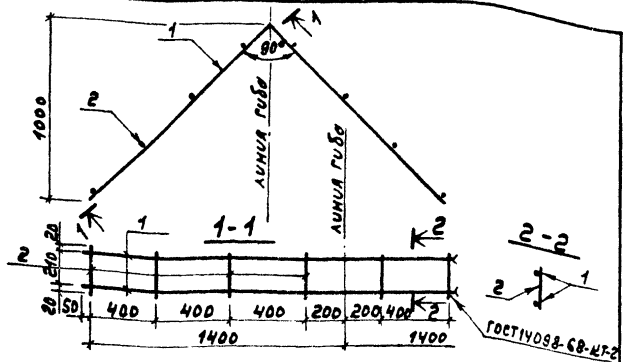

Формат	Зона	Поз.	Обозначение	Наименование	Кол.	Примечание
				Документация		
А3			ТП 903-1-215.84-КЖСИ-ТТ2	Технические требования		
				Детали		
Б4	1		8.301	А-I-8-ГОСТ 5781-82* ℓ=2900	2	1,12 кг
Б4	2		8.302	А-I-6-ГОСТ 5781-82* ℓ=250	8	0,06 кг

Привязан

Инв. №

Инв. № подл. | Подпись и дата | Взам. инв. №

ТП 903-1-215.84 -КЖСИ-8.300

Каркас плоский (КР4)

Стадия	Масса	Масштаб
Р	2,72	1:20
Лист	Листов 1	

Госстрой СССР ГПИ Горьковский Сантехпроект

ГИП	Соловьев	
Нач. отд.	Морунов	
Н. контр.	Погорельский	
Гл. спец.	Марков	
Рук. гр.	Холодова	
Ст. техник	Андрианова	

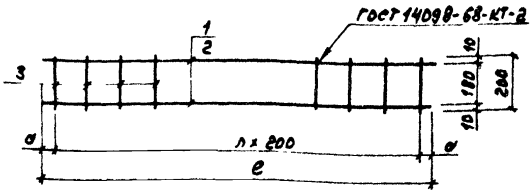

Обозначение	Марка	Размеры мм a	Размеры мм ℓ	n	Масса, кг
ТП 903-1-215.84-КЖСИ-8.400	КР5	75	3750	18	3,72
-01	КР6	250	1700	6	1,32

Формат	Зона	Поз.	Обозначение	Наименование	Кол. на марку КЖСИ-8.400 —	Кол. на марку КЖСИ-8.400 01	Примечание
				Документация			
А3			ТП 903-1-215.84-КЖСИ-ТТ2	Технические требования			
				Детали			
Б4	1		8.401	А-I-8-ГОСТ 5781-82* ℓ=3750	2		1,42 кг
Б4	2		8.402	А-I-8-ГОСТ 5781-82* ℓ=1700		2	0,62 кг
Б4	3		8.403	А-I-6-ГОСТ 5781-82* ℓ=200	18	7	0,04 кг

Привязан

Инв. №

Инв. № подл. | Подпись и дата | Взам. инв. №

ТП 903-1-215.84 -КЖСИ-8.400

Каркас плоский (КР5; КР6)

Стадия	Масса	Масштаб
Р	см. табл.	1:15
Лист	Листов 1	

Госстрой СССР ГПИ Горьковский Сантехпроект

ГИП	Соловьев	
Нач. отд.	Морунов	
Н. контр.	Погорельский	
Гл. спец.	Марков	
Рук. гр.	Холодова	
Ст. техник	Андрианова	

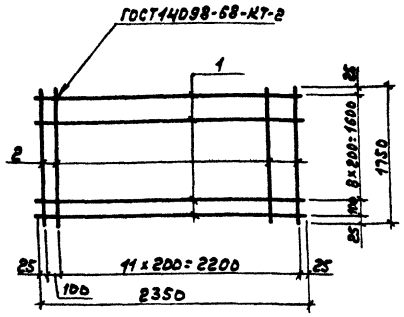

Формат	Зона	Поз.	Обозначение	Наименование	Кол.	Примечание
				Документация		
А3			ТП 903-1-215.84 -КЖИ-ТТ2	Технические требования		
				Детали		
				А-III-10-ГОСТ 5781-82*		
БЧ		1	8.501	ℓ=2350	10	1.45кг
БЧ		2	8.502	ℓ=1750	13	1.08кг

Привязан

Инв.№

Взам.инв.№ | Подпись и дата | Инв.№ подл.

ГИП	Соловьев	
Нач.отд.	Морунов	
Н.контр.	Погорельский	
Гл.спец.	Марков	
Рук.гр.	Холодова	
Ст.инж.	Селягина	
Ст.техник	Андрианова	

ТП 903-1-215.84 -КЖИ-8.500

Сетка арматурная (С1)

Стадия	Масса	Масштаб
Р	28,6	1:25
Лист	Листов 1	

Госстрой СССР ГПИ Горьковский Сантехпроект

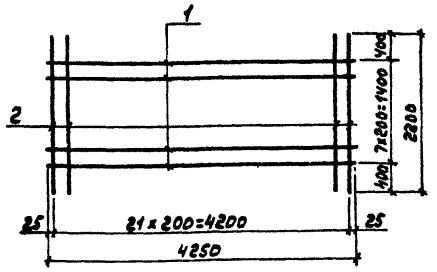

Формат	Зона	Поз.	Обозначение	Наименование	Кол.	Примечание
				Документация		
А3			ТП 903-1-215.84 -КЖИ-ТТ2	Технические требования		
				Детали		
				А-I-12-ГОСТ 5781-82*		
БЧ		1	8.601	ℓ=4250	8	3,77кг
БЧ		2	8.602	ℓ=2200	22	1.95кг

Привязан

Инв.№

Взам.инв.№ | Подпись и дата | Инв.№ подл.

ГИП	Соловьев	
Нач.отд.	Морунов	
Н.контр.	Погорельский	
Гл.спец.	Марков	
Рук.гр.	Холодова	
Вед.инж.	Курмишова	
Инженер	Зайцева	

ТП 903-1-215.84 -КЖИ-8.600

Сетка арматурная (С2)

Стадия	Масса	Масштаб
Р	73,06	1:50
Лист	Листов 1	

Госстрой СССР ГПИ Горьковский Сантехпроект

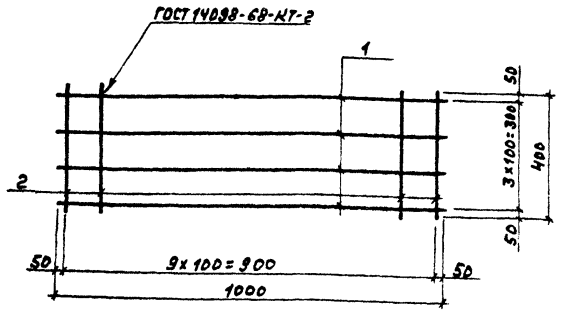

Формат	Зона	Поз.	Обозначение	Наименование	Кол.	Примечание
				Документация		
А3			ТП 903-1-215.84 -КЖСИ-ТТ2	Технические требования		
				Детали		
				А-III-8-ГОСТ 5781-82*		
БЧ	1		8.701	ℓ=1000	4	0,39кг
БЧ	2		8.702	ℓ=400	10	0,16кг

Привязан

Инв.№

Взам.инв.№ | Подпись и дата | Инв.№ подл.

ТП 903-1-215.84 -КЖСИ-8.700			
Сетка арматурная (С3)	Стадия	Масса	Масштаб
	Р	3,2	1:10
	Лист	Листов 1	
	Госстрой СССР ГПИ Горьковский Сантехпроект		

ГИП	Соловьев	
Нач.отд.	Морунов	
М.контр.	Погорельский	
Гл.спец.	Марков	
Рук.гр.	Хользобов	
Ст.инж.	Семягина	
Ст.техник	Горюнова	

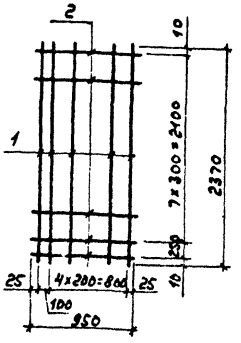

Формат	Зона	Поз.	Обозначение	Наименование	Кол.	Примечание
				Документация		
А3			ТП 903-1-215.84 -КЖСИ-ТТ2	Технические требования		
				Детали		
				58р-I ТУ 14-4-659-75		
БЧ	1		6.511	ℓ=2370	6	0,37кг
БЧ	2		6.512	ℓ=950	9	0,15кг

Привязан

Инв.№

Взам.инв.№ | Подпись и дата | Инв.№ подл.

ТП 903-1-215.84 -КЖСИ-6.510			
Сетка арматурная (С4)	Стадия	Масса	Масштаб
	Р	3,6	1:25
	Лист	Листов 1	
	Госстрой СССР ГПИ Горьковский Сантехпроект		

ГИП	Соловьев	
Нач.отд.	Морунов	
М.контр.	Погорельский	
Гл.спец.	Марков	
Рук.гр.	Хользобов	
Ст.инж.	Семягина	
Инженер	Горюнова	

Альбом V

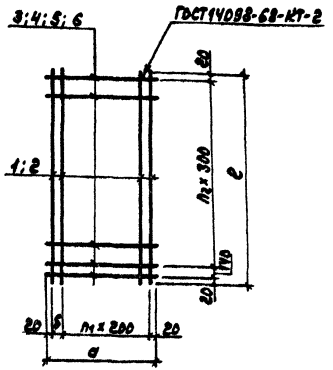

Формат	Зона	Поз.	Обозначение	Наименование	Кол. на исполн. ТП 903-1 кжи-6.310 —	01	02	03	04	Примечание
				Документация						
А3			ТП 903-1-215.84-кжи-ТТ2	Технические требования						
				Детали						
				5Вр-I ТУ-14-4-659-75						
Б4		1	6.311	e=3180	16	8	6	3		0,5кг
Б4		2	6.312	e=2880					3	0,4кг
Б4		3	6.313	e=2940	12					0,45кг
Б4		4	6.314	e=1440		12				0,23кг
Б4		5	6.315	e=940			12			0,15кг
Б4		6	6.316	e=440				12	11	0,08кг

Обозначение	Марка	Размеры мм а	б	е	n_1	n_2	Масса, кг
ТП 903-1-215.84 -кжи-6.310	С5	2940	100	3180	14	10	13.4
-01	С6	1440	200	3180	6	10	6,8
-02	С7	940	100	3180	4	10	5,3
-03	С8	440	200	3180	1	10	2,5
-04	С9	440	200	2880	1	9	2,1

Привязан

Инв.№

ГИП	Соловьев	
Нач.отд	Моруков	
Н.контр	Погорельский	
Гл.спец	Марков	
Рук.гр.	Холодова	
Ст.инж	Семягина	
Инженер	Горюнова	

ТП 903-1-215.84 -кжи-6.310

Сетка арматурная (С5÷С9)

Стадия	Масса	Масштаб
Р	см. табл.	
Лист	Листов 1	

Госстрой ССР ГПИ Горьковский Сантехпроект

Инв.№ подл. | Подпись и дата | Взам.инв.№

Альбом V

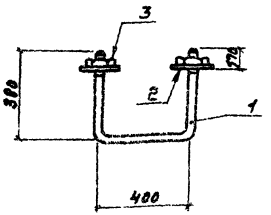

Формат	Зона	Поз.	Обозначение	Наименование	Кол.	Примечание
				Документация		
А3			ТП 903-1-215.84 -КЖИ-ТТ2	Технические требования		
				Детали		
Б4		1	9.101	Круг $\frac{В\ 24\ ГОСТ\ 2590-71^*}{В\ Ст3\ ГОСТ\ 535-79^*}$ $l=1160$	1	4,100кг
				Стандартные изделия		
Б4		2		Шайба 24.02.8 ст3 кп.016 ГОСТ 11371-76	2	0,06кг
Б4		3		Гайка М24-7Н.4 Вст3 кп3.016 ГОСТ 5915-70	2	0,210кг

Привязан

Инв. №

ГИП	Соловьев		
Нач. отд.	Морунов		
Н. контр.	Погорельский		
Гл. спец.	Марков		
Рук. гр.	Холодова		
И. женер	Зайцева		

ТП 903-1-215.84 -КЖИ-9.100

Изделие закладное (МН1)

Стадия	Масса	Масштаб
Р	4,270	1:15
Лист	Листов 1	

Госстрой СССР ГПИ Горьковский Сантехпроект

Взам. инв. № | Подпись и дата | Инв. № подл.

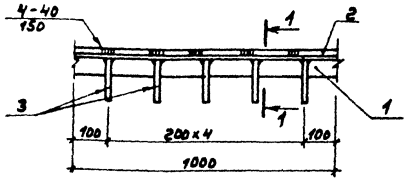

1-1

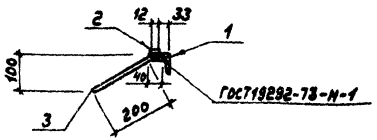

Формат	Зона	Поз.	Обозначение	Наименование	Кол.	Примечание
				Документация		
А3			ТП 903-1-215.84 -КЖИ-ТТ2	Технические требования		
				Детали		
Б4		1	9.201	Уголок $\frac{Б\ 50\times50\times5\ ГОСТ\ 8509-72^*}{В\ Ст3\ ГОСТ\ 535-79^*}$ $l=1000$	1	3,8кг
Б4		2	9.202	Полоса $\frac{Б\ 6\times12\ ГОСТ\ 103-76^*}{В\ Ст3\ ГОСТ\ 535-79^*}$ $l=1000$	1	0,6кг
Б4		3	9.203	А-III-8 ГОСТ 5781-82, $l=240$	5	0,1кг

Привязан

Инв. №

ГИП	Соловьев		
Нач. отд.	Морунов		
Н. контр.	Погорельский		
Гл. спец.	Марков		
Рук. гр.	Холодова		
Вед. инж.	Курникова		

ТП 903-1-215.84 -КЖИ-9.200

Изделие закладное (МН2)

Стадия	Масса	Масштаб
Р	4,9	1:10
Лист	Листов 1	

Госстрой СССР ГПИ Горьковский Сантехпроект

Взам. инв. № | Подпись и дата | Инв. № подл.

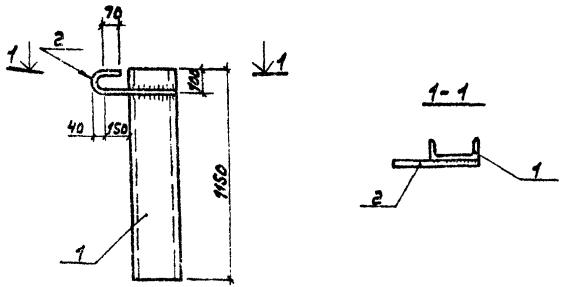

Формат	Зона	Поз.	Обозначение	Наименование	Кол.	Примечание
				Документация		
А3			ТП 903-1-215.84 -КЖСИ-ТТ2	Технические требования		
				Детали		
Б4		1	9.301	Швеллер 24 ГОСТ 8240-72* ℓ=1150 / Ст3 ГОСТ 535-79*	1	27,6кг
Б4		2	9.302	А-I-20-ГОСТ 5781-82* ℓ=600	1	1,5кг

Привязан

Инв.№

ТП 903-1-215.84 -КЖСИ-9.300			
Изделие закладное (МН3)	Стадия	Масса	Масштаб
	Р	29,1	1:20
	Лист	Листов 1	
	Госстрой СССР ГПИ Горьковский Сантехпроект		

ГИП	Соловьев	
Нач.отд.	Морунов	
Н.контр.	Погорельский	
Гл.спец.	Марков	
Рук.гр.	Холодов	
Ст.инж.	Семягина	
Инженер	Горюнова	

Инв.№ подл. | Подпись и дата | Взам.инв.№

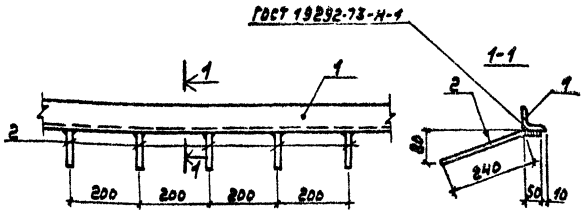

Формат	Зона	Поз.	Обозначение	Наименование	Кол.	Примечание
				Документация		
А3			ТП 903-1-215.84 -КЖСИ-ТТ2	Технические требования		
				Детали		
Б4		1	9.401	Уголок 6-50х50х5 ГОСТ 8509-72* / Ст3 ГОСТ 535-79* ℓ=1000	1	3,77кг
Б4		1	9.402	А-III-8-ГОСТ 5781-82* ℓ=290	5	0,11кг

Привязан

Инв.№

ТП 903-1-215.84 -КЖСИ-9.400			
Изделие закладное (МН4)	Стадия	Масса	Масштаб
	Р	4,32	1:10
	Лист	Листов 1	
	Госстрой СССР ГПИ Горьковский Сантехпроект		

ГИП	Соловьев	
Нач.отд.	Морунов	
Н.контр.	Погорельский	
Гл.спец.	Марков	
Рук.гр.	Холодов	
Инженер	Зайцева	
Ст.техник	Андрианова	

Инв.№ подл. | Подпись и дата | Взам.инв.№

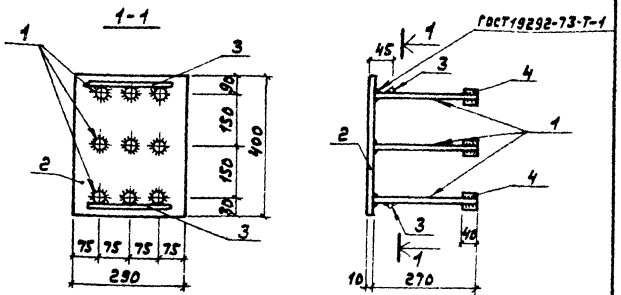

Формат	Зона	Поз.	Обозначение	Наименование	Кол.	Примечание
				Документация		
А3			ТП 903-1-215.84 -КЖСИ-ТТ2	Технические требования		
				Детали		
БЧ	1		1.111	А-III-14-ГОСТ 5781-82*, ℓ=270	9	0,33 кг
БЧ	2		1.112	Лист 6 10 х 400 ГОСТ 19903-74 / Ст3 ГОСТ 535-79* ℓ=300	1	9,42 кг
БЧ	3		1.113	А-I-6-ГОСТ 5781-82*, ℓ=200	2	0,04 кг
БЧ	4		1.114	А-III-22-ГОСТ 5781-82*, ℓ=40	18	0,12 кг

Привязан

Инв. №

Взам. инв. № | Подпись и дата | Инв. № подл.

ТП 903-1-215.84 -КЖСИ-1.110

Изделие закладное (МН5)

Стадия	Масса	Масштаб
Р	14,6	1:10
Лист	Листов 5 1	

Госстрой СССР ГПИ Горьковский Сантехпроект

ГИП Соловьев
Нач. отд. Морунов
Н. контр. Погорельский
Гл. спец. Марков
Рук. гр. Хохлов
Ст. техник Зверьянов

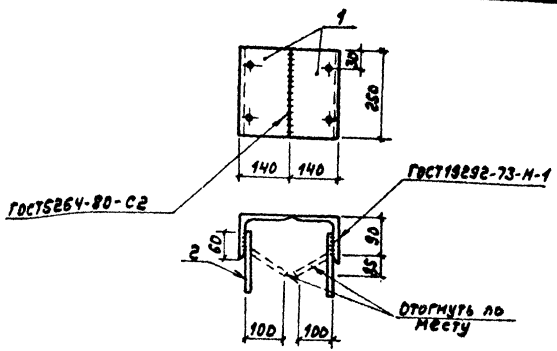

Формат	Зона	Поз.	Обозначение	Наименование	Кол.	Примечание
				Документация		
А3			ТП 903-1-215.84 -КЖСИ-ТТ2	Технические требования		
				Детали		
БЧ	1		1.711	Уголок 6 - 140 х 90 х 8 ГОСТ 8510-72* / Ст3 ГОСТ 535-79* ℓ=250	2	3,53 кг
БЧ	2		1.712	А-III-10 ГОСТ 5781-82*, ℓ=200	4	0,12 кг

Привязан

Инв. №

Взам. инв. № | Подпись и дата | Инв. № подл.

ТП 903-1-215.84 -КЖСИ-1.710

Изделие закладное (МН6)

Стадия	Масса	Масштаб
Р	7,5	1:10
Лист	Листов 1	

Госстрой СССР ГПИ Горьковский Сантехпроект

ГИП Соловьев
Нач. отд. Морунов
Н. контр. Погорельский
Гл. спец. Марков
Рук. гр. Хохлов
Ст. техник Зверьянов

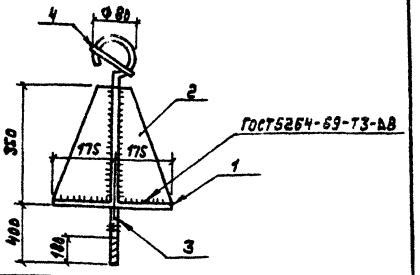

Формат	Зона	Поз.	Обозначение	Наименование	Кол.	Примечание
				Документация		
А3			ТП 903-1-215.84 -КЖСИ-ТТ2	Технические требования		
				Детали		
Б4		1	9.501	Лист $\frac{\delta=350\times10\ ГОСТ\ 19903-74^{*}}{Ст3\quad ГОСТ\ 535-79^{**}}$ $\ell=350$	1	9,6 кг
Б4		2	9.502	Лист $\frac{\delta=175\times10\ ГОСТ\ 19903-74^{*}}{Ст3\quad ГОСТ\ 535-79^{**}}$ $\ell=350$	4	4,8 кг
Б4		3	9.503	А-I-22 ГОСТ 5781-82* $L=1000$	1	2,98 кг
Б4		4	9.504	А-I-22 ГОСТ 5781-82* $L=120$	1	0,4 кг

Привязан

Инв. №

Инв. № подл. | Подпись и дата | Взам. инв. №

ТП 903-1-215.84 -КЖСИ-9.500

Изделие закладное (МН7)

Стадия	Масса	Масштаб
Р	32,2	1:10
Лист	Листов 1	

Госстрой СССР ГПИ Горьковский Сантехпроект

ГИП Соловьев
Нач. отд. Морунов
Н. контр. Погорельский
Гл. спец. Мирков
Рук. гр. Холодова
Ст. техник Андрианова

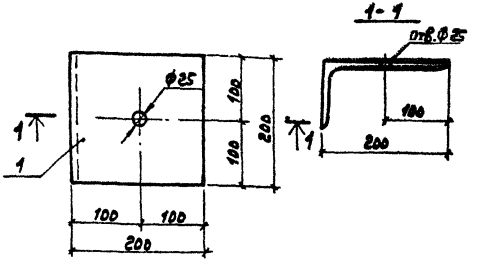

Формат	Зона	Поз.	Обозначение	Наименование	Кол.	Примечание
				Документация		
А3			ТП 903-1-215.84 -КЖСИ-ТТ2	Технические требования		
				Детали		
Б4			9.601	Уголок $\frac{200\times125\times12\ ГОСТ\ 8510-72^{*}}{Ст3\quad ГОСТ\ 535-79^{**}}$ $\ell=200$	1	5,94 кг

Привязан

Инв. №

Инв. № подл. | Подпись и дата | Взам. инв. №

ТП 903-1-215.84 -КЖСИ-9.600

Изделие закладное (МН8)

Стадия	Масса	Масштаб
Р	5,94	1:20
Лист	Листов 1	

Госстрой СССР ГПИ Горьковский Сантехпроект

ГИП Соловьев
Нач. отд. Морунов
Н. контр. Погорельский
Гл. спец. Мирков
Рук. гр. Холодова
Ст. техник Андрианова

Альбом II

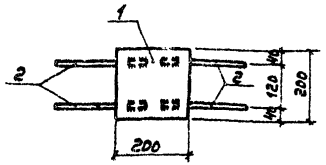



ГОСТ 19292-73-Н-1

Привязан			
Инв. №			

Формат	Зона	Поз.	Обозначение	Наименование	Кол.	Примечание
				Документация		
А3			ТП 903-1-215.84 КЖИ-ТТ2	Технические требования		
				Детали		
Б4		1	9.701	Полоса $\frac{Б\text{-}200\times6\ ГОСТ103\text{-}76^*}{В\ ст\ 3\ ГОСТ535\text{-}79^*}$ l=200	1	1.88 кг
Б4		2	9.702	А-III-8-ГОСТ5781-82* l=250	4	0,1 кг

ГИП	Соловьев		
Нач. отд.	Морунов		
Н. контр.	Погорельский		
Гл. спец.	Марков		
Рук. гр.	Холодова		
Инженер	Зайцева		

ТП 903-1-215.84 -КЖИ-9.700

Изделие закладное (МН9)

Стадия	Масса	Масштаб
Р	2.28	1:10
Лист	Листов 1	

Госстрой СССР ГПИ Горьковский Сантехпроект

Взам. инв. № | Подпись и дата | Инв. № подл.

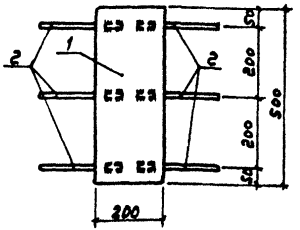

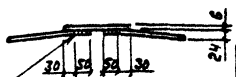

ГОСТ 19292-73-Н-1

Привязан			
Инв. №			

Формат	Зона	Поз.	Обозначение	Наименование	Кол.	Примечание
				Документация		
А3			ТП 903-1-215.84 КЖИ-ТТ2	Технические требования		
				Детали		
Б4		1	-9.801	Полоса $\frac{Б\text{-}200\times6\ ГОСТ103\text{-}76^*}{В\ ст\ 3\ ГОСТ535\text{-}79^*}$ l=500	1	4,71 кг
Б4		2	-9.802	А-III-8-ГОСТ5781-82* l=250	6	0,1 кг

ГИП	Соловьев		
Нач. отд.	Морунов		
Н. контр.	Погорельский		
Гл. спец.	Марков		
Рук. гр.	Холодова		
Инженер	Зайцева		

ТП 903-1-215.84 -КЖИ-9.800

Изделие закладное (МН 10)

Стадия	Масса	Масштаб
Р	5,31	1:10
Лист	Листов 1	

Госстрой СССР ГПИ Горьковский Сантехпроект

Взам. инв. № | Подпись и дата | Инв. № подл.

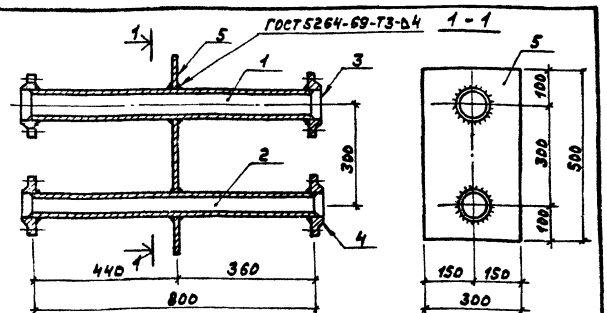

Формат	Зона	Поз.	Обозначение	Наименование	Кол.	Примечание
				Документация		
А3			ТП 903-1-215.84 -КЖСИ-ТТ2	Технические требования		
				Детали		
Б4		1	9.901	Труба 89×3,5×800 ГОСТ 9941-81	1	5,9 кг
Б4		2	9.902	Труба 57×3,5×800 ГОСТ 9941-81	1	3,7 кг
Б4		3	9.903	Фланец 1-80-10 ст 25 ГОСТ 12820-80	2	1,79 кг
Б4		4	9.904	Фланец 1-50-10 ст 25 ГОСТ 12820-80	2	1,02 кг
Б4		5	9.905	Лист В- 3×300 ГОСТ 19903-74 / Ст 3 ГОСТ 380-71*		
				ℓ=500	1	5,89 кг

Привязан

Инв. №

ТП 903-1-215.84 -КЖСИ-9.900

Изделие закладное (МН11)

Стадия	Масса	Масштаб
Р	21,11	1:10
Лист	Листов 1	

Госстрой СССР ГПИ Горьковский Сантехпроект

ГИП Соловьев
Нач. отд. Морунов
Н. контр. Погорельский
Гл. спец. Марков
Рук. гр. Холодова
Техник Андрианова

Инв. № подл. | Подпись и дата | Взам. инв. №

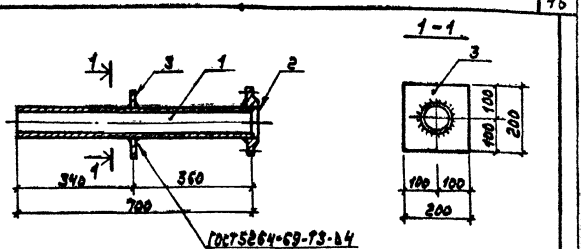

Формат	Зона	Поз.	Обозначение	Наименование	Кол.	Примечание
				Документация		
А3			ТП 903-1-215.84 -КЖСИ-ТТ2	Технические требования		
				Детали		
Б4		1	10.101	Труба 76×3,5×700 ГОСТ 9941-81	1	4,38 кг
Б4		2	10.102	Фланец 1-65-10 ст 25 ГОСТ 12820-80	1	1,37 кг
Б4		3	10.103	Лист 6-200×5 ГОСТ 19903-74 / Ст 3 ГОСТ 380-71*		
				ℓ=200	1	1,57 кг

Привязан

Инв. №

ТП 903-1-215.84 -КЖСИ-10.100

Изделие закладное (МН12)

Стадия	Масса	Масштаб
Р	7,32	1:10
Лист	Листов 1	

Госстрой СССР ГПИ Горьковский Сантехпроект

ГИП Соловьев
Нач. отд. Морунов
Н. контр. Погорельский
Гл. спец. Марков
Рук. гр. Холодова
Техник Андрианова

Инв. № подл. | Подпись и дата | Взам. инв. №

Альбом V

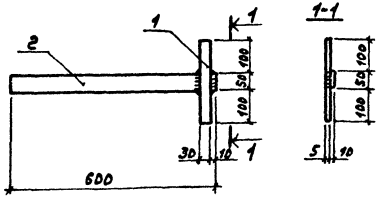

Формат	Зона	Поз.	Обозначение	Наименование	Кол.	Примечание
				Документация		
А3			ТП 903-1-215.84 -КЖИ-ТТ2	Технические требования		
				Детали		
Б4		1	10.201	Полоса $\frac{Б-2\ 5\times30\ ГОСТ103-76^{*}}{Вст3\ ГОСТ535-79^{*}}$ l=250	1	0,29кг
Б4		2	10.202	Полоса $\frac{Б-2\ 10\times50\ ГОСТ103-76^{*}}{Вст3\ ГОСТ535-79^{*}}$ l=600	1	2,36кг

Привязан

Инв. №

Взам. инв. №

Подпись и дата

ГИП	Соловьев		
Нач. отд.	Морунов		
Н. контр.	Погорельский		
Гл. спец.	Марков		
Рук. гр.	Холодова		
Инженер	Зайцева		

ТП 903-1-215.84 -КЖИ-10.200

Изделие закладное (МН13)

Стадия	Масса	Масштаб
Р	2,65	1:10

Лист | Листов 1

Госстрой СССР ГПИ Горьковский Сантехпроект

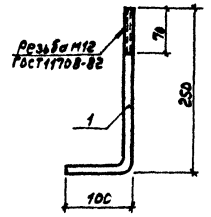

Формат	Зона	Поз.	Обозначение	Наименование	Кол.	Примечание
				Документация		
А3			ТП 903-1-215.84 -КЖИ-ТТ2	Технические требования		
				Детали		
Б4		1	10.301	Круг $\frac{В12\ ГОСТ2590-71^{*}}{Вст3\ ГОСТ535-79^{*}}$ l=350	1	0,4кг

Привязан

Инв. №

Взам. инв. №

Подпись и дата

Инв. № подл.

ГИП	Соловьев		
Нач. отд.	Морунов		
Н. контр.	Погорельский		
Гл. спец.	Марков		
Рук. гр.	Холодова		
Инженер	Зайцева		

ТП 903-1-215.84 -КЖИ-10.300

Изделие закладное (МН14)

Стадия	Масса	Масштаб
Р	0,4	1:5

Лист | Листов 1

Госстрой СССР ГПИ Горьковский Сантехпроект

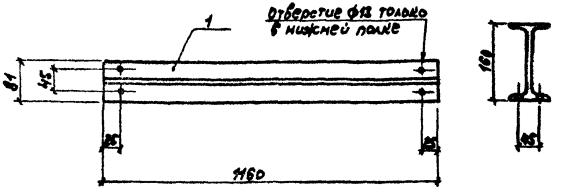

Формат	Зона	Поз.	Обозначение	Наименование	Кол.	Примечание
				Документация		
А3			ТП 903-1-215.84 -КЖСИ-ТТ2	Технические требования		
				Детали		
Б4		1	11.101	Уголок 16 ГОСТ 8239-72* Ст3 ГОСТ 535-79* L=1160	1	18,5кг

Привязан

Инв. № подл. | Подпись и дата | Взам. инв. №

ГИП	Соловьев		ТП 903-1-215.84 -КЖСИ-11.100		
Нач. отд.	Морунов		Изделие соединительное (МС1)	Стадия	Масса	Масштаб
Н. контр.	Погорельцев			Р	12,5	1:10
Гл. спец.	Марков			Лист	Листов 1
Рук. гр.	Холодова			Госстрой СССР ГПИ Горьковский Сантехпроект	
Ст. инж.	Семягина				
Инженер	Горшкова				

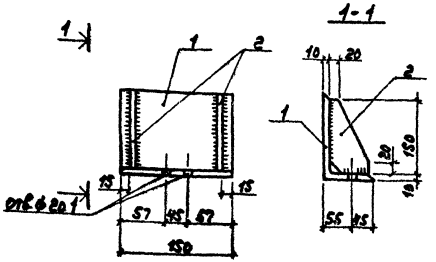

Формат	Зона	Поз.	Обозначение	Наименование	Кол.	Примечание
				Документация		
А3			ТП 903-1-215.84 -КЖСИ-ТТ2	Технические требования		
				Детали		
Б4		1	11.201	Уголок 16 ГОСТ 8239-72* Ст3 ГОСТ 535-79* L=150	1	4,0кг
Б4		2	11.202	Пластина 6 ГОСТ 19903-74* Ст3 ГОСТ 535-79* L=150	2	4,2кг

Привязан

Инв. № подл. | Подпись и дата | Взам. инв. №

ГИП	Соловьев		ТП 903-1-215.84 -КЖСИ-11.200		
Нач. отд.	Морунов		Изделие соединительное (МС2)	Стадия	Масса	Масштаб
Н. контр.	Погорельцев			Р	6,4	1:5
Гл. спец.	Марков			Лист	Листов 1
Рук. гр.	Холодова			Госстрой СССР ГПИ Горьковский Сантехпроект	
Ст. инж.	Семягина				
Инженер	Горшкова				

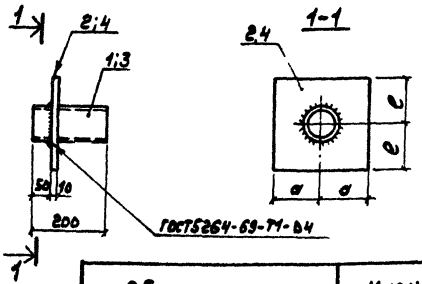

Обозначение	Марка	Размеры мм а	Размеры мм е	Масса, кг
ТП 903-1 -НЖСИ-11.300	МС3	150	150	4.31
-01	МС4	250	250	24.37

Формат	Зона	Поз.	Обозначение	Наименование	Кол. на изд. ТП 903-1 -НЖСИ-11.300 —	Кол. на изд. ТП 903-1 -НЖСИ-11.300 01	Примечание
				Документация			
А3			ТП 903-1-215.84-НЖСИ-ТТ2	Технические требования			
				Детали			
Б4		1	11.301	Труба 159х5х5000 II ГОСТ 10704-76* / Ст3 ГОСТ 10705-80 С-306	1		2,20 кг
Б4		2	11.302	Лист 5-2 100х200 ГОСТ 19903-74* / Ст3 ГОСТ 5521-76 С-360	1		2,11 кг
Б4		3	11.303	Труба 245х7х5000 II ГОСТ 10704-76* / Ст3 ГОСТ 10705-74* С-306		1	4,75 кг
Б4		4	11.304	Лист 5-2 100х300 ГОСТ 19903-74* / Ст3 ГОСТ 5521-76 С-360		1	18,62 кг

Привязан

Инв. №

ТП 903-1-215.84 -НЖСИ-11.300		
Изделие соединительное (МС3; МС4)	Стадия: Р	Масса: см. табл.
	Масштаб: 1:10	
	Лист	Листов 1
	Госстрой СССР ГПИ Горьковский Сантехпроект	

ГИП	Соловьев	
Нач. отд.	Морунов	
Н. контр.	Погорельцев	
Гл. спец.	Марков	
Рук. гр.	Холодов	
Ст. инженер	Зайцев	

Инв. № подл. | Подпись и дата | Взам. инв. №

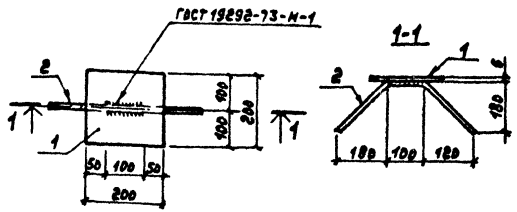

Формат	Зона	Поз.	Обозначение	Наименование	Кол.	Примечание
				Документация		
А3			ТП 903-1-215.84 -НЖСИ-ТТ2	Технические требования		
				Детали		
Б4		1	11.401	Лист 5 δ=200 ГОСТ 19903-74* / Ст3 ГОСТ 5521-76 С-200	1	1,88 кг
Б4		2	11.402	А-III-8-ГОСТ 5781-82* ℓ=600	1	0,24 кг

Привязан

Инв. №

ТП 903-1-215.84 -НЖСИ-11.400		
Изделие соединительное (МС5)	Стадия: Р	Масса: 2,12
	Масштаб: 1:10	
	Лист	Листов 3
	Госстрой СССР ГПИ Горьковский Сантехпроект	

ГИП	Соловьев	
Нач. отд.	Морунов	
Н. контр.	Погорельцев	
Гл. спец.	Марков	
Рук. гр.	Холодов	
Ст. техник	Андрианов	

Инв. № подл. | Подпись и дата | Взам. инв. №

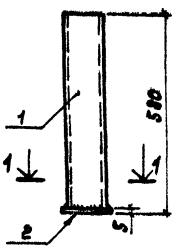

1-1

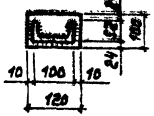

Формат	Зона	Поз.	Обозначение	Наименование	Кол.	Примечание
				Документация		
А3			ТП 903-1-215.84 -КЖИ-ТТ2	Технические требования		
				Детали		
Б4	1		11.501	Швеллер 10 ГОСТ 8240-72* / Ст3 ГОСТ 535-79* С.575	1	5,0 кг
Б4	2		11.502	Полоса Б-2 5×100 ГОСТ 103-76* / Ст3 ГОСТ 535-79* С.120	1	0,5 кг

Привязан

Инв.№

Инв.№ подл. | Подпись и дата | Взам.инв.№

ГИП	Сольвьев		
Нач.отд.	Морунов		
Н.контр.	Погорельский		
Гл.спец.	Марков		
Рук.гр.	Холодова		
Ст.инж.	Семягина		
Ст.техник	Андрианова		

ТП 903-1-215.84 -КЖИ-11.500

Изделие соединительное (МС6)

Стадия	Масса	Масштаб
Р	5.50	1:10
Лист	Листов 1	

Госстрой СССР ГПИ Горьковский Сантехпроект

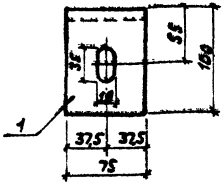

Формат	Зона	Поз.	Обозначение	Наименование	Кол.	Примечание
				Документация		
А3			ТП 903-1-215.84 -КЖИ-ТТ2	Технические требования		
				Детали		
Б4	1		11.601	Уголок: Б-100×100×8 ГОСТ 8509-72 / Ст3 ГОСТ 535-79	1	5,58 кг

Привязан

Инв.№

Инв.№ подл. | Подпись и дата | Взам.инв.№

ГИП	Сольвьев		
Нач.отд.	Морунов		
Н.контр.	Погорельский		
Гл.спец.	Марков		
Рук.гр.	Холодова		
Ст.инж.	Семягина		
Ст.техник	Андрианова		

ТП 903-1-215.84 -КЖ I-11.600

Изделие соединительное (МС7)

Стадия	Масса	Масштаб
Р	5,58	1:25
Лист	Листов 1	

Госстрой СССР ГПИ Горьковский Сантехпроект

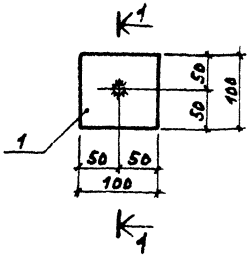

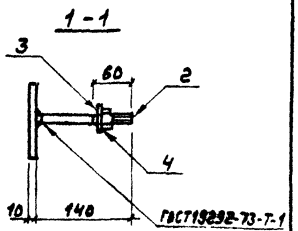

Формат	Зона	Поз.	Обозначение	Наименование	Кол.	Примечание
				Документация		
А3			ТП 903-1-215.84 -КЖСИ-ТТ2	Технические требования		
				Детали		
Б4		1	11.701	Полоса С-2 10×100 ГОСТ 103-76* / Вст3 ГОСТ 535-79* С=100	1	0,79 кг
Б4		2	11.702	Круг В12 ГОСТ 2590-71* / Вст3 ГОСТ 535-79* С=140	1	0,13 кг
				Стандартные изделия		
		3		Шайба 12.02.02 Вст3кп01 ГОСТ 11371-78*	1	0,006 кг
		4		Гайка М12-7Н.4.Вст3кп3016 ГОСТ 5915-70*	1	0,015 кг

Привязан

Инв.№

Взам.инв.№ | Подпись и дата | Инв.№подл.

ТП 903-1-215.84 -КЖСИ-11.700		
Изделие соединительное (МС8)	Стадия: Р	Масса: 0,94
	Масштаб: 1:5	
	Лист	Листов 1
	Госстрой СССР ГПИ Горьковский Сантехпроект	

ГИП	Соловьев
Нач.отд.	Морунов
Н.контр.	Погоревский
Гл.спец.	Марков
Рук.гр.	Холодова
Ст.инж.	Семягина
Ст.техник	Андрианова

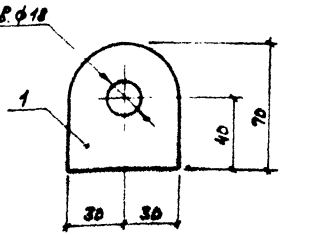

Формат	Зона	Поз.	Обозначение	Наименование	Кол.	Примечание
				Документация		
А2			ТП 903-1-215.84-КЖСИ-ТТ2	Технические требования		
				Детали		
Б4		1	11.801	Полоса С-2 10×60 ГОСТ 103-76* / Вст3 ГОСТ 535-79* С=70	1	0,33 кг

Привязан

Инв.№

Взам.инв.№ | Подпись и дата | Инв.№подл.

ТП 903-1-215.84 -КЖСИ-11.800		
Петля (МС9)	Стадия: Р	Масса: 0,33
	Масштаб: 1:2	
	Лист	Листов 1
	Госстрой СССР ГПИ Горьковский Сантехпроект	

ГИП	Соловьев
Нач.отд.	Морунов
Н.контр.	Погоревский
Гл.спец.	Марков
Рук.гр.	Холодова
Инженер	Зайцева

Альбом V

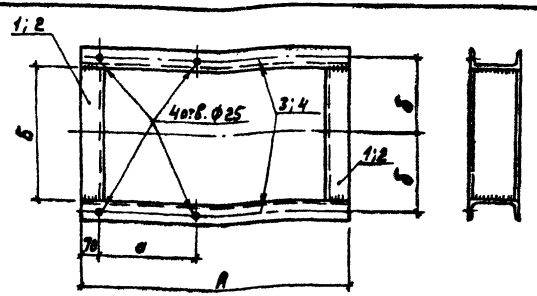

Обозначение	Марка	Размеры, мм А	Б	а	б	Масса, кг
т.п 903-1 -КЖСИ-12.100	РМ1	1100	660	565	380	86,4
-01	РМ2	920	510	330	305	68,6

Формат	Зона	Поз.	Обозначение	Наименование	Кол. наиспол. КЖСИ-12.100 —	01	Примечание
				Документация			
А3			ТП 903-1-215.84-КЖСИ-ТТ2	Технические требования			
				Детали			
Б4		1	12.101	Швеллер 24 ГОСТ 8240-72* / Вст3 ГОСТ 535-79* ℓ=660	2		16,8кг
Б4		2	12.102	ℓ=510		2	12,2кг
Б4		3	12.103	ℓ=1100	2		26,4кг
Б4		4	12.104	ℓ=920		2	22,1кг

Привязан

Инв.№

Взам. инв.№ | Подпись и дата | Инв.№ подл.

ТП 903-1-215.84 -КЖСИ-12.100

ГИП	Соловьев	
Нач.отд.	Марунов	
Н.контр.	Погорельский	
Гл.спец.	Марков	
Рук.гр.	Холодова	
Ст.инж.	Семягина	
Инженер	Горюнова	

Рама металлическая (РМ1; РМ2)

Стадия	Масса	Масштаб
Р	см. табл.	—

Лист | Листов 1

Госстрой СССР ГПИ Горьковский Сантехпроект

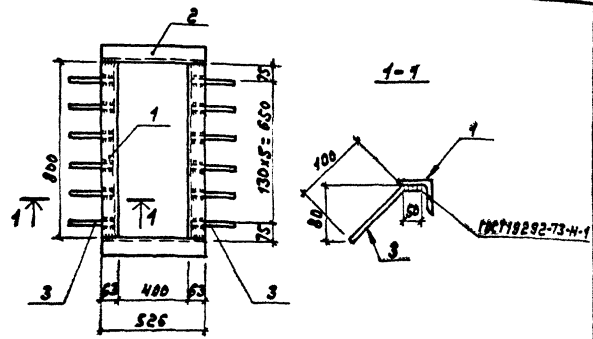

Формат	Зона	Поз.	Обозначение	Наименование	Кол.	Примечание
				Документация		
А3			ТП 903-1-215.84 -КЖСИ-ТТ2	Технические требования		
				Детали		
Б4		1	12.201	Уголок Б-С3×63×6 ГОСТ 8509-72* / Вст3 ГОСТ 535-79* ℓ=800	2	4,6кг
Б4		2	12.202	ℓ=526	2	2,9кг
Б4		3	12.203	А-III-8-ГОСТ 5781-82* ℓ=150	12	0,06кг

Привязан

Инв.№

Взам. инв.№ | Подпись и дата | Инв.№ подл.

ТП 903-1-215.84 -КЖСИ-12.200

ГИП	Соловьев	
Нач.отд.	Марунов	
Н.контр.	Погорельский	
Гл.спец.	Марков	
Рук.гр.	Холодова	
Вед.инж.	Курникова	
Инженер	Горюнова	

Рама металлическая (РМ3)

Стадия	Масса	Масштаб
Р	15,7	1:20

Лист | Листов 1

Госстрой СССР ГПИ Горьковский Сантехпроект

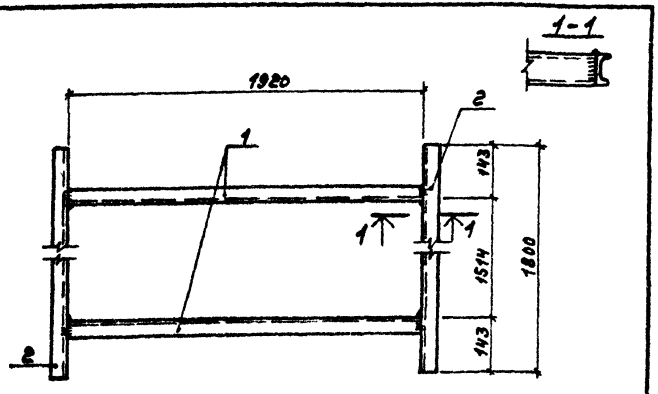

Формат	Зона	Поз.	Обозначение	Наименование	Кол	Примечание
				Документация		
А3			ТП 903-1-215.84 -КЖСИ-ТТ2	Технические требования		
				Детали		
				Швеллер 16 ГОСТ 8240-72* / Ст3 ГОСТ 535-79*		
БЧ		1	12.301	ℓ=1920	2	27,3кг
БЧ		2	12.302	ℓ=1800	2	25,6кг

Привязан

Инв.№ подл. | Подпись и дата | Взам.инв.№

ГИП	Соловьев	
Нач.отд.	Мирчиков	
Н.контр.	Погорельский	
Гл.спец.	Марков	
Рук.гр.	Холодова	
Ед.инж.	Курьянова	
Ст.инж.	Семягина	

ТП 903-1-215.84 -КЖСИ-12.300

Рама металлическая (РМ4)

Стадия	Масса	Масштаб
Р	105,8	1:20
Лист	Листов 1	

Госстрой СССР ГПИ Горьковский Сантехпроект

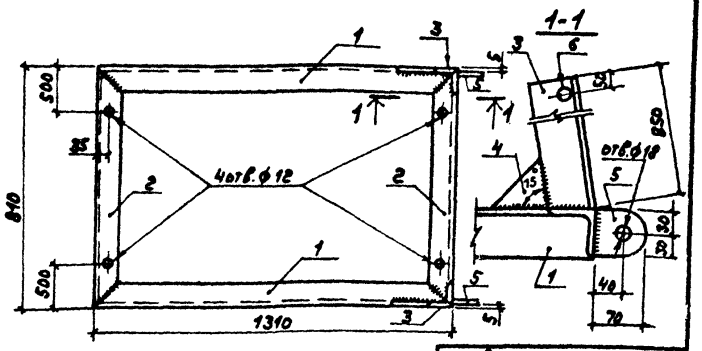

Привязан

Инв.№

Формат	Зона	Поз.	Обозначение	Наименование	Кол	Примечание
				Документация		
А3			ТП 903-1-215.84 -КЖСИ-ТТ2	Технические требования		
				Детали		
				Уголок Б-63х63х4 ГОСТ 8509-72* / В ст3 ГОСТ 535-79*		
БЧ		1	12.401	ℓ=1310	2	5,10кг
БЧ		2	12.402	ℓ=810	2	3,27кг
БЧ		3	12.403	ℓ=850	2	3,32кг
БЧ		4	12.404	Полоса Б 4х100 ГОСТ 103-76* / В ст3 ГОСТ 535-79* ℓ=100	1	0,31кг
БЧ		5	12.405	Полоса Б 10х60 ГОСТ 103-76* / В ст3 ГОСТ 535-79* ℓ=70	2	0,33кг
БЧ		6	12.406	А-I-20-ГОСТ 5781-82* ℓ=830	1	2,05кг

Инв.№ подл. | Подпись и дата | Взам.инв.№

ГИП	Соловьев	
Нач.отд.	Мирчиков	
Н.контр.	Погорельский	
Гл.спец.	Марков	
Рук.гр.	Холодова	
Инженер	Зайцева	

ТП 903-1-215.84 -КЖСИ-12.400

Рама металлическая (РМ5)

Стадия	Масса	Масштаб
Р	26,07	1:5
Лист	Листов 1	

Госстрой СССР ГПИ Горьковский Сантехпроект

Альбом V

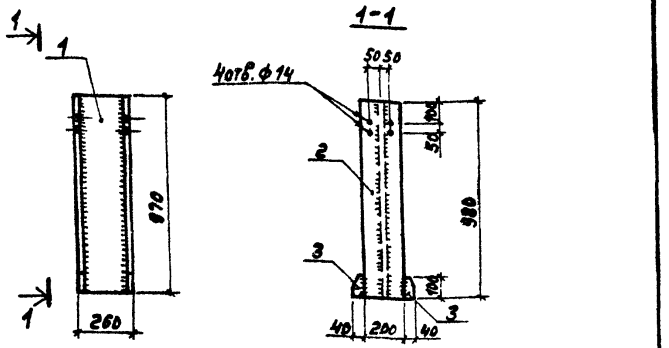

Формат	Зона	Поз.	Обозначение	Наименование	Кол.	Примечание
				Документация		
А3			ТП 903-1-215.84 -КЖСИ-ТТ2	Технические требования		
				Детали		
БЧ	1		13.101	Лист Б 6×240 ГОСТ 19903-74* / Ст3 ГОСТ 535-79* С=980	1	10,96 кг
БЧ	2		13.102	Лист Б 100×200 ГОСТ 19903-74* / Ст3 ГОСТ 535-79* С=980	2	15,23 кг
БЧ	3		13.103	Б 100×40 ГОСТ 19903-74* / Ст3 ГОСТ 535-79* С=100	4	0,31 кг

Привязан

Инв.№

ТП 903-1-215.84 -КЖСИ-13.100			
Стойка (СТ1)	Стадия	Масса	Масштаб
	Р	42,66	1:10
	Лист	Листов 1	
	Госстрой СССР ГПИ Горьковский Сантехпроект		

ГИП	Соловьев	
Нач.отд.	Морунов	
Н.контр.	Погорельский	
Гл.спец.	Мирков	
Рук.гр.	Холодова	
Инженер	Зайцева	

Инв.№ подл. | Подпись и дата | Взам.инв.№

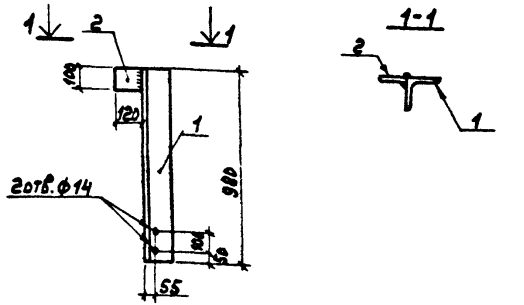

Формат	Зона	Поз.	Обозначение	Наименование	Кол.	Примечание
				Документация		
А3			ТП 903-1-215.84 -КЖСИ-ТТ2	Технические требования		
				Детали		
БЧ	1		14.101	Уголок Б-125×125×12 ГОСТ 19903-74* / Ст3 ГОСТ 535-79* С=810	1	22,3 кг
БЧ	2		14.102	Лист Б 10×100 ГОСТ 19903-74* / Ст3 ГОСТ 535-79* С=120	1	0,9 кг

Привязан

Инв.№

ТП 903-1-215.84 -КЖСИ-14.100			
Насадка (НФ-1а)	Стадия	Масса	Масштаб
	Р	23,2	1:20
	Лист	Листов 1	
	Госстрой СССР ГПИ Горьковский Сантехпроект		

ГИП	Соловьев	
Нач.отд.	Морунов	
Н.контр.	Погорельский	
Гл.спец.	Мирков	
Рук.гр.	Холодова	
Инженер	Зайцева	

Инв.№ подл. | Подпись и дата | Взам.инв.№

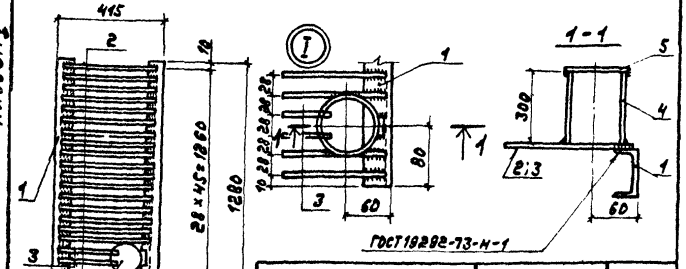

Обозначение	Марка	Масса, кг
ТП 903-1-215.84-НЖСИ-15.100	Р1	25,8
-01	Р1а	28,8

Формат	Зона	Поз.	Обозначение	Наименование	Кол. на испол. -НЖСИ- 15.100	–	01	Примечание
				Документация				
А3			ТП 903-1-215.84-НЖСИ-ТТ2	Технические требования				
				Детали				
Б4		1	15.101	Швеллер Б.5 ГОСТ 8240-72* / Ст3 ГОСТ 535-79* ℓ=1280		2	2	7,7 кг
Б4		2	15.102	А-I-8 ГОСТ 5781-82* ℓ=395		46	44	0,16 кг
Б4		3	15.103	ℓ=325			2	0,15 кг
Б4		4	15.104	Труба 80×4 ГОСТ 32 62-75* ℓ=300			1	2,3 кг
Б4		5	15.105	Полоса Б-2 5×130 ГОСТ 103-76* / Ст3 ГОСТ 535-79* ℓ=130			1	0,7 кг

Привязан

Инв. №

Взам. инв. № | Подпись и дата | Инв. № подл.

ГИП	Соловьев	
Нач. отд.	Морунов	
Н. контр.	Погорельский	
Гл. спец.	Марков	
Рук. гр.	Холодова	
Ст. инж.	Семягина	
Ин.	Горюнова	

ТП 903-1-215.84 -НЖСИ-15.100

Решетка (Р1; Р1а)

Стадия	Масса	Масштаб
Р	см. табл.	1:20 1:5
Лист	Листов 1	

Госстрой СССР ГПИ Горьковский Сантехпроект

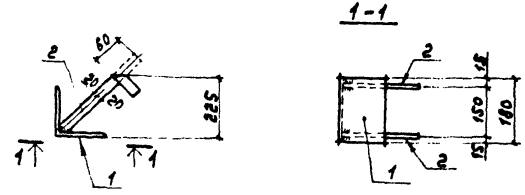

Формат	Зона	Поз.	Обозначение	Наименование	Кол.	Примечание
				Документация		
А3			ТП 903-1-215.84-НЖСИ-ТТ2	Технические требования		
				Детали		
Б4		1	10.501	Уголок Б-140×140×10 ГОСТ 8240-72* / Ст3 ГОСТ 535-79* ℓ=180	1	3,87 кг
Б4		2	10.502	Полоса Б-2 4×40 ГОСТ 103-76* / Ст3 ГОСТ 535-79* ℓ=340	2	0,44 кг

Привязан

Инв. №

Взам. инв. № | Подпись и дата | Инв. № подл.

ГИП	Соловьев	
Нач. отд.	Морунов	
Н. контр.	Погорельский	
Гл. спец.	Марков	
Рук. гр.	Холодова	
Ст. техник	Андрианова	

ТП 903-1-215.84 -НЖСИ-10.500

Изделие закладное (МН 15)

Стадия	Масса	Масштаб
Р	4,75	1:10
Лист	Листов 1	

Госстрой СССР ГПИ Горьковский Сантехпроект

ЦЕНТРАЛЬНЫЙ ИНСТИТУТ ТИПОВОГО ПРОЕКТИРОВАНИЯ
ГОССТРОЯ СССР
КИЕВСКИЙ ФИЛИАЛ
г. Киев-57 ул. Эжена Потье № 12

Заказ № 7/9 7 Инв. № 20072-07 Тираж 190

Сдано в печать 27 XII 198 Y Цена 2-17

gost.e-ecolog.ru