ТИПОВОЙ ПРОЕКТ

903-1-215.84

ПОЛНОСБОРНАЯ КОТЕЛЬНАЯ С 4 КОТЛАМИ ДЕ-10-14ГМ

ДЛЯ СЕЛЬСКОХОЗЯЙСТВЕННОГО СТРОИТЕЛЬСТВА.
ТОПЛИВО – ГАЗ, РЕЗЕРВ – МАЗУТ.
СИСТЕМА ТЕПЛОСНАБЖЕНИЯ ЗАКРЫТАЯ.

АЛЬБОМ IV

Архитектурно – строительная часть.
Санитарно – техническая часть.

200[illegible]
ЦЕНА 6-08

Привязан

gost.e-ecolog.ru

ТИПОВОЙ ПРОЕКТ
903-1-215.84

ПОЛНОСБОРНАЯ КОТЕЛЬНАЯ С 4 КОТЛАМИ ДЕ-10-14ГМ

ДЛЯ СЕЛЬСКОХОЗЯЙСТВЕННОГО СТРОИТЕЛЬСТВА. ТОПЛИВО – ГАЗ, РЕЗЕРВ – МАЗУТ. СИСТЕМА ТЕПЛОСНАБЖЕНИЯ ЗАКРЫТАЯ.

СОСТАВ ПРОЕКТА:

№ альбомов	Наименование альбомов
I	Тепломеханическая часть. Сборочные чертежи котельной. Установка оборудования неблочного исполнения.
II	Тепломеханическая часть. Водоподготовительная установка. Газооборудование котельной. Мазутоснабжение.
III	Чертежи нетиповых конструкций. Части 1,2.3
IV	Архитектурно-строительная часть. Санитарно-техническая часть.
V	Строительные изделия.
VI	Электротехническая часть. Силовое электрооборудование и электроосвещение. Связь и сигнализация.
VII	Электротехническая часть. Схемы управления электродвигателями.
VIII	Электротехническая часть. Низковольтные комплектные устройства управления. Задание заводу-изготовителю.
IX	Контроль и регулирование.
X	Контроль и регулирование. Схемы электрические принципиальные.
XI	Контроль и регулирование. Щиты управления. Задание заводу-изготовителю.
XII	Спецификации оборудования. Части 1,2
XIII	Технико-экономическая часть и сметы. Книги 1,2,3ч1,3ч2,4
XIV	Ведомости потребности материалов.

ПРИМЕНЕННЫЕ МАТЕРИАЛЫ

Типовой проект 907-2-247 Альбомы I,II	Металлические трубы для отвода дымовых газов с температурой до +350°С, с надземным примыканием газоходов на отм. +0.500 м. Поставщик: ЦИТП г. Москва.
Типовой проект 903-2-18 Альбомы 1.1÷4.1; 4.4; 5.1; 5.3; 6.1; 6.3; 7.1÷10	Установка мазутоснабжения Q – 3,25 и 6,5 м³/час с резервуарами 2×100; 2×250(200); 2×500(400) м³. Поставщик: Казахский филиал ЦИТП г. Алма-Ата.
Типовой проект 704-1-159.83	Резервуар стальной горизонтальный цилиндрический для хранения нефтепродуктов емкостью 5 м³. Поставщик: Казахский филиал ЦИТП г. Алма-Ата.
Типовой проект 704-1-50 Альбомы I,III,VII	Стальной вертикальный цилиндрический резервуар для нефти и нефтепродуктов емкостью 200 м³. Поставщик: Казахский филиал ЦИТП г. Алма-Ата.
Типовой проект 901-4-58.83 Альбомы III, VII, VIII.	Резервуары для воды прямоугольные железобетонные сборные емкостью от 100 до 250 м³. Поставщик: Тбилисский филиал ЦИТП.
Типовой проект 901-4-63.83 Альбомы I, IV, V, VI.	Резервуары для воды прямоугольные железобетонные сборные емкостью от 12000 до 20000 м³. Поставщик: Тбилисский филиал ЦИТП.
Типовой проект 902-2-338 Альбомы I,II, III, IV.	Очистные сооружения замазученных дождевых сточных вод производительностью 5 л/сек для установок мазутоснабжения котельных. Поставщик: ЦИТП г. Москва.

АЛЬБОМ IV

Минсельхозом СССР
Утверждён приказ 51-ЭГ от 2.07.84г
и введён в действие
ГПИ „Горьковский Сантехпроект"
приказ №107 от 12.10.84г

Разработан
Государственным проектным институтом
Горьковский Сантехпроект
Главпромстройпроекта
Госстроя СССР

Главный инженер проекта Ю.П.Фалалеев
Главный инженер В.П.Соловьёв

Привязан

Инв №

Содержание альбома

Лист	Наименование	Примечание
1	Содержание альбома.	стр.2
2	Пояснительная записка.	стр.3
3	Схема генплана. Вариант с наземными резервуарами. М 1:500.	стр.4
4	Схема генплана. Вариант с подземными резервуарами. М 1:500.	стр.5
	Архитектурные решения марки АР	
1	Общие данные (начало).	стр.6
2	Общие данные (окончание).	стр.7
3	Планы на отм.0.000; 3.300. Фрагмент 1. Вариант со стеновыми панелями по серии 1.832.1-9.	стр.8
4	Разрезы 1-1; 2-2. Планы полов.	стр.9
5	Фасады. Вариант со стеновыми панелями по серии 1.832.1-9.	стр.10
6	Фрамуги индивидуальные Ф1; Ф2. Узлы 1÷7	стр.11
7	Узлы 8÷14.	стр.12
8	Планы на отм.0.000; 3.300. Фрагмент 1. Вариант со стеновыми панелями по сериям 1.832.1-9 и 1.832.1-10.	стр.13
9	Разрезы 1-1; 2-2. Фасады. Вариант со стеновыми панелями по сериям 1.832.1-9; 1.832.1-10.	стр.14
	Конструкции железобетонные марки КЖ	
1	Общие данные (начало).	стр.15
2	Общие данные (окончание).	стр.16
3	Фундаменты здания. Схема расположения элементов фундаментов.	стр.17
4	Фундаменты здания. Таблица усилий.	стр.18
5	Фундаменты здания. Узлы I-IV.	стр.19
6	Фундаменты здания. Узлы V-VIII.	стр.20
7	Фундаменты здания. Узлы IX-XII.	стр.21
8	Подземное хозяйство. Схема расположения каналов, фундаментов под оборудование и закладных изделий.	стр.22
9	Подземное хозяйство. Сечения.	стр.23
10	Подземное хозяйство. Фрагмент.	стр.24
11	Подземное хозяйство. Фрагмент. Сечения 1-1÷10-10.	стр.25
12	Подземное хозяйство. Фрагмент. Сечения 11-11÷13-13. Узлы.	стр.26
13	Подземное хозяйство (наружное). Схема расположения каналов и фундаментов под оборудование.	стр.27
14	Подземное хозяйство (наруженое). Сечения.	стр.28
15	Схема расположения газоходов.	стр.29
16	Подземное хозяйство. Спецификация элементов к листам 8÷15	стр.30
17	Подземное хозяйство. Фундаменты под оборудование ФОМ1; ФОМ2; ФОМ4÷ФОМ6.	стр.31
18	Подземное хозяйство. Фундаменты под оборудование ФОМ7÷ФОМ10.	стр.32
19	Фундамент под дымовую трубу ФОМ11.	стр.33
20	Схема расположения элементов каркаса.	стр.34
21	Схема расположения плит покрытия и перекрытия.	стр.35
22	Схема расположения закладных изделий на отм.3.300 сечения 2-2÷6-6.	стр.36
23	Схемы расположения стеновых панелей. Фрагменты 1÷2. Вариант по серии 1.832.1-9.	стр.37
24	Схемы расположения стеновых панелей. Фрагменты 3÷17. Вариант по серии 1.832.1-9.	стр.38
25	Спецификация к схемам расположения стеновых панелей (начало). Вариант по серии 1.832.1-9.	стр.39
26	Спецификация к схемам расположения стеновых панелей (окончание). Вариант по серии 1.832.1-9.	стр.40
27	Схема расположения панелей перегородок.	стр.41
28	Схема расположения панелей перегородок. Сечения 1-1÷9-9.	стр.42
29	Схема расположения панелей перегородок. Сечения 10-10÷16-16. Узлы I÷III.	стр.43
30	Схема расположения панелей перегородок. Узлы IV-XI.	стр.44
31	Бункер мокрого хранения соли. План, разрез, фасады.	стр.45
32	Бункер мокрого хранения соли. План покрытия Фрагмент 1. Узлы. ДЦ (сборочный чертеж).	стр.46
33	Бункер мокрого хранения соли. Схемы расположения стеновых блоков и пояса ПЖ1. Армирование ПМ1; ПМ2; ПМ3	стр.47
34	Продувочный колодец.	стр.48
35	Схемы расположения стеновых панелей. Вариант по сериям 1.832.1-9 и 1.832.1-10.	стр.49
36	Схемы расположения стеновых панелей. Фрагменты 1÷15. Вариант по сериям 1.832.1-9 и 1.832.1-10.	стр.50
37	Спецификация к схемам расположения стеновых панелей (начало). Вариант по сериям 1.832.1-9 и 1.832.1-10.	стр.51
38	Спецификация к схемам расположения стеновых панелей (окончание). Вариант по сериям 1.832.1-9 и 1.832.1-10.	стр.52
	Конструкции металлические марки КМ	
1	Общие данные (начало).	стр.53
2	Общие данные (окончание). Ведомость металлоконструкций по видам профилей.	стр.54
3	Техническая спецификация стали на ворота (начало)	стр.54
4	Техническая спецификация стали на лестницы и ограждения (продолжение).	стр.55
5	Техническая спецификация стали на перегородки сетчатые (продолжение).	стр.55
6	Техническая спецификация стали (продолжение)	стр.56
7	Техническая спецификация стали (окончание)	стр.57
8	Схемы расположения балок перекрытия, ограждения на отм. 3.300.	стр.58
9	Схемы расположения площадок на отм.3.300; 5.800; 6.000	стр.59
10	Схема расположения монорельсов.	стр.60
11	Опора под деэратор.	стр.61
12	Схемы расположения площадки на отм.0.000, балок и стоек для крепления трубопроводов и электрокабельных конструкций.	стр.62
13	Схема расположения балок для крепления трубопроводов.	стр.63
14	Схемы расположения перегородок и ограждения	стр.64
15	Ворота.	стр.65
16	Узлы 1÷5.	стр.66
17	Узлы 6÷12.	стр.67
18	Узлы 13÷21.	стр.68
19	Узлы 22÷32.	стр.69
20	Узлы 33÷37.	стр.70
21	Схема расположения рамы ворот. Узлы 38-41	стр.71
	Отопление и вентиляция марки ОВ	
1	Общие данные.	стр.72
2	План на отм.0.000 и 3.300.	стр.73
3	Схемы систем отопления и вентиляции.	стр.74
	Водоснабжение и канализация марки ВК	
1	Общие данные (начало).	стр.75
2	Общие данные (окончание).	стр.76
3	План на отм. 0.000.	стр.77
4	Схемы систем ВО, К1, К3, Т3.	стр.78

Альбом IV

Типовой проект 903-1-245.84

Инв.№ подл. | Подпись и дата | Взам.инв.№

Привязан 3

Альбом IV

Исходные данные

Проект котельной разработан для строительства в районах со следующими природными данными:

- расчетная зимняя температура наружного воздуха для массивных конструкций -20°С, -30°С, -40°С;
- климатические зоны влажности - сухая и нормальная;
- скоростной напор ветра - для I, II, III, IV географических районов (СНиП II-6-74);
- вес снегового покрова - для I, II, III, IV районов (СНиП II-6-74);
- территория без подработки горными выработками;
- рельеф территории спокойный;
- грунтовые воды отсутствуют;
- грунты в основании непучинистые, непросадочные, со следующими нормативными характеристиками: нормативный угол внутреннего трения $\varphi^н = 28°$; нормативное удельное сцепление $C^н = 0.02$ кгс/см²; модуль деформации нескальных грунтов $E = 150$ кгс/см²; плотность грунта $\gamma = 1.8$ т/м³; коэффициент безопасности по грунту $K_г = 1$. Сейсмичность не выше 6 баллов.

Объемно-планировочные решения.

Здание котельной относится к категории производств по пожарной опасности - „Г".
по степени огнестойкости - II.

Здание котельной одноэтажное прямоугольное в плане с размерами в осях 24.0 x 48.0 м, шагом колонн 6.0 м и высотой до низа стропильных конструкций от 5.4 до 6.0 м.

Бытовые и подсобные помещения в осях 1-9/А-Б с размерами в плане 6.0 x 48.0 м запроектированы высотой до низа перекрытий 3.05 м.

По санитарной характеристике производственные процессы относятся к группам I-Б и II-Д (СНиП II-92-76). Оборудование бытовых помещений принято в соответствии со СНиП II-92-76 и штатным расписанием.

Конструктивные решения

Здание котельной двухпролетное каркасное из сборных железобетонных элементов. Продольная и поперечная жесткость здания обеспечивается жесткой заделкой колонн в стаканы фундаментов и жестким диском в уровне плит покрытия.

Фундаменты под колонны сборные железобетонные (ГОСТ 24022-80) по монолитным бетонным и железобетонным подбетонкам.

Фундаментные балки сборные железобетонные по серии 1.415-1 вып. 1.

Колонны каркаса сборные железобетонные по серии 1.823-1 вып. 1,2.

Стойки фахверка металлические по серии 1.439-2.

Балки покрытия сборные железобетонные по серии 1.462.1-1/81, вып. 1.

Плиты покрытия комплексные по серии 1.865.1-11 на основе сборных железобетонных плит по серии 1.865.1-4/80, вып. 1 с утеплением из минераловатных плит повышенной жесткости с $\gamma_0 = 200$ кг/м³ (ГОСТ 22950-78).

Наружные стены запроектированы в двух вариантах:

- первый из двухслойных керамзитобетонных панелей по серии 1.832.1-9, вып. 1.
- второй (комбинированный) из двухслойных керамзитобетонных панелей повышенной заводской готовности по серии 1.832.1-10, вып. 1 и двухслойных керамзитобетонных панелей по серии 1.832.1-9, вып. 1.

Кирпичные участки наружных стен из силикатного кирпича (ГОСТ 379-79).

Перегородки из сборных железобетонных панелей по серии 1.831-1, вып. 2 и из силикатного кирпича (ГОСТ 379-79) и из сборных железобетонных панелей индивидуального изготовления.

Заполнение оконных проемов по ГОСТ 16407-70*.

Двери деревянные по ГОСТ 17324-71.

Ворота деревянные по ГОСТ 18853-73.

Кровля двухскатная 3-х слойная рулонная с наружным водостоком.

Перекрытие в осях 1-9/А-Б из сборных железобетонных многопустотных плит по серии 1.141-1, вып. 58.

Подпольные каналы из сборных железобетонных элементов по серии 3.006-2 и монолитные бетонные.

Фундаменты под оборудование - бетонные и сборно-монолитные.

Вокруг здания предусматривается асфальтовая отмостка по щебеночному основанию шириной 750 мм.

Расположенные вне здания котельной сооружения запроектированы в следующих конструкциях:

ствол дымовой трубы металлический по типовому проекту 907-2-247 с фундаментом из монолитного железобетона, разработанным в данном проекте;

газоходы надземные со стенками из керамического кирпича (ГОСТ 530-80), днищем и покрытием из сборных железобетонных элементов по серии 3.006-2, вып. II-2 из жаростойкого бетона (ГОСТ 20910-82);

баки-аккумуляторы металлические по типовому проекту 704-1-50;

опора под металлическую площадку для атмосферных деаэраторов состоит из сборных железобетонных колонн по серии 1.823-1, вып. 1 и сборных фундаментов по ГОСТ 24022-80;

опора под вакуумный деаэратор металлическая на монолитном железобетонном фундаменте;

продувочный колодец из сборных железобетонных колец по серии 3.900-3, вып. 7;

подземные каналы из сборных железобетонных элементов по серии 3.006-2;

бункер мокрого хранения соли подземный из сборных бетонных блоков с надстройкой из силикатного кирпича (ГОСТ 379-79).

Антикоррозийная защита

Антикоррозионную защиту металлических, бетонных и железобетонных элементов и конструкций производить согласно указаниям на чертежах проекта, примененных серии типовых конструкций и в соответствии со СНиП II-28-73*

Противопожарные мероприятия

Все принятые в проекте конструкции здания имеют предел огнестойкости, требуемый СНиП II-2-80 для зданий II степени огнестойкости. В здании котельной предусмотрен хозяйственно-противопожарный водопровод.

Указания по применению проекта

При привязке проекта на листах общих данных и схем расположения выбрать соответствующие применяемому варианту и конкретным климатическим условиям переменные данные.

Для расчета фундаментов использовать сочетания нагрузок, приведенные в таблице усилий на фундаменты.

Указания по подготовке оснований и меры по уплотнению грунтов при обратной засыпке разрабатываются при привязке проекта с учетом фактических характеристик грунта.

Проект разработан для производства работ в летних условиях. Конкретные указания по ведению работ в зимних условия разрабатываются при привязке проекта в соответствии с действующими [illegible]ами строительных норм и правил. Рабочие чертежи строительной части проекта выполнены для района с расчетной зимней температурой воздуха -30°С, со скоростным напором ветра для II географического района, весом снегового покрова для III района. Строительство здания котельной возможно по очередям с размещением 3х котлов ДЕ-10-14ГМ. Для этого необходимо сократить здание котельной на один пролет, совместно с [illegible] смесью 8

Привязан

Инв №

ГИП	Соловьев		
Нач.отд.	Марунов		
Н.контр.	Погорельский		
Гл.спец.	Марков		
Рук.гр.	Холодова		
Вед.инж.	Курникова		

ТП 903-1-215.84

Пояснительная записка

Лист	Листов
Р	2

ГОССТРОЙ СССР
ГПИ ГОРЬКОВСКИЙ
САНТЕХПРОЕКТ

Инв.№подл. | Подп. и дата | Взам.инв.№

20072-06

Альбом IV

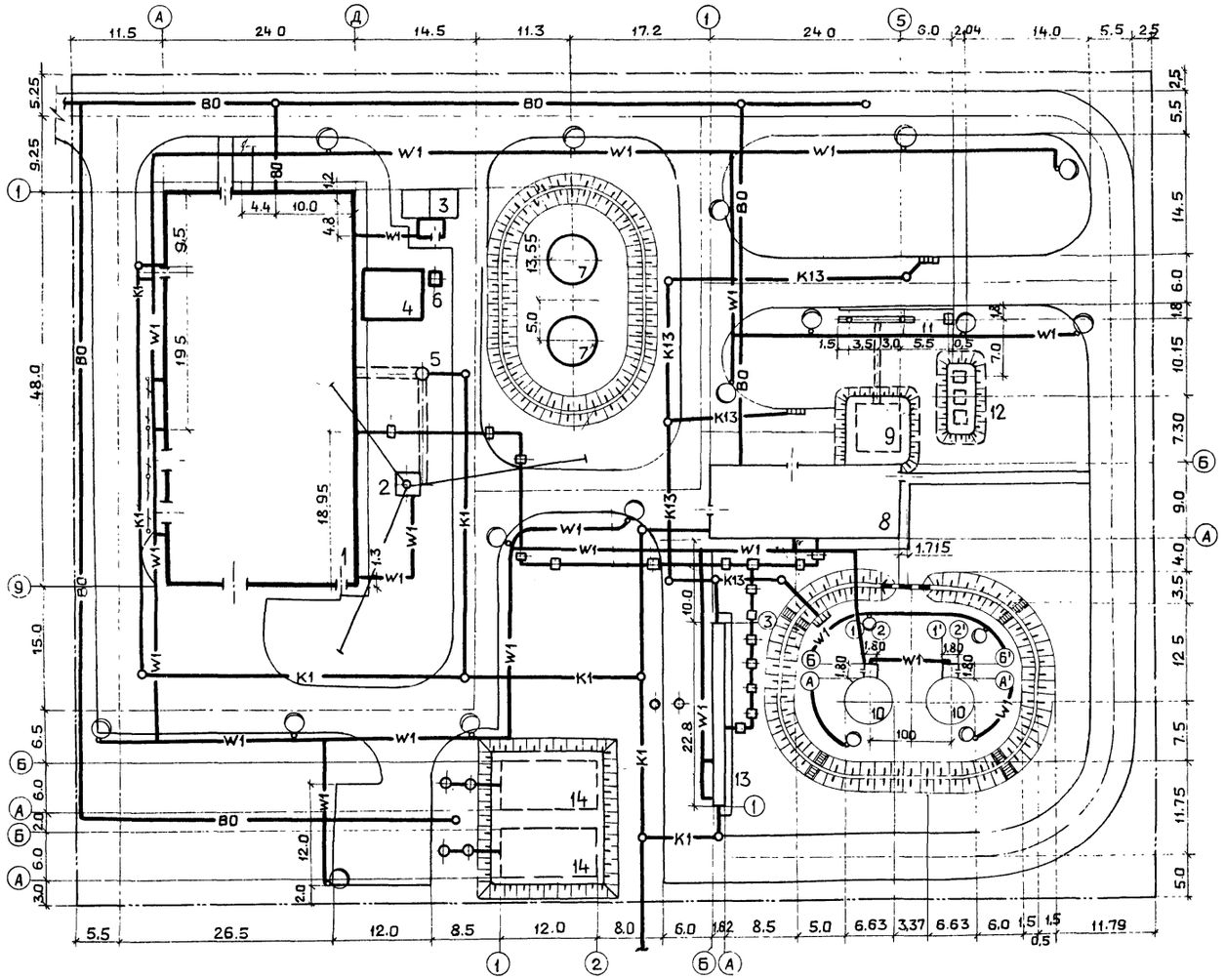

Экспликация

NN п/п	Наименование	Примечание
1	Котельная	
2	Дымовая труба	т.п. 907-2-247
3	бункер мокрого хранения соли	
4	Площадка атмосферных деаэраторов	
5	Продувочный колодец	
6	Опора вакуумного деаэратора	
7	Бак-аккумулятор горячей воды емк. 200м³	т.п. 704-1-50
8	Мазутонасосная	т.п. 903-2-18
9	Приемная емкость	т.п. 903-2-18
10	Резервуар металлический наземный V=200м³ - 2шт	т.п. 704-1-50
11	Автослив	т.п. 903-2-18
12	Резервуар подземный V=5м³ - 3шт.	т.п. 704-1-159.83
13	Очистные сооружения замазученных сточных вод Q-5л/с	т.п. 902-2-338
14	Резервуар воды для нужд пожаротушения V-250м³ - 2 шт.	т.п 901-4-58.83

Условные обозначения

Условные обозначения	Наименование
	Проектируемые здания и сооружения
	Проектируемая автодорога
	Здания и сооружения запроектированные по т.п 903-2-18
	Проектируемые подземные сооружения
	Граница проектирования
В0	Водопровод хозяйственно-питьевой производственно-противопожарный
К1	Канализация бытовая
К13	Канализация замазученных стоков
W1	Кабель силовой
	Паромазутопровод
	Наружный контур заземления
	Канал дренажей

Технико - экономические показатели

1. Площадь территории	— 13390м²
2. Площадь застройки	— 3460 м²
3. Площадь используемой территории	— 8800м²
4. Коэффициент застройки	— 25.8%
5. Коэффициент использования территории	— 65.7%

Примечание

1. Обваловку резервуаров для мазута выполнить суглинистым грунтом с послойным уплотнением до $\gamma_{ск}$=1,6т/м³ и обязательным оформлением акта на скрытые работы.

Привязан:

Инв.№

903-1-215.84 -ГТ 5

Полносборная котельная с 4 котлами ДЕ-10-14ГМ для сельского строительства. Топливо газ, резерв мазут.

		Стадия	Лист	Листов
		Р	1	

Гл.инж.пр.	Соловьев	
Н.контр.	Кузнецов	
Гл.спец.	Кузнецов	
Рук.гр.	Балина	
Ст.инж.	Зимнович	

Схема генплана. Вариант с наземными резервуарами М 1:500

Госстрой СССР ГПИ Горьковский САНТЕХПРОЕКТ

20072-06

Инв.№ подл. | Подпись и дата | Взам.инв.№ | Нач.отд.АС Марунов | Нач.отд.КУ-1 Лепендин | Нач.отд.ВК-2 Жмудь | Нач.отд.ЭТ Датынцев | Гл.спец.ТО Сушинских

Альбом IV

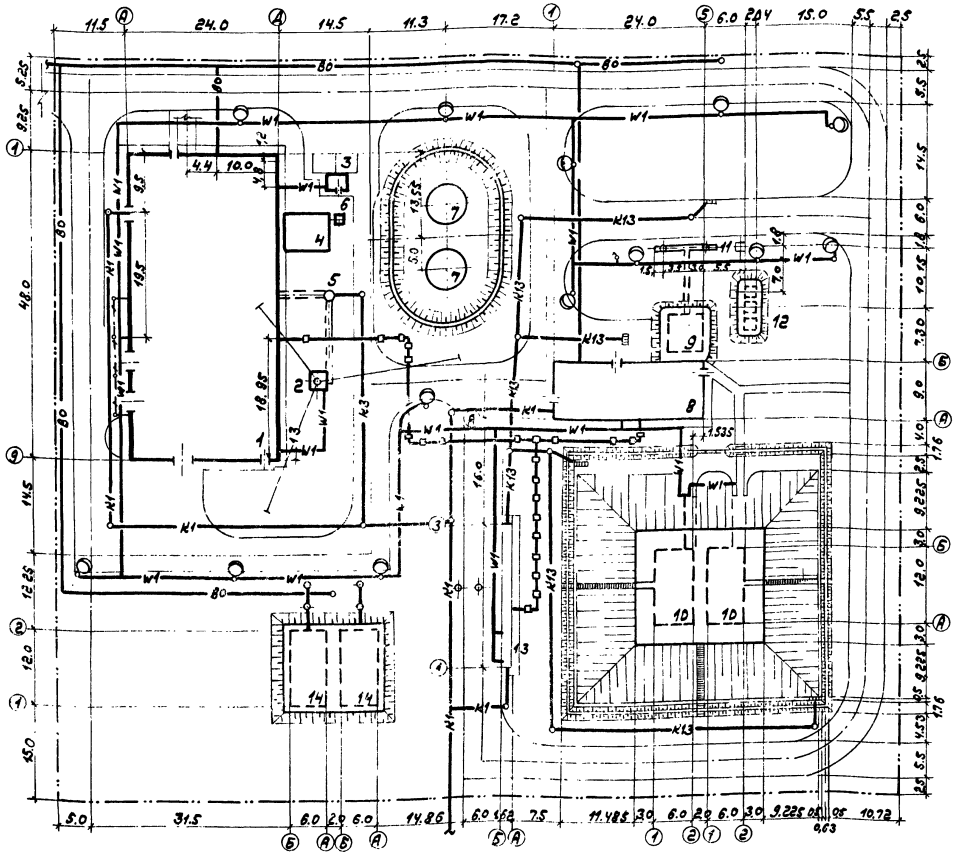

Экспликация

№№ п/п	Наименование	Примечание
1	Котельная	
2	Дымовая труба	т.п. 907-2-247
3	Бункер мокрого хранения соли	
4	Площадка атмосферных деаэраторов	
5	Продувочный колодец	
6	Опора вакуумного деаэратора	
7	Бак - аккумулятор горячей воды емк. 200м³	т.п. 704-1-50
8	Мазутонасосная	т.п. 903-2-18
9	Приемная емкость	т.п. 903-2-18
10	Резервуар железобетонный подземный V=250м³ - 2шт.	т.п. 903-2-18
11	Автослив	т.п. 903-2-18
12	Резервуар подземный V=5м³ - 3шт.	т.п. 704-1-159.83
13	Очистные сооружения замазученных сточных вод Q=5л/с	т.п. 902-2-338
14	Резервуар воды для нужд пожаротушения V=250м³ - 2шт.	т.п. 901-4-58.83

Условные обозначения

Условные обозначения	Наименование
	Проектируемые здания и сооружения
	Проектируемая автодорога
	Здания и сооружения запроектированные по т.п. 903-2-18
	Проектируемые подземные сооружения
	Граница участка
В0	Водопровод хозяйственно-питьевой, производственно-противопожарный
К1	Канализация бытовая
К13	Канализация замазученных стоков
W1	Кабель силовой
	Паромазутопровод
	Наружный контур заземления
	Канал дренажей

Технико-экономические показатели

1. Площадь территории - 15524 м²
2. Площадь застройки - 4310 м²
3. Площадь используемой территории - 9250 м²
4. Коэффициент застройки - 27,7%
5. Коэффициент использования территории - 59,5%

Примечание

1. Обсыпку резервуаров для мазута выполнить суглинистым грунтом с послойным уплотнением до $\gamma_{ск}=1,6$ т/м³ и обязательным оформлением акта на скрытые работы.

Привязан:

Инв.№

Гл.инж.пр.	Соловьев	
Н.контр.	Кузнецов	
Гл.спец.	Кузнецов	
Рук.гр.	Балина	
Ст.инж.	Зимнович	

Т.п. 903-1-21584-ГТ

Полносборная котельная с 4 котлами АЕ-10-14ГМ для сельского строительства. Топливо газ. резерв мазут

Стадия	Лист	Листов
Р	2	2

Схема генплана вариант с подземными резервуарами М 1:500

Госстрой СССР ГПИ Горьковский Сантехпроект

Копир

20072-06 Б

Согласовано

Инв.№ подл. | Подп. и дата | Взам.инв.№ | Инв.№ дубл. | Подп. и дата

Альбом IV

Типовой проект 903-1-

Ведомость основных комплектов рабочих чертежей

Обозначение		Наименование	Примечание
ТП 903-1-	ТМ	Тепломеханическая часть	
ТП 903-1-	ВП	Водоподготовка	
ТП 903-1-	ГС	Газоснабжение	
ТП 903-1-	МС	Мазутоснабжение	
ТП 903-1-	АР	Архитектурные решения	
ТП 903-1-	КЖ	Конструкции железобетонные	
ТП 903-1-	КМ	Конструкции металлические	
ТП 903-1-	ЭМ	Силовое оборудование	
ТП 903-1-	ЭО	Электрическое освещение	
ТП 903-1-	СС	Связь и сигнализация	
ТП 903-1-	АТМ	Контроль и регулирование	
ТП 903-1-	ОВ	Отопление и вентиляция	
ТП 903-1-	ВК	Водопровод и канализация	

Ведомость рабочих чертежей основного комплекта ТП 903-1- -АР

Лист	Наименование	Примечан.
1	Общие данные (начало)	
2	Общие данные (окончание)	
3	Планы на отм. 0.000; 3.300. Фрагмент. Вариант со стеновыми панелями по серии 1.832.1-9.	
4	Разрезы 1-1; 2-2. Планы полов.	
5	Фасады. Вариант со стеновыми панелями по серии 1.832.1-9.	
6	Фрамуги индивидуальные Ф1, Ф2. Узлы 1÷7.	
7	Узлы 8÷14.	
8	Планы на отм. 0.000; 3.300. Фрагмент. Вариант со стеновыми панелями по сериям 1.832.1-9, 1.832.1-10.	
9	Разрезы 1-1; 2-2. Фасады. Вариант со стеновыми панелями по сериям 1.832.1-9; 1.832.1-10.	

Типовой проект разработан в соответствии с действующими нормами и правилами и предусматривает мероприятия, обеспечивающие взрывную, взрывопожарную и пожарную безопасность при эксплуатации здания (сооружения)

Главный инженер проекта (подпись) (Соловьев В.Г.)

Ведомость ссылочных и прилагаемых документов

Обозначение	Наименование	Примечание
ГОСТ 18853-73	Ворота деревянные распашные для животноводческих и птицеводческих зданий	
ГОСТ 17324-71	Двери деревянные для животноводческих и птицеводческих зданий	
ГОСТ 16407-70*	Окна деревянные для животноводческих и птицеводческих зданий	
ГОСТ 22415-77	Шкафы деревянные для хранения одежды в санитарно-бытовых помещениях промышленных предприятий	
2.435-6, вып. 5	Противопожарные двери и ворота промышленных зданий	
1.431-6	Кирпичные перегородки для одноэтажных и многоэтажных производственных зданий.	
2.430-3, вып. 1	Типовые архитектурно-строительные детали промышленных зданий с кирпичными стенами ТДА	
2.460-18, вып. 3	Узлы покрытий одноэтажных производственных зданий с рулонными кровлями и железобетонными плитами.	
2.830-1, вып. 1	Типовые узлы наружных стен одноэтажных сельскохозяйственных зданий.	
ИИ-03-03 альб. 71-64	Металлические изделия	
2.460-15, вып. 1	Типовые узлы покрытий промышленных зданий в местах установки крышных вентиляторов	
2.460-14, вып. 1	Типовые узлы промышленных зданий в местах пропуска вентиляционных шахт	
1.138-10, вып. 1	Перемычки железобетонные для зданий с кирпичными стенами	
1.136-2	Подоконные деревянные доски для жилых и общественных зданий	

Ведомость спецификаций

Лист	Наименование	Примечание
2	Спецификация элементов заполнения дверных проемов	
2	Спецификация перемычек	
2	Спецификация гардеробного оборудования	
5	Спецификация элементов заполнения оконных проемов	
6	Спецификация материалов на фрамуги	
6	Спецификация материалов на узлы	
7	Спецификация материалов на узлы	

1. За отм. 0.000 принята отметка чистого пола котельной, соответствующая абсолютной отметке
2. Вокруг здания устраивается асфальтовая отмостка толщиной 30мм, шириной 750мм на плотно утрамбованном щебеночном основании. Отметка низа отмостки -0.150
3. Материалы стен и перегородок:

а) для наружных стен котельной принять панели, офактуренные в заводских условиях цементно-песчаным раствором М„100" в двух вариантах:
первый - стеновые панели двухслойные, керамзитобетонные с γ_o = 1100 кг/м3 по серии 1.832.1-9;
второй (комбинированный) - стеновые панели двухслойные керамзитобетонные с γ_o = 1100 кг/м3 повышенной заводской готовности по серии 1.832.1-10 и стеновые панели двухслойные, керамзитобетонные с γ_o = 1100 кг/м3 по серии 1.832.1-9

б) Кирпичные участки стен в местах устройства проемов выполнить из силикатного кирпича М„75" ГОСТ 379-79, на растворе М„50", оштукатурить под фактуру панелей.
в) Перегородки сборные железобетонные по серии 1.831-1, перегородки сборные железобетонные в бытовых помещениях - разработаны в чертежах КЖ, кирпичные - на отм. 3.300 - из силикатного кирпича М„100"(ГОСТ 379-79) на растворе М„50"

4. Перегородки толщиной 120мм армировать по всей длине 2ф4мм через 5 рядов кладки по высоте
5. При кладке кирпичных участков стен и перегородок в откосах дверных проемов для крепления коробок заложить деревянные антисептированные пробки не менее 2" с каждой стороны
6. Гидроизоляция стен на отм. -0.030 из цементно-песчаного раствора состава 1:2 толщиной 30мм с гидрофобными добавками
7. Швы между панелями с наружной стороны тщательно расшить цементным раствором, со строгим соблюдением горизонтальных и вертикальных линий, и заполнить гидроизолирующей мастикой УМС-50. С внутренней стороны швы затереть
8. Откосы дверных проемов оштукатурить и окрасить цементными красками светлых тонов
9. Деревянные изделия окрасить по огрунтованной поверхности масляной краской за 2 раза
10. Окраску металлических изделий и конструкций см. листы КМ
11. Внутреннюю отделку см. ведомость отделки помещений на листе 2
12. Наружную отделку фасадов см. на листах 5,9.

Привязан

Инв.№

ТП 903-1-215.84-АР 7

Полносборная котельная с 4 котлами ДЕ-10-14ГМ для сельского строительства. Топливо-газ, резерв-мазут

			Стадия	Лист	Листов
Гл. инж.	Фаславеев		Р	1	9
ГИП	Соловьев				
Нач. отд	Морунов				
Н. контр.	Погорельский				
Гл. спец.	Погорельский				
Рук. гр.	Сикулинская				
Вед. арх.	Шахнович				

Общие данные (начало)

Госстрой СССР ГПИ Горьковский САНТЕХПРОЕКТ

Согласовано:
Гл. спец. ТО
Вид.
Инв.№ подл.
Подпись и дата
Взам. инв.№

Копировал: Нос/-

Формат 22

Типовой проект 903-1- Альбом IV

Ведомость отделки помещений

Наименование или экспликн. номер помещения	Потолок: Площадь м²	Потолок: Вид отделки	Стены или перегородки: Площадь м²	Стены или перегородки: Вид отделки	Низ стен или перегородок (панель): Площадь м²	Низ стен или перегородок (панель): Вид отделки	Низ стен или перегородок (панель): Высота, мм	Примечание
101, 102, 103, 106, 203	1251,58	Затирка швов Известковая побелка	935,3	Расшивка швов Штукатурка Известковая окраска	—	—	—	Штукатурка только для кирпичных участков стен
104, 105, 108	70,02	Затирка швов клеевая побелка	163,3	Расшивка швов с.п. клеевая окраска	—	—	—	—
109	9.58	то же	34.76	Расшивка швов с.п. Штукатурка клеевая окраска	—	—	—	Штукатурка только для кирпичных участков стен
110, 107, 114, 201, 115, 202	104,33	—"—	265.96 142.51	Расшивка швов с.п. Штукатурка Клеевая окраска	123.45	Масляная окраска	1500	то же
112, 113	22.78	—"—	38.94	то же	31.68	Глазурованная керамическая плитка	1500	—"—
111	6,3	Затирка швов Окраска Э-ВА-27	52,38 29,16	Расшивка швов Масляная окраска	23,22	Глазурованная керамическая плитка	1500	
116	3,82	Затирка швов Масляная окраска	31.86 13.36	Расшивка швов Масляная окраска	16.50	то же	1800	

Спецификация элементов заполнения дверных приемов

Марка поз.	Обозначение	Наименование	Кол-во на отм. 0.000	Кол-во на отм. 3.300	Всего	Масса ед. кг	Примеч.
1	ГОСТ 18853-73	Ворота деревянные ВР5	1	—	1		
2	КМ-15	Трансформаторные ворота	2	—	2		прилагаются в №1
3	ГОСТ 17324-71	Дверной блок Д71-В	1	—	1		
4	ГОСТ 17324-71	Дверной блок Д72-ППВ	2/1	—	2/1		см. примечание п.2
5	ГОСТ 17324-71	Дверной блок Д65	1	-	1		
6	ГОСТ 17324-71	Дверной блок Д66-П	4	-	4		
7	2.435-6, вып. 5	Противопожарная дверь ПД-1	3	-	3		
8	ГОСТ 17324-71	Дверной блок Д69-Л	3	2	5		
9	ГОСТ 17324-71	Дверной блок Д69-П	2	-	2		
10	ГОСТ 17324-71	Дверной блок Д70-П	2	-	2		
11	ГОСТ 17324-71	Дверной блок Д70-Л	4	-	4		

Спецификация перемычек

Марка поз.	Обозначение	Наименование	Кол-во на отм. 0.000	Кол-во на отм. 3.300	Всего	Масса ед. кг	Примечание
ПР-1	1.138-10 вып. 1	1ПР2-15.12.14	2	-	2	75	
ПР-2	1.138-10 вып. 1	1ПР2-15.12.14	-	2	2	75	

Ведомость толщин стен и утеплителя

Расчетная наружная температура	Объемная масса теплоизоляционного слоя панели, кг/м³	Стены, мм: производственных помещений: панельные	Стены, мм: производственных помещений: кирпичные	Стены, мм: административно бытовых помещ.: панельные	Стены, мм: административно бытовых помещ.: кирпичные	Утеплитель кровли, мм: Минераловатные плиты повышенной жесткости γ=200 кг/м³
-20°С	1100	200	250	300	380	60
-30°С	1100	250	380	400	510	80
-40°С	1100	300	510	400	640	100

Марки мастик для кровли

Районы строительства	Марка мастик ГОСТ 2889-80: Устройство кровли	Марка мастик ГОСТ 2889-80: Устройство мест примыканий
Севернее географической широты 50° для европейской части и 53° для азиатской части СССР	МБК-Г-65 МБК-Х-65	МБК-Г-85
Южнее указанных выше районов	МБК-Г-75 МБК-Х-75	МБК-Г-100

План кровли

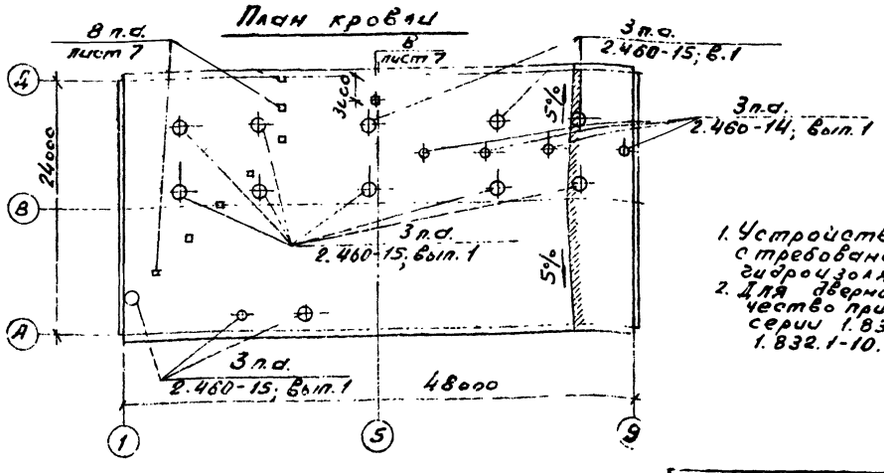

Спецификация гардеробного оборудования

Марка поз.	Обозначение	Наименование	Кол.	Масса ед. кг	Примеч.
1	ГОСТ 22415-77	Шкаф деревянный ДД 33.3 ДД 33.2	10 1	—	со скамьей
2	Калининградский з-д т/о	Электрокипятильник КНЭ-25	1	—	
3	Утянский завод лабораторных печей	Электрополотенце ЕР-3	6	—	
4	ГОСТ 306-76 *	Электроплитка бытовая ЭПЧ-2-2,0/220	1	—	
5	Торговая сеть	Холодильник бытовой компрессорный КШ-160	1	—	„Бирюса"

Указанные в спецификации позиции оборудования см. на фрагменте листы 3,8.

Основные строительные показатели

Наименование	Единица измерения	Количество: Наземная часть	Количество: Подземн. часть	Количество: Всего
Площадь застройки	м²	1214,66	—	1214.66
Общая площадь	м²	1457,18	—	1457.18
Строительный объем	м³	8348,4	—	8348,4

Условные обозначения: п.а. — по аналогии
с.п. — стеновая панель
— электроплитка
— холодильник

1. Устройство кровли выполнять в соответствии с требованиями СНиП III-20.74* „Кровли, гидроизоляция, пароизоляция и теплоизоляция".
2. Для дверного блока поз. 4 в числителе дано количество при варианте со стеновыми панелями по серии 1.832.1-9, в знаменателе - по серии 1.832.1-10.

Привязан

Инв. №

ГИП	Соловьев	
Нач.отд.	Морунов	
Н.контр.	Погорельский	
Гл.спец.	Погорельский	
Рук.гр.	Сакулинская	
Вед.арх.	Шахнович	
Арх.	Захарова	

ТП 903-1-215.84-АР

Подносборная котельная с 4 котлами ДЕ-10-14ГМ для сельского строительства. Теплово-газ. резервуар-мазут.

Стадия	Лист	Листов
Р		

Общие данные (окончание)

Госстрой СССР ГПИ Горьковский САНТЕХПРОЕКТ

Инв. № подл. | Подпись и дата | Взам. инв. №

20072-05 8

Типовой проект 903-1- Альбом

План на отм. 3.300

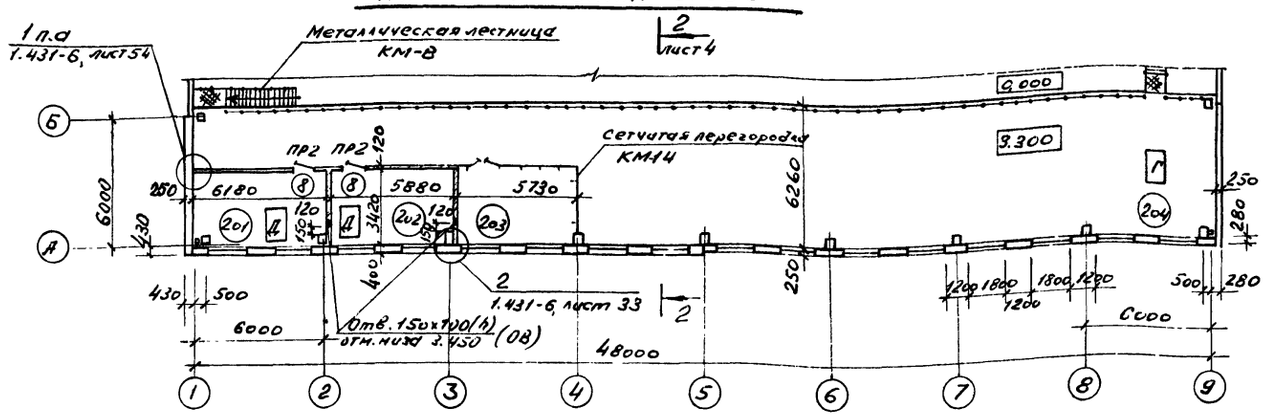

План на отм. 0.000

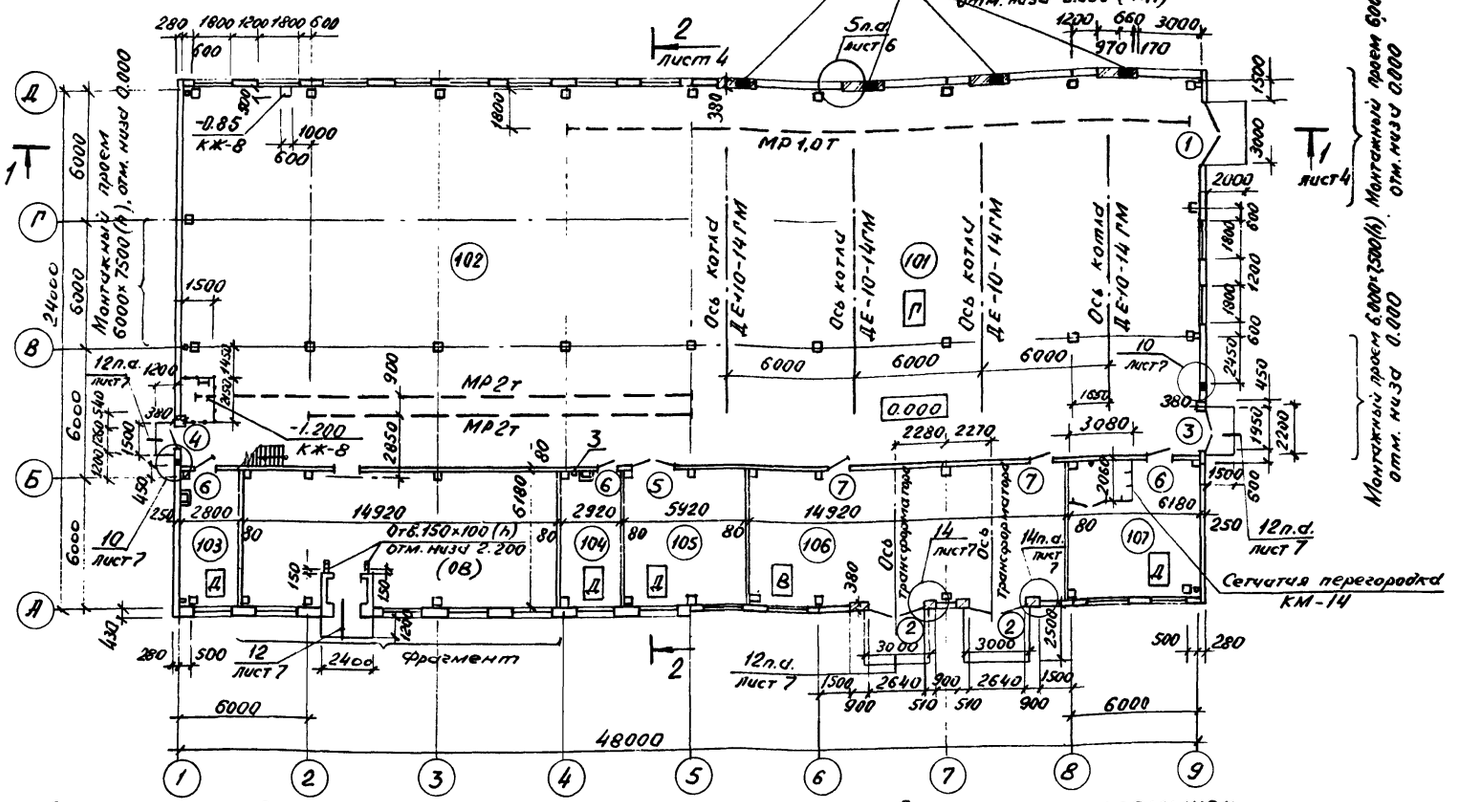

Фрагмент

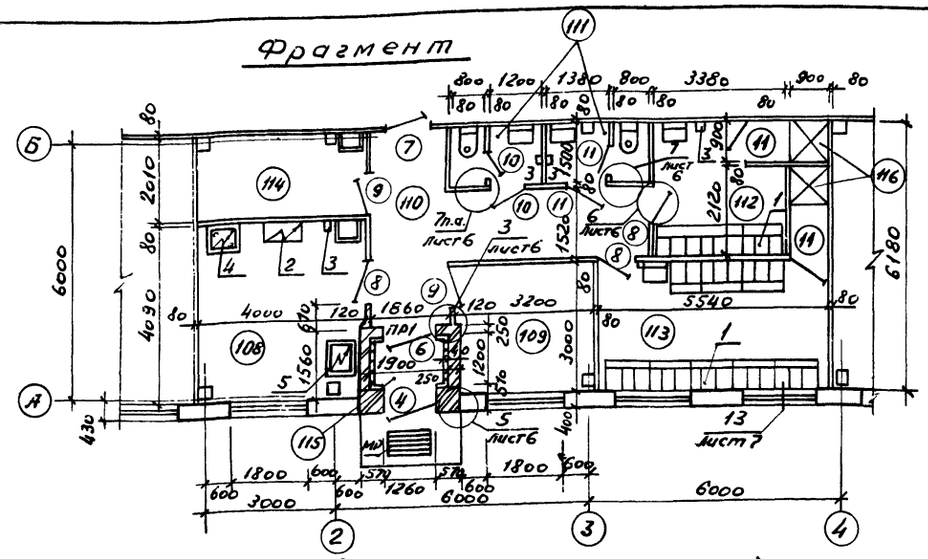

Экспликация помещений

Номер по проекту	Наименование	Площадь м²	Категория производства по взрывной, взрывопожарной и пожарной опасности
101	Котельный зал	426,83	Г
102	Зона вспомогательного оборудования	426,83	Г
103	Склад кислоты	17,12	Д
104	Воднохимическая лаборатория	17,85	Д
105	Щитовая КИП	36,23	Д
106	КТП	91,66	В
107	Мастерская и инструментальная кладовая	37,83	Д
108	Комната приема пищи	16,18	—
109	Кабинет начальника котельной	9,42	—
110	Коридор	15,43	—
111	Санузел	3,18	—
112	Женский гардероб группы I б	6,36	—
113	Мужской гардероб групп I б; I в; II д	16,62	—
114	Кладовая уборочного инвентаря	7,96	—
115	Тамбур	2,28	—
116	Душевая	1,62	—
201	Кладовая	20,98	Д
202	Мастерская КИП	19,88	Д
203	ГРУ	19,55	Г
204	Антресоль на отм. 3.300	236,08	Г

Ведомость проемов ворот и дверей

Марка поз.	Размер проема в кладке
1	3000 × 3000
2	2640 × 2520
3	1950 × 2400
4	1260 × 2400
5	1920 × 2400

Марка поз.	Размер проема в кладке
6	1220 × 2400
7	1020 × 2370
8,9	1020 × 2080
10,11	820 × 2080

Ведомость перемычек

Марка поз.	Схема сечения
ПР1	1ПР2-15.12.14; 2.400; 250; 1280; А
ПР2	1ПР2-15.12.14; 5.380

Привязан:

Инв. №

Согласовано: Нач.отд ВК 2 Жмудь; Нач.отд ЭТ Котельчик; Гл.спец.по ПБ Ашихмина; Нач.отд. КУ-1 Семенюк; Нач.отд. 08-2 Цонкин; Инв.№подл. | Подпись и дата | Взам.инв.№

ГИП	Соловьев		
Нач.отд.	Марунов		
М.контр.	Погорельский		
Гл.спец.	Погорельский		
Рук.гр.	Скукшинская		
Вед.арх.	Шахнович		

ТП 903-1-21584-АР 9

Полносборная котельная с 4 котлами ДЕ-10-14ГМ для сельского строительства. Топливо-газ, резерв-мазут

Стадия	Лист	Листов
Р	3	

Планы на отм. 0,000; 3.300. Фрагмент. Вариант со стеновыми панелями по серии 1.832.1-9

Госстрой СССР ГПИ Горьковский САНТЕХПРОЕКТ

Альбом V

Типовой проект 903-1

Разрез 1-1

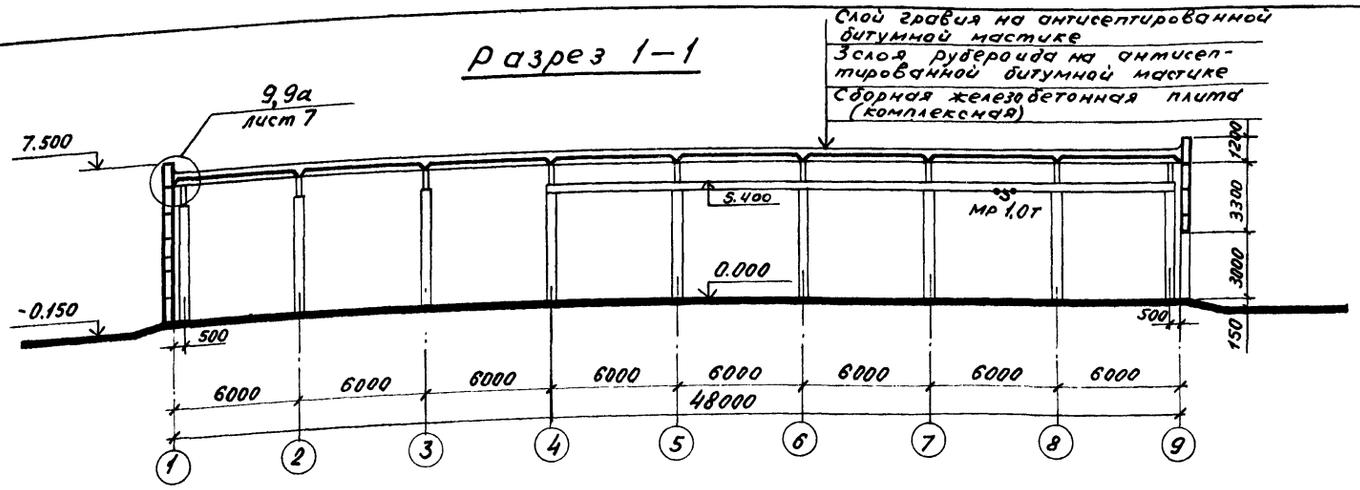

Разрез 2-2

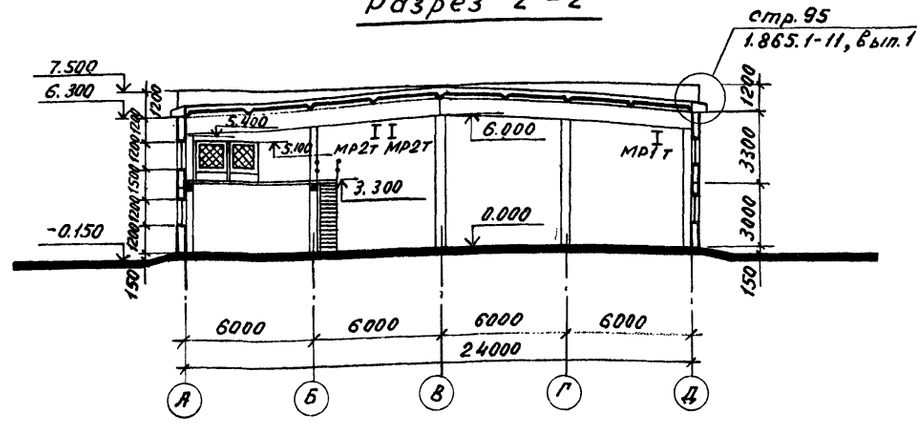

План полов на отм. 3.300

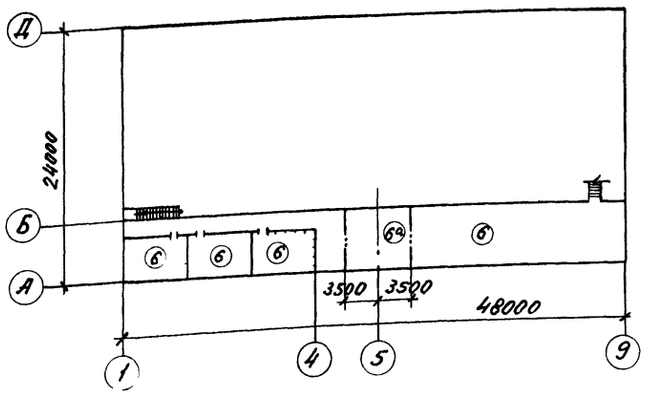

План полов на отм. 0.000

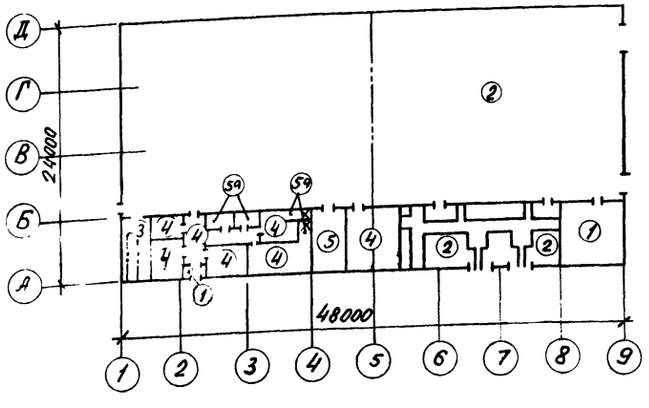

Экспликация полов

Номер помещения по проекту	Тип пола по проекту	Схема пола	Элементы пола и их толщина	Площадь пола м²
107 115	①		Покрытие-цементно-песчаный раствор М200 с железнением -20 мм Подстилающий слой - бетон М100 -130 мм Основание - уплотненный грунт с плотностью скелета - 1,65 т/м³ с втрамбованным в него слоем щебня или гравия крупностью 40-60 мм толщиной -100 мм	40
101 106	②		Покрытие бетон М200 -20 мм Подстилающий слой - бетон М100 -130 мм Основание - см. тип пола 1.	434
103	③		Покрытие керамическая кислотоупорная плитка (ГОСТ 961-79) -13 мм Прослойка и заполнение швов из раствора на жидком стекле с уплотняющей добавкой Гидроизоляционный слой - 2 слоя гидроизола на битумной мастике с покрытием битумной мастикой и посыпкой песком -7 мм Подстилающий слой бетон М100 -130 мм Основание - см. тип пола 1.	10
105, 108, 109, 110, 112, 114	④		Покрытие линолеум с теплозвукоизоляционным слоем по ГОСТ 18108-80 -5 мм Прослойка - холодная мастика на водостойких вяжущих - 1 мм стяжка - цементно-песчаный раствор М150 -20 мм Подстилающий слой - бетон М100 -124 мм Основание - см. тип пола 1	94
104 111 116 113	⑤ ⑤а		Покрытие - плитка керамическая (ГОСТ 6787-80) -13 мм Прослойка и заполнение швов из битумной мастики Гидроизоляционный слой - 2 слоя гидроизола на битумной мастике (для душевых - 4 слоя гидроизола) - 5 мм Подстилающий слой - бетон М100 - для типа 5 - 132 см; для типа 5а - 232 мм Основание - см. тип пола 1.	50
201 202 203	⑥ ⑥а		Покрытие-цементно-песчаный раствор М200 с железнением -30 мм Гидроизоляционный слой для типов ⑥а - 2 слоя гидроизола на битумной мастике. Основание - плита перекрытия	304
102	⑦		Покрытие - плитка керамическая по ГОСТ 6787-80 -13 мм Прослойка и заполнение швов из битумной мастики Гидроизоляционный слой - 2 слоя гидроизола на битумной мастике -7 мм Подстилающий слой - бетон М100 -280 мм Основание - см. тип пола 1	442

1. Полы выполнять в соответствии со СНиП III-В.14-72 „Полы. Правила производства и приемки работ"
2. Полы в душевых выполнить с уклоном не менее 1%.
3. В полах душевых кабин установить чугунные трапы (ГОСТ 1811-81) деталь установки Д-37 по СНиП II-В.8-71
4. Полы в котельном зале и электропомещении выполнять после прокладки труб ВК и электропроводки
5. Конструкции полов приняты в соответствии со СНиП II-В.8-71

Привязан:

Инв. № подл. | Подпись и дата | Взам. инв. №

ГИП	Соловьев	
Нач. отд.	Морунов	
Н. контр.	Погорельский	
Гл. спец.	Погорельский	
Рук. гр.	Сакунинская	
Ред. арх.	Шахнович	
Арх.	Захарова	

ТП 903-1-215.84 -АР

Полносборная котельная с 4 котлами ДЕ-10-14ГМ для сельского строительства. Топливо-газ, резерв-мазут.

Стадия	Лист	Листов
Р	4	

Разрезы 1-1, 2-2
Планы полов.

Госстрой СССР ГПИ Горьковский САНТЕХПРОЕКТ

Копировал: Носова Формат 22

Типовой проект 903-1-Альбом IV

Фасад 1-9

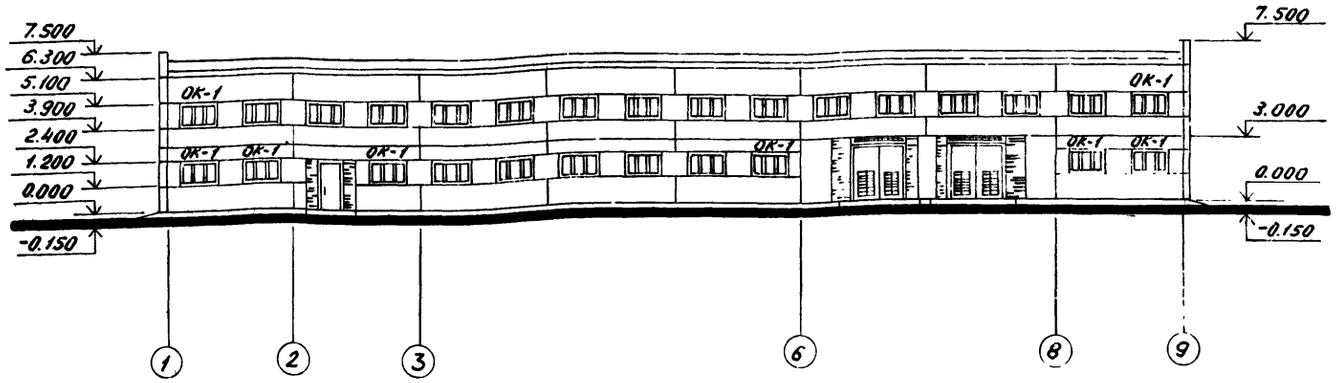

Фасад А-Д

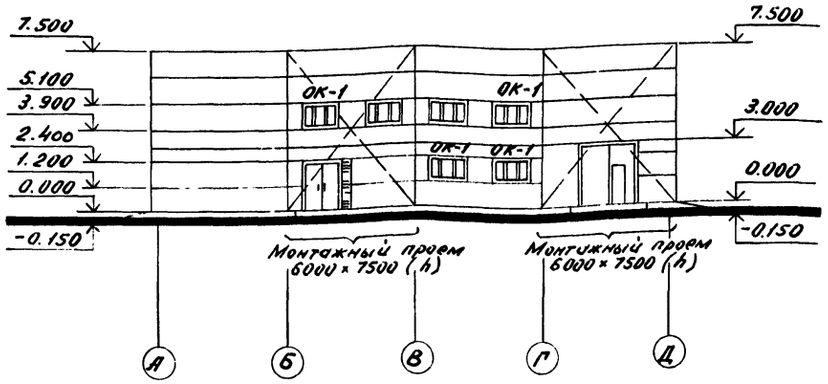

Фасад 9-1

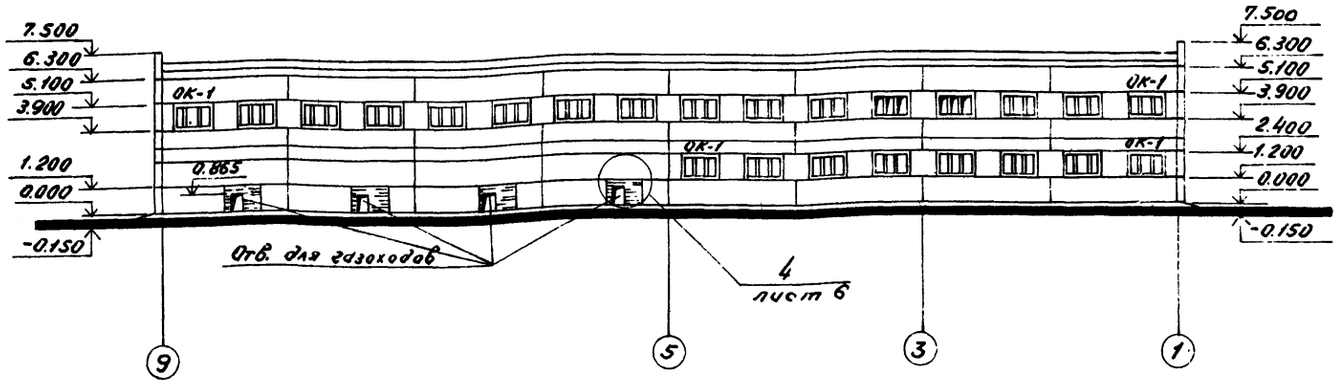

Фасад Д—А

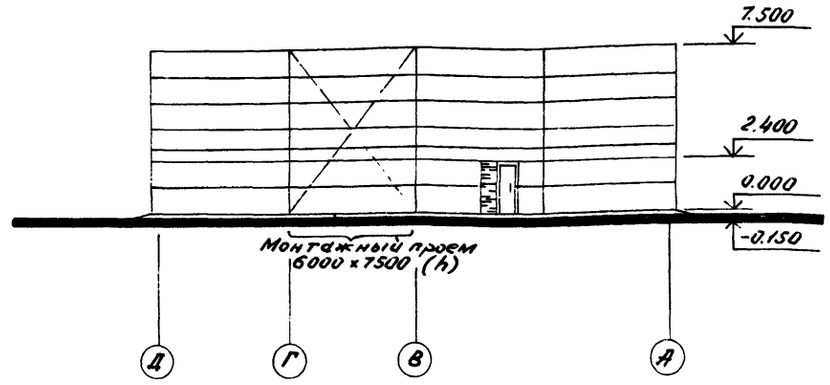

Спецификация элементов заполнения оконных проемов

Марка	Обозначение	Наименование	Кол-во на этаж 1	Кол-во на этаж 2	Всего	Масса ед.кг	Примеч.
ОК-1	ГОСТ 16407-70*	Окно ОС 12.18	21	36	57	—	
	Серия 1.136-2	Подоконная доска Д019-38	4	-	4	—	

Схема заполнения оконных проемов

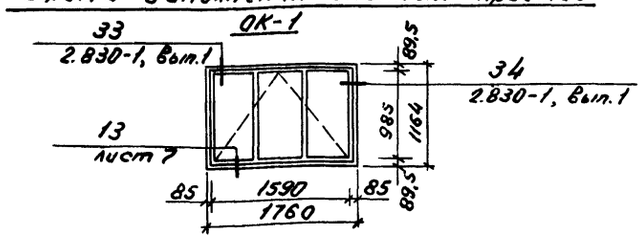

1. Наружная отделка здания: панели окрашиваются перхлорвиниловыми, цементно-перхлорвиниловыми красочными составами. Для северных районов применять краски теплых, светлых тонов; для южных районов - холодных, светлых тонов. Кирпичные участки стен оштукатурить под фактуру панелей.
2. Крепление дверных блоков выполнить по серии 2.830-1, вып.1.

Гл. инж.	Фукалеев		ТП 903-1-215.84-АР 11	
ГИП	Соловьев		Помосборная котельная с 4 котлами ДЕ-10-14ГМ для сельского строительства. Топливо-газ, резерв-мазут	
Нач. отд.	Морунов			Стадия: Р; Лист: 5; Листов:
Н. контр.	Погорельский			
Гл. спец.	Погорельский			
Рук. гр.	Сакулинская		Фасады. Вариант со стеновыми панелями по серии 1.832.1-9	Госстрой СССР ГПИ "Горьковский САНТЕХПРОЕКТ"
Вед. арх.	Шухнович			
Арх.	Захарова			

Привязан

Инв. №

Инв. № подл. | Подпись и дата | Взам. инв. №

20072-06 11

Типовой проект 903-1- Альбом IV

Фрамуга индивидуальная Ф1; Ф2

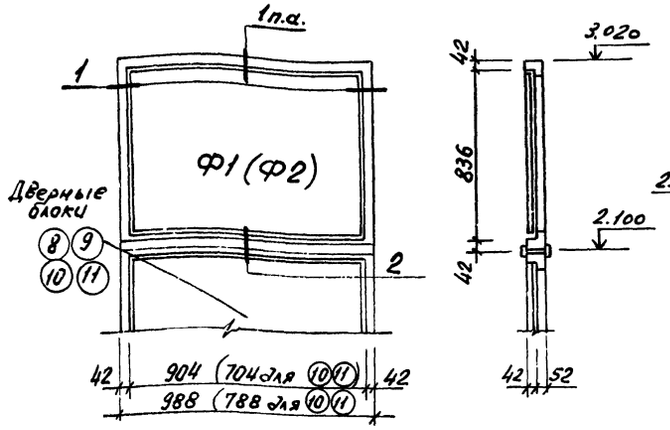

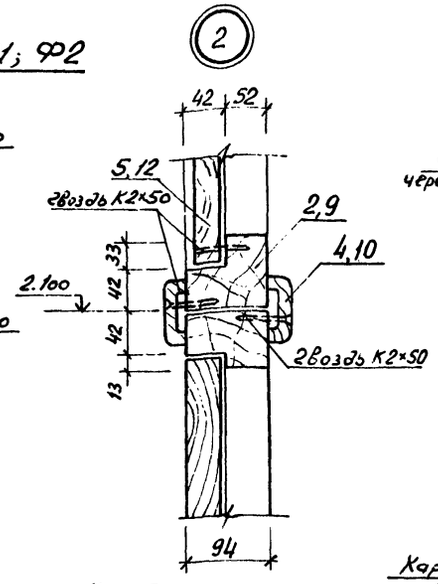

Коробка фрамуги

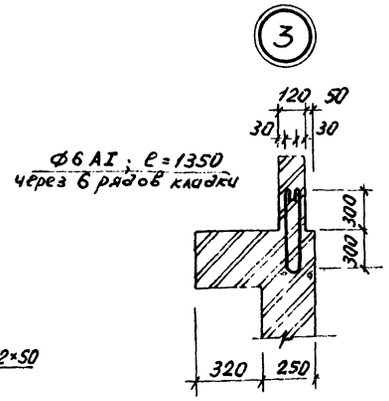

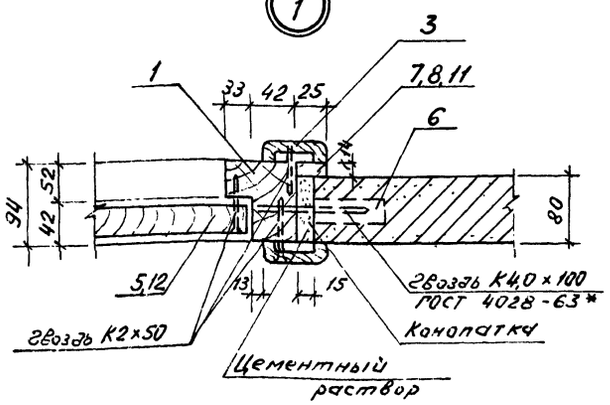

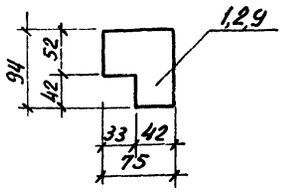

Деревянная антисептированная рейка

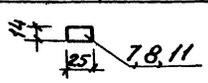

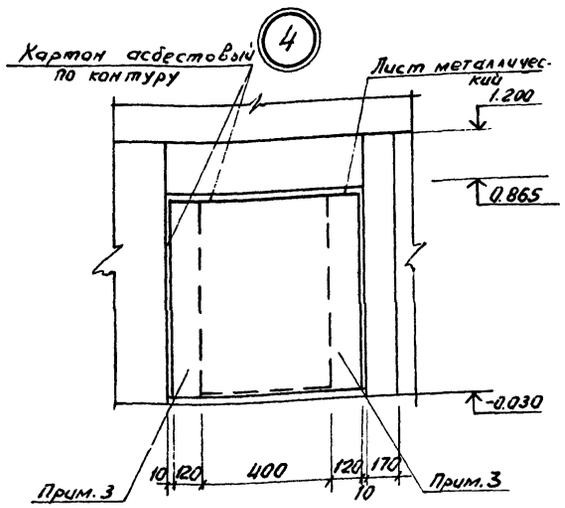

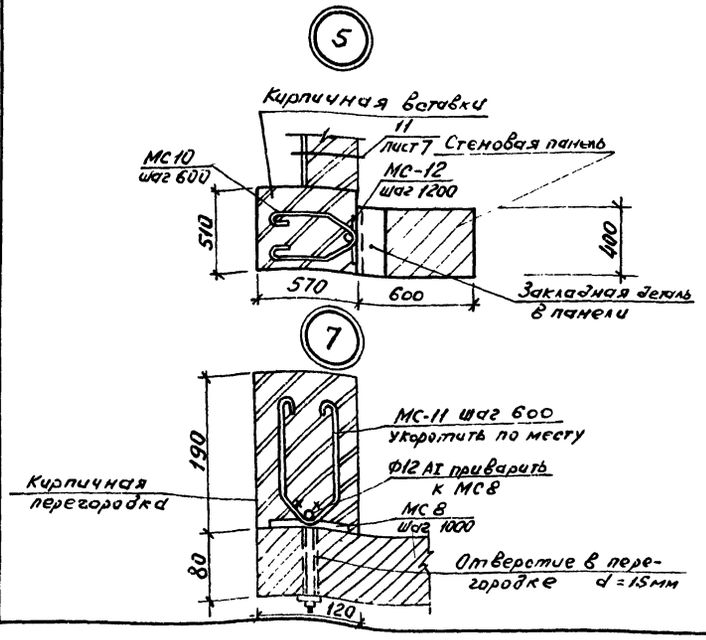

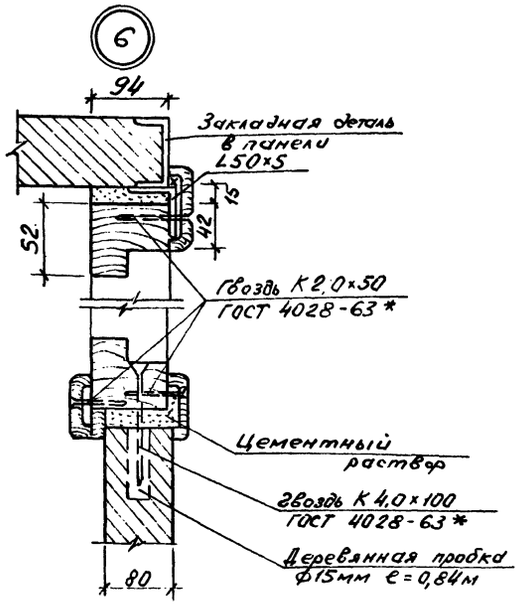

Спецификация материалов на фрамуги

Марка, позиция	Обозначение	Наименование	Кол.	Масса ед, кг	Примеч
		Фрамуга Ф1 (7 шт)			
1	ГОСТ 24454-80Е	Брус (материал-сосна) ℓ=0,84м	2	—	
2	ГОСТ 24454-80Е	Брус (материал-сосна) ℓ=0,99м	2	—	
3	ГОСТ 8242-75	Наличник 54×13 ℓ=0,84м	2	—	
4	ГОСТ 8242-75	Наличник 54×13 ℓ=0,99м	2	—	
5	ГОСТ 8904-81*	Заполнение ДВПО 904×836	1	—	
6	ГОСТ 24454-80Е	Деревянная антисептированная пробка Ф15мм ℓ=50мм	7	—	
7	ГОСТ 24454-80Е	Деревянная антисептированная рейка ℓ=0,84м	2	—	
8	ГОСТ 24454-80Е	Деревянная антисептированная рейка ℓ=0,99м	1	—	
		Фрамуга Ф2 (2 шт)			
1	ГОСТ 24454-80Е	Брус (материал-сосна) ℓ=0,84м	2	—	
3	ГОСТ 8242-75	Наличник 54×13 ℓ=0,84м	2	—	
6	ГОСТ 24454-80Е	Деревянная антисептированная пробка Ф15мм ℓ=50мм	7	—	
7	ГОСТ 24454-80Е	Деревянная антисептированная рейка ℓ=0,84м	2	—	
9	ГОСТ 24454-80Е	Брус (материал-сосна) ℓ=0,79м	2	—	
10	ГОСТ 8242-75	Наличник 54×13 ℓ=0,79м	2	—	
11	ГОСТ 24454-80Е	Деревянная антисептированная рейка ℓ=0,79м	1	—	
12	ГОСТ 24454-80Е	Заполнение ДВП 704×836	1	—	

Спецификация материалов на узлы

Марка, позиция	Обозначение	Наименование	Кол. шт.	Масса ед, кг	Прим.
МС-1	1.431-6	Соединительный элемент	7		
МС-2	1.431-6	Соединительный элемент	7		
МС-10	1.431-6	Соединительный элемент	24		
МС-11	1.431-6	Соединительный элемент	10		Обрезать по месту
МС-12	1.431-6	Соединительный элемент	20		
МС 8	ТП 903-1- -КЖИ-МС8	Изделие соединительное	6		
Ф12 AI	ГОСТ 5781-82*	Стержень арматурной стали	23п.м.		
Ф6 AI	ГОСТ 5781-82*	Стержень арматурной стали ℓ=1350	12		
	ГОСТ 2850-80*	Картон асбестовый КАОН-1-10×1000×1000	4		
L50×5	ГОСТ 8509-72*	L50×5 ℓ=3000	6п.м.		
	ГОСТ 19903-74*	Лист металлический -900×5; ℓ=250	1		

1. Гвозди для крепления столярных изделий принимать по ГОСТ 4028-63*.
2. Деревянные антисептированные пробки (6) забиваются в отверстия, просверленные в перегородочной панели по месту до установки бруса (1)
3. Кирпич КР100/1650/15/ГОСТ 530-80

ГИП	Соловьёв		
Нач.отд.	Морунов		
Н.контр.	Погорельский		
Гл.спец.	Погорельский		
Рук.гр.	Сакулинская		
Вед.арх.	Шахнович		
Инженер	Переплеткина		

Привязан

Инв.№

ТП 903-1-215.84-АР

Полносборная котельная с 4 котлами ДЕ-10-14ГМ для сельского строительства. Топливо-газ, резерв-мазут

Стадия	Лист	Листов
Р	6	

Фрамуги индивидуальные Ф1, Ф2. Узлы 1÷7.

ГОССТРОЙ СССР ГПИ Горьковский САНТЕХПРОЕКТ

Инв.№ подл. | Подпись и дата | Взам.инв.№

20072-06 19

Типовой проект 903-1- Альбом IV

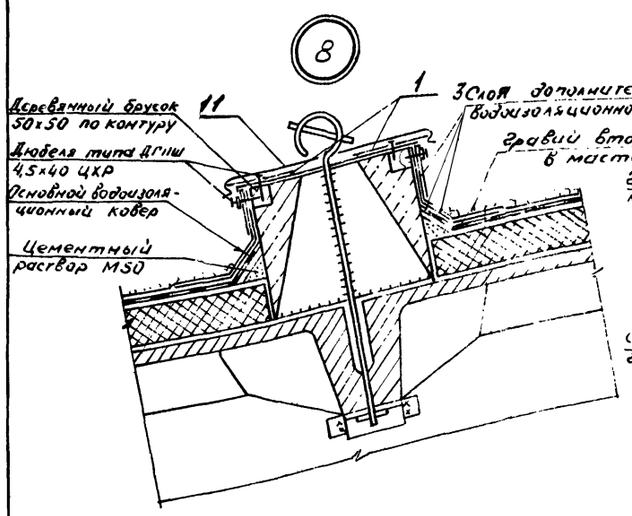

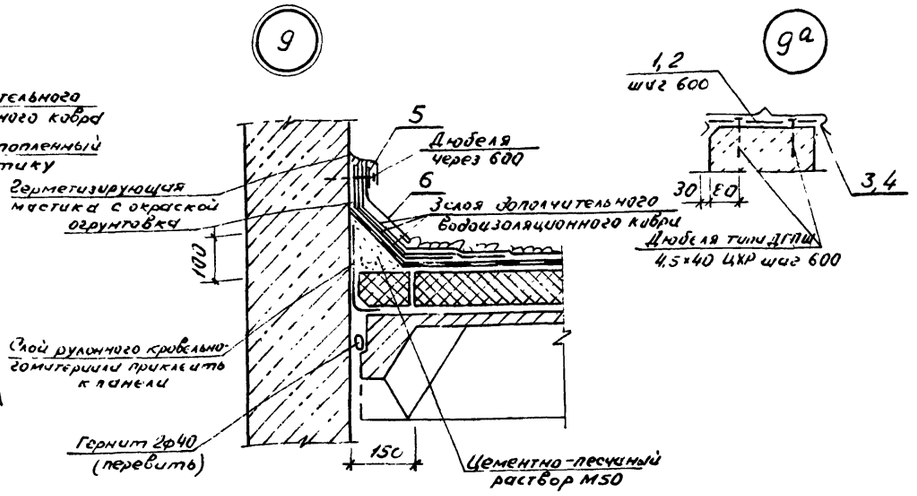

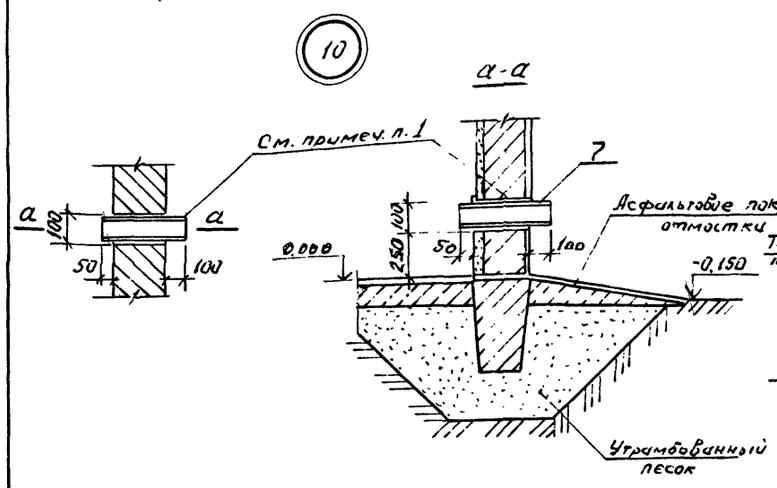

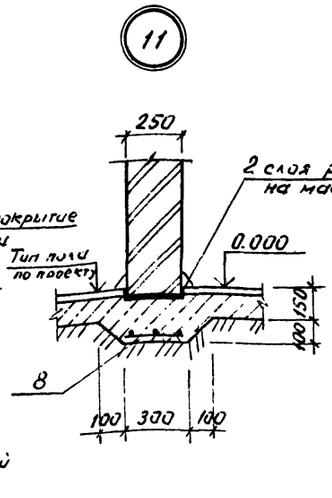

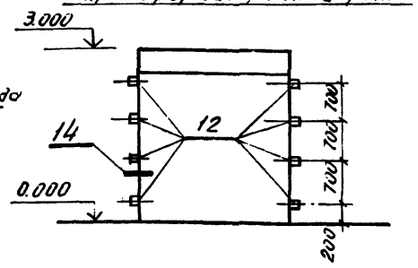

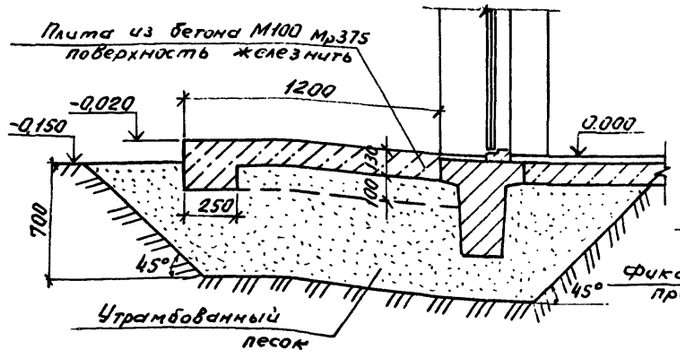

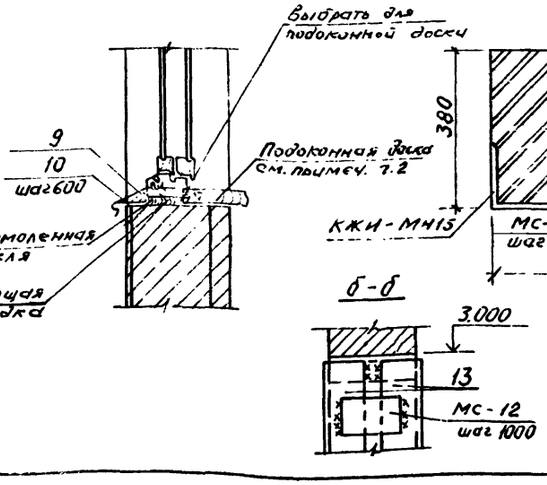

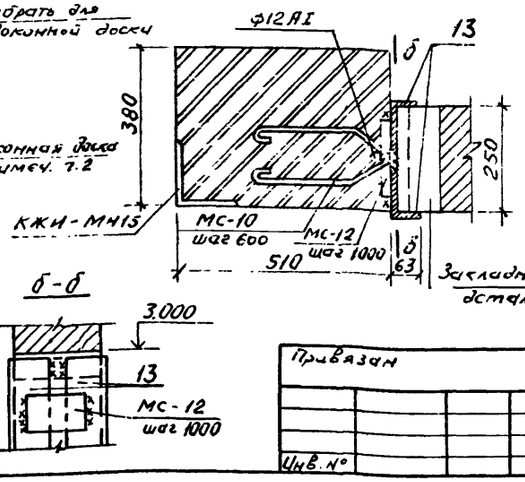

Спецификация материалов на узлы

Марка поз.	Обозначение	Наименование	Кол. шт.	Масса ед. кг	Примечание
1	2.460-18 Вып. 3	Костыль МС-7	194	0.38	
2	2.460-18 Вып. 3	Костыль МС-7 (а=460 мм)	50	0,58	по типу МС-7
3	2.460-18 Вып. 3	Фартук МС-3	81	4,10	
4	2.460-18 Вып. 3	МС3-1 (а=470 мм)	22	—	по типу МС-3
5	ГОСТ 103-76	Полоса Б-4×70 / Ст3кп ГУ14-1-3023	144 п.м	1,26	
6	2.460-18 Вып. 3	Фартук МС 33	101	2.8	
7	ГОСТ 8732-78*	Трубы 50×2,5 / Д ГОСТ 8731-74* В-Д4м	1	4,01	
8	ГОСТ 8478-81	Сетки 5Вр1-100 / 5Вр1-100 1040 50/20	1,6 п.м	3,5	Разрезать из 3 полосы
9	ГОСТ 7118-78	Лист 0,7×1000×2000	12	11,0	Разрезать из 3 полос
10	ГОСТ 103-76	Полоса Б-4×40 / Ст3кп ГУ14-1-3023 ℓ=150 мм	171	0,19	
11	ГОСТ 7118-78	Лист 0,7×710×1420	1	5.60	
12	КЖИ-МН15	Закладной элемент для крепления ворот МН15	16	5,20	
13	ГОСТ 8510-72*	L 100×63×6 ℓ=3000	8	7,53	
МС-12	1.431-6	Соединительный элемент	12	1,10	
МС-10	1.431-6	Соединительный элемент	20	0,30	
Ф12AI	5781-82*	Стержень арматурной стали	12 п.м	0,9	
МР	ИИ-03-03, альбом 71-64	Металлическая решетка	1	12,71	

1. В стеновой панели высверлить отверстие ф100, после установки трубы зачеканить цементно-песчаным раствором М150.
2. Подоконные доски включены в спецификацию элементов заполнения оконных проемов на листе 5. В производственной части вместо подоконных досок выполнить откосы из цементно-песчаного раствора М150 с железнением.

Инв. № подл. | Подпись и дата | Взам. инв. №

Привязан			ТП 903-1-215.84-АР 13
			Полносборная котельная с 4 котлами ДЕ-10-14ГМ для сельского строительства. Топливо-газ резерв-мазут
ГИП	Соловьев		Стадия Р; Лист 7; Листов
Нач. отд.	Марунов		
Н. контр.	Погорельский		
Гл. спец.	Погорельский		Узлы 8÷14.
Рук. гр.	Сакунинская		Госстрой СССР ГПИ Горьковский САНТЕХПРОЕКТ
Зав. фил.	Шаклович		
Инв. №			

Типовой проект 903-1- Альбом IV

План на отм. 3.300

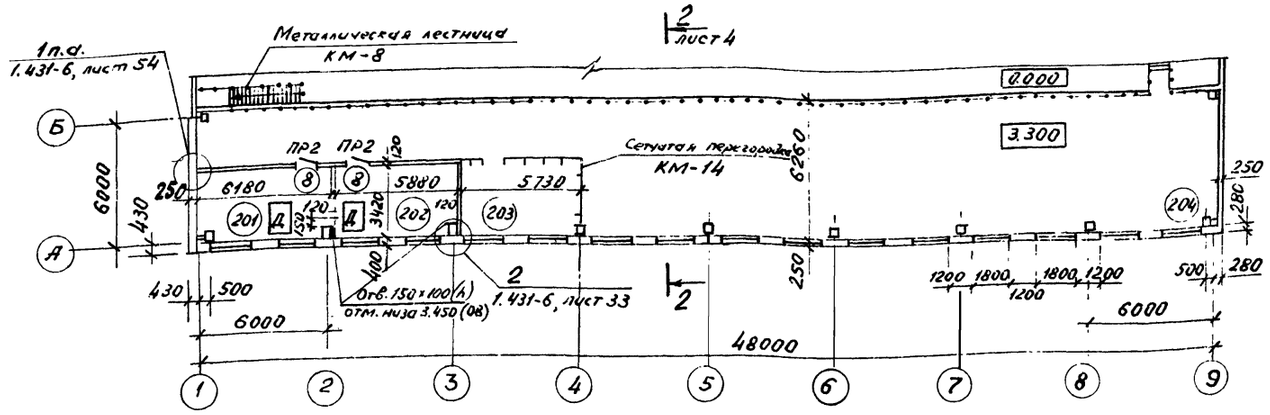

План на отм. 0.000

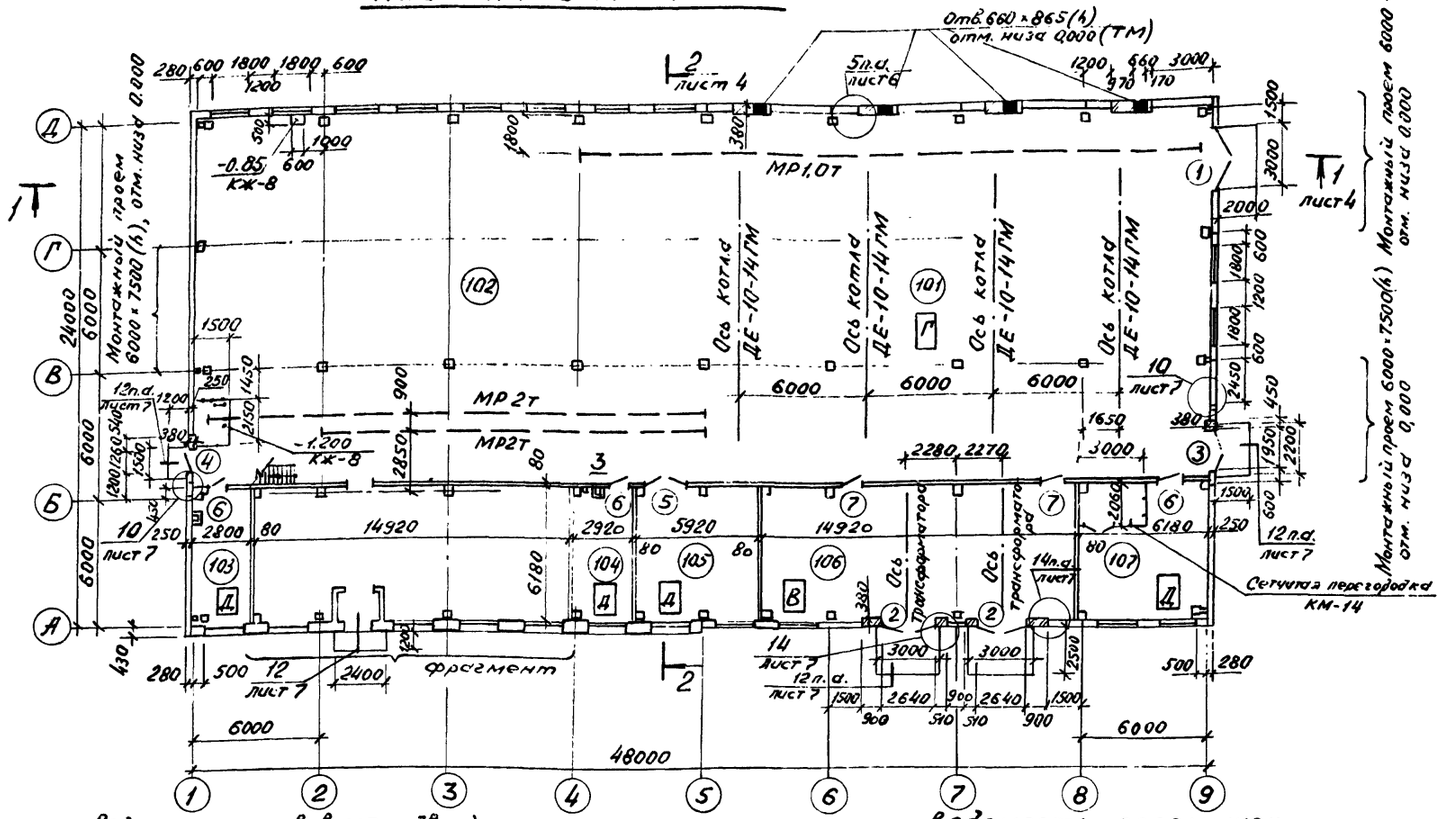

Фрагмент

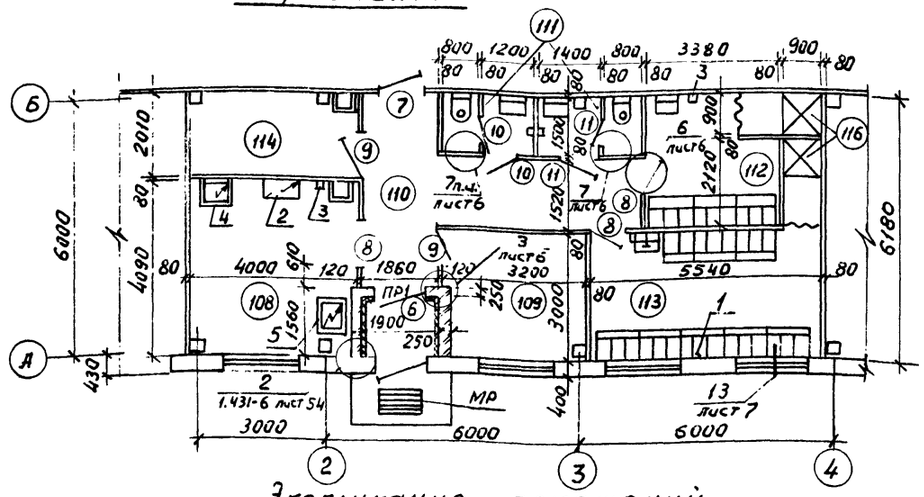

Экспликация помещений

Номер по проекту	Наименование	Площадь м²	Категория производства по взрывной, взрывопожарной и пожарной опасности
101	Котельный зал	426,83	Г
102	Зона вспомогательного оборудования	426,83	Г
103	Склад кислоты	17,12	Д
104	Водно-химическая лаборатория	17,85	Д
105	Щитовая КИП	36,23	Д
106	КТП	91,66	В
107	Мастерская и инструментальная кладовая	37,83	Д
108	Комната приема пищи	16,18	—
109	Кабинет начальника котельной	9,42	—
110	Коридор	15,43	—
111	Санузел	3,18	—
112	Женский гардероб группы Iб	6,36	—
113	Мужской гардероб групп Iб, IIв, Id	16,62	—
114	Кладовая уборочного инвентаря	7,98	—
115	Тамбур	2,28	—
116	Душевая	1,62	—
201	Кладовая	20,98	Д
202	Мастерская КИП	19,88	Д
203	ГРУ	19,55	Г
204	Антресоль на отм. 3.300	236,08	Г

Ведомость проемов ворот и дверей

Марка, поз.	Размер проема в кладке в×h
1	3000 × 3000
2	2640 × 2520
3	1950 × 2400
4	1260 × 2400
5	1920 × 2400
6	1220 × 2400
7	1020 × 2370
8,9	1020 × 2080
10,11	820 × 2080

Ведомость перемычек

Марка, поз.	Схема сечения
ПР1	1ПР2-15.12.14; 2.400; 250; А
ПР2	1.ПР1-15.12.6; 5380

Привязан

Инв. №

ГИП	Соловьев		
Нач. отд.	Морунов		
Н. контр.	Погорельский		
Гл. спец.	Погорельский		
Рук. гр.	Сакулинский		
Вед. арх.	Шихнабиев		

ТП 903-1-21584-АР

Полносборная котельная с 4 котлами ДЕ-10-14ГМ для сельского строительства. Топливо-газ, резерв-мазут

Стадия	Лист	Листов
Р	8	

Планы на отм. 0.000; 3.300. Фрагмент. Вариант со стеновыми панелями по сериям 1.832.1-9, 1-832.1-10

Госстрой СССР ГПИ Горьковский САНТЕХПРОЕКТ

Инв. № подл. | Подпись и дата | Взам. инв. №

Гл. спец. по ПБ Сумишкин | Нач. отд. КУ-1 Келеман | Нач. отд. ОВ-2 Донкин

Согласовано

Нач. отд. ЭТ Жмурь | Нач. отд. ЭК-2 Антонов

Типовой проект 903-1 Альбом IV

Разрез 1-1

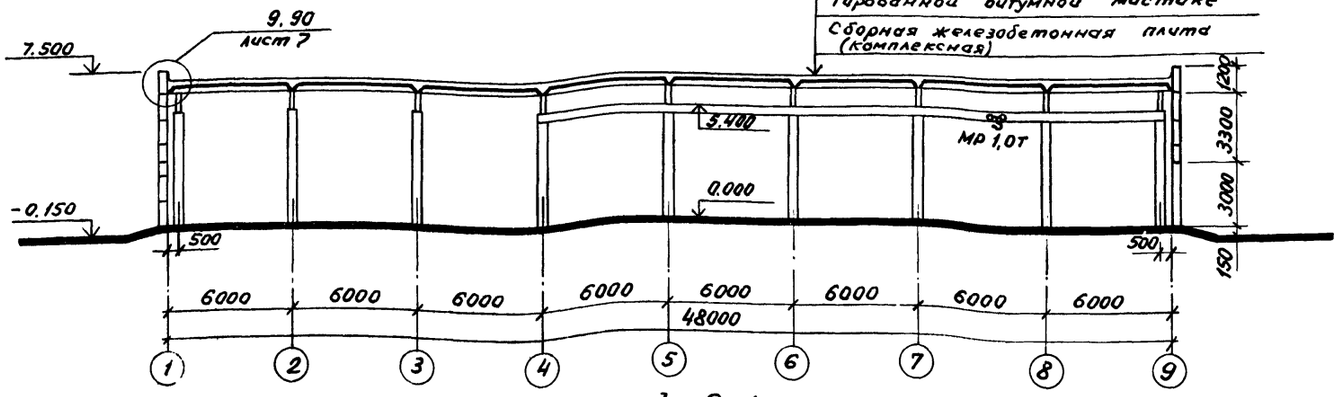

Фасад 9-1

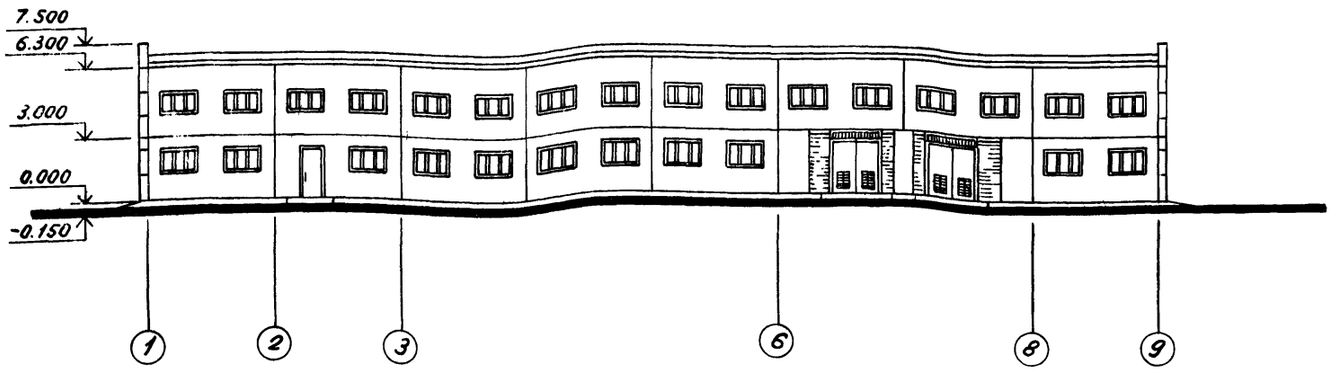

Разрез 2-2

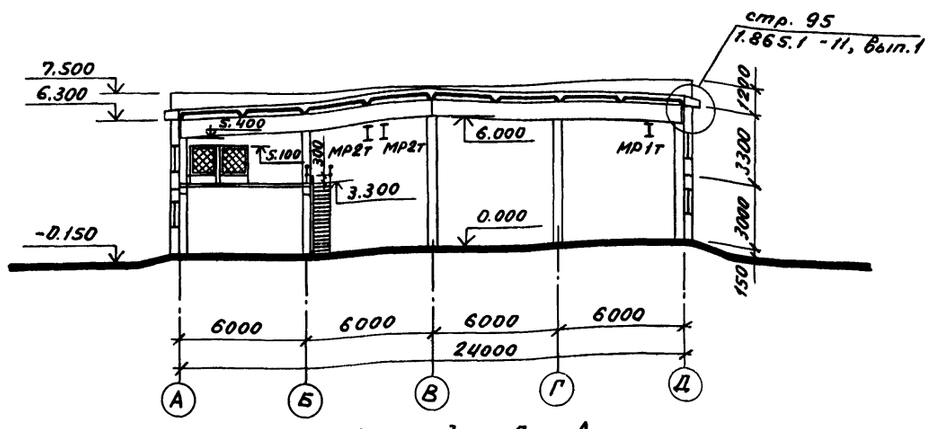

Фасад Д-Д

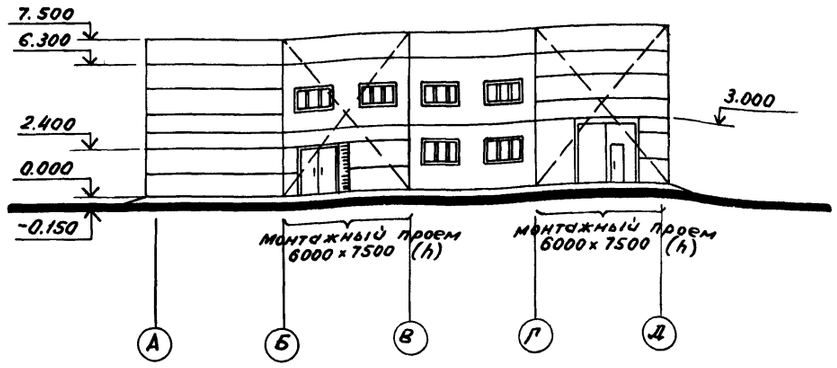

Фасад 9-1

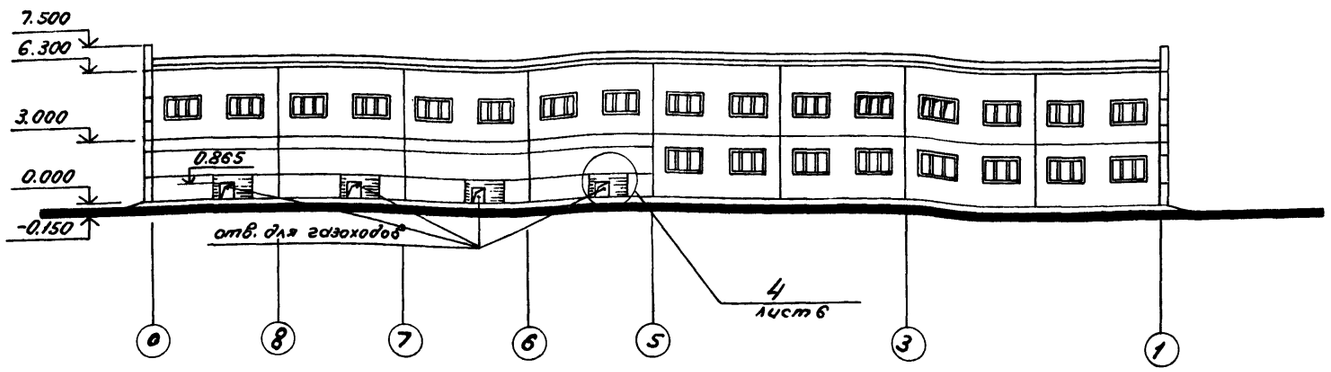

Фасад Д-А

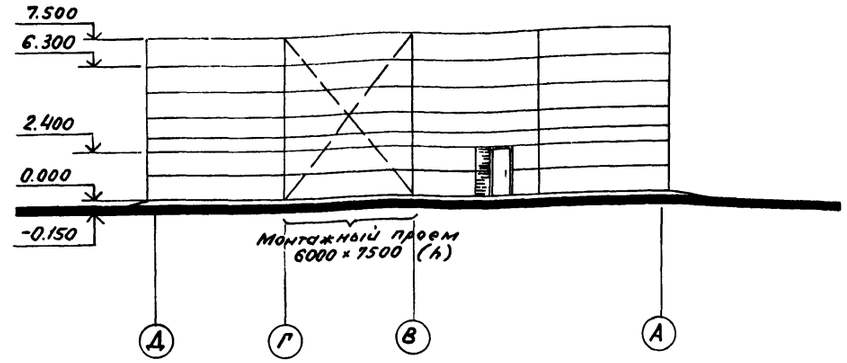

1. Наружная отделка здания: панели окрашиваются перхлорвиниловыми, цементно-перхлорвиниловыми красочными составами. Для северных районов применять краски теплых, светлых тонов; для южных районов - холодных, светлых тонов. Кирпичные участки стен оштукатурить под фактуру панелей.
2. Крепление дверных блоков выполнить по серии 2.830-1, вып. 1.

ГИП	Соловьев		
Нач.отд.	Морунов		
Н.контр.	Погорельский		
Гл.спец.	Погорельский		
Рук.гр.	Сакунинский		
Вед.арх.	Шахнович		
Арх.	Захарова		

Привязан:

Инв.№

ТП 903-1-215.84 -АР 15

Водогрейная котельная с 4 котлами ДЕ-10-14ГМ для сельского строительства. Топливо-газ, резерв-мазут.

Стадия	Лист	Листов
Р	9	

Разрезы 1-1, 2-2. Фасады. Вариант со стеновыми панелями по сериям 1.832.1-9, 1.832.1-10

Госстрой СССР ГПИ Горьковский САНТЕХПРОЕКТ

Копировал: Нова

Формат 22

Инв.№ подл. | Подпись и дата | Взам.инв.№

Альбом IV

Ведомость рабочих чертежей основного комплекта ТП 903-1-215.84-КЖ

Лист	Наименование	Примечание
1	Общие данные (начало).	
2	Общие данные (окончание).	
3	Фундаменты здания. Схема расположения элементов фундаментов.	
4	Фундаменты здания. Таблица усилий.	
5	Фундаменты здания. Узлы I-IV.	
6	Фундаменты здания. Узлы V-VIII	
7	Фундаменты здания. Узлы IX-XII	
8	Подземное хозяйство. Схема расположения каналов, фундаментов под оборудование и закладных изделий.	
9	Подземное хозяйство. Сечения.	
10	Подземное хозяйство. Фрагмент	
11	Подземное хозяйство. Фрагмент. Сечения 1-1÷10-10.	
12	Подземное хозяйство. Фрагмент. Сечения 11-11÷13-13. Узлы.	
13	Подземное хозяйство (наружное). Схема расположения каналов и фундаментов под оборудование.	
14	Подземное хозяйство (наружное). Сечения.	
15	Схема расположения газоходов.	
16	Подземное хозяйство. Спецификация элементов к листам 8÷15.	
17	Подземное хозяйство. Фундаменты под оборудование ФОм1; ФОм2; ФОм4÷ФОм6.	
18	Подземное хозяйство. Фундаменты под оборудование ФОм7÷ФОм10;	
19	Фундамент под дымовую трубу ФОм11.	
20	Схема расположения элементов каркаса.	
21	Схемы расположения плит покрытия и перекрытия.	
22	Схема расположения закладных изделий на отм. 3.300 Сечения 2-2÷6-6.	
23	Схемы расположения стеновых панелей. Фрагменты 1,2. Вариант по серии 1.832.1-9	
24	Схемы расположения стеновых панелей. Фрагменты 3÷17. Вариант по серии 1.832.1-9.	
25	Спецификация к схемам расположения стеновых панелей (начало). Вариант по серии 1.832.1-9.	
26	Спецификация к схемам расположения стеновых панелей (окончание). Вариант по серии 1.832.1-9.	
27	Схема расположения панелей перегородок.	
28	Схема расположения панелей перегородок. Сечения 1-1÷9-9.	
29	Схема расположения панелей перегородок. Сечения 10-10÷16-16. Узлы I-III.	
30	Схема расположения панелей перегородок. Узлы IV÷XI.	
31	Бункер мокрого хранения соли. План, разрез, фасады.	
32	Бункер мокрого хранения соли. План покрытия. Фрагмент 1. Узлы. ДЩ (Сборочный чертеж).	
33	Бункер мокрого хранения соли. Схемы расположения стеновых блоков, пояса ПЖ1. Армирование ПМ1; ПМ2; ПЖ1.	
34	Продувочный колодец	
35	Схемы расположения стеновых панелей. Вариант по сериям 1.832.1-9 и 1.832.1-10.	
36	Схемы расположения стеновых панелей. Фрагменты 1÷15. Вариант по сериям 1.832.1-9 и 1.832.1-10.	
37	Спецификация к схемам расположения стеновых панелей (начало). Вариант по сериям 1.832.1-9 и 1.832.1-10.	
38	Спецификация к схемам расположения стеновых панелей (окончание). Вариант по сериям 1.832.1-9 и 1.832.1-10.	

Общие указания

1. За отм. 0.000 принята отметка чистого пола котельной, что соответствует абсолютной отметке на местности — [ ].
2. Исходные данные для проектирования и указания по применению проекта приведены в пояснительной записке.
3. Монолитные бетонные и железобетонные конструкции выполнить в соответствии со СНиП III-15-76.
4. Монтаж сборного железобетона выполнить согласно СНиП III-16-80 и в соответствии с указаниями примененных серий рабочих чертежей конструкций.
5. Все наружные поверхности сборных каналов, соприкасающиеся с грунтом, обмазать горячей битумной мастикой за 2 раза.
6. Изготовление и установку закладных деталей производить в соответствии с указаниями с СН393-78 и ГОСТ 14098-68.
7. Все открытые поверхности стальных закладных и соединительных изделий (кроме оговоренных) в железобетонных и бетонных элементах после их монтажа окрасить двумя слоями эмали ПФ-115 по одному слою грунта ПФ-020 в соответствии со СНиП III-23-76.

Согласовано

Гл. спец. ТО | Шифрин

Инв. № подл. | Подп. и дата | Взам. инв. №

Типовой проект разработан в соответствии с действующими нормами и правилами и предусматривает мероприятия, обеспечивающие взрывную, взрывопожарную и пожарную безопасность при эксплуатации здания.

Гл. инж. проекта _____ (подпись) (Соловьев)

Инв. №

Привязан

ТП 903-1-215.84-КЖ

Полносборная котельная с 4 котлами ДЕ-10-14ГМ для сельского строительства. Топливо-газ, резерв-мазут

			Стадия	Лист	Листов
ГИП	Соловьев		Р	1	38
Нач. отд.	Марунов				
Н. контр.	Погарельский				
Гл. спец.	Марков				
Рук. гр.	Холодова				
Инженер	Зайцева				

Общие данные (начало)

ГОССТРОЙ СССР ГПИ ГОРЬКОВСКИЙ САНТЕХПРОЕКТ

Ведомость ссылочных и прилагаемых документов

Обозначение	Наименование	Примечание
	Ссылочные документы	
ГОСТ 24022-80	Фундаменты железобетонные сборные под колонны сельскохозяйственных зданий. Технические условия.	
ГОСТ 13579-78	Блоки бетонные для стен подвалов.	
ГОСТ 3634-79	Люки чугунные для колодцев.	
ГОСТ 17324-71	Двери деревянные для животноводческих и птицеводческих зданий.	
ГОСТ 16407-70*	Окна деревянные для производственных зданий.	
ГОСТ 23279-78	Сетки сварные из стержневой арматуры диаметром до 40 мм.	
ГОСТ 5336-80	Сетки стальные плетеные одинарные.	
1.415-1, вып.1	Железобетонные фундаментные балки для стен производственных зданий.	
1.823-1, вып.1,2	Железобетонные колонны для производственных зданий сельского строительства.	
1.462.1-1/81, вып.1,2	Железобетонные предварительно напряженные балки пролетом 12 м для покрытий зданий с плоской и скатной кровлей	
1.865.1-11, вып.1	Плиты комплексные железобетонные для покрытий сельскохозяйственных зданий с рулонной кровлей.	
1.865.1-4/80, вып1,2,5	Железобетонные предварительно напряженные плиты покрытий длиной 6м для сельскохозяйственных зданий.	
1.141-1, вып.58	Панели перекрытий железобетонные многопустотные	
1.494-24, вып 1	Стаканы для крепления крышных вентиляторов, дефлекторов и зонтов	
1.432-14/80, вып.2,3	Стеновые панели для производственных зданий с шагом колонн 6м (карнизные панели)	
1.832.1-9, вып.0,1,2	Стеновые двухслойные панели из легких бетонов для сельскохозяйственных зданий.	
1.832.1-10, вып 0,1,2	Двухслойные стеновые легкобетонные панели повышенной заводской готовности для сельскохозяйственных зданий.	
1.831-1, вып 0.2,4	Перегородки сборные одноэтажных сельскохозяйственных зданий.	
1.138-10, вып.1,4	Перемычки железобетонные для зданий с кирпичными стенами.	
3.006-2, вып I,II-1,II-2,II-3,II-4,III-1,III-2,III-3	Сборные железобетонные каналы и тоннели из лотковых элементов	
3.900-3, вып.7.4.1.2	Сборные железобетонные конструкции емкостных сооружений для водоснабжения и канализации.	

Обозначение	Наименование	Примечание
3.901-5	Сальники набивные Ду 50-1400 мм для пропуска труб через стены	
1.410-2, вып.1	Унифицированные арматурные изделия для монолитных железобетонных конструкций	
1.400-7	Стальные изделия для сопряжения сборных железобетонных конструкций одноэтажных промышленных зданий	
1.439-2	Стальные изделия креплений панельных стен одноэтажных производственных зданий с железобетонным каркасом	
1.800-4	Стальные изделия для крепления конструкций одноэтажных сельскохозяйственных зданий.	
3.400-6/76	Унифицированные закладные детали сборных железобетонных конструкций инженерных сооружений промышленных предприятий	
2.820-1, вып.1	Типовые узлы каркасов одноэтажных сельскохозяйственных зданий.	
2.420-1, вып1	Монтажные детали сборных железобетонных колонн и подкрановых балок одноэтажных промышленных зданий.	
2.432-1, вып.0,1	Монтажные узлы панельных стен отапливаемых одноэтажных производственных зданий с железобетонным каркасом.	
2.860-1, вып.1	Типовые узлы покрытий одноэтажных сельскохозяйственных зданий	
2.830-1, вып 1	Типовые узлы наружных стен одноэтажных сельскохозяйственных зданий.	

Ведомость спецификаций (начало)

Лист	Наименование	Примечание
3	Спецификация к схеме расположения элементов фундаментов	
16	Спецификация элементов к листам 8÷15.	
20	Спецификация к схеме расположения элементов каркаса	
22	Спецификация к схемам расположения плит покрытия и перекрытия и закладных изделий на отм. 3.300.	
25	Спецификация к схемам расположения стеновых панелей (начало). Вариант по серии 1.832.1-9.	
26	Спецификация к схемам расположения стеновых панелей (окончание). Вариант по серии 1.832.1-9.	
27	Спецификация к схеме расположения панелей перегородок	

Ведомость спецификаций (окончание)

Лист	Наименование	Примечание
32	Спецификация элементов, расположенных на листах 31,32	
33	Спецификация элементов, расположенных на листе 33	
34	Спецификация элементов на продувочный колодец.	
37	Спецификация к схемам расположения стеновых панелей (начало). Вариант по сериям 1.832.1-9 и 1.832.1-10	
38	Спецификация к схемам разположения стеновых панелей (окончание). Вариант по сериям 1.832.1-9 и 1.832.1-10	

Ведомость объемов сборных бетонных и железобетонных конструкций по рабочим чертежам основного комплекта марки КЖ

№ п/п	Наименование группы элементов конструкций	Код	Количество м³	Примечание
1	Фундаменты стаканного типа	58 1200	56,58	
2	Блоки для стен подвалов	58 1100	42,08	
3	Балки фундаментные	58 2400	11,35	
4	Колонны	58 2100	20,93	
5	Балки покрытия	58 2200	32,40	
6	Плиты покрытия	58 4100	62,60	
7	Стаканы		1,29	
8	Плиты перекрытия	58 4200	35,07	
9	Панели стеновые	58 3100	219,74 228,37	1.832.1-9 1.832.1-10
10	Перегородки	58 3300	27,00	
11	Перемычки	58 2800	2,15	
12	Плиты перекрытия каналов	58 5800	14,01	
13	Лотки	58 5800	5,87	
14	Опорные подушки	58 5800	0,32	
15	Кольца стеновые	58 5500	1,05	
16	Плиты перекрытия колодцев	58 5500	0,51	
17	Кольца опорные	58 5500	0,02	
	Всего бетона и железобетона кроме стеновых панелей		313,23	

Материалы на изготовление сборных бетонных и железобетонных конструкций учтены в ведомости потребности в материалах и отдельно не учитываются.

Альбом №

Инв.№ подл. | Подп. и дата | Взам.инв.№

Привязан

ГИП	Соловьев		
Нач.отд.	Моруков		
Н.контр.	Погорельский		
Гл.спец.	Марков		
Рук.гр.	Холодова		
Инженер	Зайцева		

ТП 903-1-21584-КЖ 17

Полносборная котельная с 4 котлами ДЕ-10 ГМ для сельского строительства. Топливо-газ, резерв-мазут

Стадия	Лист	Листов
Р	2	

Общие данные (окончание)

Госстрой СССР ГПИ Горьковский САНТЕХПРОЕКТ

20612-06

Альбом V

Схема расположения элементов фундаментов

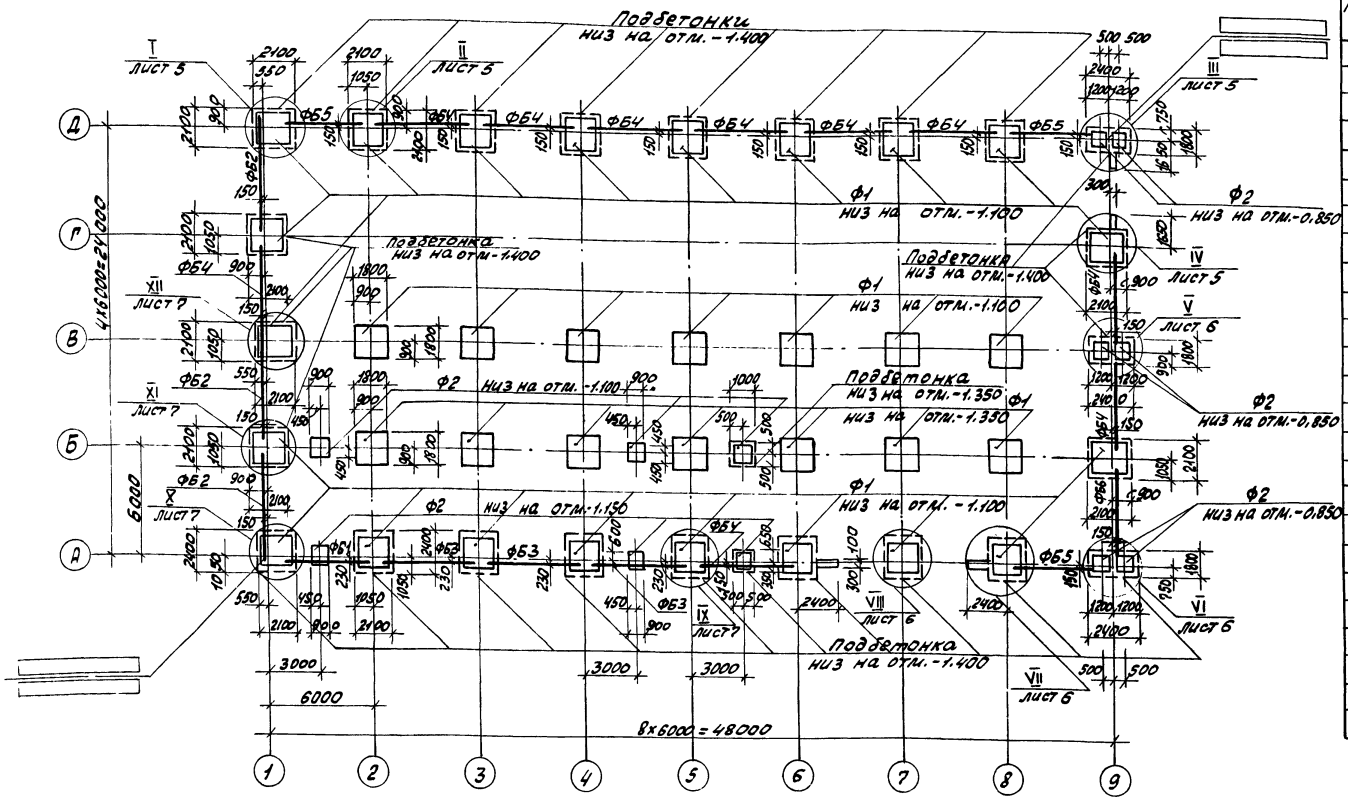

Спецификация к схеме расположения элементов фундаментов

Марка поз.	Обозначение	Наименование	Кол.	Масса ед.кг	Примечание
		Фундаменты			
Ф1	ГОСТ 24022-80-1000-06	3Ф18.18-2	35	3400	
Ф2	ГОСТ 24022-80-1000	1Ф9.9-1	12	900	
		Балки фундаментные			
ФБ1	1.415-1 вып.1	ФБ6-14	1	1300	
ФБ2	1.415-1 вып.1	ФБ6-1	3	1600	
ФБ3	1.415-1 вып.1	ФБ6-12	3	1500	
ФБ4	1.415-1 вып.1	ФБ6-2	10	1300	
ФБ5	1.415-1 вып.1	ФБ6-4	3	1200	
ФБ6	1.415-1 вып.1	ФБ6-3	1	1200	
		Блоки стен подвалов			
ФБС1		ФБС12.4.6-7 ГОСТ 13579-78	4	640	
1	ТП 903-1-215.84-КНИ-8.500	Сетка арматурная С1	6	23.7	
		Изделия закладные			
2	ТП 903-1-215.84-КНИ-8.100	МН1	6	4.3	
3		Болт 1.1.М20х600 Ст3 пс 2 ГОСТ 24379.1-80	4	0.6	

1. Общие указания см. на листе КНИ-1.
2. Основанием фундаментов приняты сухие, непучинистые, непросадочные грунты со следующими нормативными характеристиками: $\varphi^н = 28°$; $C^н = 0.02\ кгс/см^2$, $E = 150\ кгс/см^2$; $\gamma = 1.8\ т/м^3$.
3. Грунтовые воды отсутствуют.
4. Подбетонки под фундаменты, набетонки, заделки между фундаментными блоками и другие местные заделки выполнить из бетона марки 200. Перед устройством набетонок на поверхности сборных фундаментов выполнить насечку.
5. Под сборные фундаменты, не имеющие подбетонки, выполнить песчаную подготовку толщ. 100мм.
6. Обратную засыпку пазух фундаментов производить грунтом без включения строительного мусора и растительного грунта слоями не более 20см с тщательным уплотнением до объемного веса скелета грунта - 1.6т/м3.
7. На схеме дана привязка к осям фундаментных балок.

Привязан

Инв. №

ГИП	Соловьев	
Нач. отд.	Марунов	
Н. контр.	Погорельский	
Гл. спец.	Марков	
Рук. гр.	Холодова	
Ст. инж.	Сенягина	

ТП 903-1-215.84 - КНИ

Полносборная котельная с 4 котлами ДЕ-10-14ГМ для сельского строительства. Топливо-газ, резерв.-мазут

Стадия	Лист	Листов
Р	3	

Фундаменты здания. Схема расположения элементов фундаментов

Госстрой СССР при Горьковский САНТЕХПРОЕКТ

Инв. № подл. | Подпись и дата | Взам. инв. №

Альбом IV

Наименование фундаментов		Усилия	При снеговой нагрузке по III району и ветровой нагрузке по районам при $t_{н.в.}=-30°$: II район, основных сочетаниях нормативных нагрузок	II район, основных сочетаниях расчетных нагрузок	III район, основных сочетаниях нормативных нагрузок	III район, основных сочетаниях расчетных нагрузок	IV район, основных сочетаниях нормативных нагрузок	IV район, основных сочетаниях расчетных нагрузок	При снеговой нагрузке по I, II району и ветровой нагрузке по IV району при $t_{н.в.}=-30°$: основных сочетаниях нормативных нагрузок	основных сочетаниях расчетных нагрузок	Схемы усилий
1		2	3	4	5	6	7	8	9	10	11
Ф1	В осях А/2÷8	Nmax T	37.17	42.86	37.17	42.86	37.17	42.86	36.21	41.51	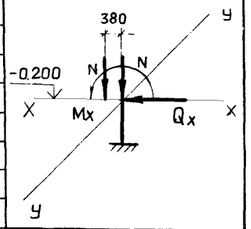
		Mx TM	3.36	4.05	4.26	5.15	4.97	6.00	4.97	6.00	
		Qx T	1.03	1.24	1.30	1.57	1.52	1.82	1.52	1.82	
		Nmin T	24.09	26.49	24.09	26.49	24.09	26.49	24.09	26.49	
		Mx TM	− 3.00	− 3.61	− 3.81	− 4.59	− 4.68	− 5.63	− 4.68	− 5.63	
		Qx T	− 0.97	− 1.16	− 1.22	− 1.47	− 1.48	− 1.79	− 1.48	− 1.79	
		N1 T	17.65	19.40	17.65	19.40	17.65	19.40	17.65	19.40	
Ф1	В осях Д/2÷8	Nmax T	17.45	20.26	17.45	20.26	17.45	20.26	16.48	18.91	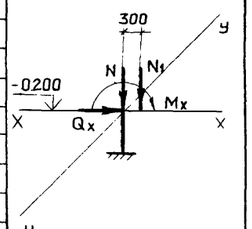
		Mx TM	3.26	3.94	4.13	5.00	4.84	5.84	4.84	5.84	
		Qx T	0.97	1.17	1.22	1.48	1.44	1.73	1.44	1.73	
		NminT	13.36	14.69	13.36	14.69	13.36	14.69	13.36	14.69	
		Mx TM	− 3.30	− 3.94	− 4.18	− 5.00	− 5.05	− 6.04	− 5.05	− 6.04	
		Qx T	− 0.98	− 1.17	− 1.24	− 1.48	− 1.50	− 1.79	− 1.50	− 1.79	
		N1 T	12.12	13.33	12.12	13.33	12.12	13.33	12.12	13.33	
Ф1	В осях В/2÷8	Nmax T	34.80	40.52	34.80	40.52	34.80	40.52	32.87	37.82	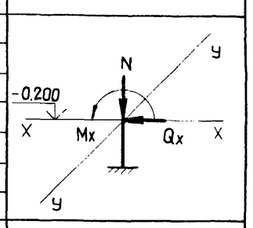
		Mx TM	2.27	2.73	2.89	3.47	3.49	4.19	3.49	4.19	
		Qx T	0.44	0.53	0.56	0.67	0.66	0.79	0.66	0.79	
		Nmin T	25.45	27.99	25.45	27.99	25.45	27.99	25,45	27.99	
		Mx TM	2.51	3.01	3.19	3.82	3.86	4.63	3.86	4.63	
		Qx T	0.40	0.48	0.51	0.61	0.62	0.74	0.62	0.74	
Ф1	В осях Д/1	Nmax T	10.56	12.11	10.56	12.11	10.56	12.11	10.21	11.61	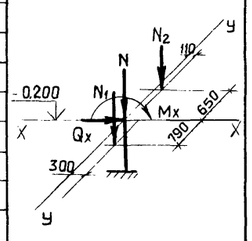
		Mx TM	1.66	2.01	2.10	2.55	2.51	3.05	2.51	3.05	
		Qx T	0.49	0.59	0.62	0.75	0.74	0.89	0.74	0.89	
		Nmin T	8.92	9.81	8.92	9.81	8.92	9.81	8.92	9.82	
		Mx TM	1.69	2.00	2.14	2.55	2.51	3.05	2.51	3.05	
		Qx T	0.51	0.60	0.64	0.76	0.74	0.89	0.74	0.89	
		N1 T	6.05	6.65	6.05	6.65	6.05	6.65	6.05	6.65	
		N2 T	8.75	9.60	8.75	9.60	8.75	9.60	8.75	9.60	
Ф1	В осях А/1	Nmax T	21.24	24.38	21.24	24.38	21.24	24.38	20.75	23.71	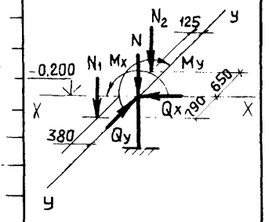
		Mx TM	1.82	2.18	2.30	2.78	2.63	3.17	2.63	3.17	
		Qx T	0.54	0.66	0.69	0.83	0.78	0.94	0.78	0.94	
		My TM	0.33	0.38	0.33	0.38	0.33	0.38	0.33	0.38	
		Qy T	0.42	0.48	0.42	0.48	0.42	0.48	0.42	0.48	
		Nmin T	14.29	15.71	14.29	15.71	14.29	15.71	14.29	15.71	
		Mx TM	− 1.52	− 1.83	− 1.93	− 2.32	− 2.37	− 2.85	− 2.37	− 2.85	
		Qx T	− 0.48	− 0.58	− 0.61	− 0.73	− 0.75	− 0.91	− 0.75	− 0.91	
		My TM	0.33	0.38	0.33	0.38	0.33	0.38	0.33	0.38	
		Qy T	0.42	0.48	0.42	0.48	0.42	0.48	0.42	0.48	
		N1 T	8.83	9.70	8.83	9.70	8.83	9.70	8.83	9.70	
		N2 T	8.75	9.60	8.75	9.60	8.75	9.60	8.75	9.60	

1		2	3	4	5	6	7	8	9	10	11
Ф1	В осях Б/2÷8	Nmax	20.00	22.90	20.00	22.90	20.00	22.90	20.00	22.90	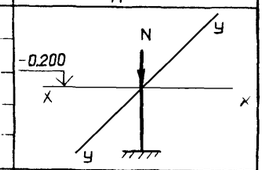
		Nmin	11.01	12.11	11.01	12.11	11.01	12.11	11.01	12.11	
Ф1; Ф2	В осях В/1; В/9	Nmax T	22.06	25.53	22.06	25.53	22.06	25.53	21.10	24.18	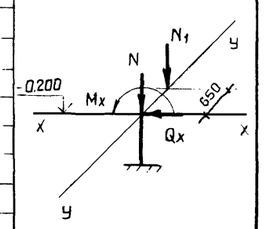
		Mx TM	1.16	1.39	1.47	1.77	1.76	2.11	1.76	2.11	
		Qx T	0.26	0.31	0.33	0.40	0.38	0.45	0.38	0.45	
		Nmin T	16.00	17.59	16.00	17.59	16.00	17.59	16.00	17.59	
		Mx TM	1.28	1.54	1.62	1.95	1.94	2.33	1.94	2.33	
		Qx T	0.21	0.24	0.26	0.31	0.31	0.37	0.31	0.37	
		N1 T	16.70	18.37	16.70	18.37	16.70	18.37	16.70	18.37	
Ф1	В осях Б/1; Б/9	Nmax T	10.90	12.50	10.90	12.50	10.90	12.50	10.90	12.50	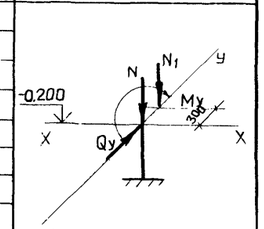
		My TM	0.85	1.00	0.99	1.14	1.11	1.34	1.11	1.34	
		Qy T	0.93	1.08	1.03	1.22	1.19	1.41	1.19	1.41	
		Nmin T	6.50	7.10	6.50	7.10	6.50	7.10	6.50	7.10	
		My TM	0.85	1.00	0.99	1.14	1.11	1.34	1.11	1.34	
		Qy T	0.93	1.08	1.03	1.22	1.19	1.41	1.19	1.41	
		N1 T	17.15	18.90	17.15	18.90	17.15	18.90	17.15	18.90	
Ф1	В осях Г/1; Г/9	N T	1.35	1.49	1.35	1.49	1.35	1.49	1.35	1.49	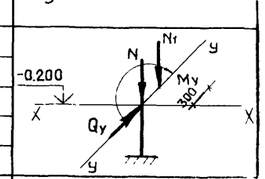
		My TM	0.51	0.62	0.63	0.76	0.78	0.96	0.78	0.96	
		Qy T	0.50	0.60	0.61	0.74	0.77	0.93	0.77	0.93	
		N1 T	17.15	18.90	17.15	18.90	17.15	18.90	17.15	18.90	
Ф1	В осях А/9	Nmax T	21.24	24.38	21.24	24.38	21.24	24.38	20.75	23.71	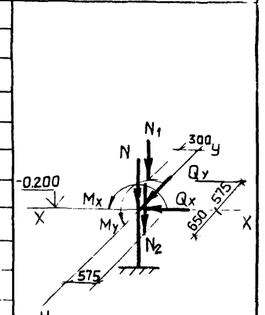
		Mx TM	1.81	2.19	2.30	2.78	2.63	3.17	2.63	3.17	
		Qx T	0.54	0.65	0.69	0.83	0.78	0.94	0.78	0.94	
		My TM	0.26	0.30	0.26	0.30	0.26	0.30	0.26	0.30	
		Qy T	0.32	0.37	0.32	0.37	0.32	0.37	0.32	0.37	
		Nmin T	14.29	15.71	14.29	15.71	14.29	15.71	14.29	15.71	
		Mx TM	− 1.52	− 1.83	− 1.93	− 2.32	− 2.37	− 2.85	− 2.37	− 2.85	
		Qx T	− 0.48	− 0.58	− 0.61	− 0.73	− 0.75	− 0.91	− 0.75	− 0.91	
		My TM	0.26	0.30	0.26	0.30	0.26	0.30	0.26	0.30	
		Qy T	0.32	0.37	0.32	0.37	0.32	0.37	0.32	0.37	
		N1 T	6.05	6.65	6.05	6.65	6.05	6.65	6.05	6.65	
		N2 T	8.75	9.60	8.75	9.60	8.75	9.60	8.75	9.60	
Ф2	А/ма1=2;4÷5; 5÷6; Б/ма1=2;4÷5;5÷6	N T	0.81	0.90	0.81	0.90	0.81	0.90	0.81	0.90	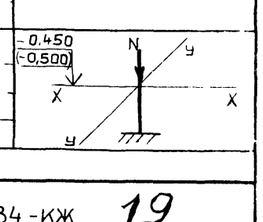

1. Направление оси „X" соответствует плоскости рамы.
2. Усилия со знаком(-) противоположны усилиям, указанным на схеме.

Привязан

инв.№

ГИП	Соловьев	
Нач.отд.	Морунов	
Н.контр.	Погорельский	
Гл.спец.	Марков	
Рук.гр.	Холодаева	
Ст.инж	Сенягина	

ТП 903-1-215.84-КЖ 19

Полносборная котельная с 4 котлами ДЕ-10-14ГМ для сельского строительства. Топливо- газ, резерв - мазут

Стадия	Лист	Листов
Р	4	

Фундаменты здания. Таблица усилий

ГОССТРОЙ СССР ГПИ ГОРЬКОВСКИЙ САНТЕХПРОЕКТ

Инв.№подл. | Подп. и дата | Взам.инв.№

Альбом IV

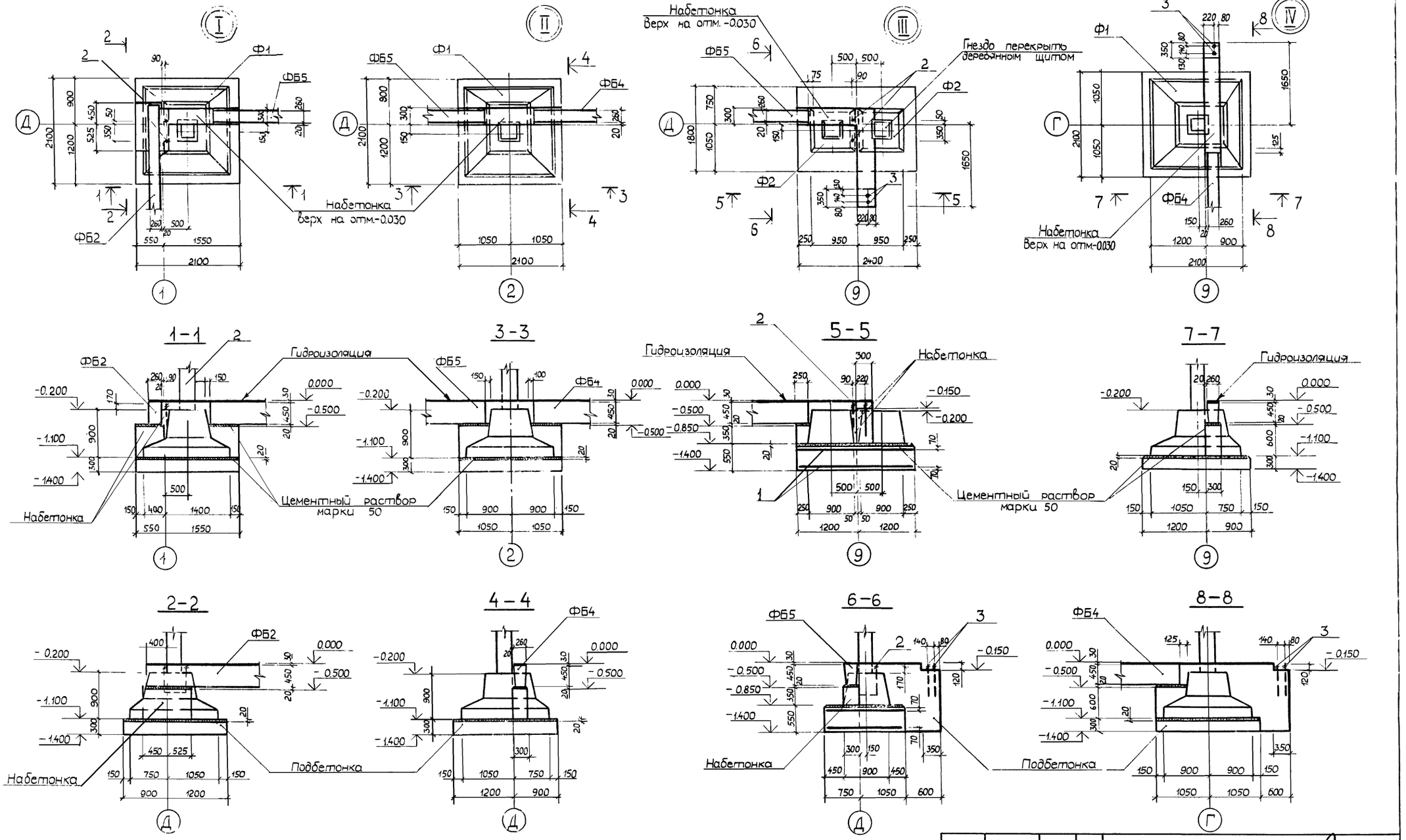

1. Примечания см. на листе КЖ-3.

ГИП	Соловьев		
Нач.отд.	Морунов		
Н.контр.	Погорельский		
Гл.спец.	Марков		
Рук.гр.	Холодова		
Ст. инж.	Сенявина		

Привязан:

Инв. №

ТП 903-1-215.84-КЖ 20

Полносборная котельная с 4 котлами ДЕ-10-14ГМ для сельского строительства. Топливо-газ, резерв-мазут

Стадия	Лист	Листов
Р	5	

Фундаменты здания. Узлы I÷IV.

Госстрой СССР ГПИ Горьковский САНТЕХПРОЕКТ

20072-06 20

Инв. № подл. | Подп. и дата | Взам. инв. №

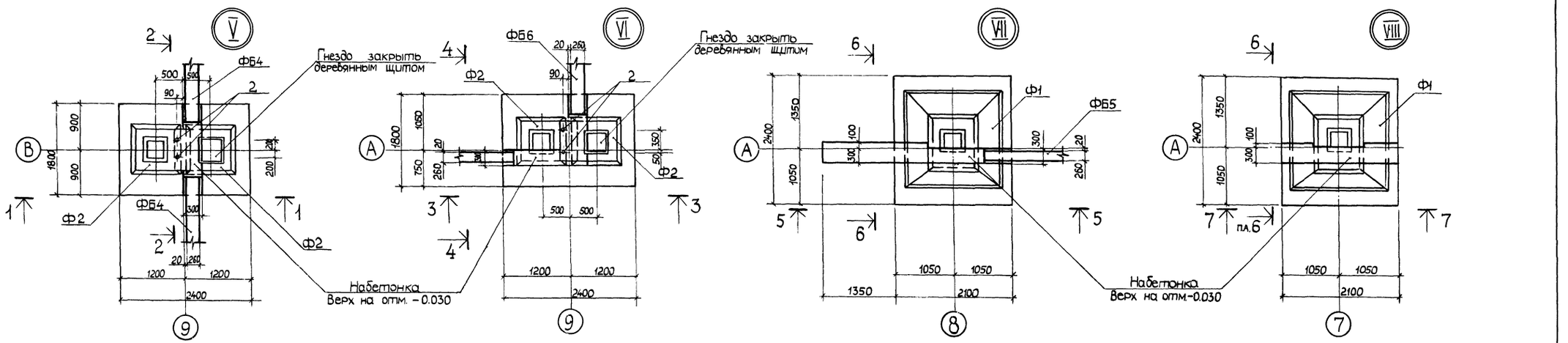

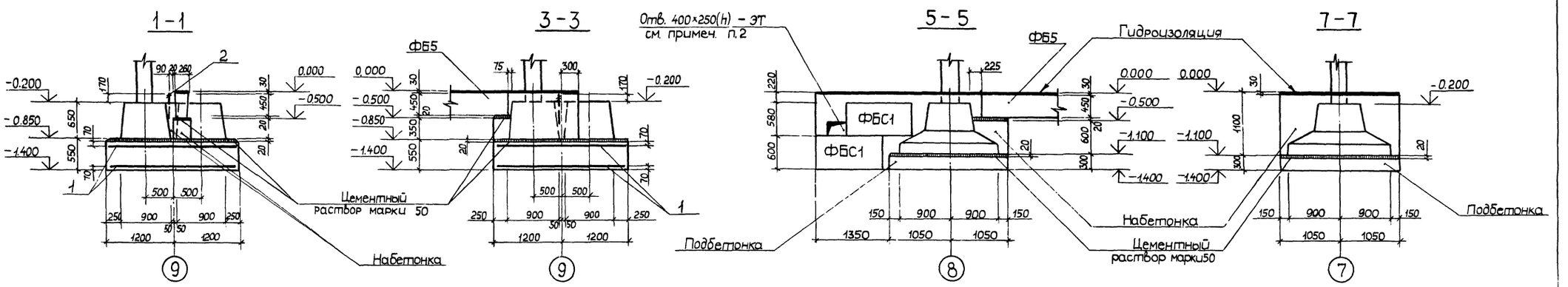

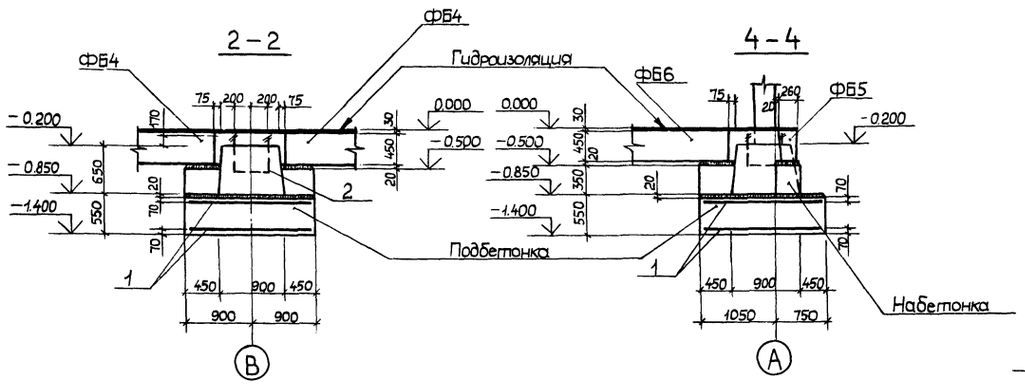

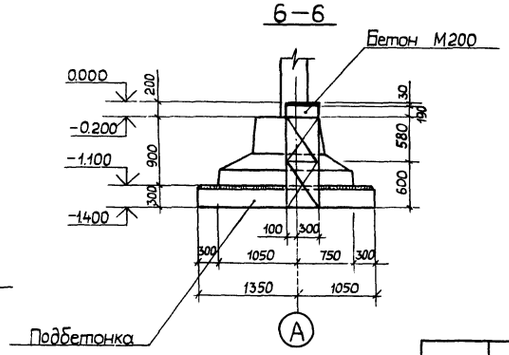

1. Примечание см. на листе КЖ-3.
2. После прокладки труб отверстие заделать бетоном марки 200.

Привязан:	ГИП	Соловьев	
	Нач.отд	Марунов	
	Н.контр.	Погорельский	
	Гл.спец.	Марков	
	Рук. гр.	Холодова	
Инв. №	Ст. инж.	Сенягина	

ТП 903-1-215.84-КЖ 21

Полносборная котельная с 4 котлами ДЕ-10-14ГМ для сельского строительства. Топливо-газ, резерв-мазут.

Стадия	Лист	Листов
Р	6	

Фундаменты здания. Узлы V ÷ VIII

Госстрой СССР ГПИ Горьковский САНТЕХПРОЕКТ

Альбом IV

Инв. № подл. | Подп. и дата | Взам. инв. №

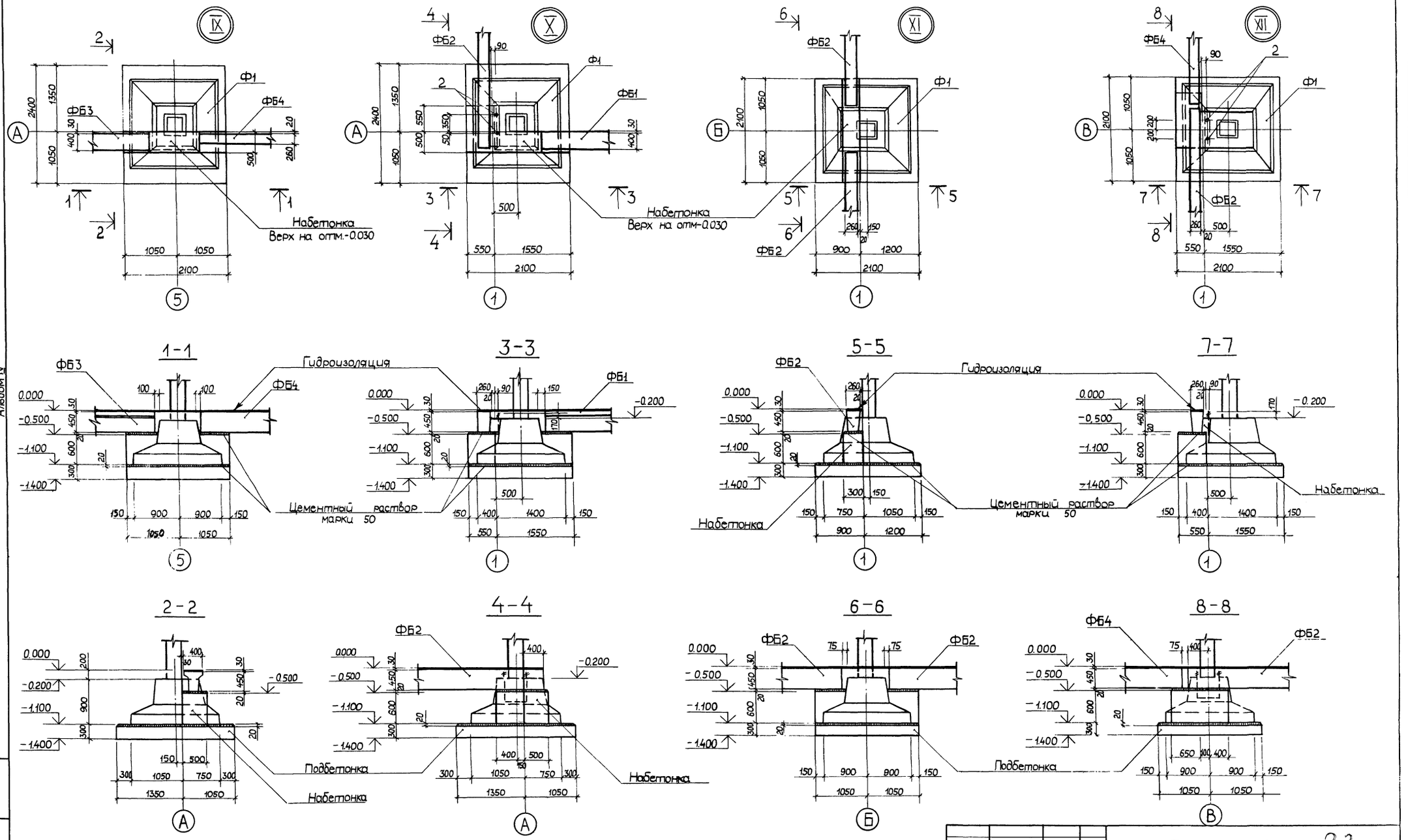

1. Примечания см. на листе КЖ-3.

Альбом IV

Инв.№ подл.	Подп. и дата	Взам. инв.№

Привязан:

Инв.№

ГИП	Соловьев	
Нач.отд.	Марчков	
Н.контр.	Погорельский	
Гл.спец.	Марков	
Рук.гр.	Холодова	
Ст.инж.	Сенягина	

ТП 903-1-21584-КЖ 22

Полносборная котельная с 4 котлами ДЕ-10-14ГМ для сельского строительства. Топливо-газ, резерв - мазут.

Стадия	Лист	Листов
Р	7	

Фундаменты здания. Узлы IX÷XII.

Госстрой СССР ГПИ Горьковский САНТЕХПРОЕКТ

20072-06 22

Альбом IV

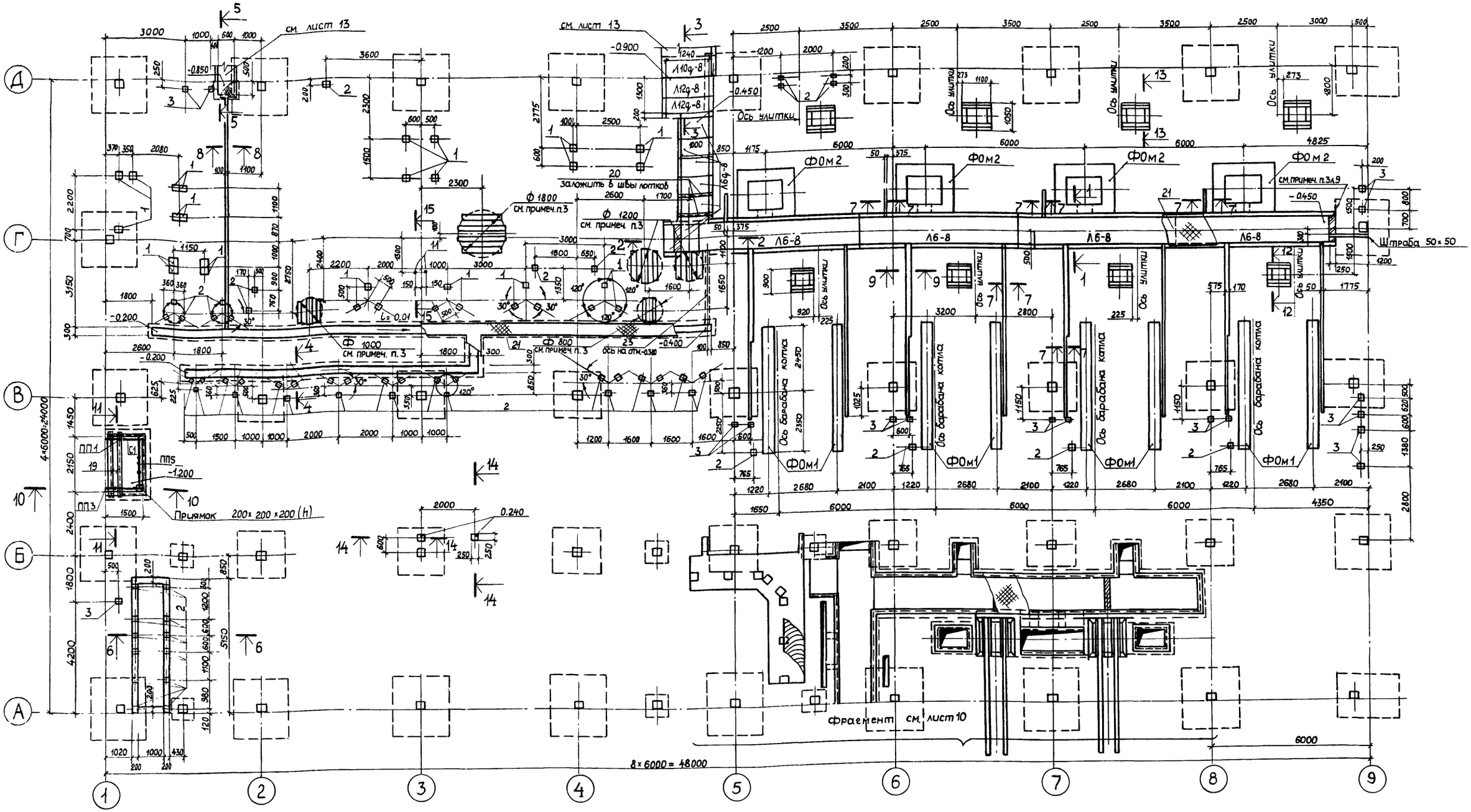

1. Общие указания см. на листе КЖ-1.
2. Трубы для электрокабелей прокладывать по электротехническим чертежам до выполнения пола.
3. Под баки уложить антисептированные брусья 200×200 с шагом 400.
4. Сечения 1-1 ÷ 15-15 см. на листе КЖ-9, спецификацию элементов см. на листе КЖ-16.
5. Обратную засыпку под каналы и фундаменты под оборудование произвести до объемного веса скелета грунта 1,6 т/м³.
6. В месте примыкания штрабы к железобетонным лоткам последние вырубить по месту.
7. Под сборные каналы выполнить песчаную подготовку толщиной 100 мм.
8. Анкера закладных изделий, поз. 1,2,3, расположенных на отм. 0.000 отогнуть по месту.

Привязан

Инв.№

ГИП	Соловьев	
Нач. отд.	Морунов	
Н. контр	Погорельский	
Гл. спец.	Марков	
Рук. гр.	Холодова	
Вед. инж.	Курникова	

ТП 903-1-21584-КЖ 23

Полносборная котельная с 4 котлами ДЕ-10-14 ГМ для сельского строительства. Топливо-газ, резерв - мазут

Стадия	Лист	Листов
Р	8	

Подземное хозяйство. Схема расположения каналов, фундаментов под оборудование и закладных изделий.

Госстрой СССР ГПИ Горьковский САНТЕХПРОЕКТ

20072-06 23

Инв.№ подл. | Подп. и дата | Взам. инв.№ | Инв.№ дубл. | Подп. и дата

Альбом IV

1–1

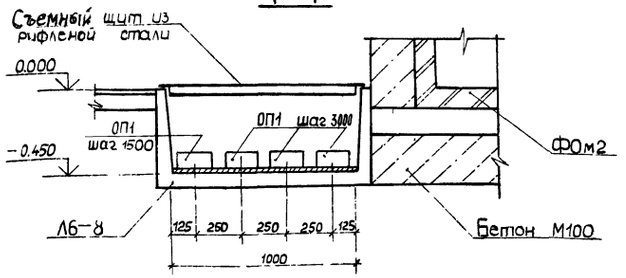

2–2

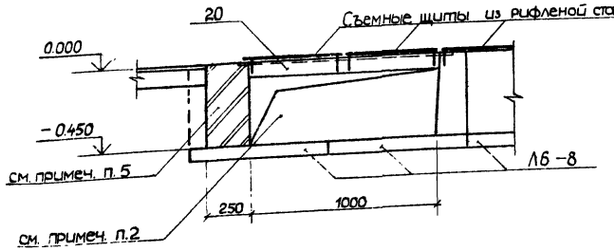

3–3

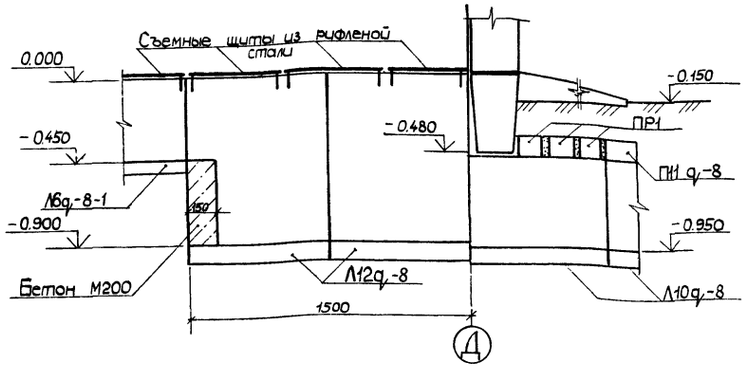

4–4

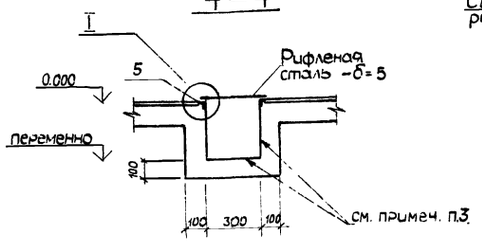

5–5

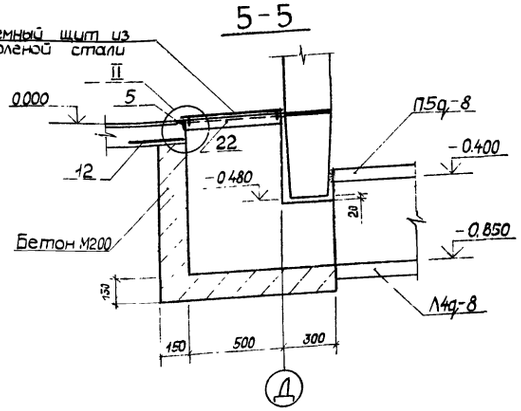

6–6

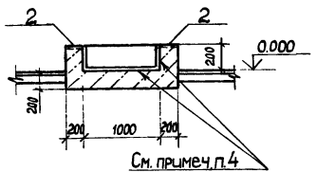

7–7 ÷ 9–9

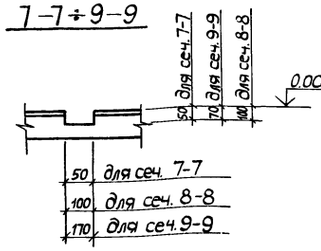

14–14

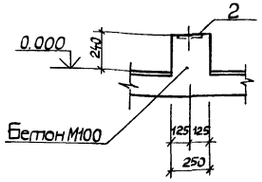

10–10

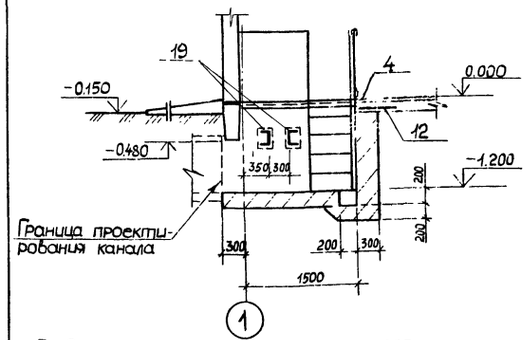

12–12; 13–13

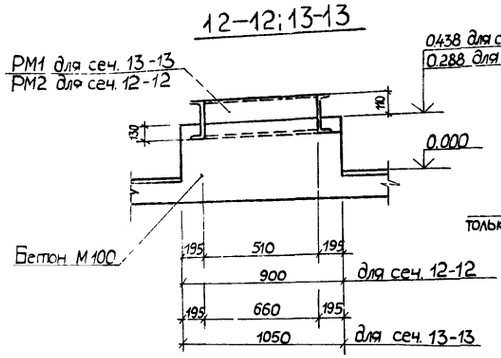

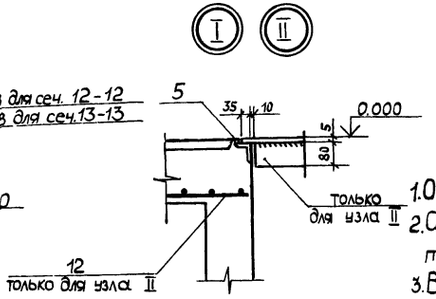

15–15

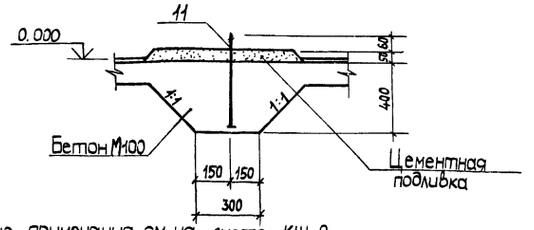

1. Общие примечания см. на листе КЖ-8.
2. Стенки лотков разобрать на ширину примыкающего канала, арматуру вырезать.
3. Внутренние поверхности канала затереть цементным раствором состава 1:1.
4. Внутренние поверхности емкости облицевать кислотоупорной плиткой на портландцементе.
5. Торец лотка заложить керамическим кирпичом М100 на растворе М50.
6. Подготовка под каналы в сечениях условно не показана.

11–11

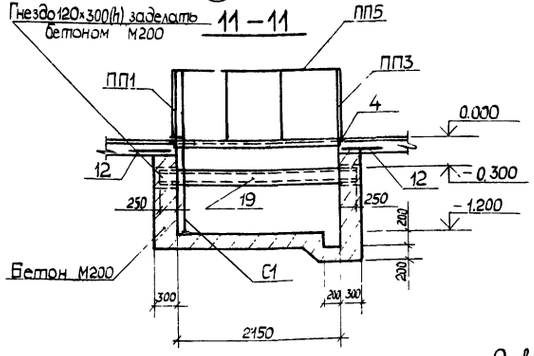

Съемный щит для перекрытия каналов

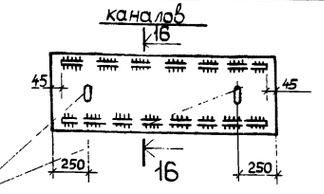

16–16

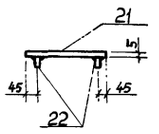

Привязан

Инв. №

ГИП	Соловьев	
Нач. отд.	Марунов	
Н. контр.	Погорельский	
Гл. спец.	Марков	
Рук. гр.	Холодова	
Вед. инж.	Курникова	
Ст. инж.	Сенягина	

ТП 903-1-215.84-КЖ 24

Полносборная котельная с 4 котлами ДЕ-10-14 ГМ для сельского строительства. Топливо-газ, резерв-мазут.

Стадия	Лист	Листов
Р	9	

Подземное хозяйство. Сечения.

Госстрой СССР ГПИ Горьковский САНТЕХПРОЕКТ

Инв. № подл. | Подп. и дата | Взам. инв. №

Альбом II

Фрагмент

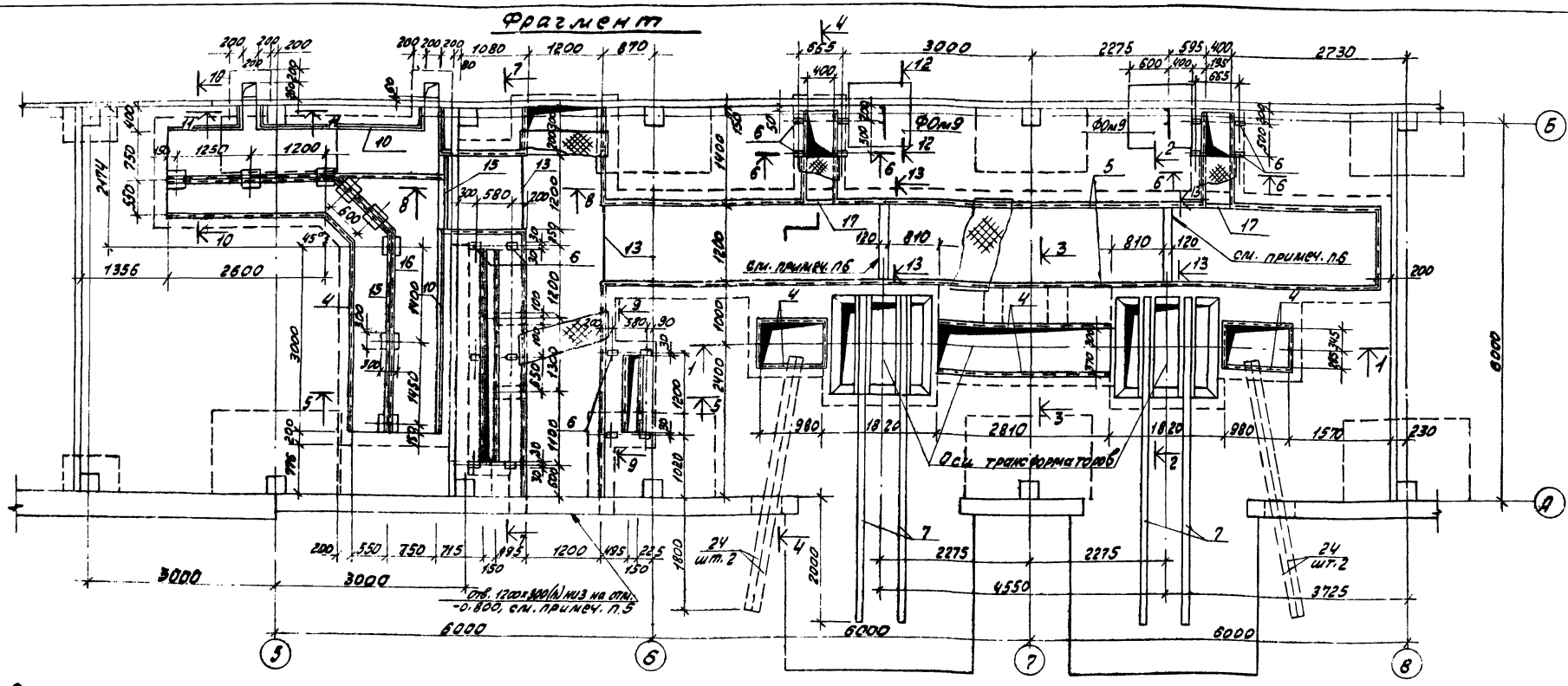

Схема расположения щитов перекрытия кабельного канала

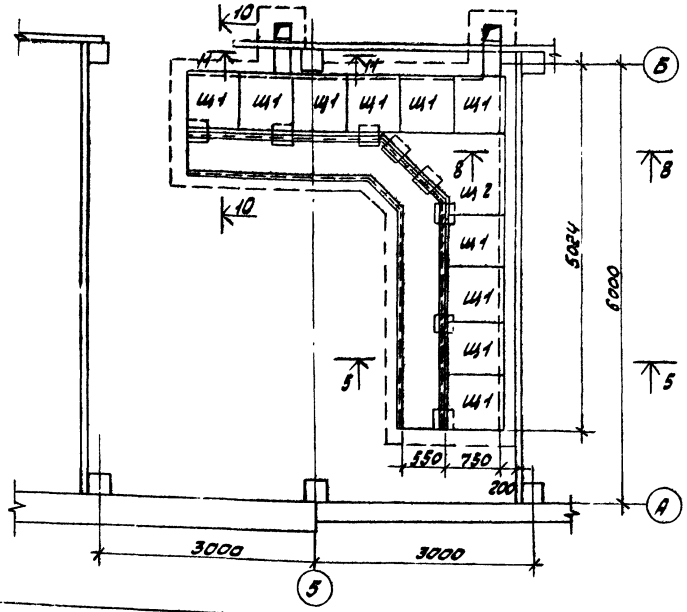

1. Общие указания см. лист КН-1.
2. Перекрытие каналов выполнить рифленой сталью в виде съемных щитов весом до 50кг. Пример решения съемного щита см. лист КН-9.
3. Спецификацию железобетонных и бетонных элементов и закладных изделий см. лист КН-16.
4. Сечения 1-1÷10-10 см. лист КН-11, сечения 11-11÷13-13 см. лист КН-12.
5. Отверстие после прокладки электрокабелей заделать бетоном М200.
6. Перегородки в каналах выполнить из кирпича керамического М100 на растворе М50.

Согласовано:
Инв.№ подл. | Подпись и дата | Взам.инв.№ | Инв.№ дубл. | Подпись и дата

ТП 903-1-215.84			-КН
Гип	Соловьев		Полносборная котельная с 4 котлами ДЕ-10-14ГМ для сельского строительства. Топливо-газ резерв-мазут.
Нач. отд	Морунов		
Н. контр.	Погоревыкин		
Гл. спец.	Марков		Стадия: Р; Лист: 10; Листов:
Рук. гр.	Холодова		
Вед. инж.	Кирникова		Подземное хозяйство. Фрагмент.
Ст. инж.	Семагина		Госстрой СССР ГПИ Горьковский САНТЕХПРОЕКТ
Инженер	Горюнова		

привязан

Инв.№

Альбом IV

1–1

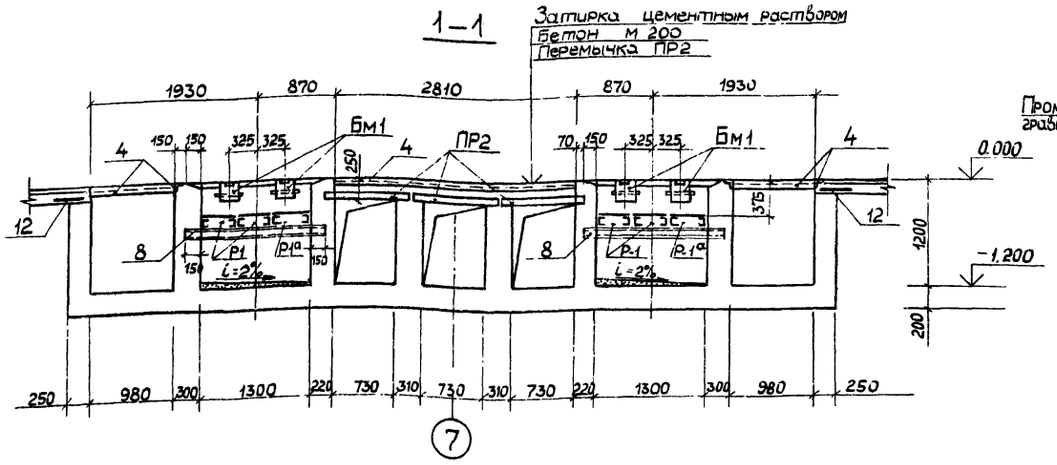

⑦

2–2

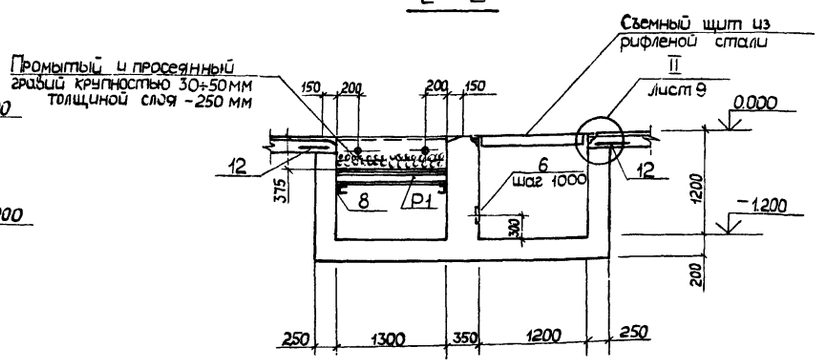

3–3

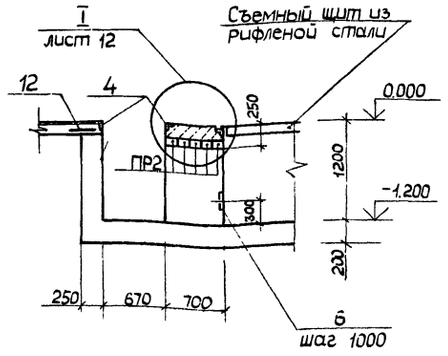

4–4

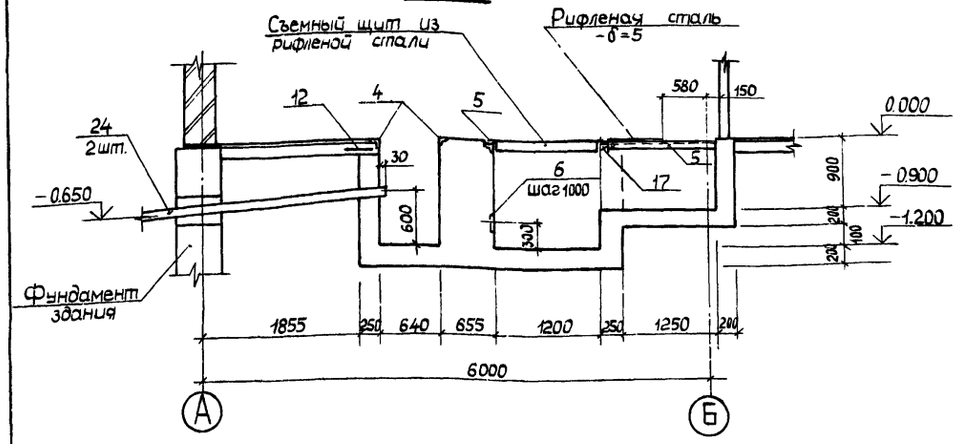

Ⓐ Ⓑ

5–5

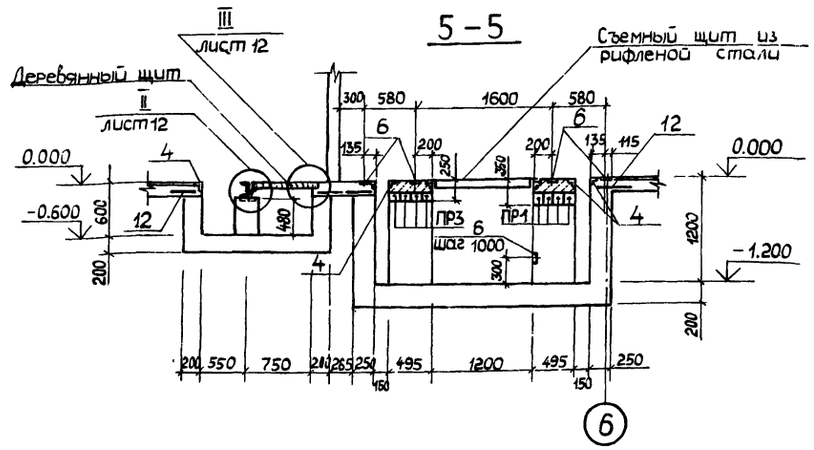

⑥

6–6

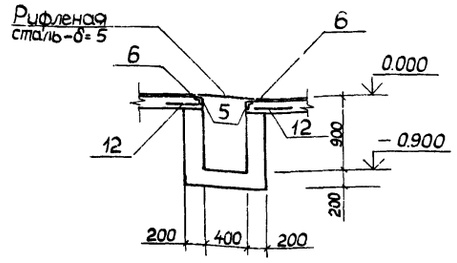

7–7

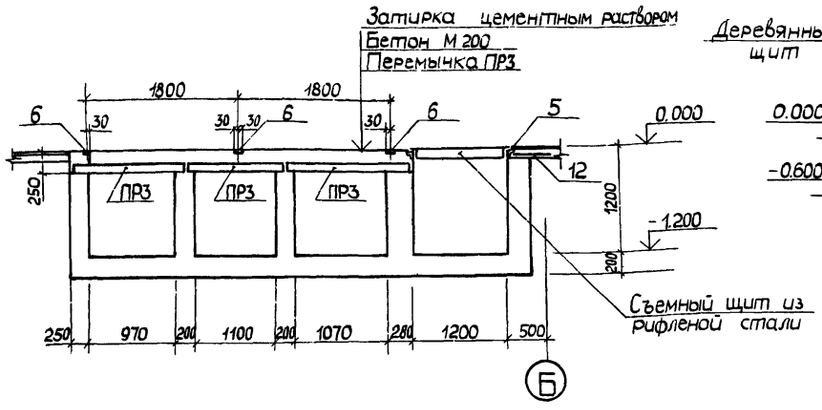

Ⓑ

8–8

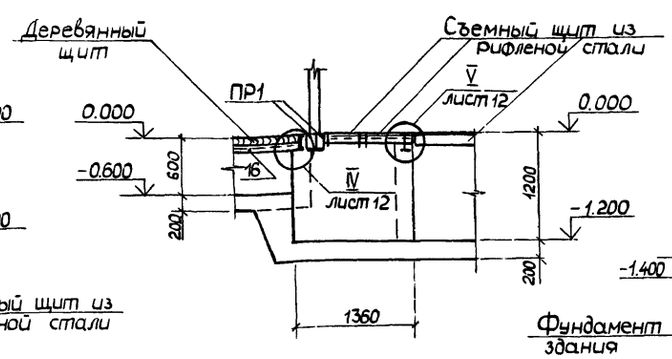

9–9

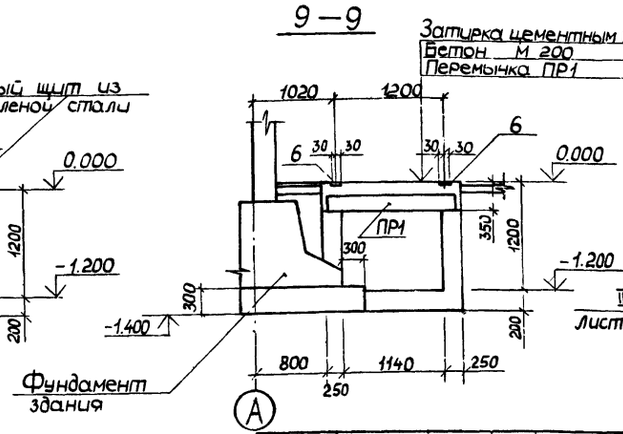

Ⓐ

10–10

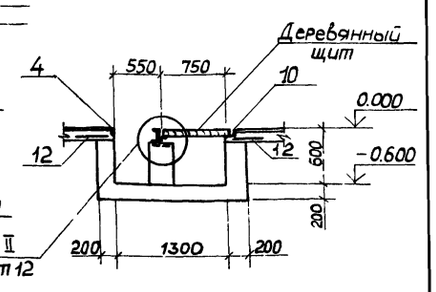

1. Общие примечания см. на листе КЖ-10.
2. Фланцы, после установки их электро-монтажниками, заполнить цементным раствором заподлицо с полом.

ГИП	Соловьев		ТП 903-1-215.84-КЖ 26
Нач. отд.	Морунов		Полносборная котельная с 4 котлами ДЕ-10-14ГМ для сельского строительства. Топливо-газ, резерв-мазут
Н. контр.	Погарельский		Стадия Р; Лист 11; Листов
Гл. спец.	Марков		
Рук. гр.	Холодова		
Вед. инж.	Куликова		Подземное хозяйство. Фрагмент. Сечение 1-1 – 10-10
Ст. инж.	Сенягина		Госстрой СССР ГПИ Горьковский ГАНТЕХПРОЕКТ
Инженер	Горюнова		

Привязан

Инв. №

Инв. № подл. | Подп. и дата | Взам. инв. №

Нач. отд. КИП и А Кашицын

Согласовано

Альбом IV

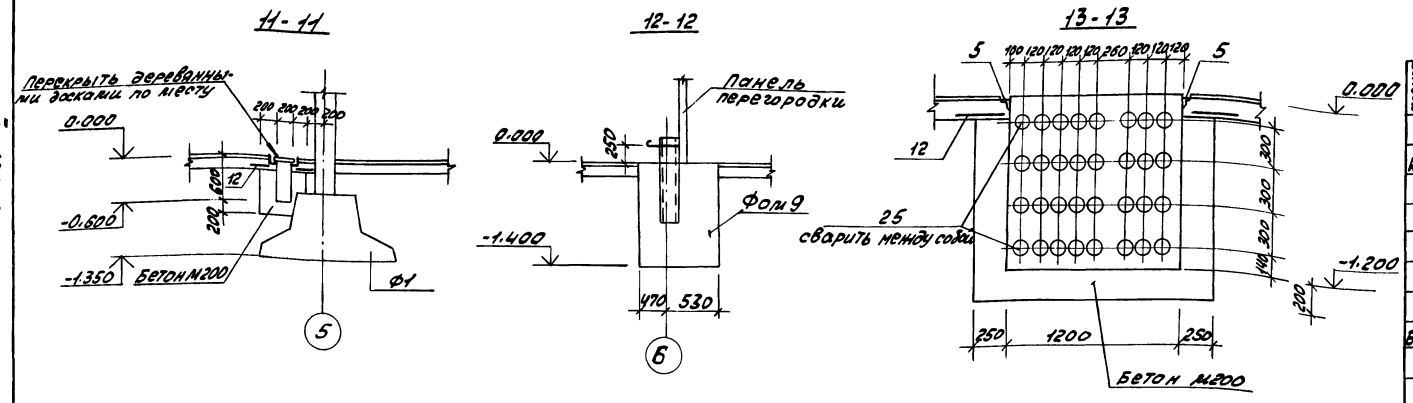

Спецификация к балке Бм1

Формат	Зона	Поз	Обозначение	Наименование	Кол	Примечание
				Сборочные единицы		
А4		26	ТП903-1-215.84 -КЖИ-8.100	Каркас плоский КР1	2	
				Изделия закладные		
		27	3.400-6/76	МН1-10	1.8	п.м.
		28		Труба 40х3 ГОСТ 3262-75* ℓ=300	2	
				Детали		
Б4		29		А-I-6-ГОСТ 5781-82* ℓ=180	20	0.04 кг
				Материалы		
				Бетон М200	0.09	м³

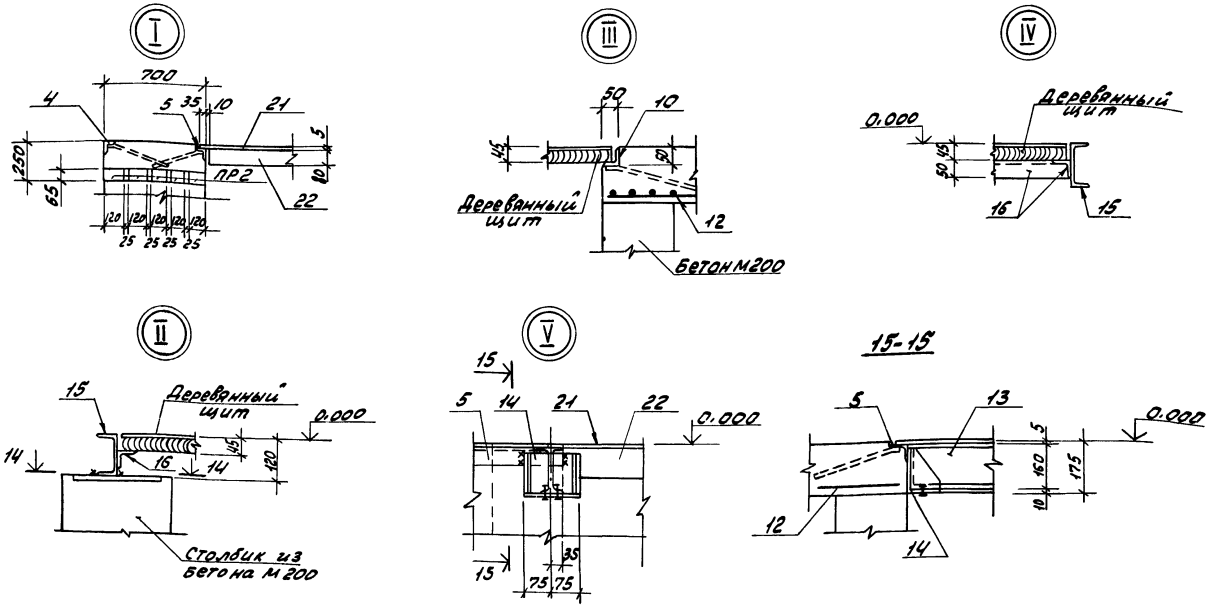

Ведомость расхода стали на элемент, кг

Марка элемента	Изделия арматурные					Изделия закладные							Общий расход
	Арматура класса				Всего	Арматура класса		Прокат марки				Всего	
	А-I		А-II			А III		ВСт3 кп2					
	ГОСТ 5781-82*		ГОСТ 5781-82*			ГОСТ 5781-82*		ГОСТ 19903-74*		ГОСТ 3262-75*			
	Ф6	Итого	Ф12	Итого		Ф8	Итого	δ=6	Итого	Труба 40х3,5	Итого		
Бм1	1.8	1.8	6.2	6.2	8.0	0.7	0.7	8.5	8.5	2.0	2.0	11.2	19.2

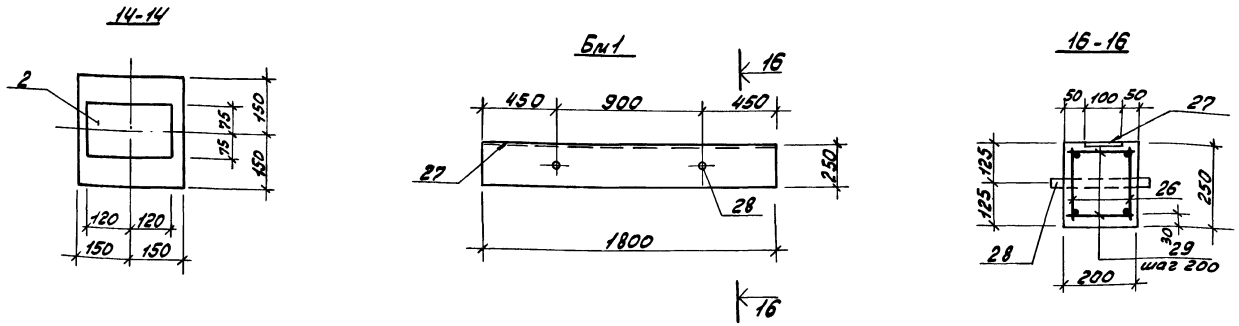

Согласовано:

Инв. № подл.	Подпись и дата	Взам. инв. №	Нач. отд.	Колпак	Нач.	Тыл	Инж.

Привязан

Инв. №

ГИП	Соловьев	
Нач. отд.	Моруков	
Н. контр	Погорельский	
Гл. спец.	Марков	
Рук. гр.	Холодова	
Вед. инж	Курникова	
Инженер	Горюнова	
Инженер	Зайцева	

ТП903-1-215.84 27 кж

Полносборная котельная с 4 котлами ДЕ-10-14ГМ для сельского строительства. Топливо газ, резерв-мазут.

Стадия	Лист	Листов
Р	12	

Подземное хозяйство. Фрагмент. Сечения 11-11 ÷ 13-13. Узлы.

Госстрой СССР ГПИ Горьковский САНТЕХПРОЕКТ

Альбом IV

Схема расположения каналов и фундаментов под оборудование

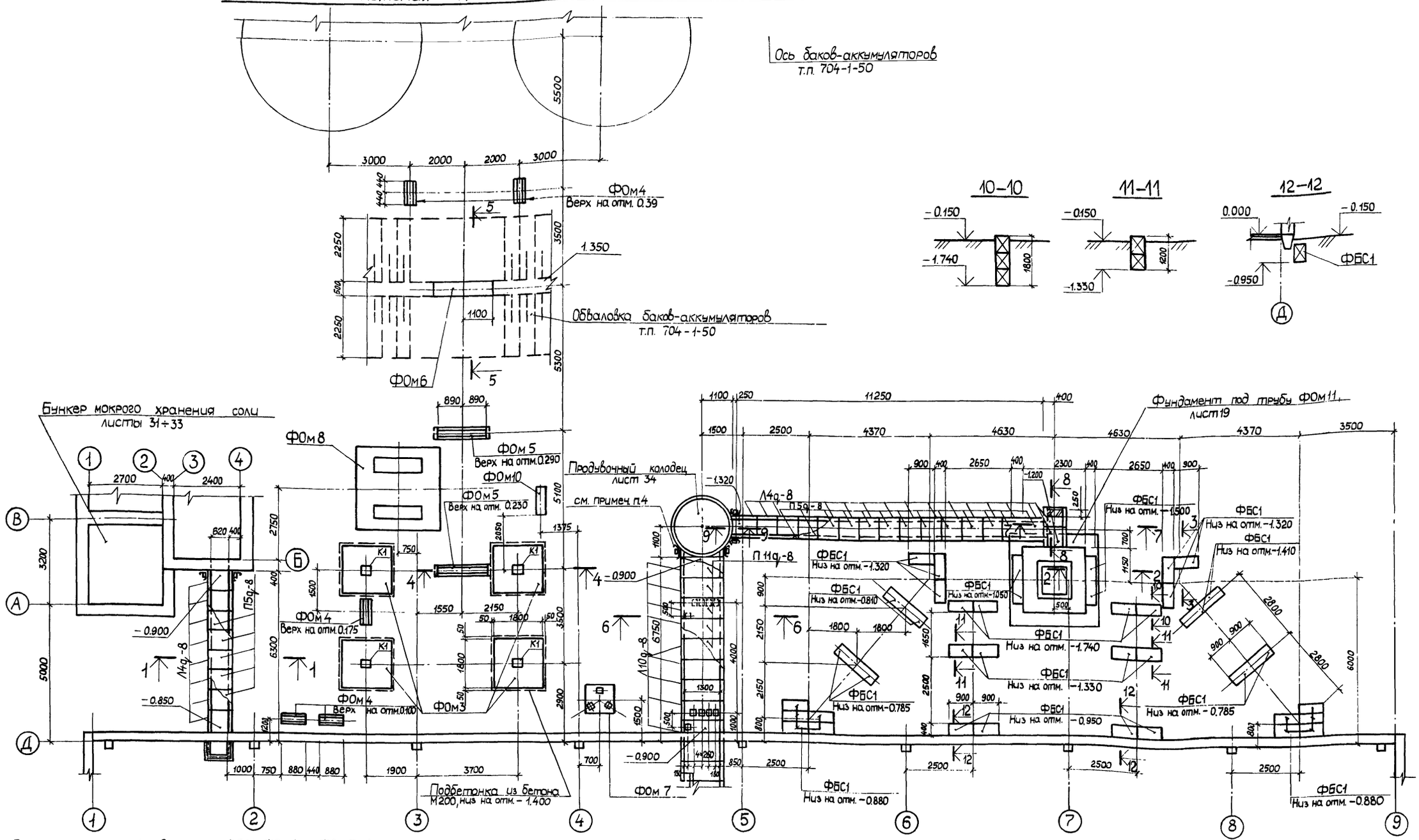

1. Под сборные каналы и фундаменты ФБС1, ФОм4 и ФОм5 выполнить песчаную подготовку толщиной 100 мм.
2. Все фундаменты разработаны на л. КЖ-17; КЖ-18.
3. Сечения 1-1÷9-9 см. на листе КЖ-14, спецификация – на листе КЖ-16.
4. Прымыкание каналов к бункеру хранения соли и к продувочному колодцу выполнено по серии 3.006-2 вып. III-1, лист 106.

Привязан

Инв. №

ГИП	Соловьев	
Нач. отд.	Морунов	
Н. контр.	Погорельский	
Гл. спец.	Марков	
Рук. гр.	Холодова	
Вед. инж.	Курникова	

ТП 903-1-215.84-КЖ 28

Полносборная котельная с 4 котлами ДЕ-10-14ГМ для сельского строительства. Топливо-газ, резерв – мазут.

Стадия	Лист	Листов
Р	13	

Подземное хозяйство (наружное). Схема расположения каналов и фундаментов под оборудование

Госстрой СССР ГПИ Горьковский САНТЕХПРОЕКТ

20072-06 28

Нач. отд. КУ-1 Лепендин

Инв. № подл. | Подп. и дата | Взам. инв. №

Альбом IV

1-1

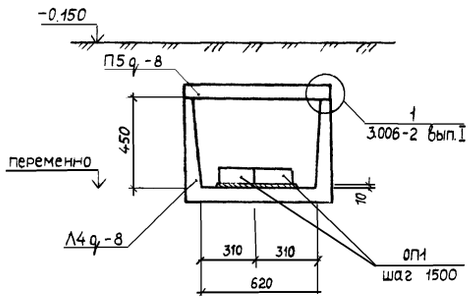

2-2

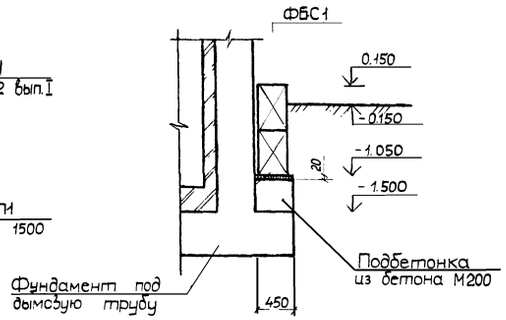

3-3

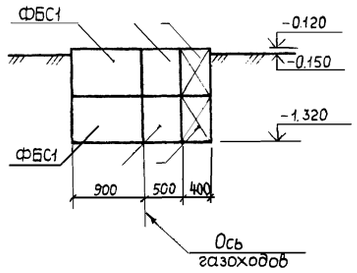

4-4

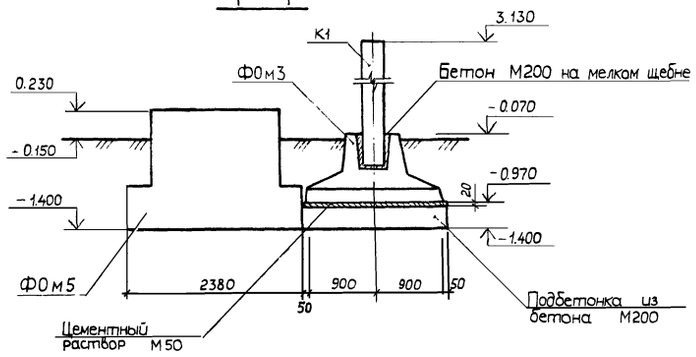

5-5

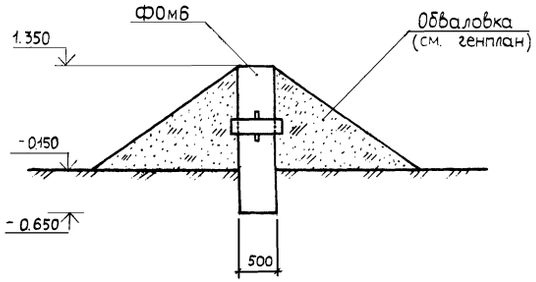

6-6

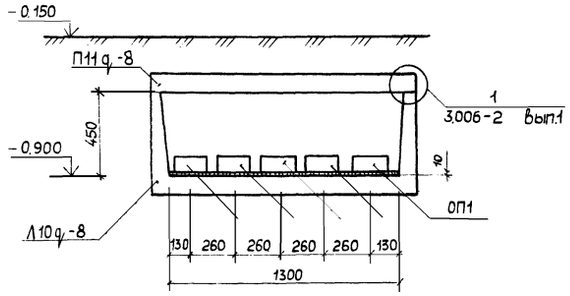

7-7

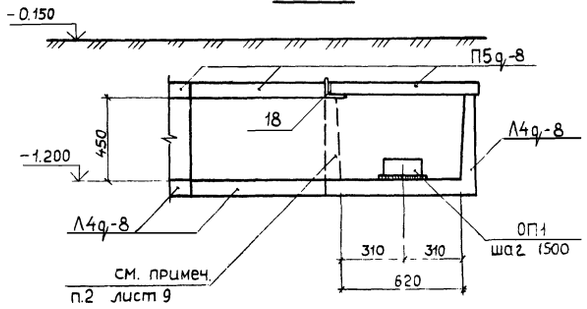

8-8

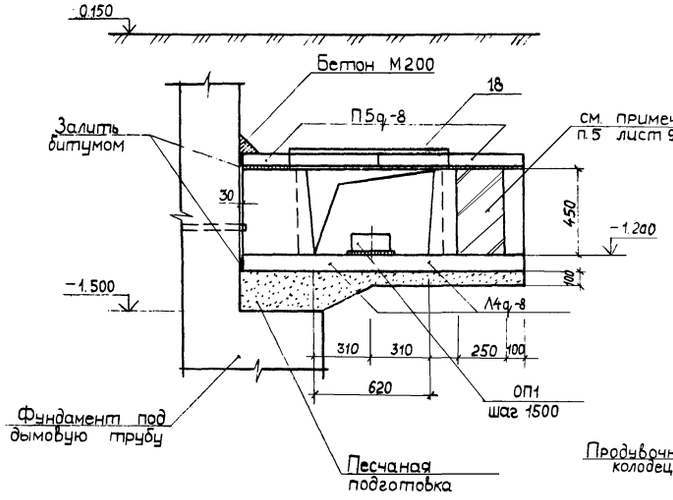

9-9

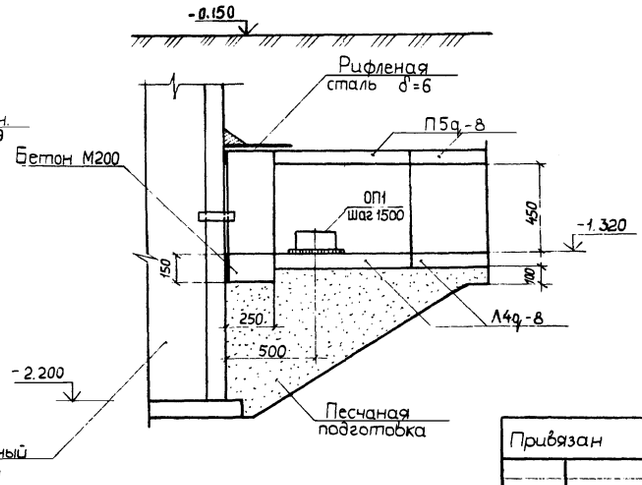

1. Общие примечания см. на листе КЖ-13.
2. Опорные подушки и фундаментные блоки устанавливать на цементном растворе М50.

Привязан

Инв. №

ГИП	Соловьев	
Нач.отд.	Марунов	
Н. контр.	Погорельский	
Гл. спец.	Марков	
Рук. гр.	Холодова	
Вед.инж.	Кучникова	
Ст. инж.	Сенявина	

ТП 903-1-215.84-КЖ 29

Полносборная котельная с 4 котлами ДЕ-10-14ГМ для сельского строительства. Топливо-газ, резерв-мазут.

Стадия	Лист	Листов
Р	14	

Подземное хозяйство (наружное) Сечения

Госстрой СССР ГПИ Горьковский ГАНТЕХПРОЕКТ

Инв. № подл. | Подп. и дата | Взам. инв. №

Альбом IV

Схема расположения газоходов

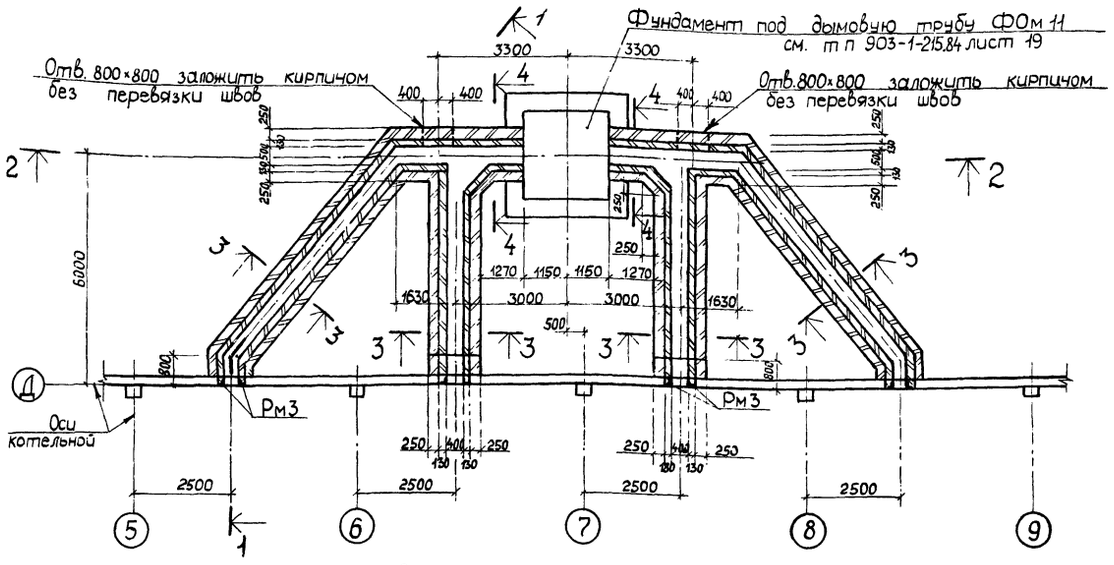

1-1

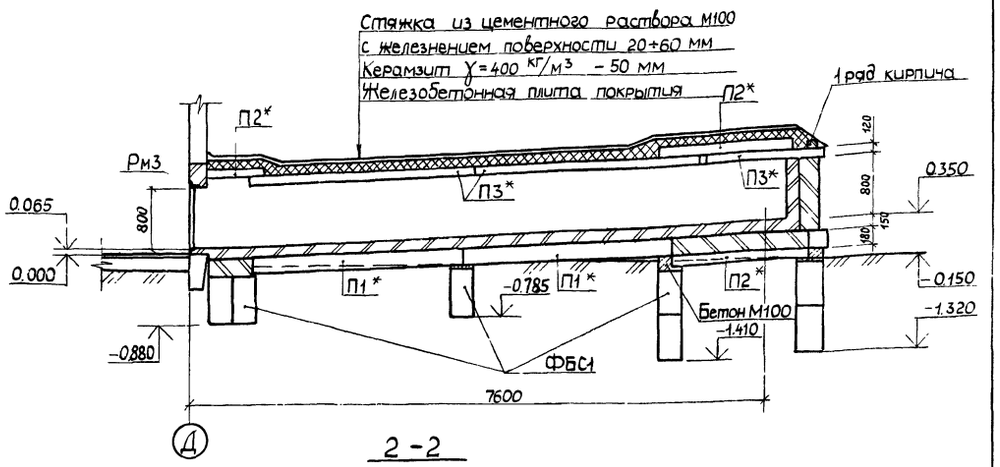

2-2

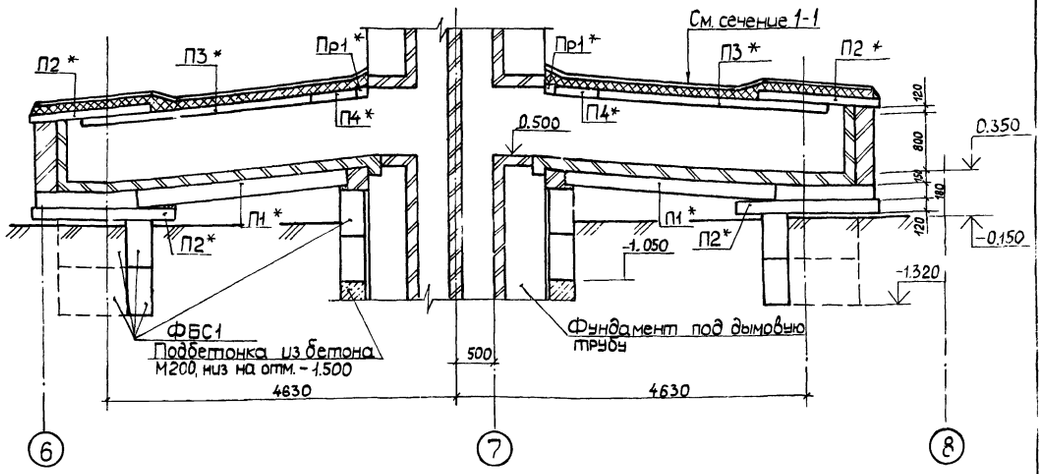

Схема расположения

Плит покрытия газоходов

плит днища газоходов

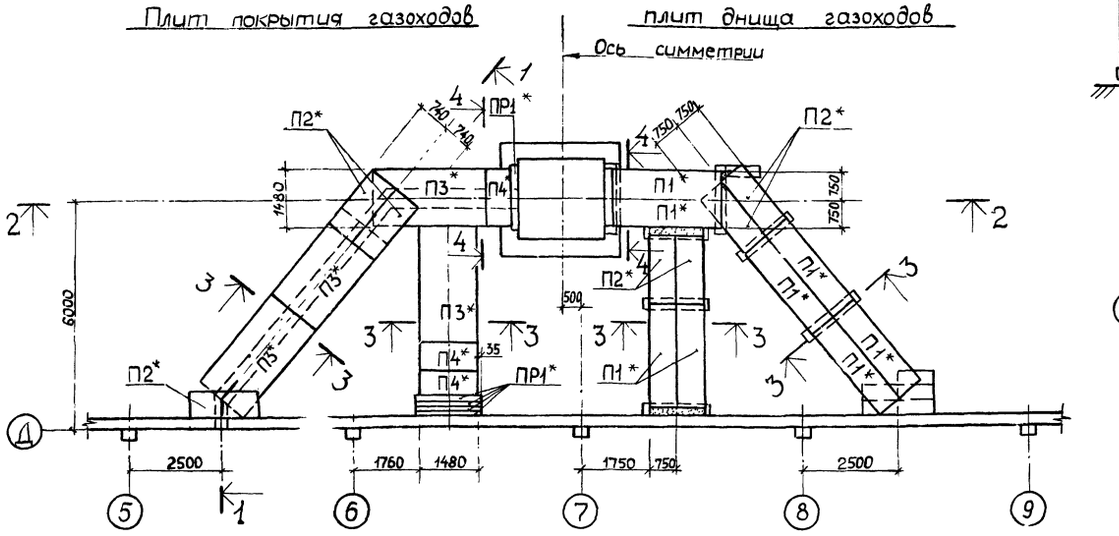

3-3; 4-4

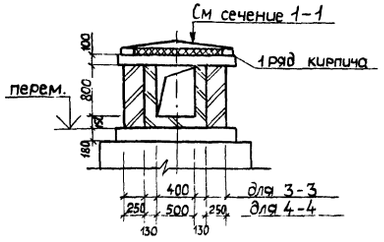

цементе.

Бетон повышенной плотности В6(В/ц ≤ 0,55), Мр3 75.

2. В покрытии газоходов толщина утеплителя из керамзита $\gamma_0 = 400$ кг/м³ для расчетной температуры наружного воздуха: $t_{н.в.} = -20°С - 40$ мм, $t_{н.в.} = -40°С - 60$ мм.

3. Спецификация к схеме расположения газоходов дана на листе КЖ-16.

1. Материал конструкций:

- стен и футеровки: кирпич керамический КР100/1650/15 ГОСТ 530-80. Кладку стен газоходов выполнить на растворе марки 50, кладку футеровки – на глиноцементном растворе с применением портландцемента или глиноземистого цемента
- плит покрытия и перемычек: жаростойкий бетон (ГОСТ 20910-82), класс бетона 3 марки 200 на портландцементе или глиноземистом

Привязан	ГИП	Соловьев	ТП 903-1-215.84-КЖ 30	
	Нач. отд.	Морунов	Полносборная котельная с 4 котлами ДЕ-10-14ГМ для сельского строительства. Топливо-газ, резерв-мазут	
	Н. контр.	Погорельский	Стадия	Лист / Листов
	Гл. спец	Марков	Р	15
Инв. №	Вед. инж.	Курникова	Схема расположения газоходов	Госстрой СССР ГПИ Горьковский САНТЕХПРОЕКТ

Инв. № подл. | Подп. и дата | Взам. инв. № | Нач. отд. КЖ-1 | Лепеньин

Альбом IV

Спецификация элементов к листам 8÷15

Марка, поз.	Обозначение	Наименование	Кол	Масса ед, кг	Примечание
		Лотки каналов			
Л12д-8	3.006-2, вып. II-1	Л12д-8	2	600	
Л6-8	3.006-2, вып. II-1	Л6-8	4	2250	
Л6д-8	3.006-2, вып. II-1	Л6д-8	7	280	
Л10д-8	3.006-2, вып. II-1	Л10д-8	9	430	
Л4д-8	3.006-2, вып. II-1	Л4д-8	25	230	
		Плиты перекрытия каналов			
П11д-8	3.006-2, вып. II-2	П11д-8	9	270	
П5д-8	3.006-2, вып. II-2	П5д-8	25	100	
П1*	3.006-2, вып. II-2	П24д*-8	16	3740	См. примеч. п.1 лист 15
П2*	3.006-2, вып. II-2	П15д*-8	12	410	См. примеч. п.1 лист 15
П3*	3.006-2, вып. II-2	П11*-8	8	1100	См. примеч. п.1, лист 15
П4*	3.006-2, вып. II-2	П11д*-8	6	270	См. примеч. п.1, лист 15
		Перемычки			
Пр1	1.138-10.1.20000-02	1Пр2-15.12.14	9	75	
Пр1*	1.138-10.1.20000-02	1Пр2-15.12.14*	10	75	См. примеч. п.1, лист 15
Пр2	1.138-10.1.10000	1Пр1-10.12.6	15	25	
Пр3	-01	1Пр1-12.12.6	12	25	
К1	1.823-1, вып.1	Колонна СК3-36-2	4	810	
ОП1	3.006-2, вып. II-2	Опорная подушка ОП1	80	10	
		Блоки для стен подвалов			
ФБС1		ФБС9.4.6-Т ГОСТ 13579-78	66	470	
		Балки монолитные			
Бм1	т.п.903-1-215.84 -КЖ л.12	Бм1	4		
		Фундаменты под оборудование			
ФОм1	ТП903-1-215.84 -КЖ л.17	ФОм1	8		
ФОм2	л17	ФОм2	4		
ФОм3	ГОСТ24022-80-1000-06	3Ф18.18-2	4	3400	
ФОм4	ТП903-1-215.84 -КЖ л.17	ФОм4	5		
ФОм5	л.17	ФОм5	2		
ФОм6	л.17	ФОм6	1		
ФОм7	л.18	ФОм7	1		
ФОм8	л.18	ФОм8	1		
ФОм9	л.18	ФОм9	2		

Марка, поз.	Обозначение	Наименование	Кол.	Масса ед, кг	Примечание
ФОм10	ТП903-1-215.84 -КЖ л.18	ФОм10	1		
ФОм11	ТП903-1-215.84 -КЖ л.18	ФОм11	1		
		Щиты деревянные с линолеум			
Щ1	ТП903-1-215.84 -КЖИ-7.100	Щ1	10		
Щ2	-КЖИ-7.200	Щ2	1		
		Изделия закладные			
1	3.400-6/76	МИ1-38	31	9.6	
2	3.400-6/76	МИ1-32	68	3.7	
3	3.400-6/76	МИ1-15	17	1.6	
4	3.400-6/76	МИ4-46, ℓ=34500	—	4.4	п.м
5	ТП903-1-215.84 -КЖИ-9.200	МИ2, ℓ=116.000	—	4.9	п.м
6	3.400-6/76	МИ1-11	34	0.8	
7	3.400-6/76	МИ1-10, ℓ=14800	—	5.1	п.м
8		Швеллер 8 ГОСТ 8240-72* / В СТ3 ГОСТ 535-79* ℓ=1600	4	12.5	
9	ТП903-1-215.84 -КЖИ-9.300	МИ3	2	29.1	
10	-9.400	МИ4; ℓ=10000	—	4.3	п.м
11	ГОСТ 24379.1-80	Болт 2.1М24х50 В СТ3 ПС2 ГОСТ 24379.1-80	2	2.4	
		Сетки арматурные			
12	ТП903-1-215.84 -КЖИ-8.700	С3, ℓ=83000	—	3.2	п.м
		Стремянка			
С1	1.459-2, вып.2	С1	1	36	
		Ограждения площадок			
ПП1	1.459-2, вып.2	ПП1	1	12.0	
ПП3	1.459-2, вып.2	ПП3	1	16.0	
ПП5	1.459-2, вып.2	ПП5	1	21.0	
		Рамы металлические			
РМ1	ТП903-1-215.84 -КЖИ-12.100	РМ1	4	86.4	
РМ2	-01	РМ2	4	68.6	
РМ3	-12.200	РМ3	4	15.7	
РМ4	-12.300	РМ4	4	105.8	

Марка, поз	Обозначение	Наименование	Кол.	Масса ед, кг	Примечание
		Изделия соединительные			
13	ТП903-1-215.84 -КЖИ-11.100	МС1	2	13.3	
14	-КЖИ-11.200	МС2	4	4.0	
15		Швеллер 12 ГОСТ 8240-72* / В СТ3 ГОСТ 535-79* ℓ=8600	—	10.4	п.м.
16		Уголок Б-50х50х5 ГОСТ 8509-72* / В СТ3 ГОСТ 535-79* ℓ=10500	—	3.8	п.м.
17		Уголок Б-100х100х10 ГОСТ 8509-72* / В СТ3 ГОСТ 535-79* ℓ=390	2	5.9	
18		Уголок Б-100х100х10 ГОСТ 8509-72* / В СТ3 ГОСТ 535-79* ℓ=850	1	13.0	
19		Швеллер 24 ГОСТ 8240-72* / В СТ3 ГОСТ 535-79* ℓ=2650	2	63.5	
20		Уголок Б-100х100х10 ГОСТ 8509-72* / В СТ3 ГОСТ 535-79* ℓ=1300	2	19.7	
		Рифленая сталь			
21		Рулон РОМБК-5.0х1200 БСТ3 ГОСТ 8568-77* ℓ=70м	—	43.2	м²
22		Полоса Б-2 6х80 ГОСТ 103-76* / В СТ3 ГОСТ 535-79* ℓ=195100	—	3.77	п.м
		Решетки			
Р1	ТП903-1-215.84 -КЖИ-15.100	Р1	4	22.8	
Р1а	-01	Р1а	2	25.7	
		Труба чугунная			
23		ЧНР150Ах3000 ГОСТ 5525-61**	1	34.0	
		Труба асбестоцементная			
24		БНТ100 ГОСТ 1839-80, ℓ=2000	8		
		Труба стальная			
25		Труба 102х3х4000 КОП ГОСТ 10704-76 / В СТ3 ГОСТ 10705-80 ℓ=300	32	2.2	
		Материалы			
	Каналы и приямки	Бетон М200		50.0	м³

Инв.№ подл. | Подпись и дата | Взам. инв.№

Привязан

Инв.№

Гип	Соловьев	
Нач.отд.	Морунов	
Н.контр.	Погорельский	
Гл.спец.	Марков	
Рук.гр.	Холодова	
Вед.инж.	Курникова	

ТП 903-1-215.84 31 -КЖ

Полносборная котельная с 4 котлами ДЕ-10-14ГМ для сельского строительства. Топливо газ, резерв - мазут.

Стадия	Лист	Листов
Р	16	

Подземное хозяйство. Спецификация элементов к листам 8÷15

Госстрой СССР, ГПИ Горьковский САНТЕХПРОЕКТ

20072-06 31

Альбом IV

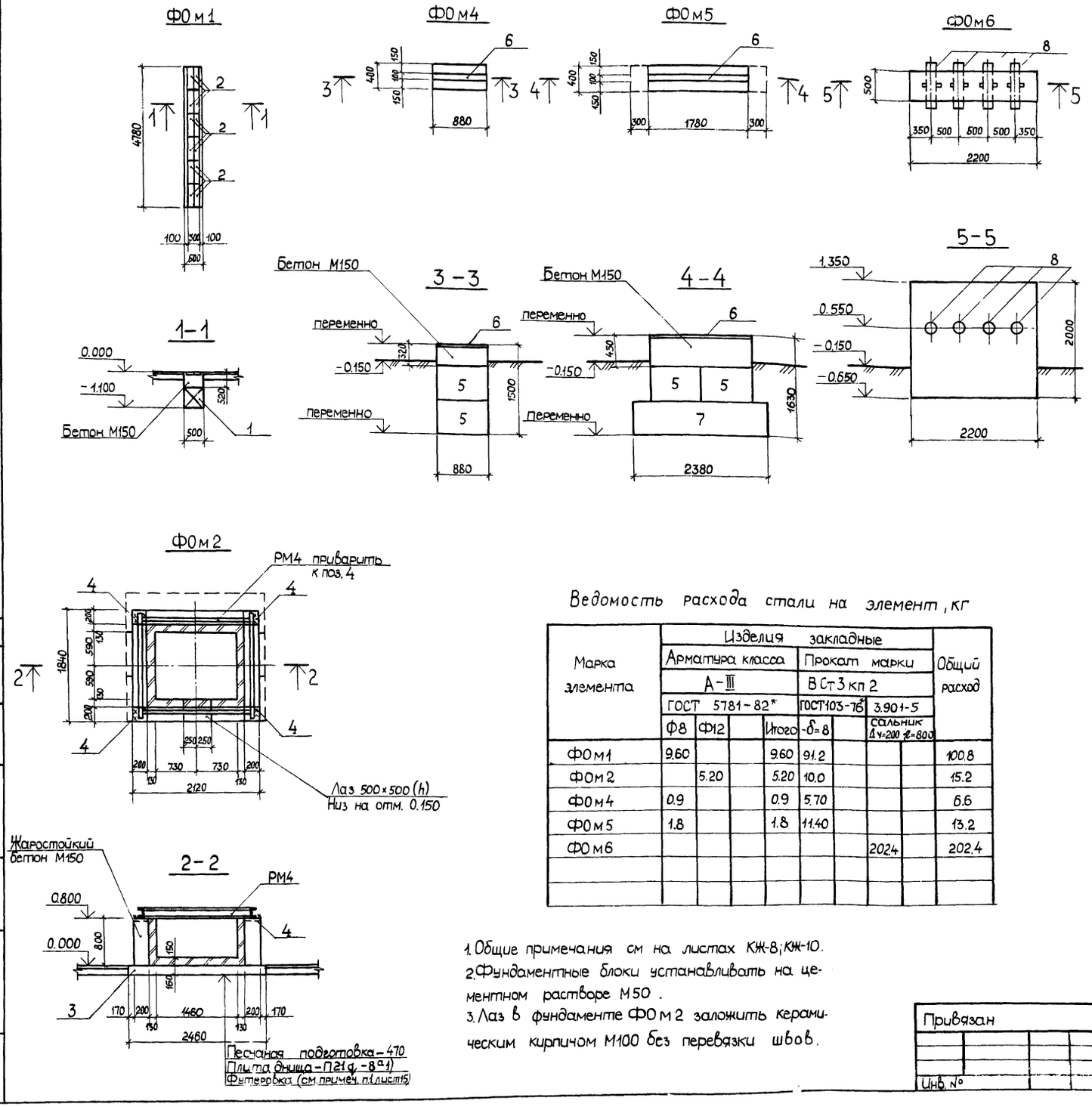

Ведомость расхода стали на элемент, кг

Марка элемента	Изделия закладные								Общий расход
	Арматура класса				Прокат марки				
	А-III				В Ст3 кп 2				
	ГОСТ 5781-82*				ГОСТ 103-76*		3.901-5		
	Ф8	Ф12		Итого	δ=8		Сальник Дv=200 ℓ=800		
ФОм1	9.60			9.60	91.2				100.8
ФОм2		5.20		5.20	10.0				15.2
ФОм4	0.9			0.9	5.70				6.6
ФОм5	1.8			1.8	11.40				13.2
ФОм6							202.4		202.4

1. Общие примечания см на листах КЖ-8; КЖ-10.
2. Фундаментные блоки устанавливать на цементном растворе М50.
3. Лаз в фундаменте ФОм2 заложить керамическим кирпичом М100 без перевязки швов.

Спецификация к фундаментам под оборудование

Формат	Зона	Поз.	Обозначение	Наименование	Кол	Примечание
				ФОм1		
				Сборочные единицы		
				Блоки для стен подвалов		
		1		ФБС24.5.6-Т ГОСТ 13579-78	2	
		2	3.400-6/76	Изделие закладное МИ1-41	12	
				Материалы		
				Бетон марки 150	1.24	м³
				ФОм2		
				Сборочные единицы		
		3	3.006-2 вып. II-2	Плита днища П21q-8а 1)	3	
		4	3.400-6/76	Изделие закладное МИ1-23	4	
				Материалы		
				Жаростойкий бетон марки 150	1.2	м³
				ФОм4		
				Сборочные единицы		
				Блоки для стен подвалов		
		5		ФБС9.4.6-Т ГОСТ 13579-78	2	
		6	3.400-6/76	Изделие закладное МИ1-8	0.88	п.м.
				Материалы		
				Бетон марки 150	0.12	м³
				ФОм5		
				Сборочные единицы		
				Блоки для стен подвалов		
		5		ФБС9.4.6-Т ГОСТ 13579-78	2	
		7		ФБС24.4.6-Т ГОСТ 13579-78	1	
		6	3.400-6/76	Изделие закладное МИ1-8	1.78	п.м.
				Материалы		
				Бетон марки 150	0.32	м³
				ФОм6		
				Сборочные единицы		
		8	3.901-5	Сальник набивной Дv=200, ℓ=800	4	
				Материалы		
				Бетон марки 150	2.2	м³

1) См. примеч. п.1 лист 15

Привязан

Инв. №

ГИП	Соловьев	
Нач. отд.	Морунов	
Н. контр.	Погорельский	
Гл. спец.	Марков	
Рук. гр.	Холодова	
Вед. инж.	Кирнилова	
Ст. инж.	Сенягина	

ТП 903-1-215.84-КЖ 32

Полносборная котельная с 4 котлами ДЕ-10-14ГМ для сельского строительства. Топливо-газ, резерв-мазут

Стадия	Лист	Листов
Р	17	

Подземное хозяйство. Фундаменты под оборудование ФОм1; ФОм2; ФОм4÷ФОм6

Госстрой СССР ГПИ Горьковский САНТЕХПРОЕКТ

Нач. отд. КУ-1 Лепендин

Взам. инв. №

Подп. и дата

Инв. № подл.

Альбом IV

ФОм7

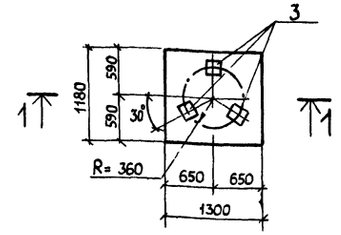

ФОм8

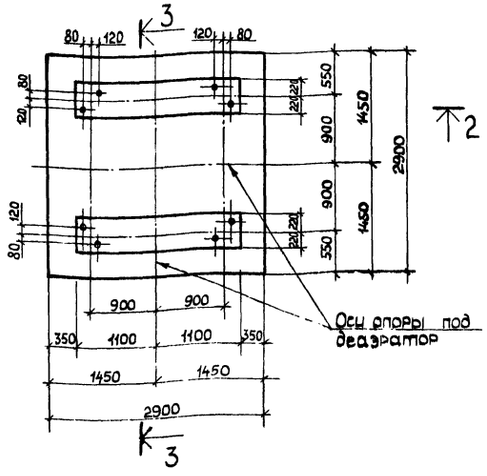

ФОм9

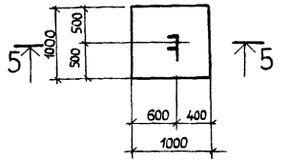

1-1

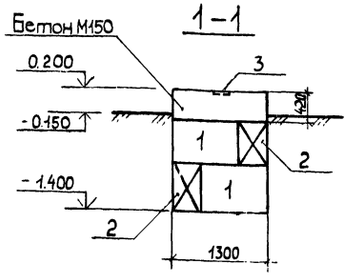

5-5

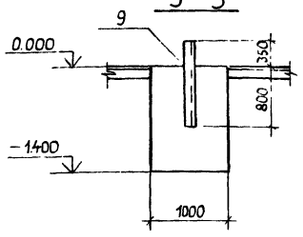

2-2

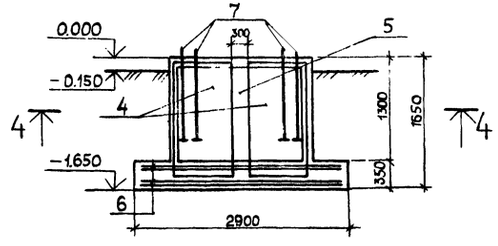

3-3

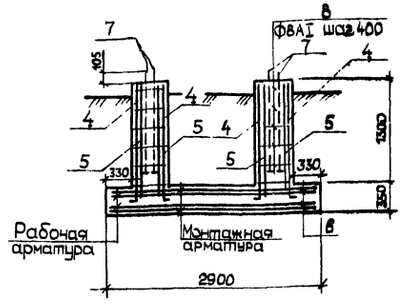

4-4

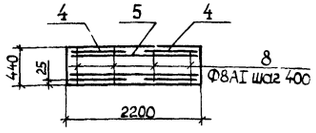

ФОм10

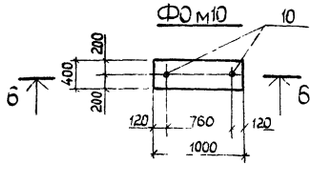

6-6

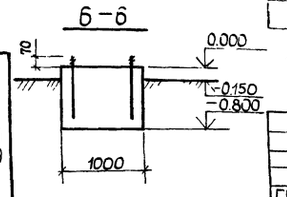

Спецификация к фундаментам под оборудование

Формат	Зона	Поз.	Обозначение	Наименование	Кол.	Примечание
				ФОм7		
				Сборочные единицы		
				Блоки для стен подвалов		
		1		ФБС9.4.6-Т ГОСТ 13579-78	6	
		2		ФБС12.4.6-Т ГОСТ 13579-78	2	
		3	3.400-6/76	Изделие закладное МИ1-23	3	
				Материалы		
				Бетон марки 150	0.65	м³
				ФОм8		
				Сборочные единицы		
				Сетки арматурные		
		4	1.410-2 Вып.1	1С18АII-8×18	8	
		5	1.410-2 Вып.1	С10АII-20×18	4	
		6	1.410-2 Вып.1	С12АII-28×27	4	
				Изделия закладные		
		7		Болт 2.1 М30×800.Ст3кп2 ГОСТ 24379.1-80	8	7.75
				Детали		
БЧ		8		А-I-8-ГОСТ 5781-82*, ℓ=420	48	0.17кг
				Материалы		
				Бетон марки 200	5.57	м³
				ФОм9		
				Сборочные единицы		
11		9	ТП 903-1-215.84-КЖИ-МН3	Изделие закладное МН3	1	
				Материалы		
				Бетон марки 150	1.4	м³
				ФОм10		
				Сборочные единицы		
		10		Болт 1.1 М12×600.Ст3кп2 ГОСТ 24379.1-80	2	0.61кг
				Материалы		
				Бетон марки 150	0.32	м³

Ведомость расхода стали на элемент, кг

Марка элемента	Изделия арматурные									Изделия закладные									Общий расход
	Арматура класса								Всего	Арматура класса					Прокат марки		Всего		
	A-I				A-II					A-I	A-III	Болты			ВСт3кп2				
	ГОСТ 5781-82*				ГОСТ 5781-82*					ГОСТ 5781-82*		ГОСТ 24379-80			ГОСТ 103-76*	ГОСТ 8240-72*			
	Ø6	Ø8	Ø10	Итого	Ø10	Ø12	Ø18	Итого		Ø20	Ø12	М12	М30	Итого	-δ=8	С24			
ФОм7											3.90				7.50		11.40	11.40	11.40
ФОм8	5.5	30.7	12.0	48.2	47.5	141.2	139.9	328.6	376.8				62.0	62.0			62.0	438.8	
ФОм9										1.50						27.6	29.1	29.1	
ФОм10												1.22		1.22			1.22	1.22	

1. Общие примечания см. на листе КЖ-8.
2. Фундаментные блоки устанавливать на цементном растворе М50

Привязан

Инв. №

ГИП	Соловьев	
Нач. отд	Морунов	
Н. контр.	Погорельский	
Гл. спец.	Марков	
Рук. гр	Холодова	
Вед. инж	Куликова	
Ст. инж	Сенягина	

ТП 903-1-215.84-КЖ 33

Полносборная котельная с 4 котлами ДЕ-10-14ГМ для сельского строительства. Топливо-газ, резерв-мазут

Стадия	Лист	Листов
Р	18	

Подземное хозяйство. Фундаменты под оборудование ФОм7÷ФОм10

Госстрой СССР ГПИ Горьковский САНТЕХПРОЕКТ

20879-05 33

Инв. № подл. | Подп. и дата | Взам. инв. № | Инв. № дубл. | Подп. и дата | Нач. отд. N 4-1 Ле нин. | Дмитр. | 4.92

Альбом IV

ФОм 11

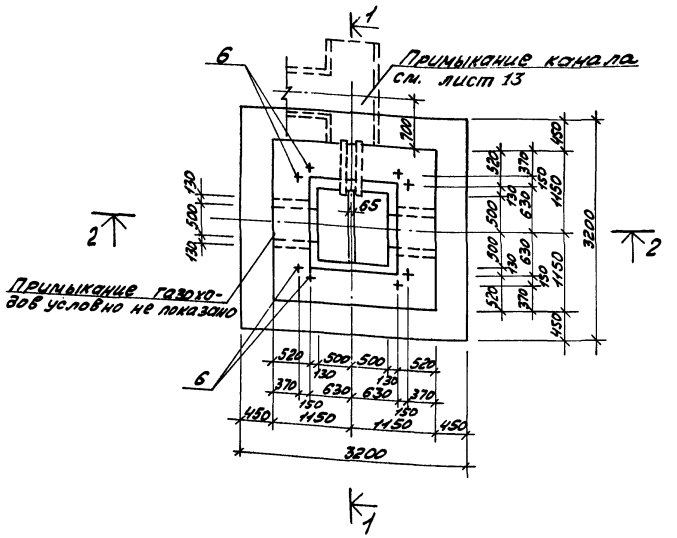

2-2

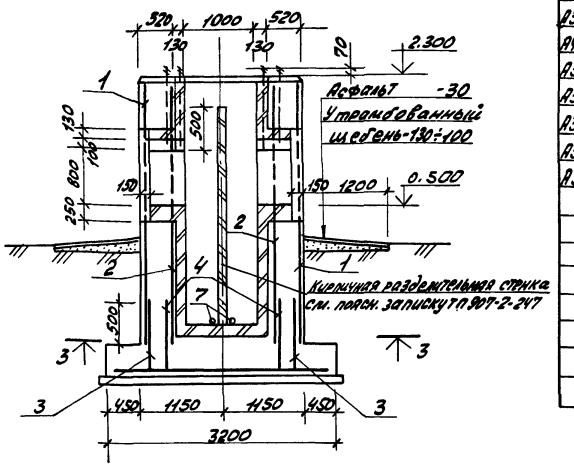

Спецификация к фундаменту ФОм 11

Формат	Зона	Позиция	Обозначение	Наименование	Кол.	Примечание
				Сборочные единицы и детали		
А3		1	ГОСТ 23279-78	Сетка арматурная С $\frac{12Вт1-200}{12Вт1-200}$ 1250×1200 $\frac{3.5}{3.5}$	6	
А4		2	ТП 903-1-215.84 -КНН-8.600	С2	2	
А3		3	ТП 907-2-247 - КНН-С21	С21	6	
А3		4	ТП 907-2-247- КНН-С22	С22	2	
А3		5	ТП 907-2-247- КНН-С18	С18	1	
А3		6	ТП 907-2-247- КНН-МН2	Изделие закладное МН2	8	
А3		7	ТП 907-2-247- КНН-МН4	МН4	2	
				Материал:		
				Бетон М200	24.5	м³
				Бетон М50	1.3	м³
				Кирпич кислотоупорный ГОСТ 474-80	2.8	м³

1-1

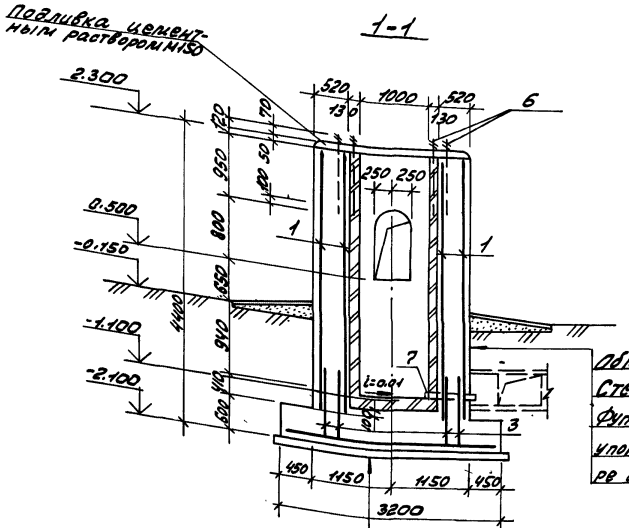

3-3

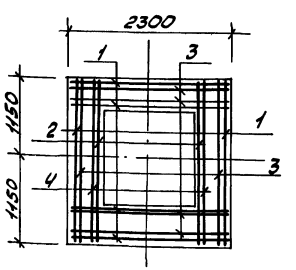

Ведомость расхода стали на элемент, кг

Марка элемента	Изделия арматурные					Изделия закладные					Общий расход
	Арматура класса				Всего	Арматура класса	Прокат марки				
	А-II		А-I			А-I	ВСт3кп2				
	ГОСТ 5781-82*		ГОСТ 5781-82*			ГОСТ 2590-71*	ГОСТ 8713-78	ГОСТ 103-78	Всего		
	ф14	Итого	ф12	Итого			Итого	Труба 89×3.5	δ=20		
ФОм 10	107.8	107.8	684.6	684.6	792.4	242.8	242.8	5.2	28.3	246.3	1039.7

1. Общие указания по строительству фундамента см. ТП 907-2-247 альбом I, листы КНН-1; КНН-2.
2. Защитный слой бетона для арматуры принять 35мм.
3. Фундамент ФОм 11 запроектирован для металлической трубы ф1000 Н=45.0м по ТП 907-2-247 с наземными примыканиями газоходов.

Привязан

Инв. №

ГИП	Соловей	
Нач. отд	Морунов	
Н. контр.	Погоревский	
Гл. спец.	Марков	
Рук. гр.	Холодова	
Вед. инж.	Куршакова	

ТП 903-1-215.84 34 -КНН

Крановая котельная с 4 котлами ДЕ-10-14ГМ для сельского строительства. Тольятти-203. Резерв - Ангрим.

Стадия	Лист	Листов
Р	19	

Фундамент под дымовую трубу ФОм 11

Госстрой СССР, ГПИ Горьковский САНТЕХПРОЕКТ

Альбом IV

Схема расположения элементов каркаса

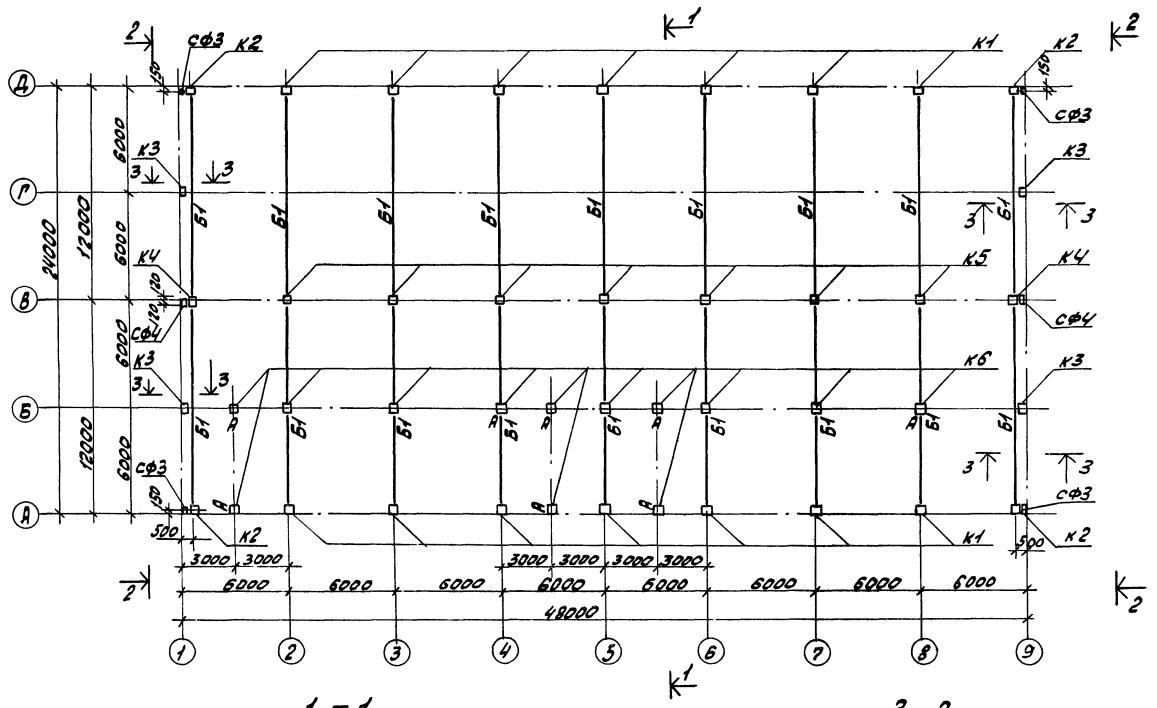

1 – 1

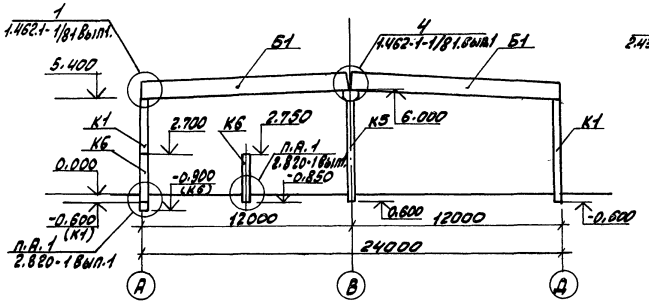

2 – 2

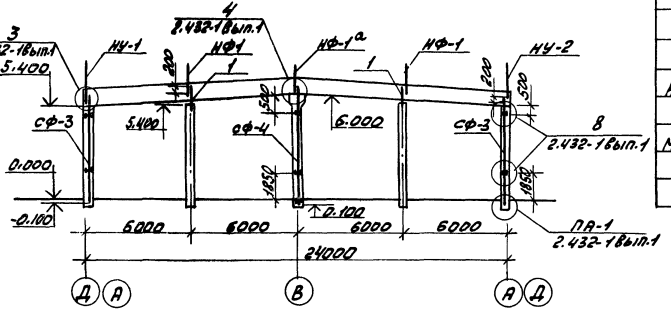

3 – 3

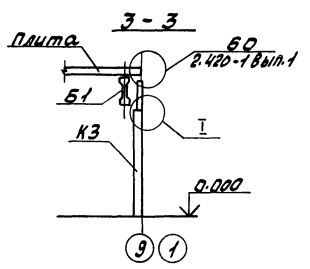

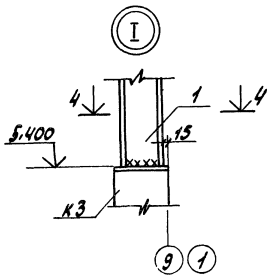

4 – 4

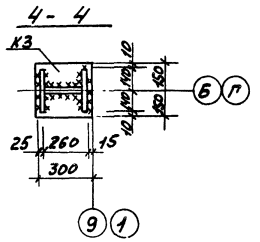

Спецификация к схеме расположения элементов каркаса

Марка поз.	Обозначение	Наименование		Кол	Масса ед.кг.	Примечание
		Колонны				
		Ветровые районы				
		I II	III II			
К1	ТП903-1-215.84 -КЖИ-1.100	СК3-60-4а	СК3-60-5а	14	1350	
К2	-1.200	СК3-60-4б	СК3-60-4б	4	1350	
К3	-1.300	СК3-60-3в	СК3-60-4в	4	1350	
К4	-1.400	СК73-66-2а	СК73-66-3а	2	1545	
К5	-1.500	СК73-66-3	СК73-66-4	7	1545	
К6	-1.600	СК3-36-2а	СК3-36-2а	13	840	
		Балки				
		снеговые районы				
		I II III	IV			
Б1	ТП903-1-215.84 -КЖИ-2.100	36СО12-4Вр IIа	36СО12-5Вр IIа	18	4500	
		Изделия металлические				
		Стойки				
СФ3	1.439-2	СФ-3		4	342.7	
СФ4	1.439-2	СФ-4		2	357.4	
1	ТП903-1-215.84 -КЖИ-13.100	СТ1		4	42.66	
		Насадки				
НУ1	1.439-2	НУ-1		2	25.2	
НУ2	1.439-2	НУ-2		2	25.2	
НФ-1	1.439-2	НФ-1		4	28.9	
НФ-1а	ТП903-1-215.84 -КЖИ-14.100	НФ-1а		2	23.2	
		Изделия соединительные				
ММ19	1.400-7	ММ19		4	6.3	
Т-13	1.439-2	Т-13		24	2.0	

1. Общие указания см. лист КЖ-1.
2. Колонны, кроме оговоренных на чертеже, при монтаже ориентировать знаком Ⓐ во внутрь здания.

Инв.№ подл. | Подпись и дата | Взам.инв.№

Привязан

Инв.№

ГИП	Соловьев	
Нач.отд	Морунов	
Н.контр	Воронежцев	
Гл.спец	Маркова	
Рук.гр.	Холодова	
Инженер	Зайцева	

ТП 903-1-215.84 35 -КЖ

Полносборная котельная 4 котлами ДЕ-10-14ГМ для сельского строительства. Топливо - газ, резерв - мазут.

Стадия	Лист	Листов
Р	20	

Схема расположения элементов каркаса

Госстрой СССР, ГПИ Гражданский САНТЕХПРОЕКТ

Альбом IV

Схема расположения плит покрытия (Схема N1)

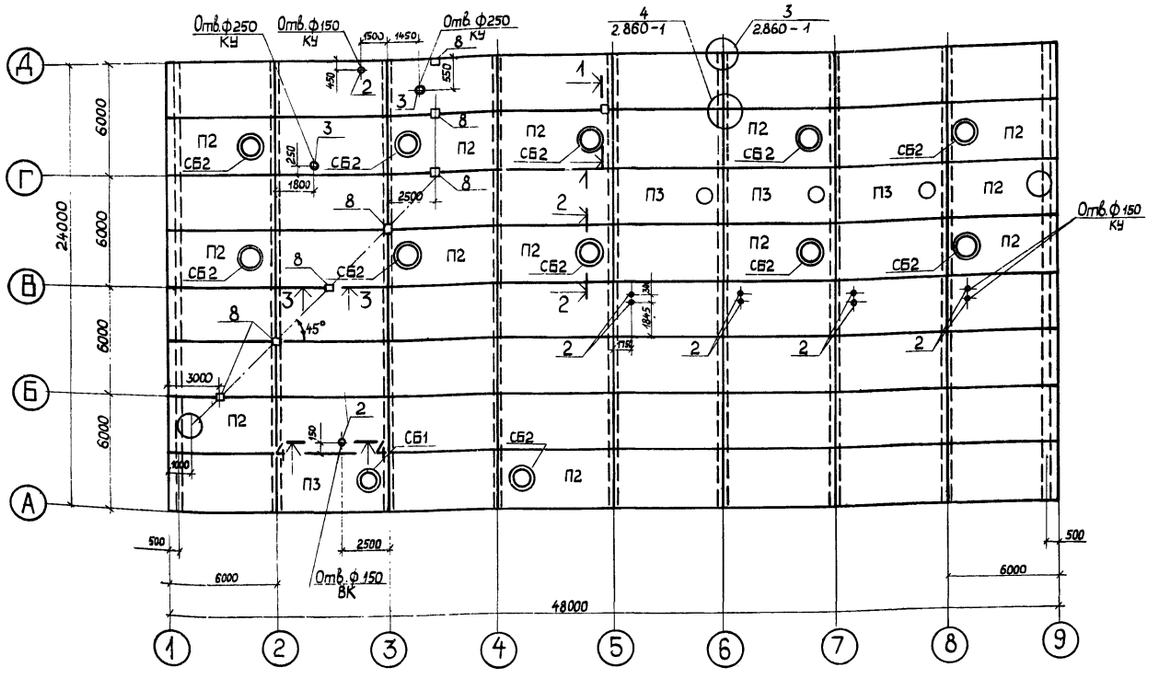

Схема расположения плит перекрытия на отм. 3.300 (Схема N°2)

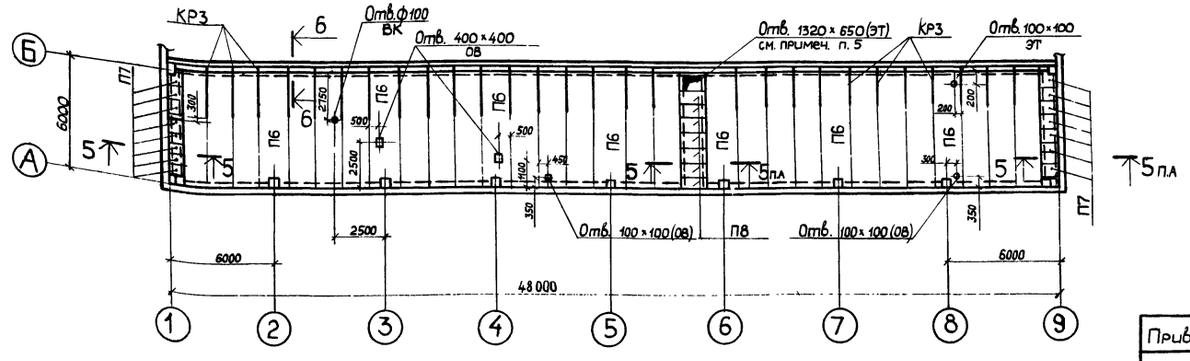

1. Общие указания см. лист КЖ-1.
2. Стыки между железобетонной несущей частью комплексных плит тщательно заделываются бетоном М200, швы между минераловатными плитами заделываются термовкладышами из того же материала.
3. Отверстия ф250 и менее сверлить по месту, в отверстиях установить элементы марок МС (поз. 2,3).
4. Сечения 2-2 ÷ 7-7 см. лист 22.
5. После прокладки кабелей отверстие заделать бетоном М200 по месту.
6. Расход бетона М200 на местные заделки и столбики – 2,0 м³.
7. Спецификацию см. лист КЖ-22.
8. Вид пароизоляции в плитах покрытия принят для $t_н = -30°C$; $t_в = 12°$, $\varphi = 60\%$ по серии 1.865.1-11 вып.1 см. лист 1.
9. В схеме 1 все плиты марки П1, кроме оговоренных.
   В схеме 2 все плиты марки П5, кроме оговоренных.

Инв.№ подл. | Подп. и дата | Взам. инв.№ | Нач. отд. 08-2 Ионкин | Нач. отд. ВК-2 Жмудь

Привязан

Инв.№

ГИП	Соловьев		
Нач. отд.	Морунов		
Н. контр.	Погорельский		
Гл. спец.	Марков		
Рук. гр.	Холодова		
Инженер	Зайцева		

ТП 903-1-21584-КЖ 36

Полносборная котельная с 4 котлами ДЕ-10-14ГМ для сельского строительства. Топливо-газ, резерв-мазут

Стадия	Лист	Листов
Р	21	

Схемы расположения плит покрытия и перекрытия.

Госстрой СССР ГПИ Горьковский САНТЕХПРОЕКТ

20072-06 36

Альбом III

Схема расположения закладных изделий на отм. 3.300

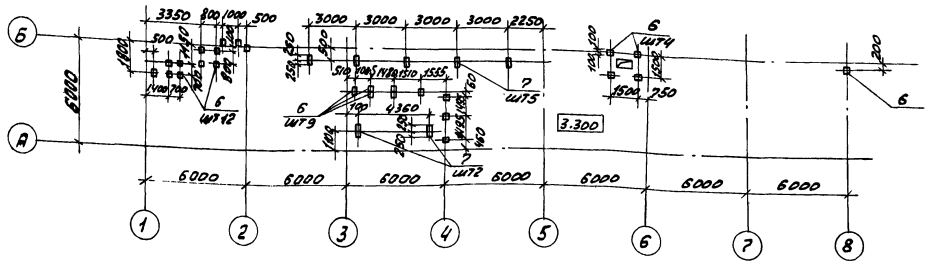

1-1

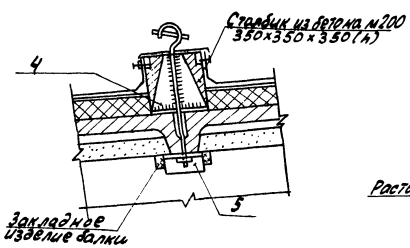

2-2

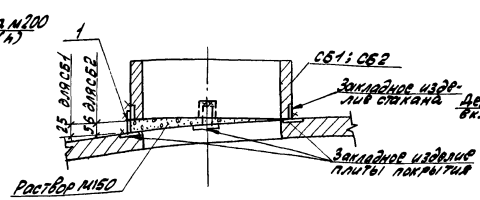

3-3

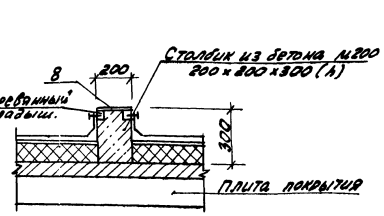

4-4

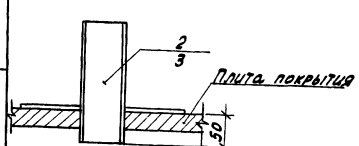

5-5

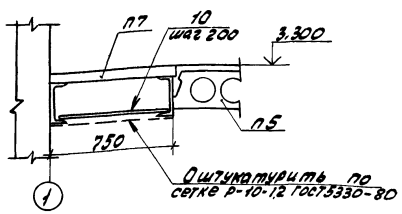

6-6

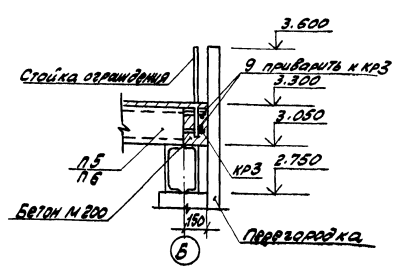

Спецификация к схемам расположения плит покрытия и перекрытия и закладных изделий на отм. 3.300.

Марка поз.	Обозначение	Наименование	Кол	Масса ед.кг	Примеч.
		Снеговые районы I, II			
		Схема 1			
		Плиты покрытия			
П1	1.865-1-11.1-4 ТП 903-1-215.84 -КЖИ-3.100	1ПГ-5АIVт а-80 м28-2-2001 п	47	2610	
П2	1.865-1-11.1-9 ТП 903-1-215.84 КЖИ-3.100-02	1ПВ10-5АIVт а-80 м28-2-2001 п	13	3080	
П3	1.865-1-11.1-3 ТП 903-1-216.84 - КЖИ-3.100-01	1ПВ4-5АIVт а-80 м28-2-2001 п	4	3090	
		Стаканы железобетонные			
СБ1	1.494-24 Вып 1	СБ46-1	1	160	
СБ2	1.494-24 Вып 1	СБ105-1	11	290	
		Изделия соединительные			
1		Пластина 6-8 ст3сп5 ГОСТ 82-70* ГОСТ 535-79*	48	0.4	
2	ТП 903-1-215.84-КЖИ-11.300	МС3	10	4.31	
3	-01	МС4	2	23.9	
		Изделия закладные			
4	ТП 903-1-215.84 - КЖИ-9.300	МН 7	1	29.8	
5	-9.600	МН 8	1	5.5	
6	-9.700	МН 9	26	2.28	
7	-9.800	МН 10	7	5.31	
8	3.400-6/76	МН 1-11	7	0.8	
		Схема 2			
		Плиты перекрытия			
П5	1.141-1.58.200000	ПК 8-60.15а	23	2800	
П6	ТП 903-1-215.84-КЖИ-3.200	ПК 8-60.15а-1	7	2800	
П7	3.006-2 Вып II-2	П59-8	14	100	
П8	3.006-2 Вып II-2	П119-8	7	270	
		Детали			
9		А-II-10-ГОСТ 5781-82* ℓ=6000	16	60.0	
10		А-II-14-ГОСТ 5781-82* ℓ=700	26	22.0	
КР3	ТП 903-1-215.84-КЖИ-8.200	Каркас плоский КР3	28		

Привязан

Инв. № подл. | Подпись и дата | Взам. инв. № | Инв. № дубл. | Подпись и дата

Изм. Кол. уч. Лист № док. Подпись Дата

ТП 903-1-215.84	37	-КЖИ	
Полносборная котельная с 4 котлами ДЕ-10-14ГМ для сельского строительства. Топливо - газ, резерв - мазут.			
	Стадия	Лист	Листов
	Р	22	
Схема расположения закладных изделий на отм. 3.300 Сечения 2-2 ÷ 6-6	Госстрой СССР, ГПИ Горьковский САНТЕХПРОЕКТ		

ГИП	Соловьев	
Нач. отд	Морилов	
Н. контр	Погорельский	
Гл. спец.	Марков	
Рук. гр.	Колодова	
Инженер	Зайцева	

Инв. №

Копировал

Формат А2

Схемы расположения стеновых панелей

по оси А

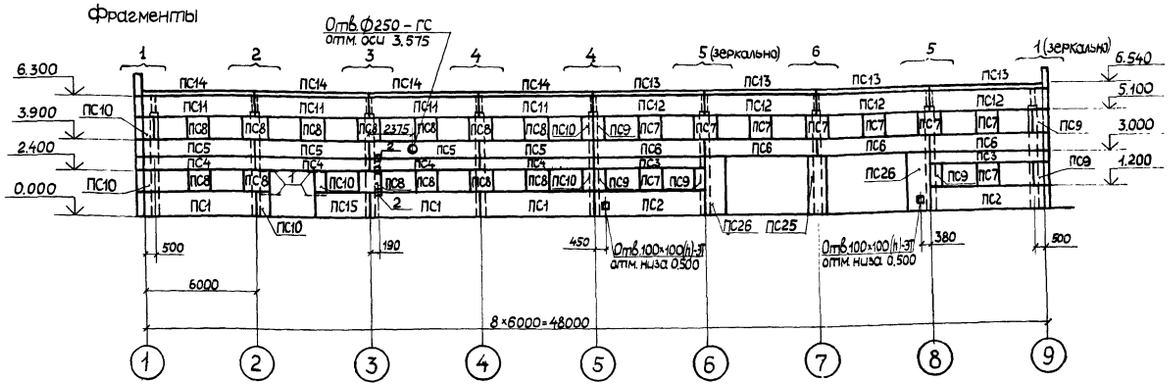

по оси Д

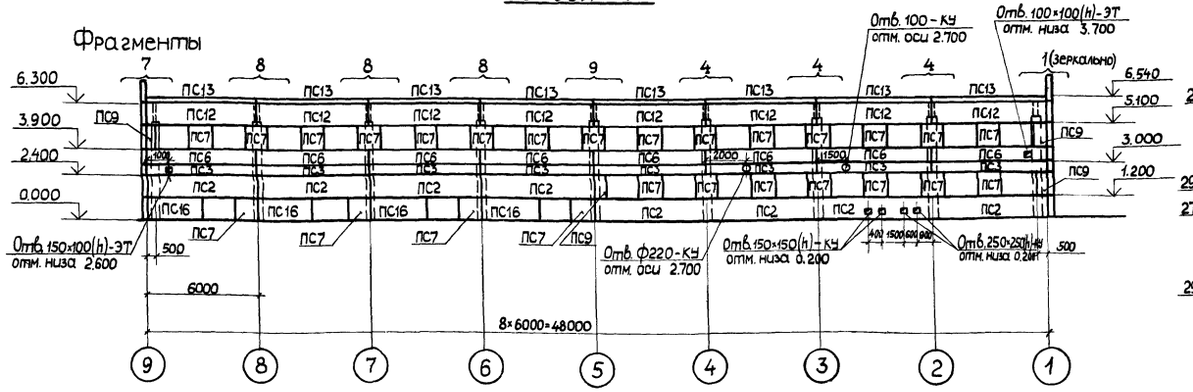

по оси 1

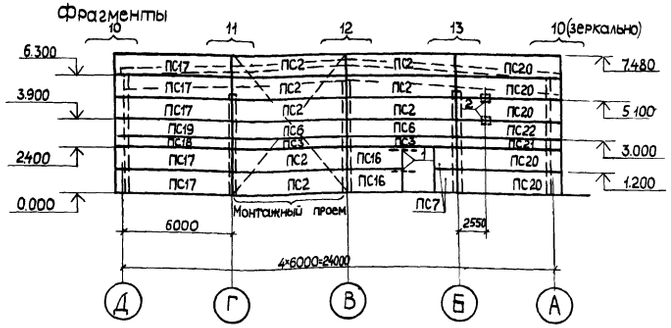

по оси 9

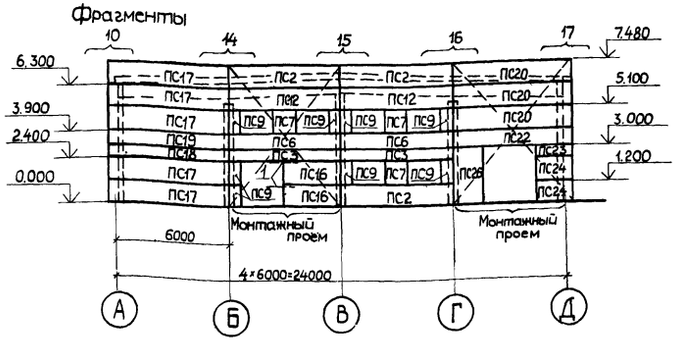

Фрагмент 1

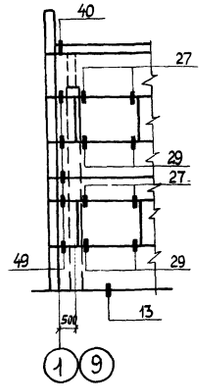

Фрагмент 2

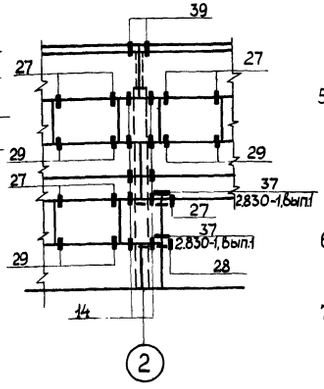

1. Заполнение швов между панелями должно осуществляться цементным раствором марки 100 и герметизирующей мастикой УМС-50 в соответствии с СН 420-71 „Указания по герметизации стыков при монтаже строительных конструкций."
2. Соединительные изделия должны быть защищены от коррозии цинковым покрытием толщиной 150 мкм в соответствии со СН и П III-23-76 „Защита строительных конструкций и сооружений от коррозии."
3. Металлические покрытия, поврежденные при сварке в процессе монтажа конструкций, должны восстанавливаться методом металлизации.
4. Соединение карнизных панелей ПС13, ПС14 с подкарнизными стеновыми панелями ПС11, ПС12 следует производить до их монтажа по узлам „А" и „Б" серии 1.432-14/80 вып. 2 л.5.
5. Расположение элементов крепления оконных блоков МД4-1 выполнить аналогично расположению элементов по серии 2.830-1 вып.1 л.16. Элементы крепления приварить до монтажа панелей.
6. Фрагменты и спецификации к стеновым панелям см. на листах КЖ-23 ÷ КЖ-26.
7. Отверстия 250×250 и менее высверлить в панели по месту.

Альбом IV

Нач. отд. КУ-1	Лепендин		
Нач. отд. ЭТ	Латынцев		
Взам. инв. №			
Подп. и дата			
В. № подл.			

Привязан:

Инв. №

ТП 903-1-21584-КЖ 38

Полносборная котельная с 4 котлами ДЕ-10-14 ГМ для сельского строительства. Топливо-газ, резерв-мазут

ГИП	Соловьев	
Нач. отд.	Морунов	
Н. контр.	Погорельский	
Гл. спец.	Марков	
Рук. гр.	Холодова	
Ст. инж.	Сенягина	
Инженер	Зайцева	

Стадия	Лист	Листов
Р	23	

Схемы расположения стеновых панелей. Фрагменты 1, 2. Вариант по серии 1.832.1-9.

Госстрой СССР ГПИ Горьковский САНТЕХПРОЕКТ

Альбом IV

Фрагмент 3

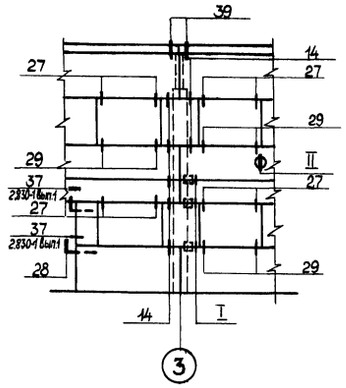

Фрагмент 4

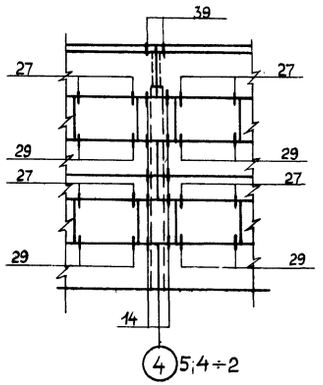

Фрагмент 5

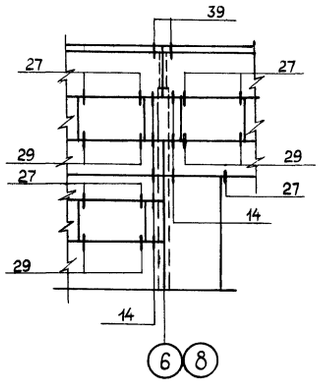

Фрагмент 6

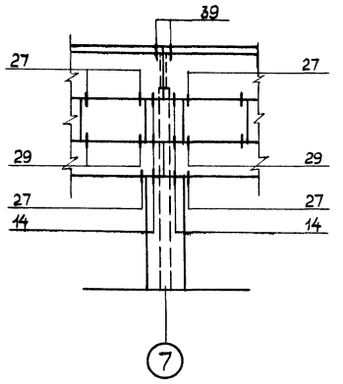

Фрагмент 7

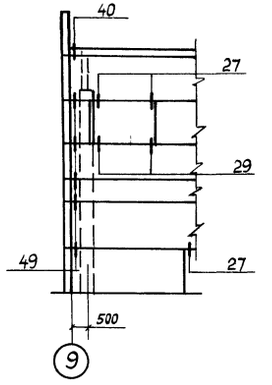

Фрагмент 8

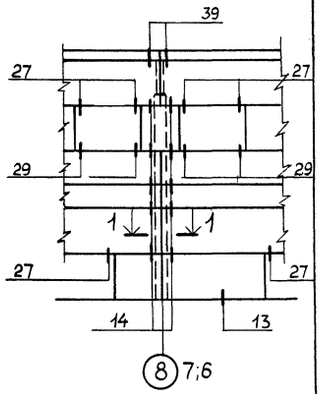

Фрагмент 9

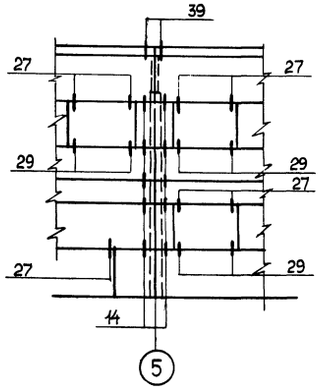

Фрагмент 10

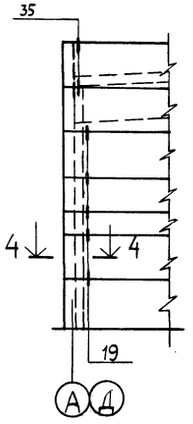

Фрагмент 11

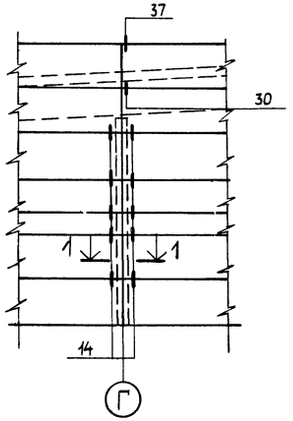

Фрагмент 12

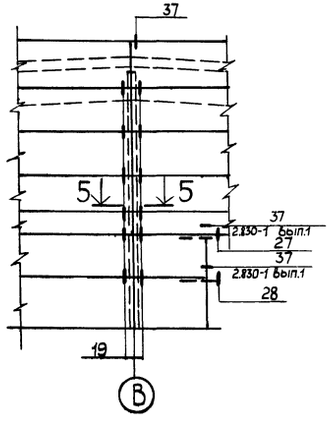

Фрагмент 13

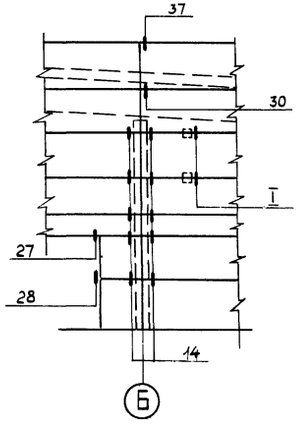

Фрагмент 14

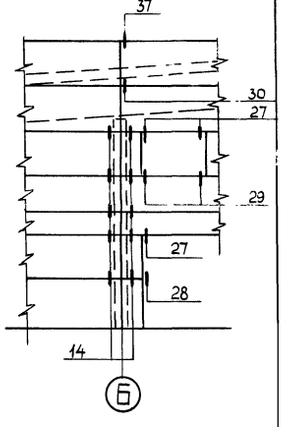

Фрагмент 15

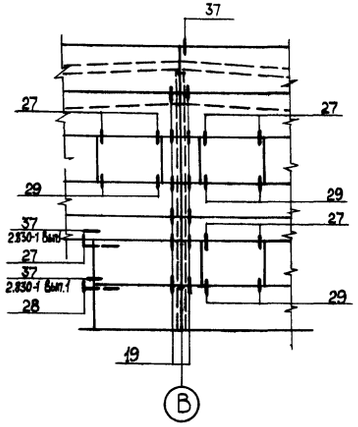

Фрагмент 16

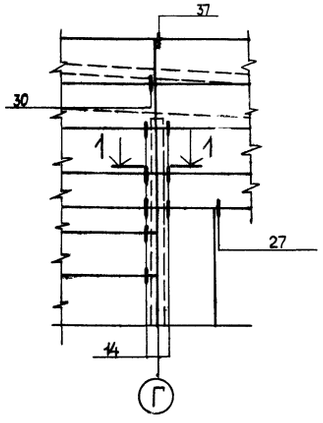

Фрагмент 17

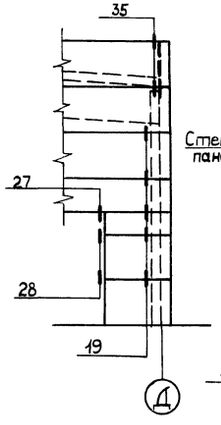

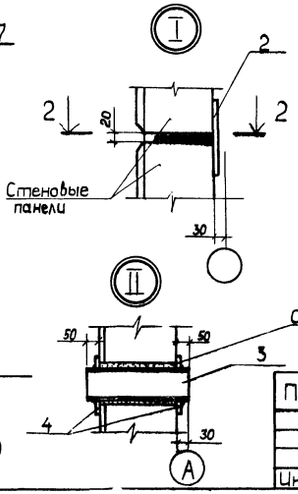

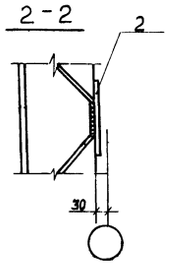

1. Сечения 1-1; 4-4; 5-5 см. серию 2.432-1 вып. 0.
2. Узлы выполнены по серии 2.432-1 вып. 1, кроме оговоренных
3. В стеновой панели высверлить отверстие ф250 и после установки трубы зачеканить цементным раствором м100

Привязан

Инв. №

ГИП	Соловьев	
Нач.отд.	Морунов	
Н.контр.	Погорельский	
Гл. спец.	Марков	
Рук. гр.	Холодова	
Ст. инж.	Сенягина	
Инженер	Зайцева	

ТП 903-1-215.84-АЛ 39

Полносборная котельная с 4 котлами ДЕ-10-14ГМ для сельского строительства. Топливо-газ, резерв - мазут.

Стадия	Лист	Листов
Р	24	

Схемы расположения стеновых панелей. Фрагменты 3÷17. Вариант по серии 1.832.1-9

Госстрой СССР ГПИ Горьковский САНТЕХПРОЕКТ

Инв. № подл. | Подп. и дата | Взам. инв. №

Альбом IV

Марка поз.	Обозначение	Наименование	Кол.	Масса ед.кг	Примечание
		Для $t_{н.э}=-20°$			
		Стеновые панели			
пс1	ТП903-1-215.84-КЖИ-4.100-02	ПСД60.12.30-П-1	3	3150	
пс2	-4.100	ПСД60.12.20-П-1	21	2300	
пс3	-4.400	ПСД60.6.20-П-1	14	1100	
пс4	-4.400-02	ПСД60.6.30-П-1	4	1550	
пс5	-4.300-02	ПСД60.9.30-П-1	4	2350	
пс6	-4.300	ПСД60.9.20-П-1	16	1700	
пс7	-4.600	ПСД12.12.20-П-1	40	440	
пс8	-4.600-02	ПСД12.12.30-П-1	13	620	
пс9	-4.700	ПСД6.12.20-П-1	18	220	
пс10	-4.700-02	ПСД6.12.30-П-1	6	305	
пс11	-4.200-02	ПСД60.12.30-П-2	4	3150	
пс12	-4.200	ПСД60.12.20-П-2	14	2300	
пс13	1.432-14/80 вып.2	ПК6.65-П	12	1200	
пс14	1.432-14/80 вып.2	ПК6.75-П	4	1400	
пс15	ТП903-1-215.84-КЖИ-4.500-02	ПСД30.12.30-П-1	1	1600	
пс16	-4.500	ПСД30.12.20-П-1	8	1100	
пс17	1.832.1-9.1.0020000-04	ПСД60.12.20-П-У	10	2300	
пс18	1.832.1-9.1.0020000	ПСД60.6.20-П-У	2	1100	
пс19	-02	ПСД60.9.20-П-У	2	1700	
пс20	-05	ПСД60.12.20-П-УП	8	2300	
пс21	-01	ПСД60.6.20-П-УП	1	1100	
пс22	ТП903-1-215.84 -КЖИ-5.000	ПСД60.9.20-П-УП-1	2	1700	
пс23	-5.200	ПСД15.6.20-П-УП-1	1	310	
пс24	-5.100	ПСД15.12.20-П-УП-1	2	640	

Марка поз	Обозначение	Наименование	Кол	Масса ед.кг	Примечание
пс25	ТП903-1-215.84 -КЖИ-4.900	ПСД9.30.20-П-1	1	840	
пс26	-4.800	ПСД15.30.20-П-1	3	1400	
		Изделия соединительные			
	1.439-2	Т-1	214	0.5	
	1.439-2	Т-8	32	0.5	
	1.439-2	Т-18	28	1.3	
	1.439-2	Т-19	4	0.4	
	1.439-2	Т-20	4	0.7	
	1.439-2	Т-21	186	0.4	
	1.439-2	Т-23	60	0.8	
	1.439-2	Т-24	6	1.0	
	1.439-2	Т-26	2	1.9	
	1.439-2	Т-27	20	0.4	
	1.432-14/80 вып.2	А1	32	0.7	
	1.432-14/80 вып.2	А2	24	1.2	
	1.432-14/80 вып.2	А3	48	0.4	
	1.432-14/80 вып.2	А5	8	1.9	
	1.800-4	МД4-1	228	0.2	
1	1.800-4	МД6-1	8	0.6	
2	ТП903-1-215.84 -КЖИ-11.400	МС5	5	2.12	
3		Труба 219х6х400 кр ГОСТ 8732-78* / Бст 2 сп ГОСТ 8731-74	1	12.6	
4		Полоса Б-2 6х50 ГОСТ 103-76* / Вст 3 ГОСТ 535-79* 8х50	8	0.1	
		Для $t_{н.в.}=-30°$			
		Стеновые панели			
пс1	ТП903-1-215.84 -КЖИ-4.100-03	ПСД60.12.40-П-1	3	4050	
пс2	-4.100-01	ПСД60.12.25-П-1	21	2700	

Марка поз	Обозначение	Наименование	Кол	Масса ед.кг	Примечание
пс3	ТП903-1-215.84 -КЖИ-4.400-01	ПСД60.6.25-П-1	14	1300	
пс4	-4.400-03	ПСД60.6.40-П-1	4	1950	
пс5	-4.300-03	ПСД60.9.40-П-1	4	3.000	
пс6	-4.300-01	ПСД60.9.25-П-1	16	2000	
пс7	-4.600-01	ПСД12.12.25-П-1	40	530	
пс8	-4.600-03	ПСД12.12.40-П-1	13	795	
пс9	-4.700-01	ПСД6.12.25-П-1	18	260	
пс10	-4.700-03	ПСД6.12.40-П-1	6	395	
пс11	-4.200-03	ПСД60.12.40-П-2	4	4050	
пс12	-4.200-01	ПСД60.12.25-П-2	14	2700	
пс13	1.432-14/80 вып.2	ПК6.70-П	12	1300	
пс14	1.432-14/80 вып.2	ПК6.75-П	4	1400	
пс15	-4.500-03	ПСД30.12.40-П-1	1	2000	
пс16	-4.500-01	ПСД30.12.25-П-1	8	1300	
пс17	1.832.1-9.1.0020000-12	ПСД60.12.25-П-У	10	2800	
пс18	-08	ПСД60.6.25-П-У	2	1400	
пс19	-10	ПСД60.9.25-П-У	2	2100	
пс20	-13	ПСД60.12.25-П-УП	8	2800	
пс21	-09	ПСД60.6.25-П-УП	1	1400	

Взам. инв. №

Подпись и дата

Инв. № подл.

Привязан

Инв №

Гип	Соловьев	
Нач.отд.	Морунов	
Н.контр.	Погорельский	
Гл.спец.	Марков	
Рук.гр.	Холодова	
ст.инж.	Сенагина	
Инженер	Зайцева	

ТП 903-1-215.84 40 -КЖ

Полносборная котельная с 4 котлами ДЕ-10-14 ГМ для сельского строительства. Топливо-газ, резерв-мазут.

Стадия	Лист	Листов
Р	25	

Спецификация к схемам расположения стеновых панелей (начало). Вариант по серии 1.832.1-9

Госстрой СССР. ГПИ Горьковский

20072-06 40

Альбом IV

Марка поз.	Обозначение	Наименование	Кол.	Масса ед.кг	Примечание
ПС22	ТП903-1-215.84-КЖИ-5.000-01	ПСД60.9.25-П-УП-1	2	2100	
ПС23	-5.200-01	ПСД15.6.25-П-УП-1	1	390	
ПС24	-5.100-01	ПСД15.12.25-П-УП-1	2	790	
ПС25	-4.900-01	ПСД9.30.25-П-1	1	1000	
ПС26	-4.800-01	ПСД15.30.25-П-1	3	1700	
		Изделия соединительные			
	1.439-2	Т-1	214	0.5	
	1.439-2	Т-8	32	0.5	
	1.439-2	Т-18	28	1.3	
	1.439-2	Т-19	4	0.4	
	1.439-2	Т-20	4	0.7	
	1.439-2	Т-22	186	0.6	
	1.439-2	Т-25	6	1.4	
	1.439-2	Т-27	20	0.4	
		Полоса Б-2 6х80 ГОСТ 103-76* / ВСТ3 ГОСТ 535-79* ℓ=300	60	1.2	
		Полоса Б-2 6х120 ГОСТ 103-76* / ВСТ3 ГОСТ 535-79* ℓ=300	2	2.8	
	1.432-14/80 вып.2	А1	32	0.7	
	1.432-14/80 вып.2	А3	48	0.4	
	1.432-14/80 вып.2	А4	24	1.5	
	1.432-14/80 вып.2	А5	8	1.9	
	1.800-4	МД4-1	228	0.2	
1	1.800-4	МД6-1	8	0.6	
2	ТП903-1-215.84-КЖИ-11.400	МС5	5	2.12	
3		Труба 219х6х500 кр ГОСТ 8732-78* / БСТ2СП ГОСТ 8731-74	1	15.8	
4		Полоса Б-2 6х50 ГОСТ 103-76* / ВСТ3 ГОСТ 535-79* ℓ=50	8	0.1	
		Для $t_н.в.=-40°$			
		Стеновые панели			
ПС1	ТП903-1-215.84-КЖИ-4.100-03	ПСД60.12.40-П-1	3	4050	
ПС2	-4.100-02	ПСД60.12.30-П-1	21	3150	

Марка поз.	Обозначение	Наименование	Кол.	Масса ед.кг	Примечание
ПС3	ТП903-1-215.84-КЖИ-4.400-02	ПСД60.6.30-П-1	14	1550	
ПС4	-4.400-03	ПСД60.6.40-П-1	4	1950	
ПС5	-4.300-03	ПСД60.9.40-П-1	4	3000	
ПС6	-4.300-02	ПСД60.9.30-П-1	16	2350	
ПС7	-4.600-02	ПСД12.12.30-П-1	40	620	
ПС8	-4.600-03	ПСД12.12.40-П-1	13	795	
ПС9	-4.700-02	ПСД6.12.30-П-1	18	305	
ПС10	-4.700-03	ПСД6.12.40-П-1	6	395	
ПС11	-4.200-03	ПСД60.12.40-П-2	4	4050	
ПС12	-4.200-02	ПСД60.12.30-П-2	14	3150	
ПС13	1.432-14/80 вып.2	ПК6.75-П	12	1400	
ПС14	1.432-14/80 вып.2	ПК6.75-П	4	1400	
ПС15	ТП903-1-215.84-КЖИ-4.500-03	ПСД30.12.40-П-1	1	2000	
ПС16	-4.500-02	ПСД30.12.30-П-1	8	1600	
ПС17		ПСД60.12.30-П-У	10	3300	
ПС18		ПСД60.6.30-П-У	2	1600	
ПС19		ПСД60.9.30-П-У	2	2450	
ПС20		ПСД60.12.30-П-УП	8	3300	
ПС21		ПСД60.6.30-П-УП	1	1600	
ПС22	ТП903-1-215.84-КЖИ-5.000-02	ПСД60.9.30-П-УП-1	2	2450	
ПС23	-5.200-02	ПСД15.6.30-П-УП-1	1	465	
ПС24	-5.100-02	ПСД15.12.30-П-УП-1	2	945	

Марка поз.	Обозначение	Наименование	Кол.	Масса ед.кг	Примечание
ПС25	ТП903-1-215.84-КЖИ-4.900-02	ПСД9.30.30-П-1	1	1150	
ПС26	-4.800-02	ПСД15.30.30-П-1	3	1950	
		Изделия соединительные			
	1.439-2	Т-1	214	0.5	
	1.439-2	Т-8	32	0.5	
	1.439-2	Т-18	28	1.3	
	1.439-2	Т-19	4	0.4	
	1.439-2	Т-20	4	0.7	
	1.439-2	Т-23	186	0.8	
	1.439-2	Т-26	6	1.9	
	1.439-2	Т-27	20	0.4	
		Полоса Б-2 6х80 ГОСТ 103-76* / ВСТ3 ГОСТ 535-79* ℓ=300	60	1.2	
		Полоса Б-2 6х120 ГОСТ 103-76* / ВСТ3 ГОСТ 535-79* ℓ=300	2	2.8	
	1.432-14/80 вып.2	А1	32	0.7	
	1.432-14/80 вып.2	А3	48	0.4	
	1.432-14/80 вып.2	А5	32	1.9	
	1.800-4	МД4-1	228	0.2	
1	1.800-4	МД6-2	8	0.9	
2	ТП903-1-215.84-КЖИ-11.400	МС5	5	2.12	
3		Труба 219х6х500 кр ГОСТ 8732-78* / БСТ2СП ГОСТ 8731-74	1	15.8	
4		Полоса Б-2 6х50 ГОСТ 103-76* / ВСТ3 ГОСТ 535-79* ℓ=50	8	0.1	

1. Соединительное изделие-80х6 ℓ=300 заложить в узлах 27 и 29 взамен Т-21÷Т-23; соединительное изделие-120х6 ℓ=300 заложить в узле 28 взамен Т-24÷Т-26 только при толщине панелей 400мм.

Инв.№ подл. | Подпись и дата | Взам. инв.№

Привязан

Инв. №

Гип	Соловьев	
Нач.отд	Морунов	
Н.контр	Погорельский	
Гл.спец	Марков	
Рук.гр.	Холодова	
Ст.инж.	Сенягина	
Инженер	Зайцева	

ТП 903-1-215.84 -КЖ

Полносборная котельная с 4 котлами ДЕ-10-14ГМ для сельского строительства. Топливо-газ, резерв-мазут.

Стадия	Лист	Листов
Р	26	

Спецификация к схемам расположения стеновых панелей (окончание). Вариант по серии 1.832.1-9

Госстрой СССР ГПИ Горьковский САНТЕХПРОЕКТ

90079-06 01

Альбом IV

Схема расположения панелей перегородок

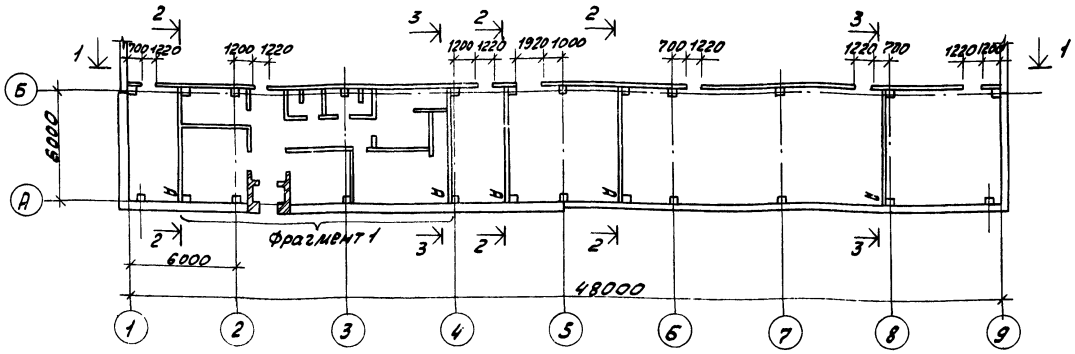

Фрагмент 1

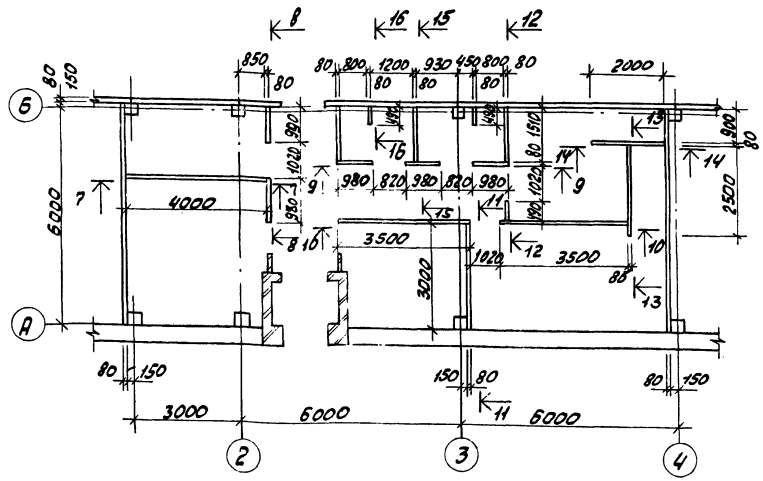

Спецификация к схеме расположения панелей перегородок

Марка поз.	Обозначение	Наименование	Кол.	Масса ед.кг	Примечание
		Панели перегородок			
ПГ1	ТП903-1-215.84-КНИ-6.100	ПГБ-2 / 1.2×6 -1	22	1420	
ПГ2	-6.200	ПГБ-2 / 0.6×6 -1	5	700	
ПГ3	1.831-1 Вып.2	ПГБ-1 / 1.2×2.4	12	580	
ПГ4	1.831-1 Вып.2	ПГБ-1 / 0.7×2.4	10	340	
ПГ5	1.831-1 Вып.2	ПГБ-1 / 1.5×2.4	3	730	
ПГ6	ТП903-1-215.84-КНИ-6.300	ПГ6	4	1930	
ПГ7	-01	ПГ7	9	650	
ПГ8	-6.400	ПГ8	3	325	
ПГ9	-6.300-02	ПГ9	4	950	
ПГ10	-6400-01	ПГ10	2	300	
ПГ11	-6.500	ПГ11	1	480	
		Изделия соединительные			
МС4	1.831-1-4-ПГ-1	МС4	12	0.67	
МС5	1.831-1-4-ПГ-1-1	МС5	12	0.67	
МС12	1.831-1-4-ПГ-4-1	МС12	24	0.31	
1	ТП903-1-215.84-КНИ-11.500	МС6	24	5.50	
2	-11.600	МС7	20	5.58	
3		А-I-10-ГОСТ5781-82* Р=180	24	0.11	
4		Двутавр 12 ГОСТ 8239-72* / Вст3 ГОСТ 535-79*	37.6 п.м.	433.5	
		12 ГОСТ 8240-72*	35.0 п.м.	374.0	
		Швеллер Вст3 ГОСТ 535-79*			
		Уголок Вст3 ГОСТ 535-79* Р=90 Б-50×50×5 ГОСТ 8509-72*	14	0.34	
		Уголок Вст3 ГОСТ 535-79* Р=60 Б-100×100×8 ГОСТ 8509-72*	14	0.73	
5		Швеллер Вст3 ГОСТ 535-79* 100×50×4 ГОСТ 8278-83	13.9 п.м.	81.0	
		Полоса Вст3 ГОСТ 535-79* Р=90 Б-2 6×60 ГОСТ 103-76*	14	0.20	
6	ТП903-1-215.84-КНИ-11.700	МС8	21	0.94	

1. Общие указания см. на листе КН-1.
2. Сечения 1-1÷16-16 см. на листах КН-28; КН-29.
3. Монтаж панелей перегородок вести в соответствии с указаниями серии 1.831-1.
4. При монтаже учесть ориентацию панелей перегородок (знак А).
5. Закладные и соединительные изделия панелей перегородок покрыть вспучивающимся огнезащитным покрытием ВПМ-2 по ГОСТ 25131-82.
6. Заполнение швов между панелями перегородок осуществлять цементным раствором и герметизирующей мастикой УМС-50.
7. Зазоры между панелями перегородок и плитами перекрытия проконопатить прослоенным шнуром и промазать герметизирующей мастикой за раза.
8. Панели перегородок устанавливать до монтажа плит перекрытия.

Привязан

Инв.№

Инв.№ подл. | Подпись и дата | Взам.инв.№

ТП 903-1-215.84		42	-КНИ
Полносборная котельная с 4 котлами ДЕ-10-14ГМ для сельского строительства. Топливо-газ, резерв.-мазут			
	Стадия	Лист	Листов
	Р	27	
Схема расположения панелей перегородок	Госстрой СССР ГПИ Горьковский САНТЕХПРОЕКТ		
ГИП Соловьев			
Нач.отд. Моринов			
Н.контр. Погоревский			
Гл.спец. Марков			
Рук.гр. Холодова			
Ст.инж. Генагина			

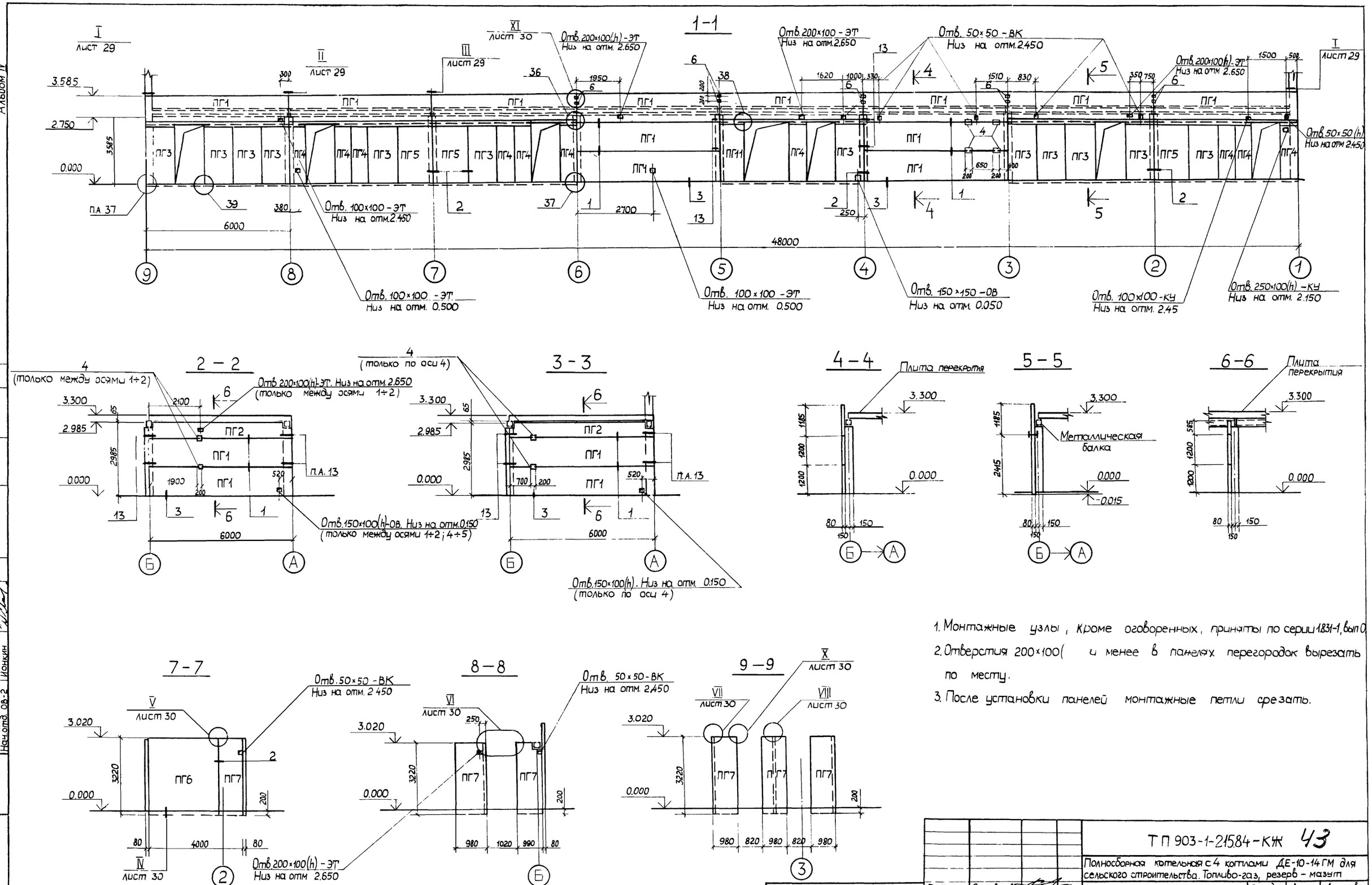

1. Монтажные узлы, кроме оговоренных, приняты по серии 1.831-1, вып 0.
2. Отверстия 200×100(и менее в панелях перегородок вырезать по месту.
3. После установки панелей монтажные петли срезать.

ГИП	Соловьев		
Нач отд	Морунов		
Н контр.	Погорельский		
Гл спец	Марков		
Рук гр	Холодова		
Ст инж	Сенягина		

Привязан:

Инв. №

ТП 903-1-21584-КЖ 43

Полносборная котельная с 4 котлами ДЕ-10-14ГМ для сельского строительства. Топливо-газ, резерв - мазут

Стадия	Лист	Листов
Р	28	

Схема расположения панелей перегородок. Сечения 1-1÷9-9.

Госстрой СССР ГПИ Горьковский САНТЕХПРОЕКТ

Согласовано: Нач.отд. КУ-1 Лепендин; Нач.отд. ЭТ Латынцев; Нач.отд. ВК-2 Жмудь; Нач.отд. ОВ-2 Ионкин

Взам инв.№ | Подп и дата | Инв № подл.

Альбом IV

20072-06 43

Альбом IV

10 – 10

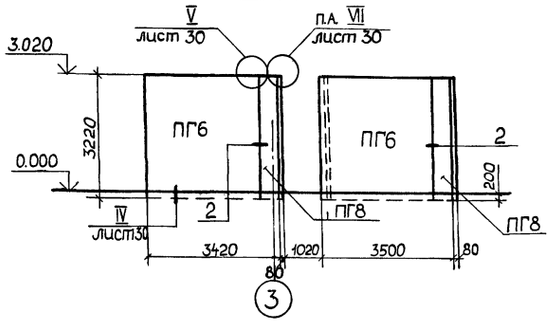

11 – 11

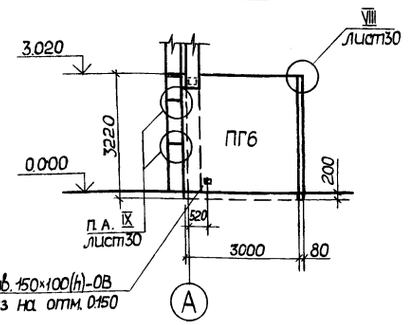

12 – 12

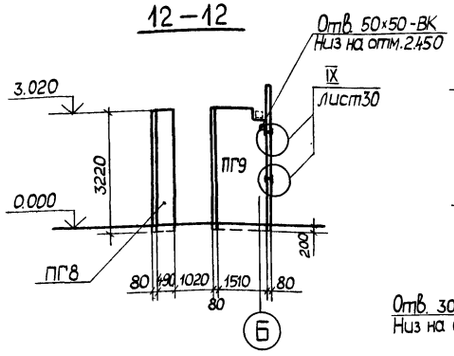

13 – 13

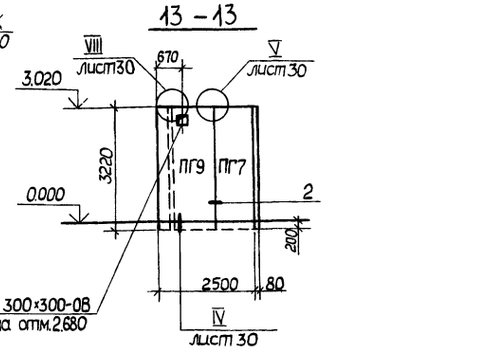

14 – 14

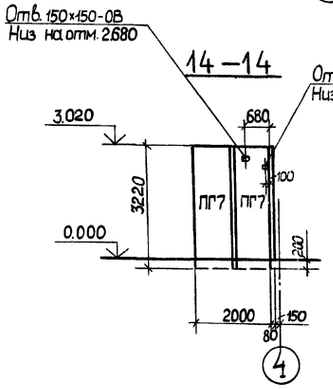

15 – 15

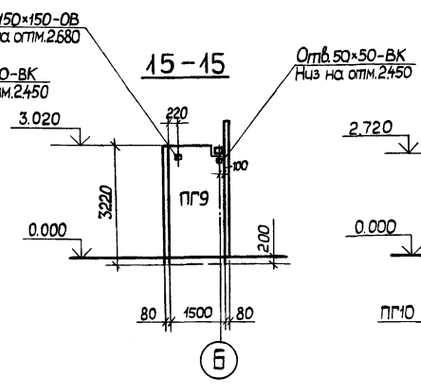

16 – 16

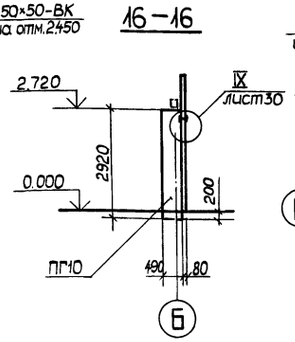

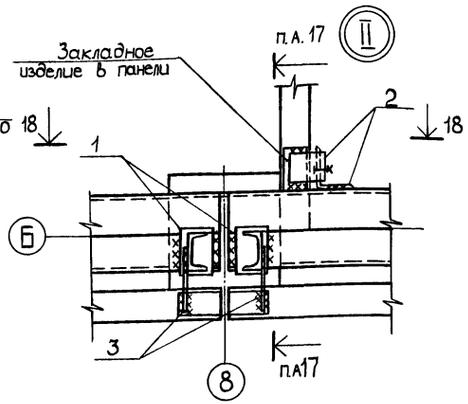

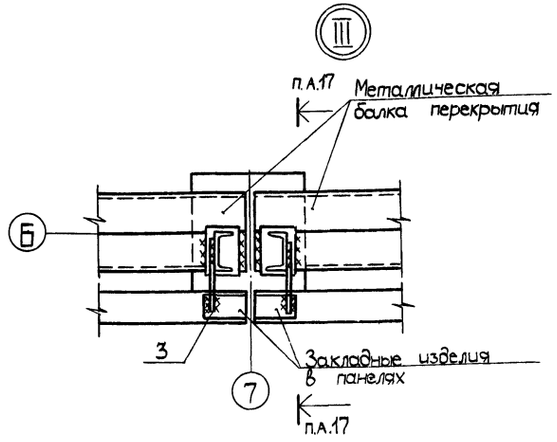

17 – 17

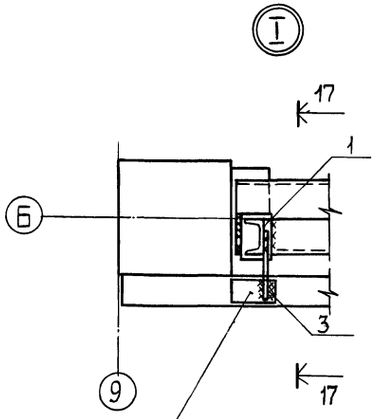

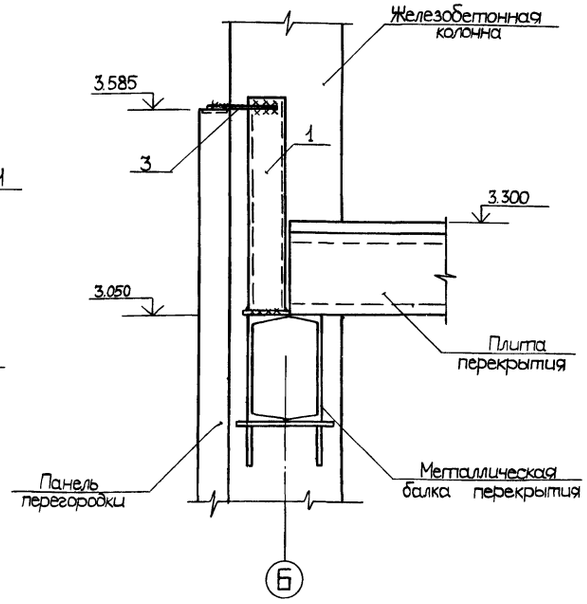

18 – 18

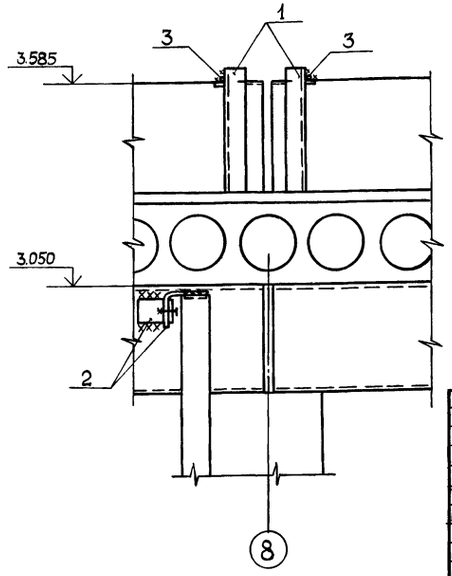

1. Отверстия, указанные на чертеже, в панелях перегородок вырезать по месту.
2. Неоговоренные монтажные узлы приняты по серии 1.831-1, вып.0.

Привязан:

Инв.№

ТП 903-1-215.84-КЖ 44			
Полносборная котельная с 4 котлами ДЕ-10-14ГМ для сельского строительства. Топливо – газ, резерв – мазут.			
	Стадия	Лист	Листов
	Р	29	
ГИП Соловьев	Схема расположения панелей перегородок. Сечения 10-10÷16-16. Узлы I÷III.	Госстрой СССР ГПИ Горьковский САНТЕХПРОЕКТ	
Нач.отд. Морцнов			
Н. контр. Погорельский			
Гл. спец. Марков			
Рук. гр. Холодова			
Ст. инж. Сенягина			

Альбом IV

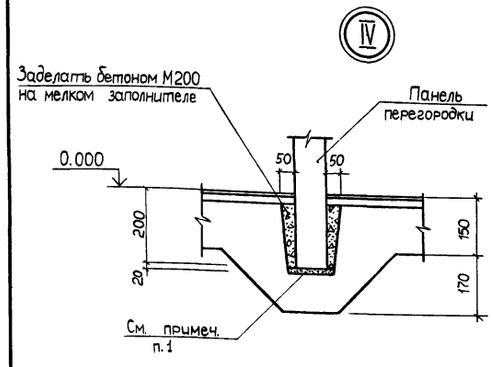

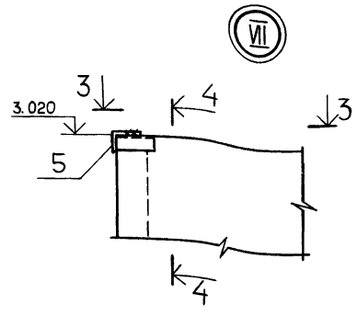

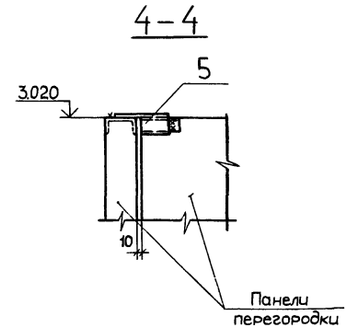

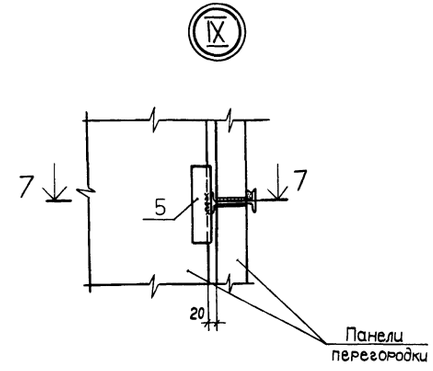

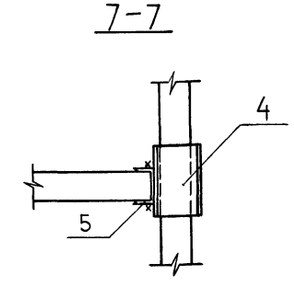

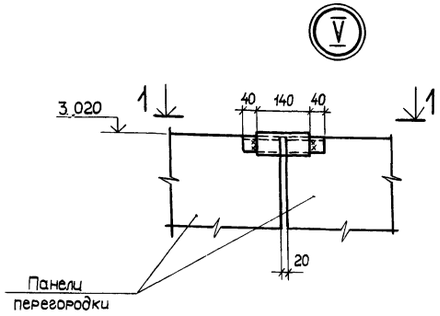

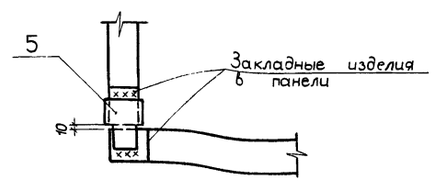

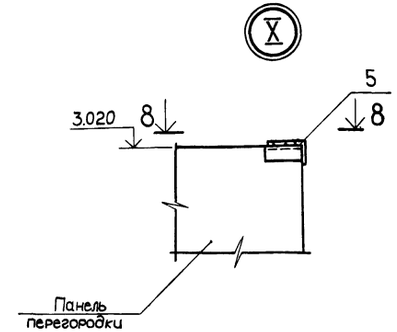

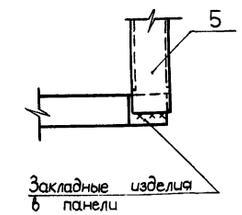

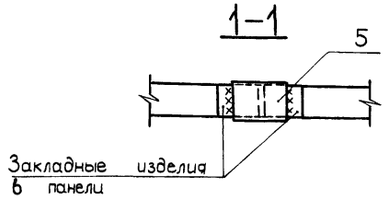

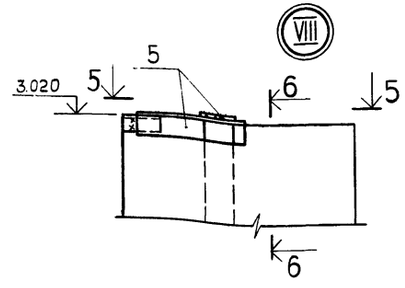

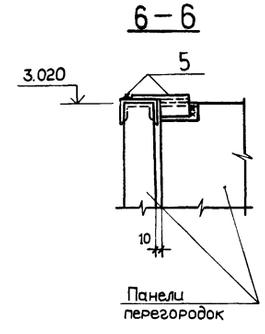

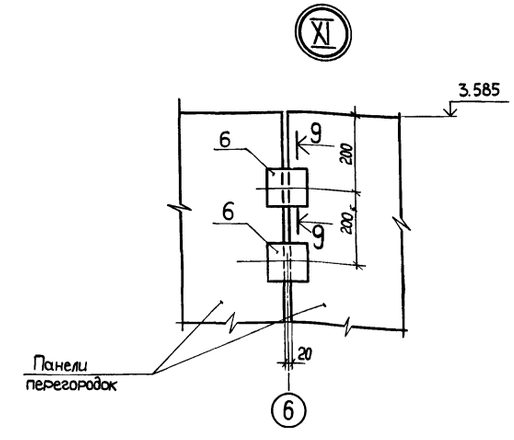

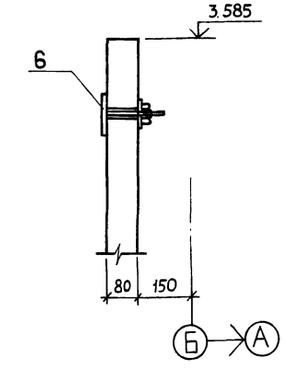

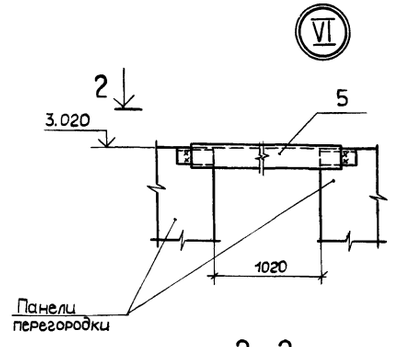

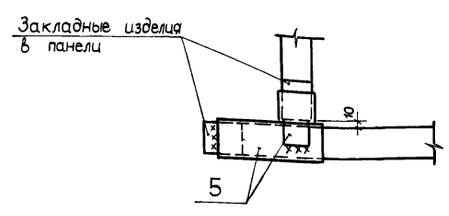

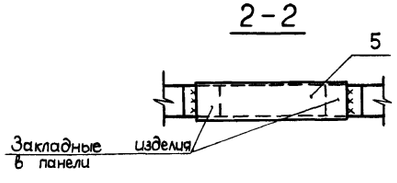

1. Панели перегородок установить на цементный раствор состава 1:2.

2. Соединительное изделие (поз.5) приварить к закладным изделиям панелей перегородок с нахлестом не менее 60 мм. Сварку производить электродом Э-42 ГОСТ 9467-75 $h_ш = 4$ мм.

Привязан:

Инв. №

ГИП	Соловьев	
Нач. отд.	Морунов	
Н. контр.	Погорельский	
Гл. спец.	Марков	
Рук. гр.	Холодова	
Ст. инж.	Сенягина	

ТП 903-1-215.84-КЖ 45

Полносборная котельная с 4 котлами ДЕ-10-14ГМ для сельского строительства. Топливо-газ, резерв – мазут.

Стадия	Лист	Листов
Р	30	

Схема расположения панелей перегородок. Узлы IV–XI.

Госстрой СССР ГПИ Горьковский САНТЕХПРОЕКТ

Инв. № подл. | Подп. и дата | Взам. инв. №

Альбом IV

План на отм. 0.000

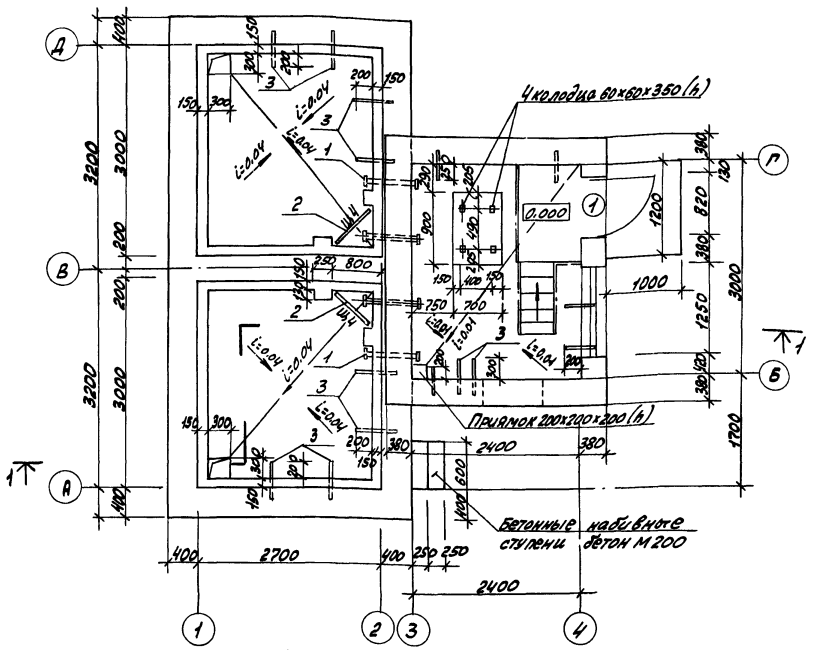

1 — 1

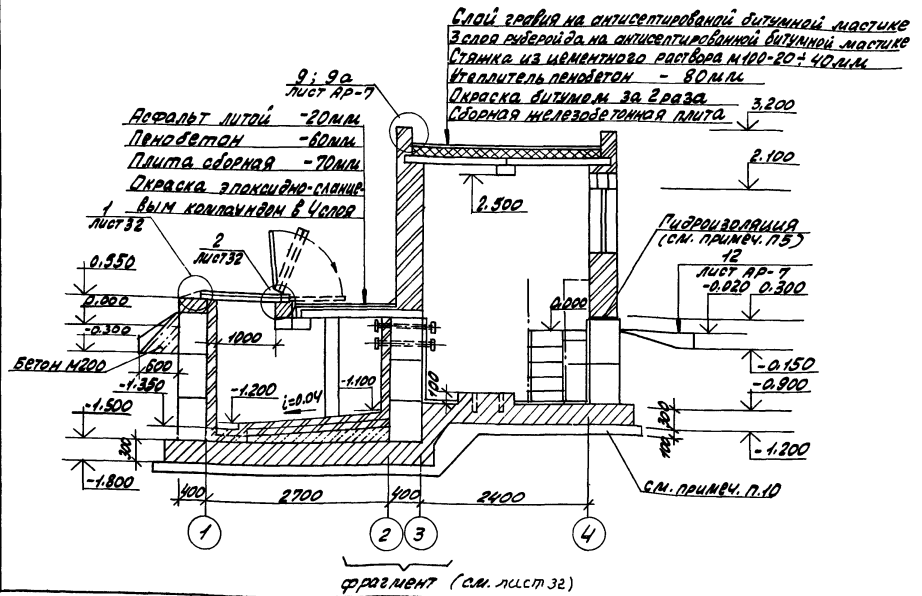

Фасад Б-Г

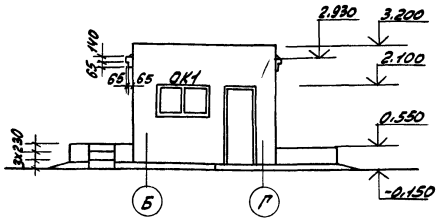

Фасад 1-4

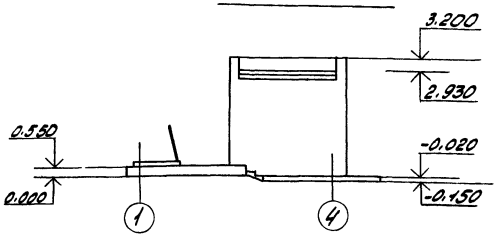

Ведомость проемов дверей и окон

Марка поз.	Размер проема в кладке
1	820 × 2100
ОК1	1250 × 950

Спецификация элементов заполнения проемов

Марка поз	Обозначение	Наименование	Кол.	Масса ед.кг	Примечание
1	ГОСТ 17324-71	Дверной блок Д70-П	1		
ОК1	ГОСТ 16407-70*	Окно ОС 09.12	1		

Схема заполнения оконного проема

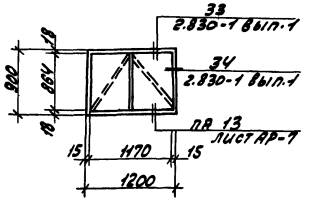

План кровли

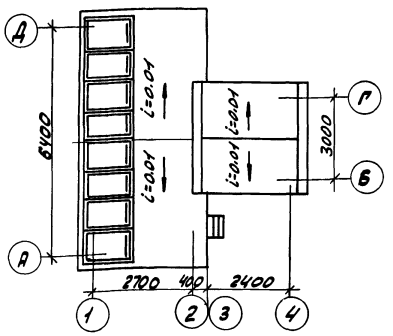

1. Общие указания см. лист КЖ-1.
2. За отм. 0.000 принята отметка чистого пола котельной соответствующая абсолютной отметке-
3. Вокруг здания устраивается асфальтовая отмостка толщиной 30 мм, шириной 750 мм на плотно утрамбованном щебеночном основании. Отм. низа отмостки- 0,150.
4. Надземная часть выполняется из кирпича М75 на растворе М25. Кладка с наружи с расшивкой швов, с внутренней стороны -с подрезкой швов с последующей затиркой и побелкой клеевой краской за 2 раза. Откосы дверные и оконные оштукатурить и побелить.
5. Горизонтальная гидроизоляция выполняется из слоя цементного раствора. Толщиной-30 мм состава 1:2.
6. Все металлические конструкции покрыть эмалью ХВ-785 по грунтовке ХВ-010.
7. Столярные изделия окрасить масляной краской за 2 раза по грунту.
8. Кладку стен из блоков подземной части производить на цементном растворе М50. При кладке заложить все закладные изделия, замаркированные на схеме расположения стеновых блоков (лист КЖ-33). Местные заделки выполнить из бетона М200.
9. Особое внимание обратить на тщательную заделку швов между блоками бункера.
10. Под здание выполнить подготовку из бетона М50 толщиной 100 мм.
11. Площадку на отм. 0.000 и лестницу см. листы марки КМ.

Согласовано: Нач. отд. КУ-1 Лепендин

Инв. № подл. | Подпись и дата | Взам. инв. №

Привязан	ГИП	Соловьев	
	Нач. отд	Морунов	
	Н. контр.	Погорельский	
	Гл. спец.	Марков	
	Рук. гр.	Холодова	
Инв №	Ст. техник	Андрианова	

ТП 903-1-215.84 46 -КЖ

Полносборная котельная с 4 котлами ДЕ-10-14ГМ для сельского строительства. Топливо - газ, резерв - мазут.

Стадия	Лист	Листов
Р	31	

Бункер мокрого хранения соли. План, разрез, фасады.

Госстрой СССР, ГПИ Горьковский САНТЕХПРОЕКТ

Альбом IV

Фрагмент

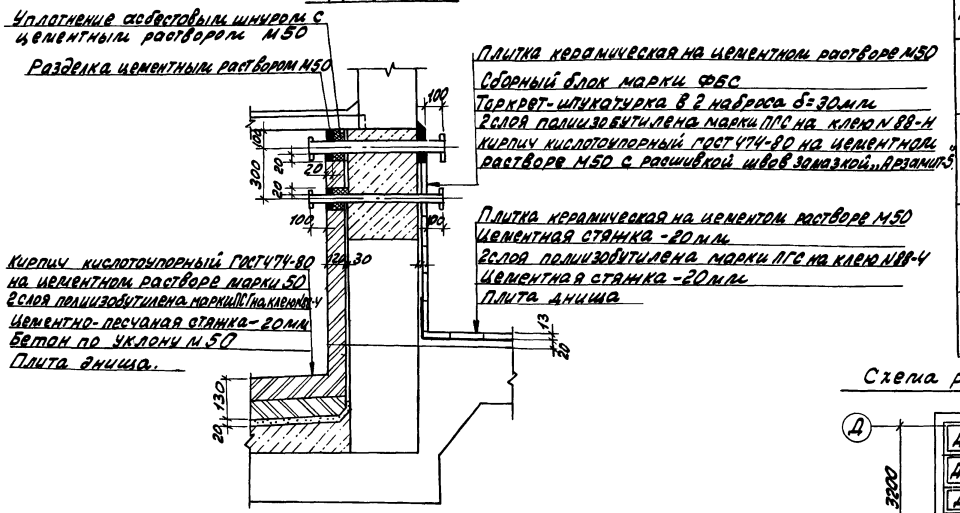

Ведомость перемычек

Марка поз	Схема сечения
ПР1	1ПР20-36.25.22У; 0.080
ПР2	1ПР38-12.12.22У; 2.100
ПР3	1ПР38-15.12.22У; 2.100
ПР4	1ПР20-36.25.22У; 2.500

Схема расположения элементов покрытия

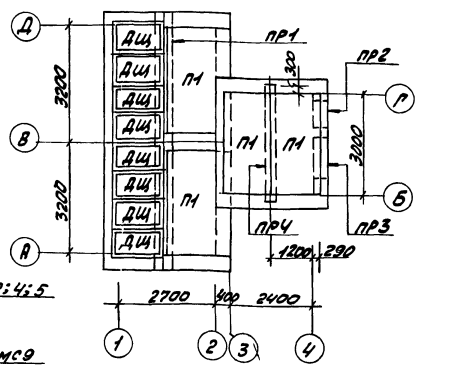

Спецификация элементов расположенных на листах 31; 32

Марка поз.	Обозначение	Наименование	Кол.	Масса ед.кг	Примечание
		Сборный железобетон			
П1	3.006-2 вып.II-2	Плита П10-5	4	770.0	
		Перемычки			
ПР1; ПР4	1.138-10.4.80000-02	1ПР20-36.25.22У	5	500.0	
ПР2	1.138-10.1.60000	1ПР38-12.12.22У	3	90.0	
ПР3	-01	1ПР38-15.12.22У	3	105.0	
		Щиты деревянные			
Щ3	ТП 903-1-215.84 - КНИ-7.300	Щ3	8		
Щ4	-7.400	Щ4	2		
		Металлические изделия			
РМ5	ТП 903-1-215.84-КНИ-12.400	Рама металлическая РМ5	8	26.0	
МС9	-11.900	Петля МС9	9	0.33	
1		Болт М10-8gх90.36.016 ГОСТ 7798-70	32		
2		Болт М16-8gх90.36.016 ГОСТ 7798-70	9		
3		Гайка М10-7Н.4В Ст3кп3.016 ГОСТ 5915-70*	32		
4		Гайка М16-7Н.4В Ст3кп3.016 ГОСТ 5915-70*	9		
5		Шайба 10.02.8Ст3кп.016 ГОСТ 11371-78	32		
6		Шайба 16.02.8Ст3кп.016 ГОСТ 11371-78	9		

Шит ДШ (сборочный чертеж)

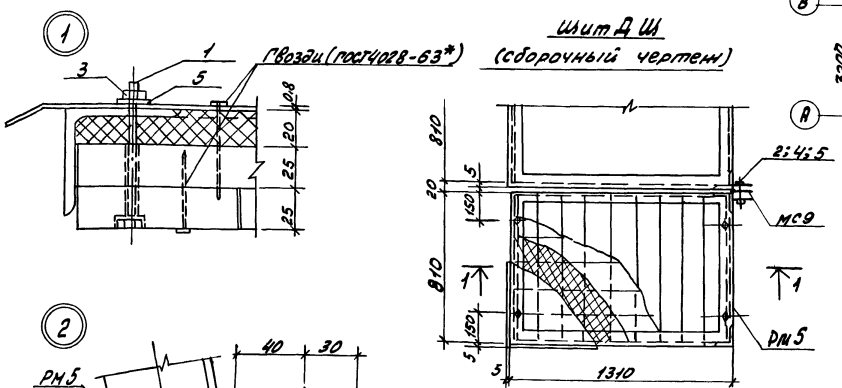

1 — 1

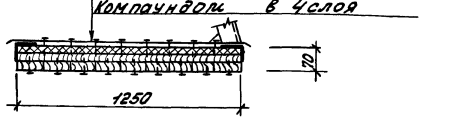

Технические требования.

1. Приемку и подготовку поверхности под противокоррозионную защиту, выполнение химзащитных работ, контроль качества покрытия производить согласно требованиям СНИП III-23-76 „Защита строительных конструкций и сооружений от коррозии".
2. Перед производством работ по защите от коррозии и во устройства наружной гидроизоляции бункер соли должен быть испытан на герметичность наливом воды до отм. +0.150 на 72 часа.
3. Наружная гидроизоляция - обмазка горячим битумом за 2 раза по холодной битумной грунтовке.

Условия эксплуатации

Среда: раствор поваренной соли 26%
Температура - 40°С.

привязан

инв. №

ГИП	Соловьев		
Нач. отд.	Моргунов		
Н. контр.	Погорельский		
Гл. спец.	Марков		
Рук. гр.	Холодова		
Ст. техник	Андрианова		

ТП 903-1-215.84 47-КНИ

Полусборная котельная с 4 котлами ДЕ-10-14ГМ для сельского строительства. Топливо-газ, ре-зерв. - мазут.

Стадия	Лист	Листов
Р	32	

Бункер мокрого хранения соли. План покрытия. Фрагмент 1. Узлы 1, 2 ДШ (сборочный чертеж)

Госстрой СССР, ГПИ Харьковский САНТЕХПРОЕКТ

Инв. № подл. | Подпись и дата | Взам. инв. №

Альбом IV

Схемы расположения стеновых блоков

по оси 1

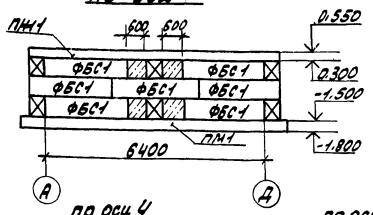

по оси 2

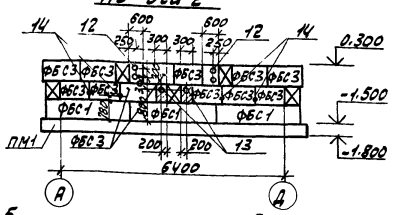

по оси 4

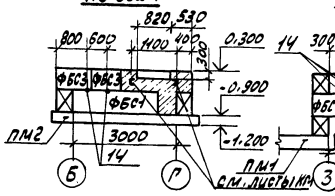

по оси 5

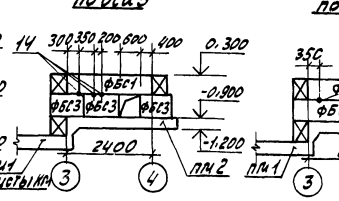

по оси Г

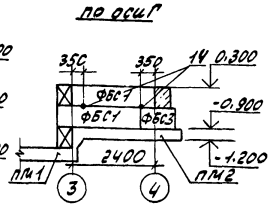

Схема расположения пояса ПМ1

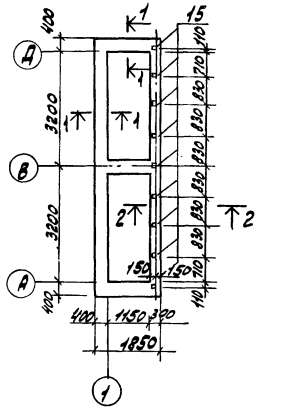

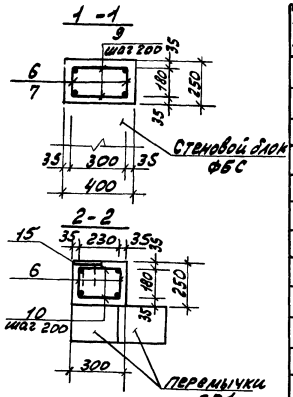

Спецификация монолитных железобетонных конструкций

Формат	Зона	Поз.	Обозначение	Наименование	Кол	Примечание
				Плита ПМ1- шт1		
				Сборочные единицы		
				Сетки арматурные		
		1	1.410-2 Вып.1	С12-18х36	8	
		2	1.410-2 Вып.1	С12-16-36	8	
		5	ТП 903-1-215.84 - КЖИ-8.300	Каркас плоский КР4	14	2.72кг
				Материалы		
				Бетон марки 200		8.20м³
				Плита ПМ2- шт1		
				Сборочные единицы		
				Сетки арматурные		
		3	1.410-2 Вып.1	С12-18х30	4	
		4	1.410-2 Вып.1	С12-14х39	4	
		5	ТП 903-1-215.84 КЖИ-8.300	Каркас плоский КР4	8	2.56кг
		11	-10.300	Изделие закладное МН4	2	0.40кг
				Материалы		
				Бетон марки 200		3.60м³
				Пояс ПМ1 -шт1		
				Сборочные единицы		
		6	ТП 903-1-215.84 -КЖИ-8.400	Каркас плоский КР5	8	3.72кг
		7	-01	Каркас плоский КР6	6	1.32кг
				Детали		
				А-Т-6- ГОСТ 5781-82*		
		9		ℓ=350	144	0.14кг
		10		ℓ=250	36	0.10кг
		13	3.400-6/76	Изделие закладное МН1-11	9	0.80кг
				Материалы		
				Бетон марки 200		1.60м³

Схемы расположения сеток в плите ПМ1 и ПМ2

Верхней арматуры

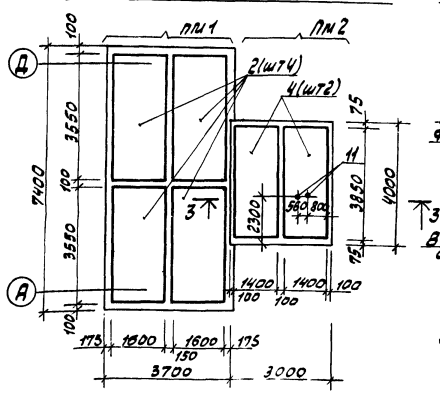

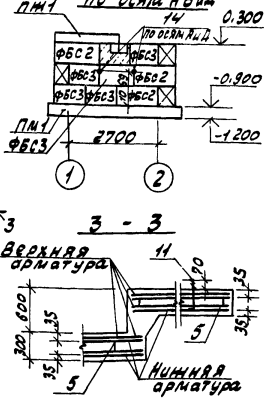

Нижней арматуры

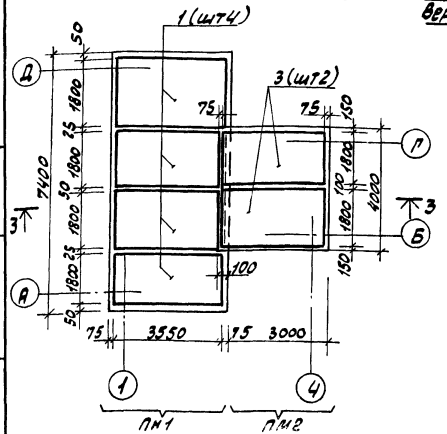
1(шт4)
50
3(шт2)
75
75
150
1800
1800
1800

Альбом IV

План

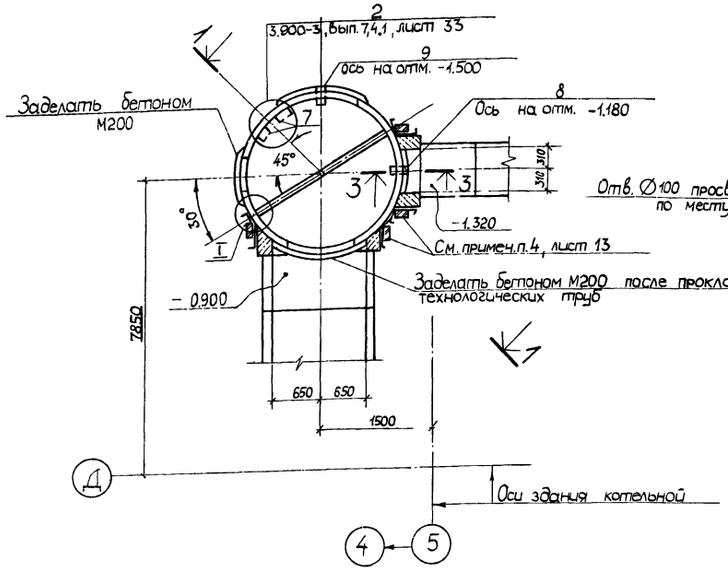

2-2

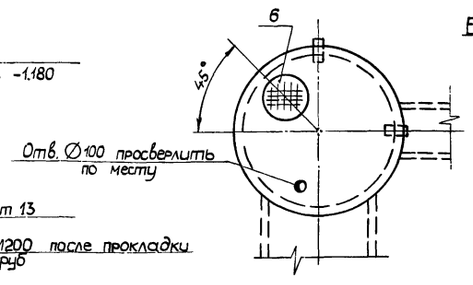

3-3

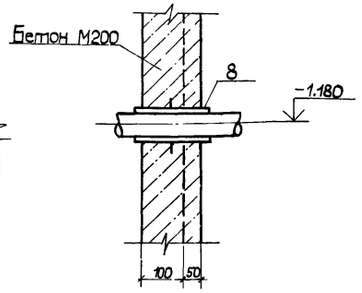

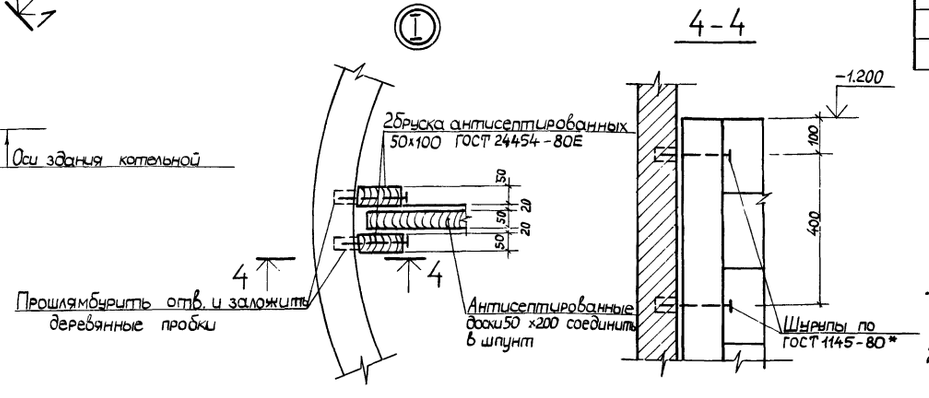

4-4

1-1

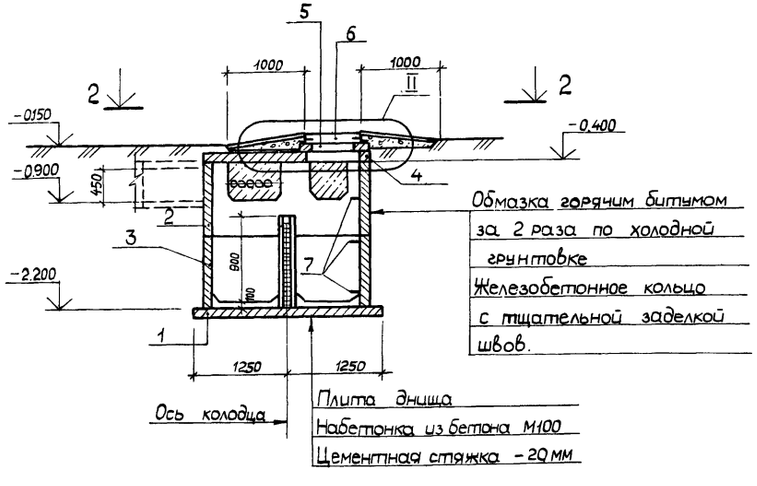

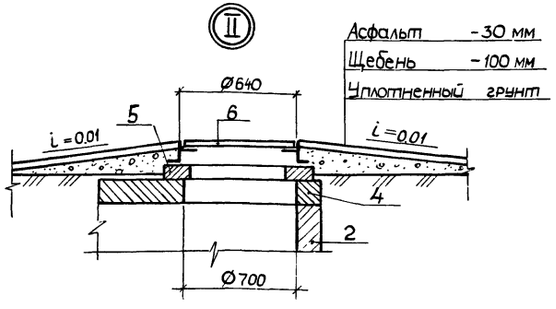

Спецификация элементов на продувочный колодец

Марка, поз.	Обозначение	Наименование	Кол	Масса, ед., кг	Примечание
		Продувочный колодец			
1	3.900-3, вып 7 ч.1	Плита днища КЦД20	1	1500	
		Кольцо стеновое			
2	3.900-3, вып. 7 ч.1	КЦ-20-9а	1	1120	
3	3.900-3, вып. 7 ч.1	КЦ-20-9	1	1470	
4	3.900-3, вып. 7 ч.1	Плита перекрытия КЦП1-20-1	1	1300	
5	3.900-3, вып. 7 ч.1	Кольцо опорное КЦО-1	1	50	
6	ГОСТ 3634-79	Люк чугунный „Л"	1	65	
7	3.900-3, вып. 7 ч.2	Изделие закладное МН1	6	0.8	
8	3.901-5	Сальник $d_у=50$ $l_к=200$	1	3.8	
9	3.901-5	Сальник $d_у=150$ $l_к=200$	1	15.9	
		Материалы			
		Бетон М200	--	0.2	$м^3$

1. За относительную отметку 0.000 принята отметка чистого пола котельной.
2. В месте установки сальника поз.9 просверлить отверстие Ф350мм. Установку сальников выполнять в соответствии с указаниями серии 3.901-5.
3. Сборные железобетонные элементы устанавливать на раствор М50.

Привязан	ГИП	Соловьев		ТП 903-1-215.84 - КЖ 49
	Нач.отд.	Морунов		Полносборная котельная с 4 котлами ДЕ-10-14ГМ для сельского строительства. Топливо-газ, резерв-мазут.
	Н.контр.	Погорельский		Стадия: Р; Лист: 34; Листов:
	Гл.спец.	Марков		Продувочный колодец
	Рук.гр.	Холодова		Госстрой СССР ГПИ Горьковский САНТЕХПРОЕКТ
Инв. №	Вед. инж.	Курникова		

Согласовано
Нач.отд. КУ-1 Лепендин
Взам. инв. №
Подп. и дата
Инв. № подл.

альбом IV

Схемы расположения стеновых панелей

по оси А

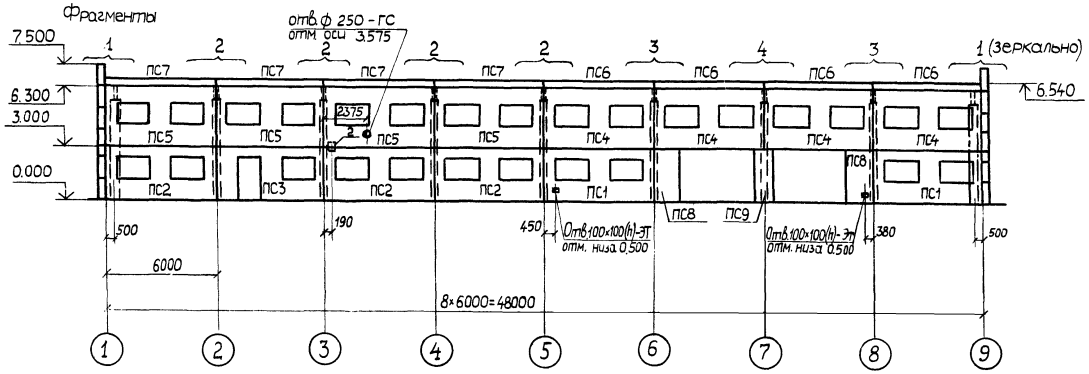

по оси Д

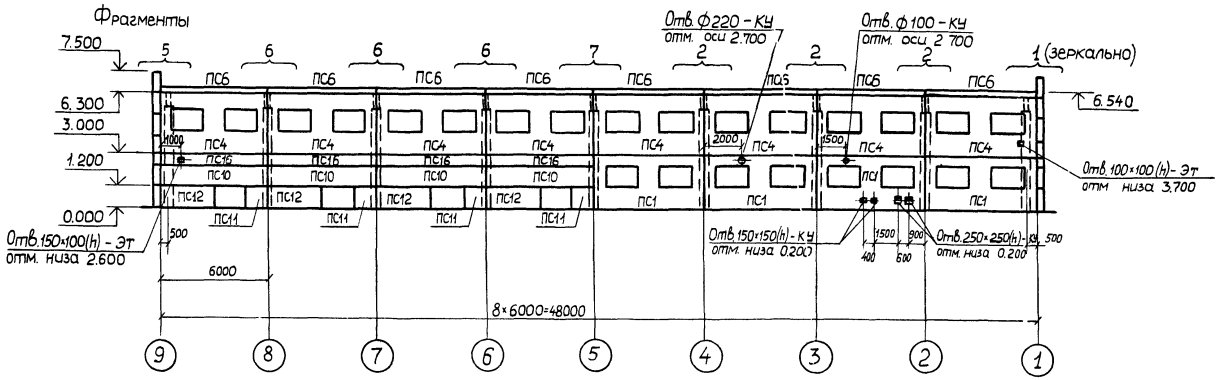

по оси 1

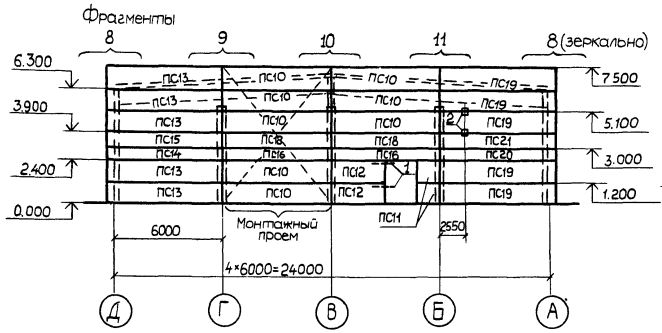

по оси 9

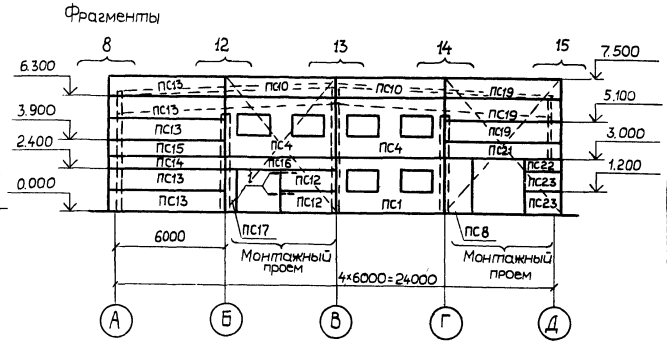

1. Заполнение швов между панелями должно осуществляться цементным раствором марки 100 и герметизирующей мастикой УМС-50 в соответствии с СН 420-71 „Указания по герметизации стыков при монтаже строительных конструкций."
2. Соединительные изделия должны быть защищены от коррозии цинковым покрытием толщиной 150 мкм в соответствии со СНиП III-23-76 „Защита строительных конструкций и сооружений от коррозий."
3. Металлические покрытия, поврежденные при сварке в процессе монтажа конструкций, должны восстанавливаться методом металлизации.
4. Соединение карнизных панелей ПС6, ПС7 с подкарнизными стеновыми панелями ПС4, ПС5 следует производить до их монтажа по узлам „А" и „Б" серии 1.432-14/80 вып. 2 л.5.
5. Фрагменты и спецификации к стеновым панелям см. на листах КЖ-36÷КЖ-38.
6. Отверстия 250×250 и менее высверлить в панели по месту.

Привязан:

Инв. №

ГИП	Соловьев		
Нач. отд	Морунов		
Н. контр.	Погорельский		
Гл. спец.	Марков		
Рук. гр.	Холодова		
Ст. инж.	Сенягина		
Инженер	Зайцева		

ТП 903-1-21584-КЖ 50

Полносборная котельная с 4 котлами ДЕ-10-14ГМ для сельского строительства. Топливо-газ, резерв-мазут.

Стадия	Лист	Листов
Р	35	

Схемы расположения стеновых панелей.
Вариант по сериям 1.832.1-9 и 1.832.1-10

Госстрой СССР ГПИ Горьковский ГАНТЕХПРОЕКТ

Инв. № подл. | Подп. и дата | Взам. инв. № | Нач. отд. ЭТ | Латынцев

Альбом IV

Фрагмент 1

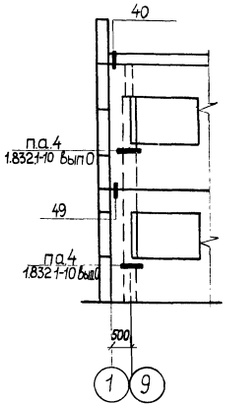

Фрагмент 2

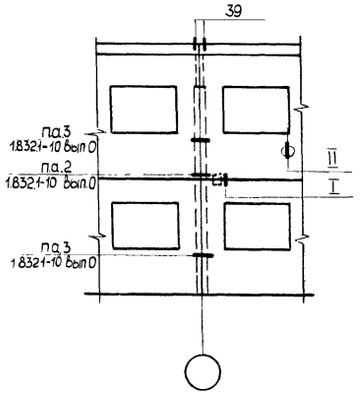

Фрагмент 3

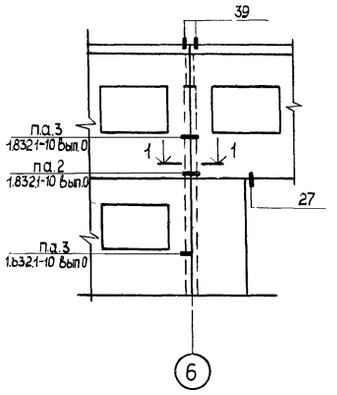

Фрагмент 4

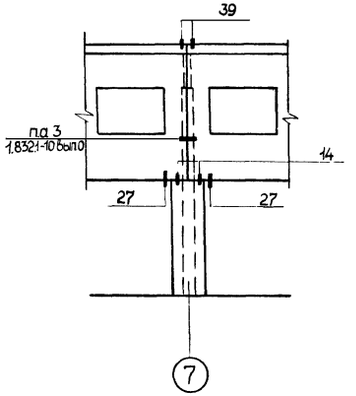

Фрагмент 5

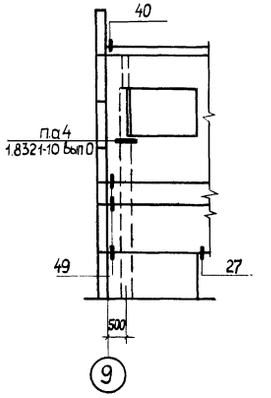

Фрагмент 6

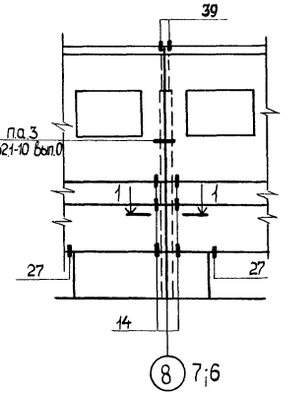

Фрагмент 7

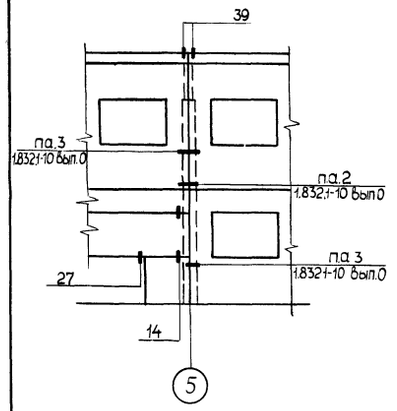

Фрагмент 8

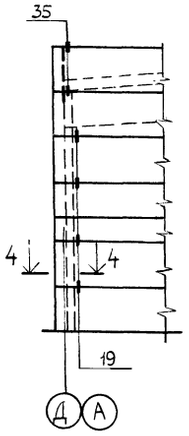

Фрагмент 9

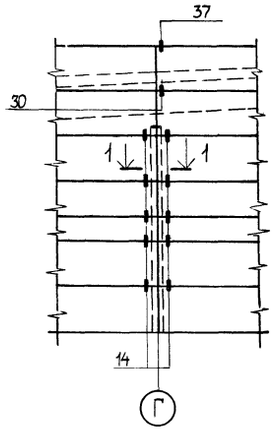

Фрагмент 10

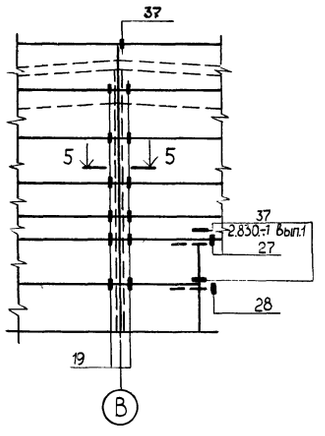

Фрагмент 11

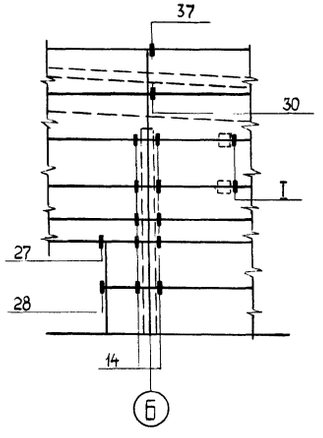

Фрагмент 12

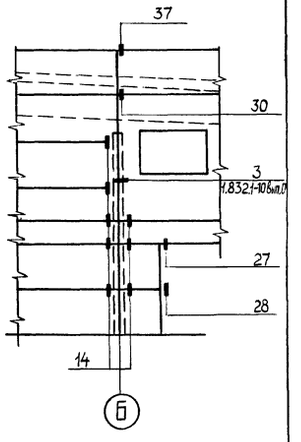

Фрагмент 17

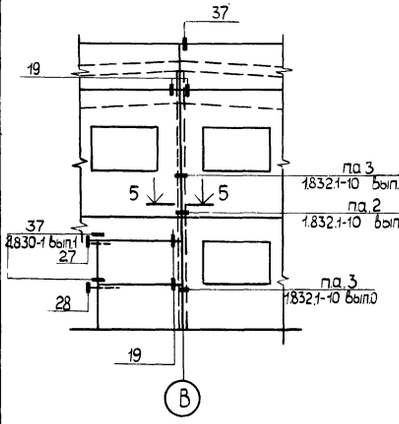

Фрагмент 14

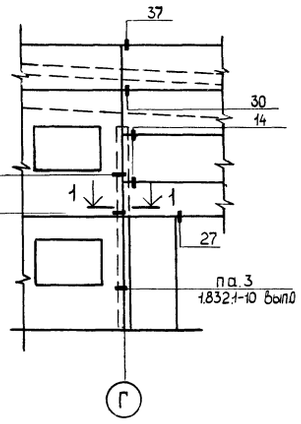

Фрагмент 15

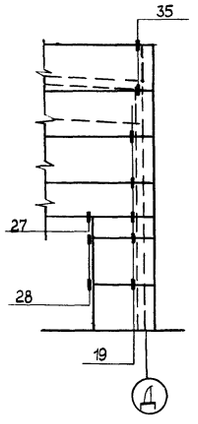

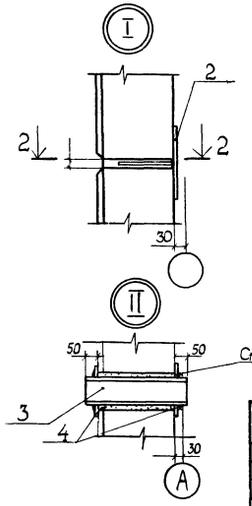

2 - 2

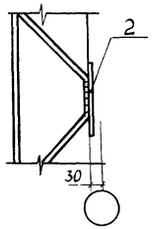

1. Сечения 1-1; 4-4 и 5-5 см. серию 2.432-1 вып.0.
2. Узлы выполнены по серии 2.432-1 вып. 1, кроме оговоренных.
3. В стеновой панели высверлить отверстие ф250 и после установки трубы зачеканить цементным раствором М100.

Привязан:

Инв.№

ГИП	Соловьев	
Нач.отд.	Морунов	
Н.контр.	Погорельский	
Гл. спец.	Марков	
Рук. гр	Холодова	
Ст. инж	Семягина	
Инженер	Зайцева	

ТП 903-1-215.84-КЖ 57

Полносборная котельная с 4 котлами ДЕ-10-14ГМ для сельского строительства. Топливо-газ, резерв – мазут.

Стадия	Лист	Листов
Р	36	

Схемы расположения стеновых панелей. Фрагменты 1÷15. Вариант по сериям 1.832.1-9 и 1.832.1-10

Госстрой СССР ГПИ Горьковский САНТЕХПРОЕКТ

Инв.№ подл. | Подп. и дата | Взам. инв.№

Альбом IV

Марка поз.	Обозначение	Наименование	Кол	Масса ед.кг	Примечание
		Для $t_{н.в}$=-20°			
		Стеновые панели			
ПС1	1.832.1-10.1.1.0.0Д0-33	1ПСД6.30.20-ПП-С	7	4400	
ПС2	-41	1ПСД6.30.30-ПП-С	3	6100	
ПС3	1.832.1-10.1.2.0.0.0.0-25	2ПСД6.30.30-ПП-С	1	5800	
ПС4	ТП903-1-215.84-КЖИ-5.300	1ПСД6.33.20-ПП-С-1	14	4900	
ПС5	-5.300-02	1ПСД6.33.30-ПП-С-1	4	6900	
ПС6	1.432-14/80 вып.2	ПК6.65-П	12	1200	
ПС7	1.432-14/80 вып.2	ПК6.75-П	4	1400	
ПС8	Т.П.903-1-215.84-КЖИ-4.800	ПСД15.30.20-П-1	3	1400	
ПС9	-4.900	ПСД9.30.20-П-1	1	840	
ПС10	-4.100	ПСД60.12.20-П-1	14	2300	
ПС11	-4.600	ПСД12.12.20-П-1	6	440	
ПС12	-4.500	ПСД30.12.20-П-1	8	1100	
ПС13	1.832.1-9.1.002.0000-04	ПСД60.12.20-П-У	10	2300	
ПС14	1.832.1-9.1.002.0000	ПСД60.6.20-П-У	2	1100	
ПС15	-02	ПСД60.9.20-П-У	2	1700	
ПС16	ТП903-1-215.84-КЖИ-4.400	ПСД60.6.20-П-1	7	1100	
ПС17	-4.700	ПСД6.12.20-П-1	2	220	
ПС18	1.832.1-9.1.0010000-01	ПСД60.9.20-П	2	1700	
ПС19	1.832.1-9.1.0020000-05	ПСД60.12.20-П-УП	8	2300	
ПС20	-01	ПСД60.6.20-П-УП	1	1100	
ПС21	ТП903-1-215.84-КЖИ-5.000	ПСД60.9.20-П-УП-1	2	1700	
ПС22	-5.200	ПСД15.6.20-П-УП-1	1	310	
ПС23	-5.100	ПСД15.12.20-П-УП-1	2	640	

Марка поз.	Обозначение	Наименование	Кол.	Масса ед.кг	Примечание
		Изделия соединительные			
	1.439-2	Т-1	88	0.5	
	1.439-2	Т-8	36	0.5	
	1.439-2	Т-18	14	1.3	
	1.439-2	Т-19	4	0.4	
	1.439-2	Т-20	4	0.7	
	1.439-2	Т-21	18	0.4	
	1.439-2	Т-24	6	1.0	
	1.439-2	Т-27	6	0.4	
	1.832.1-10 вып.0	МС-1	25	0.37	
	1.832.1-10 вып.0	МС-2	51	0.37	
	1.832.1-10 вып.0	МС-3	7	0.46	
	1.432-14/80 вып.2	А1	32	0.7	
	1.432-14/80 вып.2	А2	24	1.2	
	1.432-14/80 вып.2	А3	48	0.4	
	1.432-14/80 вып.2	А5	8	1.9	
1	1.800-4	МД6-1	4	0.6	
2	ТП903-1-215.84-КЖИ-11.400	МС5	3	2.12	
3		Труба 219х6х400 кг ГОСТ 8732-78* / Б Ст2сп ГОСТ 8731-74	1	12.6	
4		Полоса 6-2 6х50 ГОСТ 103-76* / В Ст3 ГОСТ 535-79* Е=50	8	0.1	
		Для $t_{н.в.}$=-30°			
		Стеновые панели			
ПС1	1.832.1-10.1.1.0.0.0.0-37	1ПСД6.30.25-ПП-С	7	5200	
ПС2	-45	1ПСД6.30.40-ПП-С	3	7800	
ПС3	1.832.1-10.1.2.0.0.0.0-29	2ПСД6.30.40-ПП-С	1	7400	
ПС4	ТП903-1-215.84-КЖИ-5.300-01	1ПСД6.33.25-ПП-С-1	14	5900	
ПС5	-5.300-03	1ПСД6.33.40-ПП-С-1	4	8800	
ПС6	1.432-14/80 вып.2	ПК6.70-П	12	1300	
ПС7	1.432-14/80 вып.2	ПК6.75-П	4	1400	
ПС8	ТП903-1-215.84-КЖИ-4.800-01	ПСД15.30.25-П-1	3	1700	
ПС9	-4.900-01	ПСД9.30.25-П-1	1	1000	
ПС10	-4.100-01	ПСД60.12.25-П-1	14	2700	

Марка поз.	Обозначение	Наименование	Кол.	Масса ед.кг	Примечание
ПС11	ТП903-1-215.84-КЖИ-4.600-01	ПСД12.12.25-П-1	6	530	
ПС12	-4.500-01	ПСД30.12.25-П-1	8	1300	
ПС13	1.832.1-9.1.0020000-12	ПСД60.12.25-П-У	10	2800	
ПС14	-08	ПСД60.6.25-П-У	2	1400	
ПС15	-10	ПСД60.9.25-П-У	2	2100	
ПС16	-4.400-01	ПСД60.6.25-Т1-1	7	1300	
ПС17	-4.700-01	ПСД6.12.25-П-1	2	260	
ПС18	1.832.1-9.1.0010000-05	ПСД60.9.25-П	2	2000	
ПС19	1.832.1-9.1.0020000-13	ПСД60.12.25-П-УП	8	2800	
ПС20	-09	ПСД60.6.25-П-УП	1	1400	
ПС21	-500-01	ПСД60.9.25-П-УП-1	2	2100	
ПС22	-5.200-01	ПСД15.6.25-П-УП-1	1	390	
ПС23	-5.100-01	ПСД15.12.25-П-УП-1	2	790	

Инв.№ подл. | Подпись и дата | Взам. инв.№

Привязан

Инв.№

ГИП	Соловьев	
Нач. отд.	Морунов	
Н.контр	Погорельский	
Гл.спец.	Марков	
Рук. гр.	Холодова	
Ст. инж.	Сенягина	
Инженер	Зайцева	

ТП903-1-215.84 52 -КЖИ

Полносборная котельная с 4 котлами ДЕ-10-14ГМ для сельского строительства. Топливо-газ, резерв-мазут.

Стадия	Лист	Листов
Р	37	

Спецификация к схемам расположения стеновых панелей (начало). Вариант посерии 1.832.1-9 и 1.832.1-10

Госстрой СССР, ГПИ Горьковский САНТЕХПРОЕКТ

Альбом IV

Марка поз.	Обозначение	Наименование	Кол.	Масса ед. кг	Примечание
		Изделия соединительные			
	1.439-2	Т-1	88	0.5	
	1.439-2	Т-8	36	0.5	
	1.439-2	Т-18	14	1.3	
	1.439-2	Т-19	4	0.4	
	1.439-2	Т-20	4	0.7	
	1.439-2	Т-22	18	0.6	
	1.439-2	Т-25	6	1.4	
	1.439-2	Т-27	6	0.4	
	1.832.1-10 вып.0	МС-1	25	0.37	
	1.832.1-10 вып.0	МС-2	51	0.37	
	1.832.1-10 вып.0	МС-3	7	0.46	
	1.432-14/80 вып.2	А1	32	0.7	
	1.432-14/80 вып.2	А3	48	0.4	
	1.432-14/80 вып.2	А4	24	1.5	
	1.432-14/80 вып.2	А5	8	1.9	
1	1.800-4	МД6-1	4	0.6	
2	ТП903-1-215.84-КЖИ-11.400	МС5	3	2.12	
3		Труба 219×6×500 кр ГОСТ 8732-78* / Б ст2сп ГОСТ 8731-74	1	15.8	
4		Полоса Б-2 6×50 ГОСТ 103-76* / В ст3 ГОСТ 535-79* С=50	8	0.1	
		Для $t_{н.в.}=-40°$			
		Стеновые панели			
ПС1	1.832.1-10.1.1.0.0.0.0-41	1ПСД6.30.30-ПП-С	7	6100	
ПС2	-45	1ПСД6.30.40-ПП-С	3	7800	
ПС3	1.832.1-10.1.2.0.0.0.0-29	2ПСД6.30.40-ПП-С	1	7400	
ПС4	ТП903-1-215.84-КЖИ-5.300-02	1ПСД6.33.30-ПП-С-1	14	6900	
ПС5	-5.300-03	1ПСД6.33.40-ПП-С-1	4	8800	
ПС6	1.432-14/80 вып.2	ПК6.75-П	12	1400	
ПС7	1.432-14/80 вып.2	ПК6.75-П	4	1400	
ПС8	ТП903-1-215.84-КЖИ-4.800-02	ПСД15.30.30-П-1	3	1950	
ПС9	-4.900-02	ПСД9.30.30-П-1	1	1150	
ПС10	-4.100-02	ПСД60.12.30-П-1	14	3150	
ПС11	-4.600-02	ПСД12.12.30-П-1	6	620	

Марка поз.	Обозначение	Наименование	Кол.	Масса ед. кг.	Примечание
ПС12	ТП903-1-215.84-КЖИ-4.500-02	ПСД30.12.30-П-1	8	1600	
ПС13	1.832.1-9.1.0020000-20	ПСД60.12.30-П-У	10	3300	
ПС14	-16	ПСД60.6.30-П-У	2	1600	
ПС15	-18	ПСД60.9.30-П-У	2	2450	
ПС16	ТП903-1-215.84-КЖИ-4.400-02	ПСД60.6.30-П-1	7	1550	
ПС17	-4.700-02	ПСД6.12.30-П-1	2	305	
ПС18	1.832.1-9.1.0010000-09	ПСД60.9.30-П	2	2350	
ПС19	1.832.1-9.1.0020000-21	ПСД60.12.30-П-УП	8	3300	
ПС20	-17	ПСД60.6.30-П-УП	1	1600	
ПС21	ТП903-1-215.84-КЖИ-5.000-02	ПСД60.9.30-П-УП-1	2	2450	
ПС22	-5.200-02	ПСД15.6.30-П-УП-1	1	465	
ПС23	-5.100-02	ПСД15.12.30-П-УП-1	2	945	
		Изделия соединительные			
	1.439-2	Т-1	88	0.5	
	1.439-2	Т-8	36	0.5	
	1.439-2	Т-18	14	1.3	
	1.439-2	Т-19	4	0.4	
	1.439-2	Т-20	4	0.7	
	1.439-2	Т-23	18	0.8	
	1.439-2	Т-26	6	1.9	
	1.439-2	Т-27	6	0.4	
	1.832.1-10 вып.0	МС-1	25	0.37	
	1.832.1-10 вып.0	МС-2	51	0.37	
	1.832.1-10 вып.0	МС-3	7	0.46	

Марка поз.	Обозначение	Наименование	Кол.	Масса ед. кг.	Примечание
	1.432-14/80 вып.2	А1	32	0.7	
	1.432-14/80 вып.2	А3	48	0.4	
	1.432-14/80 вып.2	А5	32	1.9	
1	1.800-4	МД6-2	4	0.9	
2	ТП903-1-215.84-КЖИ-11.400	МС5	3	2.12	
3		Труба 219×6×500 кр ГОСТ 8732-78* / Б ст2сп ГОСТ 8731-74	1	15.8	
4		Полоса Б-2 6×50 ГОСТ 103-76* / В ст3 ГОСТ 535-79* С=50	8	0.1	

Инв. № подл. | Подпись и дата | Взам. инв. №

Привязан:

Инв. №

ГИП	Соловьев	
Нач. отд.	Морунов	
Н. контр.	Погорельский	
Гл. спец.	Марков	
Рук. гр.	Холодова	
Ст. инж.	Сенягина	
Инж. инж.	Зайцева	

ТП 903-1-215.84 53 -КЖ

Полносборная котельная с 4 котлами ДЕ-10-14ГМ для сельского строительства. Топливо газ, резерв мазут

Стадия	Лист	Листов
Р	38	

Спецификация к схемам расположения стеновых панелей (окончание). Вариант по сериям 1.832.1-9 и 1.832.1-10

Госстрой СССР ГПИ Горьковский САНТЕХПРОЕКТ

Ведомость рабочих чертежей основного комплекта марки КМ

Лист	Наименование	Примечание
1	Общие данные (начало)	
2	Общие данные (окончание). Ведомость металлоконструкций по видам профилей	
3	Техническая спецификация стали на ворота (начало)	
4	Техническая спецификация стали на лестницы и ограждения (продолжение)	
5	Техническая спецификация стали на перегородки сетчатые (продолжение)	
6	Техническая спецификация стали (продолжение)	
7	Техническая спецификация стали (окончание)	
8	Схемы расположения балок перекрытия, ограждения на отм. 3.300	
9	Схемы расположения площадок на отм. 3.800, 5.800; 6.000	
10	Схема расположения монорельсов	
11	Опора под деаэратор	
12	Схемы расположения площадки на отм. 0.000, балок и стоек для крепления трубопроводов и электрокабельных конструкций	
13	Схема расположения балок для крепления трубопроводов	
14	Схемы расположения перегородок и ограждения	
15	Ворота	
16	Узлы 1÷5	
17	Узлы 6÷12	
18	Узлы 13÷21	
19	Узлы 22÷32	
20	Узлы 33÷37	
21	Схема расположения рамы ворот. Узлы 38÷41	

Типовой проект разработан в соответствии с действующими нормами и правилами и предусматривает в части металлических конструкций мероприятия, обеспечивающие взрывную, взрывопожарную и пожарную безопасность при эксплуатации здания.

Гл. инженер проекта Л. Соловьев

Ведомость ссылочных и прилагаемых документов

Обозначение	Наименование	Примечание
	Ссылочные документы	
1.459-2 выпуск 1	Стальные лестницы, переходные площадки и ограждения. Лестницы, переходные площадки и ограждения из холодногнутых профилей с настилом и ступенями из элементов штампованного и решетчатого типов	
выпуск 2	Лестницы, переходные площадки и ограждения из холодногнутых профилей с настилом и ступенями из рифленой стали	
1.426-1 выпуск 3	Стальные подкрановые балки. Балки путей подвесного транспорта пролетом 6 м. Чертежи КМ	
1.431-10 выпуск 2	Перегородки консольные сетчатые стальные. Материалы для проектирования.	
выпуск 3	Монтажные схемы, узлы. Дверные створки, стойки, ригели, щиты. Рабочие чертежи.	

Условные обозначения

- Сварной заводской шов.
- Сварной монтажный шов.
- Болт временный
- Номер узла
- Номер листа, где изображен узел.

Общие указания

1. Стальные конструкции разработаны на стадии КМ в соответствии с главами СНиП II-23-81, СНиП II-6-74 и являются исходным материалом для разработки рабочих чертежей на стадии КМД.
2. Рабочие чертежи стальных конструкций выполнены для района с расчетной зимней температурой воздуха -30°С и скоростным напором ветра для IV географического района.
3. За относительную отметку 0.000 принят уровень чистого пола котельной, соответствующий абсолютной отметке ____.
4. Изготовление и монтаж конструкций производить в соответствии с главой СНиП III-18-75.
5. Заводские соединения приняты сварными.
6. Монтажные соединения приняты на болтах нормальной точности класса прочности 4.6 по ГОСТ 7798-70* и монтажной электросварке согласно ГОСТ 5264-80.
7. Монтажные работы должны производиться по заранее разработанному и утвержденному проекту производства работ, выполненному в соответствии с требованиями СНиП III-4-76 и СНиП III-4-80.
8. Сварку производить электродами типа Э-42 ГОСТ 9467-75.
9. Все металлоконструкции окрасить двумя слоями эмали ПФ-115 по одному слою грунта ПФ-020 (кроме оговоренных на листе КМ-8) в соответствии с главой СНиП III-23-76
10. Крепление элементов производить по расчетным усилиям, указанным в ведомостях элементов.

Минимальное усилие для крепления 5 тс.

Привязан

Инв. №

ТП 903-1-215.84 - КМ 54

Полносборная котельная с 4 котлами ДЕ-10-14ГМ для сельского строительства. Топливо-газ, резерв - мазут

ГИП	Соловьев		
Нач. отд.	Морунов		
Н. контр.	Марков		
Гл. спец.	Марков		
Рук. гр.	Бабурина		
Ст. инж.	Волкова		

Стадия	Лист	Листов
Р	1	

Общие данные (начало).

Госстрой СССР ГПИ Горьковский САНТЕХПРОЕКТ

Наименование конструкций по номенклатуре прейскуранта № 01-22	Позиции по прейскуранту № 01-22	№ п.п.	Код конструкций	Масса конструкций, т: всего стали повышенной и высокой прочности	по видам профилей стали: балки и швеллеры	крупносортная сталь	среднесортная сталь	мелкосортная сталь	толстолистовая сталь	универсальная сталь	тонколистовая сталь	гнутые и гнуто-сварные	трубы	прочие	Всего	Количество, шт.	Серия типовых конструкций
1	2	3	4	5	6	7	8	9	10	11	12	13	14	15	16	17	18
Балки перекрытий	309-29		526182		6.03				1.20						7.30		
	309-28				0.15	0.02			0.29						1.07		
Балки площадок	309-24		526233		2.47										2.50		
	309-28				0.84	0.12			0.60					1.00	2.59		
Монорельсовые пути	303-29		526235		2.30	0.09			0.06						2.48		
Подвески	303-33		526235		0.32				0.44						0.77		
Каркас опоры под деаэратор	323-4		526396		1.04	1.44			0.36					0.36	3.23		
Балки для крепления трубопровода	308-1		526171		7.68	0.02		0.12	0.66						8.57		
Ограждения	302-14		526213		0.02	0.17			0.01		0.15				0.36		
	312-7		526244					0.17	0.06			0.92			1.16		1.459-2.82
Лестницы	312-1		526242			0.03		0.06	0.03		0.20	0.57			0.90		1.459-2.81
Перегородки сетчатые	302-14		526213			0.04	0.20	0.02	0.02		0.01	0.05		0.03	0.38		1.431-10.83
Ворота	311-6		526215			0.07					0.62	0.57			1.27		
Итого					21.45	2.00	0.20	0.37	3.73		0.98	2.11		1.39	32.58		
Контрольная сумма																	

526000

ТП 903-1-21584-КМ

Полносборная котельная с 4 котлами ДЕ-10-14ГМ для сельского строительства. Топливо газ, резерв мазут

Привязан:	ГИП	Соловьев	
	Нач. отд.	Марунов	
	Н. контр.	Марков	
	Гл. спец.	Марков	
	Рук. гр.	Бабурина	
Инв. №	Ст. инж.	Волкова	

Стадия	Лист	Листов
Р	2	

Общие данные (окончание) Ведомость металлоконструкций по видам профилей

Госстрой СССР ГПИ Горьковский Сантехпроект

Вид профиля и ГОСТ, ТУ	Марка металла и ГОСТ	Обозначение и размер профиля, мм	№ п.п.	Код: марки металла	вида профиля	размера профиля	Количество, шт.	Длина, мм	Масса металла, т: Ворота	Код	Общая масса, т	Масса потребности в металле по кварталам (заполняется изготовителем) т: I	II	III	IV	Заполняется ВЦ
1	2	3	4	5	6	7	8	9	526215							
Сталь угловая равнополочная ГОСТ 8509-72*	18кп ГОСТ 23570-79	L 50×5		1143	21113				0.07		0.07					
Сталь листовая ГОСТ 19903-74*	18кп ГОСТ 23570-79	-δ = 1.2							0.51		0.51					
		-δ = 2.0							0.01		0.01					
		-δ = 3.0							0.08		0.08					
	Итого			1143	72117				0.60		0.60					
Швеллеры гнутые равнополочные ГОСТ 8278-75*	18кп ГОСТ 23570-79	Гн [32×20×2							0.04		0.04					
		Гн [60×32×2							0.23		0.23					
	Итого			1143					0.27		0.27					
Уголки гнутые неравнополочные ГОСТ 19772-74*	18кп ГОСТ 23570-79	Гн L 100×80×6		1143					0.28		0.28					
Всего масса металла									1.22		1.22					
Масса поставки элементов по кварталам (заполняется заказчиком)																

526000

ТП 903-1-21584-КМ

Полносборная котельная с 4 котлами ДЕ-10-14ГМ для сельского строительства. Топливо газ, резерв мазут

Привязан:	ГИП	Соловьев	
	Нач. отд.	Марунов	
	Н. контр.	Марков	
	Гл. спец.	Марков	
	Рук. гр.	Бабурина	
Инв. №	Ст. инж.	Волкова	

Стадия	Лист	Листов
Р	3	

Техническая спецификация стали на ворота (начало)

Госстрой СССР ГПИ Горьковский Сантехпроект

Вид профиля и ГОСТ, ТУ	Марка металла и ГОСТ	Обозначение и размер профиля, мм	№ п.п.	Код: марки металла	Код: вида профиля	Код: размера профиля	Количество, шт.	Длина, мм	Масса металла, т: лестницы (код 526242)	Масса металла, т: ограждения (код 526244)	Общая масса, т	Масса потребности в металле по кварталам (заполняется изготовителем): I	II	III	IV	Заполняется ВЦ
1	2	3	4	5	6	7	8	9								
Сталь угловая равнополочная ГОСТ 8509-72*	18кп ГОСТ 23570-79	L 25×3			21113					0,16	0,16					
		L 75×6			21113				0,03		0,03					
	Итого			1143					0,03	0,16	0,19					
Сталь листовая ГОСТ 19903-74*	18кп ГОСТ 23570-79	-δ=4			71110				0,02	0,06	0,08					
		-δ=6			71110				0,01		0,01					
	Итого			1143					0,03	0,06	0,09					
Сталь листовая ГОСТ 16523-70*	18кп ГОСТ 23570-79	-δ=2		1143					0,19		0,19					
Сталь круглая ГОСТ 2590-71		• ф18		1143	11118				0,06		0,06					
Швеллеры гнутые равнополочные ГОСТ 8278-75*.		гн L 180×50×4		1143	73270				0,28		0,28					
Швеллеры гнутые неравнополочные ГОСТ 8281-80		гн C 50×40×12×2,5		1143	74136					0,62	0,62					
Уголки стальные гнутые равнополочные ГОСТ 19771-74*		гн L 80×5		1143	75116				0,27		0,27					
УМТУ 2-130-70		гн {90×30×2,5×3		1143						0,27	0,27					
Всего масса металла									0,86	1,11	1,97					
Масса поставки элементов по кварталам, т (заполняется заказчиком)		I														
		II														
		III														
		IV														

526000

ТП 903-1-215.84-КМ

Полносборная котельная с 4 котлами ДЕ-10-14ГМ для сельского строительства. Топливо газ, резерв мазут

Стадия	Лист	Листов
Р	4	

Госстрой СССР ГПИ Горьковский Сантехпроект

Техническая спецификация стали на лестницы и ограждения (продолжение)

ГИП	Соловьев	
Нач. отд.	Морунов	
Н. контр.	Марков	
Гл. спец.	Марков	
Рук. гр.	Бабурина	
Ст. инж.	Волкова	

Привязан:

Инв. №

Вид профиля и ГОСТ; ТУ	Марка металла и ГОСТ	Обозначение и размер профиля, мм	№ п.п.	Код: марки металла	Код: вида профиля	Код: размера профиля	Количество, шт	Длина, мм	Масса металла, т: перегородки сетчатые (код 526213)	Общая масса, т	Масса потребности в металле по кварталам (заполняется заказчиком): I	II	III	IV	Заполняется ВЦ
1	2	3	4	5	6	7	8	9							
Сталь угловая равнополочная ГОСТ 8509-72*	18кп ГОСТ 23570-79	L 50×3							0,02	0,02					
		L 70×4							0,02	0,02					
	Итого			1143	21113				0,04	0,04					
Сталь угловая неравнополочная ГОСТ 8510-72*	18кп ГОСТ 23570-79	L 50×32×3		1143	22152				0,18	0,18					
Уголки стальные гнутые неравнополочные ГОСТ 19772-74*	18кп ГОСТ 23570-79	Гн L 25×20×1,5		1143					0,05	0,05					
Сталь круглая ГОСТ 2590-71*	18кп ГОСТ 23570-79	• ф5							0,01	0,01					
		• ф18							0,01	0,01					
	Итого			1143	11118				0,02	0,02					
Сталь полосовая ГОСТ 103-76*	18кп ГОСТ 23570-79	-50×6		1143	13110				0,01	0,01					
Сетка стальная ГОСТ 5336-80	18кп ГОСТ 23570-79	N45×2,0		1143					0,03	0,03					
Сталь листовая ГОСТ 19903-74*	18кп ГОСТ 23570-79	-δ=2			72117				0,01	0,01					
		-δ=4			71110				0,01	0,01					
		-δ=8			71110				0,01	0,01					
	Итого			1143					0,03	0,03					
Всего масса, металла									0,36	0,36					
Масса поставки элементов по кварталам, т (заполняется заказчиком)		I													
		II													
		III													
		IV													

526000

ТП 903-1-215.84-КМ

Полносборная котельная с 4 котлами ДЕ-10-14ГМ для сельского строительства. Топливо газ, резерв мазут

Стадия	Лист	Листов
Р	5	

Госстрой СССР ГПИ Горьковский Сантехпроект

Техническая спецификация стали на перегородки сетчатые (продолжение)

ГИП	Соловьев	
Нач. отд.	Морунов	
Н. контр.	Марков	
Гл. спец.	Марков	
Рук. гр.	Бабурина	
Ст. инж.	Волкова	

Привязан:

Инв. №

Вид профиля и ГОСТ, ТУ	Марка металла и ГОСТ	Обозначение и размер профиля, мм	№ п.п.	Код			Количество, шт.	Длина, мм	Масса металла по элементам конструкций, т						Общая масса, т	Масса потребности в металле по кварталам (заполняется изготовителем)				Заполняется ВО
				Марки металла	Вида профиля	Размера профиля			Балки перекрытий	Балки площадок	Монорельсовые пути	Каркас опоры под агрегат	Ограждение	Балки для крепления трубопроводов		I	II	III	IV	
									Код элемента конструкций											
1	2	3	4	5	6	7	8	9	526182	526233	526235	525396	526213	526171						
Балки двутавровые ГОСТ 8239-72	18 пс ГОСТ 23570-79	I 18		1316	24155						0.56				0.56					
Балки двутавровые для подвесных путей ГОСТ 19425-74*	18 сп ГОСТ 23570-79	I 24 М		1566	53899						1.67				1.67					
Двутавры и тавры с параллельными гранями полок ТУ 14-2-24-72	18 пс ГОСТ 23570-79	I 20 Б1								1.46					1.46					
		I 45 Б2								0.94					0.94					
		Итого		1316	24511					2.40					2.40					
Швеллеры ГОСТ 8240-72	18 пс ГОСТ 23570-79	С 10			26140						0.31				0.31					
		С 20			26239				0.44	0.30					0.74					
		С 24			26271				0.29						0.29					
		С 30			26310				5.85						5.85					
		Итого		1316					6.58	0.30	0.31				7.19					
	18 кп ГОСТ 23570-79	С 10			26140					0.30		1.01	0.02	2.87	4.20					
		С 16			26182					0.09				3.30	3.39					
		С 20			26239					0.12			0,11	0.21	0.44					
		С 24			26271									1.08	1.08					
		Итого		1143						0.51		1.01	0.13	7.46	9.11					
Всего профиля									6.58	0.81	0.31	1.01	0.13	7.46	16.3					
Сталь угловая равнополочная ГОСТ 8509-72*	18 кп ГОСТ 23570-79	L 50×5								0.01	0.04	0.90	0.20		1.15					
		L 63×5								0.01	0.05				0.06					
		L 80×6								0.09		0.50		0.02	0.61					
		L 100×10							0.02						0.02					
		L 140×10											0,14		0.14					
		Итого		1143	21113				0.02	0.11	0.09	1.40	0.34	0.02	1.98					

Типовой проект 903-1- Альбом IV

Инв.№ подл. | Подп. и дата | Взам.инв.№

Привязан

Инв.№

ГИП	Соловьев		
Нач. отд.	Маринов		
Н. контр.	Марков		
Гл. спец.	Марков		
Рук. гр.	Бабурчук		
Ст. инж.	Волкова		

526000

ТП 903-1-215.84-КМ 57

Полносборная котельная с 4 котлами ДЕ-10-14ГМ для сельского строительства. Топливо газ, резерв мазут

Стадия	Лист	Листов
Р	6	

Техническая спецификация стали (продолжение)

Госстрой СССР ГПИ Горьковский Сантехпроект

Типовой проект 903-1- Альбом IV

Вид профиля и ГОСТ, ТУ	Марка металла и ГОСТ	Обозначение и размер профиля, мм	№ п.п.	Код: Марки металла	Код: Вида профиля	Код: Размера профиля	Количество, шт.	Длина, мм	Масса металла по элементам конструкций, т: Балки перекрытий	Балки площадок	Монорельсовые пути	Каркас опоры под деаэратор	Ограждение	Балки для крепления трубопров.		Общая масса, т	Масса потребности в металле по кварталам (Заполняется изготовителем): I	II	III	IV	Заполняется ВЦ
									Код элемента конструкций												
1	2	3	4	5	6	7	8	9	526182	526233	526235	526396	526213	526171							
Сталь листовая ГОСТ 19903-74*	18 ПС ГОСТ 23570-79	-δ=8									0.20					0.20					
		-δ=10							1.16		0.23					1.39					
	Итого			1316	71110				1.16		0.43					1.59					
	18 КП ГОСТ 23570-79	-δ=2			72117								0.14			0.14					
		-δ=6			71110				0.12	0.07	0.06	0.30		0.17		0.72					
		-δ=8			71110				0.01					0.26		0,27					
		-δ=10			71110				0.15	0.40			0.01	0.19		0.75					
		-δ=20			71110					0.02		0.05		0.02		0.09					
	Итого			1143					0.28	0.49	0.06	0.35	0.15	0.64		1.97					
Всего профиля									1.44	0.49	0.49	0.35	0.15	0.64		3.56					
Сталь листовая рифленая ГОСТ 8568-77*	18 КП ГОСТ 23570-79	δ=5		1143	71315					0.09						0.09					
Сталь листовая просечно-вытяжная ГОСТ 8706-78*	18 КП ГОСТ 23570-79	ПВ 506		1143	71404					0.97		0.35				1.32					
Сталь круглая ГОСТ 2590-71*		• ф16												0.12		0.12					
Итого масса металла									8.04	4.87	3.12	3.11	0.62	8.24		28.0					
Ворота	Лист 3															1.22					
Лестницы и ограждения	Лист 4															1.97					
Перегородки сетчатые	Лист 5															0.36					
Всего масса металла																31.55					
В том числе по маркам	18сп ГОСТ 23570-79										1,67					1.67					
	18пс ГОСТ 23570-79								7.74	2.70	1.30					11.74					
	18кп ГОСТ 23570-79								0.30	2.17	0.15	3.11	0.62	8.24		18.14					
Масса поставки элементов по кварталам, т (Заполняется заказчиком)	I																				
	II																				
	III																				
	IV																				

Привязан

инв. №

ГИП	Соловьев	
Нач. отд.	Морунов	
Н. контр.	Марков	
Гл. спец.	Марков	
Рук. гр.	Бабурина	
Ст. инж.	Волкова	

526000

ТП 903-1-21584-КМ 58

Полносборная котельная с 4 котлами ДЕ10-14ГМ для сельского строительства. Топливо газ, резерв мазут

Стадия	Лист	Листов
Р	7	

Техническая спецификация стали (окончание)

Госстрой СССР ГПИ Горьковский Сантехпроект

инв. № подл. | подп. и дата | взам. инв. №

Схема расположения балок перекрытия на отм. 3.300

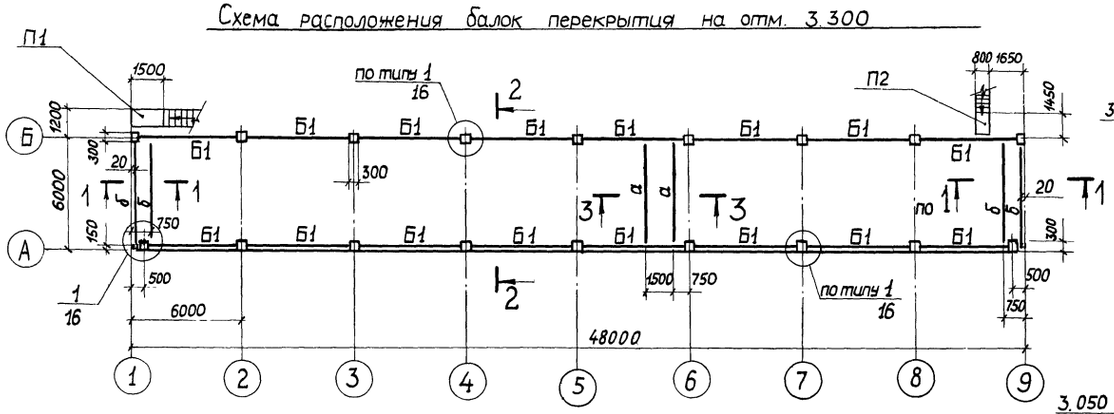

Схема расположения ограждения на отм. 3.300

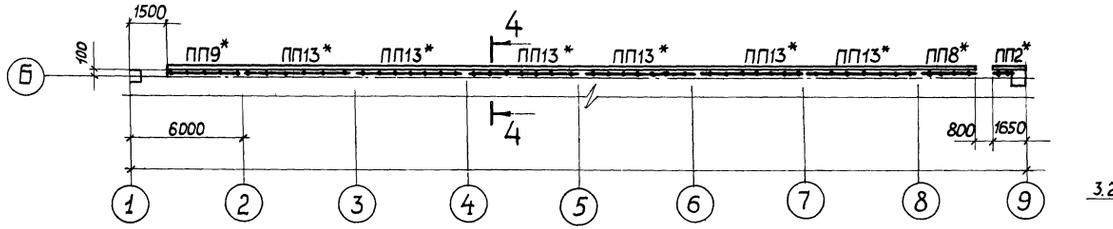

Схема П1

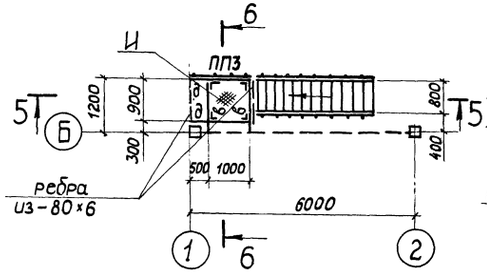

Схема П2

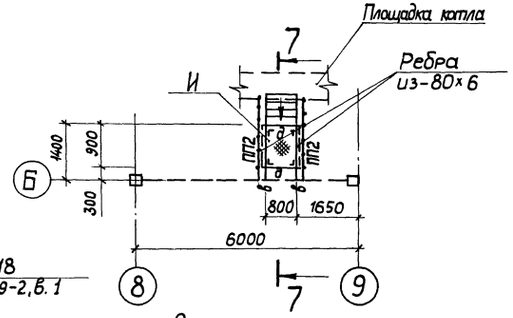

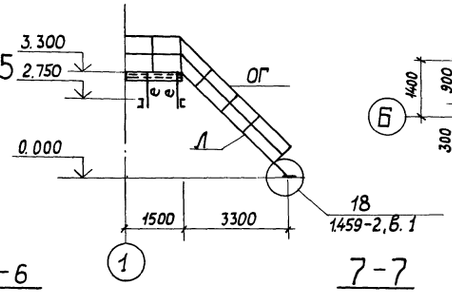

4-4

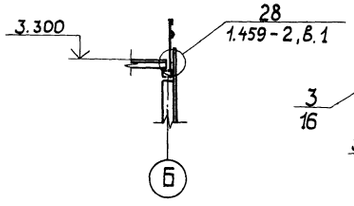

6-6

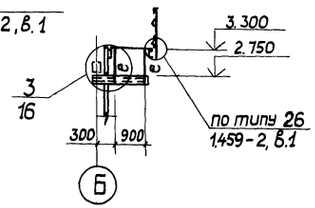

7-7

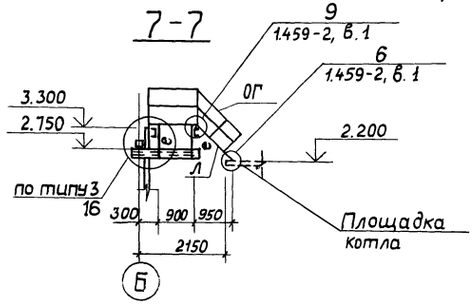

Ведомость элементов

Марка	Сечение: Эскиз	Поз.	Состав	Опорные усилия: M тсм	N тс	Q тс	Группа констр.	Марка металла	Примечание
Б1		1	2 ⊏30			11,0	2	18 пс	
		2	−160×10						
а	⊏		⊏24			1,8	2	—"—	
б	⊏		⊏20			0,9	4	18кп	
в	⊏		⊏16				4	—"—	констр.
д	⊏		⊏10				4	—"—	—"—
е	∟		∟80×6				4	—"—	
и	—		риф. б=5				4	—"—	
ПП2	Серия 1.459-2; Вып.2, лист 75						4	—"—	
ПП3	—"—		75				4	—"—	
ПП2*	—"—		75				4	—"—	
ПП8*	—"—		77				4	—"—	
ПП9*	—"—		78				4	—"—	
ПП13*	—"—		79				4	—"—	
Л	Лестница						4	—"—	Выполнить по серии 1.459-2, в.1,2.
ОГ	Ограждение						4	—"—	

1. Общие указания см. лист КМ-1.
2. Рифленый настил приварить к металлическим балкам площадок сплошным швом $h_ш$=4 мм.
3. Нормативная кратковременная нагрузка на перекрытие принята — 300 кг/м².
4. Ограждения, отмеченные знаком *, изготовить без гн { 90×30×25×3.
5. Балки в осях 1-4/А-Б покрыть вспучивающимся огнезащитным покрытием ВПМ-2 по ГОСТ 25131-82.

Согласовано
Инв.№ подл. | Подп. и дата | Взам. инв.№ | Нач. отд. КУ-1 Леденин | Ком.

Привязан:

Инв.№

ГИП	Соловьев	
Нач.отд	Морунов	
Н.контр	Марков	
Гл. спец.	Марков	
Рук. гр.	Бабурина	
Ст.инж.	Волкова	

ТП 903-1-215.84 — КМ 59

Полносборная котельная с 4 котлами ДЕ-10-14 ГМ для сельского строительства. Топливо-газ, резерв-мазут

Стадия	Лист	Листов
Р	8	

Схемы расположения балок перекрытия. Ограждения на отм. 3.300

Госстрой СССР ГПИ Горьковский САНТЕХПРОЕКТ

Типовой проект 903-1- альбом IV

Инв.№ подл. | Подп. и дата | Взам. инв.№

Схема расположения площадки на отм. 3.800

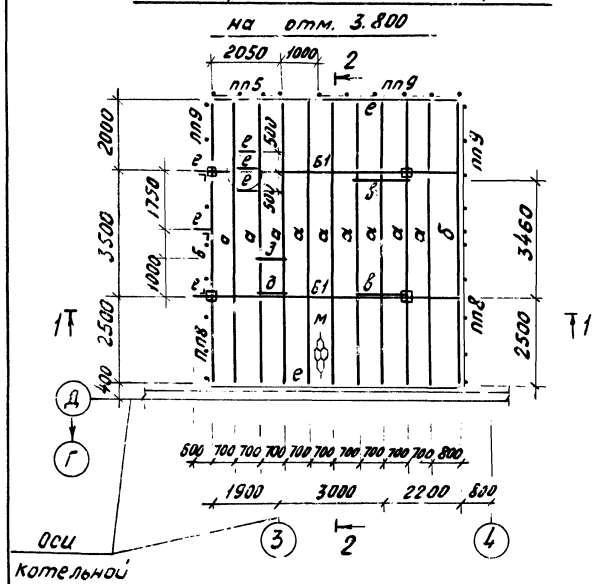

2-2

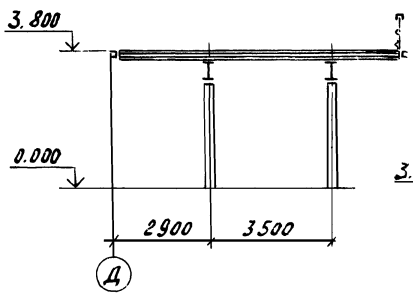

3-3

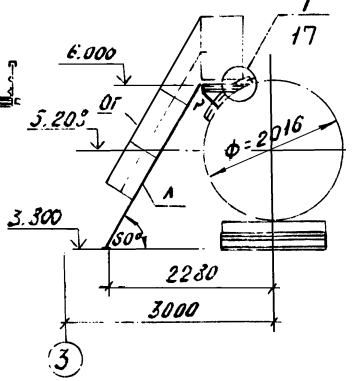

Ведомость элементов

Марка	Сечение: Эскиз	Поз.	Сечение: Состав	Опорные усилия: M тсм	N тс	Q тс	Группа констр.	Марка металла	Примечание
Б1	I		I 4562			2,0	3	18пс	
а	I		I 2061			2,2	3	— " —	
б	[		[20			0,9	3	— " —	
в	2 [1, 50	1	2 [20				3	18кп	констр.
		2	-250×10						
д	1 2	1	2-250×10				3	— " —	констр.
		2	-480×10						
е	[		[10				4	— " —	констр.
к	L		L 80×6				4	— " —	— " —
м	——		ПВ-506				3	— " —	
р	L		L 50×5				4	— " —	констр.
ск1	L		L 80×6				3	— " —	— " —
л	Лестница						4	— " —	Выполнить по серии 1.459-2 Вып. 1.2
ст	стремянка						4	— " —	
пл5	серия 1.459-2; вып. 2; лист 76						4	— " —	
пл8	—— " —— лист 77						4	— " —	
пл9	—— " —— лист 78						4	— " —	

1-1

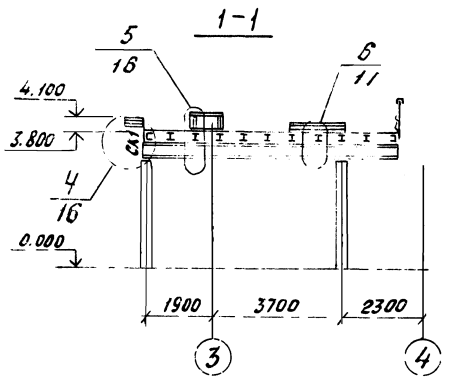

4-4

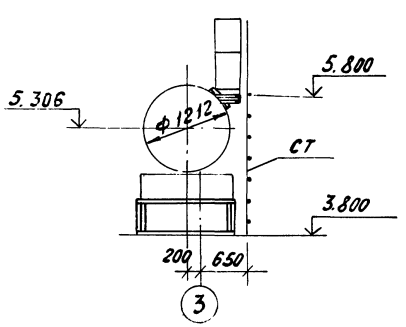

Схема расположения площадок на отм. 5.800; 6.000

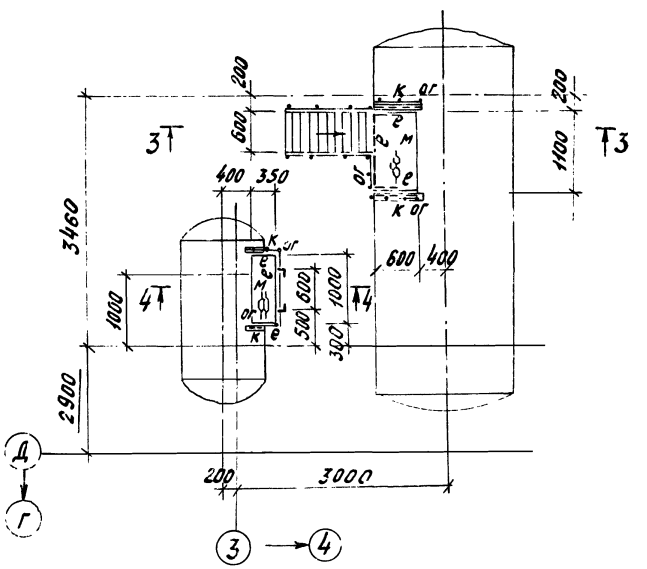

1. Общие указания см. лист КМ-1.
2. Просечно-вытяжной настил приварить к металлическим балкам площадки швом $h = 4$мм.
3. Временные нагрузки на деаэраторную площадку:
   а) нормативная равномерно распределенная нагрузка - 200 кг/м²
   б) нагрузка от технологического оборудования.

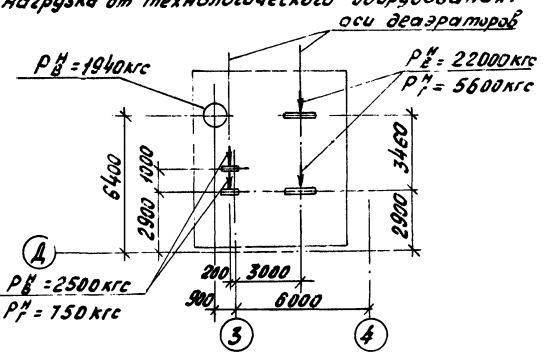

Привязан

Инв. №

ГИП	Соловьев		ТП 903-1-21.84-КМ 60
Нач. отд.	Марунов		Полносборная котельная с 4 котлами ДЕ-10-14ГМ для сельского строительства. Топливо газ, резерв мазут
Н. контр.	Марков		Стадия: Р; Лист: 9; Листов:
Гл. спец.	Марков		
Рук. гр.	Бабурина		
Ст. инж.	Волкова		Схемы расположения площадок на отм. 3.800; 5.800; 6.000
			Госстрой СССР ГПИ Горьковский Сантехпроект

Альбом IV

Типовой проект 903-1-

Схема расположения монорельсов

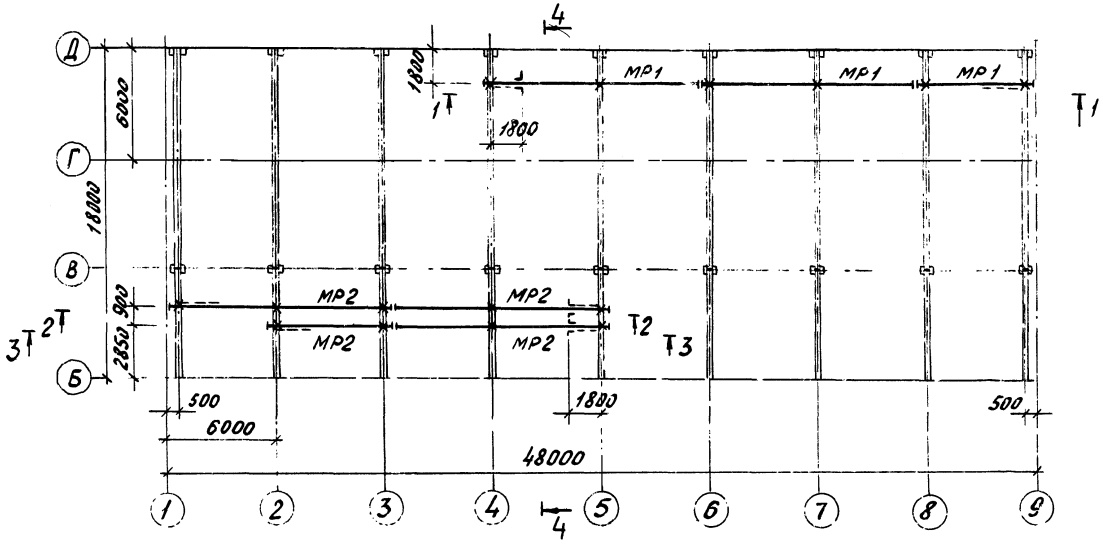

Ведомость элементов

Марка	Сечение: Эскиз	Поз.	Состав	Опорные усилия: M тсм	N тс	Q тс	Группа конструк.	Марка металла	Примечание
МР1	I		I 18			1,39	1	18пс	
МР2	I		I 24М			3,30	1	18сп	
а	⊐⊏ 296		2⊏10		3,3		3	18пс	
б	L		L 65×5				4	18кп	по гибкости

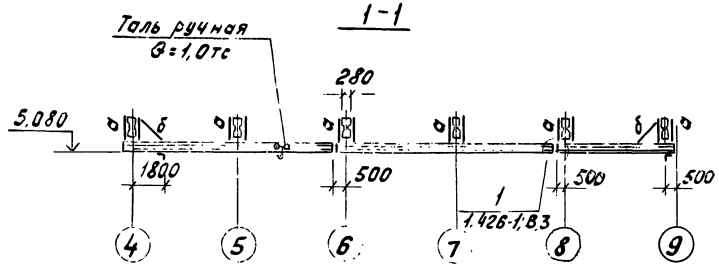

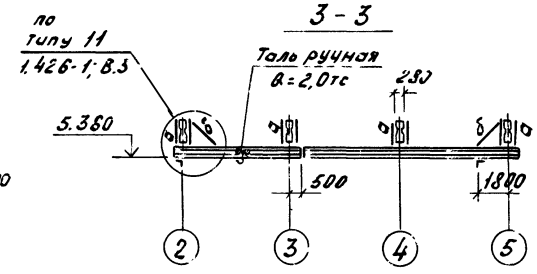

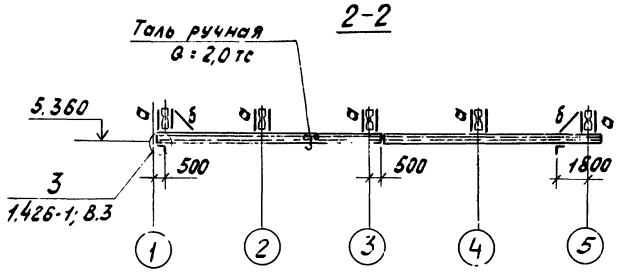

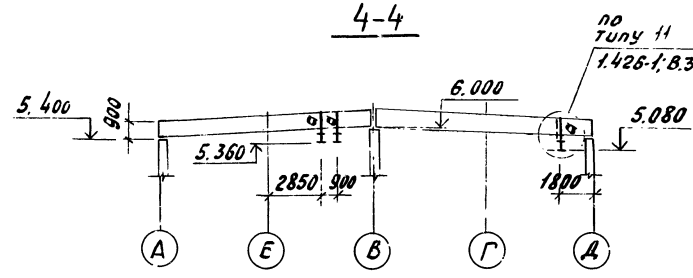

1. Общие указания см. лист КМ-1.
2. Изготовление и монтаж монорельсов производить в соответствии с серией 1.426-1; Вып.3.

Нач. отд. 10.АУ-1/ИСЗ | Взам. инв. № | Подп. и дата | Инв. № подл.

Привязан

Инв. №

ГИП	Соловьев	
Нач. отд.	Марунов	
Н. контр.	Марков	
Гл. спец.	Марков	
Рук. гр.	Баврина	
Ст. инж.	Булкова	

ТП 903-1-21584-КМ 61

Полносборная котельная с 4 котлами ДЕ-10-14ГМ для сельского строительства. Топливо газ резервное мазут

Стадия	Лист	Листов
Р	10	

Схема расположения монорельсов

Госстрой СССР ГПИ Горьковский Сантехпроект

Типовой проект 903-1- Альбом IV

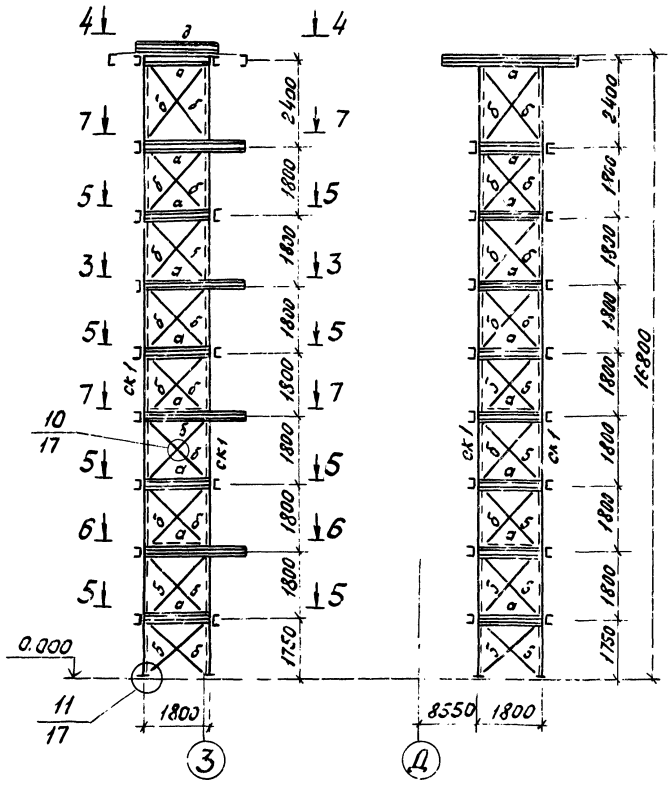

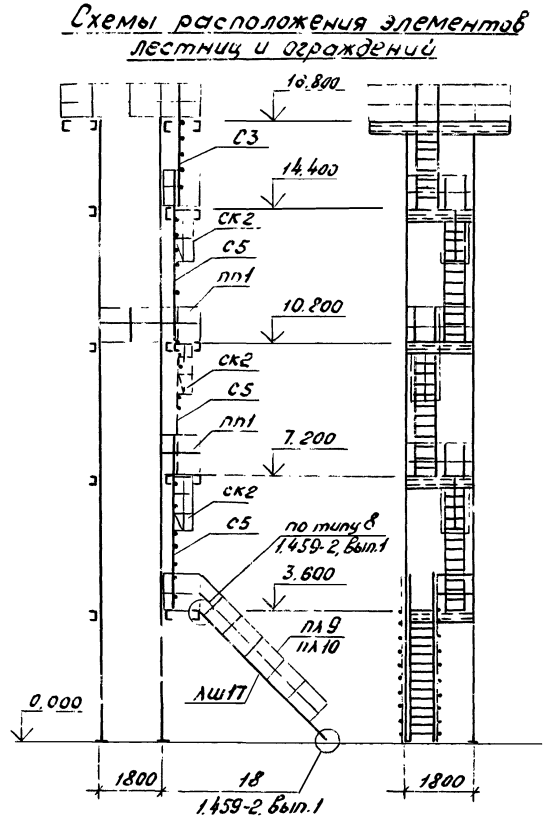

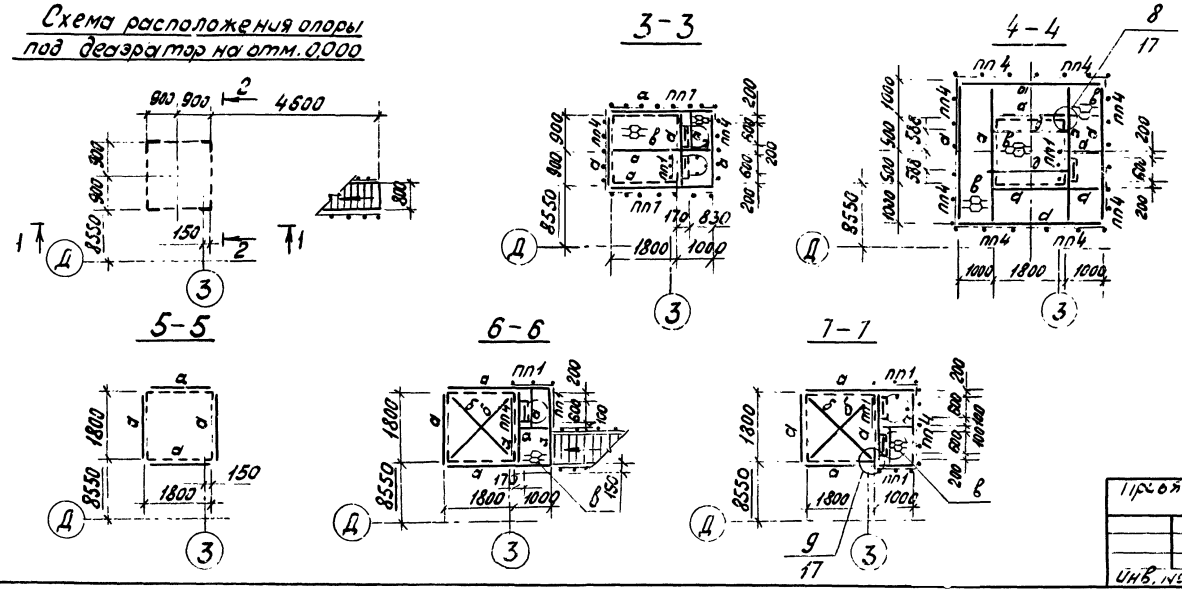

Ведомость элементов

Марка	Сечение: Эскиз	Поз.	Состав	Опорные усилия: M тс.м	N тс	Q тс	Группа констр.	Марка металла	Примечание
а	[		[10			0,25	3	см. примечание п. 2	
б	L		L50×5		1,1		3		по гибкости
в	—		ПВ-506				4		
д	⊐⊏30		2[10				3		планки из -100×6 через 5
ск1	L		L80×6		8.0		3		
С3	Серия 1.459-2, вып.1, лист 62						4		
С5	лист 63						4		
Лш17	— " — лист 18						4		
пл9	— " — вып.2, лист 46						4		
пл10	— " — лист 46						4		
пп1	— " — лист 75						4		
пп4	— " — лист 76						4		
пп7	— " — лист 77						4		
ск2	— " — лист 89						4		

1. Общие указания см. лист КМ-1.
2. Материал металлоконструкций для всех элементов сталь 18кп по ГОСТ 23570-79 при расчетной температуре ≥ -30°С, кроме климатического II ч по ГОСТ 16350-80 сталь 18пс по ГОСТ 23570-79 при расчетной температуре -30 > t ≥ -40°С для элементов а, б, д, СК1, для остальных элементов - сталь 18кп по ГОСТ 23570-79.
3. Сечение элементов опоры рассчитаны для IV ветрового района по СНиП II-6-74 на нормативные нагрузки:
   а) отвеса деаэратора и труб - 2650кгс
   б) от временной нагрузки на площадке - 200 кгс/м².
4. Разбивку отверстий в просечно-вытяжной стали делать по месту по технологическим чертежам.
5. Просечно-вытяжной настил приварить к металлическим балкам площадок.

Гип	Соловьев		
Нач. отд.	Марков		
Н. контр.	Марков		
Гл. спец.	Марков		
Рук. пр.	Евдокимов		
Ст. инж.	Волкова		

Привязан

Инв. №

ТП 903-1-215.84-КМ 62

Полносборная котельная с 4 котлами ДЕ-10-14ГМ для сельского строительства. Топливо-газ, резерв-мазут.

Стадия	Лист	Листов
Р	11	

Опора под деаэратор

Госстрой СССР ГПИ Горьковский Сантехпроект

Согласовано

Инв. № подл. | Подп. и дата | Взам. инв. № | Нач. отд. КУ-1 | Лепендин | 16.07.84

20072-06 62

Альбом IV

Типовой проект 903-1-

Схема расположения площадки на отм. 0.000

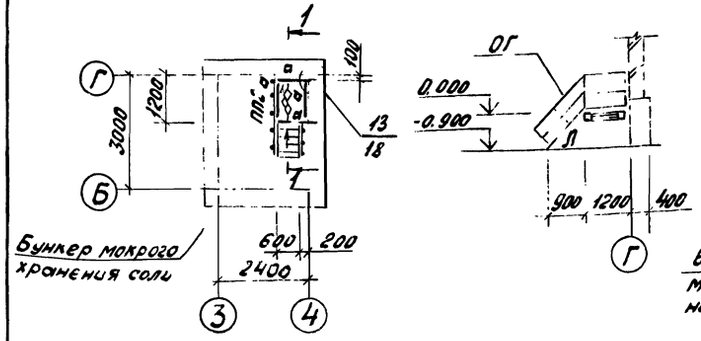

1-1

Схема расположения балок для крепления трубопроводов

2-2

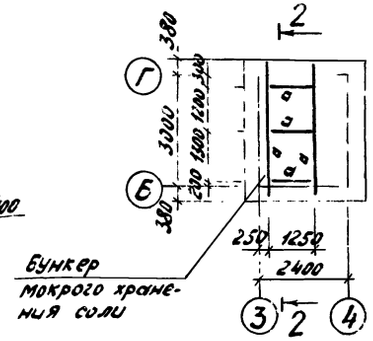

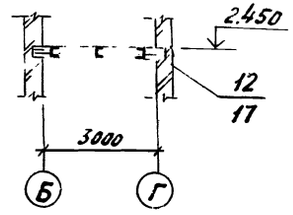

Ведомость элементов

Марка	Сечение: Эскиз	Поз.	Сечение: Состав	Опорные усилия: M тсм	Опорные усилия: N тс	Опорные усилия: Q тс	Группа констр.	Марка металла	Примечание
а	[		[10				3	18кп	констр.
б	[		[16				3	—"—	—"—
ск1	152 [□		2[20				3	—"—	по гибкости
ск2	92 [□		2[10				3	—"—	—"—
в	—		пв 506				4	—"—	
пп2	Серия 1.459-2; Вып. 2; лист 75						4	—"—	
Л	Лестница						4	—"—	Выполнить по серии 1.459-2.87.2
ОГ	Ограждение						4	—"—	

Схема расположения балок для крепления трубопроводов к перекрытию на отм. 3.300

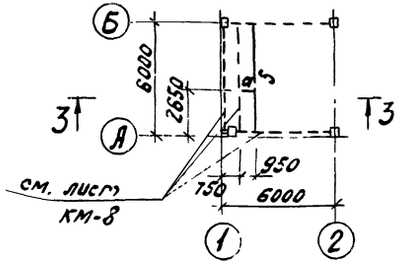

Схемы расположения стоек для крепления электрокабельных конструкций

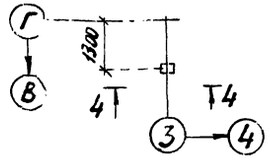

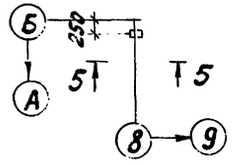

3-3

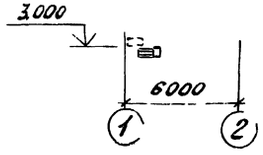

4-4

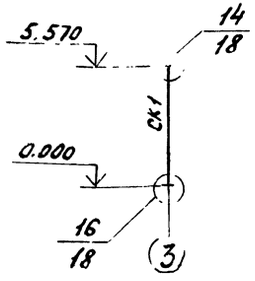

5-5

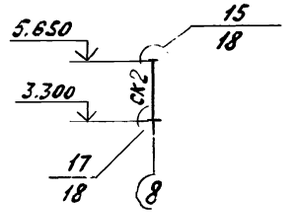

1. Общие указания см. лист КМ-1.
2. Просечно-вытяжной настил приварить к металлическим балкам площадок швом h = 4 мм.

Привязан

Инв. № подл. | Подп. и дата | Взам. инв. № | Инв. № дубл. | Подп. и дата

ГИП	Сальский			ТП 903-1-21584-КМ63
Нач. отд.	Мельников			Полносборная котельная с 4 котлами ДЕ-10-14ГМ для сельского строительства. Топливо газ резерв мазут
Н. контр.	Марков			Стадия: Р; Лист: 12; Листов:
Гл. спец.	Марков			
Рук. гр.	Бабурина			Схемы расположения площадки на отм. 0.000, балок, стоек для крепления трубопроводов и электрокабельных конструкций
Ст. техн.	Балкова			Госстрой СССР ГПИ Горьковский Сантехпроект

Инв. № подл. | Подп. и дата | Взам. инв. №

Типовой проект 903-1- Альбом IV

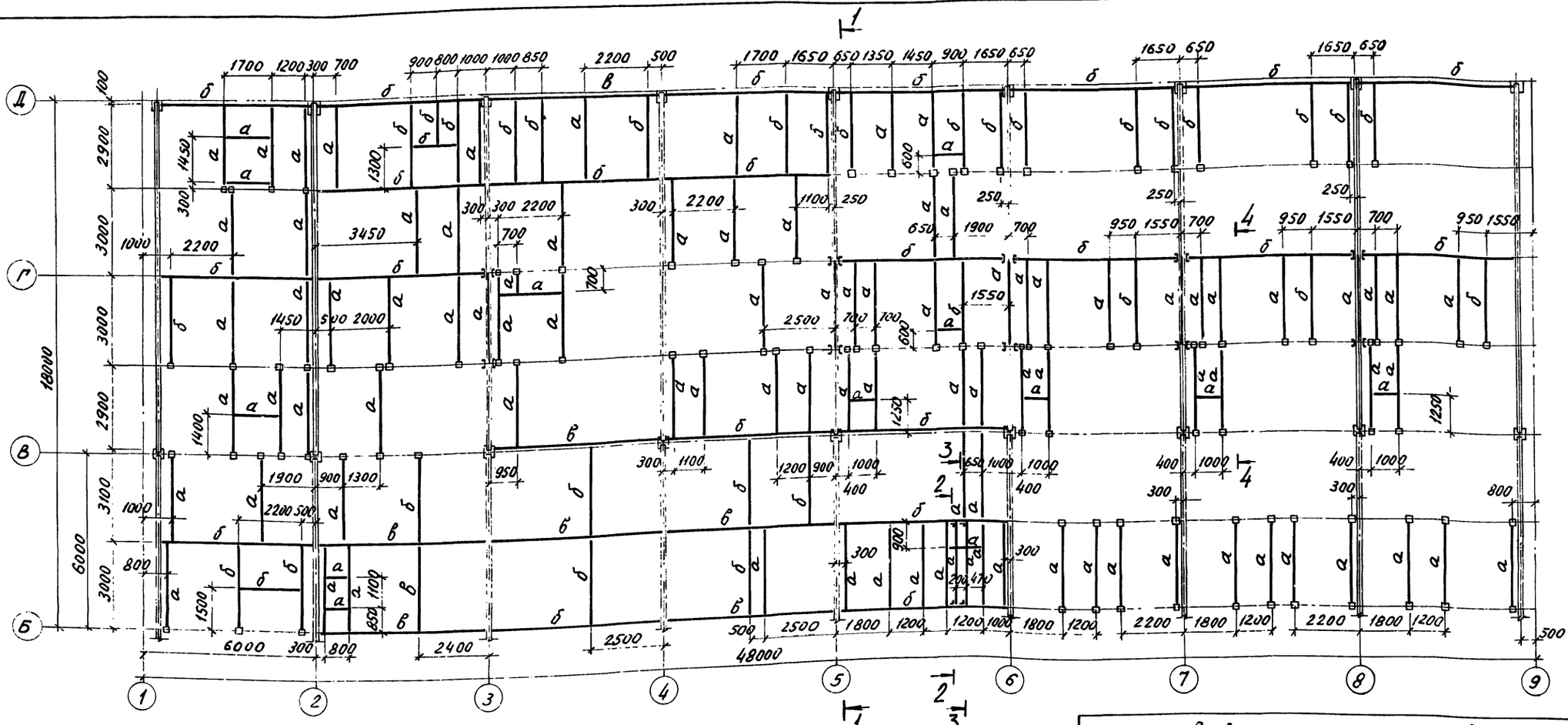

Ведомость элементов

Марка	Сечение: Эскиз	Поз.	Состав	Опорные усилия: M тсм	N тс	Q тс	Группа констр.	Марка металла	Примечание
а	[		[10			0,6	3	18 кп	
б	[		[16			1,23	3	-"-	
в	[		[24			1,85	3	-"-	
д	⋕ 296		2 [10		2,00		3	-"-	
е	L		L 80×6				3	-"-	констр.

1. Общие указания см. лист КМ-1.

ГИП	Соловьев		ТП 903-1-21584-КМ 64
Нач.отд.	Морунов		Полносборная котельная с 4 котлами ДЕ-10-14ГМ для сельского строительства. Топливо газ резерв мазут
Н.контр.	Марков		Стадия Р; Лист 13; Листов
Гл.спец.	Марков		Схема расположения балок для крепления трубопроводов.
Рук.гр.	Бабурина		Госстрой СССР ГПИ Горьковский САНТЕХПРОЕКТ
Ст.инж.	Волкова		

Привязан

Инв.№

Инв.№подл. | Подп.и дата | Взам.инв.№ | Инв.№ отд.КУ | Исполнил Мишин | Чертил Матюнина | Проверил Чистяков | Нач.отд.3 | Нач.сект.

ТП 903-1-21584-КМ 64 Л1

Типовой проект 903-1- Альбом IV

Схема расположения перегородок на отм. 3.300

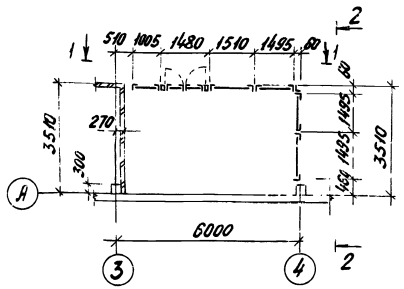

1-1

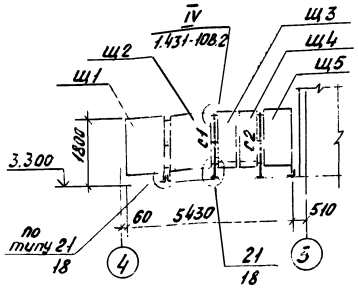

2-2

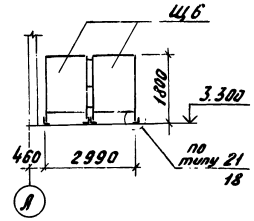

Ведомость элементов

Марка	Сечение: Эскиз	Поз.	Состав	Опорные усилия: M тсм	N тс	Q тс	Группа конструк.	Марка металла	Примечание
Щ1	Серия 1.431-10 Вып. 3		1,5×1,8 ЩПК-А				4	18 кп	
Щ2	—"—		1,5×1,8 ЩПК-Б				4	—"—	
Щ3	—"—		0,7×1,8 ДПК-Л				4	—"—	
Щ4	—"—		0,7×1,8 ДПК-П				4	—"—	
Щ5	—"—		1×1,8 ЩПК				4	—"—	
Щ6	—"—		1,5×1,8 ЩПК				4	—"—	
Щ7	—"—		0,7×2,4 ДПК-Л				4	—"—	
Щ8	—"—		0,7×2,4 ДПК-П				4	—"—	
Щ9	—"—		1,5×2,4 ЩПК-А				4	—"—	
Щ10	—"—		1×2,4 ЩПК				4	—"—	
С1	—"—		1,8 ДСК-Л				4	—"—	
С2	—"—		1,8 ДСК-П				4	—"—	
С3	—"—		2,4 ДСК-Л				4	—"—	
С4	—"—		2,4 ДСК-П				4	—"—	
Р1	—"—						4	—"—	
а	L		L 50×5				4	—"—	
б	⊥L		2L 50×5				4	—"—	
в	C		C 10				4	—"—	
ск1	L		L 50×5				4	—"—	
Щ11							4	—"—	см. схему
Щ12							4	—"—	—"—

Схема расположения перегородок на отм. 0.000

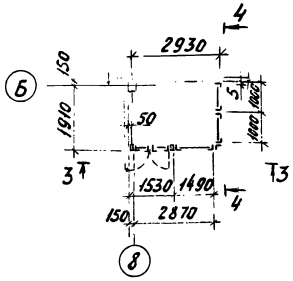

3-3

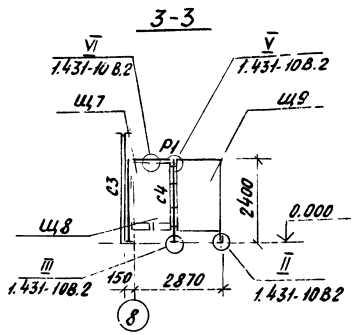

4-4

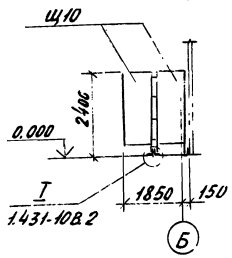

Схема щитов Щ11, Щ12

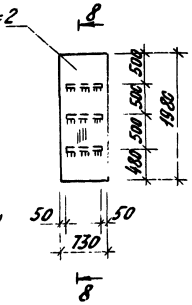

8-8

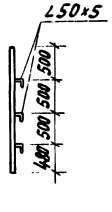

Схема расположения ограждения на отм. 3.300

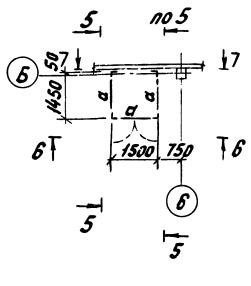

5-5

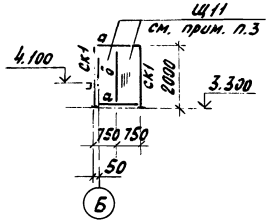

6-5

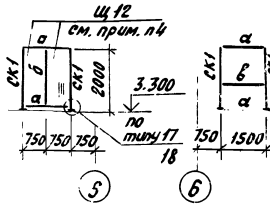

7-7

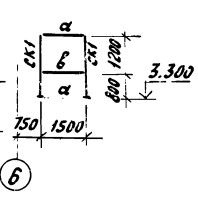

1. Общие указания см. лист КМ-1.
2. Монтаж перегородок производить в соответствии с указаниями серии 1.431-10 Вып. 2.
3. Щиты Щ11 крепить к каркасу ограждения на болтах М12 через 500 мм.
4. Щиты Щ12 выполнить открывающимися.

Привязан

Инв. №

ГИП	Соливьев		
Нач. отд.	Марунов		
Н. контр.	Марков		
Гл. спец.	Марков		
Рук. гр.	Сайфутдинов		
Ст. инж.	Волкова		

ТП 903-1-21584-КМ 65

Полносборная котельная с 4 котлами ДЕ-10-14ГМ для сельского строительства. Топливо газ, резерв мазут

Стадия	Лист	Листов
Р	14	

Схемы расположения перегородок и ограждения

Госстрой СССР Гри Горьковский Сантехпроект

Альбом IV

Типовой проект 903-1-215.84

Общий вид ворот

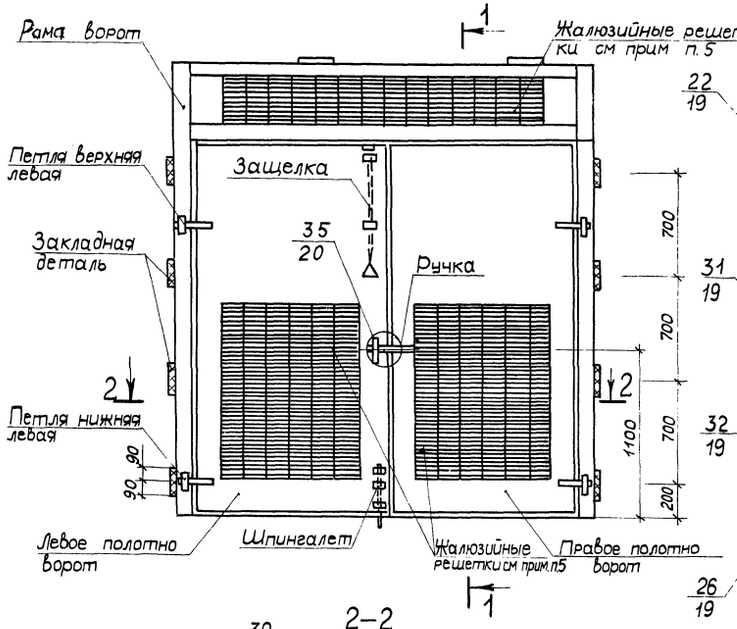

1-1

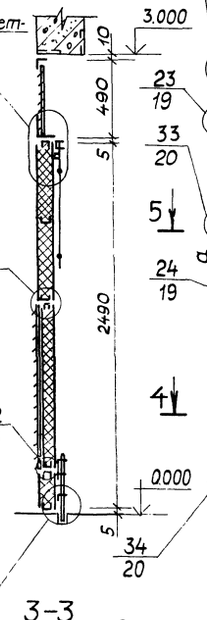

Каркас ворот

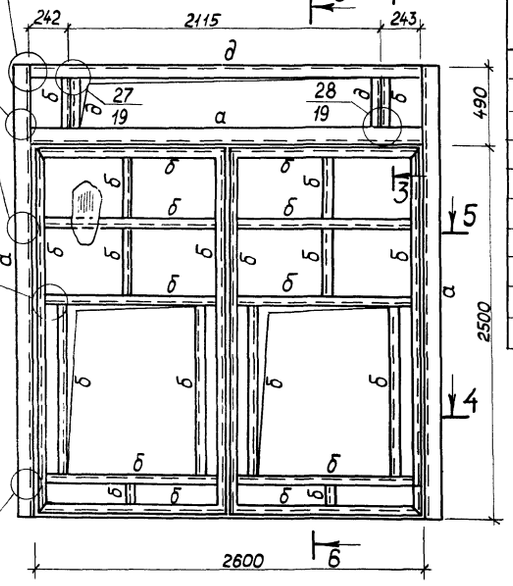

Ведомость элементов

Марка	Сечение: Эскиз	Поз.	Сечение: Состав	Опорные усилия: M тс.м	Опорные усилия: N тс	Опорные усилия: Q тс	Группа констр.	Марка металла	Примечание
а	∟		2н L100×80×6				4	18 кп	Конструк
б	[		2н [60×32×2				4	—"—	—"—
в	[		2н [32×20×2				4	—"—	—"—
д	∟		L50×5				4	—"—	—"—
е	—		-δ=1,2				4	—"—	—"—
ж	—		-30×2				4	—"—	—"—
и	—		-40×3				4	—"—	—"—
								—"—	—"—

2-2

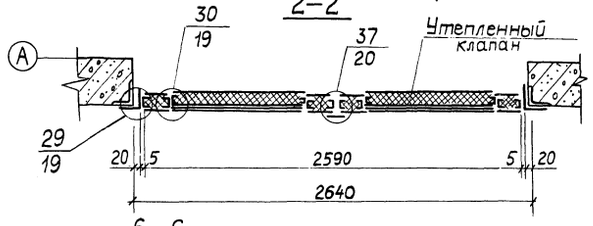

3-3

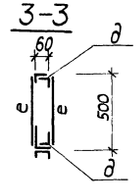

4-4

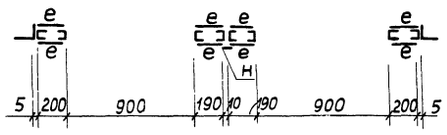

5-5

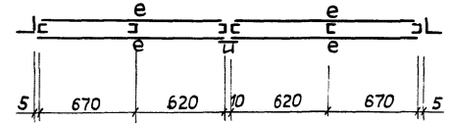

6-6

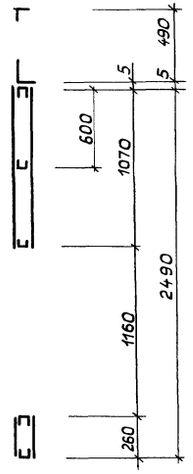

Каркас утепленного клапана

7-7

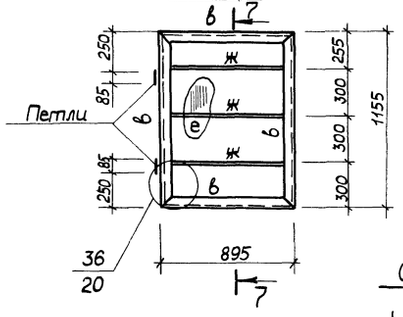

Схема расположения ворот по оси "А"

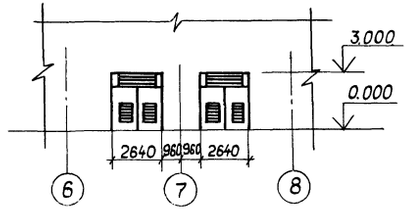

1. Полотна ворот и утепленных клапанов состоят из каркаса с двухсторонней обшивкой из стального листа толщиной 1,2 мм. К обшивке с внутренней стороны приклеивается утеплитель из пенопласта полистирольного марки „ПСБ-С" ГОСТ 15588-70* толщиной 50 мм (для утепленных клапанов - 25 мм). Соединения обшивки с каркасом приняты сварные с фасадной стороны и клеевинтовые (на самонарезающих винтах М3×6 ГОСТ 10299-80) - с внутренней.
2. Отверстия под самонарезающие винты сверлить в раме каркаса и листах обшивки совместно.
3. Склеивание стальных листов обшивки с пенопластом и каркасом производить клеем 88Н (МРТУ 38-5-880-68) или эпоксидным.
4. В местах монтажной сварки пенопласт защитить асбестовым листом толщиной 6 мм.
5. Жалюзийные решетки учтены в части ОВ.

Привязан

Инв. №

ГИП	Соловьев		
Нач. отд.	Морунов		
Н. контр.	Марков		
Гл. спец.	Марков		
Рук. гр.	Бабурина		
Ст. инж.	Волкова		

ТП 903-1-215.84-КМ 66

Полносборная котельная с 4 котлами ДЕ-10-14ГМ для сельского строительства. Топливо-газ, резерв-мазут

Стадия	Лист	Листов
Р	15	

Ворота

Госстрой СССР ГПИ Горьковский САНТЕХПРОЕКТ

Инв. № подл. | Подп. и дата | Взам. инв. №

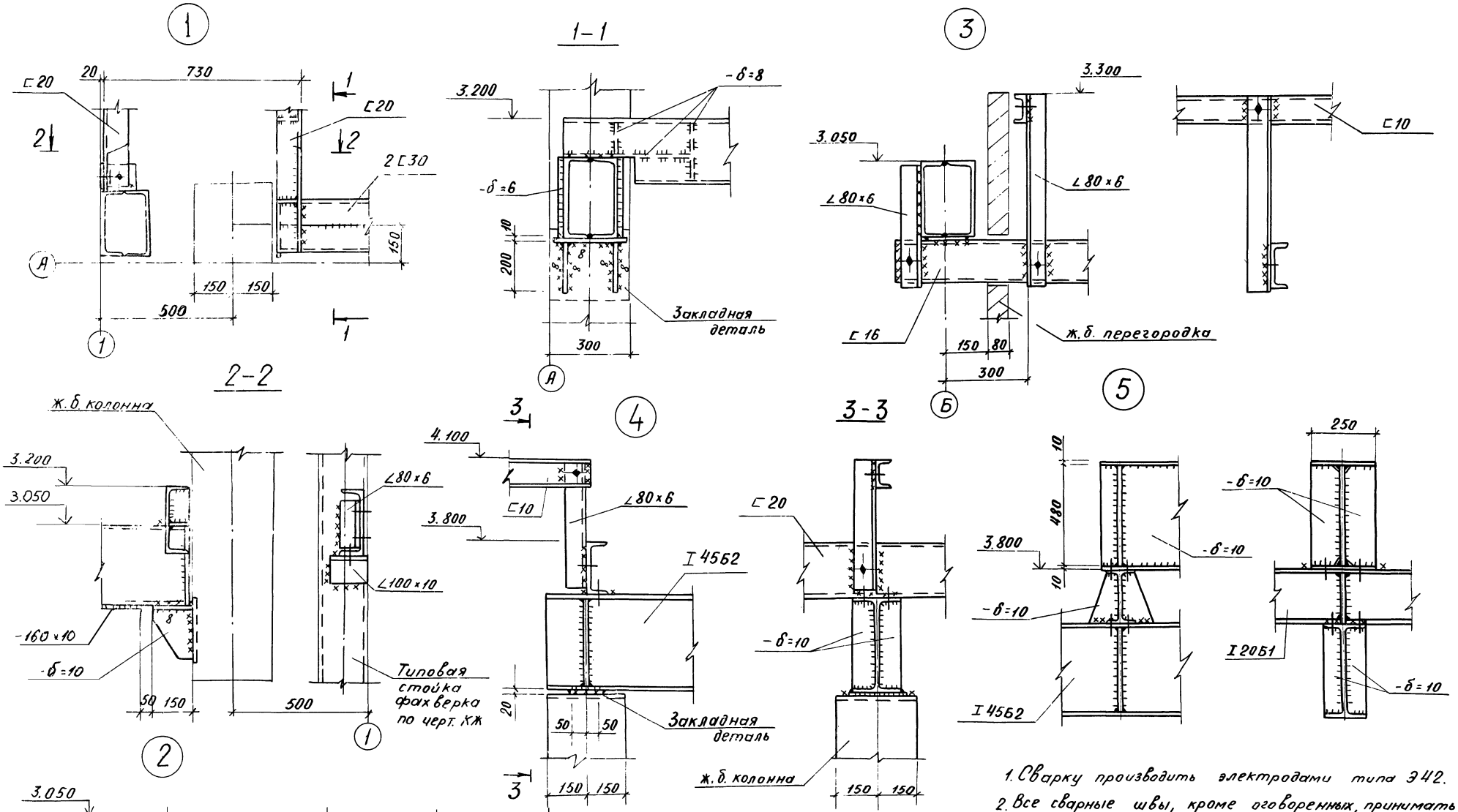

1. Сварку производить электродами типа Э42.
2. Все сварные швы, кроме оговоренных, принимать по наименьше толщине свариваемых элементов, но не более $h_w = 6$ мм.

Привязан:

Инв. №

ГИП	Головлев	
Нач. отд	Марунов	
Н. контр	Марков	
Гл. спец	Марков	
Рук. гр	Бабурина	
Ст. инж	Волкова	

ТП 903-1-21584-КМ 67

Полносборная котельная с 4 котлами ДЕ-10-14ГМ для сельского строительства. Топливо газ, резерв мазут

Стадия	Лист	Листов
Р	16	

Узлы 1÷5

Госстрой СССР ГПИ Горьковский Сантехпроект

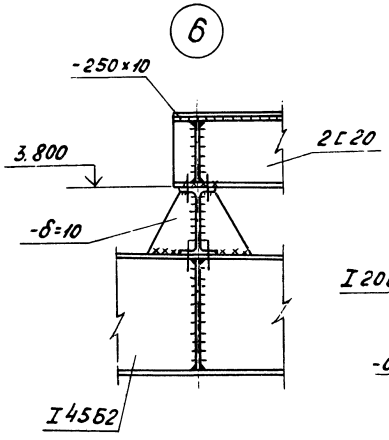

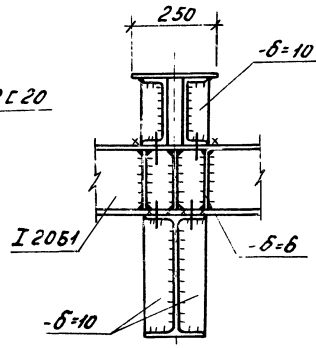

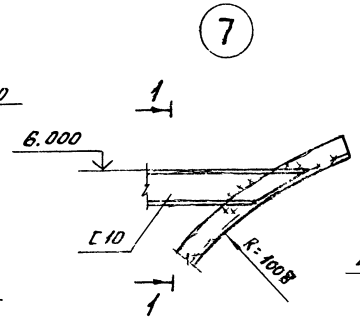

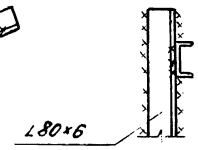

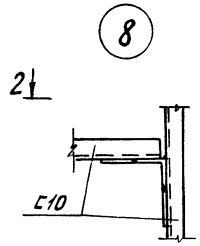

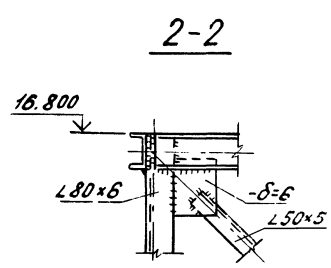

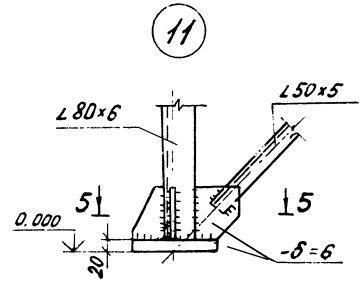

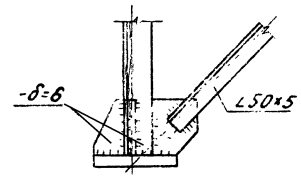

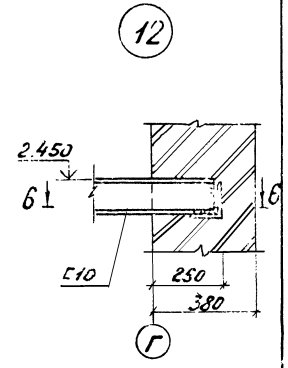

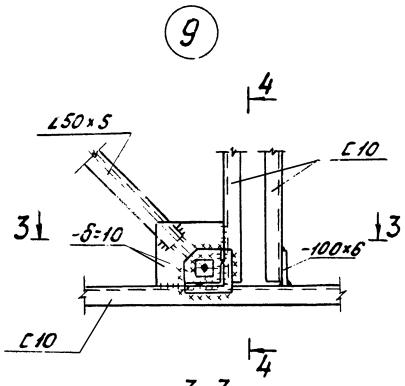

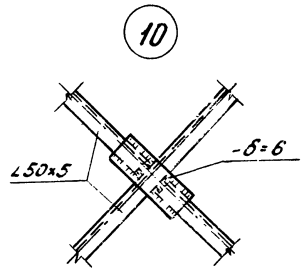

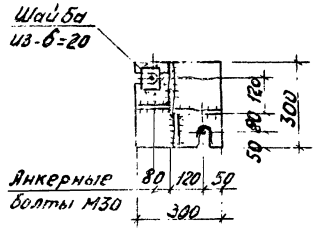

1. Сварку производить электродами типа Э42.
2. Все сварные швы принимать по наименьшей толщине свариваемых элементов, но не более $h_ш = 6$ мм.

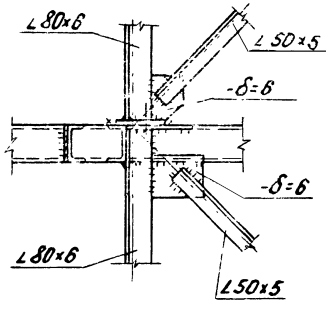

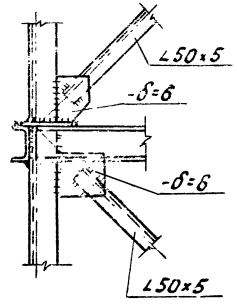

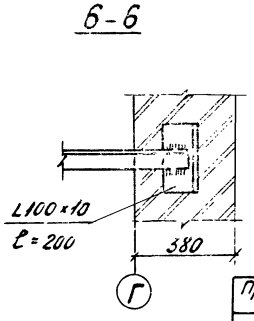

Привязан

Инв. №

ГИП	Соловьёв		
Нач. отд.	Морунов		
Н. контр.	Марков		
Гл. спец.	Марков		
Рук. гр.	Бабурина		
Ст. инж.	Волкова		

ТП 903-1-21584-км 68

Полносборная котельная с 4 котлами ДЕ-10-14ГМ для сельского строительства. Топливо газ, резерв мазут

Стадия	Лист	Листов
Р	17	

Узлы 6÷12

Госстрой СССР ГПИ Гражданпроект Сантехпроект

Альбом IV

Типовой проект 903-1-

Инв. № подл. | Подп. и дата | Взам. инв. №

13

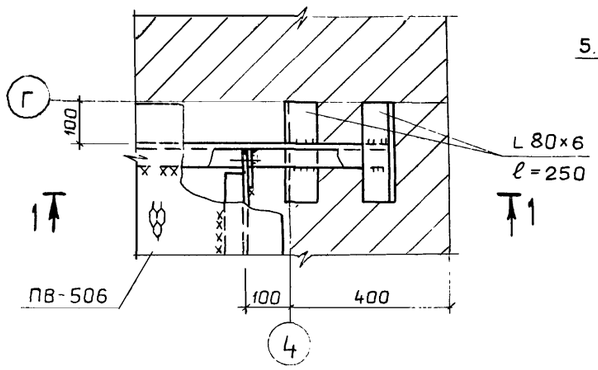

1–1

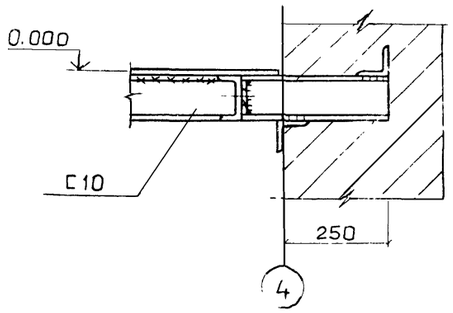

14

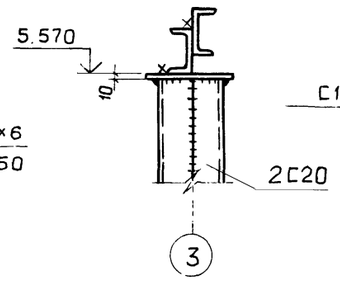

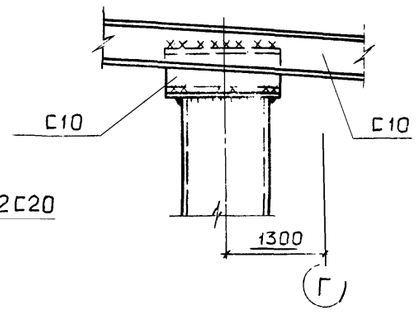

19

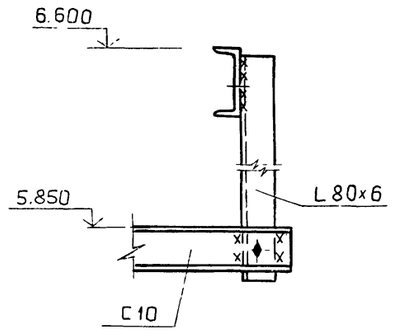

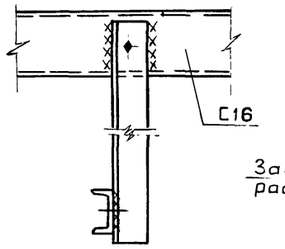

15

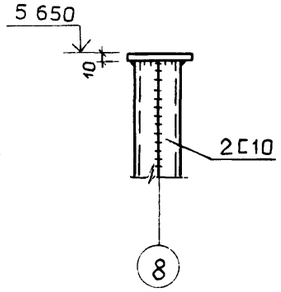

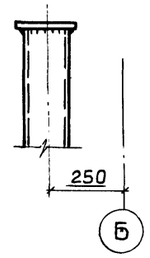

16

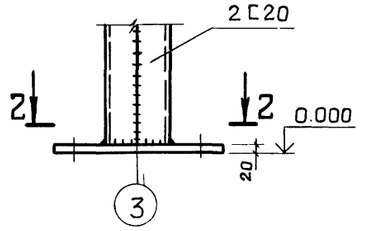

2–2

17

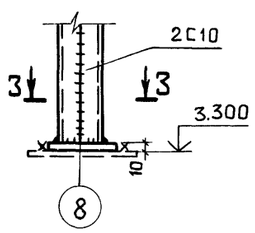

3–3

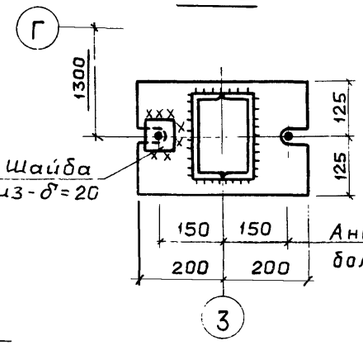

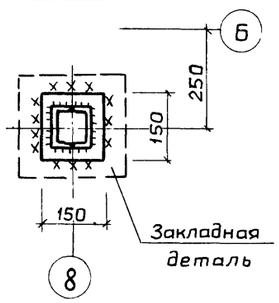

20

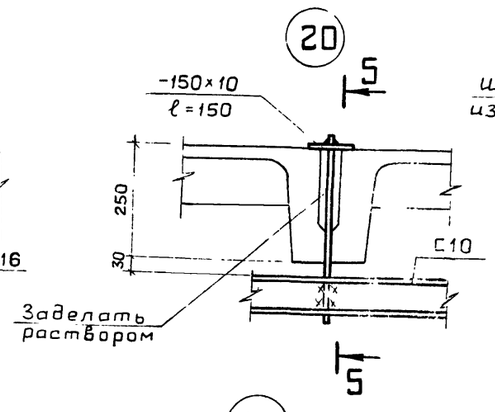

21

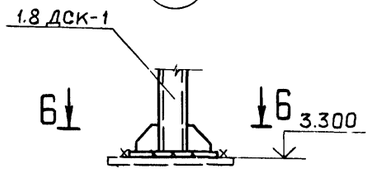

5–5

6–6

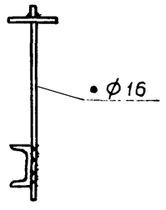

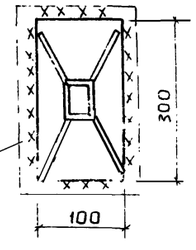

Закладная деталь

18

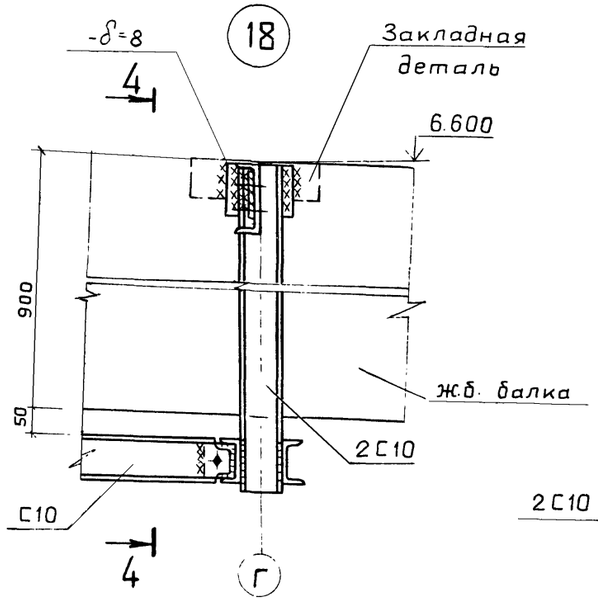

4–4

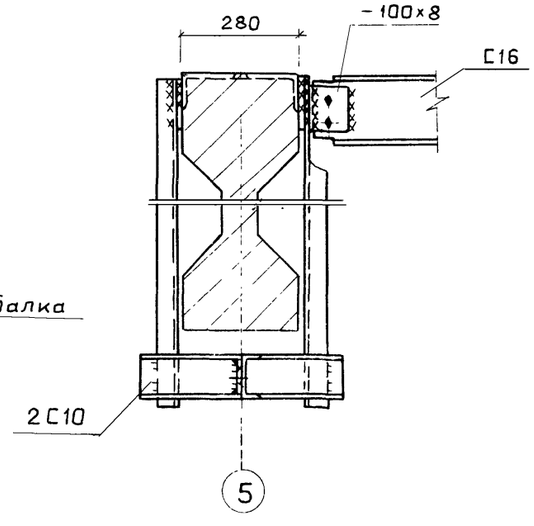

1. Сварку производить электродами типа Э42.
2. Все сварные швы принимать по наименьшей толщине свариваемых элементов, но не более $h_ш$ = 6мм.

Привязан:

Инв. №

ГИП	Соловьев	
Нач.отд	Марунов	
Н.контр	Марков	
Гл.спец	Марков	
Рук.гр.	Бабурина	
Стажер	Волкова	

ТП 903-1-215.84 - км 69

Полносборная котельная с 4 котлами ДЕ-10-14ГМ для сельского строительства. Топливо газ, резерв-мазут

Стадия	Лист	Листов
Р	18	

Узлы 13÷21

ГОССТРОЙ СССР ГПИ ГОРЬКОВСКИЙ САНТЕХПРОЕКТ

Альбом IV

22 Защелка

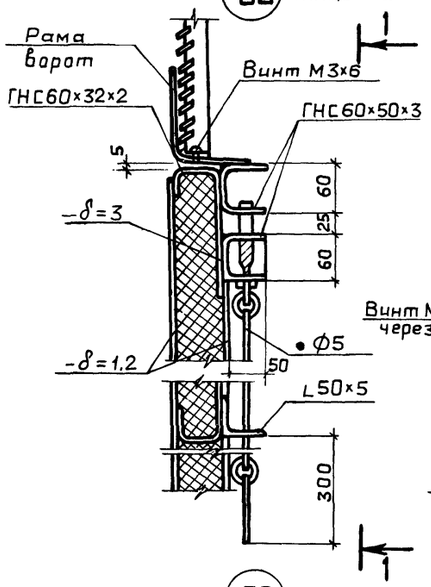

1-1

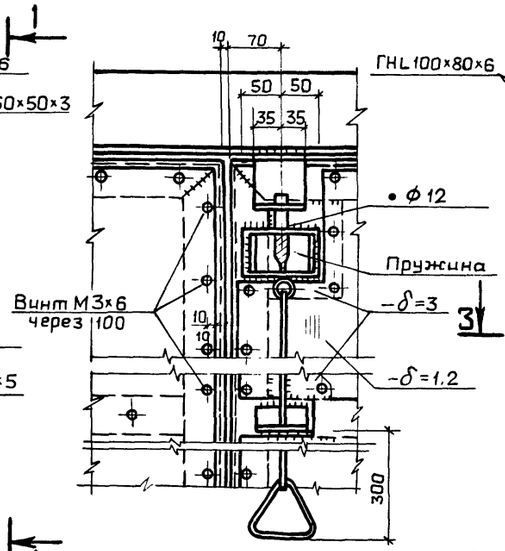

23

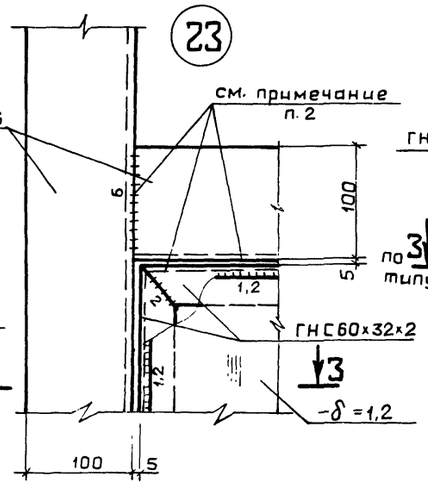

24

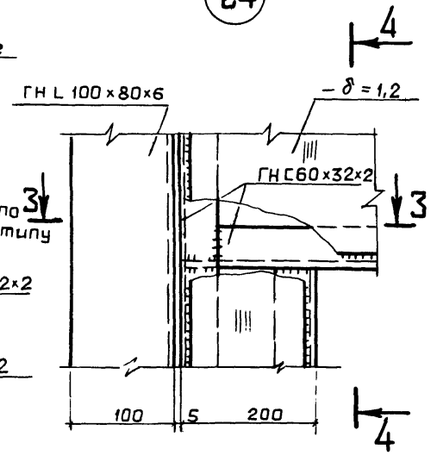

4-4

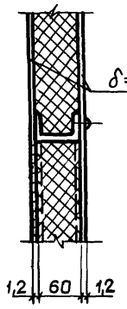

25

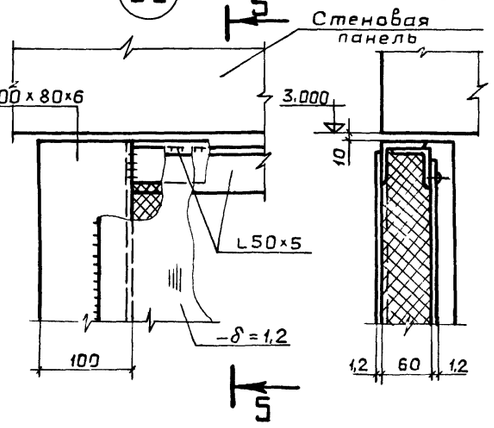

5-5

26 Шпингалет

2-2

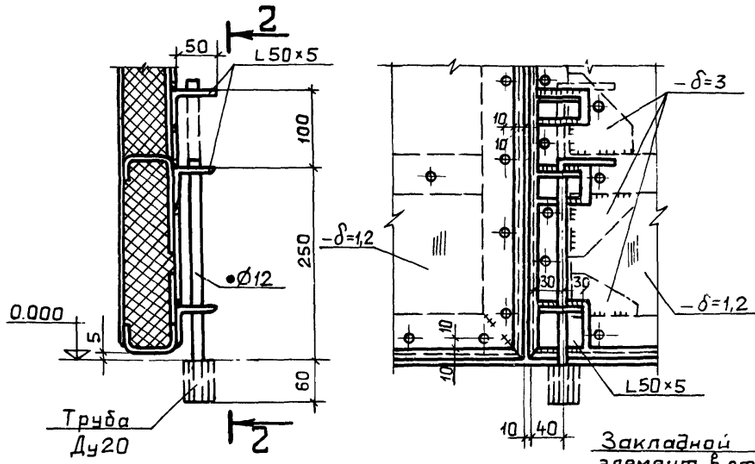

3-3

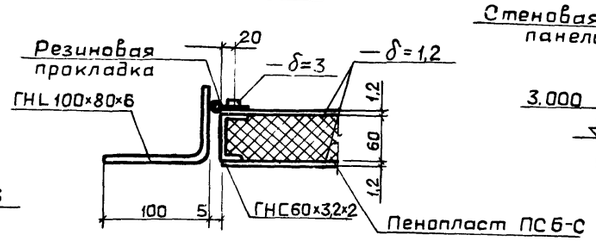

27

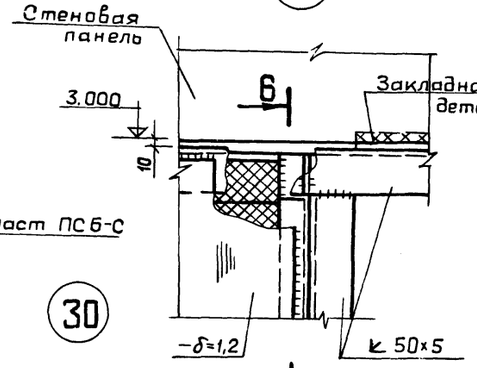

6-6

7-7

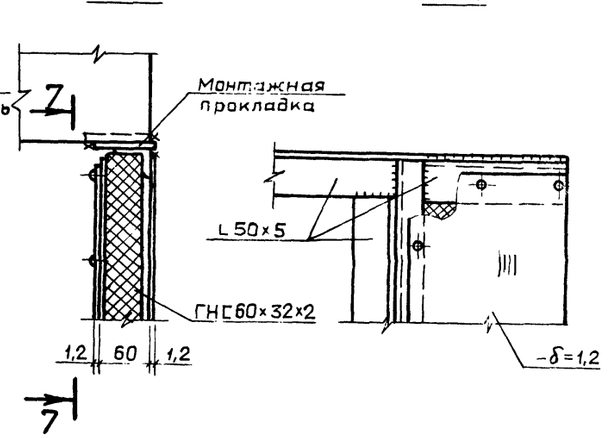

29

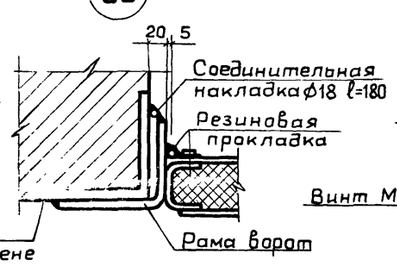

30

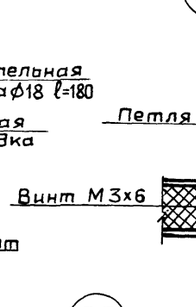

1. Сварку производить электродами типа Э42.
2. Высоту катетов швов принимать равной наименьшей толщине свариваемых элементов

28

8-8

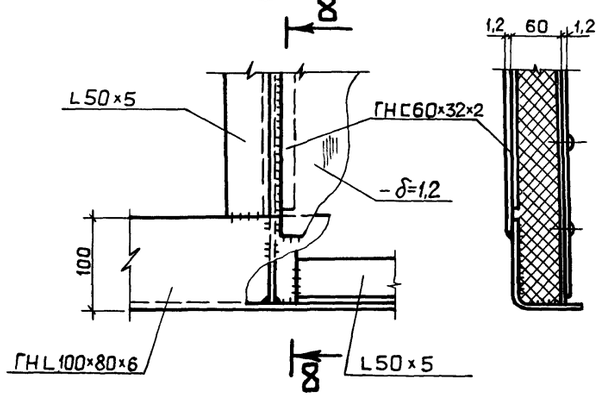

31

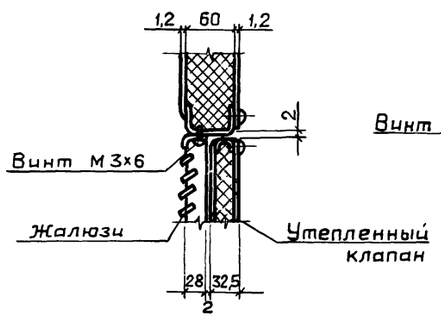

32

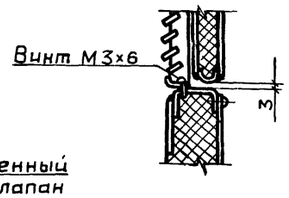

Привязан

Инв. №

ГИП	Соловьев	
Нач.отд	Марунов	
Н.контр	Марков	
Гл.спец	Марков	
Рук. гр.	Бабурина	
Ст.инж	Волкова	

ТП 903-1-215.84 -КМ 70

Полносборная котельная с 4 котлами ДЕ-10-14ГМ для сельского строительства. Топливо газ, резерв-мазут

Стадия	Лист	Листов
Р	19	

Узлы 22÷32

ГОССТРОЙ СССР ГПИ ГОРЬКОВСКИЙ САНТЕХПРОЕКТ

20072-06 70

Инв. №подл. | Подп. и дата | Взам. инв. №

33 Петля верхняя

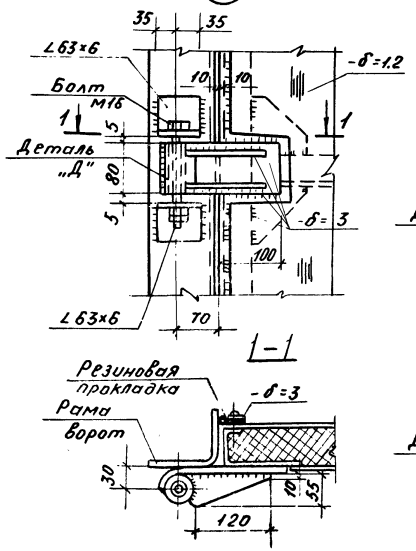

1-1

35 Ручка

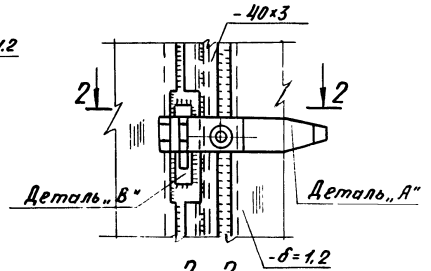

2-2

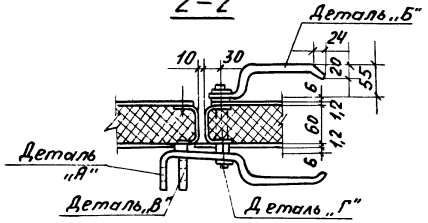

36

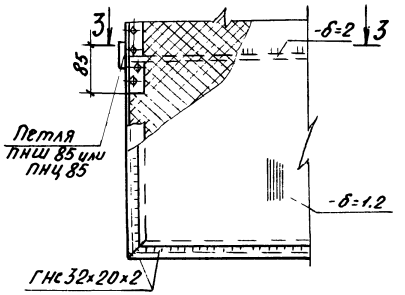

3-3

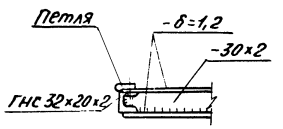

37

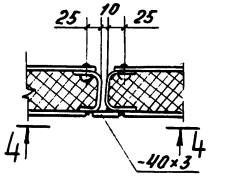

4-4

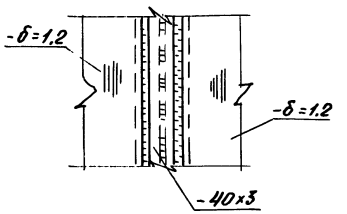

Деталь „А"

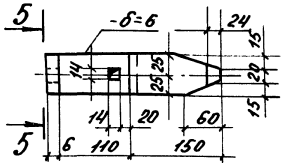

5-5

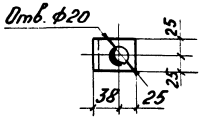

34 Петля нижняя

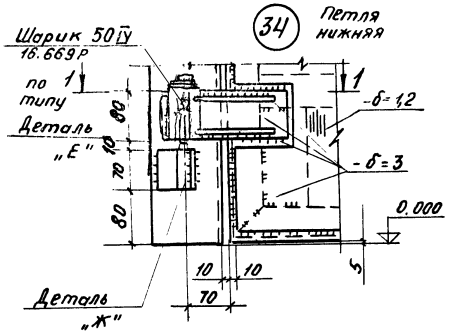

9-9

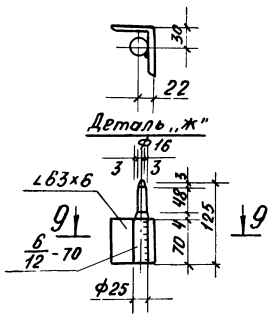

Деталь „Б"

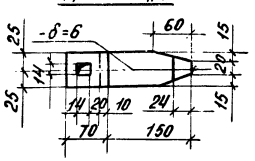

Деталь „Е"

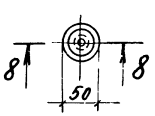

8-8

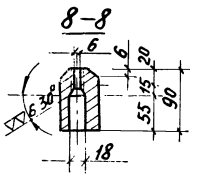

Деталь „В"

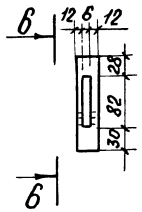

6-6

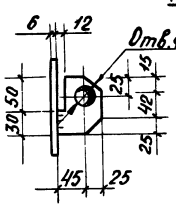

Деталь „Г"

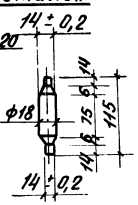

Деталь „Д"

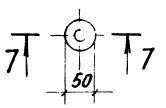

7-7

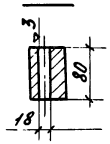

1. Сварку производить электродами типа Э-42.
2. Высоту катетов швов принимать равной наименьшей толщине свариваемых элементов.

					Т.П.903-1-21584-КМ	71
ГИП	Соловьев				Полносборная котельная с 4 котлами ДЕ-10-14ГМ для сельского строительства. Топливо-газ, резерв-мазут	
Нач.отд.	Марунов					
Н.контр.	Марков					
Гл.спец.	Марков					
Рук.гр.	Бавирина					
Ст. инж.	Волкова					
Привязан					Стадия: Р	Лист: 20
Инв.№					Узлы 33 ÷ 37	Госстрой СССР ГПИ Горьковский Сантехпроект

Инв.№подл. | Подпись и дата | Взам.инв.№

Альбом IV

Схема расположения элементов

Рамы ворот

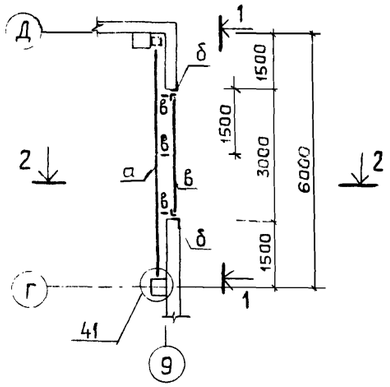

1-1

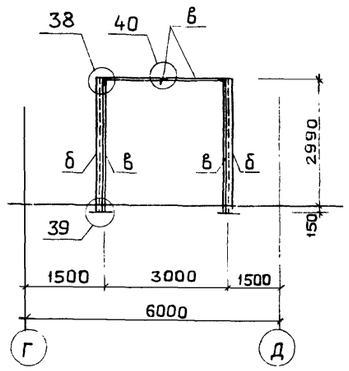

2-2

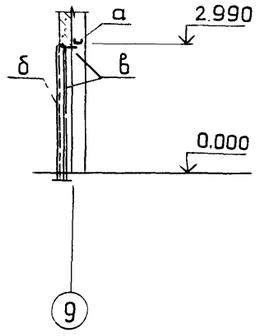

Ведомость элементов

Марка	Сечение: Эскиз	Поз.	Сечение: Состав	Опорные усилия: M тсм	N тс	Q тс	Группа констр.	Марка металла	Примечание
а	[		[20				4	18 кп	констр.
б	L		L 140×10				4	18 кп	констр.
в	L		L 50×5				4	18 кп	констр.

38

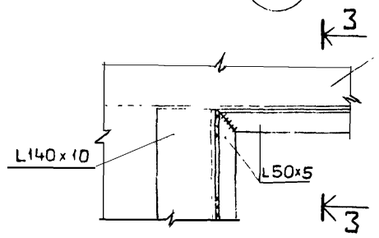

3-3

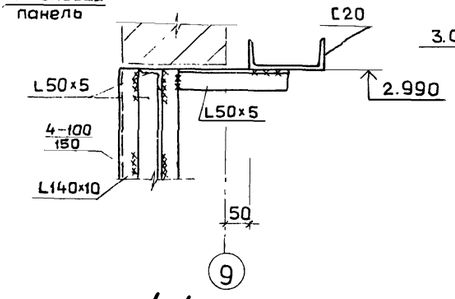

40

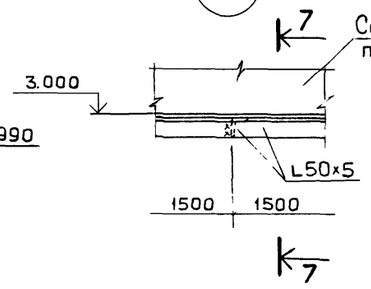

7-7

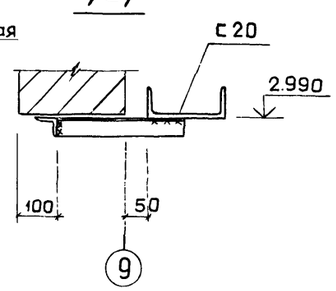

39

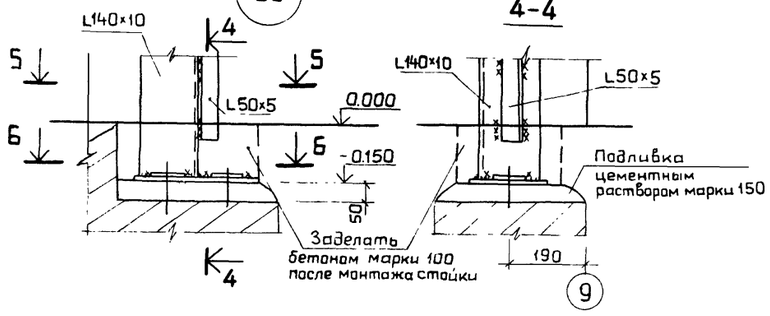

4-4

41

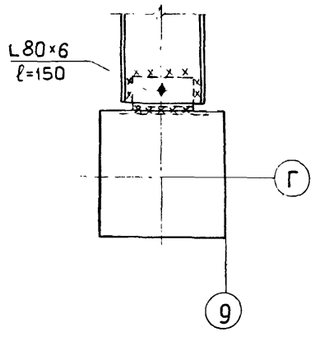

8-8

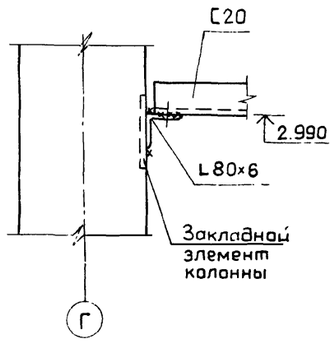

5-5

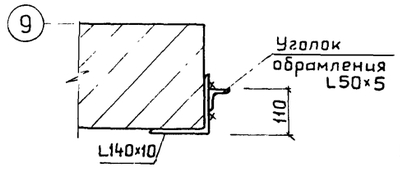

6-6

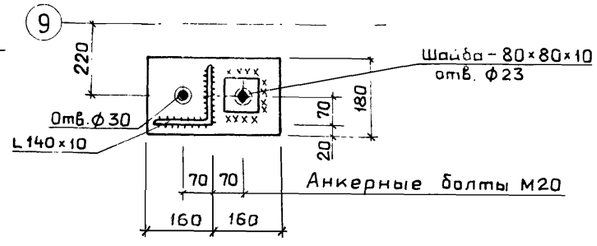

1. Сварку производить электродами типа Э42 ГОСТ 9467-75, $h_ш$=6 мм.
2. Общие указания см. лист КМ-1.

Привязан:

Инв.№

ГИП	Соловьев	
Нач.отд.	Марунов	
Н.контр.	Марков	
Гл.спец.	Марков	
Рук.гр.	Бабурина	
Инж.	Ильичева	

ТП 903-1-215.84 - КМ 72

Полносборная котельная с 4 котлами ДЕ-10-14ГМ для сельского строительства. Топливо-газ, резерв-мазут

Стадия	Лист	Листов
Р	21	

Схема расположения рамы ворот. Узлы 38÷41.

Госстрой СССР ГПИ Горьковский САНТЕХПРОЕКТ

Инв.№ подл. | Подпись и дата | Взам. инв.№

Ведомость рабочих чертежей основного комплекта

Лист	Наименование	Примечание
1	Общие данные	
2	План на отм. 0.000 и 3.300	
3	Таблица местных отсосов. Схемы систем отопления и вентиляции	

Ведомость ссылочных и прилагаемых документов

Обозначение	Наименование	Примечание
	Ссылочные документы	
1.494-32	Зонты и дефлекторы вентиля-	
	ционных систем	
5.904-10	Узлы прохода вентиляционных	
	шахт через покрытия зданий	
1.494-10	Решетки щелевые регулирующие	
5.904-1 вып.0	Детали крепления воздуховодов	
4.904-69	Детали крепления санитарно-тех-	
	нических приборов и трубопроводов	
	Прилагаемые документы	
ТП 903-1 ОВ.СО	Спецификация оборудования	
ТП 903-1 ОВ.ВМ	Ведомость материалов по рабочему про-	
	екту основного комплекта марки ОВ	

Общие указания

1. Исходными данными для разработки рабочих чертежей отопления и вентиляции являются:
   технологическое задание,
   строительные рабочие чертежи.
2. Проект разработан в соответствии с СНиП II-35-76, II-33-75, II-92-76.

Основные показатели по чертежам отопления и вентиляции

Наименование здания (сооружения, помещения)	Объем м³	Периоды года при $t_н$, °С	Расход тепла, Вт (ккал/ч) на отопление бытовых	на вентиляцию	на горячее водоснабжение	Общий	Расход холода, Вт (ккал/ч)	Установленная мощность электродвигателей, кВт
Котельный зал и бытовые	7300	-20	21800(18830)	—	—	21800(18830)	—	0,955
		-30	26400(22780)	—	—	26400(22780)	—	
		-40	29000(25000)	—	—	29000(25000)	—	

3. В проекте приняты следующие расчетные температуры наружного воздуха: зимний период - 20°С; -30°С - 40°С;
   переходный период +10°С;
   летний период +22°С.

Внутреннюю температуру в рабочей зоне котельного зала см. таблицу тепловоздушных балансов.

План - схема

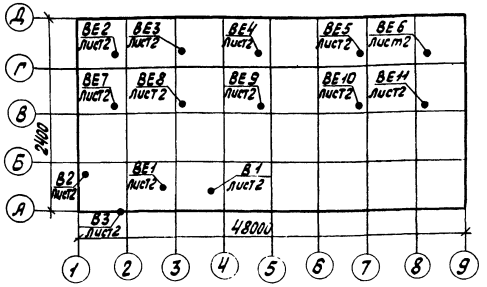

Расчетные температуры внутреннего воздуха в бытовых помещениях приняты по СНиП II-92-76.
Теплоносителем для системы отопления служит перегретая вода с температурой Т=150-70°С.
4. Отопление. В котельном зале отопление осуществляется за счет теплоизбытков. В бытовых и вспомогательных помещениях отопление принято местными нагревательными приборами - конвекторами „Комфорт-20". Соединение трубопроводов и нагревательных приборов в помещении КИП и над помещением КТП выполнить на сварке.
5. Вентиляция. В котельном зале запроектирована естественная вентиляция из условия ассимиляции теплоизбытков. Режим работы вентиляции котельного зала см. таблицу тепловоздушных балансов. Вентиляция бытовых и вспомогательных помещений естественная. Воздух из душевых и санузлов удаляется через шахту с дефлектором, приток осуществляется через неплотности в строительных конструкциях.
6. Воздуховоды системы ВЕ-1 запроектированы из тонколистовой оцинкованной стали, воздуховоды остальных систем приняты из тонколистовой кровельной стали. Монтаж систем отопления и вентиляции производить согласно СНиП III-28-75.
Условные обозначения приняты в соответствии с ГОСТ 2.784-70*, 2.785-70, 21.106-78.

Таблица тепловоздушных балансов

Наружные температуры	Расчетные внутренние температуры tр.з	tух	Тепловыделения Вт (ккал/ч)	Теплопотери Вт (ккал/ч)	Теплоизбытки Вт/ккал/ч	Потребный воздухообмен по теплоизбыткам м³/ч	Вытяжка, м³/ч через дефлекторы	дутьевыми вентиляторами	Количество работающих дефлекторов	Приток: Количество воздуха м³/ч	Площадь открывающихся фрамуг, м²	Примечание
				котельный зал								
-20	15	23	402000(347600)	128000(111000)	274000(237600)	18400	—	18400	—	18400	5,1	▽ 4.200
-30	15	23	402000(347600)	93700(82000)	266000(229800)	14300	—	14300	—	14300	4	▽ 4.200
-40	15	23	402000(347600)	160000(138000)	242000(209600)	11000	—	11000	—	11300	3,1	▽ 4.200
+10	18	26	272000(235750)	21400(21000)	250000(241750)	44000	27380	17420	8	44800	22	▽ 4.200
+22	27	32	413000(357300)	—	413000(357300)	42000	33300	8700	10	42000	22	▽ 1.200

Характеристика отопительно-вентиляционных систем

Обозначение системы	Количество систем	Наименование обслуживаемого помещения (технологического оборудования)	Тип установки	Вентилятор: Тип, исполнение по взрывозащите	№	Схема исполнения	Положение	L м³/ч	P, Па (кгс/м²)	n, об/мин	Электродвигатель: Тип, исполнение по взрывозащите	N, кВт	n, об/мин	Примечание
В1	1	Химлаборатория	—	ИУ3-90	4	—	—	1200	118(18)	910	4А71А6У2	0,37	910	
ВЕ-1	1	Санузлы и душевые	Дефлектор ф315					—	—	—	—	—	—	
ВЕ2-ВЕ11	10	Котельный зал	Дефлектор ф800					—	—	—	—	—	—	
В2	1	Склад кислоты		В-Ц4-76	2,5к	1	п	500	73(139)	27	4АА63В2У3	0,55	2740	Аварийная вытяжка
В3	1	Комната приема пищи	8010-ус Лист1-2			—	—	600	—	—	—	0,035	—	—

Типовой проект разработан в соответствии с действующими нормами и правилами и предусматривает мероприятия, обеспечивающие взрывную, взрывопожарную и пожарную безопасность при эксплуатации здания

Гл. инженер проекта (Соловьев)

Альбом IV

Типовой проект 903-1-215.84

Инв.№подл. | Подп. и дата | Взам.инв.№

Привязан:

Инв.№

ТП 903-1-215.84-ОВ 73

Полносборная котельная с 4 котлами ДЕ-10-14ГМ для свельского строительства. Топливо газ, резерв мазут

		стадия	лист	листов
Гл.инж.пр.	Соловьев	Р	1	3
Нач.отд.	Цонкин			
Н.контр.	Гелкина			
Гл.спец.	Гелкина			
Рук.гр.	Фомина			
Ст.инж.	Малых			

Общие данные

Госстрой СССР ГПИ Горьковский САНТЕХПРОЕКТ

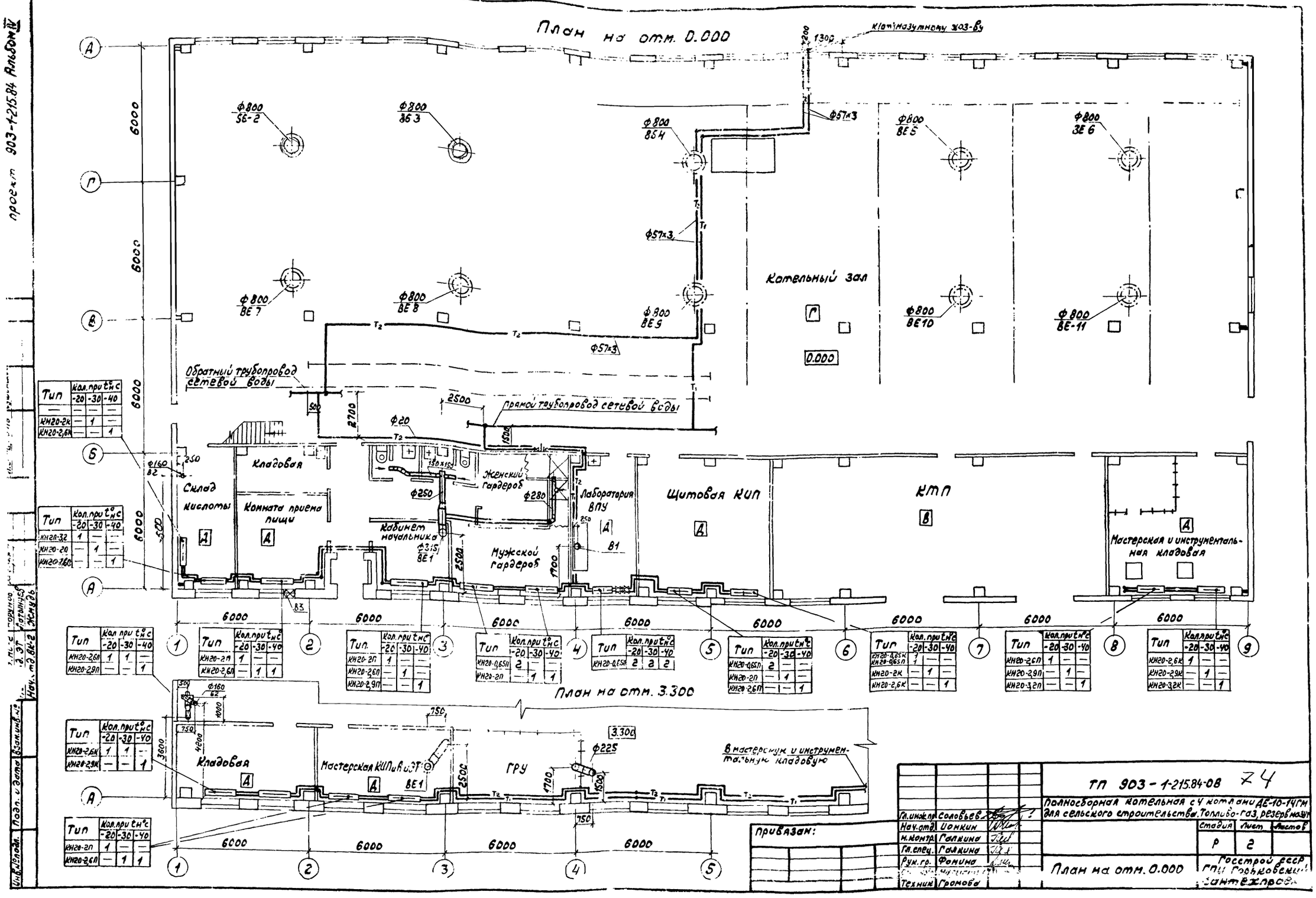

План на отм. 0.000
Котельный зал
Обратный трубопровод сетевой воды
Прямой трубопровод сетевой воды
Склад кислоты
Кладовая
Комната приема пищи
Кабинет начальника
Женский гардероб
Мужской гардероб
Лаборатория ВПУ
Щитовая КИП
КТП
Мастерская и инструментальная кладовая
План на отм. 3.300
Кладовая
Мастерская КИП и ВОТ
ГРУ
В мастерскую и инструментальную кладовую
ТП 903-1-215.84-08
Полносборная котельная с 4 котлами ДЕ-10-14ГМ для сельского строительства. Топливо-газ, резервмазут
Стадия
Лист
Листов
Р
2
Гл. инж. пр. Соловьев
Нач. отд. Ионкин
Н. контр. Галкина
Гл. спец. Галкина
Рук. гр. Фомина
Техник Громова
Привязан:
План на отм. 0.000
Госстрой ССР ГПИ Горьковский Сантехпроект
проект 903-1-215.84 Альбом IV

Местные отсосы от технологического оборудования

Технологическое оборудование			Характеристика выделяющихся вредностей	Объем вытяжки, м³/ч		Характеристика местного отсоса		Обозначение системы	Примечание
Поз.	Наименование	Кол		На ед. оборуд.	Всего	Обозначение	Применяемые документы		
1	Вытяжной шкаф	1	пары кислот	1200	1200	Встроен. отсос	технологический	В1	
	ШВ -2.3								

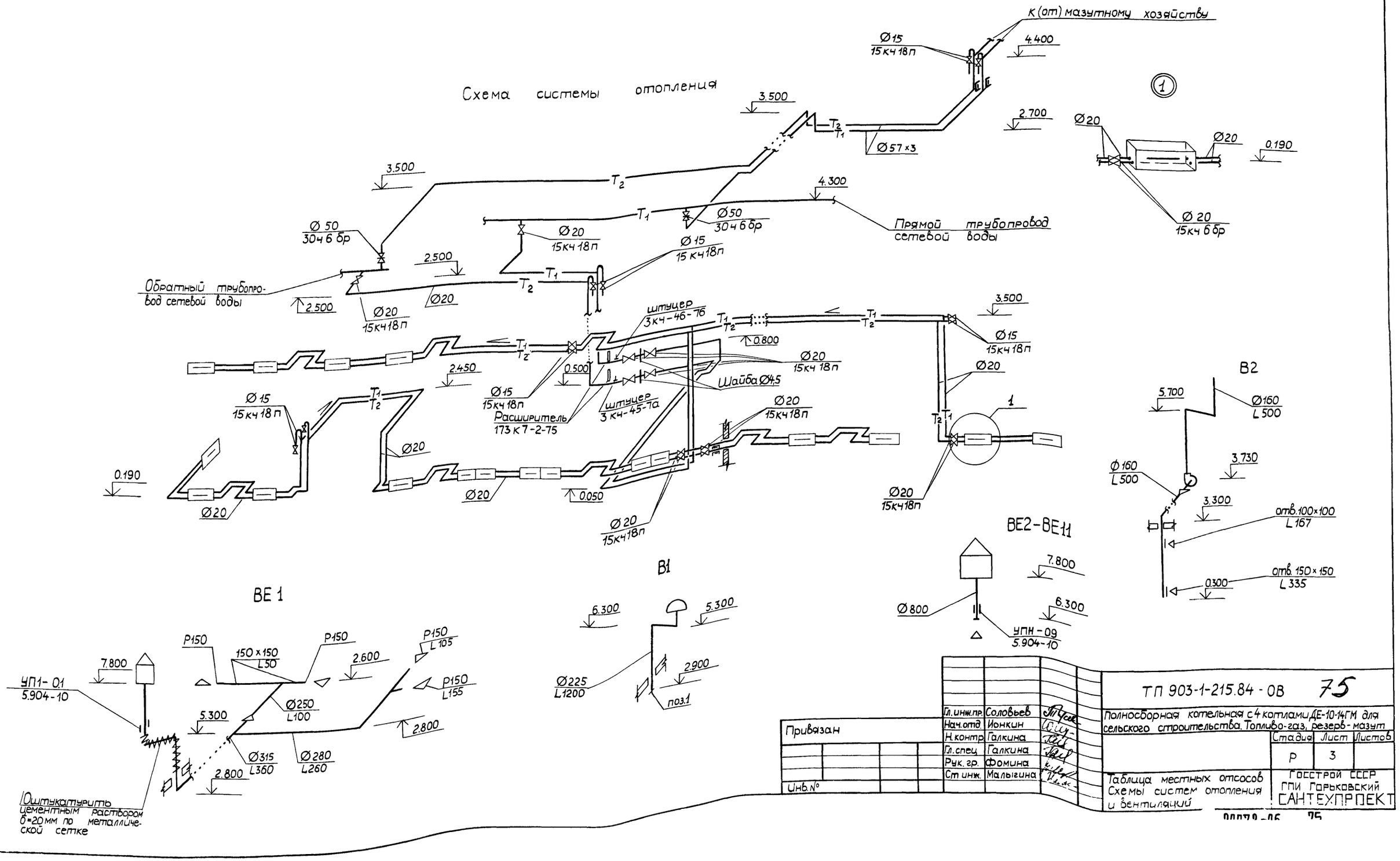

Типовой проект 903-1-215.84 Альбом IV

Согласовано

Нач. отд. КУ-1 Лепендин

Г С по ПБ Сушинских

Нач. отд. ЭТ Латынцев

Нач. отд. ВК-2 Жмудь

Инв. № подл. | Подп. и дата | Взам. инв. №

Гл. инж. пр.	Соловьев	
Нач. отд.	Ионкин	
Н. контр.	Галкина	
Гл. спец.	Галкина	
Рук. гр.	Фомина	
Ст. инж.	Малыгина	

Привязан

Инв. №

ТП 903-1-215.84 - ОВ 75

Полносборная котельная с 4 котлами ДЕ-10-14ГМ для сельского строительства. Топливо-газ, резерв-мазут

Стадия	Лист	Листов
Р	3	

Таблица местных отсосов Схемы систем отопления и вентиляций

Госстрой СССР ГПИ Горьковский САНТЕХПРОЕКТ

00070-06 75

Ведомость рабочих чертежей основного комплекта

Лист	Наименование	Примечание
1	Общие данные (начало).	
2	Общие данные (окончание).	
3	План на отм. 0.000.	
4	Схемы систем ВО, К1, К3, Т3.	

Ведомость ссылочных и прилагаемых документов

Обозначение	Наименование	Примечание
	Ссылочные документы	
Серия 3.901-9	Вводы водопровода и установка счетчиков холодной воды.	
Серия А 178001	Опорные конструкции и средства крепления стальных трубопроводов внутрен. сан.-тех. систем	
Серия 3.901-13	Колонки управления задвижками с ручным приводом.	
ТП 901-9-8	Колодцы водопроводные.	
ТП 902-3-1 Вып. 1.5	Колодцы канализационные Нождепрецетники.	
Серия А 178001 Вып. III	Средства крепления санитарно-технических устройств.	
	Прилагаемые документы	
ТП 903-1- -ВК, СО	Спецификация оборудования.	
ТП 903-1- -ВК, ВМ	Ведомость потребности в материалах.	
ТП 903-1- -НВК, СО	Спецификация оборудования.	

Условные обозначения проектируемых сетей:

ВО - Водопровод хозяйственно-питьевой, производственно-противопожарный.

К13 - Канализация запазученных стоков.

Типовой проект разработан в соответствии с действующими нормами и правилами и предусматривает мероприятия, обеспечивающие взрывную, взрывопожарную и пожарную безопасность при эксплуатации здания (сооружения).

Гл. инж. проекта (В.П. Соловьев)

Ведомость основных комплектов рабочих чертежей

Обозначение		Наименование	Примечание
ТП 903-1-	ТМ	Теплотехническая часть.	
ТП 903-1-	ВП	Водоподготовка.	
ТП 903-1-	ГС	Газоснабжение.	
ТП 903-1-	МС	Мазутоснабжение.	
ТП 903-1-	АР	Архитектурные решения.	
ТП 903-1-	КЖ	Конструкции железобетонные.	
ТП 903-1-	КМ	Конструкции металлические.	
ТП 903-1-	ЭМ	Силовое электрооборудование.	
ТП 903-1-	ЭО	Электрическое освещение.	
ТП 903-1-	СС	Связь и сигнализация.	
ТП 903-1-	НТМ	Контроль и регулирование.	
ТП 903-1-	ОВ	Отопление и вентиляция.	
ТП 903-1-	ВК	Водопровод и канализация.	

Общие указания

1. В здании котельной запроектированы следующие сети:
   - водопровод хозяйственно-питьевой, производственно-противопожарный.
   - трубопровод горячей воды для горячего водоснабжения,
   - канализация бытовая,
   - канализация производственная.
2. Источником водоснабжения котельной служит артскважина. Необходимый напор на вводе в здание котельной должен составлять 22 м. вод. ст.
   Сеть водопровода прокладывается открыто по конструкциям здания котельной с присоединением к наружным сетям одним вводом ф150 мм. На вводе для учета расхода воды устанавливается счетчик марки ВТ-100. Сеть водопровода запроектирована из стальных оцинкованных водогазопроводных труб по ГОСТ 3262-75. Расходы воды на нужды котельной приведены в таблицах на листе 2.
3. Сети бытовой и производственной канализации котельной присоединяются к наружным сетям бытовой канализации предприятия или поселка. При наличии на предприятии производственной канализации производственные стоки направляются в последнюю. Сети бытовой и производственной канализации запроектированы из чугунных канализационных труб по ГОСТ 6942.3-80 и стальных электросварных труб по ГОСТ 10704-76. Расходы стоков приведены в таблице.
4. Граница проектирования внутренних сетей принята по наружной грани стены котельной.
5. Условные обозначения приняты по ГОСТ 21.106-78, 2.784-70, 2.785-70, 2.786-70.
6. Производство работ по монтажу внутренних систем водопровода и канализации вести в соответствии со СНиП III-28-75.
7. Стальные трубы, прокладываемые открыто по конструкциям здания, окрасить масляной краской за 2 раза.
8. Крепления трубопроводов к строительным конструкциям здания ГОСТ 14911-82 и 16127-78 и по чертежам альбома „Опорные конструкции и средства крепления стальных трубопроводов внутренних санитарно-технических систем" серия А 178001, выпуск III.
9. На площадке котельной запроектирован водопровод хозяйственно-питьевой, производственно-противопожарный.
   Расчетный расход по площадке составляет 19.81/18.81 л/с; при внутреннем пожаротушении - 25.61/24.61 л/с, при наружном пожаротушении - 35.61/34.61 л/с.
   Водопроводная сеть запроектирована из асбестоцементных напорных труб по ГОСТ 539-80.
10. На площадке запроектированы следующие сети канализации:
    - бытовая,
    - производственная,
    - запазученных стоков.
    Сети канализации запроектированы из керамических труб по ГОСТ 286-82.

Привязан

Инв. №

ТП 903-1-215.84 -ВК Ал 6

Полносборная котельная с 4 котлами ДЕ-10-14ГМ для сельского строительства. Топливо газ, резерв мазут.

			Стадия	Лист	Листов
ГИП	Соловьев		Р	1	4
Нач. отд.	Жгубь				
Н. контр.	Саратцева				
Гл. спец.	Кузнецов				
Рук. гр.	Шабанов				
Инж.	Большакова				

Общие данные (начало).

Госстрой СССР ГПИ Горьковский САНТЕХПРОЕКТ

Инв. № подл. | Подпись и дата | Взам. инв. №

Гл. спец. ТП | Гл. спец. ТО | Нач. отд. АС | Нач. отд. ЭТ | Сущинская | Карасевский | Старш. | Полунов | Ветлинцев

Данные по производственному водопотреблению и водоотведению

№ потребителя по плану	Наименование потребителя	Количество потребителей	Количество часов работы в сутки	Водопотребление: Требования к качеству воды	Потребный напор у потребителя (по ВСН 2-77 стр. 22)	Режим водопотребления	Расход воды на одного потребителя, м³/ч	Из хозяйственно-питьевого водопровода: м³/сут.	м³/ч	л/с	Из производственного водопровода: м³/сут.	м³/ч	л/с	Водоотведение: Характеристика сточных вод	Режим водоотведения	В бытовую канализацию: м³/сут	м³/ч	л/с	В производственную канализацию: м³/сут	м³/ч	л/с	Концентрация загрязнений сточных вод после локальных очистных сооружений, мг/л	Примечание
К1.8	На восполнение потерь конденсата и пара	4	24	питьевая		постоянно		129.60 / 108.24	5.40 / 4.51	1.50 / 1.26	—	—	—	—	—	—	—	—	—	—	—	—	—
К1.6	На восполнение потерь воды от продувки котлов	4	24	—"—		—"—		40.08 / 43.20	1.67 / 1.80	0.46 / 0.50	—	—	—	— / Na_2CO_3=0.108 кг/ч, NaOH=0.192 кг/ч	— / постоянный	— /	— /	— /	— / 42.70	— / 1.78	— / 0.50	—	—
б/н	На централизованное горячее водоснабжение			—"—		—"—		1200.0 / 1200.0	50.00 / 50.00	13.89 / 13.89	—	—	—	—	—	—	—	—	—	—	—	—	—
б/н	На подпитку тепловой сети		24	—"—		Постоянно в теч. отопительного периода		62.40 / —	2.60 / —	0.72 / —	—	—	—	—	—	—	—	—	—	—	—	—	—
	На собственные нужды химводоочистки	—	—	—	—	—	—	—	—	—	—	—	—	—	—	—	—	—	1.44* / 1.44*	1.44* / 1.44*	1.72* / 1.72*	—	—
б/н	Обезжелезивание (промывка)													—	1 раз в 5 дней	—	—	—				—	—
	Первая ступень Na-катионирования	—	—	—	—	—	—	—	—	—	—	—	—	—	—	—	—	—	—	—	—	—	—
	-взрыхление		—	—	—	—	—	—	—	—	—	—	—	$CaCl_2$=108.4 кг/сут	3 раз в сутки / 3.5 раз в сут.	—	—	—	18.90 / 11.55	2.10 / 2.10	2.33 / 2.33	—	—
	-регенерация		—	питьевая	—	3 раз в сутки / 3.5 раз в сутки	—	6.3 / 3.85	0.70 / 0.70	0.64 / 0.64	—	—	—	$NaCl$=126 кг/сут, $MgCl_2$=37 кг/сут	3 раз в сутки / 3.5 раз в сут.	—	—	—	7.10 / 4.35	0.79 / 0.79	0.70 / 0.70	—	—
	-промывка		—	—"—	—	3 раз в сутки / 3.5 раз в сут	—	54.9 / 33.55	6.10 / 6.10	1.28 / 1.28	—	—	—	$CaCl_2$= 660 кг/сут, $NaCl$= 77 кг/сут, $MgCl_2$=22 кг/сут	3 раз в сутки / 3.5 раз в сут	—	—	—	36.0 / 22.0	4.00 / 4.00	1.28 / 1.28	—	—
б/н	Вторая ступень Na-катионирования	—	—	—	—	—	—	—	—	—	—	—	—	—	—	—	—	—	—	—	—	—	—
	-взрыхление		—	—	—	—	—	—	—	—	—	—	—	—	1 раз в 15 дней / 1 раз в 24 дня	—	—	—	0.147* / 0.088	0.147* / 0.088	2.33* / 2.33*	—	—
	-регенерация		—	питьевая	—	1 раз в 15 дн. / 1 раз в 24 дня	—	0.147* / 0.088	0.147* / 0.087	0.667* / 0.867	—	—	—	—	1 раз в 15 дн. / 1 раз в 24 дня	—	—	—	0.167* / 0.116	0.187* / 0.116	1.104* / 1.104*	—	—
	-промывка		—	—"—	—	1 раз в 15 дн / 1 раз в 24 дня	—	0.41* / 0.25	0.41* / 0.25	1.28* / 1.28	—	—	—	—	1 раз в 15 дн / 1 раз в 24 дня	—	—	—	0.41* / 0.25	0.41* / 0.25	1.28* / 1.28	—	—
б/н	Осветление продувочной воды	—	—	—	—	—	—	—	—	—	—	—	—	Взвешенные в-ва 1.8 кг	1 раз в 16 дн.	—	—	—	0.40* / —	0.40* / —	3.40* / —	—	—
К1.5 / К15	Охладители отбора проб	6	—	питьевая	—	периодически	—	0.15* / 0.05*	0.15* / 0.05*	0.033* / 0.011	—	—	—	—	периодически	—	—	—	0.15* / 0.05*	0.15* / 0.05*	0.33* / 0.11	—	—
К7 / К13	Уплотнение сальников и подшипников сетевых и питательного насосов	3	—	—"—	—	В течении отопительного сезона	—	7.20 / —	0.30 / —	0.083 / —	—	—	—	—	в течение отопительного сезона	—	—	—	7.20 / —	0.30 / —	0.083 / —	—	—
б/н	Аварийная подпитка теплосети	—	—	—"—	—	в течение 10 ч.	—	11.4	1.14	0.31*	—	—	—	—	—	—	—	—	—	—	—	—	—
б/н	Сток конденсата дымовых газов	—	24	—	—	—	—	—	—	—	—	—	—	—	в теплый период	—	—	—	9.60	0.40	0.11	—	—
	Итого:							1511.88 / 1400.24	67.91 / 64.25	18.57 / 17.57									112.05 / 90.25	8.97 / 9.37	4.81 / 4.92		

Основные показатели по чертежам водопровода и канализации

Наименование системы	Потребный напор на вводе, м	Расчетные расходы: м³/сут.	м³/час	л/с	при пожаре л/с	Установочная мощность эл. двигателей кВт	Примечание
Водопровод хозяйственно-питьевой, производственно-противопожарный							
на хозяйственно-питьевые нужды		3.36	4.09	1.24		—	
На производственные нужды	22.0	1511.88 / 1400.24	67.91 / 64.23	18.57 / 17.57		—	
Итого:		1515.24 / 1403.60	72.00 / 88.34	19.81 / 18.81	25.61 / 24.67	—	
Трубопровод горячей воды для горячего водоснабжения		1.74	1.58	0.54			от блока горячего водоснабжения
Канализация бытовая		3.36	3.80	1.69			
Канализация производственная		112.05 / 90.25	8.97 / 9.37	4.81 / 4.92			

1. Расходы со знаком *) являются нерасчетными.
2. В числителе даны расходы в отопительный сезон, в знаменателе - в теплый период года.

Привязан	ГИП	Соловьев	т.п. 903-1-245.84 -ВК 77
	Нач. отд.	Жмудь	Полносборная котельная с 4 котлами ДЕ-10-14ГМ для сельского строительства. Топливо газ, резерв. мазут.
	Н. контр.	Боротилова	Стадия: Р; Лист: 2; Листов:
	Гл. спец.	Кузнецов	Госстрой СССР ГПИ Гарькомжилстройпроект
	Рук. гр.	Шабанов	Общие данные (окончание)
Инв. №	Инж.	Большакова	

Альбом IV

т.п. 903-1-

Инв. № подл. | Подпись и дата | Взам. инв. №

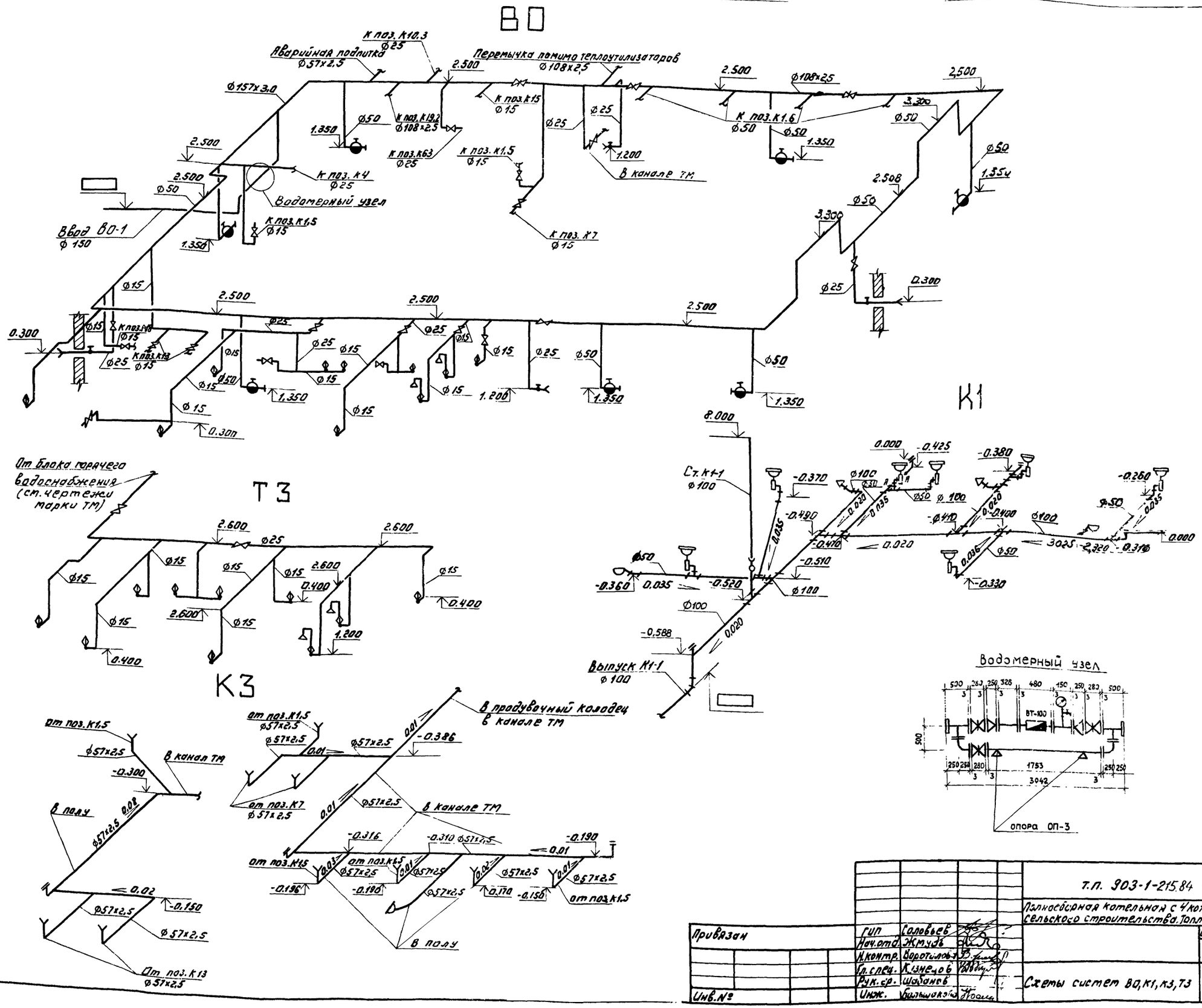

Альбом IV

т.п. 903-1-

Инв.№ подл.	Подпись и дата	Взам. инв.№

Привязан	ГИП	Соловьев		т.п. 903-1-215.84 -ВК 78
	Нач.отд.	Жмудь		Полноеборная котельная с 4 котлами ДЕ-10-14ГМ для сельского строительства. Топливо газ, резерв мазут.
	Н.контр.	Воротилов		Стадия: Р; Лист: 4; Листов:
	Гл.спец.	Кузнецов		Схемы систем ВО, К1, К3, Т3
	Рук.ср.	Шабанов		Госстрой СССР ГПИ Горьковский Сантехпроект
Инв.№	Инж.	Бильшаков		

20072-06 78

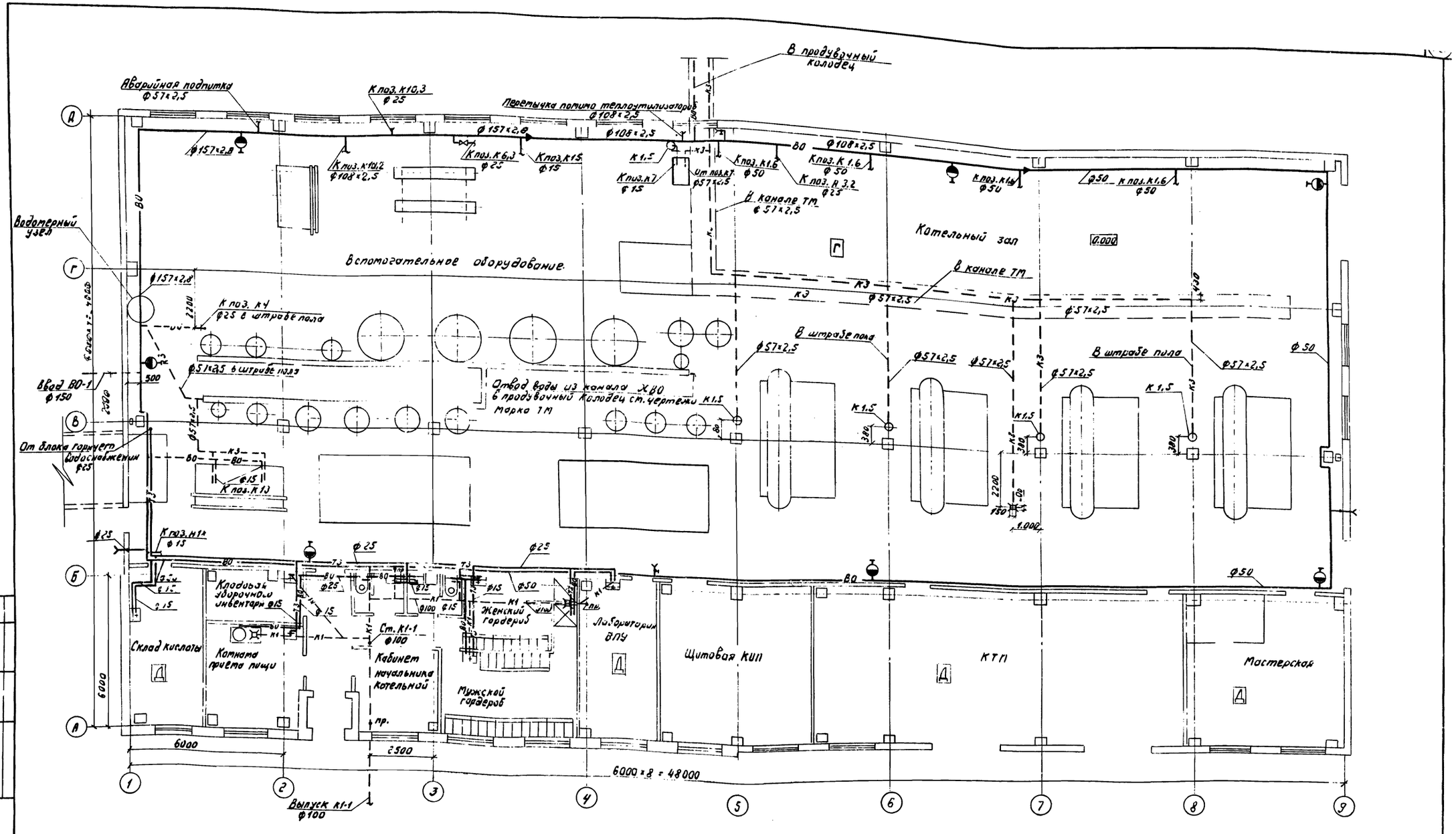

Альбом IV

Согласов

Инв. № подл.	Подпись и дата	Взам. инв. №	Нач. отд. КУ-1	Сел	Гендин	22.12.84

Привязан	ГИП	Соловьев		
	Нач. отд.	Жмудь		
	Н. контр.	Воротилова		
	Гл. спец.	Кузнецов		
	Рук. гр.	Шабанов		
Инв. №	Инж.	Большакова		

тп 903-1-215.84 -ВК 79

Полносборная котельная с 4 котлами ДЕ-10-14ГМ для сельского строительства. Топливо газ, резерв мазут

Стадия	Лист	Листов
Р	3	

План на отм. 0.000.

Госстрой СССР ГПИ Горьковский Сантехпроект

20079-ЛС (79)

ЦЕНТРАЛЬНЫЙ ИНСТИТУТ ТИПОВОГО ПРОЕКТИРОВАНИЯ
ГОССТРОЯ СССР
КИЕВСКИЙ ФИЛИАЛ
г Киев-57 ул. Эжена Потье № 12

4/6
Заказ № 6 Инв. № 20072-06 Тираж 190
Сдано в печать 28 XII 198 Y Цена 6-08

gost.e-ecolog.ru