ТИПОВОЙ ПРОЕКТ

903-1-215.84

ПОЛНОСБОРНАЯ КОТЕЛЬНАЯ С 4 КОТЛАМИ ДЕ-10-14ГМ

ДЛЯ СЕЛЬСКОХОЗЯЙСТВЕННОГО СТРОИТЕЛЬСТВА.
ТОПЛИВО – ГАЗ, РЕЗЕРВ – МАЗУТ.
СИСТЕМА ТЕПЛОСНАБЖЕНИЯ ЗАКРЫТАЯ

АЛЬБОМ III (ИЗ ТРЕХ ЧАСТЕЙ)

ЧАСТЬ 3 (СТР. 143-220)

ЧЕРТЕЖИ НЕТИПОВЫХ КОНСТРУКЦИЙ.

20072-05
ЦЕНА 6-08

gost.e-ecolog.ru

ПРИВЯЗАН

Инв. №

Д23В.039.000 СБ

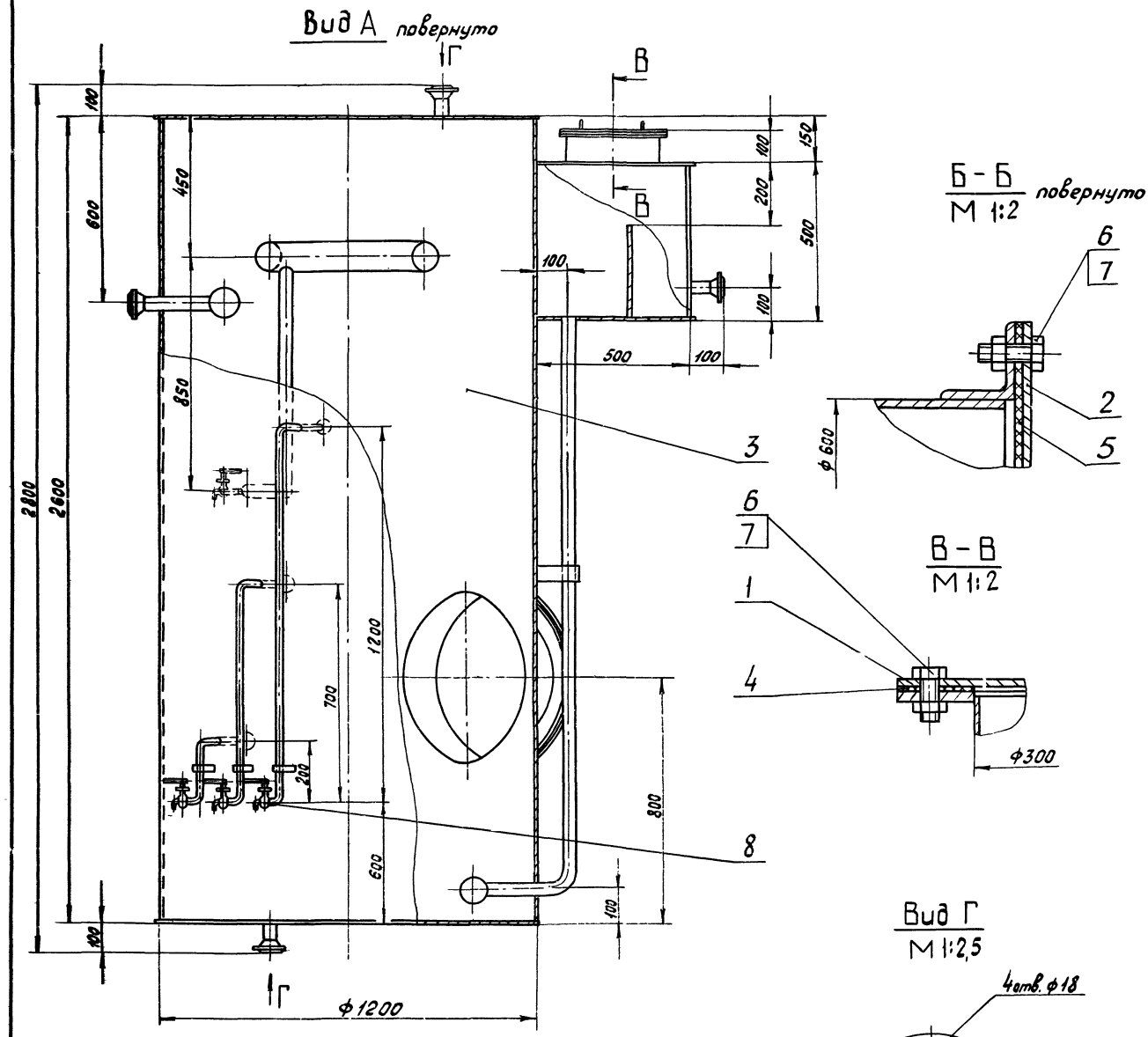

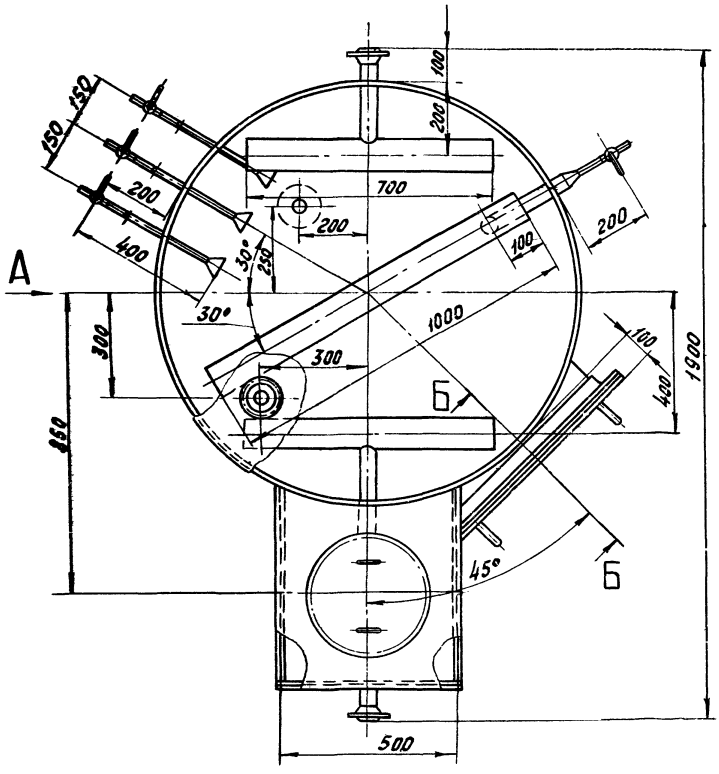

1. Размеры для справок.
2. Покрытие внутренней поверхности: эмаль ВЛ-515 ТУ6-10-1052-70, наружную поверхность красить под цвет имеющегося оборудования.

					Д23В.039.000 СБ			
Изм.	Лист	№ докум.	Подп.	Дата	Бак-отстойник конденсата V=3м³	Лит.	Масса	Масштаб
Разраб.		Козина		21283			490	1:10
Пров.		Козина				Лист	Листов 1	
Т. контр.						Госстрой ССР, ГПИ Горьковский Сантехпроект		
Нач. отд.		Вольский						
Н. контр.		Мюнтер						
Утв.								

№ строки	Наименование	Обозначение документа на поставку	Поставщик	Куда входит (обозначение)	Количество на изделие	Количество в комплекте	Количество на регулир.	Количество всего	Примечание
1	Кран 10б 88к1	ГОСТ 22595-77	Пензтяжпрограмматура						
2	Ду 10 Ру 10							4	
3									
4	Отвод 90° 45х2,5	ГОСТ 17375-77		Д 23 В. 039. 010	2			2	
5									
6	Фланец 1-40-10 Ст 25	ГОСТ 12821-80		Д23В. 039.010	4			4	
7									
8									
9	Крепежные изделия								
10									
11	Болт М 12 х 25. 36	ГОСТ 7798-70						20	
12									
13	Гайка М 12.4	ГОСТ 5915-70						20	
14									
15									
16									
17									
18									
19									
20									
21									
22									
23									
24									
25									

Изм. Лист № докум. Подп. Дата
Разраб. Хозина
Пров. Хозина
Нач. отд. Вольский
Н. контр. Мюнтер
Утв.

Д 23 В. 039. 000 ВЛ

Бак-отстойник конденсата V=3 м³
Ведомость покупных изделий

Лит. И | Лист | Листов 1

Госстрой СССР ГПИ Горьковский Сантехпроект

Формат	Зона	Поз.	Обозначение	Наименование	Кол.	Примеч.
				Документация		
А2			Д23В.039. 000 СБ	Сборочный чертеж		
А3			Д 23В. 039. 000 ВП	Ведомость покупных изделий		
				Сборочные единицы		
А4		1	Д 22А. 020. 010	Крышка	1	
		2	-02	Крышка	1	
А4		3	Д 23В. 039. 010	Бак	1	
				Детали		
А4		4	Д 22А. 020. 001-01	Прокладка	1	
		5	-04	Прокладка	1	
				Стандартные изделия		
		6		Болт М12х25.36 ГОСТ 7798-70	20	
		7		Гайка М12.4 ГОСТ 5915-70	20	
		8		Кран 10б88к1 Ду10 Ру10 ГОСТ 22595-77	4	
				Материалы		
				Эталь ВЛ-515 ТУ 6-10-1052-70	6	кг

Изм. Лист № докум. Подп. Дата
Разраб. Хозина
Пров. Хозина
Нач. отд. Вольский
Н. контр. Мюнтер
Утв.

Д 23В. 039. 000

Бак-отстойник конденсата V=3 м³

Лит. И | Лист | Листов 1

Госстрой СССР ГПИ Горьковский Сантехпроект

Формат А4

Д 23Б. 013. 025

25 √(√)

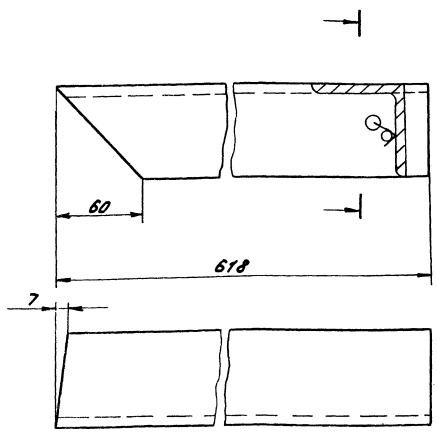

Неуказанные предельные отклонения размеров ± 17/16/2.

Инв. № подл. | Подп. и дата | Взам. инв. № | Инв. № дубл. | Подп. и дата

Изм. Лист № докум. Подп. Дата
Разраб. Пакеев
Пров. Мюнтер
Т. контр.
Н. контр. Мюнтер
Утв.

Уголок

Лит. И | Масса 3,2 | Масштаб 1:2

Лист | Листов 1

Госстрой СССР ГПИ Горьковский Сантехпроект

Уголок Б-63х63х6 ГОСТ 8509-72 / Ст3сп ГОСТ 535-79

Копировал: Лишаева

Формат А

2007г

Д 23 В. 039.010 СБ

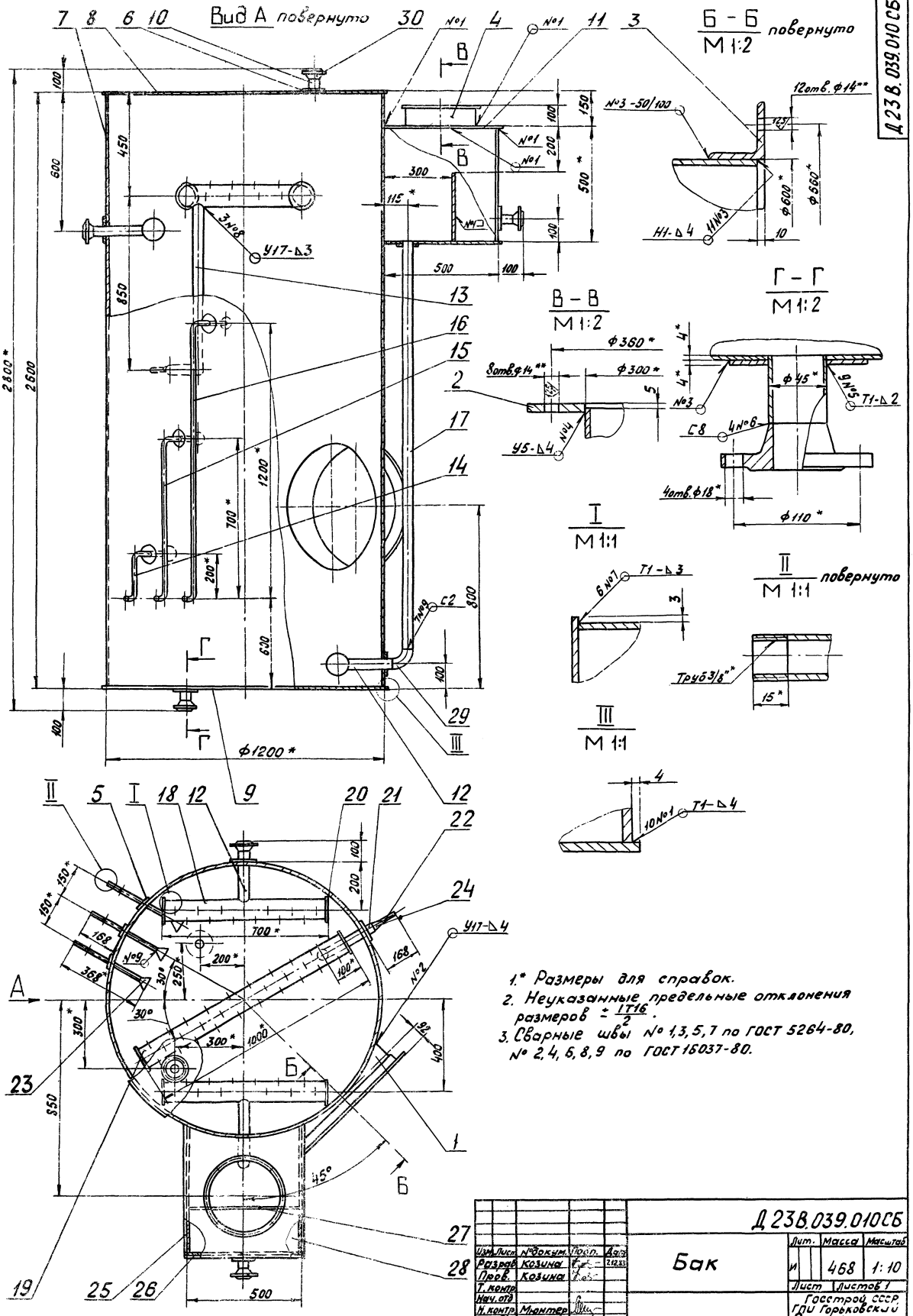

Изм.	Лист	№докум.	Подп.	Дата	Д 23 В. 039.010 СБ		
Разраб.		Козина		2.12.83	Бак	Лит.	Масса	Масштаб
Пров.		Козина				И	468	1:10
Т. контр.						Лист	Листов 1	
Нач. отд.						Госстрой СССР ГПИ Горьковский Сантехпроект		
Н. контр.		Монтер						
Утв.								

Копировал: Носова 20072-05 4 Формат А2

Д238.039.002

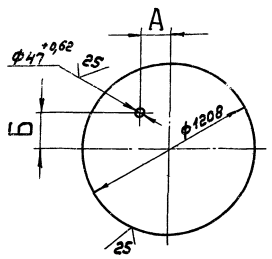

Обозначение	Размеры, мм А	Размеры, мм Б	Масса, кг
Д238.039.002	300	300	35
-01	200	250	35

Неуказанные предельные отклонения размеров ± IT16/2

Изм.	Лист	№ докум.	Подп.	Дата
Разраб.		Козина		7.12.83
Пров.		Козина		7.12.83
Т. контр.				
Н. контр.		Мунтяр		
Утв.				

Д238.039.002

Лист

Лит.	Масса	Масштаб
И	см. табл.	—
Лист	Листов 1	

Лист 6-ПН-4 ГОСТ 19903-74 / Вст3сп ГОСТ 14637-79

Госстрой СССР ГПИ Горьковский Сантехпроект

Формат А4

Формат	Зона	Поз.	Обозначение	Наименование	Кол.	Примечание
Б4		27	Д238.039.016	Перегородка		
				Лист 6-ПН-3 ГОСТ 19903-74 / 5-IV-Н-8Ст3сп ГОСТ 16523-76		
				(490×295) h16 25	1	3,0кг
А4		28	Д238.039.004-01	Лист	1	
				Стандартные изделия		
		29		Отвод 90°45×2,5 ГОСТ 17375-77	2	
		30		Фланец 1-40-10 Ст25 ГОСТ 12821-80	4	

Инв. № подл. | Подп. и дата | Взам. инв. № | Инв. № дубл. | Подп. и дата

Изм.	Лист	№ докум.	Подп.	Дата

Д238.039.010

Лист 3

Формат А4

Формат	Зона	Поз.	Обозначение	Наименование	Кол.	Примечание
А4		14	Д238.039.006	Патрубок	1	
		15	-01	Патрубок	1	
		16	-02	Патрубок	1	
Б4		17	Д238.039.007	Патрубок		
				Труба 45×2,5 ГОСТ 8734-75 / А ГОСТ 8733-74		
				L=1794 h16 25	1	5,1кг
А4		18	Д238.039.008	Труба	2	
		19	-01	Труба	1	
Б4		20	Д238.039.009	Заглушка		
				Лист 6-ПН-3 ГОСТ 19903-74 / 5-IV-Н-8Ст3сп ГОСТ 16523-76		
				Ф95 h16 25	6	0,064кг
Б4		21	Д238.039.011	Патрубок		
				Труба 45×2,5 ГОСТ 8734-75 / А ГОСТ 8733-74		
				L=200 h16 25	1	0,5кг
А4		22	Д238.039.012	Штуцер	1	
А3		23	Д238.039.013	Переход	3	
		24	-01	Переход	1	
Б4		25	Д238.039.014	Стенка		
				Лист 6-ПН-4 ГОСТ 19903-74 / Вст3сп ГОСТ 14637-79		
				(492×552) h16 25	2	7,8кг
А4		26	Д238.039.015	Стенка	1	

Изм.	Лист	№ докум.	Подп.	Дата

Д238.039.010

Лист 2

Формат А4

Формат	Зона	Поз.	Обозначение	Наименование	Кол.	Примечание
				Документация		
А2			Д238.039.010СБ	Сборочный чертеж		
				Детали		
А4		1	А22А.020.004-02	Обечайка	1	
А4		2	А22А.020.005-01	Фланец	1	
А4		3	А22А.020.006-01	Фланец	1	
А4		4	Д236.013.003-01	Обечайка	1	
А4		5	Д236.013.014	Накладка	3	
		6	-02	Накладка	5	
А3		7	Д238.039.001	Цилиндр	1	
А4		8	Д238.039.002	Лист	1	
		9	-01	Лист	1	
Б4		10	Д238.039.003	Патрубок		
				Труба 45×2,5 ГОСТ 8734-75 / А ГОСТ 8733-74		
				L=60 h16 25	3	0,2кг
А4		11	Д238.039.004	Лист	1	
А4		12	Д238.039.005	Патрубок	2	
		13	-01	Патрубок	1	

Инв. № подл. | Подп. и дата | Взам. инв. № | Инв. № дубл. | Подп. и дата

Изм.	Лист	№ докум.	Подп.	Дата
Разраб.		Козина		7.12.83
Пров.		Козина		7.12.83
Н. контр.		Мунтяр		
Утв.				

Д238.039.010

Бак

Лит.	Лист	Листов
И	1	3

Госстрой СССР ГПИ Горьковский Сантехпроект

4 238.039.005

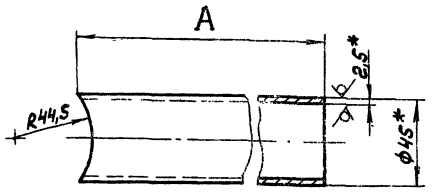

Обозначение	A, мм	Масса, кг
Д 238.039.005	217	0,6
-01	752	2,0

1. *Размеры для справок.
2. Неуказанные предельные отклонения размеров ± IT16/2

Изм.	Лист	№ докум.	Подп.	Дата
Разраб.		Козина		11.83
Пров.		Козина		
Т. контр.				
Н. контр.		Мюнтер		
Утв.				

Д238.039.005

Патрубок

Труба 45х2,5 ГОСТ 8734-75 / Д ГОСТ 8733-74

Лит.	Масса	Масштаб
И	см. табл.	—
Лист	Листов 1	

Госстрой СССР ГПИ Горьковский Сантехпроект

Формат А4

4 238.039.004

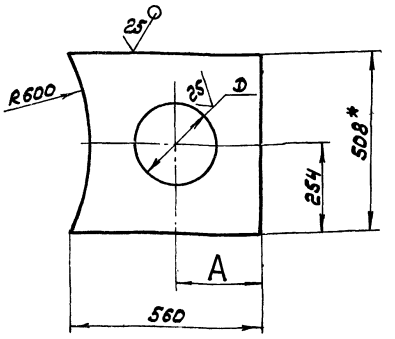

Обозначение	Размеры, мм A	Размеры, мм D	Масса, кг
Д 238.039.004	254	292	6,3
-01	389	47	8,0

1. *Размеры для справок.
2. Неуказанные предельные отклонения размеров: H16; ± IT16/2

Инв. № подл. | Подп. и дата | Взам. инв. № | Инв. № дубл. | Подп. и дата

Изм.	Лист	№ докум.	Подп.	Дата
Разраб.		Козина		11.83
Пров.		Козина		
Т. контр.				
Н. контр.		Мюнтер		
Утв.				

Д238.039.004

Лист

Лист Б-ПН-4 ГОСТ 19903-74 / Вст 3сп ГОСТ 14637-79

Лит.	Масса	Масштаб
И	см. табл.	—
Лист	Листов 1	

Госстрой СССР ГПИ Горьковский Сантехпроект

Формат А4

4 238.039.001

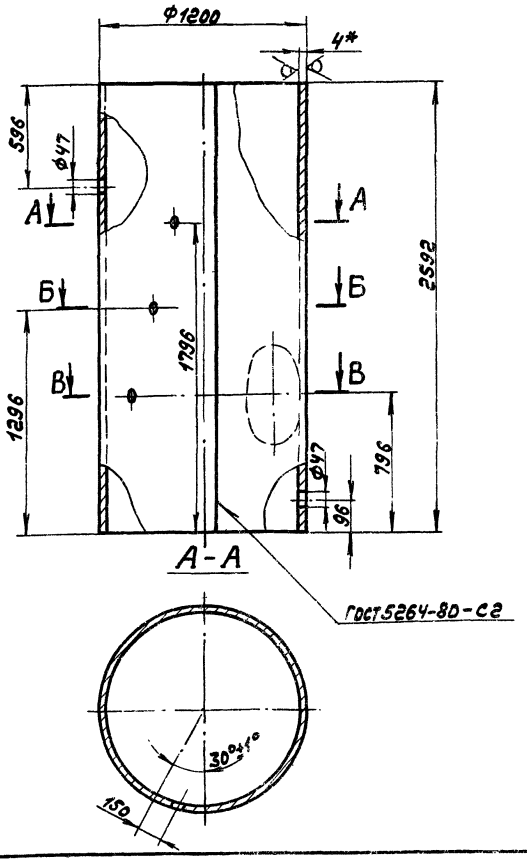

Б-Б

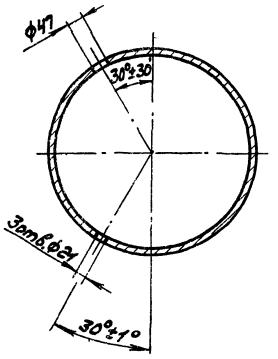

В-В

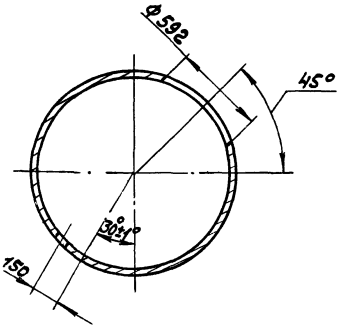

1. *Размеры для справок.
2. Неуказанные предельные отклонения размеров: H14, h16, ± IT16/2

Изм.	Лист	№ докум.	Подп.	Дата
Разраб.		Козина		11.83
Пров.		Козина		
Т. контр.				
Н. контр.		Мюнтер		
Утв.				

Д238.039.001

Цилиндр

Лит.	Масса	Масштаб
И	300,2	1:20
Лист	Листов 1	

Лист Б-ПН-4 ГОСТ 19903-74 / Вст 3сп ГОСТ 14637-79

Госстрой СССР ГПИ Горьковский Сантехпроект

Д238.039.013

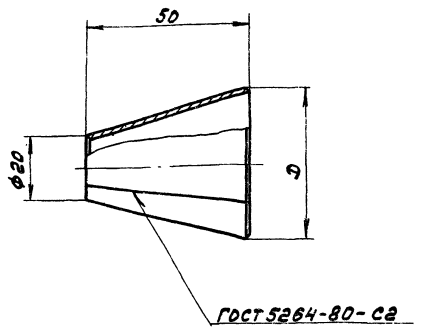

Обозначение	Размеры, мм					d° *	Масса, кг
	А	Б	D	R	z		
Д238.039.013	44	154	70	78	22	161	0,04
-01	57	128	45	93	41	87	0,02

Развертка

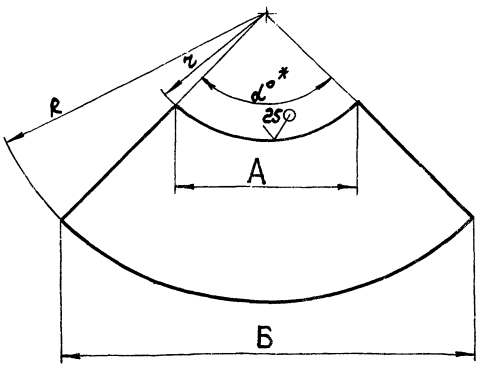

1.*Размеры для справок.
2. Неуказанные предельные отклонения размеров ± IT16/2

Изм.	Лист	№ докум.	Подп.	Дата
Разраб.		Козина		7.12.83
Пров.		Козина		
Т. контр.				
Н. контр.		Мюнтер		
Утв.				

Д238.039.013

Переход

Лит. И | Масса: см. табл. | Масштаб: —

Лист | Листов 1

Лист 6-ПН-2,5 ГОСТ 19903-74 / 5-IV-Н8Ст3сп ГОСТ 16523-70

Госстрой СССР ГПИ Горьковский Сантехпроект

Формат А3

Д238.039.008

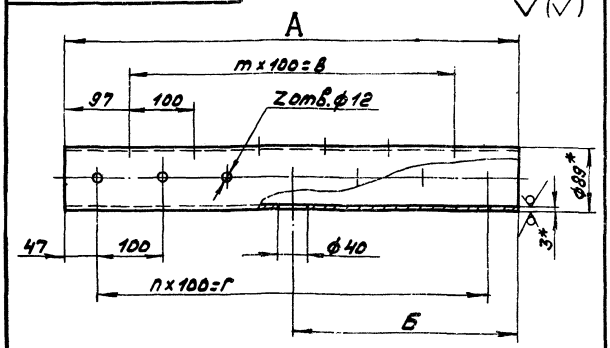

Обозначение	Размеры, мм				m	n	z	Масса, кг
	А	Б	В	Г				
Д238.039.008	694	347	500	600	5	6	20	4,8
-01	994	97	800	900	8	9	29	6,7

1.*Размеры для справок.
2. Неуказанные предельные отклонения размеров: H16, ± IT16/2

Изм.	Лист	№ докум.	Подп.	Дата
Разраб.		Козина		7.12.83
Пров.		Козина		
Т. контр.				
Н. контр.		Мюнтер		
Утв.				

Д238.039.008

Труба

Лит. И | Масса: см. табл. | Масштаб: —

Лист | Листов 1

Труба 89х3 ГОСТ 8734-75 / А ГОСТ 8733-74

Госстрой СССР ГПИ Горьковский Сантехпроект

Формат А4

Д238.039.006

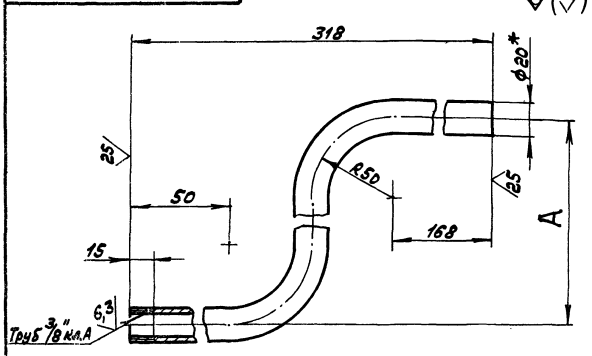

Обозначение	А, мм	Масса, мм
Д238.039.006	200	0,5
-01	700	1,1
-02	1200	1,6

1.*Размеры для справок.
2. Неуказанные предельные отклонения размеров ± IT16/2

Изм.	Лист	№ докум.	Подп.	Дата
Разраб.		Козина		7.12.83
Пров.		Козина		
Т. контр.				
Н. контр.		Мюнтер		
Утв.				

Д238.039.006

Патрубок

Лит. И | Масса: см. табл. | Масштаб: —

Лист | Листов 1

Труба 20х2,5 ГОСТ 8734-75 / А ГОСТ 8733-74

Госстрой СССР ГПИ Горьковский Сантехпроект

Формат А4

Инв. № подл. | Подп. и дата | Взам. инв. № | Инв. № дубл. | Подп. и дата

4238.040.002

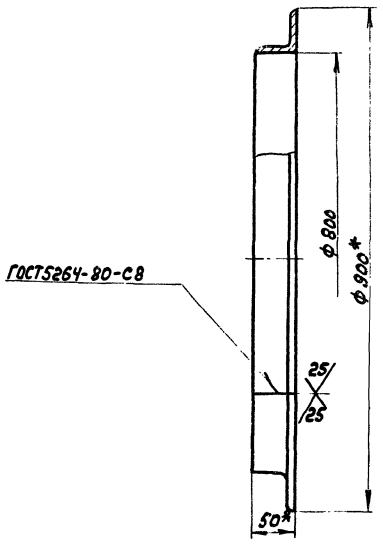

1.*Размеры для справок.
2. Неуказанные предельные отклонения размеров: H14, h16.

Д238.040.002

Фланец

Изм.	Лист	№ докум.	Подп.	Дата
Разраб.	Бердышева			7/1233
Пров.	Козина			
Т. контр.				
Н. контр.	Мюнтер			
Утв.				

Лит.	Масса	Масштаб
И	10,1	1:5
Лист	Листов 1	

Уголок Б-50×50×5 ГОСТ 8509-72 / Вст3сп ГОСТ 535-79

Госстрой СССР ГПИ Горьковский Сантехпроект

Формат А4

Формат	Зона	Поз.	Обозначение	Наименование	Кол.	Примечание
				Документация		
А3			Д238.040.000СБ	Сборочный чертеж		
				Сборочные единицы		
А4		1	Д22А.020.010	Крышка	1	
А4		2	Д238.040.010	Бак	1	
				Детали		
А4		3	Д22А.020.001	Прокладка	1	
				Стандартные изделия		
		4		Болт М12×25.36 ГОСТ 7798-70	12	
		5		Гайка М12-4 ГОСТ 5915-70	12	

Инв.№ подл. | Подп. и дата | Взам. инв.№ | Инв.№ дубл. | Подп. и дата

Д238.040.000

Бак-сборник

Изм.	Лист	№ докум.	Подп.	Дата
Разраб.	Бердышева			7/1233
Пров.	Козина			
Т. контр.				
Н. контр.	Болгский			
Утв.	Мюнтер			

Лит.	Лист	Листов
И		1

Госстрой СССР ГПИ Горьковский Сантехпроект

Формат А4

4238.039.012

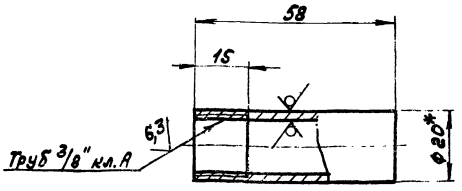

1.*Размеры для справок.
2. Неуказанные предельные отклонения размеров ± IT16/2

Д238.039.012

Штуцер

Изм.	Лист	№ докум.	Подп.	Дата
Разраб.	Козина			7/1233
Пров.	Козина			
Т. контр.				
Н. контр.	Мюнтер			
Утв.				

Лит.	Масса	Масштаб
И	0,06	1:1
Лист	Листов 1	

Труба 20×2,5 ГОСТ 8734-75 / Д ГОСТ 8733-74

Госстрой СССР ГПИ Горьковский Сантехпроект

Формат А4

4238.039.015

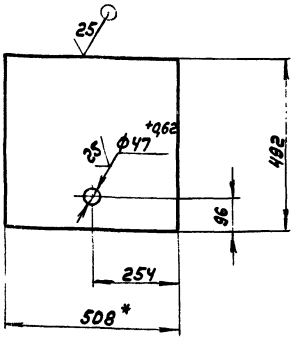

1.*Размеры для справок.
2. Неуказанные предельные отклонения размеров ± IT16/2

Инв.№ подл. | Подп. и дата | Взам. инв.№ | Инв.№ дубл. | Подп. и дата

Д238.039.015

Стенка

Изм.	Лист	№ докум.	Подп.	Дата
Разраб.	Козина			7/1233
Пров.	Козина			
Т. контр.				
Н. контр.	Мюнтер			
Утв.				

Лит.	Масса	Масштаб
И	7	1:10
Лист	Листов 1	

Лист 6-ПН-4 ГОСТ 19903-74 / Вст3сп ГОСТ 14637-79

Госстрой СССР ГПИ Горьковский Сантехпроект

Формат А4

А238.040.010СБ

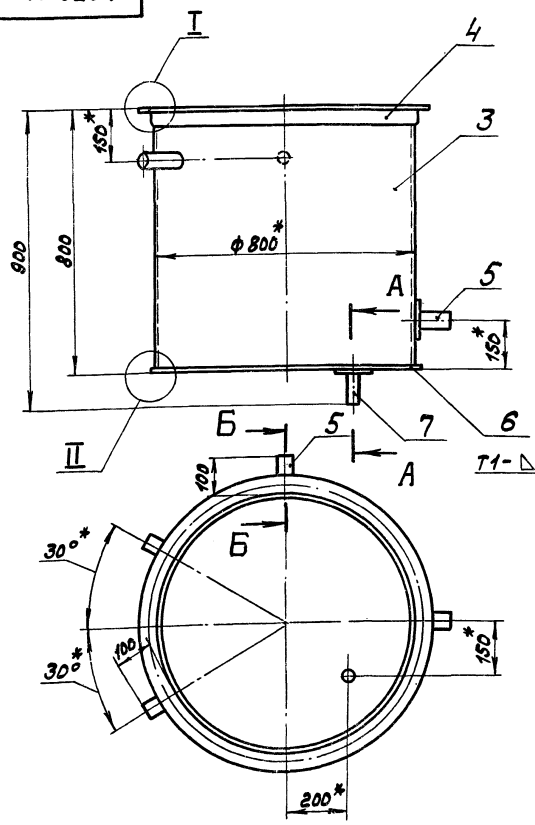

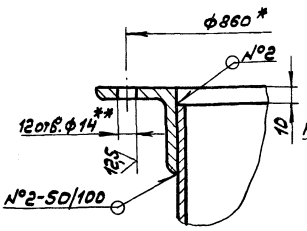

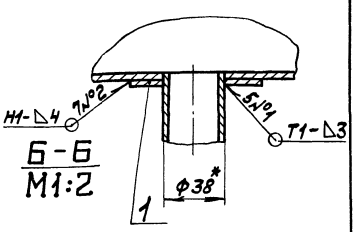

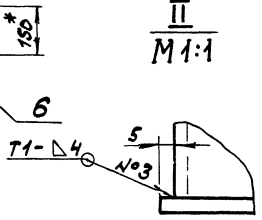

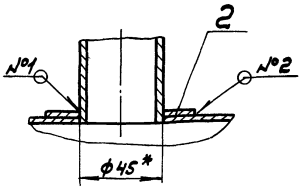

1.*Размеры для справок.
2.**Обработать по сопрягаемой детали.
3. Неуказанные предельные отклонения размеров ± $\frac{IT16}{2}$
4. Сварные швы по ГОСТ 5264-80.

						А238.040.010СБ		
						Бак	Лит.	Масса	Масштаб
Изм.	Лист	№докум.	Подп.	Дата			И	67	1:10
Разраб.		Бердышев		7.12.83			Лист	Листов 1
Пров.							Госстрой СССР ГПИ Горьковский Сантехпроект	
Т.контр.								
Нач.отд.		Вольский						
Н.контр.		Мюнтер						
Утв.								

Формат А3

А238.040.000СБ

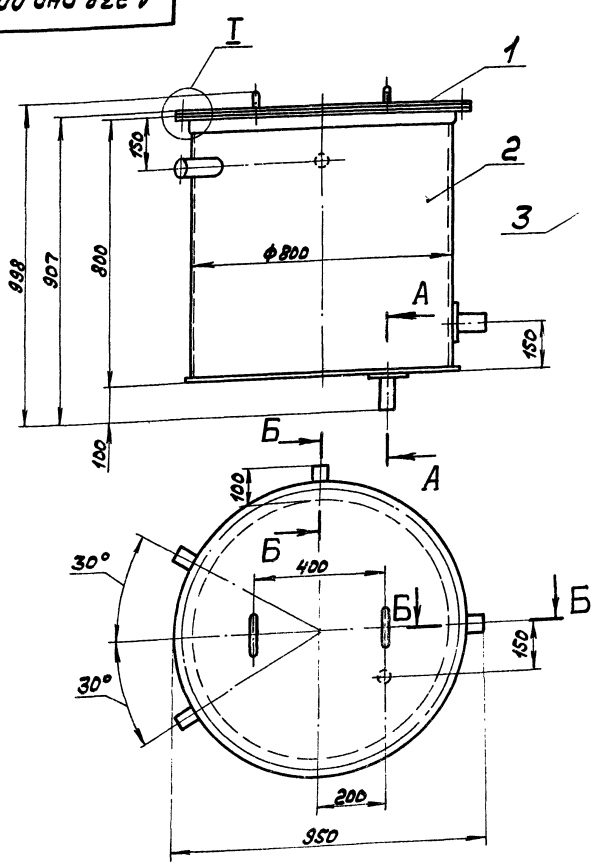

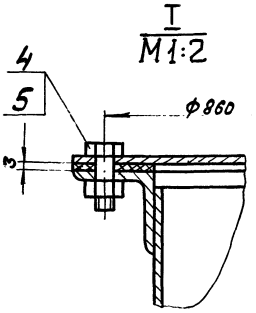

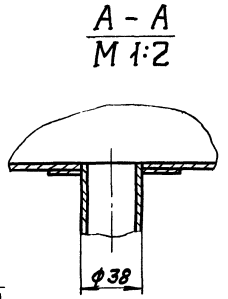

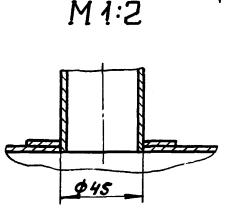

1. Размеры для справок.
2. Внутренняя поверхность должна иметь антикоррозионное покрытие, наружную поверхность красить под цвет имеющегося оборудования.
3. Сборку проверить на герметичность наливом воды на полную высоту по ГОСТ 3285-77. Течь не допускается.

						А238.040.000СБ		
						Бак-сборник	Лит.	Масса	Масштаб
Изм.	Лист	№докум.	Подп.	Дата			И	75	1:10
Разраб.		Бердышев		7.12.83			Лист	Листов 1
Пров.							Госстрой СССР ГПИ Горьковский Сантехпроект	
Т.контр.								
Нач.отд.		Вольский						
Н.контр.		Мюнтер						
Утв.								

А238.040.001

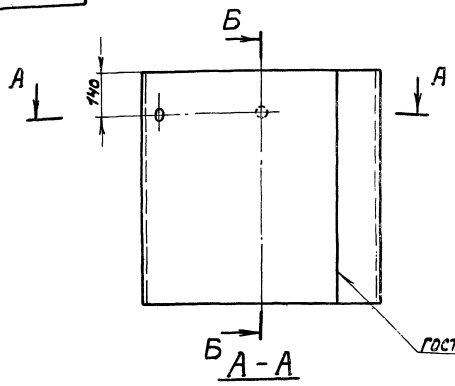

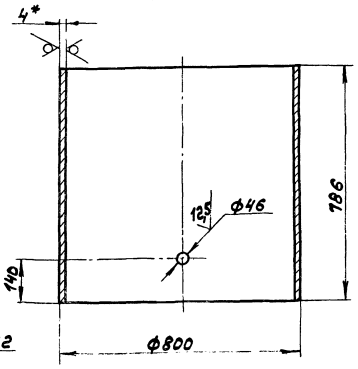

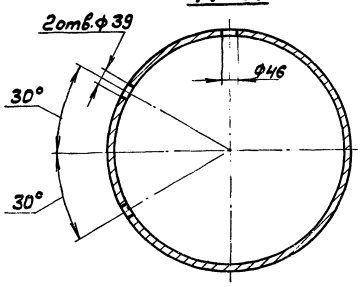

1.* Размеры для справок.

2. Неуказанные предельные отклонения размеров: H16, h16, $\pm \frac{IT16}{2}$

Изм.	Лист	№ докум.	Подп.	Дата	А238.040.001			
Разраб.		Бердышев		5.12.83	Цилиндр	Лит.	Масса	Масштаб
Пров.		Мюнтер				И	37,0	1:10
Т. контр.						Лист	Листов 1	
Н. контр.		Мюнтер			Б-ПН-4,0 ГОСТ 19903-74 / Ст3сп ГОСТ 14637-79	Госстрой СССР ГПИ Горьковский Сантехпроект		
Утв.								

Формат А3

А238.040.004

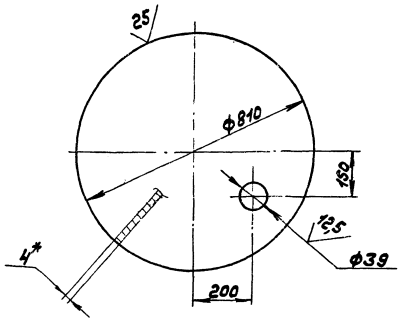

1.* Размеры для справок.

2. Неуказанные предельные отклонения размеров: H16, h16, $\pm \frac{IT16}{2}$

Изм.	Лист	№ докум.	Подп.	Дата	А238.040.004			
Разраб.		Бердышев		5.12.83	Дно	Лит.	Масса	Масштаб
Пров.		Мюнтер				И	16,5	1:10
Т. контр.						Лист	Листов 1	
Н. контр.		Мюнтер			Б-ПН-4 ГОСТ 19903-74 / Ст3сп ГОСТ 14637-79	Госстрой СССР ГПИ Горьковский Сантехпроект		
Утв.								

Формат А4

Формат	Зона	Поз.	Обозначение	Наименование	Кол.	Примечание
				Документация		
А3			А238.040.010СБ	Сборочный чертеж		
				Детали		
А4		1	А235.013.014-01	Накладка	3	
		2	-02	Накладка	2	
А3		3	А238.040.001	Цилиндр	1	
А4		4	А238.040.002	Фланец	1	
Б4		5	А238.040.003	Патрубок		
				Труба 45×2,5 ГОСТ 10704-76 / А ГОСТ 10705-80		
				L=104 h16 25/	2	0,26кг
А4		6	А238.040.004	Дно	1	
Б4		7	А238.040.005	Патрубок		
				Труба 38×2,5 ГОСТ 10704-76 / А ГОСТ 10705-80		
				L=104 h16 25/	3	0,22кг

Инв. № подл. | Подп. и дата | Взам. инв. № | Инв. № дубл. | Подп. и дата

Изм.	Лист	№ докум.	Подп.	Дата	А238.040.010			
Разраб.		Бердышев		5.12.83	Бак	Лит.	Лист	Листов
Пров.		Мюнтер				И	1	
Н. контр.		Мюнтер				Госстрой СССР ГПИ Горьковский Сантехпроект		
Утв.								

Копировал:

Формат А4

Формат	Зона	Поз.	Обозначение	Наименование	Кол.	Примечание
А4		6	Д 23Д 229.006	Полоса	2	
А4		7	Д 23Д. 229.007	Поручень	2	
А4		8	Д 23Д. 229. 008	Поручень	1	
Б4		9	Д 23Д. 229. 009	Стойка		
				Труба 18×2 ГОСТ 8734-75		
				Вгр ГОСТ 8733-74		
				L=1007 h16 25	4	0,79кг
Б4		10	Д 23Д. 229.011	Связь		
				Уголок Б-50×50×5 ГОСТ 8509-72		
				Вст3сп ГОСТ 535-79		
				L=600 h16 25	2	2,26кг
Б4		11	Д 23Д. 229.012	Связь		
				Уголок Б-36×36×4 ГОСТ 8509-72		
				Вст3сп ГОСТ 535-79		
				L=800 h16 25	3	1,73кг
Б4		12	Д 23Д. 229. 013	Стойка		
				Уголок Б-50×50×5 ГОСТ 8509-72		
				Вст3сп ГОСТ 535-79		
				L=635 h16 25	4	2,39кг
А4		13	Д 23Д. 229. 014	Связь	2	
А4		14	Д 23Д. 229. 008-01	Поручень	1	

Инв.№ подл. | Подп. и дата | Взам. инв.№ | Инв.№ дубл. | Подп. и дата

Изм. Лист № докум. Подп. Дата

Д 23Д. 229.000

Лист 2

Формат А4

Формат	Зона	Поз.	Обозначение	Наименование	Кол.	Примечание
				Документация		
А2			Д 23Д. 229. 000 СБ	Сборочный чертеж		
				Детали		
Б4		1	Д 23Д. 229. 001	Лист		
				Лист ромб. О-ПН-5.0		
				Вст3сп ГОСТ 8568 -77		
				(660×660) h16 25	1	17кг
Б4		2	Д 23Д. 229. 002	Лист		
				Лист ромб. О-ПН-5.0		
				Вст3сп ГОСТ 8568 -77		
				(150×700) h16 25	2	4,12кг
Б4		3	Д 23Д. 229. 003	Плита		
				Лист Б-ПН-10 ГОСТ 19903-74		
				Вст3сп ГОСТ 14637-79		
				(100×100) h16 25	4	0,8кг
Б4		4	Д 23Д. 229. 004	Плита		
				Лист Б-ПН-10 ГОСТ 19903-74		
				Вст3сп ГОСТ 14637-79		
				(50×150) h16 25	2	0,3кг
Б4		5	Д 23Д. 229. 005	Полоса		
				Полоса Б-2 6×40 ГОСТ 103-76		
				Вст3сп ГОСТ 535-79		
				L=700 h16 25	2	1,3кг

Инв.№ подл. | Подп. и дата | Взам. инв.№ | Инв.№ дубл. | Подп. и дата

Изм. Лист № докум. Подп. Дата

Разраб. Панова 5.83

Пров. Мюнтер

Нач.отд Вольский

Н.контр. Мюнтер

Утв.

Д 23Д. 229.000

Помост

Лит. М | Лист 1 | Листов 2

Госстрой СССР ГПИ Горьковский Сантехпроект

Формат А4

Д 22А 021.000СБ

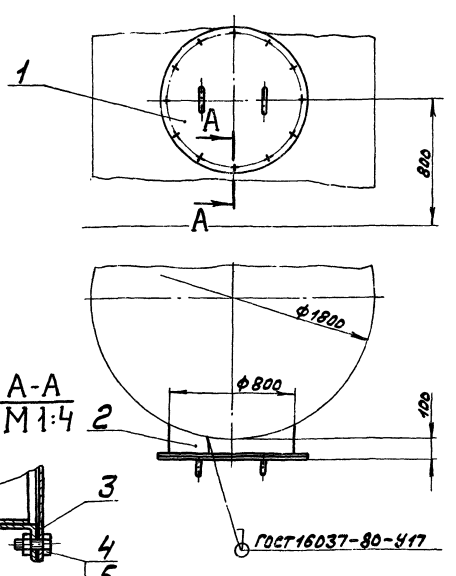

Размеры для справок.

Изм. Лист № докум. Подп. Дата

Разраб. Гольденберг 5.83

Пров. Мюнтер

Т.контр.

Нач.отд Вольский

Н.контр Мюнтер

Утв.

Д 22А. 021.000СБ

Люк Ф800

Лит. Н | Масса 8,5 | Масштаб 1:10

Лист | Листов 1

Госстрой СССР ГПИ Горьковский Сантехпроект

Формат А4

Формат	Зона	Поз.	Обозначение	Наименование	Кол.	Примечание
				Документация		
А4			Д 22А. 021. 000 СБ	Сборочный чертеж		
				Сборочные единицы		
А4		1	Д 22А. 020.010-03	Крышка	1	
А4		2	Д 22А. 020. 020-01	Патрубок	1	
				Детали		
А4		3	Д 22А. 020.001-05	Прокладка		
				Стандартные изделия		
		4		Болт М12×25.36		
				ГОСТ 7798-70	12	
		5		Гайка М12.4		
				ГОСТ 5915-70	12	

Инв.№ подл. | Подп. и дата | Взам. инв.№ | Инв.№ дубл. | Подп. и дата

Изм. Лист № докум. Подп. Дата

Разраб. Гольденберг 5.83

Пров. Мюнтер

Нач.отд Вольский

Н.контр Мюнтер

Утв.

Д 22А. 021.000

Люк Ф800

Лит. Н | Лист 1 | Листов 1

Госстрой СССР ГПИ Горьковский Сантехпроект

Д23Д.229.000СБ

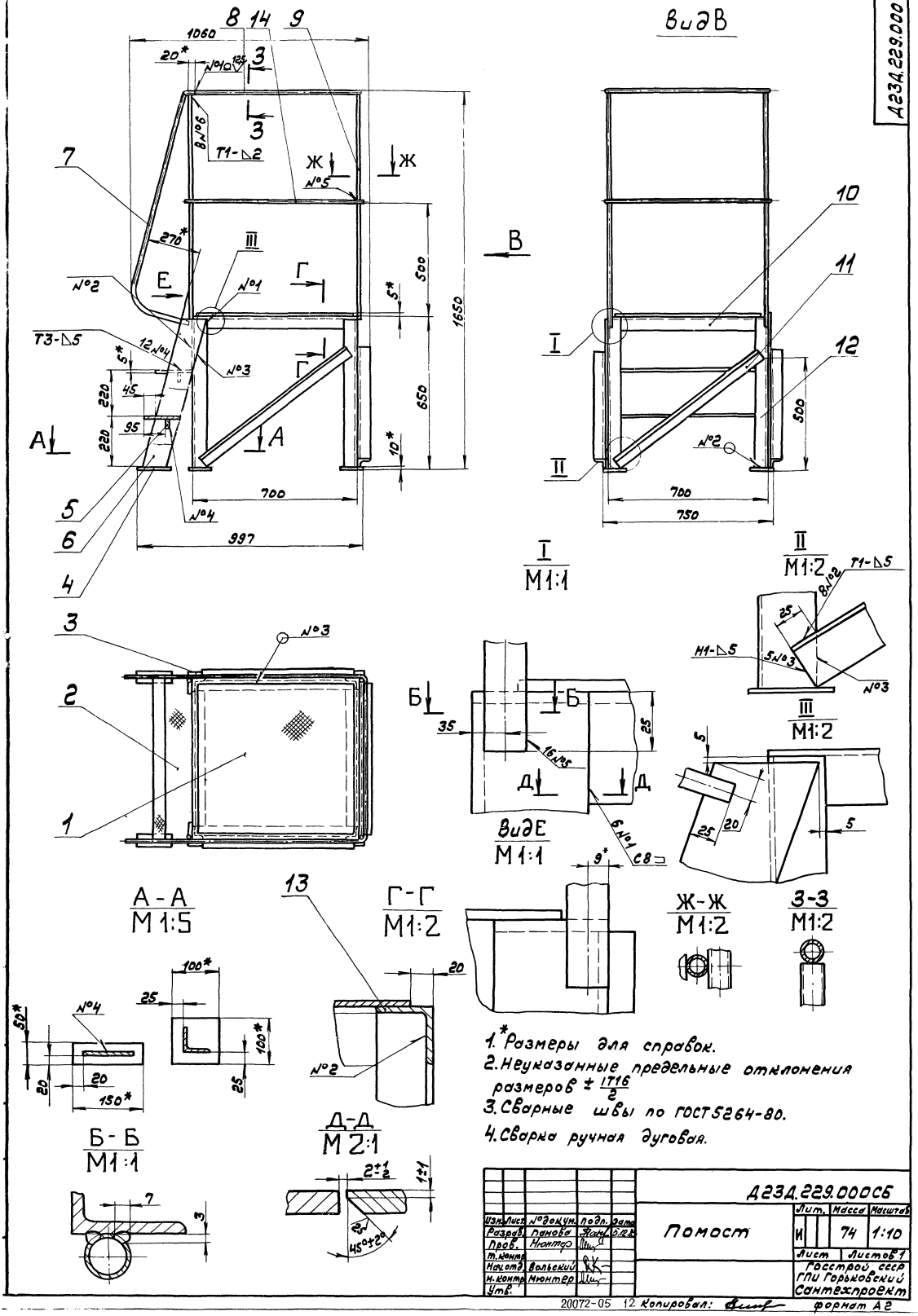

1.* Размеры для справок.
2. Неуказанные предельные отклонения размеров ± IT16/2
3. Сварные швы по ГОСТ 5264-80.
4. Сварка ручная дуговая.

					Д23Д.229.000СБ			
Изм.	Лист	№ докум.	Подп.	Дата	Помост	Лит.	Масса	Масштаб
Разраб.		Панова		5.12.85		И	74	1:10
Пров.		Мюнтер				Лист	Листов 1	
Т. контр.						Госстрой ССР ГПИ Горьковский Сантехпроект		
Нач. отд.		Вольский						
Н. контр.		Мюнтер						
Утв.								

20072-05 12 Копировал: формат А2

Д23Д.229.014

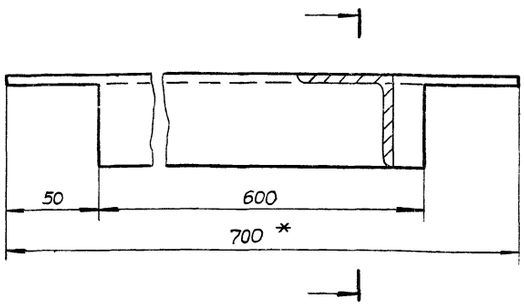

Неуказанные предельные отклонения размеров $\pm \frac{IT16}{2}$.

Изм.	Лист	№ докум.	Подп.	Дата
Разраб.		Панова		1.12.83
Пров.		Мюнтер		
Т. контр.				
Н. контр.		Мюнтер		
Утв.				

Д23Д.229.014

Связь

Лит.	Масса	Масштаб
И	2,45	1:2

Лист | Листов 1

Уголок Б-50×50×5 ГОСТ 8509-72 / ВСт3сп ГОСТ 535-79

Госстрой СССР ГПИ Горьковский САНТЕХПРОЕКТ

Копировал: Малкина Формат А4

Д23Д.229.008

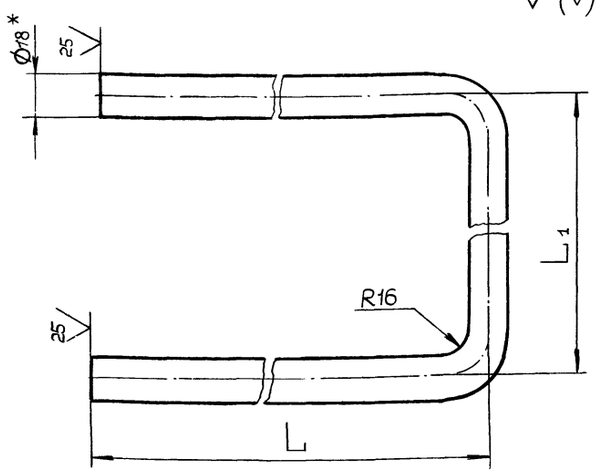

Обозначение	Размеры, мм L	Размеры, мм l	Масса, кг
Д23Д.220.008	698	682	1,62
—01	745	718	1,73

1.* Размеры для справок.

2. Неуказанные предельные отклонения размеров : H16, $\pm \frac{IT16}{2}$.

Изм.	Лист	№ докум.	Подп.	Дата
Разраб.		Панова		1.12.83
Пров.		Мюнтер		
Т. контр.				
Н. контр.		Мюнтер		
Утв.				

Д23Д.229.008

Поручень

Лит.	Масса	Масштаб
И	см. табл.	—

Лист | Листов 1

Труба 18×2 ГОСТ 8734-75 / В20 ГОСТ 8733-74

Госстрой СССР ГПИ Горьковский САНТЕХПРОЕКТ

Копировал: Малкина Формат А4

Подп. и дата | Инв. № подл. | Взам. инв. № | Инв. № дубл. | Подп. и дата

Д23Д.229.007

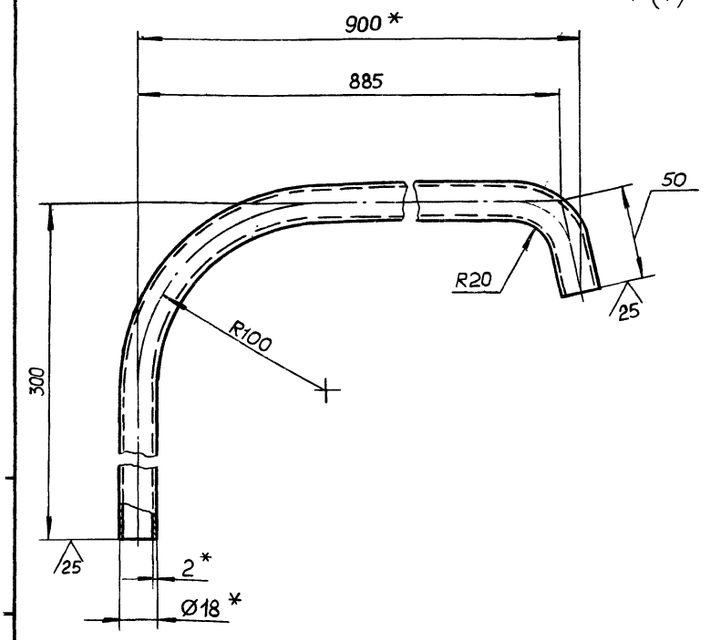

1.* Размеры для справок.

2. Неуказанные предельные отклонения размеров $\pm \frac{IT16}{2}$.

Изм.	Лист	№ докум.	Подп.	Дата
Разраб.		Панова		1.12.83
Пров.		Мюнтер		
Т. контр.				
Н. контр.		Мюнтер		
Утв.				

Д23Д.229.007

Поручень

Лит.	Масса	Масштаб
И	0,94	1:2

Лист | Листов 1

Труба 18×2 ГОСТ 8734-75 / В20 ГОСТ 8733-74

Госстрой СССР ГПИ Горьковский САНТЕХПРОЕКТ

Копировал: Малкина Формат А4

Д23Д.229.006

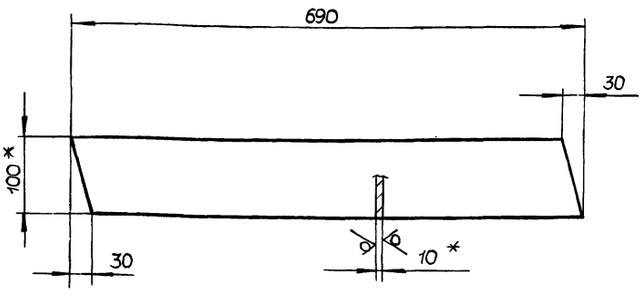

1.* Размеры для справок.

2. Неуказанные предельные отклонения размеров $\pm \frac{IT16}{2}$.

Изм.	Лист	№ докум.	Подп.	Дата
Разраб.		Панова		1.12.83
Пров.		Мюнтер		
Т. контр.				
Н. контр.		Мюнтер		
Утв.				

Д23Д.229.006

Полоса

Лит.	Масса	Масштаб
И	5,26	1:5

Лист | Листов 1

Полоса Б-2 10×100 ГОСТ 103-76 / ВСт3сп ГОСТ 535-79

Госстрой СССР ГПИ Горьковский САНТЕХПРОЕКТ

Копировал: Малкина Формат А4

1.234.230.010СБ

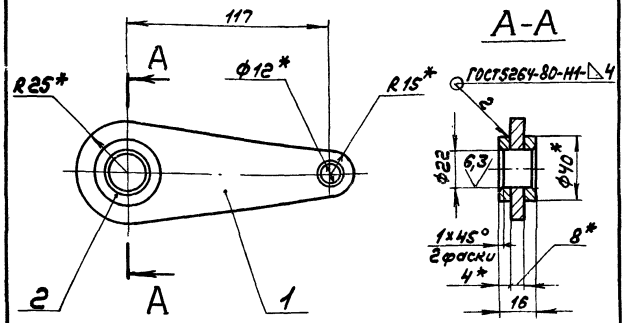

1.*Размеры для справок.

2.Неуказанные предельные отклонения размеров: $H14, \pm \frac{IT14}{2}$

Д23Д.230.010СБ

Изм.	Лист	№ докум.	Подп.	Дата
Разраб.		Гольденберг		5.12.83
Пров.		Мюнтер		
Т. контр.				
Н. контр.		Мюнтер		
Утв.				

Серьга

Лит.	Масса	Масштаб
И	0,25	1:2

Лист | Листов 1

Госстрой СССР ГПИ Горьковский Сантехпроект

Формат А4

Формат	Зона	Поз.	Обозначение	Наименование	Кол.	Примечание
				Документация		
А3			Д23Д.230.010СБ	Сборочный чертеж		
				Детали		
А4		1	Д23Д.230.001	Серьга	1	
А4		2	Д23Д.230.002	Бобышка		
				Лист Б-ПН-4 ГОСТ19903-74		
				Вст3сп ГОСТ14637-79		
				ф40 h16 25	2	0,06кг

Инв.№подл. | Подп. и дата | Взам.инв.№ | Инв.№дубл. | Подп. и дата

Д23Д.230.010

Изм.	Лист	№ докум.	Подп.	Дата
Разраб.		Гольденберг		5.12.83
Пров.		Мюнтер		
Нач.отд.				
Н. контр.		Мюнтер		
Утв.				

Серьга

Лит.	Лист	Листов
И		1

Госстрой СССР ГПИ Горьковский Сантехпроект

Формат А4

1.234.230.000СБ

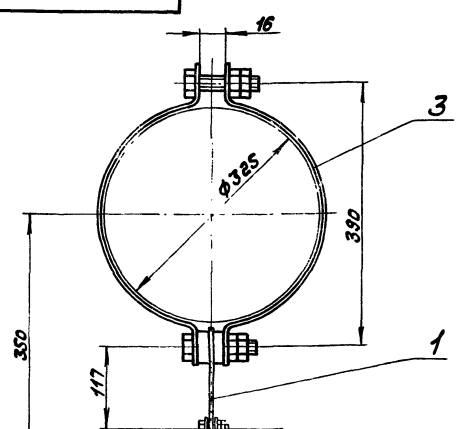

Размеры для справок.

Д23Д.230.000СБ

Изм.	Лист	№ докум.	Подп.	Дата
Разраб.		Гольденберг		5.12.83
Пров.		Мюнтер		
Т. контр.				
Н. контр.		Мюнтер		
Утв.				

Подвеска конденсатопровода

Лит.	Масса	Масштаб
И	4,5	1:5

Лист | Листов 1

Госстрой СССР ГПИ Горьковский Сантехпроект

Формат А4

Формат	Зона	Поз.	Обозначение	Наименование	Кол.	Примечание
				Документация		
А4			Д23Д.230.000СБ	Сборочный чертеж		
				Сборочные единицы		
А4		1	Д23Д.230.010	Серьга	1	
				Стандартные изделия		
		2		Хомут Г-32-50		
				ГОСТ 16127-78	1	
		3		Хомут Г-325-1800		
				ГОСТ 16127-78	1	

Инв.№подл. | Подп. и дата | Взам.инв.№ | Инв.№дубл. | Подп. и дата

Д23Д.230.000

Изм.	Лист	№ докум.	Подп.	Дата
Разраб.		Гольденберг		5.12.83
Пров.		Мюнтер		
Нач.отд.		Вольский		
Н. контр.		Мюнтер		
Утв.				

Подвеска конденсатопровода

Лит.	Лист	Листов
И		1

Госстрой СССР ГПИ Горьковский Сантехпроект

Формат А4

Копировал:

Д23А.231.000СБ

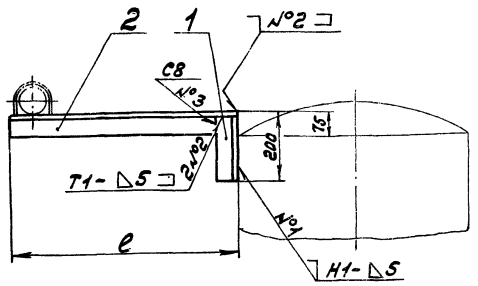

Обозначение	ℓ, мм.	Масса, кг.
Д23Д.231.000	270	2,33
-01	700	4,93

1. Неуказанные предельные отклонения размеров $\pm \frac{IT16}{2}$
2. Сварные швы по ГОСТ5264-80

Изм.	Лист	№ докум.	Подп.	Дата
Разраб.		Гольденберг		
Пров.		Мюнтер		
Т. контр.				
Н. контр.		Мюнтер		
Утв.				

Д23Д.231.000СБ

Опора

Лит.	Масса	Масштаб
И	см. табл.	—
Лист	Листов 1	

Госстрой СССР ГПИ Горьковский Сантехпроект

Формат А4

Формат	Зона	Поз.	Обозначение	Наименование	Кол.	Примечание
				Документация		
А4			Д23Д.231.000СБ	Сборочный чертеж		
				Детали		
Б4		1	Д.23Д.231.001	Стойка		
				Уголок Б-75х75х5 ГОСТ 8509-72 / Вст3сп ГОСТ 535-79		
				L=195 h16 25	1	1,13кг.
				Переменные данные для исполнений		
				Д23Д.231.000		
				Детали		
А4		2	Д23Д.231.002	Полка	1	
				Д23Д.231.000-01		
				Детали		
А4		2	Д23Д.231.002-01	Полка	1	

Инв.№ подл. | Подп. и дата | Взам.инв.№ | Инв.№ дубл. | Подп. и дата

Изм.	Лист	№ докум.	Подп.	Дата
Разраб.		Гольденберг		
Пров.		Мюнтер		
Нач. отд.		Рабский		
Н. контр.		Мюнтер		
Утв.				

Д23Д.231.000

Опора

Лит.	Лист	Листов
И		1

Госстрой СССР ГПИ Горьковский Сантехпроект

Формат А4

Д23А.000.004

Рис.1

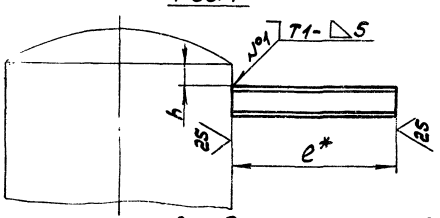

Рис.2 остальное см. Рис.1

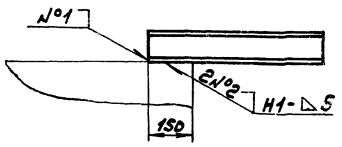

Обозначение	Рис.	Размеры, мм. ℓ*	Размеры, мм. h	Масса, кг
Д23Д.000.004	1	320	460	1,89
-01	1	480	910	2,85
-02	2	600	—	3,54

1. *Размеры для справок.
2. Неуказанные предельные отклонения размеров $\pm \frac{IT16}{2}$

Изм.	Лист	№ докум.	Подп.	Дата
Разраб.		Гольденберг		
Пров.		Мюнтер		
Т. контр.				
Н. контр.		Мюнтер		
Утв.				

Д23Д.000.004

Опора

Лит.	Масса	Масштаб
И	см. табл.	—
Лист	Листов 1	

Швеллер 6,5 ГОСТ 8240-72 / Вст3сп ГОСТ 535-79

Госстрой СССР ГПИ Горьковский Сантехпроект

Формат А4

Д23А.230.001

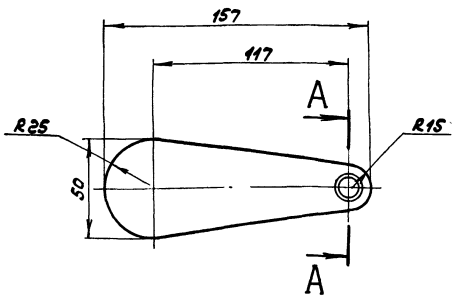

A-A
М1:1

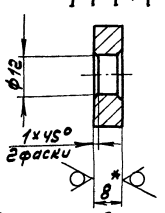

1. *Размеры для справок.
2. Неуказанные предельные отклонения размеров: H16, h16; $\pm \frac{IT16}{2}$

Изм.	Лист	№ докум.	Подп.	Дата
Разраб.		Гольденберг		
Пров.		Мюнтер		
Т. контр.				
Н. контр.		Мюнтер		
Утв.				

Д23Д.230.001

Серьга

Лит.	Масса	Масштаб
И	0,15	1:2
Лист	Листов 1	

Лист Б-ПН-В ГОСТ 19903-74 / Вст3сп ГОСТ 14637-79

Госстрой СССР ГПИ Горьковский Сантехпроект

Копировал: — Формат А4

Д23Д.232.001

125 (√)

Рис.1

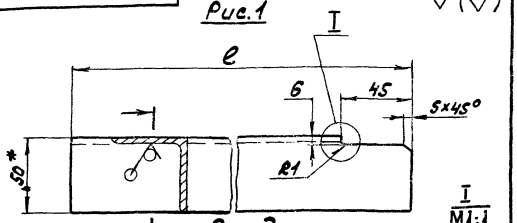

Рис.2

остальное см. рис.1

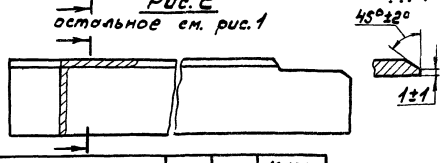

Обозначение	Рис.	l, мм.	Масса, кг.
Д23Д.232.001	1	1210	4,55
-01	2	655	2,45
-02		1160	4,35

1.* Размеры для справок.
2. Неуказанные предельные отклонения размеров ± $\frac{IT16}{2}$

Изм.	Лист	№ докум.	Подп.	Дата	Д23Д.232.001			
Разраб.		Гольденберг		5.12.83	Стойка	Лит. И	Масса см. табл.	Масштаб —
Пров.		Мюнтер				Лист	Листов 1	
Т. контр.								
Н. контр.		Мюнтер			Уголок Б-50×50×5 ГОСТ 8509-72 / ВСт3сп ГОСТ 535-79	Госстрой СССР ГПИ Горьковский Сантехпроект		
Утв.								

Формат А4

Д23Д.232.000СБ

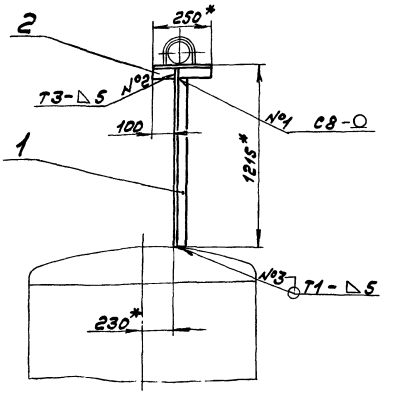

1.* Размеры для справок.
2. Неуказанные предельные отклонения размеров ± $\frac{IT16}{2}$
3. Сварные швы по ГОСТ 5264-80.

Изм.	Лист	№ докум.	Подп.	Дата	Д23Д.232.000СБ			
Разраб.		Гольденберг		5.12.83	Опора	Лит. И	Масса 5,49	Масштаб 1:20
Пров.		Мюнтер				Лист	Листов 1	
Т. контр.								
Н. контр.		Мюнтер				Госстрой СССР ГПИ Горьковский Сантехпроект		
Утв.								

Формат А4

Формат	Зона	Поз.	Обозначение	Наименование	Кол.	Примечание
				Документация		
А4			Д23Д.232.000СБ	Сборочный чертеж		
				Детали		
А4		1	Д23Д.232.001	Стойка	1	
А4		2	Д23Д.232.002	Полка		
				Уголок Б-50×50×5 ГОСТ 8509-72 / ВСт3сп ГОСТ 535-79		
				L=250 h16 25	1	0,94 кг.

Изм.	Лист	№ докум.	Подп.	Дата	Д23Д.232.000			
Разраб.		Гольденберг		5.12.83	Опора	Лит. И	Лист	Листов 1
Пров.		Мюнтер				Госстрой СССР ГПИ Горьковский Сантехпроект		
Нач. отд.								
Н. контр.		Мюнтер						
Утв.								

Формат А4

Д23Д.231.002

25 (√)

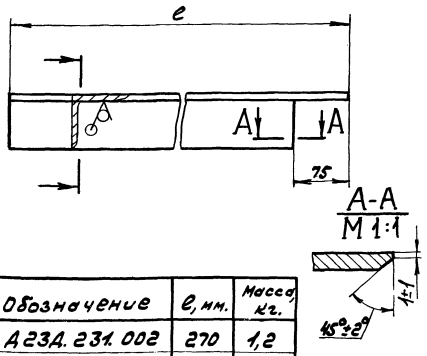

Обозначение	l, мм.	Масса, кг.
Д23Д.231.002	270	1,2
-01	700	3,8

1.* Размеры для справок.
2. Неуказанные предельные отклонения размеров ± $\frac{IT16}{2}$

Изм.	Лист	№ докум.	Подп.	Дата	Д23Д.231.002			
Разраб.		Гольденберг		5.12.83	Полка	Лит. И	Масса см. табл.	Масштаб —
Пров.		Мюнтер				Лист	Листов 1	
Т. контр.								
Н. контр.		Мюнтер			Уголок Б-75×75×5 ГОСТ 8509-72 / ВСт3сп ГОСТ 535-79	Госстрой СССР ГПИ Горьковский Сантехпроект		
Утв.								

Копировал: [signature] Формат А4

Рис.1

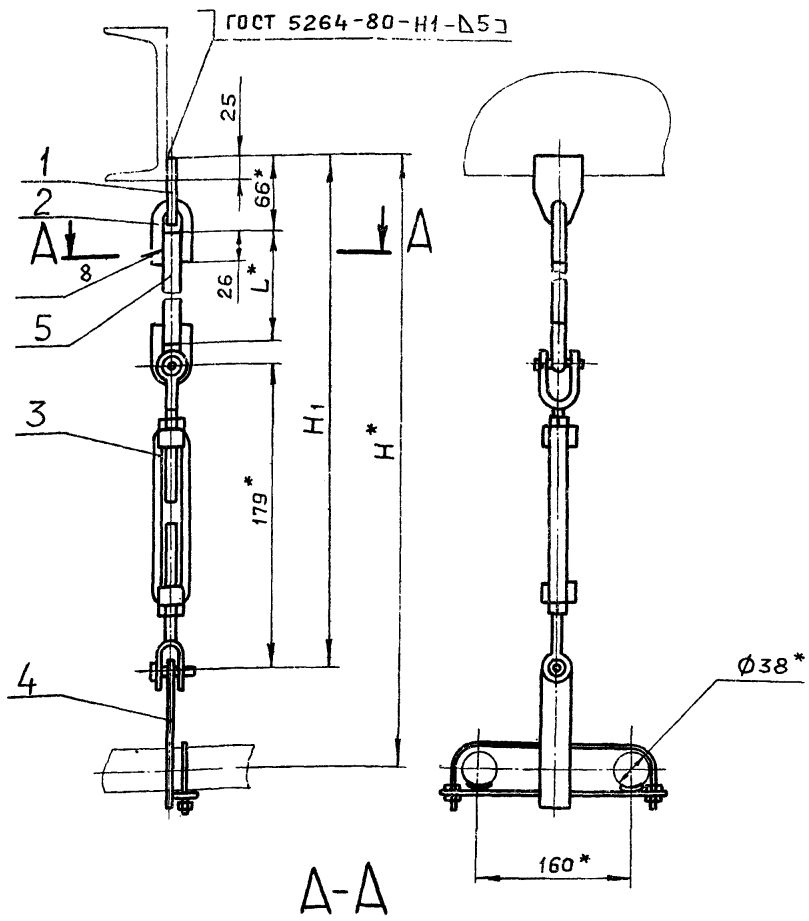

А-А
М 1:1

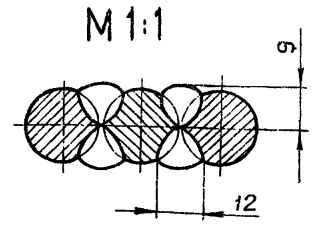

Рис.2

остальное см. Рис.1

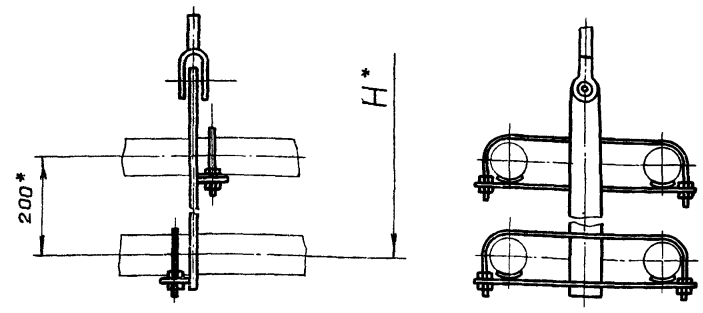

Обозначение	Рис.	Размеры, мм			Масса, кг
		H*	H1	L*	
Д23Д.233.000	1	1950	1870	1610	3,3
-01	2	1750	1470	1210	5,9
-02		1150	870	610	5,7

1*. Размеры для справок.

2. Неуказанные предельные отклонения размеров $\pm \frac{IT16}{2}$.

3. Длину тяги поз.5 уточнить при монтаже.

4. Сварка ручная дуговая.

Изм.	Лист	№ докум.	Подпись	Дата
Разраб.		Гольденберг		5.12.88
Пров.		Мюнтер		
Т.контр.				
Нач.отд.		Вольский		
Н.контр.		Мюнтер		
Утв.				

Д23Д.233.000 СБ

Подвеска

Лит.	Масса	Масштаб
И	см. табл.	—
Лист	Листов 1	

ГОССТРОЙ СССР ГПИ ГОРЬКОВСКИЙ САНТЕХПРОЕКТ

Копировала: Ганкова

Формат А3

Формат	Зона	Поз.	Обозначение	Наименование	Кол.	Примечание
				Д23Д.233.000-01		
				Сборочные единицы		
А4		4	Д23Д.233.010-01	Серьга	1	
				Детали		
Б4		5	Д23Д.233.002	Тяга		
				Труба 10×1,2 ГОСТ 10704-76 / Д ГОСТ 10705-80		
				L=1210 h16	1	0,32кг
				Д23Д.233.000-02		
				Сборочные единицы		
А4		4	Д23Д.233.010-01	Серьга	1	
				Детали		
Б4		5	Д23Д.233.003	Тяга		
				Труба 10×1,2 ГОСТ 10704-76 / Д ГОСТ 10705-80		
				L=610 h16	1	0,16кг

Изм.	Лист	№ докум.	Подпись	Дата

Д23Д.233.000 — Лист 2

Копировала: Ганкова — Формат А4

Формат	Зона	Поз.	Обозначение	Наименование	Кол.	Примечание
				Документация		
А3			Д23Д.233.000 СБ	Сборочный чертеж		
				Стандартные изделия		
		1		Прокладка 14 ГОСТ 16127-78	1	0,15кг
		2		Ушко 10 ГОСТ 16127-78	2	0,05кг
		3		Тапрен 0,1-0Ш-88 ОСТ 5.2314-79	1	0,14кг
				Переменные данные для исполнений		
				Д23Д.233.000		
				Сборочные единицы		
А4		4	Д23Д.233.010	Серьга	1	
				Детали		
Б4		5	Д23Д.233.001	Тяга		
				Труба 10×1,2 ГОСТ 10704-76 / Д ГОСТ 10705-80		
				L=1610 h16	1	0,42кг

Инв.№ подл. | Подпись и дата | Взам. инв.№ | Инв.№ дубл. | Подпись и дата

Изм.	Лист	№ докум.	Подпись	Дата
Разраб.		Гольденберг		5.12.88
Пров.		Мюнтер		
Нач.отд.		Вольский		
Н.контр.		Мюнтер		
Утв.				

Д23Д.233.000

Подвеска

Лит.	Лист	Листов
И	1	2

ГОССТРОЙ СССР ГПИ ГОРЬКОВСКИЙ САНТЕХПРОЕКТ

Копировала: Ганкова — Формат А4

Рис.1

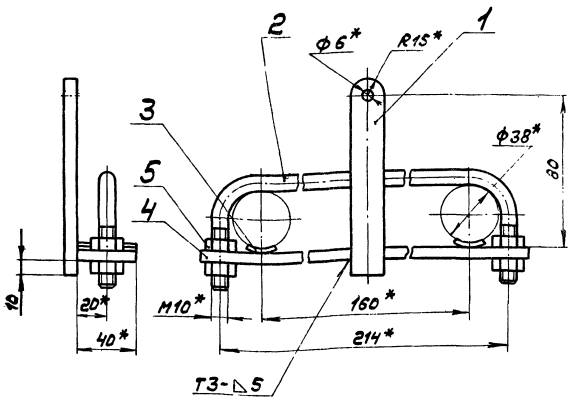

Рис.2

остальное см. Рис.1

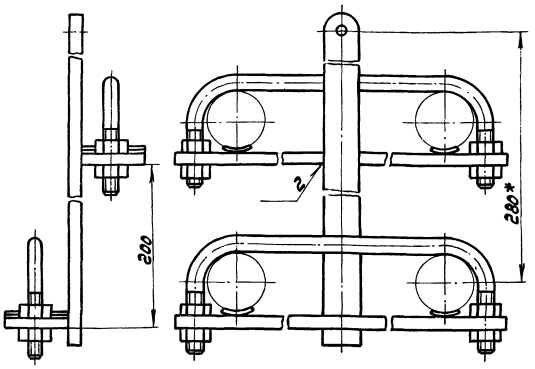

Обозначение	Рис	Масса, кг
А23Д.233.010	1	2,5
-01	2	5,2

1.*Размеры для справок.
2. Неуказанные предельные отклонения размеров ± IT16/2
3. Сварные швы по ГОСТ 5264-80

Изм.	Лист	№докум.	Подп.	Дата
Разраб.		Гольденберг		5.12.8
Пров.		Монтер		
Т.контр.				
Н.контр.		Монтер		
Утв.				

А23Д.233.010СБ

Серьга

Лит.	Масса	Масштаб
И	см.табл.	1:2
Лист	Листов 1	

Госстрой СССР ГПИ Горьковский Сантехпроект

Формат А3

Формат	Зона	Поз.	Обозначение	Наименование	Кол.	Примечание
А4		1	А23Д.233.004-01	Серьга	1	
А4		2	А23Д.233.005	Хомут	2	
А4		3	А23Д.233.006	Подкладка	4	
Б4		4	А23Д.233.007	Планка	2	
				Стандартные изделия		
		5		Гайка М10.4		
				ГОСТ 5915-70	8	

Изм.	Лист	№докум.	Подп.	Дата

А23Д.233.010

Лист 2

Формат А4

Формат	Зона	Поз.	Обозначение	Наименование	Кол.	Примечание
				Документация		
А3			А23Д.233.010СБ	Сборочный чертеж		
				Переменные данные		
				для исполнений		
				А23Д.233.010		
				Детали		
А4		1	А23А.233.004	Серьга	1	
А4		2	А23А.233.005	Хомут	1	
А4		3	А23Д.233.006	Подкладка	2	
А4		4	А23Д.233.007	Планка	1	
				Стандартные изделия		
		5		Гайка М10.4		
				ГОСТ 5915-70	4	
				А23Д.233.010-01		
				Детали		

Инв.№подл. | Подп. и дата | Взам.инв.№ | Инв.№дубл. | Подп. и дата

Изм.	Лист	№докум.	Подп.	Дата
Разраб.		Гольденберг		5.12.8
Пров.		Монтер		
Нач.отд.				
Н.контр.		Монтер		
Утв.				

А23Д.233.010

Серьга

Лит.	Масса	Масштаб
И	1	2

Госстрой СССР ГПИ Горьковский Сантехпроект

Копировал:

Формат А4

Д23Д.233.007

25 V(V)

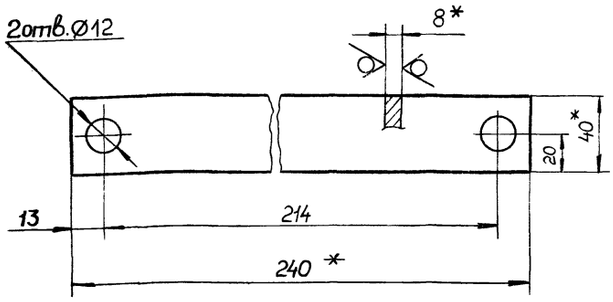

1.* Размеры для справок.
2. Неуказанные предельные отклонения размеров: $H16_{-\frac{IT16}{2}}$.

Изм.	Лист	№ докум.	Подп.	Дата
Разраб.		Гольденберг		1.12.83
Пров.		Мюнтер		
Т.контр.				
Н.контр.		Мюнтер		
Утв.				

Д23Д.233.007

Планка

Лит.	Масса	Масштаб
И	0,58	1:2

Лист | Листов 1

Лист Б-ПН-8 ГОСТ19903-74 / ВСт3сп ГОСТ14637-79

Госстрой СССР ГПИ Горьковский САНТЕХПРОЕКТ

Копировал: Малкина Формат А4

Д23Д.233.006

25 V(V)

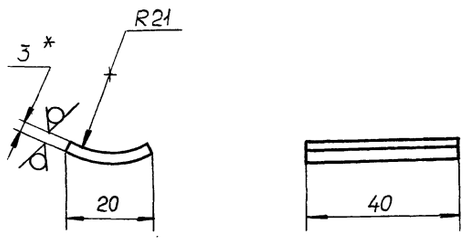

1.* Размеры для справок.
2. Неуказанные предельные отклонения размеров: $H16_{-\frac{IT16}{2}}$.

Инв.№подл. | Подп. и дата | Взам. инв.№ | Инв.№дубл. | Подп. и дата

Изм.	Лист	№ докум.	Подп.	Дата
Разраб.		Гольденберг		1.12.83
Пров.		Мюнтер		
Т.контр.				
Н.контр.		Мюнтер		
Утв.				

Д23Д.233.006

Подкладка

Лит.	Масса	Масштаб
И	0,02	1:1

Лист | Листов 1

Лист Б-ПН-3 ГОСТ19903-74 / 5-IV-Н-ВСт3сп ГОСТ16523-70

Госстрой СССР ГПИ Горьковский САНТЕХПРОЕКТ

Копировал: Малкина Формат А4

Д23Д.233.005

12,5 V(V)

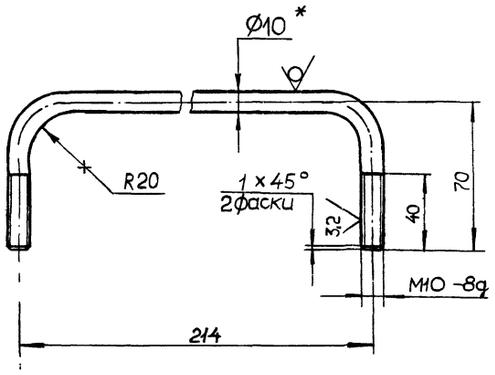

1.* Размеры для справок.
2. Неуказанные предельные отклонения размеров $\pm\frac{IT16}{2}$.

Изм.	Лист	№ докум.	Подп.	Дата
Разраб.		Гольденберг		1.12.83
Пров.		Мюнтер		
Т.контр.				
Н.контр.		Мюнтер		
Утв.				

Д23Д.233.005

Хомут

Лит.	Масса	Масштаб
И	1,7	1:2

Лист | Листов 1

Круг В-10 ГОСТ 2590-71 / ВСт3сп ГОСТ 535-79

Госстрой СССР ГПИ Горьковский САНТЕХПРОЕКТ

Д23Д.233.004

12,5 V(V)

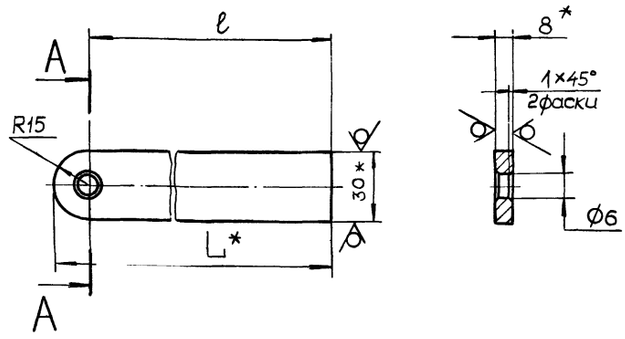

Обозначение	ℓ, мм	L*	Масса, кг
Д23Д.233.004	80	95	0,17
-01	280	295	0,53

1.* Размеры для справок.
2. Неуказанные предельные отклонения размеров: $H16_{-\frac{IT16}{2}}$.

Инв.№подл. | Подп. и дата | Взам. инв.№ | Инв.№дубл. | Подп. и дата

Изм.	Лист	№ докум.	Подп.	Дата
Разраб.		Гольденберг		1.12.83
Пров.		Мюнтер		
Т.контр.				
Н.контр.		Мюнтер		
Утв.				

Д23Д.233.004

Серьга

Лит.	Масса	Масштаб
И	см. табл.	—

Лист | Листов 1

Лист Б-ПН-8 ГОСТ19903-74 / ВСт3сп ГОСТ14637-79

Госстрой СССР ГПИ Горьковский САНТЕХПРОЕКТ

Д23Д.234.001

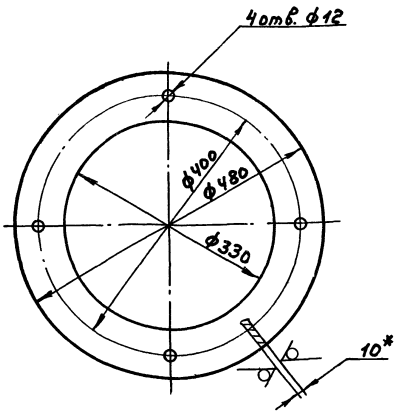

1.*Размеры для справок.
2. Неуказанные предельные отклонения размеров: H16; h16; $\pm \frac{IT16}{2}$

Изм.	Лист	№ докум.	Подп.	Дата
Разраб.	Гольденберг			5.12.83
Пров.	Мюнтер			
Т. контр.				
Н. контр.	Мюнтер			
Утв.				

Д23Д.234.001

Кольцо

Лит.	Масса	Масштаб
И	7,2	1:5

Лист | Листов 1

Лист Б-ПН-10 ГОСТ 19903-74
Вст3сп ГОСТ 14637-79

Госстрой СССР ГПИ Горьковский Сантехпроект

формат А4

Формат	Зона	Поз.	Обозначение	Наименование	Кол.	Примечание
				Документация		
А3			Д23Д.234.000СБ	Сборочный чертеж		
				Сборочные единицы		
А4		1	Д23Д.234.010	Плита опорная		
				Детали		
А4		2	Д23Д.234.001	Кольцо	1	
				Стандартные изделия		
		3		Шпилька М10-6g×25.36		
				ГОСТ 22034-76	4	
		4		Гайка М10.4		
				ГОСТ 5915-70	4	
		5		Шайба 10.01		
				ГОСТ 11371-78	4	

Подп. и дата | Инв. № подл. | Взам. инв. № | Подп. и дата | Инв. № подл.

Изм.	Лист	№ докум.	Подп.	Дата
Разраб.	Гольденберг			5.12.83
Пров.	Мюнтер			
Нач. отд.	Вольский			
Н. контр.	Мюнтер			
Утв.				

Д23Д.234.000

Опора под сепаратор

Лит.	Лист	Листов
И		1

Госстрой СССР ГПИ Горьковский Сантехпроект

формат А4

Д23Д.234.000СБ

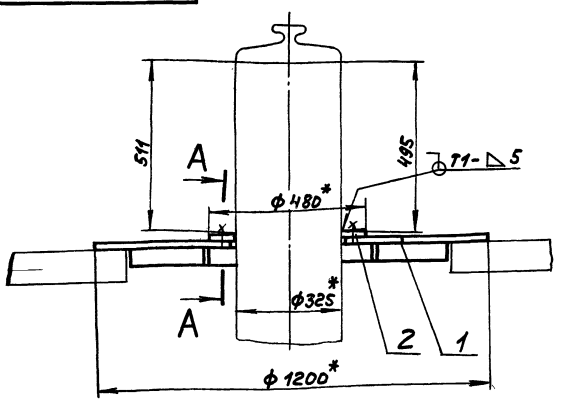

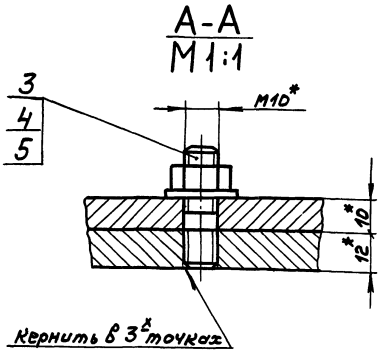

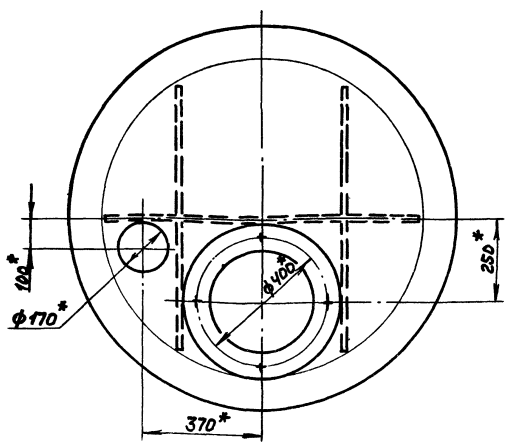

1.*Размеры для справок.
2. Неуказанные предельные отклонения размеров $\pm \frac{IT16}{2}$
3. Сварные швы по ГОСТ 5264-80.

Изм.	Лист	№ докум.	Подп.	Дата
Разраб.	Гольденберг			5.12.83
Пров.	Мюнтер			
Т. контр.				
Н. контр.	Мюнтер			
Утв.				

Д23Д.234.000СБ

Опора под сепаратор

Лит.	Масса	Масштаб
И	111	1:10

Лист | Листов 1

Госстрой СССР ГПИ Горьковский Сантехпроект

20072-05 20 Копир.

формат А3

Формат	Зона	Поз.	Обозначение	Наименование	Кол.	Примечание
				Документация		
А4			Д23Д.235.000 СБ	Сборочный чертеж		
				Переменные данные для исполнений		
				Д23Д.235.000		
				Детали		
А4		1	Д23Д.232.001-01	Стойка	1	
БЧ		2	Д23Д.235.001	Полка		
				Уголок Б-50×50×5 ГОСТ8509-72		
				ВСт3сп ГОСТ535-79		
				L=470 h16	1	1.77кг
				Д23Д.235.000-01		
				Детали		
А4		1	Д23Д.232.001-02	Стойка	1	
БЧ		2	Д23Д.235.002	Полка		
				Уголок Б-50×50×5 ГОСТ8509-72		
				ВСт3сп ГОСТ535-79		
				L=200 h16	1	0,75кг

Изм.	Лист	№ докум.	Подп.	Дата
Разраб.		Гольденберг		1.12.83
Пров.		Мюнтер		
Нач.отд.				
Н.контр.		Мюнтер		
Утв.				

Д23Д.235.000

Опора

Лит	Лист	Листов
И		1

Госстрой СССР ГПИ Горьковский САНТЕХПРОЕКТ

Копировал: Ганкова формат А4

Формат	Зона	Поз.	Обозначение	Наименование	Кол.	Примечание
				Документация		
А3			Д23Д.234.010 СБ	Сборочный чертеж		
				Детали		
БЧ		1	Д23Д.234.002	Плита		
				Лист Б-ПН-12 ГОСТ19903-74		
				ВСт3сп ГОСТ14637-79	1	98кг
БЧ		2	Д23Д.234.003	Ребро		
				Полоса Б-2 5×50 ГОСТ103-76		
				ВСт3сп ГОСТ535-79		
				L=990 h16	1	1,9кг
БЧ		3	Д23Д.234.004	Ребро		
				Полоса Б-25×50 ГОСТ103-76		
				ВСт3сп ГОСТ535-79		
				L=420 h16	4	0,96кг

Подп. и дата | Инв. № дубл. | Взам. инв. № | Подп. и дата | Инв. № подл.

Изм.	Лист	№ докум.	Подп.	Дата
Разраб.		Гольденберг		1.12.83
Пров.		Мюнтер		
Нач.отд.				
Н.контр.		Мюнтер		
Утв.				

Д23Д.234.010

Плита опорная

Лит	Лист	Листов
И		1

Госстрой СССР ГПИ Горьковский САНТЕХПРОЕКТ

Копировал: Ганкова формат А4

Д23Д.234.010 СБ

Поз.1

М1:15

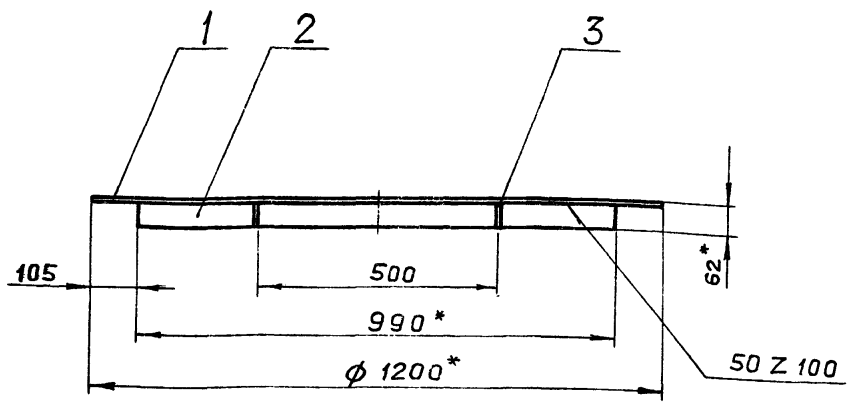

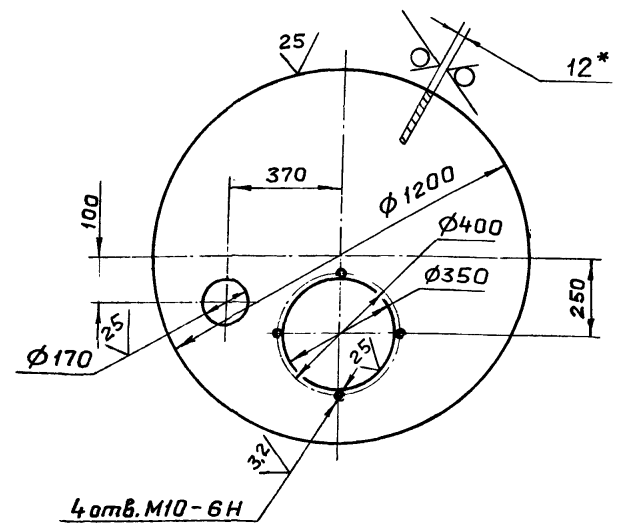

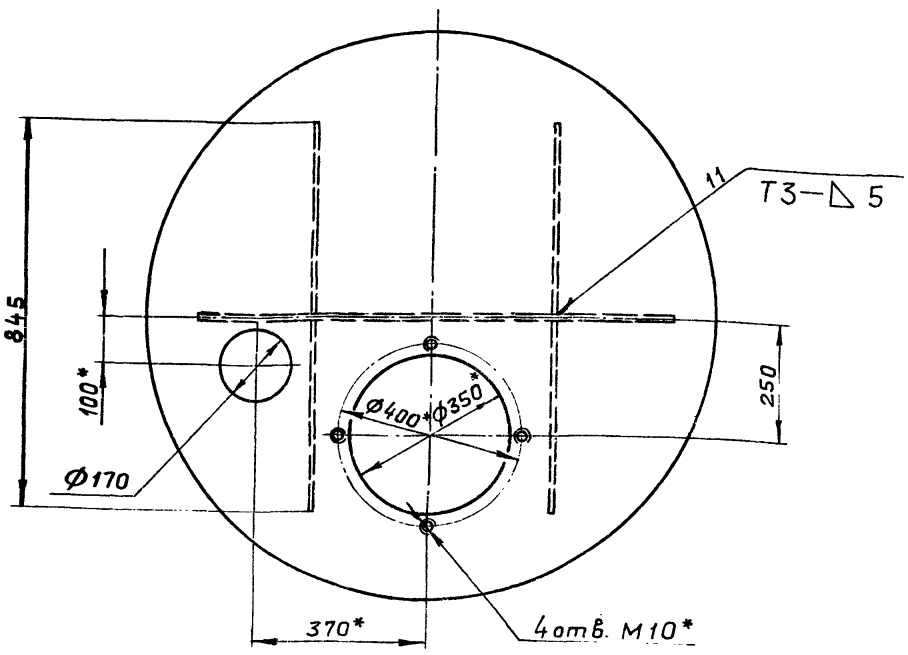

1.* Размеры для справок.

2. Неуказанные предельные отклонения размеров: H16; h16; $\pm \frac{IT16}{2}$.

3. Сварные швы по ГОСТ 5264-80.

Изм	Лист	№ докум.	Подп.	Дата
Разраб.		Гольденберг		1.12.83
Пров.		Мюнтер		
Т.контр.				
Н.контр.		Мюнтер		
Утв.				

Д23Д.234.010 СБ

Плита опорная

Лит.	Масса	Масштаб
И	104	1:10
Лист	Листов 1	

Госстрой СССР ГПИ Горьковский САНТЕХПРОЕКТ

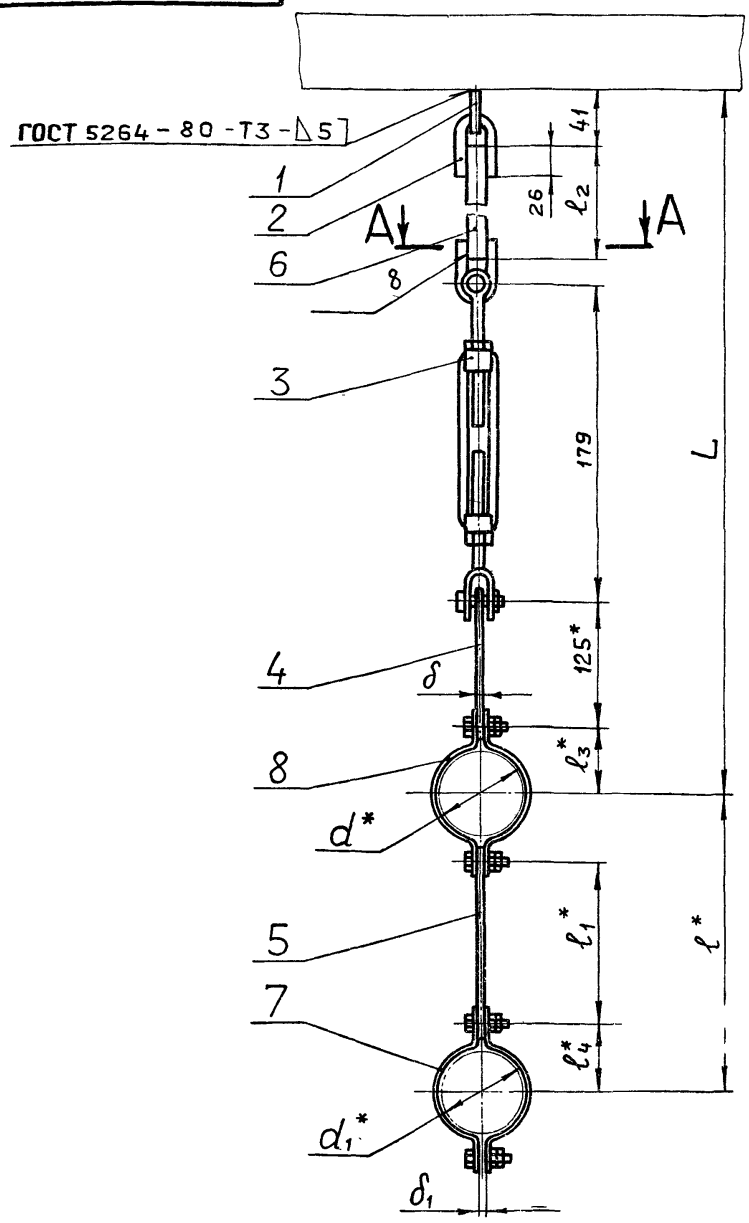

Обозначение	Размеры, мм										Масса, кг
	L	l^*	l_1^*	l_2^*	l_3^*	l_4	d	d_1^*	δ	δ_1	
Д23Д.238.000	1200	800	520	700	140	140	220	220	220	16	5,8
−01	1600	300	100	1100		60		78		8	3.8
−02		500	300								4.7
−03	1900		270	1400		90		134		12	5.0
−04	2200			1700							5.5
−05	2300	800	680	1740	60	60	78	78	8	8	4,0

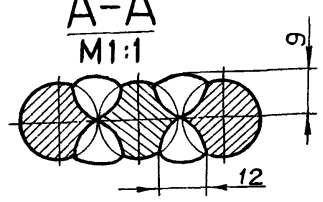

1.* Размеры для справок.

2. Неуказанные предельные отклонения размеров $\pm \frac{IT16}{2}$

3. Длину тяги поз. 6 уточнить при монтаже.

4. Сварка ручная дуговая.

Изм.	Лист	№ докум.	Подпись	Дата
Разраб.		Гольденберг		5.12.83
Пров.		Мюнтер		
Т.контр.				
Нач.отд.		Вольский		
Н.контр.		Мюнтер		
Утв.				

Д23Д.238.000 СБ

Подвеска

Лит.	Масса	Масштаб
И	см. табл.	—
Лист	Листов 1	

Госстрой СССР ГПИ Горьковский САНТЕХПРОЕКТ

Копировал: Ганкова Формат А3

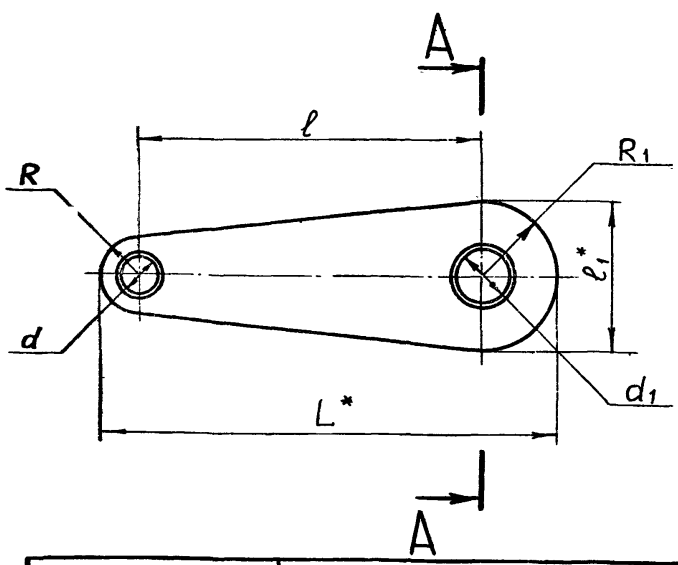

Обозначение	Размеры, мм							Масса, кг
	L^*	l	d	d_1	R	R_1	l_1^*	
Д23Д.238.006	140	100	—	—	15	25	50	0,34
−01	155	125	8	12		15	30	0,28
−02	165	125	—	—		25	50	0,4
−03	315	270	—	—	20			0,88
−04	340	300	—	—	15			0,84
−05	570	520	—	—	25			1,78
−06	710	680	12	12	15	15	30	1,32

1.* Размеры для справок.

2. Неуказанные предельные отклонения размеров: H14, $\pm \frac{IT14}{2}$

Изм.	Лист	№ докум.	Подпись	Дата
Разраб.		Гольденберг		5.12.83
Пров.		Мюнтер		
Т.контр.				
Н.контр.		Мюнтер		
Утв.				

Д23Д.238.006

Серьга

Лит	Масса	Масштаб
И	см. табл.	—
Лист	Листов 1	

Лист 6-ПН-8 ГОСТ 19903-74 ВСт3сп ГОСТ 14637-79

Госстрой СССР ГПИ Горьковский САНТЕХПРОЕКТ

Копировал: Ганкова Формат А4

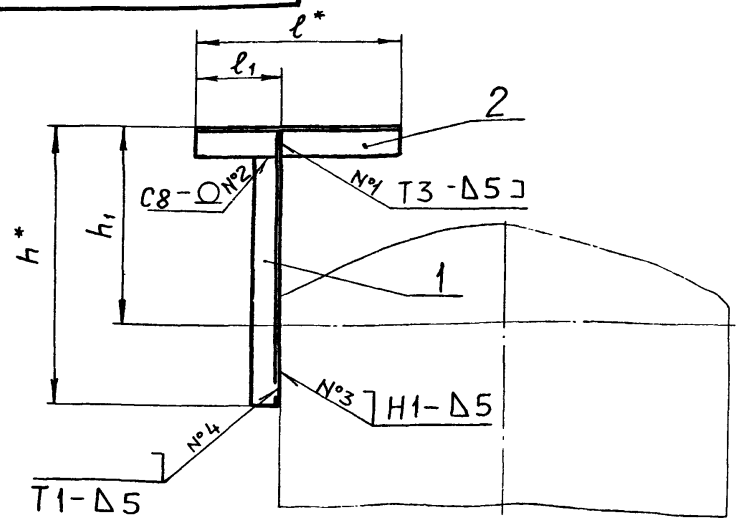

Обозначение	Размеры, мм				Масса, кг
	l^*	l_1	h^*	h_1	
Д23Д.235.000	470	120	660	460	4,2
−01	200	75	1165	965	5.1

1. Размеры для справок

2. Неуказанные предельные отклонения размеров $\pm \frac{IT16}{2}$

3. Сварные швы по ГОСТ 5264-80.

Изм.	Лист	№ докум.	Подпись	Дата
Разраб.		Гольденберг		5.12.83
Пров.		Мюнтер		
Т.контр.				
Н.контр.		Мюнтер		
Утв.				

Д23Д.235.000 СБ

Опора

Лит.	Масса	Масштаб
И	см. табл.	—
Лист	Листов 1	

Госстрой СССР ГПИ Горьковский САНТЕХПРОЕКТ

Подпись и дата | Инв.№ дубл. | Взам.инв.№ | Подпись и дата | Инв.№ подл.

Формат	Зона	Поз.	Обозначение	Наименование	Кол.	Примечание
				Д23Д.238.000-03		
				Сборочные единицы		
11		4	Д23Д.238.010-01	Серьга	1	
		5	-02	Серьга	1	
				Детали		
БЧ		6	Д23Д.238.004	Тяга		
				Труба 10×1,2 ГОСТ 10704-76 / Д ГОСТ 10705-80		
				L=1400 h16 (25)	1	0,45кг
				Стандартные изделия		
		7		Хомут Г-133-900		
				ГОСТ 16127-78	1	
		8		Хомут Г-219-2000		
				ГОСТ 16127-78	1	
				Д23Д.238.000-04		
				Сборочные единицы		
11		4	Д23Д.238.010-01	Серьга	1	

Изм. Лист № докум. Подпись Дата — Д23Д.238.000 — Лист 4

Копировал: Ганкова — формат А4

Формат	Зона	Поз.	Обозначение	Наименование	Кол.	Примечание
				ГОСТ 16127-78	1	
		8		Хомут Г-219-2000		
				ГОСТ 16127-78	1	
				Д23Д.238.000-02		
				Сборочные единицы		
11		4	Д23Д.238.010-01	Серьга	1	
		5	-03	Серьга	1	
				Детали		
БЧ		6	Д23Д.238.003	Тяга		
				Труба 10×1,2 ГОСТ 10704-76 / Д ГОСТ 10705-80		
				L=1100 h16 (25)	1	0,4 кг
				Стандартные изделия		
		7		Хомут Г-76-250		
				ГОСТ 16127-78	1	
		8		Хомут Г-219-2000		
				ГОСТ 16127-78	1	

Инв.№ подл. | Подпись и дата | Взам. инв.№ | Инв.№ дубл. | Подпись и дата

Изм. Лист № докум. Подпись Дата — Д23Д.238.000 — Лист 3

Копировал: Ганкова — формат А4

Формат	Зона	Поз.	Обозначение	Наименование	Кол.	Примечание
				Труба 10×1,2 ГОСТ 10704-76 / Д ГОСТ 10705-80		
				L=700 h16 (25)	1	0,18кг
				Стандартные изделия		
		7		Хомут Г-219-2000		
				ГОСТ 16127-78	2	
				Д23Д.238.000-01		
				Сборочные единицы		
11		4	Д23Д.238.010-01	Серьга	1	
И		5	Д23Д.238.010	Серьга	1	
				Детали		
БЧ		6	Д23Д.238.002	Тяга		
				Труба 10×1,2 ГОСТ 10704-76 / Д ГОСТ 10705-80		
				L=1100 h16 (25)	1	0,3 кг
				Стандартные изделия		
		7		Хомут Г-76-250		

Изм. Лист № докум. Подпись Дата — Д23Д.238.000 — Лист 2

Копировал: Ганкова — формат А4

Формат	Зона	Поз.	Обозначение	Наименование	Кол.	Примечание
				Документация		
А3			Д23Д.238.000 СБ	Сборочный чертеж		
				Стандартные изделия		
		1		Проушина 14 ГОСТ 16127-78	1	
		2		Ушко 10 ГОСТ 16127-78	2	
		3		Талреп 0,1-0Ш-ВВ ОСТ 5.2314-79	1	
				Переменные данные для исполнений		
				Д23Д.238.000		
				Сборочные единицы		
11		4	Д23Д.238.010-01	Серьга	1	
		5	-04	Серьга	1	
				Детали		
БЧ		6	Д23Д.238.001	Тяга		

Инв.№ подл. | Подпись и дата | Взам. инв.№ | Инв.№ дубл. | Подпись и дата

Изм.	Лист	№ докум.	Подпись	Дата	Д23Д.238.000		
Разраб.		Гольденберг		5.12.8	Подвеска	Лит.	Лист 1 / Листов 5
Пров.		Мюнтер				И	
Нач.отд		Вольский				ГОССТРОЙ СССР ГПИ ГОРЬКОВСКИЙ САНТЕХПРОЕКТ	
Н.контр		Мюнтер					
Утв.							

20072-05 23

Копировал: Ганкова — формат А4

Формат	Зона	Поз	Обозначение	Наименование	Кол	Примечание
А4		2	Д23Д. 238. 006-02	Серьга		
				Д23Д. 238.010-02		
				Детали		
А4		2	Д23Д. 238. 006-03	Серьга	1	
Б4		3	Д23Д. 238. 009	Бобышка		
				Лист Б-ПН-2 ГОСТ 19903-74		
				ВСт3сп ГОСТ 16523-70		
				ф30 h16 $\frac{25}{\vee}$	2	0,03кг
				Д23Д. 238.010-03		
				Детали		
А4		2	Д23Д. 238. 006-04	Серьга	1	
				Д23Д. 238.010-04		
				Детали		
А4		2	Д23Д. 238. 006-05	Серьга	1	
Б4		3	Д23Д. 238. 008	Бобышка	1	
				Лист Б-ПН-4 ГОСТ 19903-74		
				ВСт3сп ГОСТ 14637-79		
				ф40 h16 $\frac{25}{\vee}$	2	0,06 кг

Д23.238.010 — Лист 2

Изм. Лист № докум. Подпись Дата

Копировал: Ганкова — Формат А4

Формат	Зона	Поз	Обозначение	Наименование	Кол.	Примечание
				Документация		
Б4			Д23Д. 238. 010 СБ	Сборочный чертеж		
				Детали		
Б4		1	Д23Д. 238. 008	Бобышка		
				Лист Б-ПН-4 ГОСТ 19903-74		
				ВСт3сп ГОСТ 14637-79		
				ф40 h16 $\frac{25}{\vee}$	2	0,06кг
			Переменные данные	для исполнений		
				Д23Д238. 010		
				Детали		
А4		2	Д23Д. 238. 006	Серьга		
				Д23Д. 238. 010-01		
				Детали		

Подпись и дата | Взам. инв. № | Инв. № дубл. | Подпись и дата | Инв. № подл.

Изм	Лист	№ докум.	Подпись	Дата
Разраб.		Гальденберг		5.12.83
Пров.		Мюнтер		
Нач. отд.				
Н. контр.		Мюнтер		
Утв.				

Д23Д. 238. 010

Серьга

Лит.	Лист	Листов
И	1	2

ГОССТРОЙ СССР ГПИ ГОРЬКОВСКИЙ САНТЕХПРОЕКТ

Копировал: Ганкова — Формат А4

Д23Д. 238. 010СБ

Рис. 1

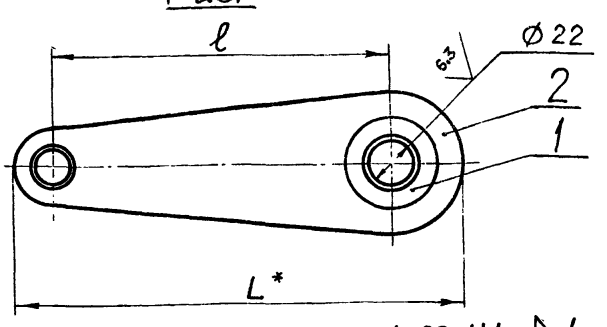

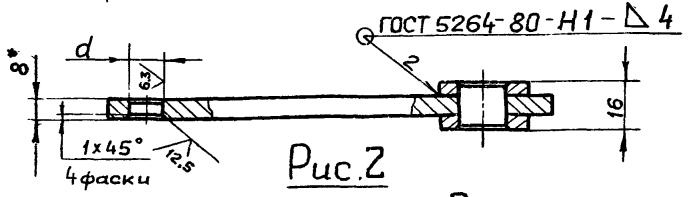

Рис. 2

остальное см. Рис. 1

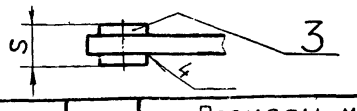

Обозначение	Рис.	Размеры, мм L*	ℓ	S	d	Масса, кг
Д23Д. 238. 010	1	140	100	—	12	0,46
-01		165	125		8	0,52
-02	2	315	270	12	18	1,06
-03	1	340	300		12	0,96
-04	2	570	520	16	22	1,9

1*. Размеры для справок.
2. Неуказанные предельные отклонения размеров: Н14; $\pm \frac{IT14}{2}$

Д23Д. 238. 010СБ

Серьга

Изм.	Лист	№ докум.	Подпись	Дата
Разраб.		Гальденберг		5.12.83
Пров.		Мюнтер		
Т. контр.				
Н. контр.		Мюнтер		
Утв.				

Лит.	Масса	Масштаб
И	см. табл.	—
Лист	Листов 1	

ГОССТРОЙ СССР ГПИ ГОРЬКОВСКИЙ САНТЕХПРОЕКТ

Копировал: Ганкова — Формат А4

Формат	Зона	Поз.	Обозначение	Наименование	Кол.	Примечание
11		5	Д23Д. 238. 010 -02	Серьга		
				Детали		
Б4		6	Д23Д. 238. 005	Тяга		
				Труба 10х1,2 ГОСТ 10704-76 / Д ГОСТ 10705-80		
				L = 1700 h16 $\frac{25}{\vee}$	1	
				Стандартные изделия		
		7		Хомут Г-133-900		
				ГОСТ 16127-78	1	
		8		Хомут Г-219-2000		
				ГОСТ 16127-78	1	
				Д23Д. 238. 000-05		
				Детали		
11		4	Д23Д. 238. 006-01	Серьга	1	
		5	-06	Серьга	1	
Б4		6	Д23Д. 238. 007	Тяга		
				Труба 10х1,2 ГОСТ 10704-76 / Д ГОСТ 10705-80		
				L = 1740 h16 $\frac{25}{\vee}$	1	0,6 кг
				Стандартные изделия		
		7		Хомут Г-76-250		
				ГОСТ 16127-78	2	

Инв. № подл. | Подпись и дата | Взам. инв. № | Инв. № дубл. | Подпись и дата

Изм. Лист № докум. Подпись Дата

Д23Д. 238. 000 — Лист 5

Копировал: Ганкова — Формат А4

Формат	Зона	Поз.	Обозначение	Наименование	Кол.	Примечание
				Документация		
А3			Д23Д.240.000СБ	Сборочный чертеж		
				Детали		
Б4		1	Д23Д.240.001	Плита опорная		
				Лист Б-ПН-10 ГОСТ19903-74		
				ВСт3сп ГОСТ14637-79	1	6.0кг
Б4		2	Д23Д.240.002	Связь		
				Полоса Б-25×50 ГОСТ103-76		
				ВСт3сп ГОСТ 535-79		
				L=695 h16 $\overset{25}{\nabla}$	2	1,4кг
Б4		3	Д23Д.240.003	Стойка		
				Швеллер 14 ГОСТ 8240-72		
				ВСт3сп ГОСТ 535-79		
				L=702 h16 $\overset{25}{\nabla}$	2	8,7кг
				Различия исполнений Д23Д.240.000		
				и Д23Д.240.000-01 по сборочному чертежу		

Изм.	Лист	№ докум.	Подп.	Дата
Разраб.		Гольденберг		5.12.83
Пров.		Мюнтер		
Нач.отд.		Вольский		
Н.контр.		Мюнтер		
Утв.				

Д23Д.240.000

Опора подогревателя

Лит.	Лист	Листов
И		1

Госстрой СССР ГПИ Горьковский САНТЕХПРОЕКТ

Копировал: Ганкова Формат А4

Д23Д.239.001

25

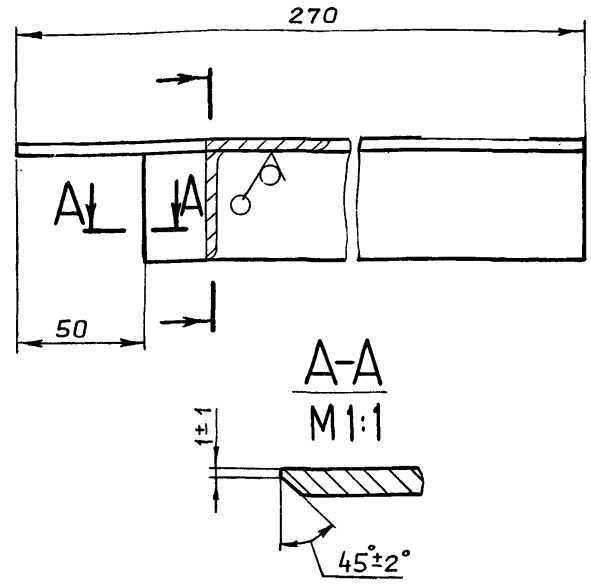

1.* Размеры для справок.

2. Неуказанные предельные отклонения размеров $\pm \frac{IT16}{2}$

Изм.	Лист	№ докум.	Подп.	Дата
Разраб.		Гольденберг		5.12.83
Пров.		Мюнтер		
Т.контр.				
Н.контр.		Мюнтер		
Утв.				

Полка

Лит	Масса	Масштаб
И	0,9	1:2
Лист	Листов 1	

Уголок Б-50×50×5 ГОСТ8509-72 ВСт3сп ГОСТ 535-79

Госстрой СССР ГПИ Горьковский САНТЕХПРОЕКТ

Копировал: Ганкова Формат А4

Подп. и дата | Инв.№ дубл. | Взам. инв.№ | Подп. и дата | Инв.№ подл.

Д23Д.239.000СБ

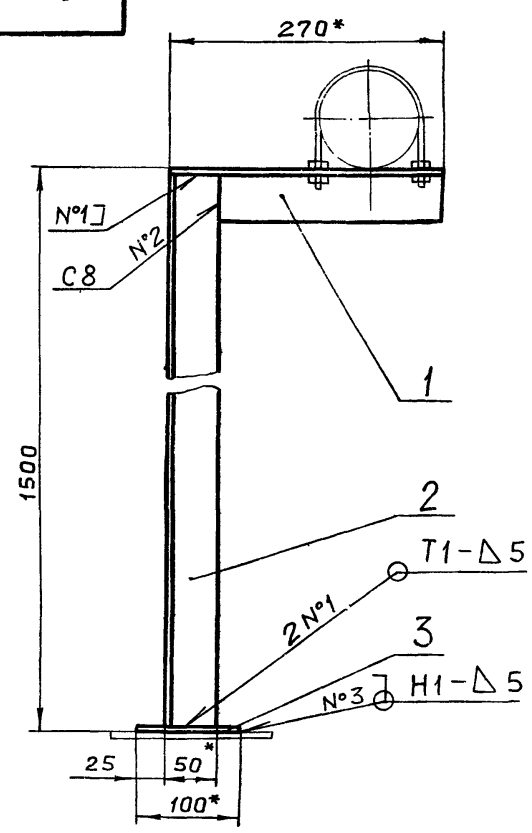

1.* Размеры для справок.

2. Неуказанные предельные отклонения размеров $\pm \frac{IT16}{2}$

3. Сварные швы по ГОСТ 5264-80.

Изм.	Лист	№ докум.	Подп.	Дата
Разраб.		Гольденберг		5.12.83
Пров.		Мюнтер		
Т.контр.				
Нач.отд.		Вольский		
Н.контр.		Мюнтер		
Утв.				

Стойка

Лит.	Масса	Масштаб
И	6.9	1:5
Лист	Листов 1	

ГОССТРОЙ СССР ГПИ ГОРЬКОВСКИЙ САНТЕХПРОЕКТ

Копировал: Ганкова Формат А4

Формат	Зона	Поз.	Обозначение	Наименование	Кол.	Примечание
				Документация		
А4			Д23Д.239.000СБ	Сборочный чертеж		
				Детали		
А4		1	Д23Д.239.001	Полка	1	
Б4		2	Д23Д.239.002	Стойка		
				Уголок Б-50×50×5 ГОСТ8509-72		
				ВСт3сп ГОСТ 535-79		
				L=1490 h16 $\overset{25}{\nabla}$	1	5,6кг
Б4		3	Д23Д.239.003	Плита		
				Лист Б-ПН-5 ГОСТ19903-74		
				ВСт3сп ГОСТ 14637-79		
				(100×100) h16 $\overset{25}{\nabla}$	1	0,39кг

Подп. и дата | Инв.№ дубл. | Взам. инв.№ | Подп. и дата | Инв.№ подл.

Изм.	Лист	№ докум.	Подп.	Дата
Разраб.		Гольденберг		5.12.83
Пров.		Мюнтер		
Нач.отд.		Вольский		
Н.контр.		Мюнтер		
Утв.				

Д23Д.239.000

Стойка

Лит	Лист	Листов
И		1

Госстрой СССР ГПИ Горьковский САНТЕХПРОЕКТ

Формат	Зона	Поз.	Обозначение	Наименование	Кол.	Примечание
				Лист Б-ПН-5 ГОСТ 19903-74		
				Вст3сп ГОСТ 14637-79		
				(200×200) h16	1	1,57кг
БЧ	6		Д23Д.241.006	Связь		
				Уголок Б-50×50×5 ГОСТ 8509-72		
				Вст3сп ГОСТ 535-79		
				L = 380 h16	2	1,43кг
БЧ	7		Д23Д.241.007	Связь		
				Уголок Б-50×50×5 ГОСТ 8509-72		
				Вст3сп ГОСТ 535-79		
				L = 470 h16	2	1,77кг
БЧ	8		Д23Д.241.008	Полка		
				Уголок Б-63×63×6 ГОСТ 8509-72		
				Вст3сп ГОСТ 535-79		
				L = 520 h16	4	2,97кг
БЧ	9		Д23Д.241.009	Косынка		
				Лист Б-ПН-5 ГОСТ 19903-74		
				Вст3сп ГОСТ 14637-79		
				(100×140) h16	2	0,55кг
АЧ	10		Д23Д.241.011	Хомут	4	
				Стандартные изделия		
		11		Болт М16×30.36		
				ГОСТ 7798-70	8	
		12		Гайка М16.4		
				ГОСТ 5915-70	8	

Инв.№подл. | Подп. и дата | Взам.инв.№ | Инв.№дубл. | Подп. и дата

Изм.	Лист	№ докум.	Подп.	Дата
Разраб.		Гольденберг		12.82
Пров.		Мюнтер		
Нач.отд.		Вольский		
Н.контр.		Мюнтер		
Утв.				

Д23Д.241.000

Опора подогревателя

Лит. | Лист 1 | Листов 2

Госстрой СССР, ГПИ Горьковский Сантехпроект

Формат А4

Формат	Зона	Поз.	Обозначение	Наименование	Кол.	Примечание
				Документация		
А2			Д23Д.241.000СБ	Сборочный чертеж		
				Детали		
БЧ		1	Д23Д.241.001	Плита		
				Лист Б-ПН-12 ГОСТ 19903-74		
				Вст3сп ГОСТ 14637-79		
				(200×200) h16	4	3,8кг
БЧ		2	Д23Д.241.002	Стойка		
				Швеллер 12 ГОСТ 8240-72		
				Вст3сп ГОСТ 535-79		
				L = 1388 h16	2	14,4кг
БЧ		3	Д23Д.241.003	Косынка		
				Лист Б-ПН-5 ГОСТ 19903-74		
				Вст3сп ГОСТ 14637-79		
				(120×120) h16	4	0,56кг
БЧ		4	Д23Д.241.004	Связь		
				Уголок Б-50×50×5 ГОСТ 8509-72		
				Вст3сп ГОСТ 535-79		
				L = 2100 h16	2	7,9кг
БЧ		5	Д23Д.241.005	Косынка		

Инв.№подл. | Подп. и дата | Взам.инв.№ | Инв.№дубл. | Подп. и дата

Изм.	Лист	№ докум.	Подп.	Дата
Разраб.		Гольденберг		12.82
Пров.		Мюнтер		
Нач.отд.		Вольский		
Н.контр.		Мюнтер		
Утв.				

Д23Д.241.000

Опора подогревателя

Лит. | Лист 2 | Листов 2

Госстрой СССР, ГПИ Горьковский Сантехпроект

Формат А4

Д23Д.240.000СБ

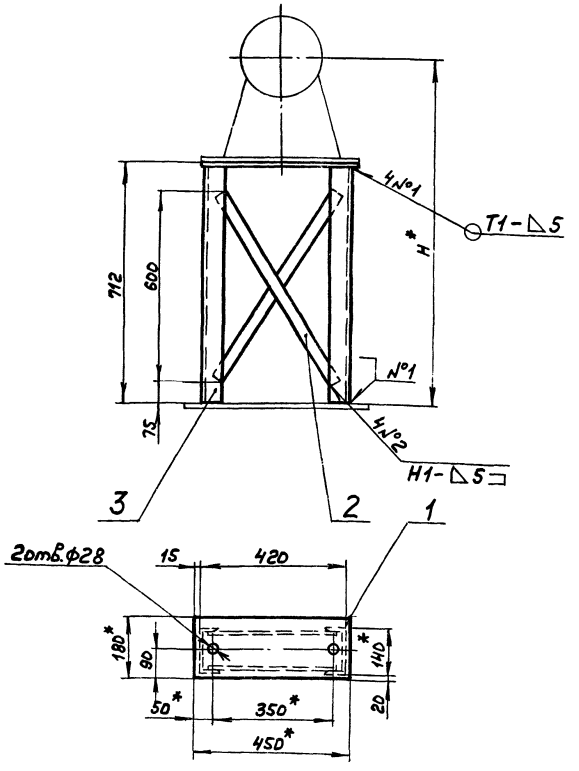

Поз1

М1:5

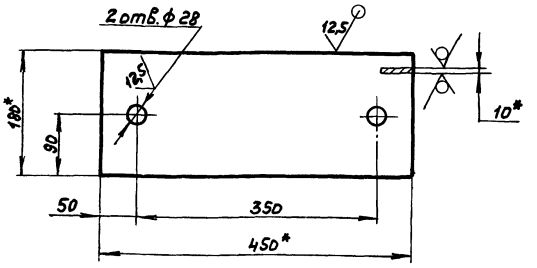

Обозначение	H, мм*	Масса, кг
Д23Д.240.000	1000	26
-01	1056	

1. * Размеры для справок
2. Неуказанные предельные отклонения размеров $\pm \frac{IT16}{2}$
3. Сварные швы по ГОСТ 5264-80

Изм.	Лист	№ докум.	Подп.	Дата
Разраб.		Гольденберг		12.82
Пров.		Мюнтер		
Т.контр.				
Нач.отд.		Вольский		
Н.контр.		Мюнтер		
Утв.				

Д23Д.240.000СБ

Опора подогревателя

Лит. | Масса: см. табл. | Масштаб: —

Лист | Листов 1

Госстрой СССР, ГПИ Горьковский Сантехпроект

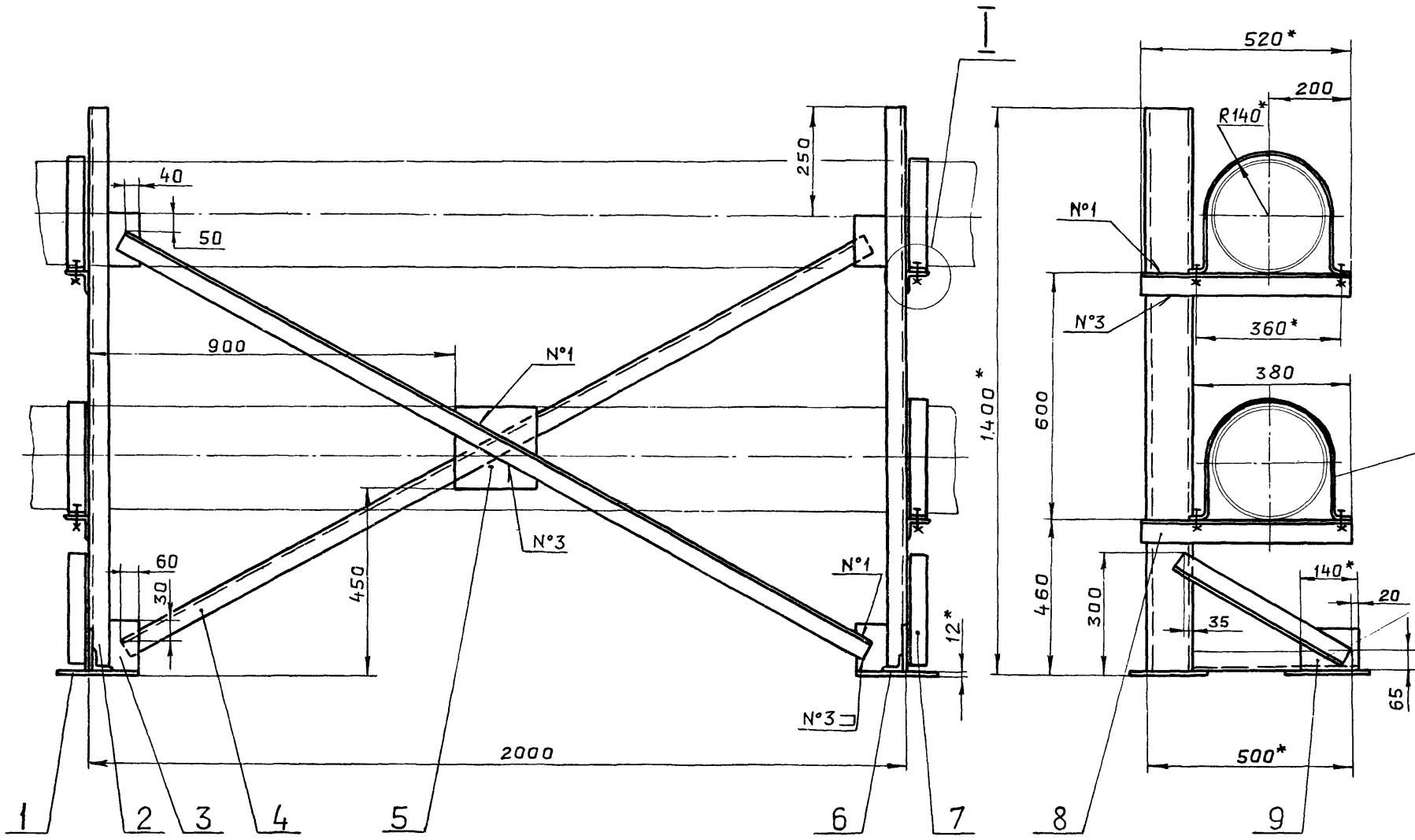

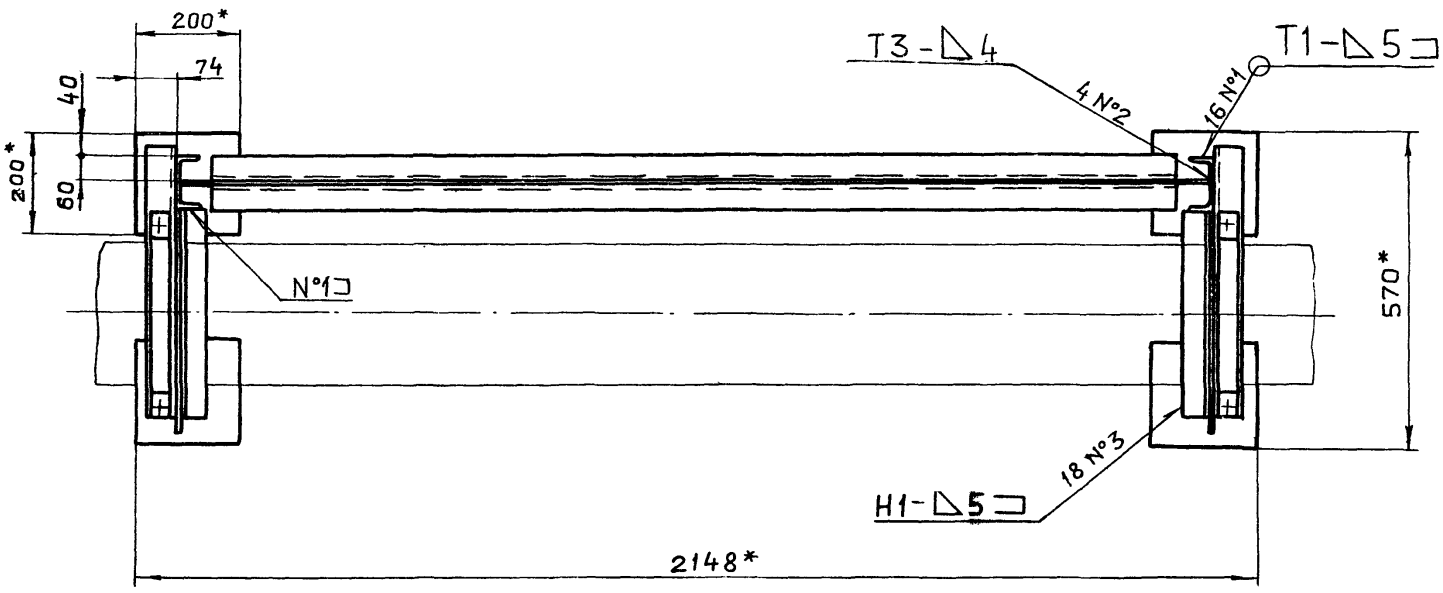

I
M1:2

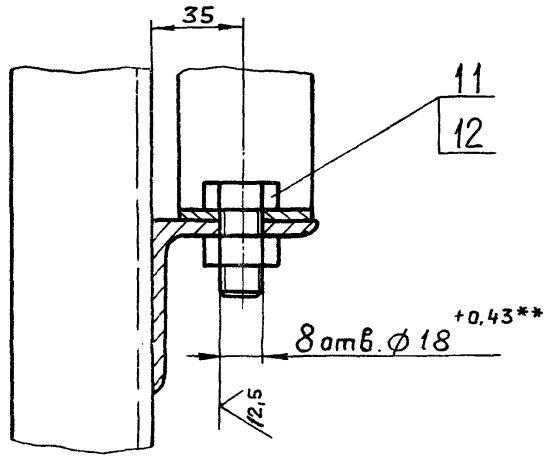

1*. Размеры для справок.

2**. Обработать по сопрягаемой детали.

3. Неуказанные предельные отклонения размеров $\pm \frac{IT16}{2}$.

4. Сварные швы по ГОСТ 5264-80.

Изм.	Лист	№ докум.	Подп.	Дата
Разраб.		Гольденберг		5.12.13
Пров.		Мюнтер		
Т.контр.				
Нач.отд.		Вольский		
Н.контр.		Мюнтер		
Утв.				

Д23Д.241.000 СБ

Опора подогревателя.

Лит.	Масса	Масштаб
И	83	1:10
Лист	Листов 1	

ГОССТРОЙ СССР ГПИ ГОРЬКОВСКИЙ САНТЕХПРОЕКТ

Д23Д.242.003

25 V(V)

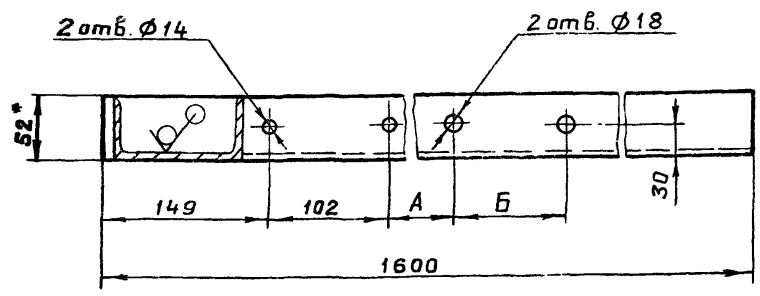

Обозначение	А	Б	Масса, кг
Д23Д.242.003	141	176	16,1
-01	—	—	16,4

1*. Размеры для справок.

2. Неуказанные предельные отклонения размеров $\pm \frac{IT16}{2}$.

Изм.	Лист	№ докум.	Подп.	Дата
Разраб.		Гольденберг		5.12.83
Пров.		Мюнтер		
Т.контр.				
Н.контр.		Мюнтер		
Утв.				

Д23Д.242.003

Швеллер

Лит.	Масса	Масштаб
И	см. табл.	1:4
Лист	Листов 1	

Швеллер 12 ГОСТ 8240-72 / Вст3сп ГОСТ 535-79

ГОССТРОЙ СССР ГПИ ГОРЬКОВСКИЙ САНТЕХПРОЕКТ

Копировал: Ганкова — формат А4

Формат	Зона	Поз.	Обозначение	Наименование	Кол.	Примечание
				Детали		
А4		5	Д23Д.242.002-05	Хомут	1	
А4		6	Д23Д.242.003	Швеллер	1	
				Стандартные изделия		
		7		Гайка М16.4		
				ГОСТ 5915-70	4	
		8		Шайба 16.01		
				ГОСТ 10906-78	2	
				Д23Д.242.000-01		
				Детали		
А4		6	Д23Д.242.003-01	Швеллер	1	

Подп. и дата | Инв.№дубл. | Взам.инв.№ | Подп. и дата | Инв.№подл.

Изм.	Лист	№ докум.	Подп.	Дата

Д23Д.242.000

Лист 2

Копировал: Ганкова — формат А4

Д23Д.241.011

25 V(V)

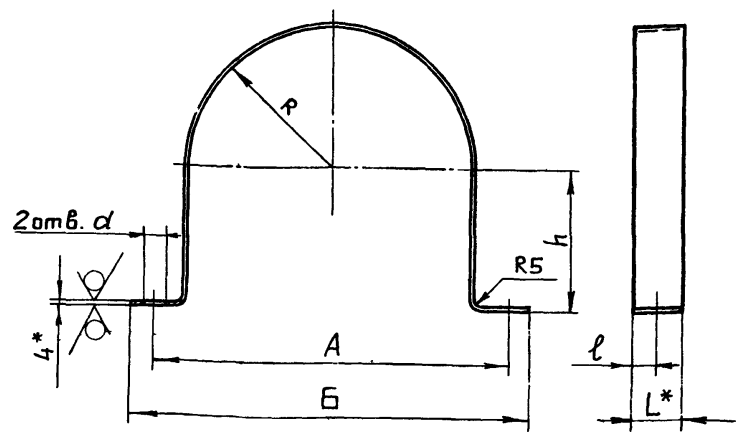

Обозначение	Размеры, мм							Масса, кг
	R	А	Б	h	ℓ	L*	d	
Д23Д.241.011	140	360	400	140	25	50	18	1,6
-01	40	140	180	40	20	40	14	0,28

1.* Размеры для справок.

2. Неуказанные предельные отклонения размеров: H16; h16; $\pm \frac{IT16}{2}$

Изм.	Лист	№ докум.	Подп.	Дата
Разраб.		Гольденберг		6.1
Пров.		Мюнтер		
Т.контр.				
Н.контр.		Мюнтер		
Утв.				

Д23Д.241.011

Хомут

Лит.	Масса	Масштаб
И	см. табл.	—
Лист	Листов 1	

Лист 6-ПН-4 ГОСТ 19903-74 / Вст3сп ГОСТ 14637-79

ГОССТРОЙ СССР ГПИ ГОРЬКОВСКИЙ САНТЕХПРОЕКТ

Копировал: Ганкова — формат А4

Формат	Зона	Поз.	Обозначение	Наименование	Кол.	Примечание
				Документация		
А3			Д23Д.242.000 СБ	сборочный чертеж		
				Детали		
Б4		1	Д23Д.242.001	Стойка		
				Уголок Б-50×50×5 ГОСТ 8509-72 / Вст3сп ГОСТ 535-79		
				L = 1000 h16 V(25)	2	3,77кг
А4		2	Д23Д.242.002-03	Хомут	1	
				Стандартные изделия		
		3		Гайка М12.4		
				ГОСТ 5915-70	4	
		4		Шайба 12.01		
				ГОСТ 10906-78	2	
			Переменные данные	для исполнений		
				Д23Д.242.000		

Подп. и дата | Инв.№дубл. | Взам.инв.№ | Подп. и дата | Инв.№подл.

Изм.	Лист	№ докум.	Подп.	Дата
Разраб.		Гольденберг		5.83
Пров.		Мюнтер		
Нач.отд		Вольский		
Н.контр.		Мюнтер		
Утв.				

Д23Д.242.000

Опора

Лит.	Лист	Листов
И	1	2

ГОССТРОЙ СССР ГПИ ГОРЬКОВСКИЙ САНТЕХПРОЕКТ

Копировал: Ганкова — формат А4

Формат	Зона	Поз.	Обозначение	Наименование	Кол.	Примечание
				Лист Б-ПН-5 ГОСТ19903-74		
				ВСт3сп ГОСТ14637-79		
				(200×200) h16 $\frac{25}{\sqrt{}}$	1	1,57кг
БЧ		7	Д23Д.243.006	Связь		
				Уголок Б-50×50×5 ГОСТ8509-72		
				ВСт3сп ГОСТ 535-79		
				L=380 h16 $\frac{25}{\sqrt{}}$	2	1,43кг
БЧ		8	Д23Д.243.007	Связь		
				Уголок Б-50×50×5 ГОСТ8509-72		
				ВСт3сп ГОСТ535-79		
				L=840 h16 $\frac{25}{\sqrt{}}$	2	3,28кг
БЧ		9	Д23Д.243.008	Полка		
				Уголок Б-50×50×5 ГОСТ8509-72		
				ВСт3сп ГОСТ 535-79		
				L=370 h16 $\frac{25}{\sqrt{}}$	6	1,32кг
				Стандартные изделия		
		10		Болт М12×30.36		
				ГОСТ 7798-70	12	
		11		Гайка М12.4		
				ГОСТ 5915-70	12	

Изм.	Лист	№ докум.	Подп.	Дата	Д23Д.243.000	Лист 2

Копировал: Ганкова — формат А4

Формат	Зона	Поз	Обозначение	Наименование	Кол.	Примечание
				Документация		
А2			Д23Д.243.000СБ	Сборочный чертёж		
				Детали		
А4		1	Д23Д.241.011-01	Хомут	6	
БЧ		2	Д23Д.243.001	Плита		
				Лист Б-ПН-12 ГОСТ19903-74		
				ВСт3сп ГОСТ14637-79		
				(200×200) h16 $\frac{25}{\sqrt{}}$	4	3,8кг
БЧ		3	Д23Д.243.002	Стойка		
				швеллер 12 ГОСТ 8240-72		
				ВСт3сп ГОСТ 535-79		
				L=1988 h16 $\frac{25}{\sqrt{}}$	2	20,7кг
БЧ		4	Д23Д.243.003	Косынка		
				Лист Б-ПН-5 ГОСТ19903-74		
				ВСт3сп ГОСТ14637-79		
				(120×120) h16 $\frac{25}{\sqrt{}}$	6	0,56кг
БЧ		5	Д23Д.243.004	Связь		
				Уголок Б-50×50×5 ГОСТ8509-72		
				ВСт3сп ГОСТ535-79		
				L=2570 h16 $\frac{25}{\sqrt{}}$	2	8,93кг
БЧ		6	Д23Д.243.005	Косынка		

Инв.№ подл. | Подп. и дата | Взам.инв.№ | Инв.№ дубл. | Подп. и дата

Изм.	Лист	№ докум.	Подп.	Дата
Разраб.		Гольденберг		5.12.83
Пров.		Мюнтер		
Нач.отд.		Вольский		
Н.контр.		Мюнтер		
Утв.				

Д23Д.243.000

Опора охладителя конденсата

Лит.	Лист	Листов
И	1	2

Госстрой СССР ГПИ Горьковский САНТЕХПРОЕКТ

Копировал: Ганкова — формат А4

Д23Д.242.002

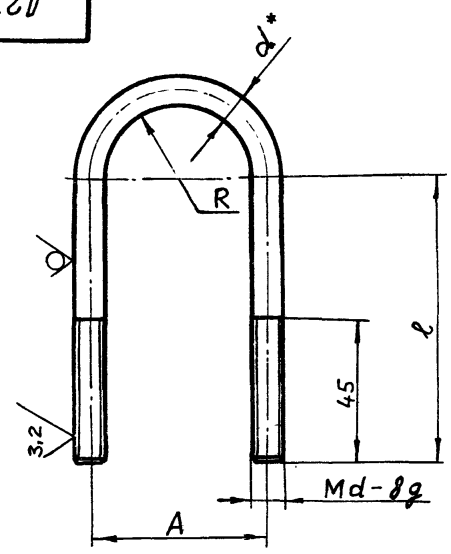

25 $\sqrt{}$ (√)

Обозначение	Размеры, мм				Масса, кг
	R	A	d	l	
Д23Д.242.002	21	54	10	210	0,31
-01	31	72			0,33
-02	39	90	12		0,5
-03	45	102		410	0,87
-04	55	122		160	1,3
-05	80	176	16	415	1,73

1.* Размеры для справок.
2. Неуказанные предельные отклонения размеров: h16, $\pm \frac{IT16}{2}$

Изм.	Лист	№ докум.	Подп.	Дата	Д23Д.242.002	Лит.	Масса	Масштаб
Разраб.		Гольденберг		5.12.83	Хомут	И	см. табл.	—
Пров.		Мюнтер				Лист	Листов 1	
Т.контр.					Круг B-d ГОСТ 2590-71 / ВСт3сп ГОСТ535-79	Госстрой СССР ГПИ Горьковский САНТЕХПРОЕКТ		
Н.контр.		Мюнтер						
Утв.								

Копировал: Ганкова — формат А4

Д23Д.242.000 СБ

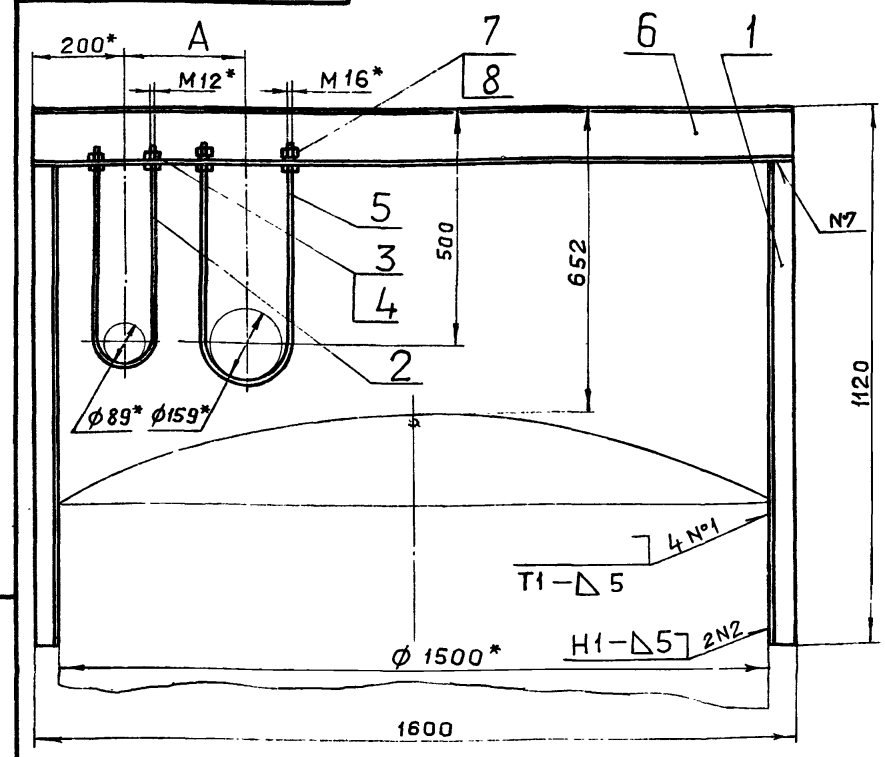

Обозначение	A, мм	Масса, кг
Д23Д.242.000	250	26,5
-01	—	26

1.* Размеры для справок.
2. Неуказанные предельные отклонения размеров $\pm \frac{IT16}{2}$.
3. Сварные швы по ГОСТ 5264-80.

Инв.№ подл. | Подп. и дата | Взам.инв.№ | Инв.№ дубл. | Подп. и дата

Изм.	Лист	№ докум.	Подп.	Дата	Д23Д.242.000 СБ	Лит.	Масса	Масштаб
Разраб.		Гольденберг		5.12.83	Опора	И	см. табл.	1:10
Пров.		Мюнтер				Лист	Листов 1	
Т.контр.						Госстрой СССР ГПИ Горьковский САНТЕХПРОЕКТ		
Нач.отд.		Вольский						
Н.контр.		Мюнтер						
Утв.								

Копировал: Ганкова — формат А4

Д23Д.243 000 СБ

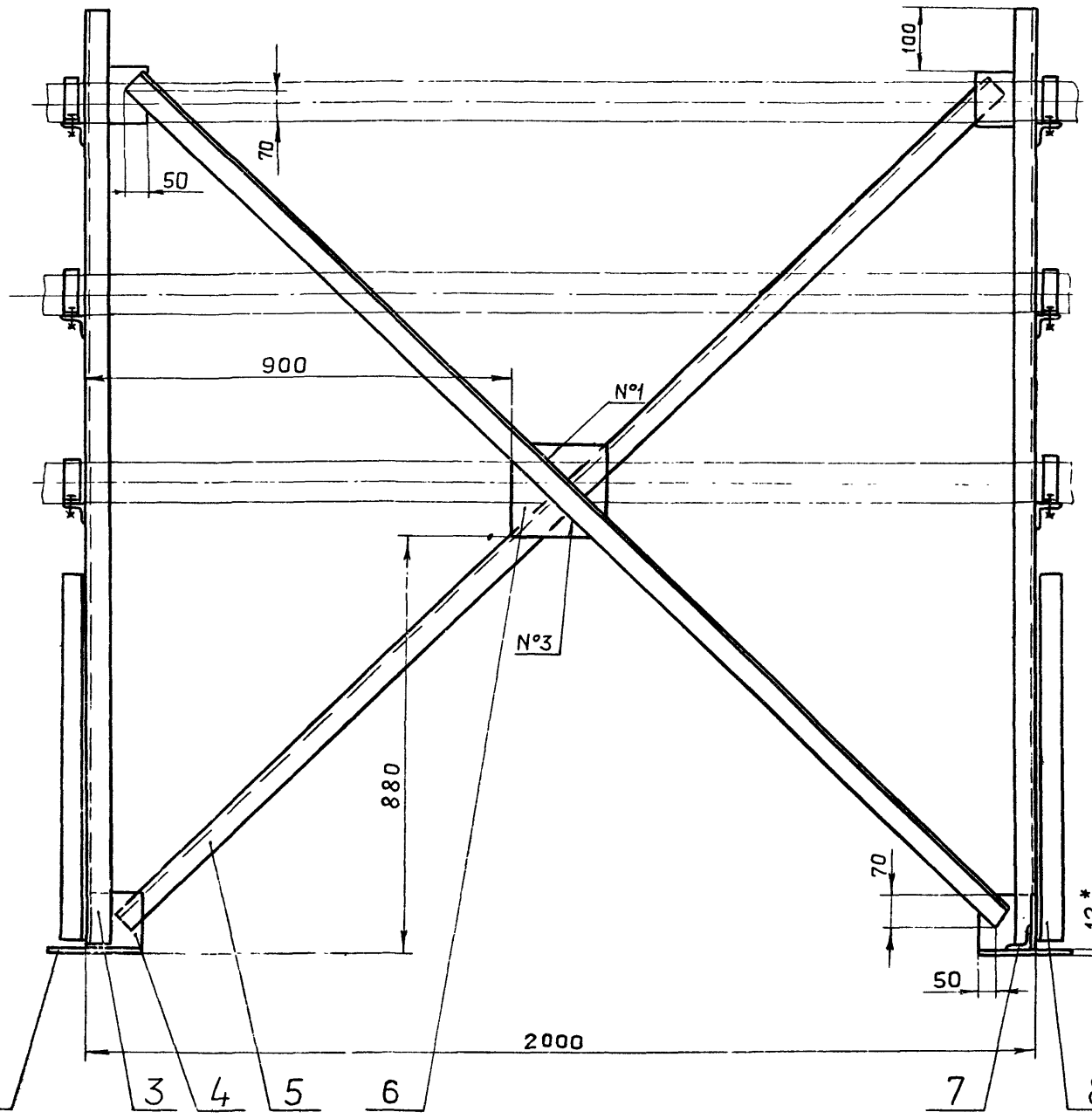

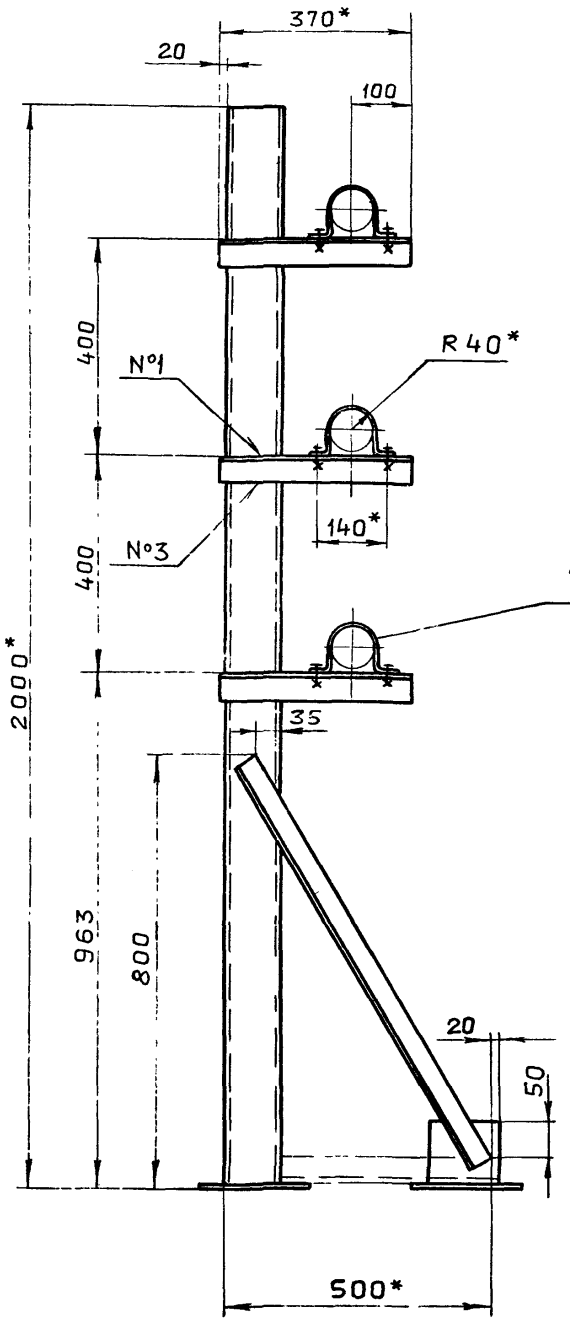

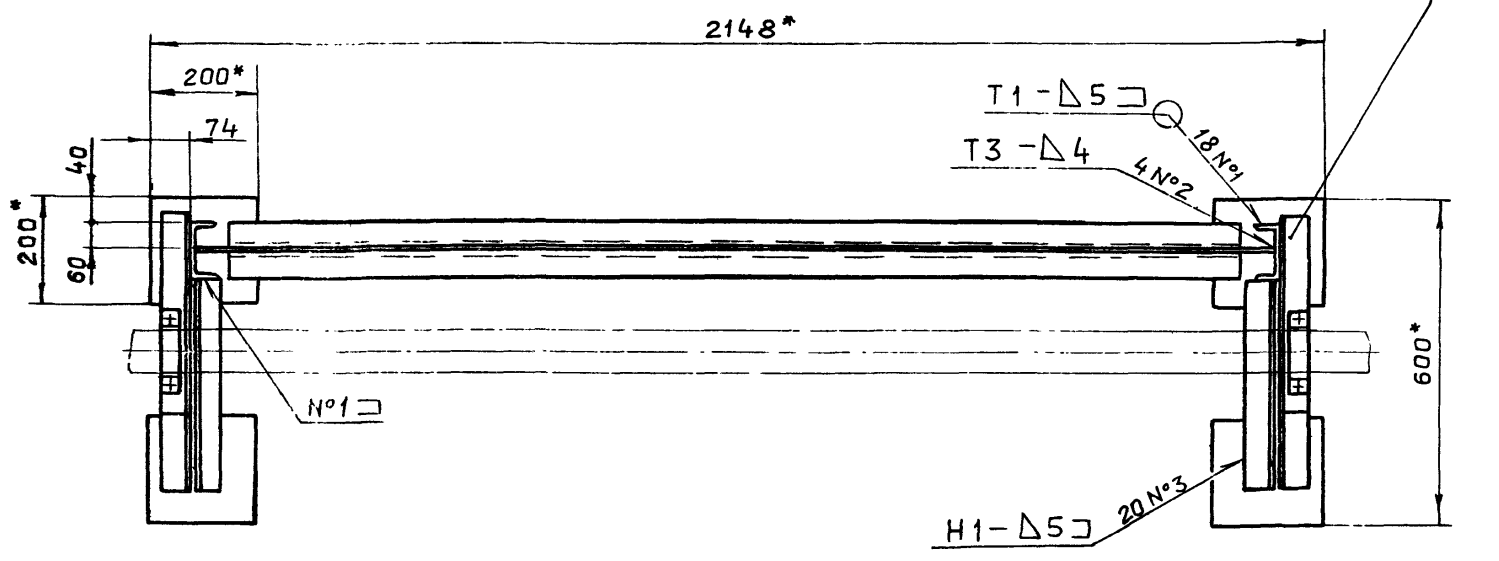

I
M1:2

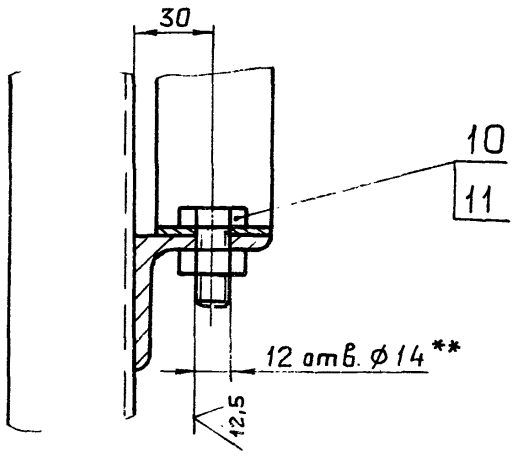

1*. Размеры для справок.

2.** Обработать по сопрягаемой детали.

3. Неуказанные предельные отклонения размеров $\pm \frac{IT16}{2}$.

4. Сварные швы по ГОСТ 5264-80.

					Д23Д.243.000 СБ		
Изм.	Лист	№ докум.	Подп.	Дата	Опора охладителя конденсата.	Лит.	Масса	Масштаб
Разраб.		Гольденберг		5.1283		И	78	1:10
Пров.		Мюнтер				Лист	Листов 1	
Т.контр.						ГОССТРОЙ СССР, ГПИ ГОРЬКОВСКИЙ САНТЕХПРОЕКТ		
Нач.отд.		Вольский						
Н.контр.		Мюнтер						
Утв.								

Формат	Зона	Поз.	Обозначение	Наименование	Кол.	Примечание
		8		Шайба 12.01		
				ГОСТ 10906-78	2	
				Переменные данные для исполнений		
				Д23Д.244.000		
				Детали		
А4		9	Д23Д.244.002	Швеллер	1	
				Д23Д.244.000-01		
				Детали		
А4		9	Д23Д.244.002-01	Швеллер	1	

Инв.№ подл. | Подп. и дата | Взам.инв.№ | Инв.№ дубл. | Подп. и дата

Изм.	Лист	№ докум.	Подп.	Дата

Д23Д.244.000 — Лист 2

Копировал: Ганкова — Формат А4

25 (V)

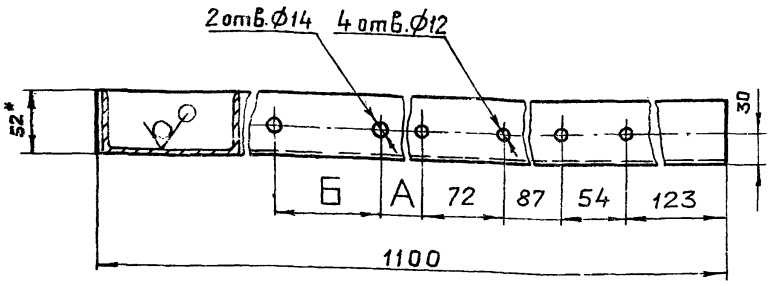

Обозначение	Размеры А	Размеры Б
Д23Д.244.002	169	90
-02	—	—

1*. Размеры для справок.

2. Неуказанные предельные отклонения размеров: Н16; $\pm \frac{IT16}{2}$

Изм.	Лист	№ докум.	Подп.	Дата
Разраб.		Гальденберг		5.12.83
Пров.		Мюнтер		
Т.контр.				
Н.контр.		Мюнтер		
Утв.				

Д23Д.244.002

Швеллер

Лит.	Масса	Масштаб
И	11	1:4

Лист | Листов 1

Швеллер 12 ГОСТ 8240-72 / ВСт3сп ГОСТ 535-79

ГОССТРОЙ СССР ГПИ ГОРЬКОВСКИЙ САНТЕХПРОЕКТ

Копировал: Ганкова — Формат А4

Формат	Зона	Поз.	Обозначение	Наименование	Кол.	Примечание
				Документация		
А3			Д23Д.244.000 СБ	Сборочный чертеж		
				Детали		
А4		1	Д23Д.242.002	Хомут	1	
		2	-01	Хомут	1	
		3	-02	Хомут	1	
Б4		4	Д23Д.244.001	Стойка		
				Уголок Б-50×50×5 ГОСТ 8509-72 / ВСт3сп ГОСТ 535-79		
				L=730 h16 (25 V)	2	2.75кг
				Стандартные изделия		
		5		Гайка М10.4		
				ГОСТ 5915-70	8	
		6		Гайка М12.4		
				ГОСТ 5915-70	4	
		7		Шайба 10.01		
				ГОСТ 10906-78	4	

Изм.	Лист	№ докум.	Подп.	Дата
Разраб.		Гальденберг		5.12.83
Пров.		Мюнтер		
Нач.отд.		Вольский		
Н.контр.		Мюнтер		
Утв.				

Д23Д.244.000

Опора

Лит.	Лист	Листов
И	1	2

ГОССТРОЙ СССР ГПИ ГОРЬКОВСКИЙ САНТЕХПРОЕКТ

Копировал: Ганкова — Формат А4

Типовой проект 903-1-Альбом III, часть 2

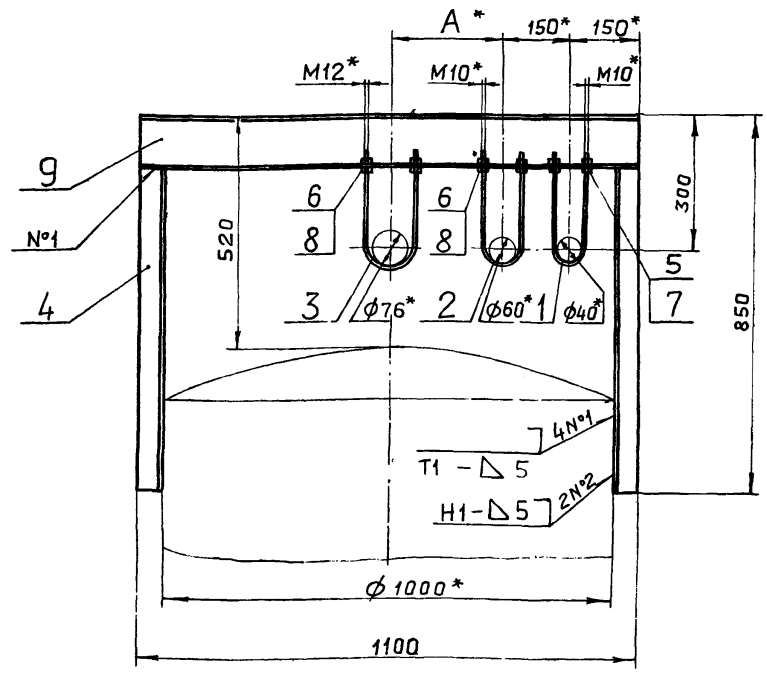

Обозначение	А*, мм
Д23Д.244.000	250
-01	500

1*. Размеры для справок.

2. Неуказанные предельные отклонения размеров $\pm \frac{IT16}{2}$.

3. Сварные швы по ГОСТ 5264-80

Инв.№ подл. | Подп. и дата | Взам.инв.№ | Инв.№ дубл. | Подп. и дата

Изм.	Лист	№ докум.	Подп.	Дата
Разраб.		Гальденберг		5.12.83
Пров.		Мюнтер		
Т.контр.				
Нач.отд.		Вольский		
Н.контр.		Мюнтер		
Утв.				

Д23Д.244.000 СБ

Опора

Лит.	Масса	Масштаб
И	18	1:10

Лист | Листов 1

ГОССТРОЙ СССР ГПИ ГОРЬКОВСКИЙ САНТЕХПРОЕКТ

Копировал Ганкова — Формат А4

Формат	Зона	Поз.	Обозначение	Наименование	Кол.	Примечание
				Документация		
А4			Д23Д.245.010СБ	Сборочный чертеж		
			Переменные данные для исполнений			
				Д23Д.245.000		
				Детали		
А4		1	Д23Д.245.003	Скоба	1	
А4		2	Д23Д.245.004	Накладка	1	
				Д23Д.245.000-01		
				Детали		
А4		1	Д23Д.245.003-01	Скоба	1	
А4		2	Д23Д.245.004-01	Накладка	1	

Изм.	Лист	№ докум.	Подп.	Дата	Д23Д.245.010			
Разраб.		Гольденберг		5.12.83	Лапа	Лит.	Лист	Листов
Пров.		Мюнтер				И		1
Нач.отд.		Вольский				Госстрой СССР ГПИ Горьковский САНТЕХПРОЕКТ		
Н.контр.		Мюнтер						
Утв.								

Копировал: Ганкова формат А4

Д23Д.245.001

25 √(√)

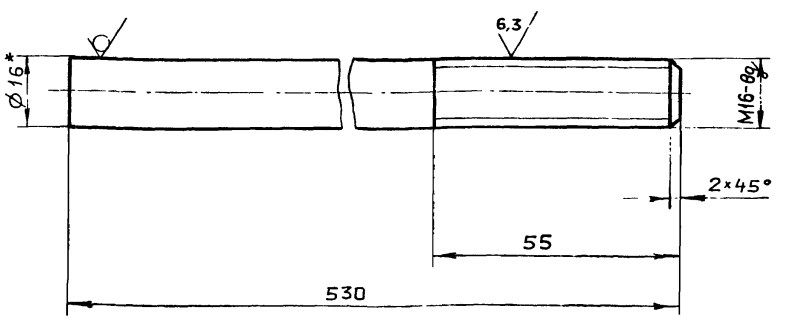

1* Размеры для справок.

2. Неуказанные предельные отклонения размеров $\pm \frac{IT16}{2}$

Изм.	Лист	№ докум.	Подп.	Дата	Д23Д.245.001			
Разраб.		Гольденберг		5.12.83	Тяга	Лит.	Масса	Масштаб
Пров.		Мюнтер				И	0,84	1:1
Т.контр.						Лист	Листов 1	
Н.контр.		Мюнтер			Круг В-16 ГОСТ 2590-71 ВСт3сп ГОСТ 535-79	Госстрой СССР ГПИ Горьковский САНТЕХПРОЕКТ		
Утв.								

Подп. и дата | Инв. № дубл. | Взам. инв. № | Подп. и дата | Инв. № подл.

Копировал: Ганкова формат А4

Формат	Зона	Поз.	Обозначение	Наименование	Кол.	Примечание
		6		Ушко 2-03		
				ОСТ 34.300-75	6	
			Переменные данные для исполнений			
				Д23Д.245.000		
				Сборочные единицы		
А4		7	Д23Д.245.010	Лапа	2	
				Д23Д.245.000-01		
				Сборочные единицы		
А4		7	Д23Д.245.010-01	Лапа	2	

Изм.	Лист	№ докум.	Подп.	Дата	Д23Д.245.000	Лист
						2

Копировал: Ганкова формат А4

Формат	Зона	Поз.	Обозначение	Наименование	Кол.	Примечание
				Документация		
А3			Д23Д.245.000СБ	Сборочный чертеж		
				Детали		
11		1	Д23Д.245.001	Тяга	2	
64		2	Д23Д.245.002	Тяга		
				Круг В-16 ГОСТ 2590-71 ВСт3сп ГОСТ 535-79		
				L=390 h16 25√	2	0,62кг
				Стандартные изделия		
		3		Гайка М16.4		
				ГОСТ 5915-70	4	
		4		Шайба 16		
				ГОСТ 11371-78	2	
		5		Плавник 4-02		
				ОСТ 34-281-75	2	

Изм.	Лист	№ докум.	Подп.	Дата	Д23Д.245.000			
Разраб.		Гольденберг		5.12.83	Подвеска гидрозатвора	Лит.	Лист	Листов
Пров.		Мюнтер				И	1	2
Нач.отд.		Вольский				Госстрой СССР ГПИ Горьковский САНТЕХПРОЕКТ		
Н.контр.		Мюнтер						
Утв.								

Подп. и дата | Инв. № дубл. | Взам. инв. № | Подп. и дата | Инв. № подл.

20072-05 32

Копировал: Ганкова формат А4

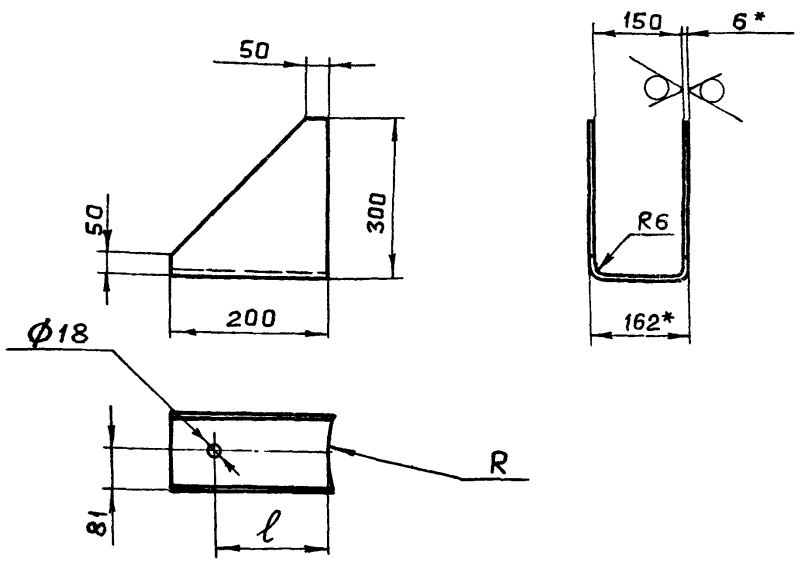

Обозначение	Размеры, мм	
	ℓ	R
Д23Д.245.003	107	218
-01	102	323

1*. Размеры для справок.

2. Неуказанные предельные отклонения размеров: $H16; \pm \frac{IT16}{2}$.

Изм.	Лист	№ докум.	Подп.	Дата
Разраб.		Гольденберг		5.12.83
Пров.				
Т.контр.				
Н.контр.		Мюнтер		
Утв.				

Д23Д.245.003

Скоба

Лит.	Масса	Масштаб
И	4,2	—

Лист | Листов 1

Лист Б-ПН-6.0 ГОСТ 19903-74 / ВСт3сп ГОСТ 14637-79

Госстрой СССР ГПИ Горьковский САНТЕХПРОЕКТ

Копировал: Ганкова

Формат А4

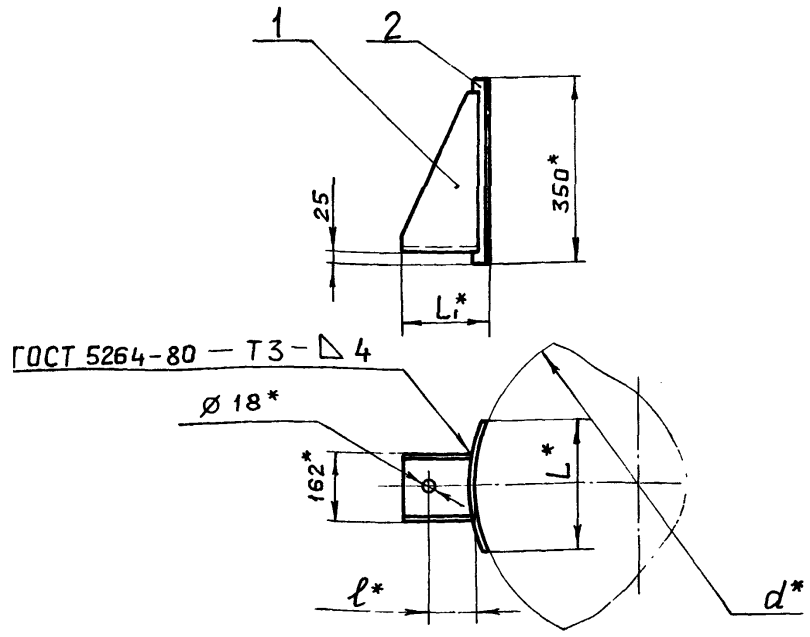

Обозначение	Размеры, мм				Масса, кг
	ℓ*	L*	L1*	d*	
Д23Д.245.010	115	300	440	420	11,5
-01	110	350	479	630	12,1

1* Размеры для справок.

2. Неуказанные предельные отклонения размеров $\pm \frac{IT16}{2}$.

Изм.	Лист	№ докум.	Подп.	Дата
Разраб.		Гольденберг		5.12.83
Пров.		Мюнтер		
Т.контр.				
Н. контр.		Мюнтер		
Утв.				

Д23Д.245.010СБ

Лапа

Лит.	Масса	Масштаб
И	см. табл.	—

Лист | Листов 1

Госстрой СССР ГПИ Горьковский САНТЕХПРОЕКТ

Копировал: Ганкова

Формат А4

Инв.№ подл. | Подп. и дата | Взам. инв.№ | Инв.№ дубл. | Подп. и дата

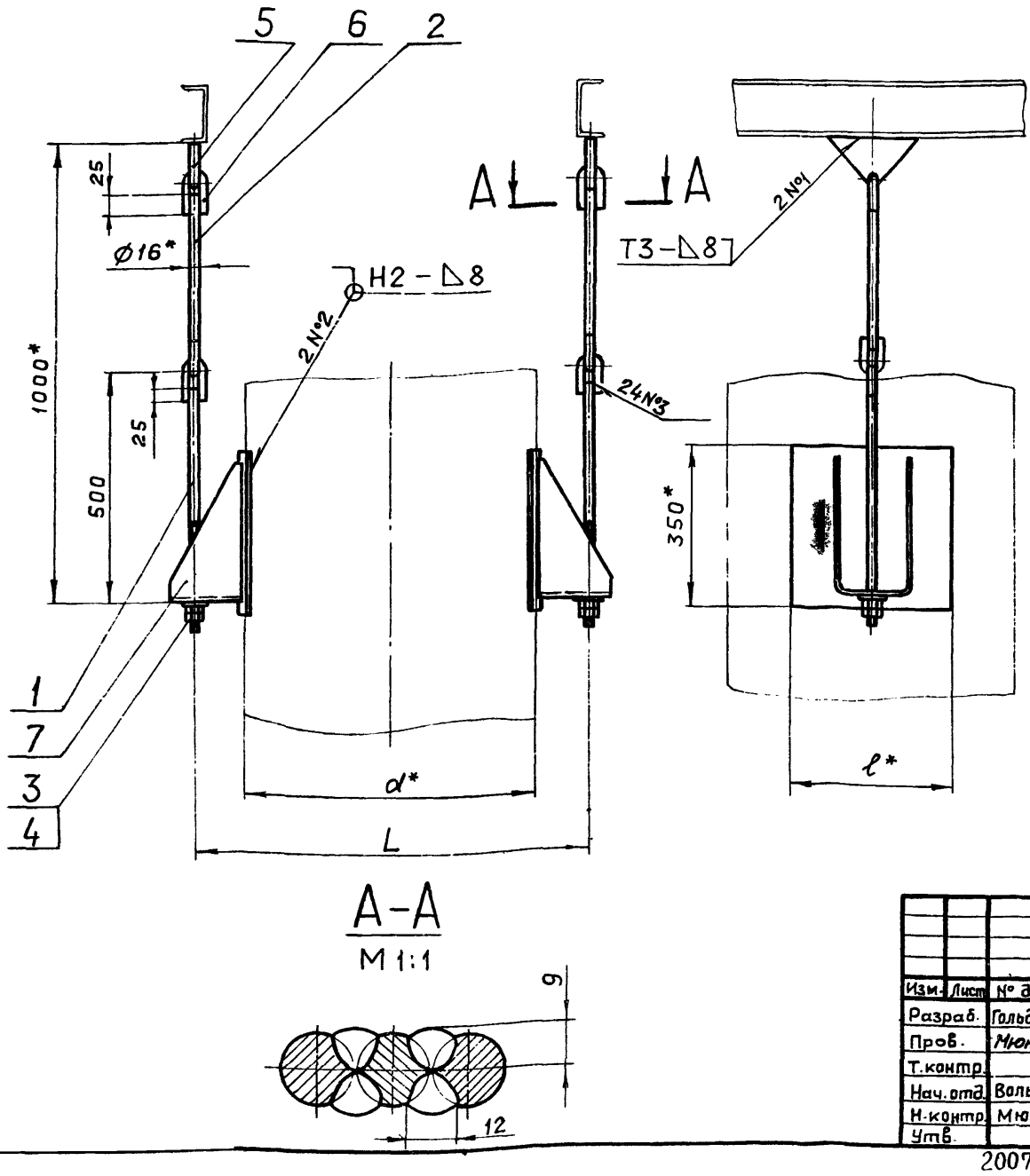

Обозначение	Размеры, мм			Масса, кг
	d*	L	ℓ*	
Д23Д.245.000	420	650	300	29
-01	630	850	350	30

1*. Размеры для справок.

2. Неуказанные предельные отклонения размеров $\pm \frac{IT16}{2}$.

3. Сварные швы по ГОСТ 5264-80.

4. Сварка ручная дуговая.

А-А

М 1:1

Изм.	Лист	№ докум.	Подп.	Дата
Разраб.		Гольденберг		5.12.83
Пров.		Мюнтер		
Т.контр.				
Нач.отд.		Вальский		
Н.контр.		Мюнтер		
Утв.				

Д23Д.245.000 СБ

Подвеска гидрозатвора

Лит.	Масса	Масштаб
И	см. табл.	—

Лист | Листов 1

Госстрой СССР ГПИ Горьковский САНТЕХПРОЕКТ

20072-05 33

Копировал: Ганкова

Формат А3

Д23Д.246.000 СБ

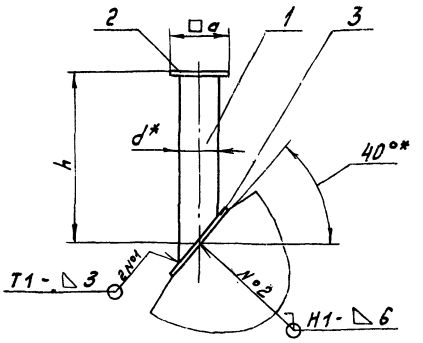

Обозначение	Размеры, мм d*	h	□a	Масса, кг
Д23Д.246.000	57	150	80	1.32
-01		250		1.72
-02	159	500	220	12,2

1.* Размеры для справок.
2. Неуказанные предельные отклонения размеров $\pm \frac{IT16}{2}$

Изм.	Лист	№ докум.	Подп.	Дата	Д23Д.246.000 СБ	Лит.	Масса	Масштаб
Разраб.		Гольденберг		1.12.83	Опора к деаэраторному баку	И	см. табл.	—
Пров.		Мюнтер				Лист	Листов 1	
Т.контр.						Госстрой СССР ГПИ Горьковский Сантехпроект		
Нач.отд.		Вольский						
Н.контр.		Мюнтер						
Утв.								

Формат А4

Формат	Зона	Поз.	Обозначение	Наименование	Кол.	Примечание
А4		1	Д23Д.246.001-01	Труба	1	
Б4		2	Д23Д.246.004	Лист		
				Лист Б-ПН-6 ГОСТ 19903-74		
				В Ст3сп ГОСТ 14637-79		
				(80×80) h16 25√	1	0,3 кг
Б4		3	Д23Д.246.005	Лист		
				Лист Б-ПН-6 ГОСТ 19903-74		
				В Ст3сп ГОСТ 14637-79		
				(100×100) h16 25√	1	0,47 кг
				Д23Д.246.000-02		
				Детали		
А4		1	Д23Д.246.001-02	Труба	1	
Б4		2	Д23Д.246.006	Лист		
				Лист Б-ПН-6 ГОСТ 19903-74		
				В Ст3сп ГОСТ 14637-79		
				(220×220) h16 25√	1	2.28 кг
Б4		3	Д23Д.246.007	Лист		
				Лист Б-ПН-6 ГОСТ 19903-74		
				В Ст3сп ГОСТ 14637-79		
				(270×270) h16 25√	1	3,43 кг

Инв. № подл. | Подпись и дата | Взам. инв. № | Инв. № дубл. | Подп. и дата

Изм.	Лист	№ докум.	Подп.	Дата	Д23Д.246.000	Лист 2

Формат А4

Формат	Зона	Поз.	Обозначение	Наименование	Кол.	Примечание
				Документация		
А4			Д23Д.246.000 СБ	Сборочный чертеж		
			Переменные данные для исполнений			
				Д23Д.246.000		
				Детали		
Б4		1	Д23Д.246.001	Труба	1	
Б4		2	Д23Д.246.002	Лист		
				Лист Б-ПН-6 ГОСТ 19903-74		
				В Ст3сп ГОСТ 14637-79		
				(80×80) h16 25√	1	0,3 кг
Б4		3	Д23Д.246.003	Лист		
				Лист Б-ПН-6 ГОСТ 19903-74		
				В Ст3сп ГОСТ 14637-79		
				(100×100) h16 25√	1	0,47 кг
				Д23Д.246.000-01		
				Детали		

Изм.	Лист	№ докум.	Подп.	Дата	Д23Д.246.000	Лит.	Лист	Листов
Разраб.		Гольденберг		1.12.83	Опора к деаэраторному баку.	И	1	2
Пров.		Мюнтер				Госстрой СССР ГПИ Горьковский Сантехпроект		
Нач.отд.		Вольский						
Н.контр.		Мюнтер						
Утв.								

Формат А4

Д23Д.245.004

25√(√)

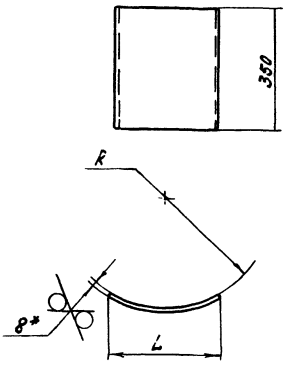

Обозначение	Размеры, мм R	L	Масса, кг
Д23Д.245.004	210	300	7,3
-01	315	350	7,9

1*. Размеры для справок.
2. Неуказанные предельные отклонения размеров: h16, $\pm \frac{IT16}{2}$

Изм.	Лист	№ докум.	Подп.	Дата	Д23Д.245.004	Лит.	Масса	Масштаб
Разраб.		Гольденберг		1.12.83	Накладка	И	см. табл.	—
Пров.		Мюнтер				Лист	Листов 1	
Т.контр.						Госстрой СССР ГПИ Горьковский Сантехпроект		
Н.контр.		Мюнтер			Лист Б-ПН-8 ГОСТ 19903-74 В Ст3сп ГОСТ 14637-79			
Утв.								

Инв. № подл. | Подп. и дата | Взам. инв. № | Инв. № дубл. | Подп. и дата

Д23Д. 247. 001

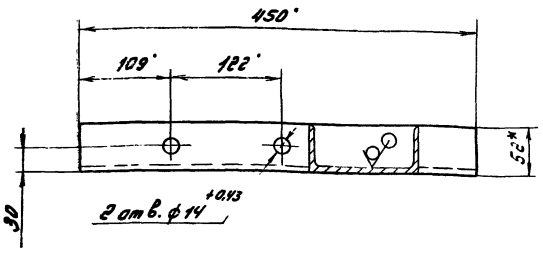

1* Размеры для справок
2. Неуказанные предельные отклонения размеров: H16; ± IT16/2

Изм.	Лист	№ докум.	Подп.	Дата	Д23Д. 247. 001			
Разраб.		Гольденберг		9.12.83	Швеллер	Лит.	Масса	Масштаб
Пров.		Мюнтер				И	4,65	1:4
Т. контр.						Лист	Листов 1	
Н. контр.		Мюнтер			Швеллер 12 ГОСТ 8240-72 / Б Ст3сп ГОСТ 535-79	Госстрой СССР ГПИ Горьковский Сантехпроект		
Утв.								

Копировал: А. Маслов — Формат А4

Д23Д. 247. 000 СБ

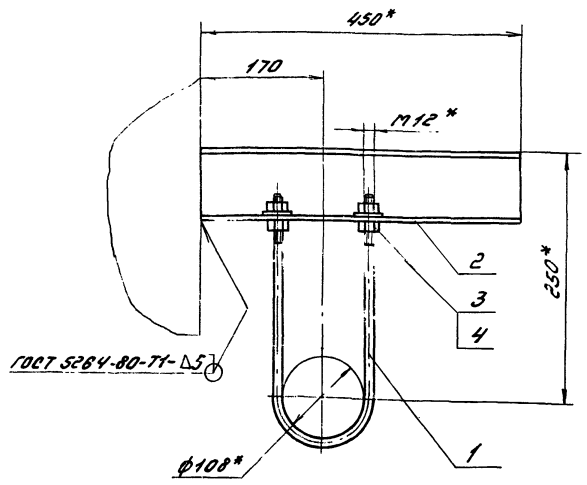

1.* Размеры для справок
2. Неуказанные предельные отклонения размеров ± IT16/2

Изм.	Лист	№ докум.	Подп.	Дата	Д23Д. 247. 000 СБ			
Разраб.		Гольденберг		9.12.83	Кронштейн	Лит.	Масса	Масштаб
Пров.		Мюнтер				И	6,0	1:5
Т. контр.						Лист	Листов 1	
Нач. отд.		Вольский				Госстрой СССР ГПИ Горьковский Сантехпроект		
Н. контр.		Мюнтер						
Утв.								

Копировал: А. Маслов — Формат А4

Формат	Зона	Поз.	Обозначение	Наименование	Кол.	Примечание
				Документация		
А3			Д23Д. 247.000 СБ	Сборочный чертеж		
				Детали		
А4		1	Д23Д. 242.002-04	Хомут	1	
А4		2	Д23Д. 247. 001	Швеллер	1	
				Стандартные изделия		
		3		Гайка М12.4 ГОСТ 5915-70	4	
		4		Шайба 12.01		
				ГОСТ 10906-78	2	

Изм.	Лист	№ докум.	Подп.	Дата	Д23Д. 247. 000			
Разраб.		Гольденберг		9.12.83	Кронштейн	Лит.	Лист	Листов
Пров.		Мюнтер				И		1
Нач. отд.		Вольский				Госстрой СССР ГПИ Горьковский Сантехпроект		
Н. контр.		Мюнтер						
Утв.								

Копировал: А. Маслов — Формат А4

Д23Д. 246. 001

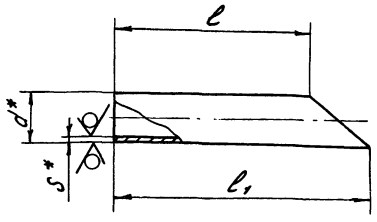

Обозначение	Размеры, мм				Масса, кг
	d*	l	l1	S*	
Д23Д. 246. 001	57	112	160	3	0,55
-01		212	260		0,95
-02	159	417	555	3,5	5,5

1.* Размеры для справок
2. Неуказанные предельные отклонения размеров: h16; ± IT16/2

Изм.	Лист	№ докум.	Подп.	Дата	Д23Д. 246. 001			
Разраб.		Гольденберг		9.12.83	Труба	Лит.	Масса	Масштаб
Пров.		Мюнтер				И	см. табл.	–
Т. контр.						Лист	Листов 1	
Н. контр.		Мюнтер			Труба d×S ГОСТ 10704-76 / Д ГОСТ 10705-80	Госстрой СССР ГПИ Горьковский Сантехпроект		
Утв.								

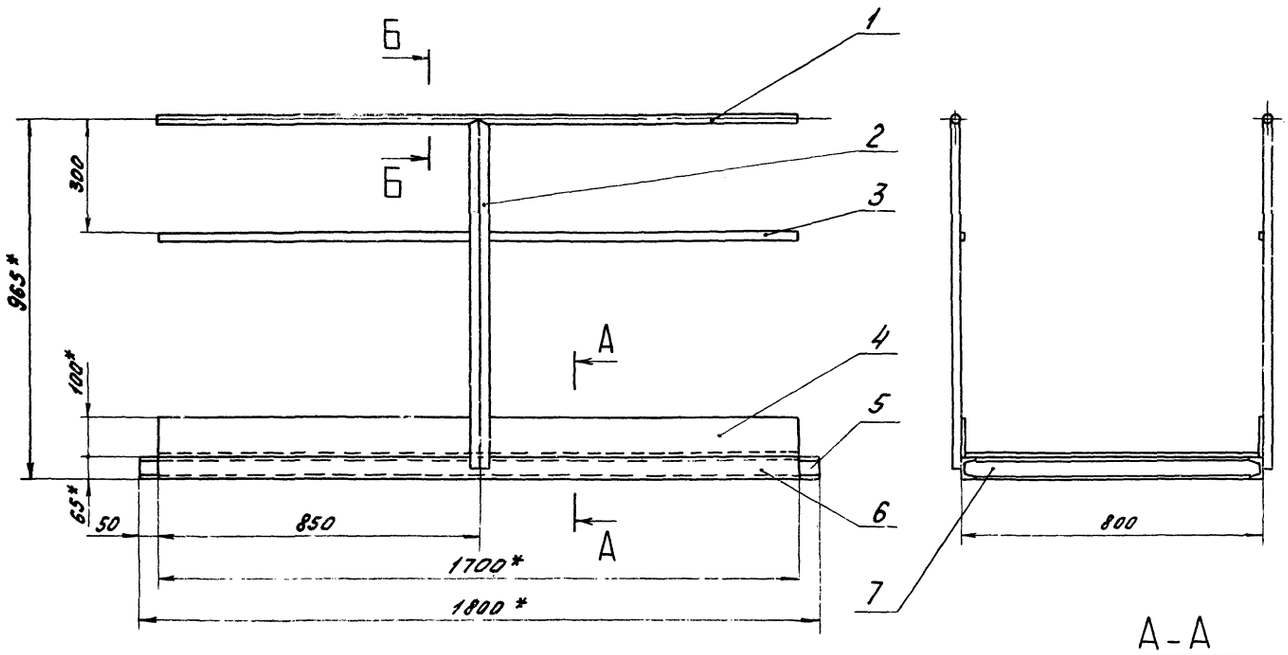

А-А
М 1:1

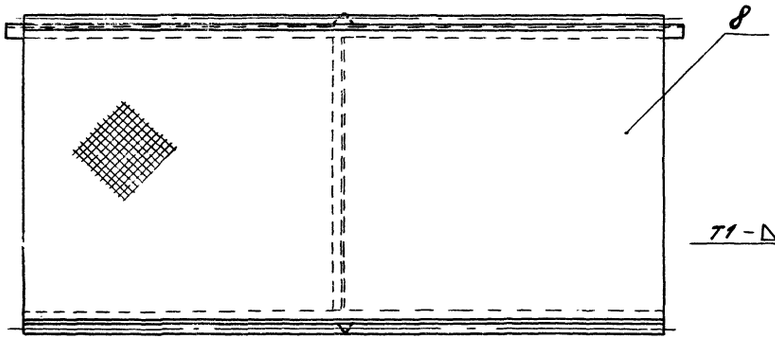

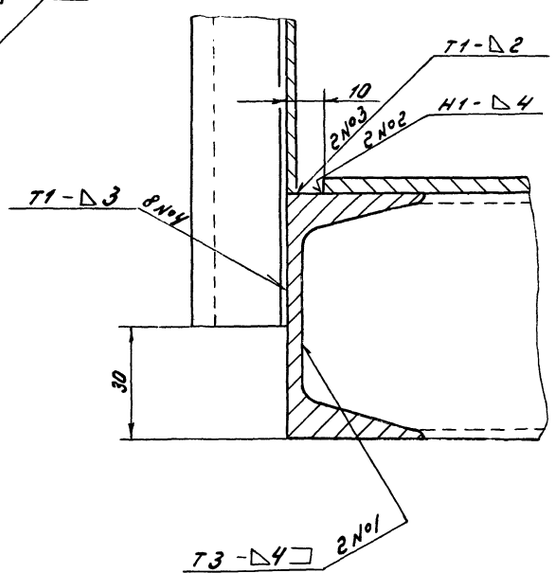

Б-Б
М 1:1

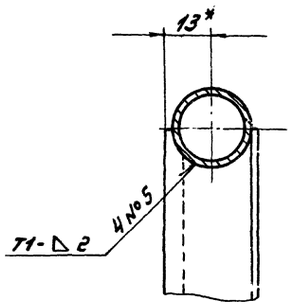

Поз. 2
М 1:1

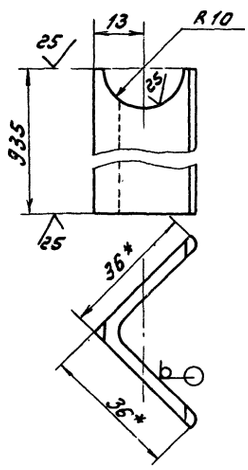

Поз. 7
М 1:2

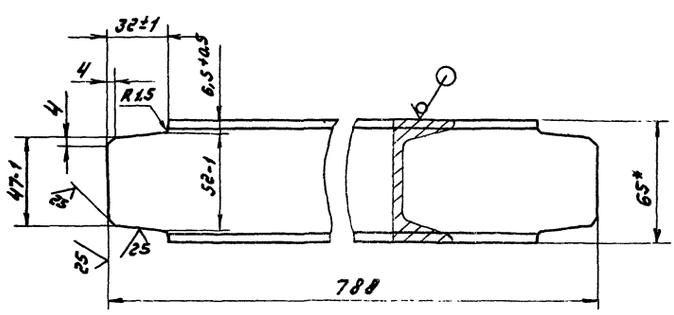

1.* Размеры для справок
2. Неуказанные предельные отклонения размеров $\pm \frac{IT16}{2}$
3. Сварные швы №1, 2, 3 по ГОСТ 5264-80, №4 по ГОСТ 11534-75

						Д23Д.248.000 СБ	
Изм.	Лист	№ докум.	Подп.	Дата			
Разраб.		Козина		9.83	Площадка переходная	Лит.	Масса	Масштаб
Пров.		Козина				У	121	1:10
Т.контр.						Лист	Листов 1	
Нач.отд.		Вальский				Госстрой СССР ГПИ Горьковский Сантехпроект		
Н.контр.		Монтер						
Утв.								

Д23А.249.000 СБ

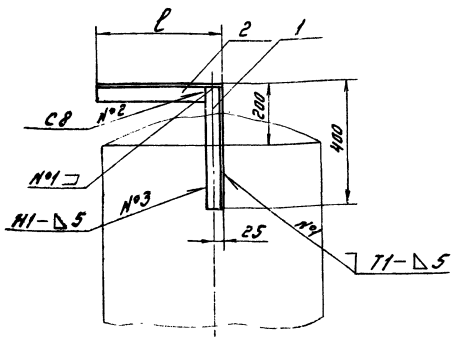

Обозначение	l*, мм	Масса, кг
Д23Д. 249.000	220	2,2
-01	370	2,7

1. Неуказанные предельные отклонения размеров ± IT16/2
2. Сварные швы по ГОСТ 5264-80

Поз.	Обозначение	Наименование	Кол.	Примечание
		Документация		
А4	Д23Д. 249.000СБ	Сборочный чертеж		
		Детали		
Б4	1 Д23Д. 249.001	Стойка		
		Уголок Б-50×50×5 ГОСТ 8509-72		
		В Ст3сп ГОСТ 535-79		
		L = 395 h16	1	1,5 кг
		Переменные данные для исполнений		
		Д23Д. 249.000		
		Детали		
А4	2 Д23Д. 249.002	Полка	1	
		Д23Д. 249.000-01		
		Детали		
А4	2 Д23Д. 249.002-01	Полка	1	

Инв.№ подл. | Подпись и дата | Взам.инв.№ | Инв.№ дубл. | Подпись и дата

Изм.	Лист	№ докум.	Подп.	Дата
Разраб.		Голосенко		9.12.83
Пров.		Прокопенко		
Нач.отд.		Вольский		
Н.контр.		Мышлер		
Утв.				

Д23Д. 249.000

Опора

Лит.	Масса	Масштаб
И	см. табл.	1:10
Лист	Листов 1	

Госстрой СССР ГПИ Горьковский Сантехпроект

Копировал: Дмитриева — Формат А4

Поз.	Обозначение	Наименование	Кол.	Примечание
Б4	5 Д23Д. 248.005	Опора		
		швеллер Б.5 ГОСТ 8240-72		
		В Ст3сп ГОСТ 535-79		
		L = 1800 h16	1	10.6 кг
Б4	6 Д23Д. 248.006	Опора		
		швеллер Б.5 ГОСТ 8240-72		
		В Ст3сп ГОСТ 535-79		
		L = 1700 h16	1	10.0 кг
Б4	7 Д23Д. 248.007	СВ А36		
		швеллер Б.5 ГОСТ 8240-72		
		В Ст3сп ГОСТ 535-79	1	4.6 кг
Б4	8 Д23Д. 248.008	Настил		
		лист рифл. 0-ПН-3,0 Б Ст3сп		
		ГОСТ 8568-77		
		(1700×1780) h16	1	42.0 кг

Инв.№ подл. | Подпись и дата | Взам.инв.№ | Инв.№ дубл. | Подпись и дата

Изм. Лист № докум. Подп. Дата

Д23Д. 248.000

Лист 2

Копировал: Дмитриева — Формат А4

Поз.	Обозначение	Наименование	Кол.	Примечание
		Документация		
А2	Д23Д. 248.000 СБ	Сборочный чертеж		
		Детали		
Б4	1 Д23Д. 248.001	Поручень		
		Труба 20×2 ГОСТ 10704-76		
		Д ГОСТ 10705-80		
		L = 1700 h16	2	1.5 кг
Б4	2 Д23Д. 248.002	Стойка		
		Уголок Б-36×36×3 ГОСТ 8509-72		
		В Ст3сп ГОСТ 535-79	2	1,5 кг
Б4	3 Д23Д. 248.003	Полоса		
		Лента 2,5×120 Б Ст3сп		
		ГОСТ 6009-74		
		L = 1700 h16	2	0,5 кг
Б4	4 Д23Д. 248.004	Полоса		
		Лента 2,5×100 Б Ст3сп		
		ГОСТ 6009-74		
		L = 1700 h16	2	2.6 кг

Инв.№ подл. | Подпись и дата | Взам.инв.№ | Инв.№ дубл. | Подпись и дата

Изм.	Лист	№ докум.	Подп.	Дата
Разраб.		Козина		9.12.83
Пров.		Козина		
Нач.отд.		Вольский		
Н.контр.		Мышлер		
Утв.				

Д23Д. 248.000

Площадка переходная

Лит.	Масса	Масштаб
И	1	2
Лист	Листов 2	

Госстрой СССР ГПИ Горьковский Сантехпроект

 Копировал: Дмитриева — Формат А4

Д12Г. 117.010 СБ

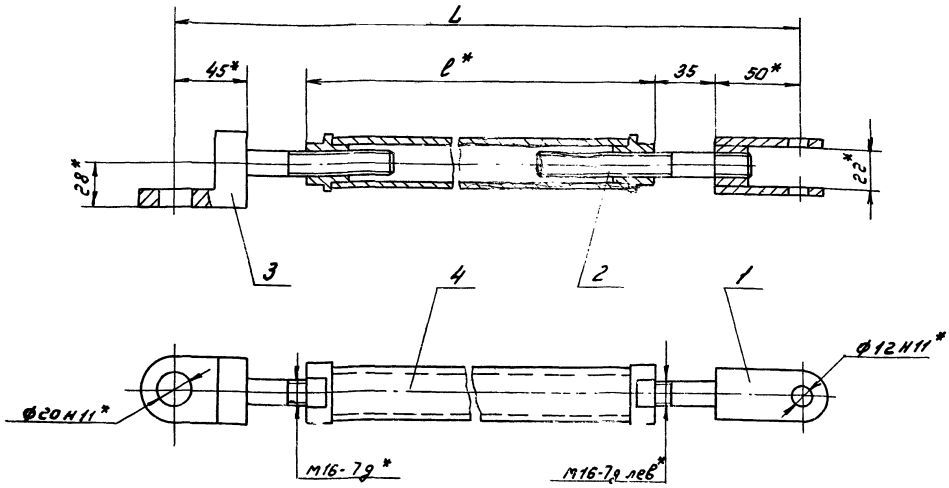

1.* Размеры для справок

2. Неуказанные предельные отклонения размеров $\pm \frac{IT14}{2}$

Обозначение	Размеры, мм L	ℓ*	Масса, кг
Д12Г. 117.010	413	248	1,51
-01	463	298	2,65

				Д12Г. 117.010 СБ	
Изм. Лист	№ докум.	Подп.	Дата		Лит. / Масса / Масштаб
Разраб.	Шилина		9.12.83	Тяга	У / см. табл. / —
Пров.	Мунтер				Лист / Листов 1
Т. контр.					Госстрой СССР ГПИ Гарьковский Сантехпроект
Н. контр.	Мунтер				
Утв.					

Копировал: А.чева — Формат А3

Формат	Зона	Поз.	Обозначение	Наименование	Кол.	Примечание
				Документация		
А3			Д12Г. 117.000 СБ	Сборочный чертеж		
				Сборочные единицы		
А4		1	Д12Г. 117.010	Тяга	1	
А4		2	Д12Г. 117.040	Опора	1	
				Детали		
А4		3	Д12Г. 117.001	Палец	1	
				Стандартные изделия		
		4		Ось 12-12h11×60 Ст3сп ГОСТ 9650-80	1	
		5		Болт М12×55.36 ГОСТ 7798-70	4	
		6		Гайка М12.4 ГОСТ 5915-70	5	
		7		Шайба 12.65Г ГОСТ 6402-70	1	
		8		Шайба 12.01 ГОСТ 11371-78	7	
		9		Шплинт 3,2×20 ГОСТ 397-79	2	

				Д12Г. 117.000	
Изм. Лист	№ докум.	Подп.	Дата		Лит. / Лист / Листов
Разраб.	Шилина		9.12.83	Сочленение М30-250/25 с дымососом ДН-11.2, левый	У / 1
Пров.	Мунтер				Госстрой СССР ГПИ Гарьковский Сантехпроект
Нач. отд.	Вальский				
Н. контр.	Мунтер				
Утв.					

Копировал: А.чева — Формат А4

Инв. № подл. | Подпись и дата | Взам. инв. № | Инв. № дубл. | Подпись и дата

А23А. 249. 002

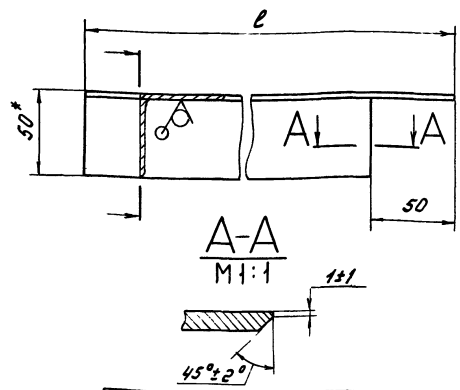

Обозначение	ℓ, мм	Масса, кг
Д23Д. 249. 002	220	0,68
-01	370	1,24

				Д23Д. 249. 002	
Изм. Лист	№ докум.	Подп.	Дата		Лит. / Масса / Масштаб
Разраб.	Голеденёва		9.12.83	Полка	У / см. табл. / 1:2
Пров.	Мунтер				Лист / Листов 1
Т. контр.					Госстрой СССР ГПИ Гарьковский Сантехпроект
Н. контр.	Мунтер			Уголок Б-50×50×5 ГОСТ 8509-72 / В Ст3сп ГОСТ 535-79	
Утв.					

Д12Г.117.000 СБ

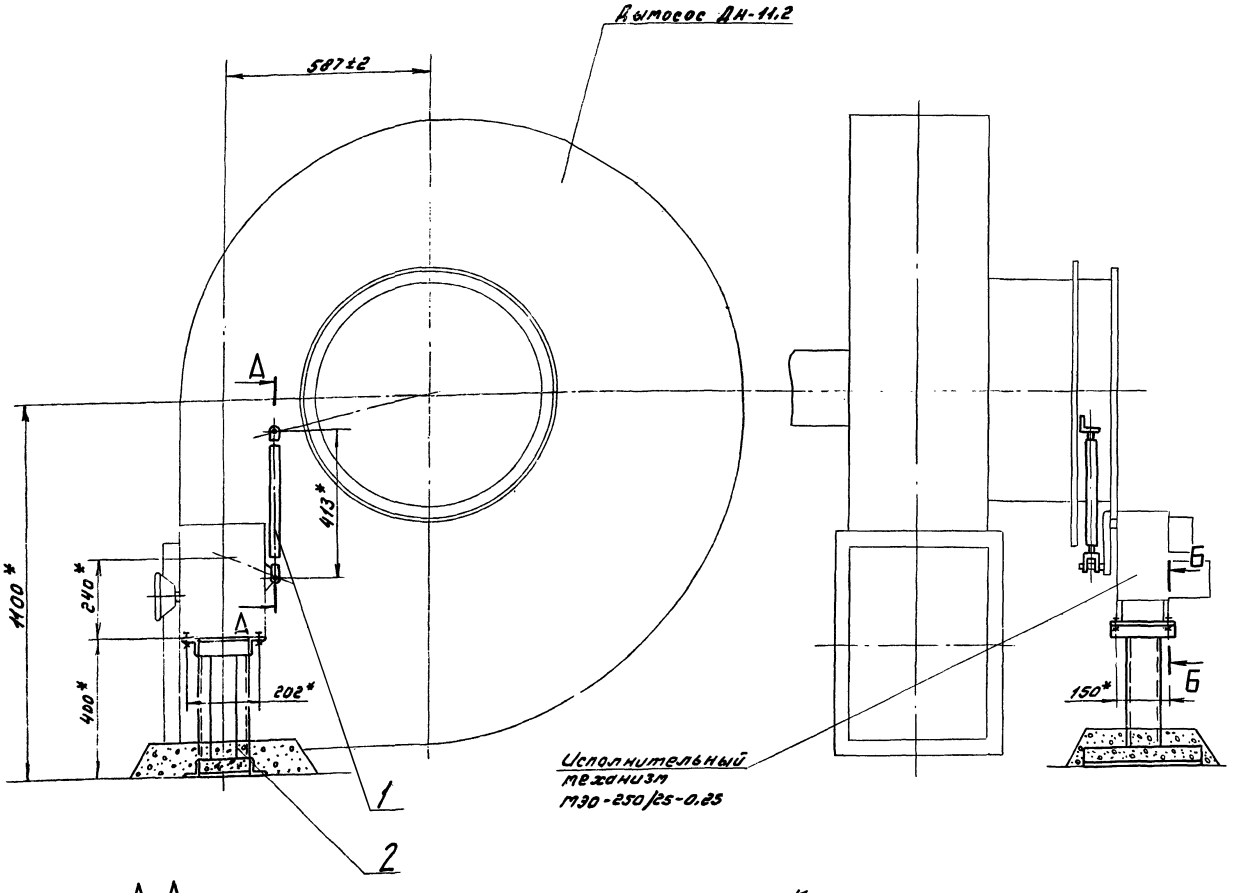

Кинематическая схема

А-А
М1:2

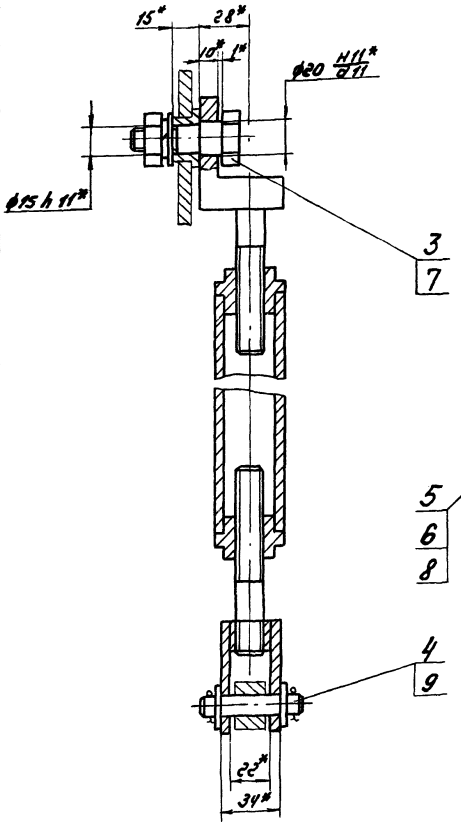

Б-Б
М1:1

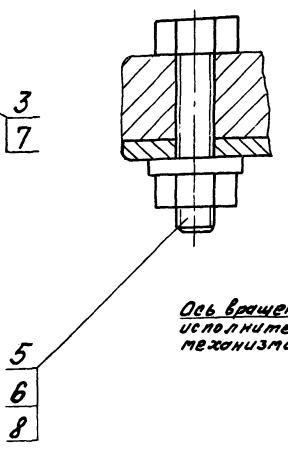

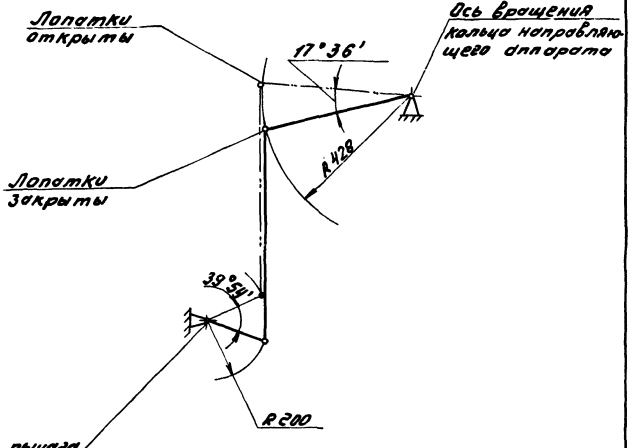

* Размеры для справок

					Д12Г. 117. 000 СБ			
Изм.	Лист	№ докум.	Подп.	Дата	Сочленение МЭО 250/25-0,25 с дымососом ДН-11,2, левый	Лит.	Масса	Масштаб
Разраб.		Шилина		12.12.83		U	14,5	1:10
Пров.		Монтер				Лист	Листов 1	
Т.контр.						Госстрой СССР ГПИ Горьковский Сантехпроект		
Нач.отд.		Вольский						
Н.контр.		Монтер						
Утв.								

20072-05 39

Копировал: [illegible] - Формат А2

Д12Г. 117. 004

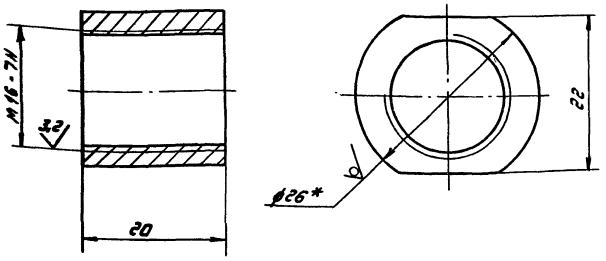

1.* Размеры для справок.

2. Неуказанные предельные отклонения размеров: h14, $\pm \frac{IT14}{2}$.

Изм.	Лист	№ докум.	Подп.	Дата	Д12Г. 117. 004			
Разраб.		Шилина		12.12.83	Бабышка	Лит.	Масса	Масштаб
Пров.		Мюнтер				У	0,05	2:1
Т.контр.						Лист	Листов 1	
Н.контр.		Мюнтер			Круг В-26 ГОСТ 2590-71 / В Ст.3сп ГОСТ 535-79	Госстрой СССР ГПИ Горьковский Сантехпроект		
Утв.								

Копировал Ларев — Формат А4

Д12Г. 117. 003

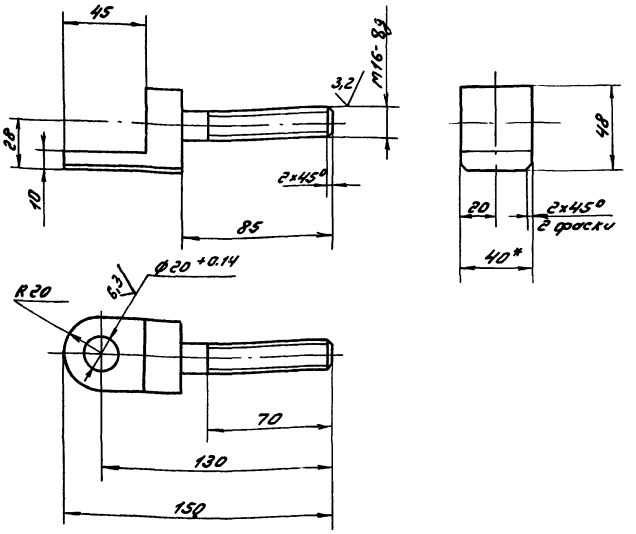

Неуказанные предельные отклонения размеров $\pm \frac{IT14}{2}$

Изм.	Лист	№ докум.	Подп.	Дата	Д12Г. 117. 003			
Разраб.		Шилина		11.11.83	Серьга	Лит.	Масса	Масштаб
Пров.		Мюнтер				У	0,4	1:2
Т.контр.						Лист	Листов 1	
Н.контр.		Мюнтер			Сталь 35 ГОСТ 1050-74	Госстрой СССР ГПИ Горьковский Сантехпроект		
Утв.								

Копировал: Ларев — Формат А4

Инв.№ подл. | Подп. и дата | Взам. инв.№ | Инв.№ дубл. | Подп. и дата

Д12Г. 117. 002

Рис. 1

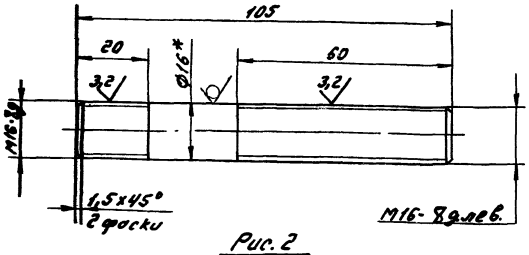

Рис. 2

Остальное см. рис. 1

М1:2

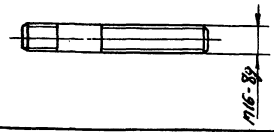

Обозначение	Рис.
Д12Г. 117. 002	1
-01	2

1.* Размеры для справок

2. Неуказанные предельные отклонения размеров $\pm \frac{IT14}{2}$

Изм.	Лист	№ докум.	Подп.	Дата	Д12Г. 117. 002			
Разраб.		Шилина		12.12.83	Винт	Лит.	Масса	Масштаб
Пров.		Мюнтер				У	0,17	1:1
Т.контр.						Лист	Листов 1	
Н.контр.		Мюнтер			Круг В-16 ГОСТ 2590-71 / В Ст.3сп ГОСТ 535-79	Госстрой СССР ГПИ Горьковский Сантехпроект		
Утв.								

Формат	Зона	Поз.	Обозначение	Наименование	Кол.	Примечание
				Документация		
А3			Д12Г. 117. 010 СБ	Сборочный чертеж		
				Сборочные единицы		
А4		1	Д12Г. 117. 020	Вилка	1	
				Детали		
А4		2	Д12Г. 117. 002	Винт	1	
А4		3	Д12Г. 117. 003	Серьга	1	
			Переменные данные	для исполнений		
				Д12Г. 117. 010		
				Сборочные единицы		
А4		4	Д12Г. 117. 030	Муфта	1	
				Д12Г. 117. 010-01		
				Сборочные единицы		
А4		4	Д12Г. 117. 030-04	Муфта	1	

Инв.№ подл. | Подп. и дата | Взам. инв.№ | Инв.№ дубл. | Подп. и дата

Изм.	Лист	№ докум.	Подп.	Дата	Д12Г. 117. 010			
Разраб.		Шилина		12.12.83	Тяга	Лит.	Лист	Листов
Пров.		Мюнтер				У	1	1
Нач. отд.						Госстрой СССР ГПИ Горьковский Сантехпроект		
Н.контр.		Мюнтер						
Утв.								

Рис. 1

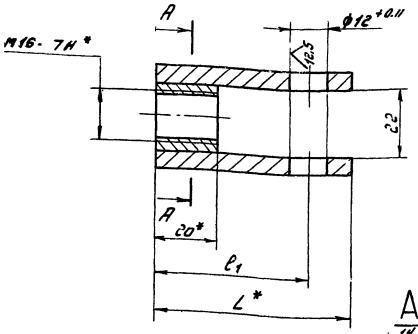

Рис. 2

Остальное см. рис. 1

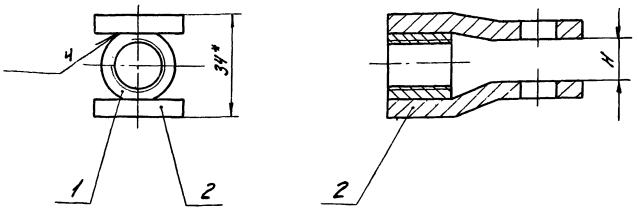

А–А

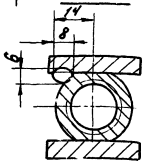

1.* Размеры для справок
2. Неуказанные предельные отклонения размеров $\pm\frac{IT14}{2}$
3. Сварка ручная дуговая

Обозначение	Рис	Размеры, мм			Масса, кг
		H	L*	l_1	
Д 12Г. 117. 020	1	–	65	50	0,2
-01	2	14	65	50	0,2
-02	1	-	80	65	0,27
-03	2	14	80	65	0,27
-04	2	6	65	50	0,27

Изм.	Лист	№ док.	Подп.	Дата	Д 12Г. 117. 020 СБ	Лит.	Масса	Масштаб
Разраб.		Шилина		12.12.83	Вилка	И	см. табл.	–
Пров.		Мюнтер				Лист	Листов 1	
Т. контр.						Госстрой СССР ГПИ Горьковский Сантехпроект		
Н. контр.		Мюнтер						
Утв.								

Копировал: [illegible] Формат А4

Формат	Зона	Поз.	Обозначение	Наименование	Кол.	Примечание
				Д12Г. 117. 020-02		
				Детали		
А3		2	Д12Г. 117. 005-02	Ушко	2	
				Д12Г. 117. 020-03		
				Детали		
А3		2	Д12Г. 117. 005-03	Ушко	2	
				Д12Г. 117. 020-04		
				Детали		
А3		2	Д12Г. 117. 005-04	Ушко	2	

Изм.	Лист	№ док.	Подп.	Дата	Д 12Г. 117. 020	Лист 2

Копировал: [illegible] Формат А4

Формат	Зона	Поз.	Обозначение	Наименование	Кол.	Примечание
				Документация		
А3			Д12Г. 117. 020 СБ	Сборочный чертеж		
				Детали		
А4		1	Д12Г. 117. 004	Бобышка	1	
			Переменные данные	для исполнений		
				Д12Г. 117. 020		
				Детали		
А3		2	Д12Г. 117. 005	Ушко	2	
				Д12Г. 117. 020-01		
				Детали		
А3		2	Д12Г. 117. 005-01.	Ушко	2	

Подпись и дата | Инв. № дубл. | Взам. инв. № | Подпись и дата

Изм.	Лист	№ док.	Подп.	Дата	Д 12Г. 117. 020	Лит.	Лист	Листов
Разраб.		Гольденберг		12.12.83	Вилка	И	1	2
Пров.		Мюнтер				Госстрой СССР ГПИ Горьковский Сантехпроект		
Нач. отд.								
Н. контр.		Мюнтер						
Утв.								

Копировал: [illegible] Формат А4

Д12Г.117.030 СБ

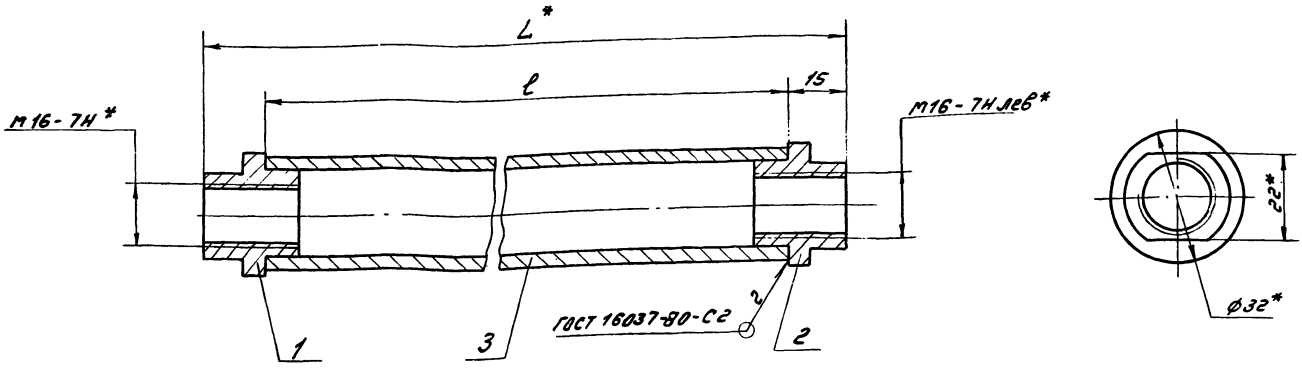

Обозначение	Размеры, мм L*	Размеры, мм l	Масса кг
Д12Г.117.030	248	218	0,74
-01	173	143	0,53
-02	105	175	0,62
-03	165	135	0,78
-04	298	268	0,88
-05	375	345	1,09
-06	405	375	1,18
-07	545	515	1,56
-08	605	575	1,73
-09	745	715	2,11
-10	777	740	2,19
-11	875	845	2,47

1.* Размеры для справок.
2. Неуказанные предельные отклонения размеров $\pm \frac{IT14}{2}$

Изм.	Лист	№ докум.	Подп.	Дата	Д12Г.117.030 СБ			
Разраб.		Шилина		12.12.83	Муфта	Лит.	Масса	Масштаб
Пров.		Мюнтер				и	ст. табл.	—
Т.контр.						Лист	Листов 1	
Н.контр.		Мюнтер				Госстрой СССР ГПИ Горьковский Сантехпроект		
Утв.								

Копировал: Я.Маслов — Формат А3

Д12Г.117.005

Рис. 1

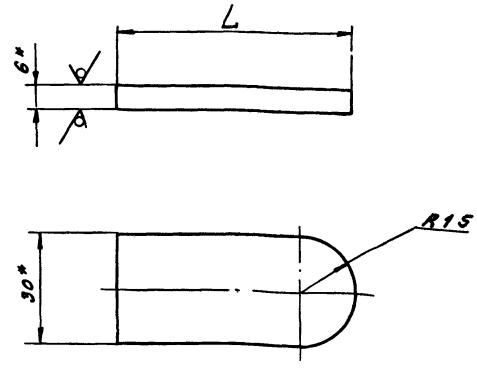

Обозначение	Рис	Размеры, мм L	Размеры, мм l	Масса, кг
Д12Г.117.005	1	65	—	0,07
-01	2	65	4	0,07
-02	1	80	-	0,11
-03	2	80	4	0,11
-04	2	65	8	0,11

Рис. 2

остальное см. рис. 1

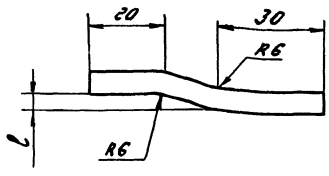

1.* Размеры для справок.
2. Неуказанные предельные отклонения размеров $\pm \frac{IT14}{2}$

Изм.	Лист	№ докум.	Подп.	Дата	Д12Г.117.005			
Разраб.		Шилина		12.12.83	Ушко	Лит.	Масса	Масштаб
Пров.		Мюнтер				и	ст. табл.	—
Т.контр.						Лист	Листов 1	
Н.контр.		Мюнтер			Лист Б-ПН-6.0 ГОСТ 19903-74 / В Ст3сп ГОСТ 14637-79	Госстрой СССР ГПИ Горьковский Сантехпроект		
Утв.								

Копировал: [illegible] Формат А3

Формат	Зона	Поз.	Обозначение	Наименование	Кол.	Примечание
				Детали		
Б4		3	Д12Г. 117. 016	Труба		
				Труба 32х4 ГОСТ 8734-75		
				В 20 ГОСТ 8733-74		
				L=575 h16 25	1	1,59кг
				Д12Г. 117. 030-09		
				Детали		
Б4		3	Д12Г. 117. 017	Труба		
				Труба 32х4 ГОСТ 8734-75		
				В 20 ГОСТ 8733-74		
				L=715 h16 25	1	1.97кг
				Д12Г. 117. 030-10		
				Детали		
Б4		3	Д12Г. 117. 018	Труба		
				Труба 32х4 ГОСТ 8734-75		
				В 20 ГОСТ 8733-74		
				L=740 h16 25	1	2.05кг
				Д12Г. 117. 030-11		
				Детали		
Б4		3	Д12Г. 117. 019	Труба		
				Труба 32х4 ГОСТ 8734-75		
				В 20 ГОСТ 8733-74		
				L=845 h16 25	1	2,33кг

Изм. Лист № докум. Подп. Дата — Д12Г. 117. 030 — Лист 4

Копировал: А.Маслов — Формат А4

Формат	Зона	Поз.	Обозначение	Наименование	Кол.	Примечание
				Д12Г. 117. 030-05		
				Детали		
Б4		3	Д12Г. 117. 013	Труба		
				Труба 32х4 ГОСТ 8734-75		
				В 20 ГОСТ 8733-74		
				L=345 h16 25	1	0,95кг
				Д12Г. 117. 030-06		
				Детали		
Б4		3	Д12Г. 117. 014	Труба		
				Труба 32х4 ГОСТ 8734-75		
				В 20 ГОСТ 8733-74		
				L=375 h16 25	1	1.04кг
				Д12Г. 117. 030-07		
				Детали		
Б4		3	Д12Г. 117. 015	Труба		
				Труба 32х4 ГОСТ 8734-75		
				В 20 ГОСТ 8733-74		
				L=515 h16 25	2	1,42кг
				Д12Г. 117. 030-08		

Изм. Лист № докум. Подп. Дата — Д12Г. 117. 030 — Лист 3

Копировал: А.Маслов — Формат А4

Инв. № подл. | Подпись и дата | Взам. инв. № | Инв. № дубл. | Подпись и дата

Формат	Зона	Поз.	Обозначение	Наименование	Кол.	Примечание
				L=143 h16 25	1	0,39кг
				Д12Г. 117. 030-02		
				Детали		
Б4		3	Д12Г. 117. 009	Труба		
				Труба 32х4 ГОСТ 8734-75		
				В 20 ГОСТ 8733-74		
				L=175 h16 25	1	0.48кг
				Д12Г. 117. 030-03		
				Детали		
Б4		3	Д12Г. 117. 011	Труба		
				Труба 32х4 ГОСТ 8734-75		
				В 20 ГОСТ 8733-74		
				L=135 h16 25	1	0.64кг
				Д12Г. 117. 030-04		
				Детали		
Б4		3	Д12Г. 117. 012-04	Труба		
				Труба 32х4 ГОСТ 8734-75		
				В 20 ГОСТ 8733-74		
				L=268 h16 25	1	0,74кг

Изм. Лист № докум. Подп. Дата — Д12Г. 117. 030 — Лист 2

Копировал: А.Маслов — Формат А4

Формат	Зона	Поз.	Обозначение	Наименование	Кол.	Примечание
				Документация		
А3			Д12Г. 117. 030 СБ	Сборочный чертеж		
				Детали		
А4		1	Д12Г. 117. 006	Втулка	1	
А4		2	Д12Г. 117. 006-01	Втулка	1	
			Переменные данные	для исполнений		
				Д12Г. 117. 030		
				Детали		
Б4		3	Д12Г. 117. 007	Труба		
				Труба 32х4 ГОСТ 8734-75		
				В 20 ГОСТ 8733-74		
				L=218 h16 25	1	0,6кг
				Д12Г. 117. 030-01		
				Детали		
Б4		3	Д12Г. 117. 008	Труба		
				Труба 32х4 ГОСТ 8734-75		
				В 20 ГОСТ 8733-74		

Изм. Лист № докум. Подп. Дата — Д12Г. 117. 030

Разраб. Шилина — 12.12.83
Пров. Мюнтер
Нач. отд.
Н. контр. Мюнтер
Утв.

Муфта — Лит. И — Лист 1 — Листов 4

Госстрой СССР — ГПИ Горьковский Сантехпроект

Инв. № подл. | Подпись и дата | Взам. инв. № | Инв. № дубл. | Подпись и дата

Копировал: А.Маслов — Формат А4

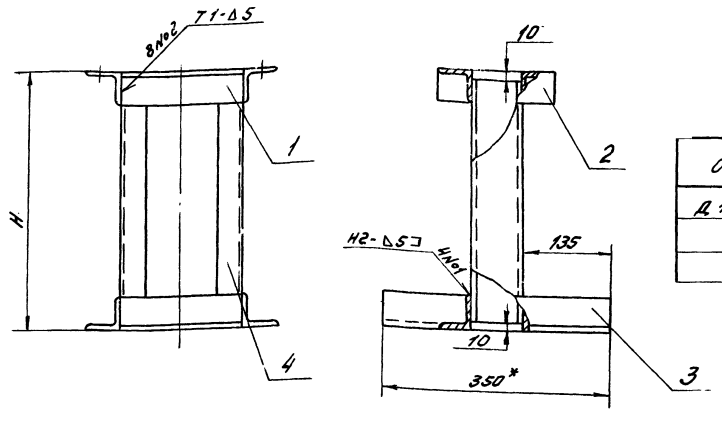

Обозначение	H,* мм	Масса, кг
Д 12Г. 117. 040	400	12,4
-01	1000	20,8
-02	1200	23,6

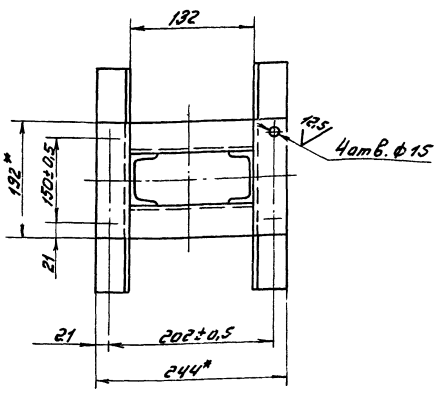

1.* Размеры для справок

2. Неуказанные предельные отклонения размеров $\pm \frac{IT14}{2}$

Изм.	Лист	№ докум.	Подп.	Дата
Разраб.	Шилина			
Пров.	Мэнтер			
Т. контр.				
Н. контр.	Мэнтер			
Утв.				

Д 12Г. 117. 040 СБ

Опора

Лит.	Масса	Масштаб
У	сп. табл.	—
Лист	Листов 1	

Госстрой СССР ГПИ Горьковский Сантехпроект

Копировал: А.Шасл- Формат А3

Формат	Зона	Поз.	Обозначение	Наименование	Кол.	Примечание
Б4		4	Д 12Г. 117. 024	Стойка		
				швеллер 8 ГОСТ 8240-72 / Ст3сп ГОСТ 535-79		
				L=380	2	2,7 кг
			Д 12Г. 117. 040-01			
				Детали		
Б4		4	Д 12Г. 117. 025	Стойка		
				швеллер 8 ГОСТ 8240-72 / Ст3сп ГОСТ 535-79		
				L=980	2	6,9 кг
			Д 12Г. 117. 040-02			
				Детали		
Б4		4	Д 12Г. 117. 026	Стойка		
				швеллер 8 ГОСТ 8240-72 / Ст3сп ГОСТ 535-79		
				L=1180	2	8,3 кг

Инв. № подл. | Подпись и дата | Взам. инв. №

Изм.	Лист	№ докум.	Подп.	Дата
Разраб.	Шилина			
Пров.	Мэнтер			
Нач. отд.				
Н. контр.	Мэнтер			
Утв.				

Д 12Г. 117. 040

Опора

Лит.	Лист	Листов
У	1	2

Госстрой СССР ГПИ "Горьковский Сантехпроект"

Копировал: А.Шасл- Формат А4

Формат	Зона	Поз.	Обозначение	Наименование	Кол.	Примечание
				Документация		
А3			Д 12Г. 117. 040 СБ	Сборочный чертеж		
				Детали		
Б4		1	Д 12Г. 117. 021	Уголок		
				Уголок Б-56×56×5 ГОСТ 8509-72 / Ст3сп ГОСТ 535-79		
				L=132	4	0,6 кг
Б4		2	Д 12Г. 117. 022	Уголок		
				Уголок Б-56×56×5 ГОСТ 8509-72 / Ст3сп ГОСТ 535-79		
				L=192	2	0,8 кг
Б4		3	Д 12Г. 117. 023	Уголок		
				Уголок Б-56×56×5 ГОСТ 8509-72 / Ст3сп ГОСТ 535-79		
				L=350	2	1,5 кг
			Переменные данные	для исполнений		
				Д 12Г. 117. 040		
				Детали		

Формат	Зона	Поз.	Обозначение	Наименование	Кол.	Примечание
				Документация		
А2			Д12Г. 119. 000 СБ	Сборочный чертеж		
				Сборочные единицы		
А4		1	Д12Г. 117. 040-02	Опора	1	
А4		2	Д12Г. 119. 010	Тяга	1	
				Стандартные изделия		
		3		Ось 2-12 h11×50 Ст 3 сп		
				ГОСТ 9650-80	1	
		4		Ось 2-12 h11×60 Ст3 сп		
				ГОСТ 9650-80	1	
		5		Болт М12×55.36		
				ГОСТ 7798-70	4	
		6		Гайка М 12.4		
				ГОСТ 5915-70	4	
		7		Шайба 12.01		
				ГОСТ 11371-78	8	
		8		Шплинт 3,2×20		
				ГОСТ 397-79	4	

Изм.	Лист	№ докум.	Подп.	Дата
Разраб.		Гольденберг		12.12.83
Пров.		Мюнтер		
Нач. отд.		Вольский		
Н. контр.		Мюнтер		
Утв.				

Д12Г. 119. 000

Сочленение М30 100/25-0,25 с клапаном ОРП-50

Лит.	Лист	Листов
И		1

Госстрой СССР ГПИ Горьковский Сантехпроект

Формат А4

Формат	Зона	Поз.	Обозначение	Наименование	Кол.	Примечание
				Документация		
А2			Д12Г. 118.000 СБ	Сборочный чертеж		
				Сборочные единицы		
А4		1	Д12Г. 117. 010-01	Тяга	1	
А4		2	Д12Г. 117. 040	Опора	1	
				Детали		
А4		3	Д12Г. 117.001	Палец	1	
				Стандартные изделия		
		4		Ось 12-12h11×60 Ст3сп		
				ГОСТ 9650-80	1	
		5		Болт М12×55.36		
				ГОСТ 7798-70	4	
		6		Гайка М12,4		
				ГОСТ 5915-70	5	
		7		Шайба 12.65 Г		
				ГОСТ 6402-70	1	
		8		Шайба 12.01		
				ГОСТ 11371-78	7	
		9		Шплинт 3,2×20		
				ГОСТ 397-79	2	

Изм.	Лист	№ докум.	Подп.	Дата
Разраб.		Шилина		12.12.83
Пров.		Мюнтер		
Нач. отд.		Вольский		
Н. контр.		Мюнтер		
Утв.				

Д12Г. 118. 000

Сочленение М30 100/25-0,25 с вентилятором ВДН-10, левый

Лит.	Лист	Листов
И		1

Госстрой СССР ГПИ Горьковский Сантехпроект

Инв. № подл. | Подпись и дата | Взам. инв. № | Инв. № дубл. | Подпись и дата

Копировал: А. Маслов — Формат А4

Д12Г. 117. 006

25 (√)

Рис.1

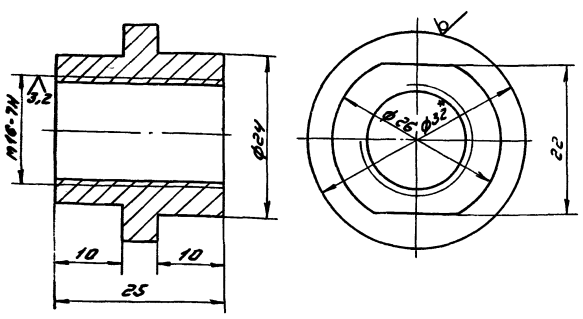

Рис.2

остальное см. рис.1

М 1:2

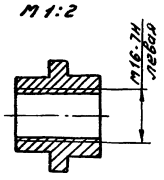

Обозначение	Рис
Д12Г. 117. 006	1
-01	2

1.* Размеры для справок.

2. Неуказанные предельные отклонения размеров: h14; ± IT14/2

Изм.	Лист	№ докум.	Подп.	Дата
Разраб.		Шилина		12.12.83
Пров.		Мюнтер		
Т. контр.				
Н. контр.		Мюнтер		
Утв.				

Д12Г. 117. 006

Втулка

Лит.	Масса	Масштаб
И	0.07	2:1

Лист | Листов 1

Круг В-32 ГОСТ 2590-71 / В Ст3 сп ГОСТ 535-79

Госстрой СССР ГПИ Горьковский Сантехпроект

Копировал: А. Маслов — Формат А4

Д12Г. 117. 001

6,3 (√)

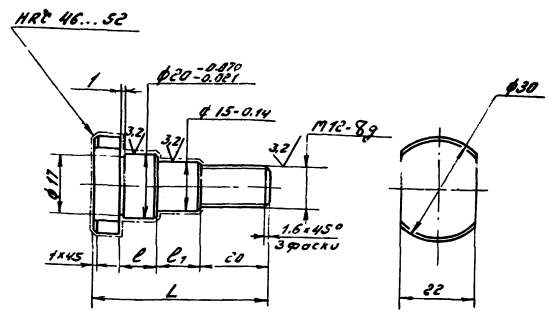

Обозначение	Размеры, мм L	l	l1	Масса, кг
Д12Г. 117. 001	52	11	13	0,11
-01	85	14	43	0.15

Неуказанные предельные отклонения размеров: H14, h14, ± IT14/2

Изм.	Лист	№ докум.	Подп.	Дата
Разраб.		Шилина		12.12.83
Пров.		Мюнтер		
Т. контр.				
Н. контр.		Мюнтер		
Утв.				

Д12Г. 117. 001

Палец

Лит.	Масса	Масштаб
И	см. табл.	—

Лист | Листов 1

Сталь 45 ГОСТ 1050-74

Госстрой СССР ГПИ Горьковский Сантехпроект

Инв. № подл. | Подпись и дата | Взам. инв. № | Инв. № дубл. | Подпись и дата

Копировал: А. Маслов — Формат А4

Д12Г. 118.000 СБ

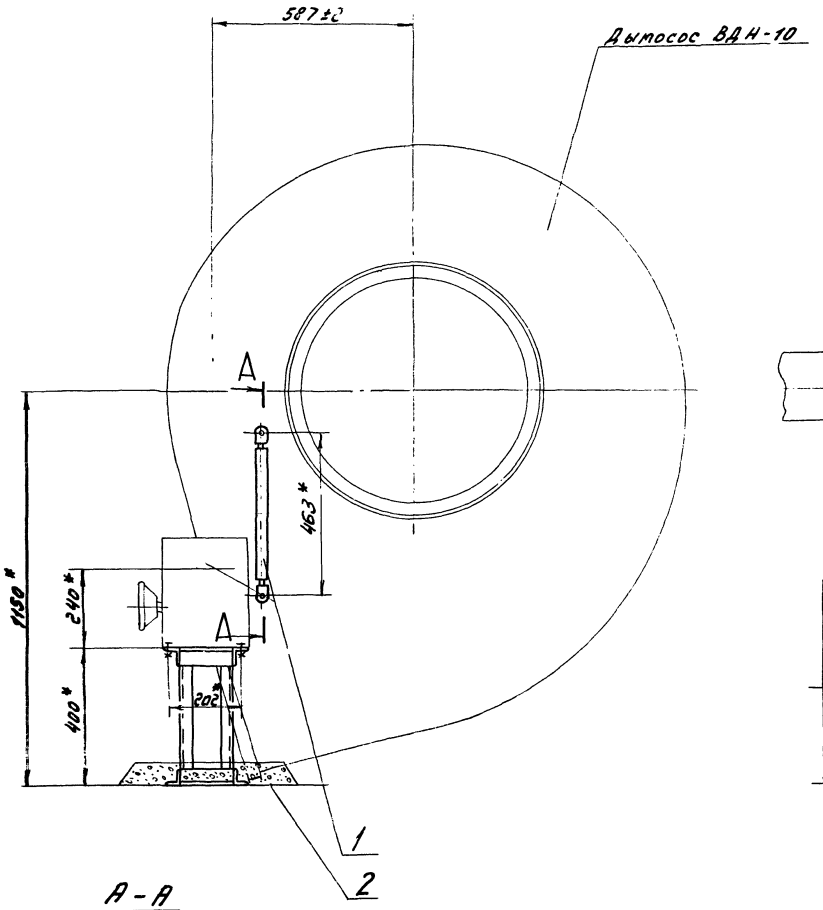

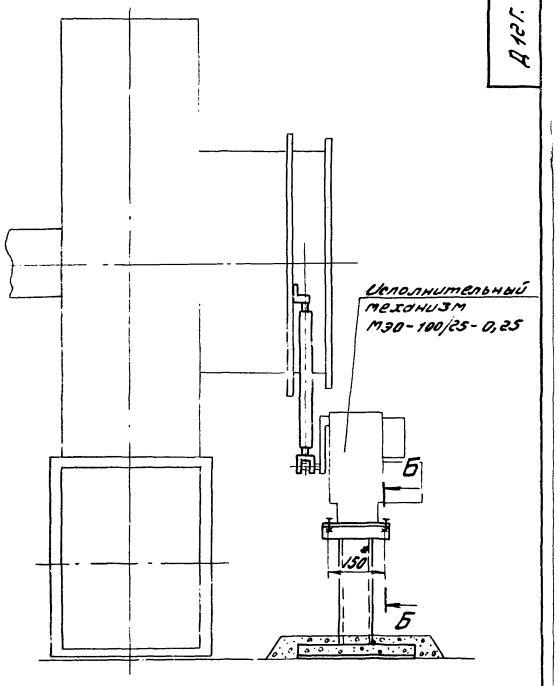

А-А
М1:2

Кинематическая схема

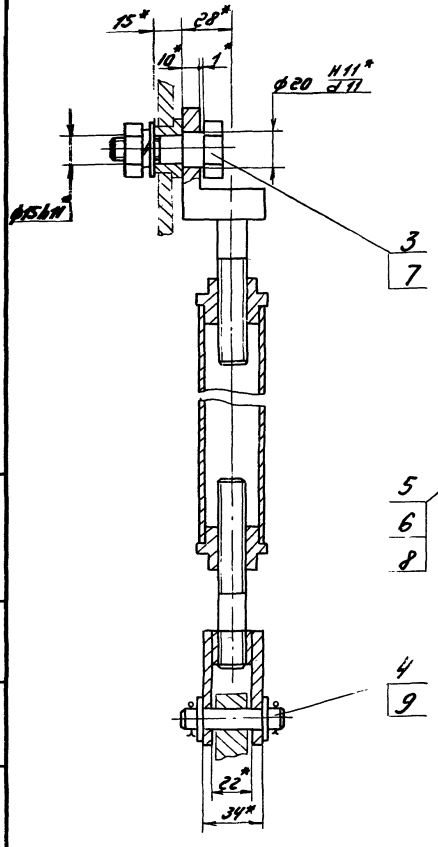

Б-Б
М1:1

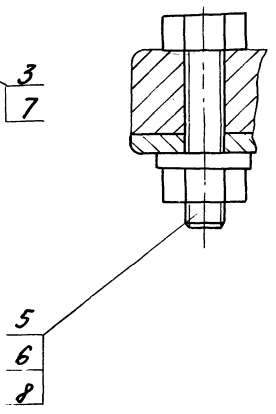

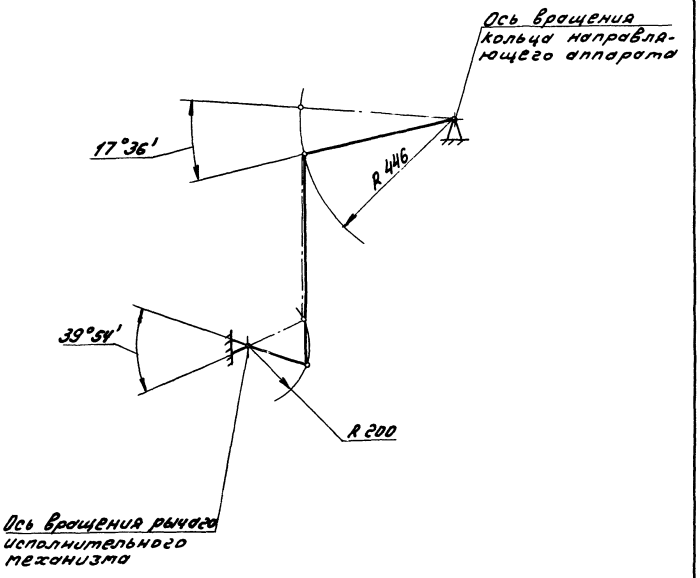

*Размеры для справок

					Д12Г. 118.000 СБ			
Изм.	Лист	№докум.	Подп.	Дата	Сочленение МЭО-100/25-0,25 с вентилятором ВДН-10, левый	Лит.	Масса	Масштаб
Разраб.		Шилина		12.12.8		И	14,6	1:10
Пров.		Мюнтер				Лист	Листов 1	
Т.контр.						Госстрой СССР ГПИ Горьковский Сантехпроект		
Нач.отд.		Вольский						
Н.контр.		Мюнтер						
Утв.								

Копировал: А.Иванов Формат А2

Д 12Г. 119.000 СБ

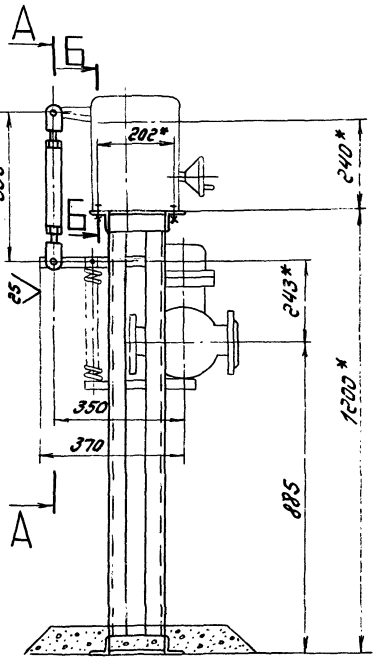

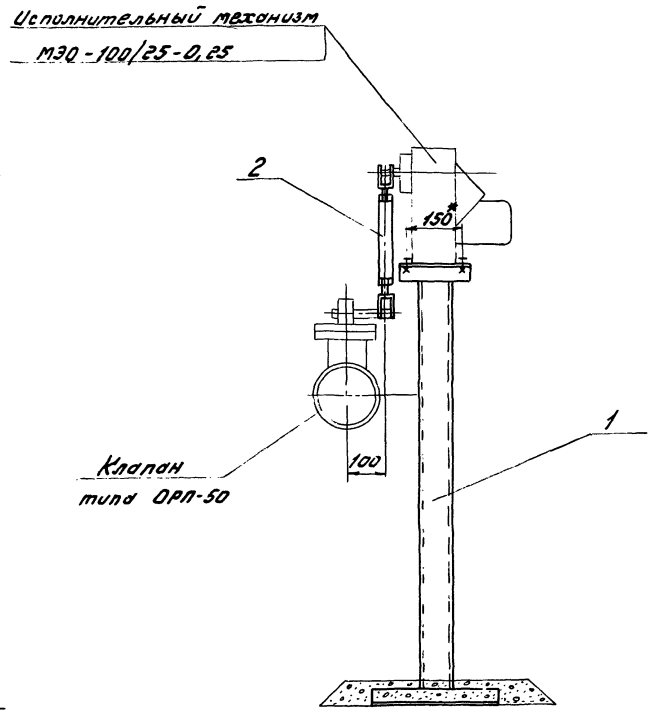

А–А
М1:2

Кинематическая схема

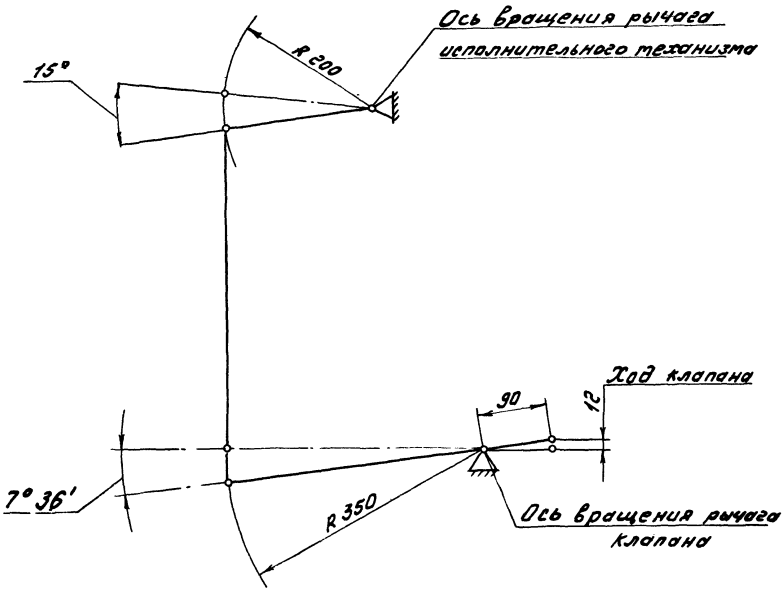

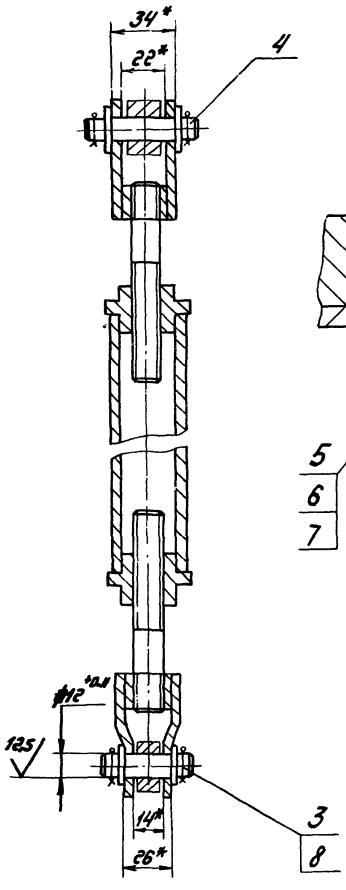

Б-Б
М1:1

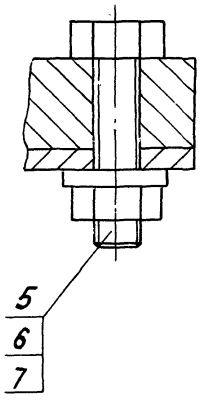

1.* Размеры для справок
2. Неуказанные предельные отклонения размеров $\pm \frac{IT16}{2}$

					Д 12Г. 119.000 СБ			
Изм.	Лист	№ докум.	Подп.	Дата	Сочленение МЭО 100/25-0,25 с клапаном ОРП-50	Лит.	Масса	Масштаб
Разраб.		Гольденберг		9.12.83		И	25	1:10
Пров.		Мюнтер				Лист	Листов 1	
Т. контр.						Госстрой СССР ГПИ Горьковский Сантехпроект		
Нач. отд.		Вольский						
Н. контр.		Мюнтер						
Утв.								

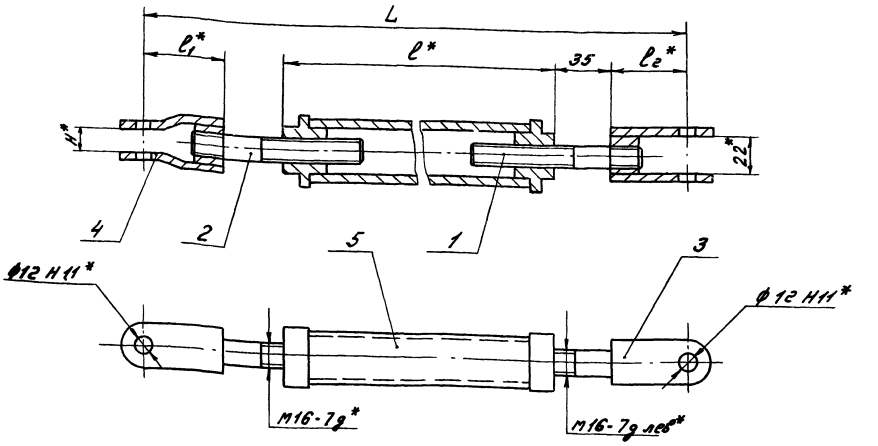

Обозначение	Размеры, мм					Масса, кг
	L	l^*	H*	l_1^*	l_2^*	
Д12Г. 119. 010	338	173	14	50	50	1,27
-01	360	165		65	65	1,38
-02	540	375		50	50	1,63
-03	740	545		65	65	2,24
-04	940	745				2,79
-05	957	777	6	50	65	2,73

1.* Размеры для справок

2. Неуказанные предельные отклонения размеров $\pm \frac{1714}{2}$

Изм.	Лист	№ докум.	Подп.	Дата	Д12Г. 119. 010 СБ			
Разраб.		Гольденберг		9.12.83	Тяга	Лит.	Масса	Масштаб
Пров.		Мюнтер				И	см. табл.	–
Т. контр.						Лист	Листов 1	
Н. контр.		Мюнтер				Госстрой СССР ГПИ Горьковский Сантехпроект		
Утв.								

Копировал: А.Мазь – Формат А3

Формат	Зона	Поз.	Обозначение	Наименование	Кол.	Примечание
				Д12Г. 119.010-03		
				Сборочные единицы		
А4		3	Д12Г. 117.020-02	Вилка	1	
		4	-03	Вилка	1	
А4		5	Д12Г. 117.030-07	Муфта	1	
				Д12Г. 119.010-04		
				Сборочные единицы		
А4		3	Д12Г. 117.020-02	Вилка	1	
		4	-03	Вилка	1	
А4		5	Д12Г. 117.030-09	Муфта	1	
				Д12Г. 119.010-05		
				Сборочные единицы		
А4		3	Д12Г. 117.020-02	Вилка	1	
		4	-04	Вилка	1	
А4		5	Д12Г. 117.030-10	Муфта	1	

Изм.	Лист	№ докум.	Подп.	Дата	Д12Г. 119.010	Лист 2

Копировал: А.Мазь – Формат А4

Формат	Зона	Поз.	Обозначение	Наименование	Кол.	Примечание
				Документация		
А3			Д12Г. 119.010 СБ	Сборочный чертеж		
				Детали		
А4		1	Д12Г. 117.002	Винт	1	
		2	-01	Винт	1	
			Переменные данные	для исполнений		
				Д12Г. 119.010		
				Сборочные единицы		
А4		3	Д12Г. 117.020	Вилка	1	
		4	-01	Вилка	1	
А4		5	Д12Г. 117.030-01	Муфта	1	
				Д12Г. 119.010-01		
				Сборочные единицы		
А4		3	Д12Г. 117.020-02	Вилка	1	
		4	-03	Вилка	1	
А4		5	Д12Г. 117.030-03	Муфта	1	
				Д12Г. 119.010-02		
				Сборочные единицы		
А4		3	Д12Г. 117.020	Вилка	1	
		4		Вилка	1	
А4		5	Д12Г. 117.030-05	Муфта	1	

Инв. № подл. | Подпись и дата | Взам. инв. № | Инв. № дубл. | Подпись и дата

Изм.	Лист	№ докум.	Подп.	Дата	Д12Г. 119.010			
Разраб.		Гольденберг		9.12.83	Тяга	Лит.	Лист	Листов
Пров.		Мюнтер				И	1	2
Нач. отд.						Госстрой СССР ГПИ Горьковский Сантехпроект		
Н. контр.		Мюнтер						
Утв.								

20072-05 48

Копировал: А.Мазь – Формат А4

Позиция	Обозначение	Наименование	Куда входит: Обозначение	Кол.	Общее количество	Примечание
1	Д12Г. 120.000	Сочленение МЭО с клапанами 9с			1	
2						
3	Переменные данные для исполнений					
4						
5		Д12Г. 120.000				
6	Д12Г. 120.010	Тяга			1	
7	Д12Г. 117.020	Вилка	Д12Г. 120.010	1	1	
8	Д12Г. 117.030-06	Муфта	Д12Г. 120.010	1	1	
9	Д12Г. 117.040-01	Опора			1	
10						
11		Д12Г. 120.000-01				
12	Д12Г. 120.010-01	Тяга			1	
13	Д12Г. 117.020	Вилка	Д12Г. 120.010-01	1	1	
14	Д12Г. 117.030-08	Муфта	Д12Г. 120.010-01	1	1	
15	Д12Г. 117.040-01	Опора			1	
16						
17		Д12Г. 120.000-02				
18	Д12Г. 120.010-02	Тяга			1	
19	Д12Г. 117.020	Вилка	Д12Г. 120.010-02	1	1	
20	Д12Г. 117.030-02	Муфта	Д12Г. 120.010-02	1	1	
21	Д12Г. 117.040-01	Опора			1	
22						
23		Д12Г. 120.000-03				
24	Д12Г. 120.010-03	Тяга			1	
25	Д12Г. 117.020	Вилка	Д12Г. 120.010-03	1	1	
26	Д12Г. 117.030-10	Муфта	Д12Г. 120.010-03	1	1	
27	Д12Г. 117.040-02	Опора			1	

Изм.	Лист	№ докум.	Подп.	Дата	Д12Г. 120.000 ВС			
Разраб.		Шилина		12.12.93	Сочленение МЭО с клапанами типа 9с Ведомость спецификаций	Лит.	Лист	Листов
Пров.		Мюнтер				И		1
Нач. отд.		Вольский				Госстрой СССР гпи Горьковский Сантехпроект		
Н. контр.		Мюнтер						
Утв.								

Копировал: А.Мел — Формат А3

Формат	Зона	Поз.	Обозначение	Наименование	Кол.	Примечание
			Переменные данные для исполнений			
				Д12Г. 120.000		
				Сборочные единицы		
А4		8	Д12Г. 120.010	Тяга	1	
А4		9	Д12Г. 117.040-01	Опора	1	
				Д12Г. 120.000-01		
				Сборочные единицы		
А4		8	Д12Г. 120.010-01	Тяга	1	
А4		9	Д12Г. 117.040-01	Опора	1	
				Д12Г. 120.000-02		
				Сборочные единицы		
А4		8	Д12Г. 120.010-02	Тяга	1	
А4		9	Д12Г. 117.040-01	Опора	1	
				Д12Г. 120.000-03		
				Сборочные единицы		
А4		8	Д12Г. 120.010-03	Тяга	1	
А4		9	Д12Г. 117.040-02	Опора	1	

Изм.	Лист	№ докум.	Подп.	Дата	Д12Г. 120.000	Лист
						2

Копировал: А.Мел — Формат А4

Формат	Зона	Поз.	Обозначение	Наименование	Кол.	Примечание
				Документация		
А2			Д12Г. 120.000 СБ	Сборочный чертеж		
А3			Д12Г. 120.000 ВС	Ведомость спецификаций		
				Детали		
А4		1	Д12Г. 117.001-01	Палец	1	
				Стандартные изделия		
		2		Ось 12-12h11×60 Ст3сп		
				ГОСТ 9650-80	1	
		3		Болт М12×55.36		
				ГОСТ 7798-70	4	
		4		Гайка М12.4		
				ГОСТ 5915-70	5	
		5		Шайба 12.01		
				ГОСТ 11371-78	7	
		6		Шайба 12.65Г.		
				ГОСТ 6402-70	1	
		7		Шплинт 3,2×20		
				ГОСТ 397-79	2	

Изм.	Лист	№ докум.	Подп.	Дата	Д12Г. 120.000			
Разраб.		Шилина		12.12.93	Сочленение МЭО с клапанами типа 9с	Лит.	Лист	Листов
Пров.		Мюнтер				И	1	2
Нач. отд.		Вольский				Госстрой СССР гпи Горьковский Сантехпроект		
Н. контр.		Мюнтер						
Утв.								

Инв. № подл. | Подпись и дата | Взам. инв. № | Инв. № дубл. | Подпись и дата

Копировал: А.Мелов — Формат А4

Рис. 1

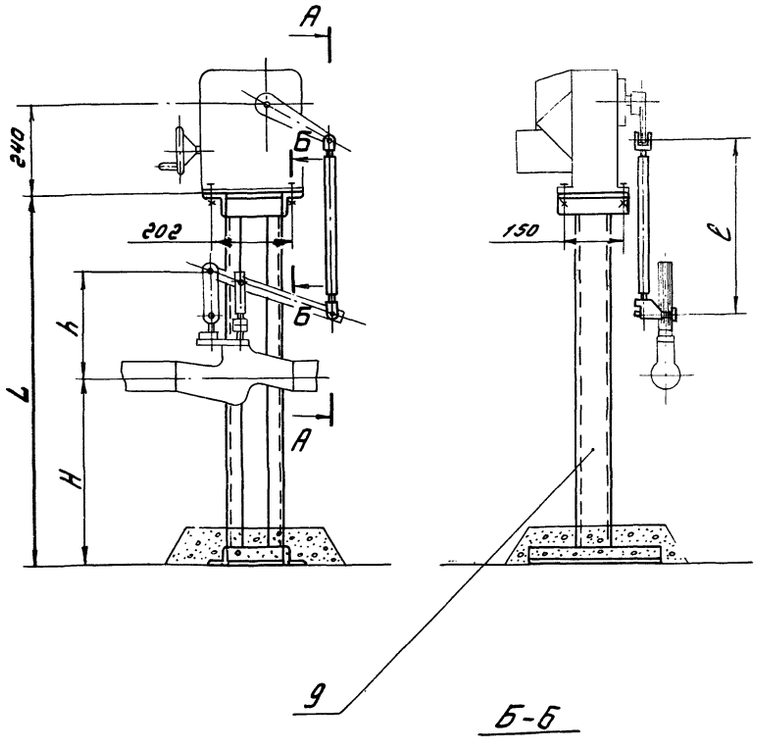

Рис. 2

остальное см. рис. 1

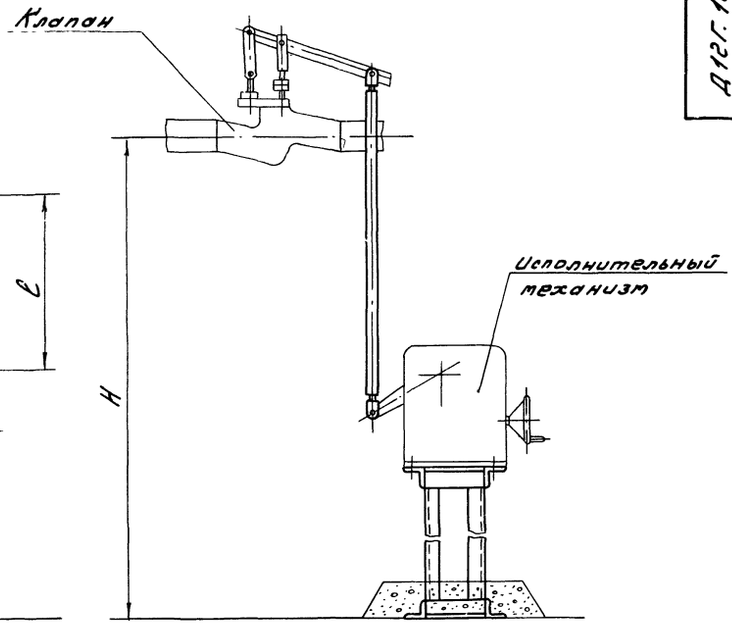

Кинематическая схема

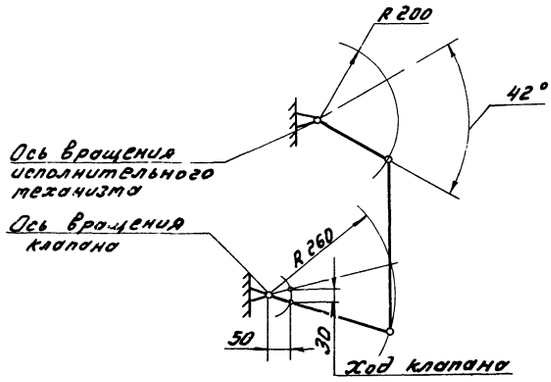

А-А
М1:2

Б-Б
М1:1

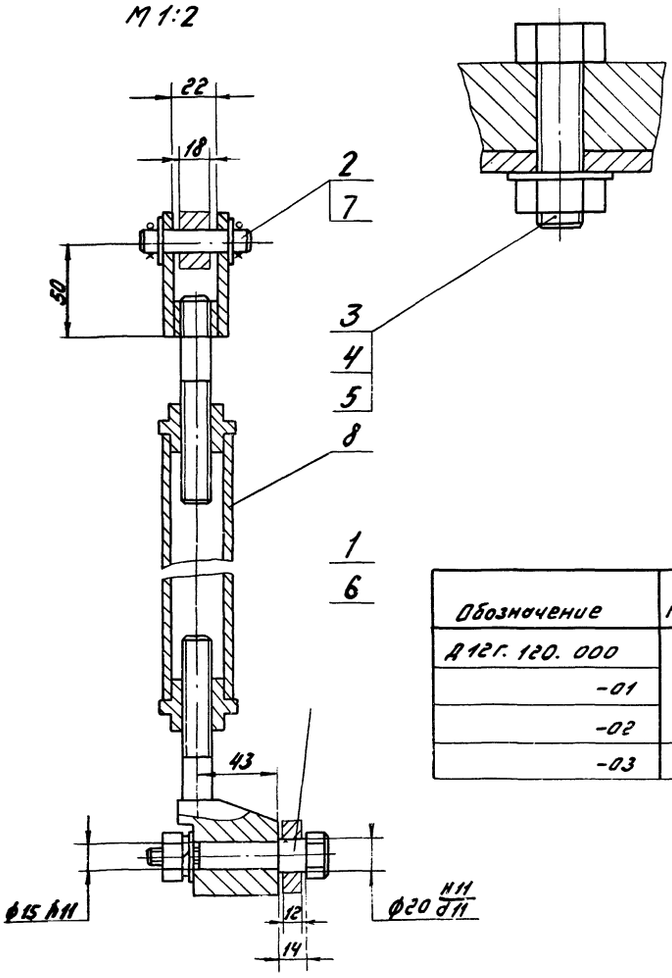

Обозначение	Рис	Тип клапана	Тип исполнительного механизма	Размеры, мм H	L	h	ℓ	Масса, кг
Д 12Г. 120. 000	1	9с-3-3-3	МЭО-100/25-0,25	500	1000	168	570	23,5
-01		9с-3-3		300			770	24,1
-02		9с-3-3		700			370	23
-03	2	9с-4-2	МЭО-40/25-0,25	2300	1200	181	1040	27.6

Размеры для справок.

					Д 12Г. 120. 000 СБ		
Изм.	Лист	№ док.	Подп.	Дата	Сочленение МЭО с клапанами типа 9с	Лит.	Масса
Разраб.		Шилина		12.12.82			см. табл.
Пров.		Минтер				Лист	Листов 1
Т.контр.							
Нач.отд.		Вольский				Госстрой СССР ГПИ Харьковский Сантехпроект	
Н.контр.		Минтер					
Утв.							

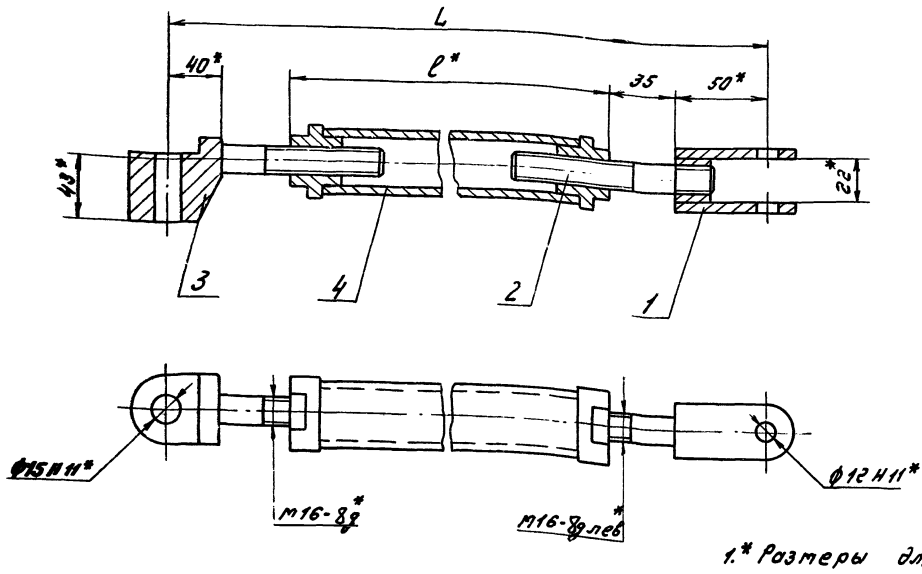

1.* Размеры для справок

2. Неуказанные предельные отклонения размеров $\pm \frac{IT16}{2}$

Обозначение	Размеры, мм L	ℓ*		Масса, кг
А12Г. 120. 010	570	405		2.15
-01	770	605		2.7
-02	370	205		1.59
-03	1040	875		3,44

Изм.	Лист	№ докум.	Подп.	Дата
Разраб.		Шилина		12.12.85
Пров.		Мюнтер		
Т.контр.				
Н.контр.		Мюнтер		
Утв.				

А12Г. 120. 010 СБ

Тага

Лит.	Масса	Масштаб
У	см. табл.	—
Лист	Листов 1	

Госстрой СССР ГПИ Горьковский Сантехпроект

Копировал: Жаслы- Формат А3

Формат	Зона	Поз.	Обозначение	Наименование	Кол.	Примечание
				А12Г. 120. 010-01		
				Сборочные единицы		
А4		4	А12Г. 117. 030-08	Муфта	1	
				А12Г. 120. 010-02		
				Сборочные единицы		
А4		4	А12Г. 117. 030-02	Муфта	1	
				А12Г. 120. 010-03		
				Сборочные единицы		
А4		4	А12Г. 117. 030-11	Муфта	1	

Изм.	Лист	№ докум.	Подп.	Дата

А12Г. 120. 010

Лист 2

Копировал: А-Жаслы- Формат А4

Формат	Зона	Поз.	Обозначение	Наименование	Кол.	Примечание
				Документация		
А3			А12Г. 120. 010 СБ	Сборочный чертеж		
				Сборочные единицы		
А4		1	А12Г. 117. 020	Вилка	1	
				Детали		
А4		2	А12Г. 117. 002	Винт	1	
А4		3	А12Г. 120. 001	Серьга	1	
			Перетенные данные	для исполнений		
				А12Г. 120. 010		
				Сборочные единицы		
А4		4	А12Г. 117. 030-06	Муфта	1	

Инв.№подл. | Подпись и дата | Взам.инв.№ | Инв.№дубл. | Подпись и дата

Изм.	Лист	№ докум.	Подп.	Дата
Разраб.		Шилина		12.12.85
Пров.		Мюнтер		
Нач.отд.				
Н.контр.		Мюнтер		
Утв.				

А12Г. 120. 010

Тага

Лит.	Лист	Листов
У	1	2

Госстрой СССР ГПИ Горьковский Сантехпроект

Копировал: А-Жаслы- Формат А4

Формат	Зона	Поз.	Обозначение	Наименование	Кол.	Примечание
А4		7	Д12Г. 117.040	Опора	1	
А4		8	Д12Г. 119.010-01	Тяга	1	
				Д12Г. 121.000-01		
				Сборочные единицы		
А4		7	Д12Г. 117.040-01	Опора	1	
А4		8	Д12Г. 119.010-02	Тяга	1	
				Д12Г. 121.000-02		
				Сборочные единицы		
А4		7	Д12Г. 117.040-01	Опора	1	
А4		8	Д12Г. 119.010-03	Тяга	1	
				Д12Г. 121.000-03		
				Сборочные единицы		
А4		7	Д12Г. 117.040-01	Опора	1	
А4		8	Д12Г. 119.010-04	Тяга	1	

Изм.	Лист	№ докум.	Подп.	Дата	Д12Г. 121.000	Лист 2

Копировал: А.Масл- Формат А4

Формат	Зона	Поз.	Обозначение	Наименование	Кол.	Примечание
				Документация		
А2			Д12Г. 121.000 СБ	Сборочный чертеж		
А3			Д12Г. 121.000 ВС	Ведомость спецификаций		
				Стандартные изделия		
		1		Ось 2-12h11×50 Ст3сп		
				ГОСТ 9650-80	1	
		2		Ось 2-12h11×60 Ст3сп		
				ГОСТ 9650-80	1	
		3		Болт М12×55.36		
				ГОСТ 7798-70	4	
		4		Гайка М12.4		
				ГОСТ 5915-70	4	
		5		Шайба 12.01		
				ГОСТ 11371-78	8	
		6		Шплинт 3,2×20		
				ГОСТ 397-79	4	
				Переменные данные для исполнений		
				Д12Г. 121.000		
				Сборочные единицы		

Д12Г. 121.000

Изм.	Лист	№ докум.	Подп.	Дата	Сочленение М30-100/25-0,25 с клапанами типа 6С, Т-336	Лит.	Лист	Листов
Разраб.		Гольденберг		12.12.83		И	1	2
Пров.		Мюнтер				Госстрой СССР ГПИ Горьковский Сантехпроект		
Нач. отд.		Вольский						
Н. контр.		Мюнтер						
Утв.								

Инв. № подл. | Подпись и дата | Взам. инв. № | Инв. № дубл. | Подпись и дата

Копировал: [illegible] Формат А4

Д12Г. 122.001

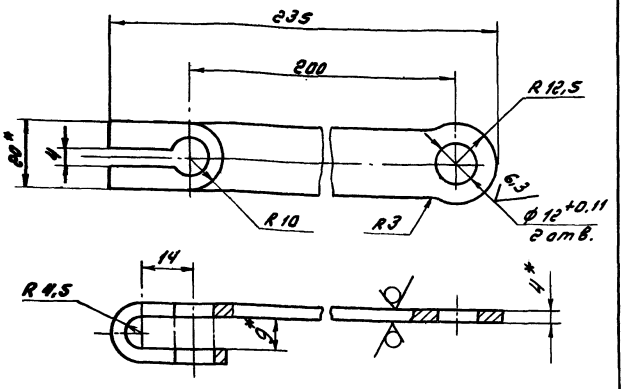

1.* Размеры для справок

2. Неуказанные предельные отклонения размеров: Н14; ± $\frac{IT14}{2}$

Изм.	Лист	№ докум.	Подп.	Дата	Рычаг	Лит.	Масса	Масштаб
Разраб.		Гольденберг		12.12.83		И	0,15	1:1
Пров.		Мюнтер				Лист	Листов 1	
Т. контр.					Лист Б-ПН-4,0 ГОСТ 19903-74 / 8 Ст3сп ГОСТ 14637-79	Госстрой СССР ГПИ Горьковский Сантехпроект		
Н. контр.		Мюнтер						
Утв.								

Копировал: А.Маслов- Формат А4

Д12Г. 120.001

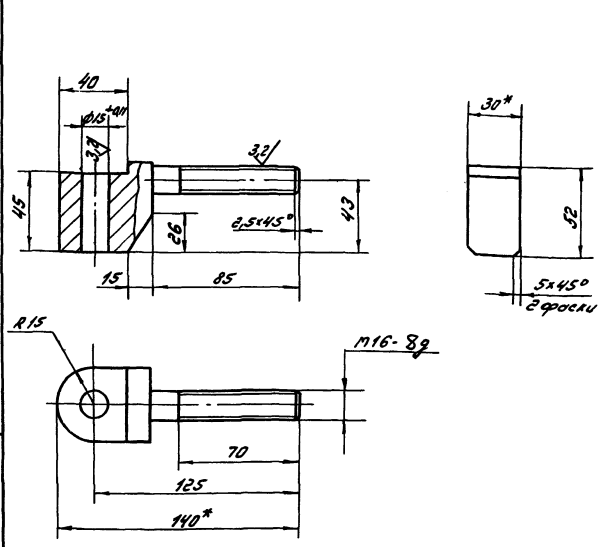

1.* Размеры для справок.

2. Неуказанные предельные отклонения размеров ± $\frac{IT14}{2}$

Изм.	Лист	№ докум.	Подп.	Дата	Серьга	Лит.	Масса	Масштаб
Разраб.		Шилина		12.12.83		И	0,6	1:2
Пров.		Мюнтер				Лист	Листов 1	
Т. контр.					Сталь 45 ГОСТ 1050-74	Госстрой СССР ГПИ Горьковский Сантехпроект		
Н. контр.		Мюнтер						
Утв.								

Инв. № подл. | Подпись и дата | Взам. инв. № | Инв. № дубл. | Подпись и дата

Копировал: А.Маслов- Формат А4

Рис 1

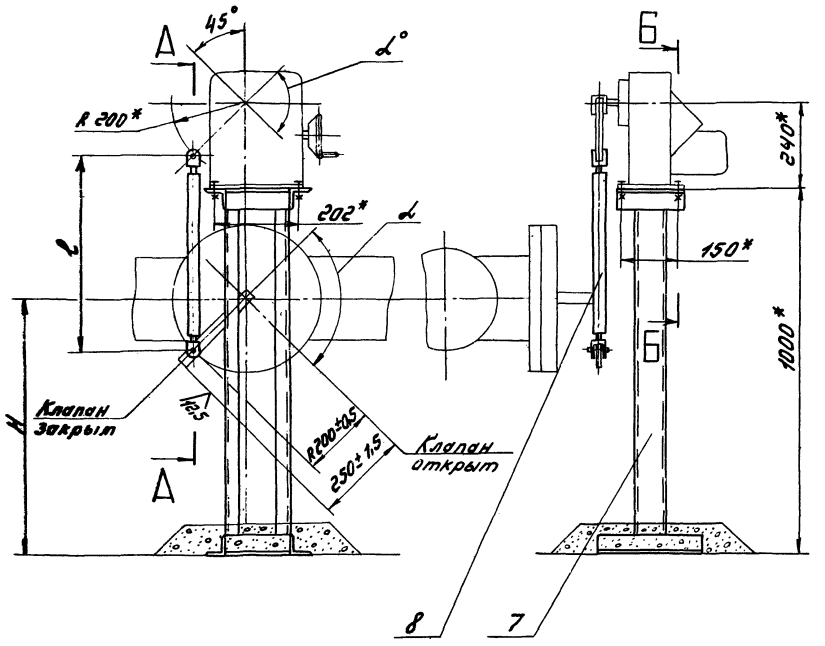

Рис 2

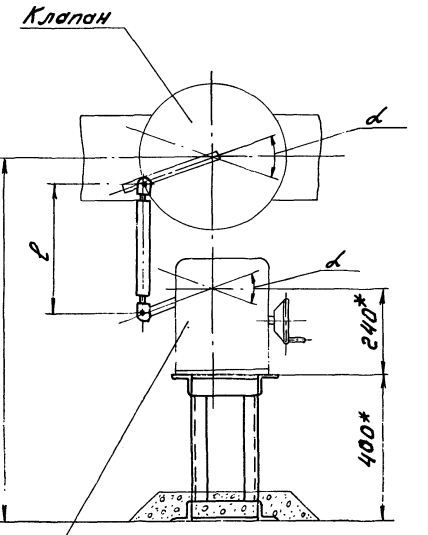

Исполнительный механизм
МЭО-100/25-0,25

А–А
М 1:2

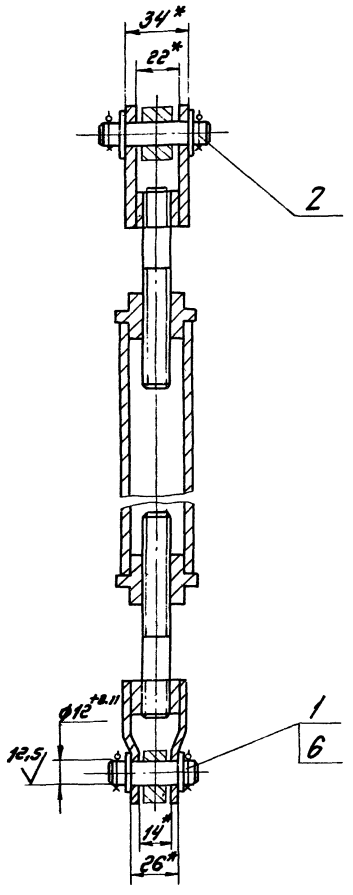

Б-Б
М 1:1

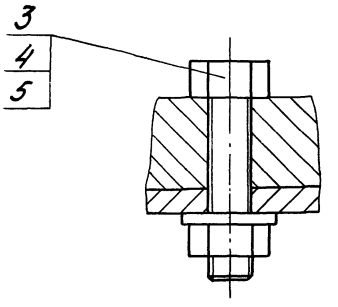

Обозначение	Рис.	Тип клапана	Размеры, мм l	Размеры, мм H	α°	Масса, кг
Д12Г. 121.000	2	6с-9-1	360	1000	90	14
-01	1	Т-33Б	540	700	40	22
-02	1	6с-8-2 6с-9-1	740	500	90	23
-03	1	6с-9-2	940	300	90	24

1.* Размеры для справок
2. Неуказанные предельные отклонения размеров ± IT16/2

Изм.	Лист	№ докум.	Подп.	Дата
Разраб.		Гальденберг		9.12.8
Пров.		Мюнтер		
Т. контр.				
Нач. отд.		Вальский		
Н. контр.		Мюнтер		
Утв.				

Д12Г. 121.000 СБ

Сочленение МЭО-100/25-0,25 с клапанами типа 6с, Т-33Б

Лит.	Масса	Масштаб
	см. табл.	—

Лист | Листов 1

Госстрой СССР ГПИ Горьковский Сантехпроект

Формат	Зона	Поз.	Обозначение	Наименование	Кол.	Примечание
		7		Болт М12х55.36		
				ГОСТ 7798-70	4	
		8		Гайка М8.4		
				ГОСТ 5915-70	1	
		9		Гайка М12.4		
				ГОСТ 5915-70	4	
		10		Шайба 8.01		
				ГОСТ 11371-78	1	
		11		Шайба 12.01		
				ГОСТ 11371-78	8	
		12		Шплинт 3.2х20		
				ГОСТ 397-79	4	

Д 12Г. 122.000 СБ

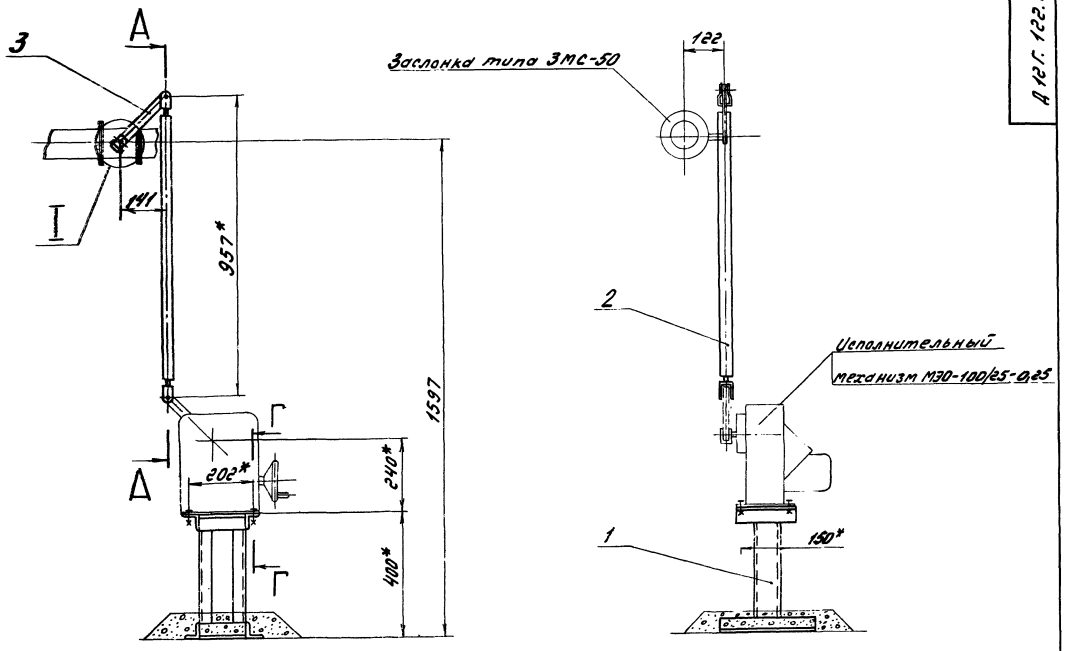

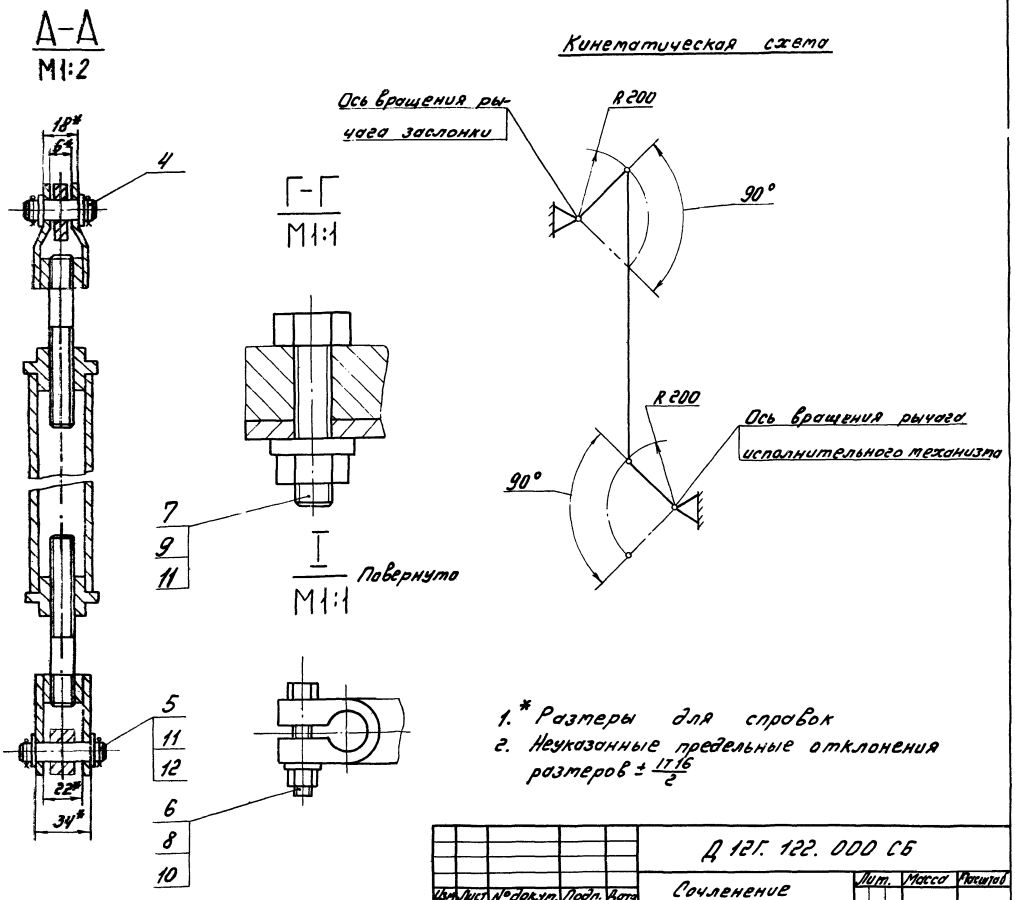

1.* Размеры для справок
2. Неуказанные предельные отклонения размеров $\pm \frac{IT16}{2}$

					Д 12Г. 122. 000 СБ			
Изм.	Лист	№ докум.	Подп.	Дата	Сочленение МЭО-100/25-0,25 с заслонкой типа ЗМС-50	Лит.	Масса	Масштаб
Разраб.		Гольденберг		9.12.8		И	15,1	1:10
Пров.		Мюнтер				Лист	Листов 1	
Т.контр.						Госстрой СССР ГПИ Горьковский Сантехпроект		
Нач.отд.		Вольский						
Н.контр.		Мюнтер						
Утв.								

20072-05 55 Копировал: [illegible] Формат А2

Д 22Г.035.001

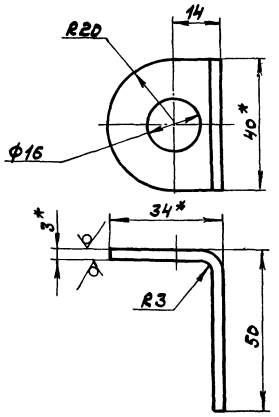

1.*Размеры для справок.

2.Неуказанные предельные отклонения размеров: H14; ± IT16/2.

Изм.	Лист	№ докум.	Подп.	Дата
Разраб.		Панова		
Пров.		Корчков		
Т.контр.				
Н.контр.		Нюнтер		
Утв.				

Ушко

Лит.	Масса	Масштаб
И	0,06	1:1

Лист | Листов 1

Лист Б-ПН-3,0 ГОСТ 19903-74
5-IV-Н-ВСт3сп ГОСТ 16523-70

Госстрой СССР ГПИ Горьковский Сантехпроект

Формат А4

Формат	Зона	Поз.	Обозначение	Наименование	Кол.	Примечание
				Документация		
А3			Д 22Г.035.000СБ	Сборочный чертеж		
				Сборочные единицы		
А4		1	Д 22Г.035.010	Дверь	1	
А4		2	Д 22Г.035.020	Корпус	1	
				Детали		
А4		3	Д 22Г.035.001	Ушко	1	
А4		4	Д 22Г.035.002	Петля	4	
А4		5	Д 22Г.035.003	Ушко	1	
				Стандартные изделия		
		6		Ось 6-6h 11х20 Ст3сп ГОСТ 9650-80	2	
		7		Шайба 6.01 ГОСТ 11371-78	2	
		8		Шплинт 2х10 ГОСТ 391-79	2	

Инв.№ подл. | Подп. и дата | Взам. инв.№ | Инв.№ дубл. | Подп. и дата

Изм.	Лист	№ докум.	Подп.	Дата
Разраб.		Панова		
Пров.		Корчков		
Нач.отд.		Вольский		
Н.контр.		Нюнтер		
Утв.				

Д 22Г.035.000

Шкаф для прибора давления

Лит.	Лист	Листов
И	1	

Госстрой СССР ГПИ Горьковский Сантехпроект

Формат А4

Формат	Зона	Поз.	Обозначение	Наименование	Кол.	Примечание
Б4		6	Д 22Г.035.012	Лист		
				Лист Б-ПН-2,0 ГОСТ 19903-74 5-IV-Н-ВСт3сп ГОСТ 16523-70		
				(64х450) h16	2	0,45кг
Б4		7	Д 22Г.035.013	Лист		
				Лист Б-ПН-4,0 ГОСТ 19903-74 ВСт3сп. ГОСТ 14637-79		
				(64х728) h16	1	1,46кг
				Материалы		
		8		Плиты минераловатные		
				П50-1000х500х60		
				ГОСТ 9573-82	4	штуки

Изм.	Лист	№ докум.	Подп.	Дата

Д 22Г.035.020

Лист 2

Формат А4

Формат	Зона	Поз.	Обозначение	Наименование	Кол.	Примечание
				Документация		
А3			Д 22Г.035.020СБ	Сборочный чертеж		
				Детали		
А4		1	Д 22Г.035.007	Лист	2	
Б4		2	Д 22Г.035.008	Стенка		
				Лист Б-ПН-2,0 ГОСТ 19903-74 5-IV-Н-ВСт3сп ГОСТ 16523-70		
				(600х271) h16	2	2,5кг
А4		3	Д 22Г.035.007-01	Лист	2	
Б4		4	Д 22Г.035.009	Стенка		
				Лист Б-ПН-2,0 ГОСТ 19903-74 5-IV-Н-ВСт3сп ГОСТ 16523-70		
				(724х284) h16	2	3,2кг
Б4		5	Д 22Г.035.011	Лист		
				Лист Б-ПН-2,0 ГОСТ 19903-74 5-IV-Н-ВСт3сп ГОСТ 16523-70		
				(64х728) h16	2	0,73кг

Инв.№ подл. | Подп. и дата | Взам. инв.№ | Инв.№ дубл. | Подп. и дата

Изм.	Лист	№ докум.	Подп.	Дата
Разраб.		Панова		
Пров.		Корчков		
Нач.отд.				
Н.контр.		Нюнтер		
Утв.				

Д 22Г.035.020

Корпус

Лит.	Лист	Листов
И	1	2

Госстрой СССР ГПИ Горьковский Сантехпроект

Копировал:

Формат А4

Д22Г.035.003

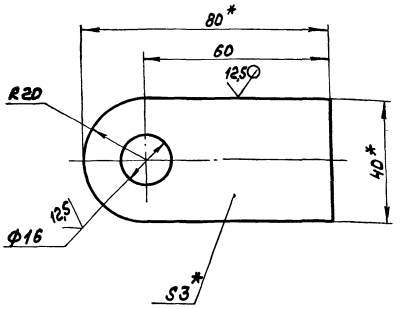

1. *Размеры для справок.
2. Неуказанные предельные отклонения размеров: Н14, $\pm \frac{IT16}{2}$

Изм.	Лист	№ докум.	Подп.	Дата	Д22Г.035.003			
Разраб.		Панова			Ушко	Лит.	Масса	Масштаб
Пров.		Корчков				И	0,06	1:1
Т. контр.						Лист	Листов 1	
Н. контр.		Мюнтер			Лист Б-ПН-3,0 ГОСТ 19903-74 / 5-IV-Н-ВСт3сп ГОСТ 16523-70	Госстрой СССР ГПИ Горьковский Сантехпроект		
Утв.								

формат А4

Д22Г.035.002

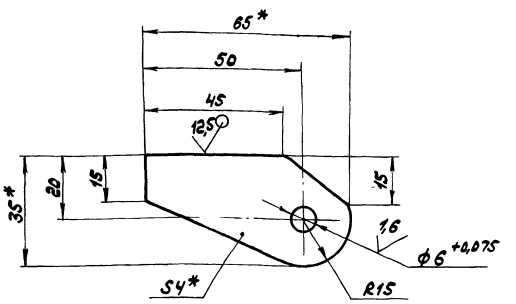

1. *Размеры для справок.
2. Неуказанные предельные отклонения размеров $\pm \frac{IT16}{2}$

Изм.	Лист	№ докум.	Подп.	Дата	Д22Г.035.002			
Разраб.		Панова			Петля	Лит.	Масса	Масштаб
Пров.		Корчков				И	0,04	1:1
Т. контр.						Лист	Листов 1	
Н. контр.		Мюнтер			Лист Б-ПН-4,0 ГОСТ 19903-74 / ВСт3сп ГОСТ 14637-79	Госстрой СССР ГПИ Горьковский Сантехпроект		
Утв.								

формат А4

Инв. № подл. | Подп. и дата | Взам. инв. № | Инв. № дубл. | Подп. и дата

Д22Г.035.000СБ

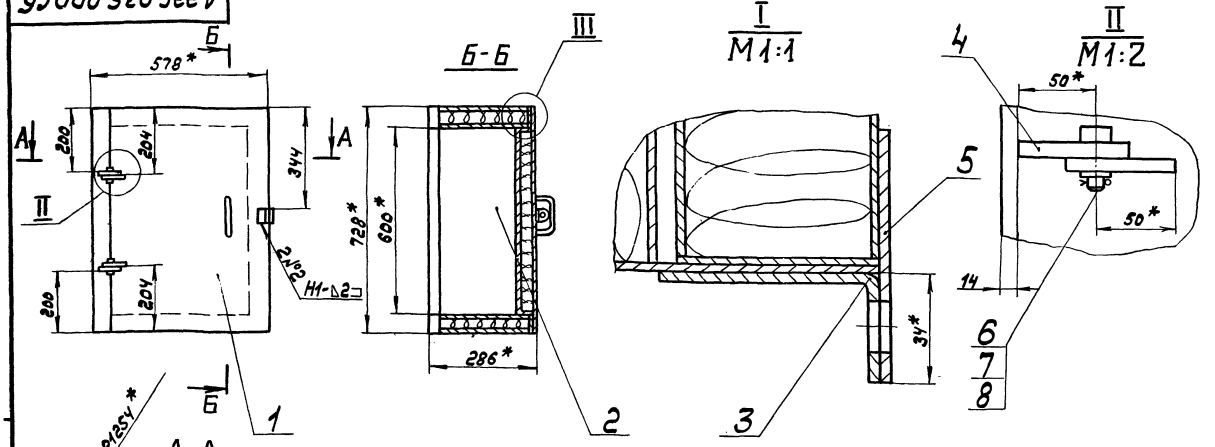

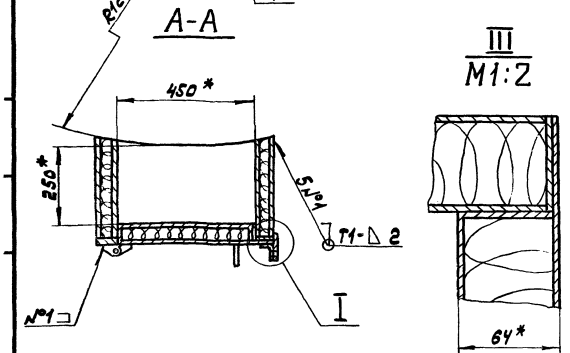

1. * Размеры для справок.
2. Неуказанные предельные отклонения размеров $\pm \frac{IT16}{2}$
3. Сварные швы по ГОСТ 5264-80.

Изм.	Лист	№ докум.	Подп.	Дата	Д22Г.035.000СБ			
Разраб.		Панова			Шкаф для прибора давления	Лит.	Масса	Масштаб
Пров.		Корчков				И	64	1:10
Т. контр.						Лист	Листов 1	
Нач. отд.		Вольский				Госстрой СССР ГПИ Горьковский Сантехпроект		
Н. контр.		Мюнтер						
Утв.								

 Копировал: формат А3

А22Г.035.006

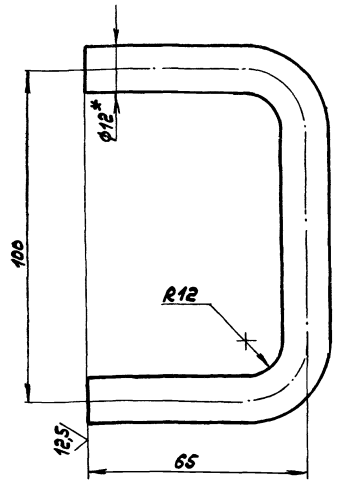

1. *Размер для справок.
2. Неуказанные предельные отклонения размеров ± IT16/2

Изм.	Лист	№ докум.	Подп.	Дата
Разраб.		Панова		
Пров.		Корчков		
Т. контр.				
Н. контр.		Мюнтер		
Утв.				

А22Г.035.006 — Ручка

Лит.	Масса	Масштаб
И	0,15	1:1

Лист | Листов 1

круг В-12 ГОСТ 2590-71 / В Ст3сп ГОСТ 535-79

Госстрой СССР ГПИ Горьковский Сантехпроект

Формат А4

А22Г.035.004

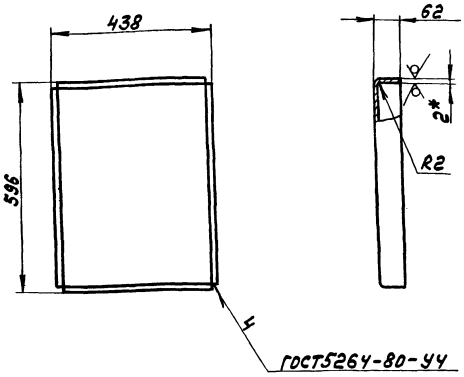

1. *Размер для справок.
2. Неуказанные предельные отклонения размеров ± IT16/2

Изм.	Лист	№ докум.	Подп.	Дата
Разраб.		Панова		
Пров.		Корчков		
Т. контр.				
Н. контр.		Мюнтер		
Утв.				

А22Г.035.004 — Каркас

Лит.	Масса	Масштаб
И	6,0	1:10

Лист | Листов 1

Лист Б-ПН-2,0 ГОСТ 19903-74 / 5-Ц-Н-Вст3сп ГОСТ 16523-70

Госстрой СССР ГПИ Горьковский Сантехпроект

Формат А4

Инв.№подл. | Подп. и дата | Взам.инв.№ | Инв.№дубл. | Подп. и дата

А22Г.035.010СБ

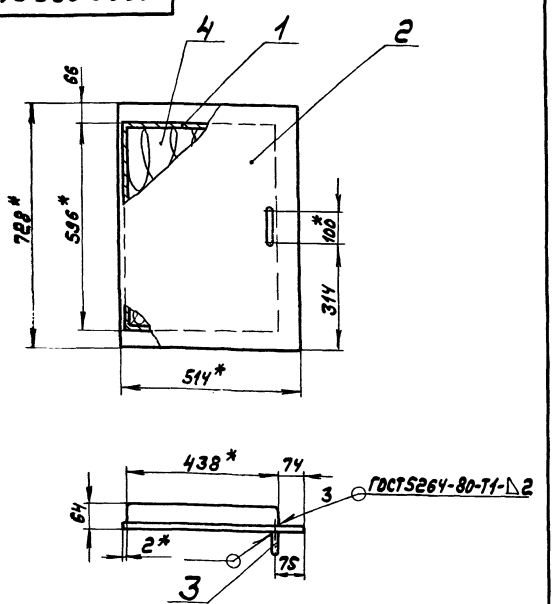

1. *Размеры для справок.
2. Неуказанные предельные отклонения размеров ± IT16/2

Изм.	Лист	№ докум.	Подп.	Дата
Разраб.		Панова		
Пров.		Корчков		
Т. контр.				
Н. контр.		Мюнтер		
Утв.				

А22Г.035.010СБ — Дверь

Лит.	Масса	Масштаб
И	19	1:10

Лист | Листов 1

Госстрой СССР ГПИ Горьковский Сантехпроект

Формат А4

Формат	Зона	Поз.	Обозначение	Наименование	Кол.	Примечание
				Документация		
А4			А22Г.035.010СБ	Сборочный чертеж		
				Детали		
А4		1	А22Г.035.004	Каркас	1	
Б4		2	А22Г.035.005	Лист Б-ПН-2,0 ГОСТ 19903-74 / 5-Ц-Н-Вст3сп ГОСТ 16523-70 / (514×728) h16 ▽25	1	5,9кг
А4		3	А22Г.035.006	Ручка	1	
				Материалы		
		4		Плиты минераловатные ПЗО-1000×500×60 ГОСТ 9573-82	1	штука

Инв.№подл. | Подп. и дата | Взам.инв.№ | Инв.№дубл. | Подп. и дата

А22Г.035.010

Изм.	Лист	№ докум.	Подп.	Дата
Разраб.		Панова		
Пров.		Корчков		
Нач. отд.				
Н. контр.		Мюнтер		
Утв.				

Дверь

Лит.	Лист	Листов
И		1

Госстрой СССР ГПИ Горьковский Сантехпроект

Копировал: — Формат А4

Д22Г.035.020СБ

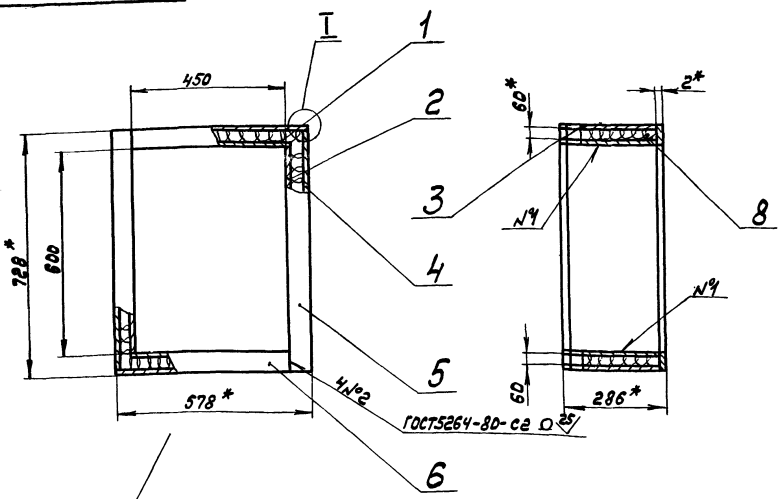

I
М 1:1

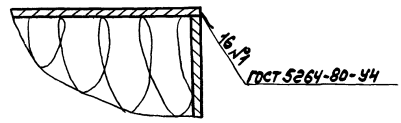

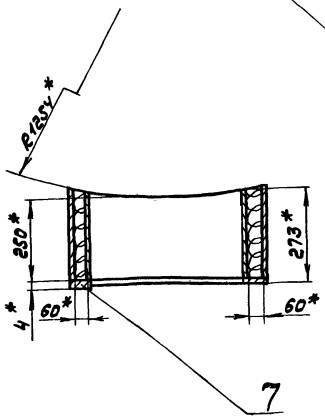

1.*Размеры для справок.
2. Неуказанные предельные отклонения размеров ± IT16/2

Изм.	Лист	№ докум.	Подп.	Дата
Разраб.		Панова		
Пров.		Корчков		
Т. контр.				
Н. контр.		Мюнтер		
Утв.				

Корпус

Лит.	Масса	Масштаб
И	44	1:10
Лист	Листов 1	

Госстрой СССР ГПИ Горьковский Сантехпроект

Формат А3

Д23Г.020.001

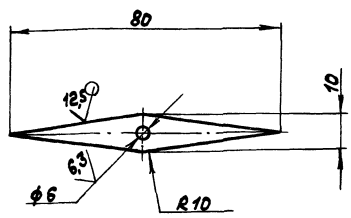

Неуказанные предельные отклонения размеров: Н14, ± IT14/2

Изм.	Лист	№ докум.	Подп.	Дата
Разраб.		Панова		
Пров.		Ладин		
Т. контр.				
Н. контр.		Мюнтер		
Утв.				

Стрелка

Лит.	Масса	Масштаб
И	0,006	1:1
Лист	Листов 1	

Лист Б-ПН-2 ГОСТ 19903-74 5-Ц-Н-8Ст3сп ГОСТ 16523-70

Госстрой СССР ГПИ Горьковский Сантехпроект

Формат А4

Д22Г.035.007

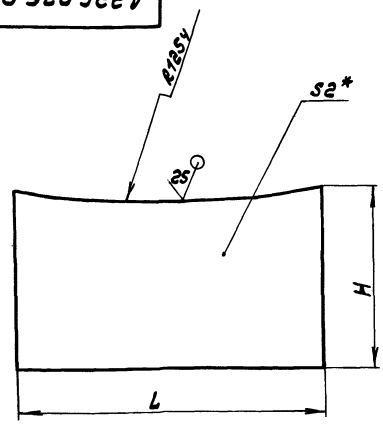

Обозначение	Размеры, мм L	Размеры, мм H	Масса, кг.
Д22Г.035.007	454	271	1,85
-01	578	284	2,45

1.*Размер для справок.
2. Неуказанные предельные отклонения размеров ± IT16/2

Изм.	Лист	№ докум.	Подп.	Дата
Разраб.		Панова		
Пров.		Корчков		
Т. контр.				
Н. контр.		Мюнтер		
Утв.				

Лист

Лит.	Масса	Масштаб
И	см. табл.	—
Лист	Листов 1	

Лист Б-ПН-2 ГОСТ 19903-74 5-Ц-Н-8Ст3сп ГОСТ 16523-70

Госстрой СССР, ГПИ Горьковский Сантехпроект

Инв. № подл. | Подп. и дата | Взам. инв. № | Инв. № дубл. | Подп. и дата

№ строки	Наименование	Обозначение документа на поставку	Поставщик	Куда входит (обозначение)	Количество на изделие	Количество в комплекте	Количество на регулир.	Количество всего	Примечание
1									
2	Отвод 90°57×3	ГОСТ 17375-77		Д23Г.020.010	1			1	
3	Фланец 1-40-10 ВСт3сп	ГОСТ 12820-80		Д23Г.020.070	1			1	
4	1-50-10 ВСт3сп.			Д23Г.020.010	1			1	
5									
6	Крепежные изделия								
7									
8	Болт М10×20.36	ГОСТ 7798-70		Д23Г.020.010	6			6	
9	М16×40.36							4	
10	Винт М5×8.36	ГОСТ 17473-72						9	
11	М6×10.36							6	
12	Гайка М10.4	ГОСТ 5915-70						6	
13	М16.4							4	
14	Шплинт 3,2×20	ГОСТ 397-79						1	
15	Шайба 10	ГОСТ 11371-78						2	
16									
17									
18									
19									
20									
21									
22									
23									
24									
25									

Изм.	Лист	№ докум.	Подп.	Дата	Д23Г.020.000ВП			
Разраб.		Лялин		1.12.89	Бак-мерник насыщенного раствора соли. Ведомость покупных изделий.	Лит.	Лист	Листов
Пров.		Лялин				И		1
Нач. отд.		Вольский				Госстрой СССР ГПИ Горьковский Сантехпроект		
Н. контр.		Мюнтер						
Утв.								

Формат А3

Формат	Зона	Поз.	Обозначение	Наименование	Кол.	Примечание
А4	А6	18	Д23Г.020.007	Кронштейн	2	
А4	А7	19	Д23Г.020.008	Заглушка	1	
А4	А7	20	Д23Г.020.009	Пробка	1	
А4	А8	21	Д23Г.020.011	Фланец	1	
А4	А6	22	Д23Г.020.012	Шайба дроссельная	1	
А3	А8	23	Д23Г.020.013	Угла	1	
А4	А7	24	Д23Г.020.014	Прокладка	1	
				Стандартные изделия		
	А8	25		Болт М16×40.36		
				ГОСТ 7798-70	4	
				Винты ГОСТ 17473-72		
	Б3	26		М5×8.36	9	
	А8	27		М6×10.36	4	
				Гайки ГОСТ 5915-70		
	А7	28		М10.4	6	
	А8	29		М16.4	4	
	Б5	30		Шплинт 3,2×20		
				ГОСТ 397-79	1	
	Б8	31		Шайба 10		
				ГОСТ 11371-78	2	
				Материалы		
	Б8	32		Канат 09-Г-I-С-Н-1568(160)		
				ГОСТ 3062-80	6	м.
	Б3	33		Проволока 02-24-II		
				ГОСТ 3282-74	0,3	м.

Изм.	Лист	№ докум.	Подп.	Дата	Д23Г.020.000	Лист 2

Формат А4

Формат	Зона	Поз.	Обозначение	Наименование	Кол.	Примечание
				Документация		
А2			Д23Г.020.000СБ	Сборочный чертеж		
А3			Д23Г.020.000ВП	Ведомость покупных изделий		
				Сборочные единицы		
А4	В1	1	Д23Г.020.010	Бак	1	
А4	В1	2	Д23Г.020.020	Опора	1	
А4	В3	3	Д23Г.020.030	Лестница	1	
А4	В3	4	Д23Г.020.040	Заглушка	1	
А4	В3	5	Д23Г.020.050	Корпус	1	
А4	В6	6	Д23Г.020.060	Люк	1	
А4	В6	7	Д23Г.020.070	Крышка	1	
А4	В8	8	Д23Г.020.080	Поплавок	1	
А4	А8	9	Д23Г.020.090	Патрубок	1	
А4	А8	10	Д23Г.020.100	Патрубок	1	
				Детали		
А4	Б3	12	Д23Г.020.001	Стрелка	1	
А4	А3	13	Д23Г.020.002	Планка	1	
А4	Б5	14	Д23Г.020.003	Ролик	2	
А4	Б5	15	Д23Г.020.004	Планка	4	
А4	Б5	16	Д23Г.020.005	Ось	2	
А4	Б5	17	Д23Г.020.006	Ось	1	

Изм.	Лист	№ докум.	Подп.	Дата	Д23Г.020.000			
Разраб.		Лялин			Бак-мерник насыщенного раствора соли.	Лит.	Лист	Листов
Пров.		Лялин				И	1	2
Нач. отд.		Вольский				Госстрой СССР ГПИ Горьковский Сантехпроект		
Н. контр.		Мюнтер						
Утв.								

Инв. № подл. | Подп. и дата | Взам. инв. № | Инв. № дубл. | Подп. и дата

Д23Г.020.000 СБ

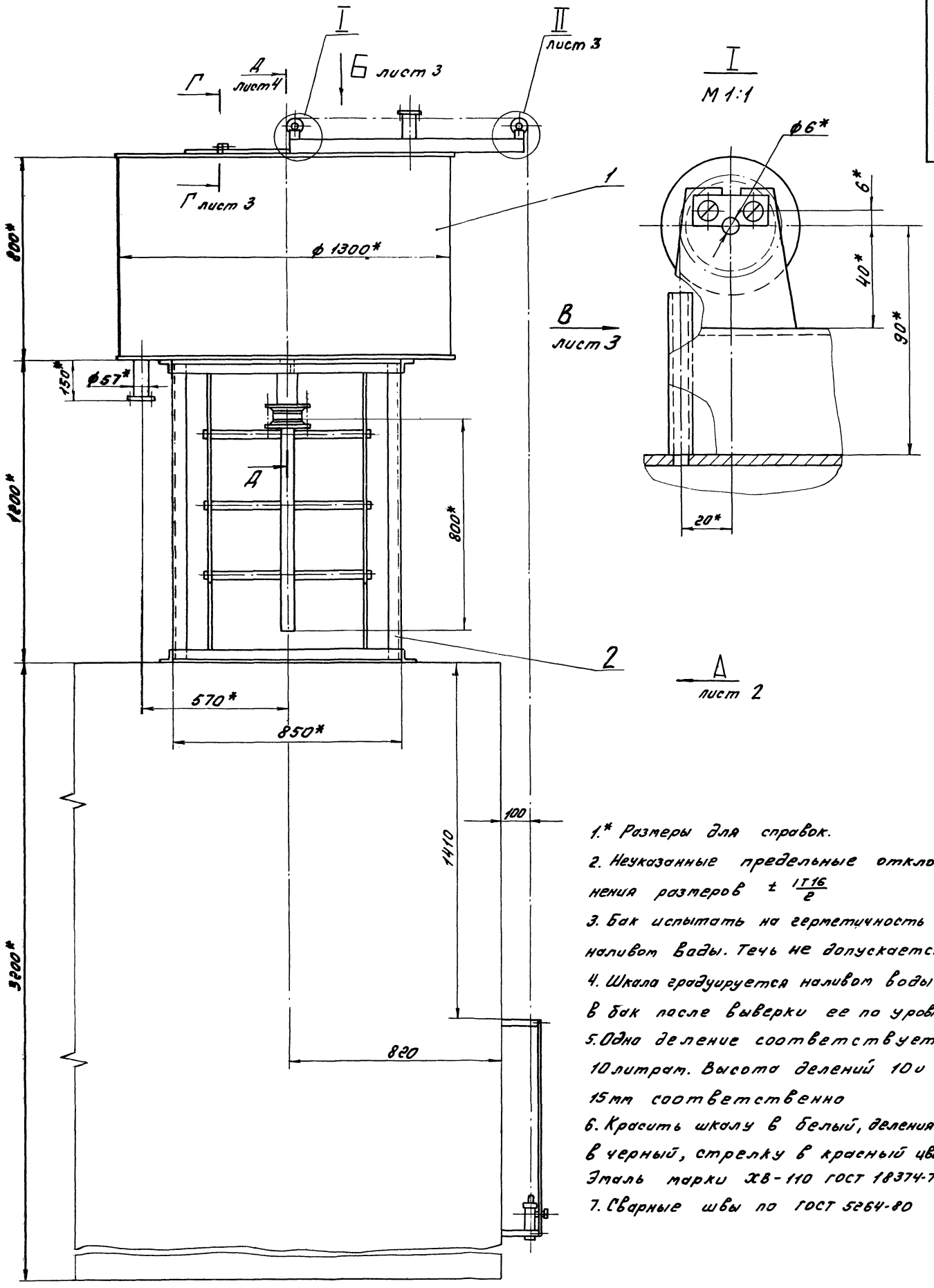

1.* Размеры для справок.

2. Неуказанные предельные отклонения размеров $\pm \frac{IT16}{2}$

3. Бак испытать на герметичность наливом воды. Течь не допускается

4. Шкала градуируется наливом воды в бак после выверки ее по уровню

5. Одно деление соответствует 10 литрам. Высота делений 10 и 15 мм соответственно

6. Красить шкалу в белый, деления в черный, стрелку в красный цвет. Эмаль марки ХВ-110 ГОСТ 18374-73.

7. Сварные швы по ГОСТ 5264-80

					Д23Г.020.000 СБ			
Изм.	Лист	№ докум.	Подп.	Дата	Бак - мерник насыщенного раствора соли	Лит.	Масса	Масштаб
Разраб.		Ляпин		9.12		И	365	1:10
Пров.		Ляпин				Лист 1	Листов 4	
Т.контр.						Госстрой СССР ГПИ Горьковский Сантехпроект		
Нач.отд.		Вольский						
Н.контр.		Мюнтер						
Утв.								

Копировал: Д.Мое 20072-05 61

Вид А лист 1

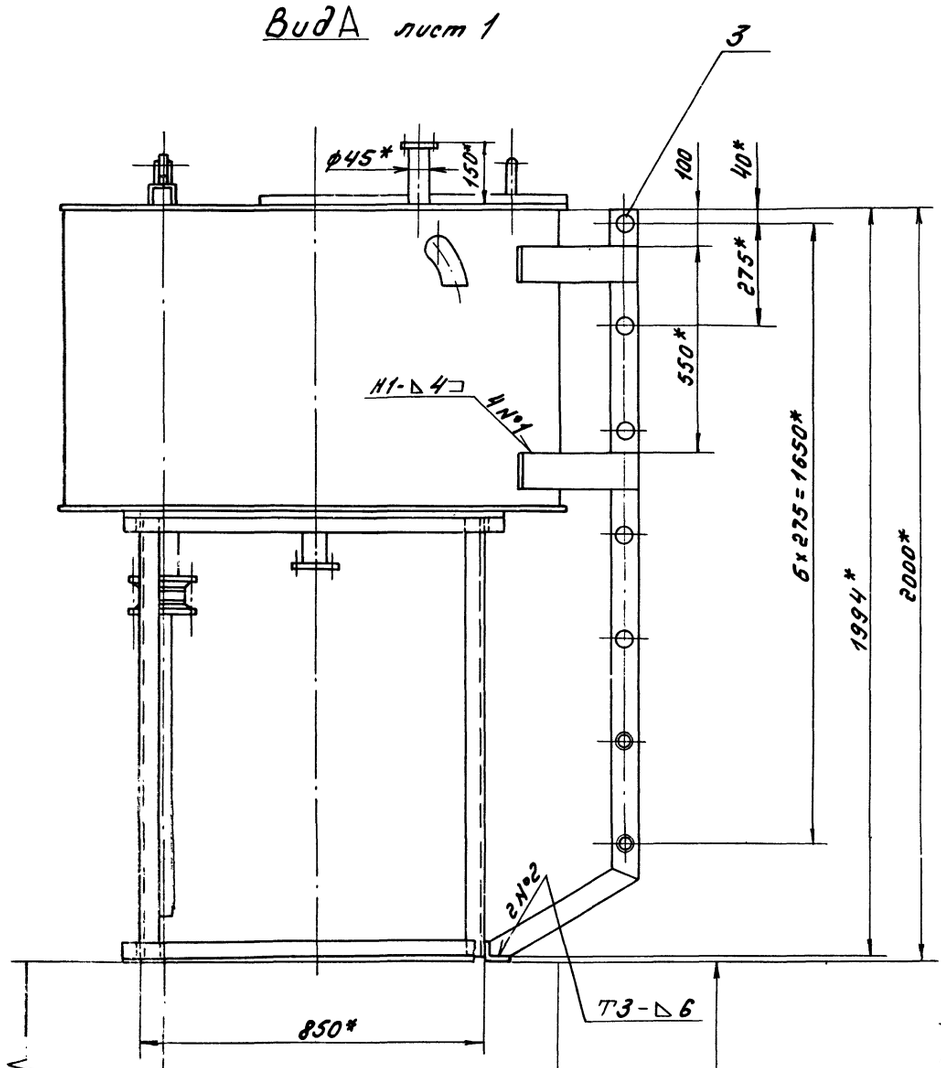

3 - 3
М 1:2

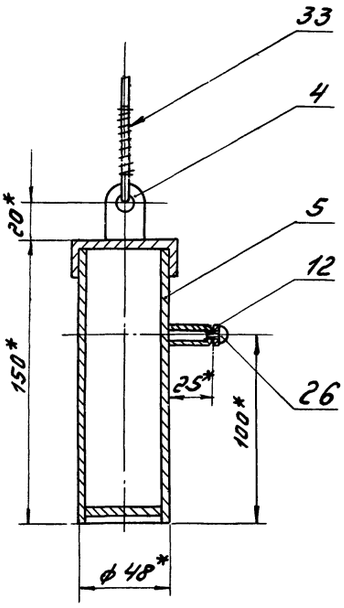

III
М 1:2

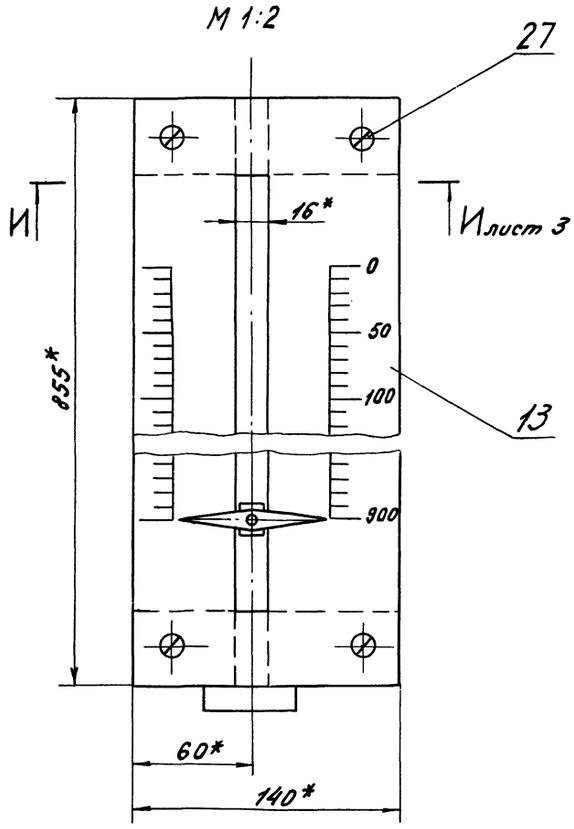

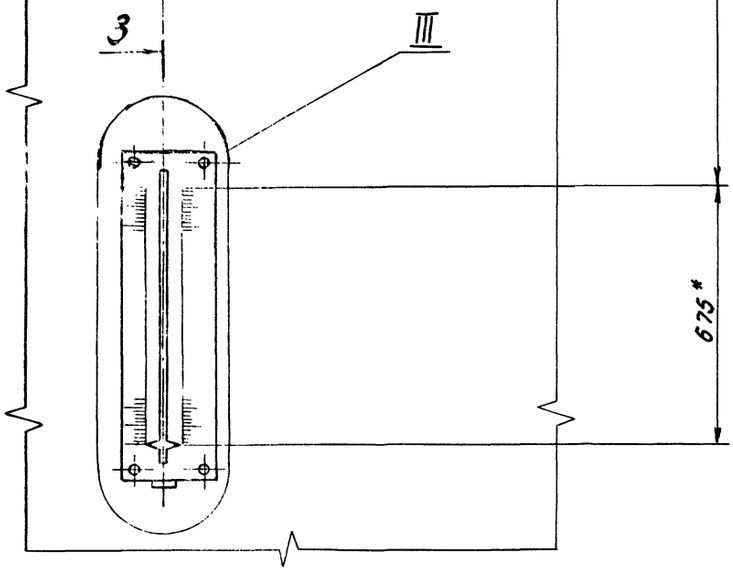

3

Вид Б лист 1

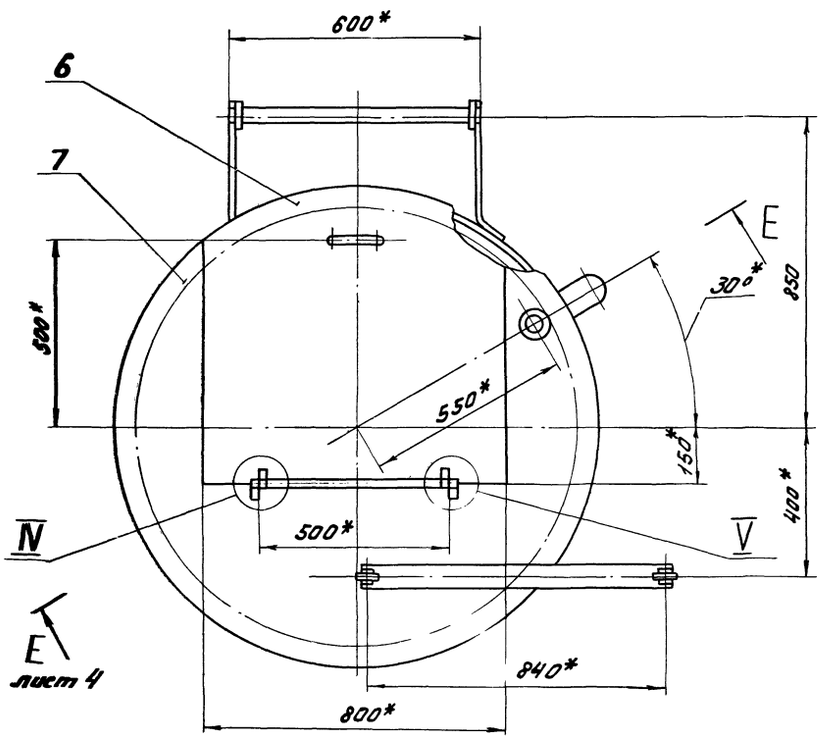

Вид В лист 1
М1:1

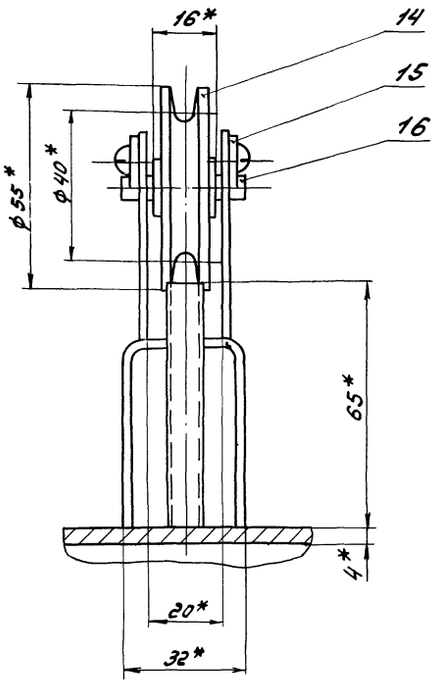

IV
М1:2

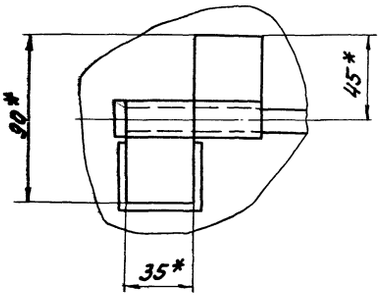

V
М1:2

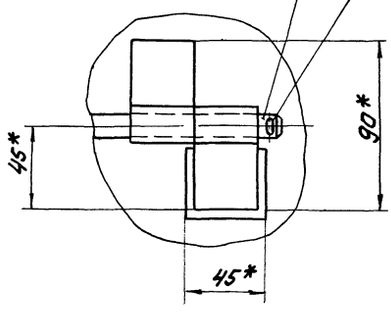

II лист 1
М1:1

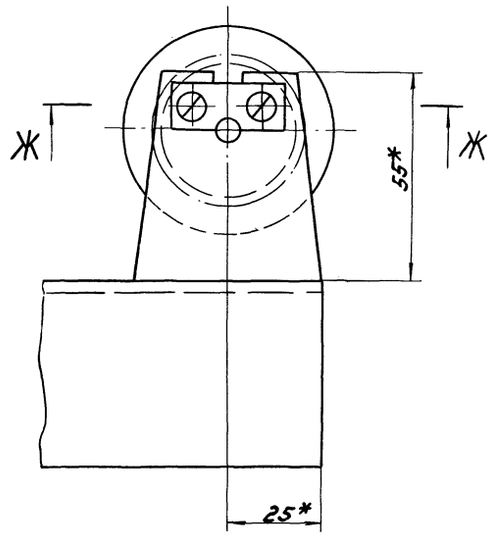

Г–Г лист 1
М1:1

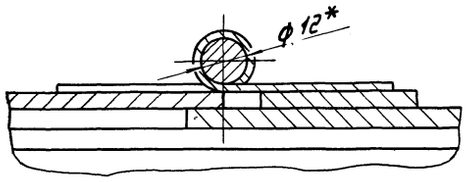

Ж–Ж
М1:1

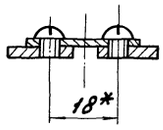

И–И лист 2
М1:2

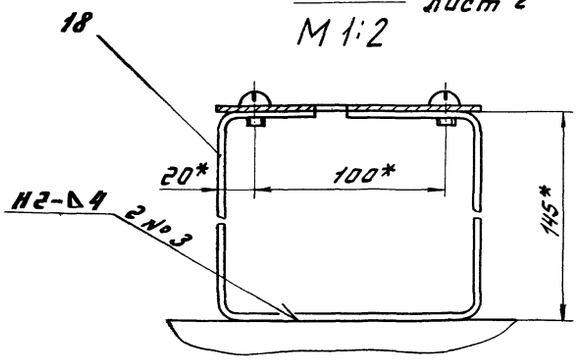

Изм.	Лист	№ докум.	Подп.	Дата	Д23Г.020.000 СБ	Лист 3
5	20072-05	63	Копировал:		Формат А2	

Д23Г.020.000 СБ

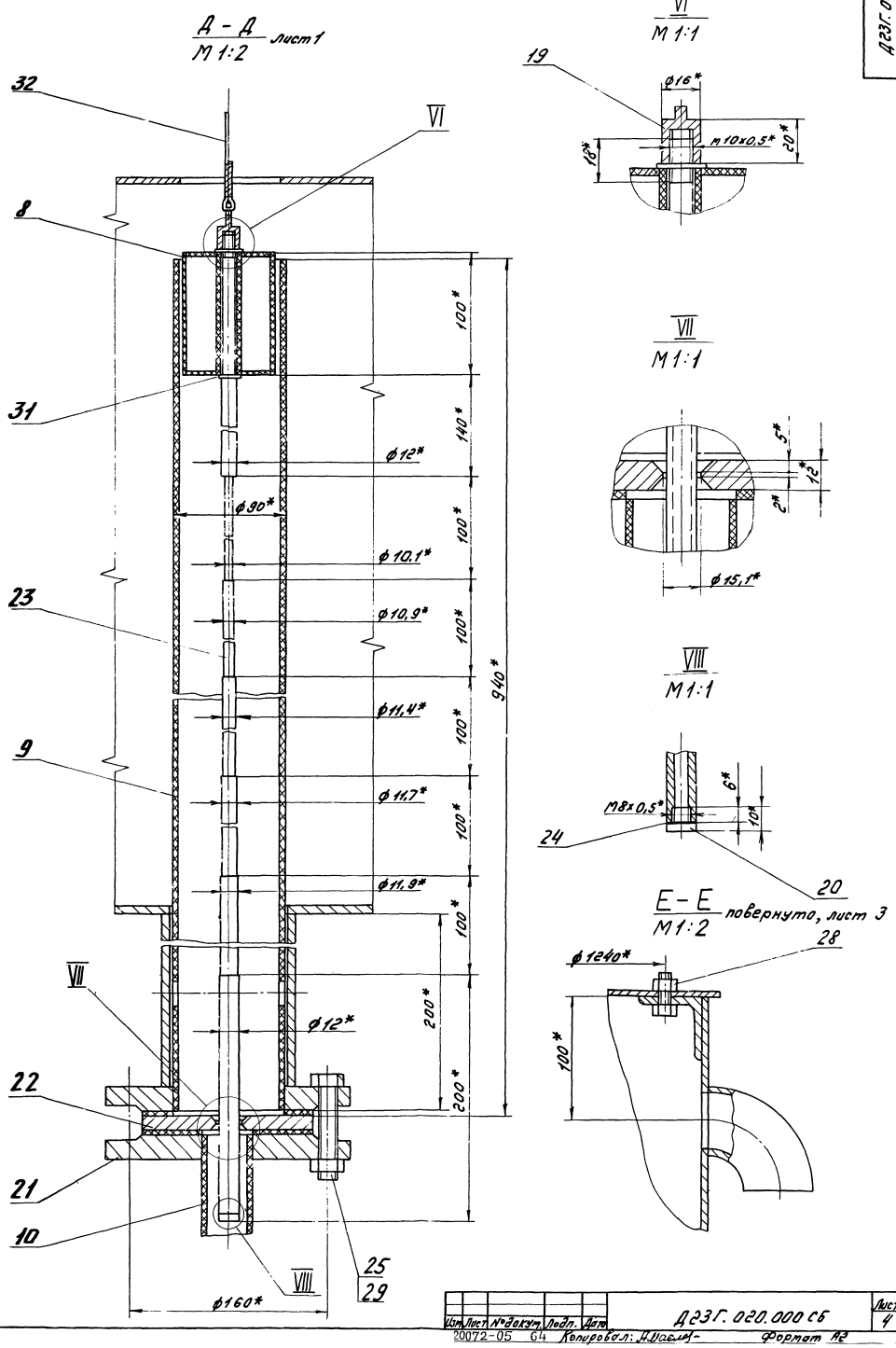

Изм	Лист	№ докум.	Подп.	Дата	Д23Г.020.000 СБ	Лист 4

20072-05 64 Копировал: А.Маслов Формат А2

Д23Г. 020. 005

6,3

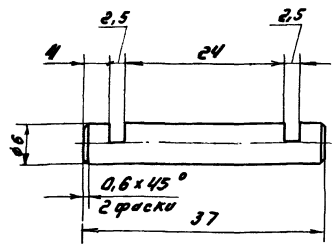

Неуказанные предельные отклонения размеров: h16; ± IT16/2

Изм.	Лист	№ докум.	Подп.	Дата	Д23Г. 020. 005	Лит.	Масса	Масштаб
Разраб.		Гальденберг		9.12.83	Ось	и	0.008	2:1
Пров.		Лапин				Лист	Листов 1	
Т.контр.								
Н.контр.		Мюнтер			8Ст3сп ГОСТ 380-71	Госстрой СССР ГПИ Горьковский Сантехпроект		
Утв.								

Копировал: А.Маслов — Формат А4

Д23Г. 020.004

25

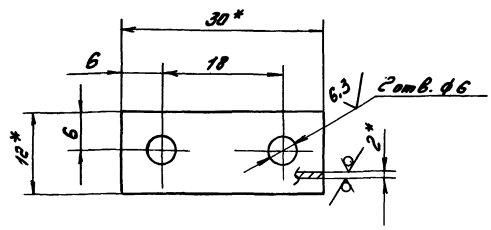

1.* Размеры для справок
2. Неуказанные предельные отклонения размеров: H14; ± IT14/2

Изм.	Лист	№ докум.	Подп.	Дата	Д23Г. 020. 004	Лит.	Масса	Масштаб
Разраб.		Панова		9.12.83	Планка	и	0.006	2:1
Пров.		Лапин				Лист	Листов 1	
Т.контр.								
Н.контр.		Мюнтер			Лист Б-ПН-2 ГОСТ 19903-74 5-IV-Н-8Ст3сп ГОСТ 16523-70	Госстрой СССР ГПИ Горьковский Сантехпроект		
Утв.								

Инв. № подл. | Подпись и дата | Взам. инв. № | Инв. № дубл. | Подпись и дата

Копировал: А.Маслов — Формат А4

Д23Г. 020. 003

12,5

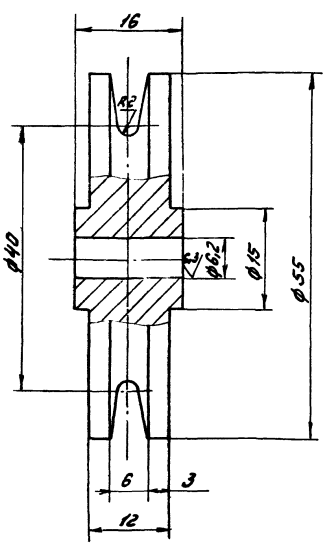

Неуказанные предельные отклонения размеров: H14, h14, ± IT14/2

Изм.	Лист	№ докум.	Подп.	Дата	Д23Г. 020. 003	Лит.	Масса	Масштаб
Разраб.		Панова		9.12.83	Ролик	и	0,23	2:1
Пров.		Лапин				Лист	Листов 1	
Т.контр.								
Н.контр.		Мюнтер			Круг В-58 ГОСТ 2590-71 / 35 ГОСТ 1050-74	Госстрой СССР ГПИ Горьковский Сантехпроект		
Утв.								

Копировал: А.Маслов — Формат А4

Д23Г. 020. 002

25

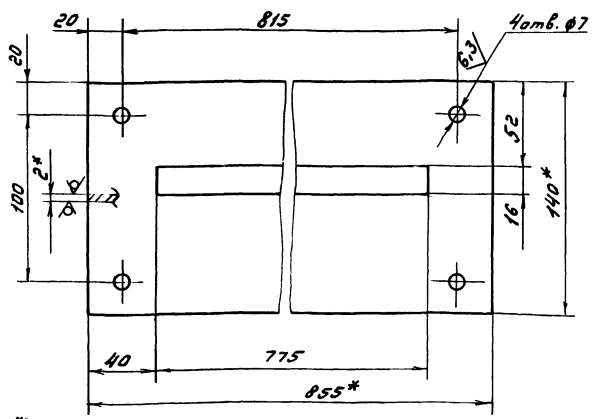

1.* Размеры для справок
2. Неуказанные предельные отклонения размеров: H14, h14, ± IT14/2

Изм.	Лист	№ докум.	Подп.	Дата	Д23Г. 020. 002	Лит.	Масса	Масштаб
Разраб.		Панова		9.12.83	Планка	и	1,34	1:2
Пров.		Лапин				Лист	Листов 1	
Т.контр.								
Н.контр.		Мюнтер			Лист Б-ПН-2 ГОСТ 19903-74 5-IV-Н-8Ст3сп ГОСТ 16523-70	Госстрой СССР ГПИ Горьковский Сантехпроект		
Утв.								

Инв. № подл. | Подпись и дата | Взам. инв. № | Инв. № дубл. | Подпись и дата

Копировал: А.Маслов — Формат А4

Д23Г. 020.009

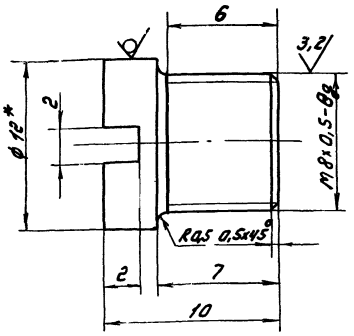

1.* Размеры для справок
2. Неуказанные предельные отклонения размеров: h 16; ± $\frac{IT16}{2}$

Изм.	Лист	№ докум.	Подп.	Дата	Д23Г. 020.009			
Разраб.		Гольденберг		9.12.83	Пробка	Лит.	Масса	Масштаб
Пров.		Ляпин				и	0,1	5:1
Т.контр.						Лист	Листов 1	
Н.контр.		Мюнтер			Круг В-12 ГОСТ 2590-71 / ВСт3сп ГОСТ 535-79	Госстрой СССР ГПИ Горьковский Сантехпроект		
Утв.								

Копировал: А.Маслов- Формат А4

Д23Г. 020.008

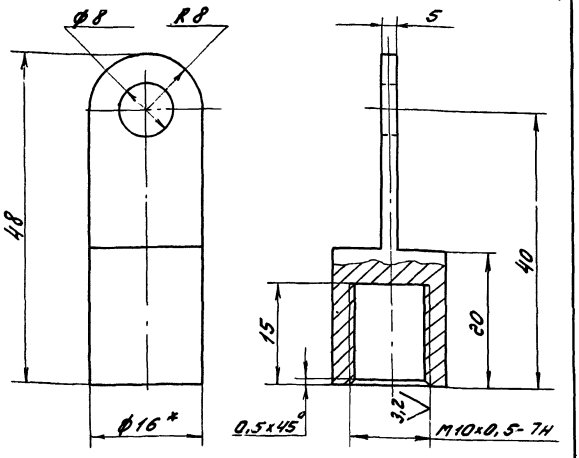

1.* Размеры для справок
2. Неуказанные предельные отклонения размеров: Н 14; ± $\frac{IT14}{2}$

Изм.	Лист	№ докум.	Подп.	Дата	Д23Г. 020.008			
Разраб.		Гольденберг		9.12.83	Заглушка	Лит.	Масса	Масштаб
Пров.		Ляпин				и	0.03	2:1
Т.контр.						Лист	Листов 1	
Н.контр.		Мюнтер			Круг В-16 ГОСТ 2590-71 / ВСт3сп ГОСТ 535-79	Госстрой СССР ГПИ Горьковский Сантехпроект		
Утв.								

Инв. № подл. | Подпись и дата | Взам. инв. № | Инв. № дубл. | Подпись и дата

Копировал: А.Маслов- Формат А4

Д23Г. 020.007

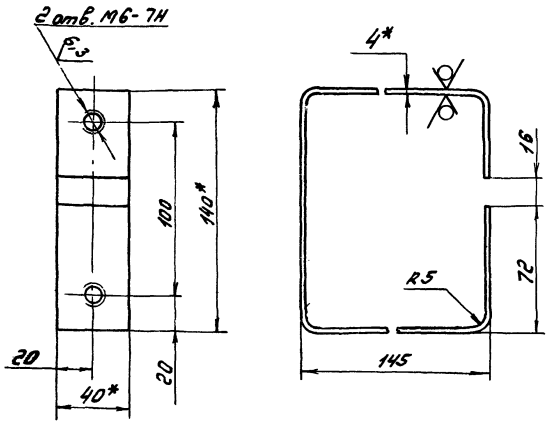

1.* Размеры для справок
2. Неуказанные предельные отклонения размеров: Н16; h16; ± $\frac{IT16}{2}$

Изм.	Лист	№ докум.	Подп.	Дата	Д23Г. 020.007			
Разраб.		Гольденберг		9.12.83	Кронштейн	Лит.	Масса	Масштаб
Пров.		Ляпин				и	0,7	1:2
Т.контр.						Лист	Листов 1	
Н.контр.		Мюнтер			Лист Б-ПН-4 ГОСТ 19903-74 / ВСт3сп ГОСТ 14637-79	Госстрой СССР ГПИ Горьковский Сантехпроект		
Утв.								

Копировал: А.Маслов- Формат А4

Д23Г. 020.006

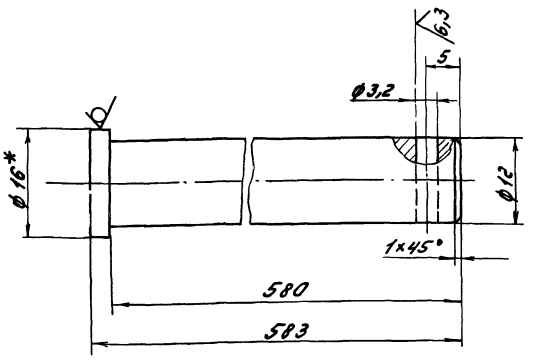

1.* Размеры для справок
2. Неуказанные предельные отклонения размеров: Н16, h 16; ± $\frac{IT16}{2}$

Изм.	Лист	№ докум.	Подп.	Дата	Д23Г. 020.006			
Разраб.		Гольденберг		9.12.83	Ось	Лит.	Масса	Масштаб
Пров.		Ляпин				и	0,5	2:1
Т.контр.						Лист	Листов 1	
Н.контр.		Мюнтер			Круг В16 ГОСТ 2590-71 / ВСт3сп ГОСТ 535-79	Госстрой СССР ГПИ Горьковский Сантехпроект		
Утв.								

Инв. № подл. | Подпись и дата | Взам. инв. № | Инв. № дубл. | Подпись и дата

Копировал: А.Маслов- Формат А4

Д23Г. 020. 013

3,2

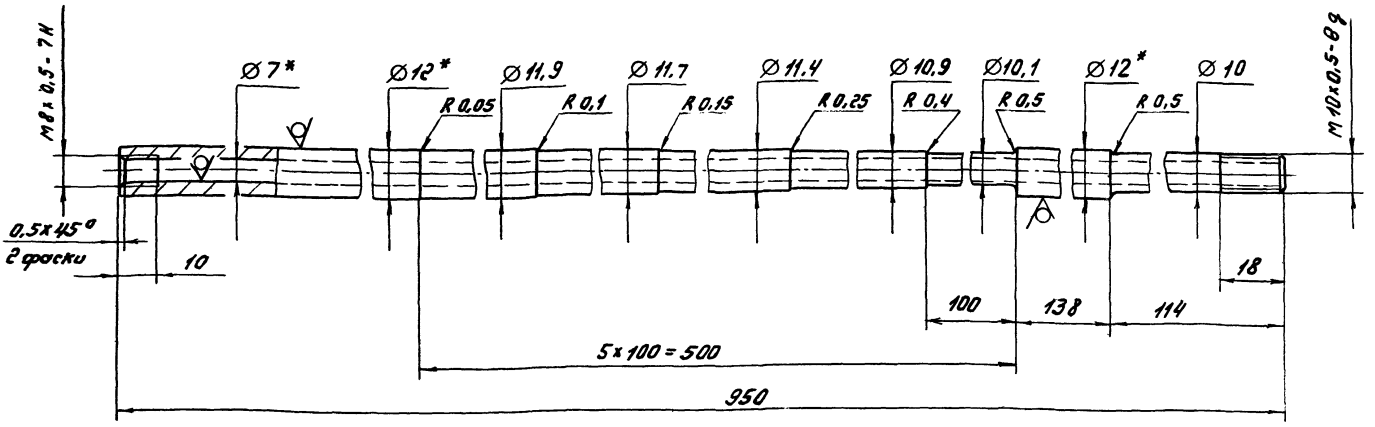

1.* Размеры для справок.

2. Неуказанные предельные отклонения размеров: $h14, \pm \frac{IT14}{2}$

Изм.	Лист	№ докум.	Подп.	Дата	Д23Г. 020. 013		
Разраб.		Гришникова		9.12.85	Игла	Лит.	Масса	Масштаб
Пров.		Лапин				У	0,37	1:1
Т. контр.						Лист	Листов 1	
Н. контр.		Мюнтер			Труба 12х2,5-12Х18Н10Т ГОСТ 9941-81	Госстрой СССР ГПИ Горьковский Сантехпроект		
Утв.								

Копировал: А.Маслы- Формат А3

Д23Г. 020. 012

6,3

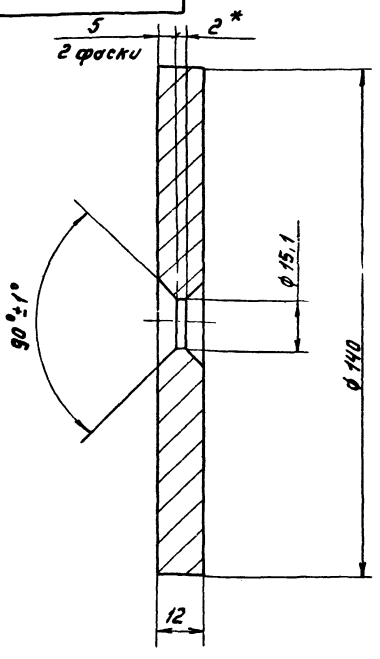

1.* Размеры для справок

2. Неуказанные предельные отклонения размеров; $h16; \pm \frac{IT16}{2}$

Изм.	Лист	№ докум.	Подп.	Дата	Д23Г. 020. 012		
Разраб.		Гришникова		9.12.85	Шайба дроссельная	Лит.	Масса	Масштаб
Пров.		Лапин				У	1,42	1:1
Т. контр.						Лист	Листов 1	
Н. контр.		Мюнтер			Сталь 12Х18Н10Т ГОСТ 5632-72	Госстрой СССР ГПИ Горьковский Сантехпроект		
Утв.								

Копировал: А.Маслы- Формат А4

Д23Г. 020. 011

25

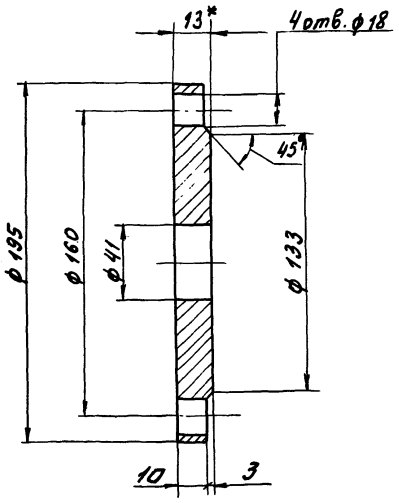

1.* Размеры для справок

2. Неуказанные предельные отклонения размеров: $H16; h16; \pm \frac{IT16}{2}$

Изм.	Лист	№ докум.	Подп.	Дата	Д23Г. 020. 011		
Разраб.		Гольденберг		9.12.85	Фланец	Лит.	Масса	Масштаб
Пров.		Лапин				У	0,25	1:2
Т. контр.						Лист	Листов 1	
Н. контр.		Мюнтер			Лист Б-ПН-13 ГОСТ 19903-74 ВСт3сп ГОСТ 14637-79	Госстрой СССР ГПИ Горьковский Сантехпроект		
Утв.								

Копировал: А.Маслы- Формат А4

Инв. № подл. | Подпись и дата | Взам. инв. № | Инв. № дубл. | Подпись и дата

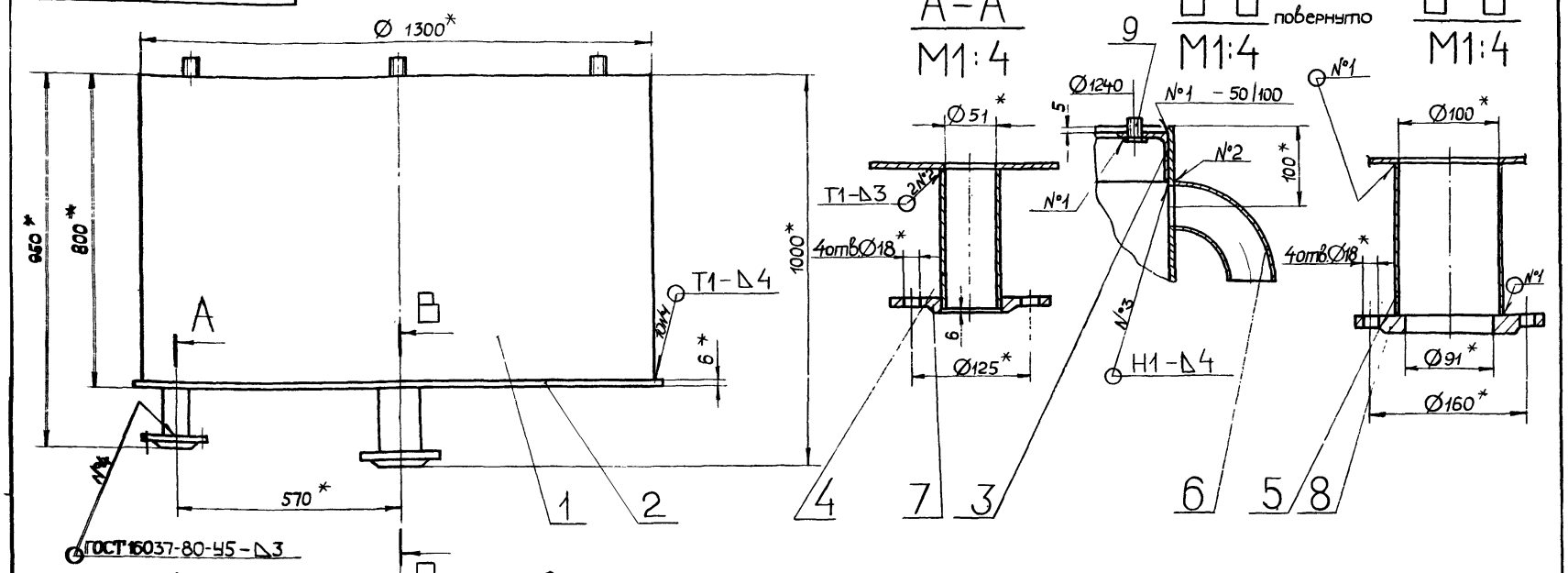

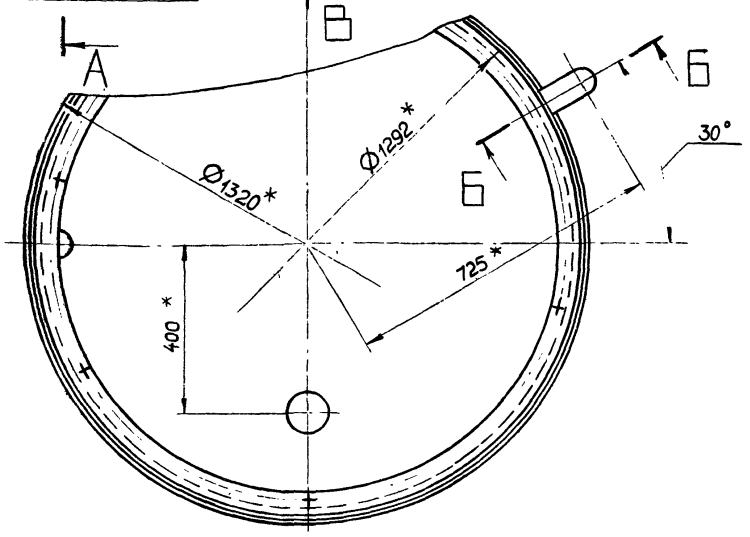

1.* Размеры для справок.

2. Неуказанные предельные отклонения размеров $\pm \frac{IT16}{2}$.

3. Сварные швы по ГОСТ 5264-80, кроме указанных особо.

Изм.	Лист	№ докум.	Подп.	Дата
Разраб.		Панова		
Пров.		Ляпин		
Т. контр.				
Н. контр.		Мюнтер		
Утв.				

Д 23Г. 020. 010 СБ

Бак

Лит.	Масса	Масштаб
И	183	1:10

Лист	Листов 1

Госстрой СССР ГПИ Горьковский САНТЕХПРОЕКТ

Копировал. Малкина Формат А3

Формат	Зона	Поз.	Обозначение	Наименование	Кол	Примечание
				Документация		
А3			Д 23Г. 020. 010 СБ	Сборочный чертеж		
				Детали		
А4		1	Д 23Г. 020. 015	Обечайка	1	
А4		2	Д 23Г. 020. 016	Дно	1	
А4		3	Д 23Г. 020. 017	Кольцо	1	
Б4		4	Д 23Г. 020. 018	Патрубок		
				Труба 57×3 ГОСТ 10704-76 / Д ГОСТ 10705-80		
				L=144 h16 (25)	1	0,6 кг
Б4		5	Д 23Г. 020. 019	Патрубок		
				Труба 108×4 ГОСТ 10704-76 / Д ГОСТ 10705-80		
				L=180 h16 (25)	1	1,85 кг
				Стандартные изделия		
		6		Отвод 90° 57×3 ГОСТ 17375-77	1	
		7		Фланец 1-50-10 ВСт3сп ГОСТ 12820-80	1	
		8		Фланец 1-80-10 ВСт3сп ГОСТ 12820-80	1	
		9		Болт М10×20.36 ГОСТ 7798-70	6	

Изм.	Лист	№ докум.	Подп.	Дата
Разраб.		Панова		
Пров.		Ляпин		
Т. контр.				
Н. контр.		Мюнтер		
Утв.				

Д 23Г. 020. 010

Бак

Лит.	Лист	Листов
И		1

Госстрой СССР ГПИ Горьковский САНТЕХПРОЕКТ

Копировал. Малкина Формат А4

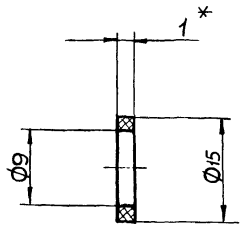

*Размеры для справок.

Изм.	Лист	№ докум.	Подп.	Дата
Разраб.		Глинникова		
Пров.		Ляпин		
Т. контр.				
Н. контр.		Мюнтер		
Утв.				

Д23Г. 020. 014

Прокладка

Лит.	Масса	Масштаб
И	0,0002	2:1

Лист	Листов 1

Паронит ПОН-1 ГОСТ 481-80

Госстрой СССР ГПИ Горьковский САНТЕХПРОЕКТ

Инв. № подл. | Подп. и дата | Взам. инв. № | Инв. № дубл. | Подп. и дата

Копировал. Малкина Форма-

Формат	Зона	Поз.	Обозначение	Наименование	Кол.	Примечание
				Документация		
А3			Д23Г. 020.020 СБ	Сборочный чертеж		
				Детали		
Б4		1	Д23Г. 020.021	Стойка		
				Уголок Б-75×75×6 ГОСТ 8509-72 / ВСт3сп ГОСТ 535-79		
				L = 1180 h16 25	4	8,09кг
Б4		2	Д23Г. 020.022	Уголок		
				Уголок Б-75×75×6 ГОСТ 8509-72 / ВСт3сп ГОСТ 535-79		
				L = 1000 h16 25	4	6,89кг
Б4		3	Д23Г. 020.023	Уголок		
				Уголок Б-75×75×6 ГОСТ 8509-72 / ВСт3сп ГОСТ 535-79		
				L = 850 h16 25	5	5,86кг
Б4		4	Д23Г. 020.024	Уголок		
				Уголок Б-75×75×6 ГОСТ 8509-72 / ВСт3сп ГОСТ 535-79		
				L = 387 h16 25	1	2,62
А4		5	Д23Г. 020.025	Уголок	1	

Д23Г.020.020

Изм.	Лист	N докум.	Подп.	Дата
Разраб.		Шилина		1.12.83
Пров.		Ляпин		
Т.контр.				
Н.контр.		Мюнтер		
Утв.				

Опора

Лит.	Лист	Листов
И		1

Госстрой СССР ГПИ Горьковский Сантехпроект

Формат А4

Д23Г.020.017

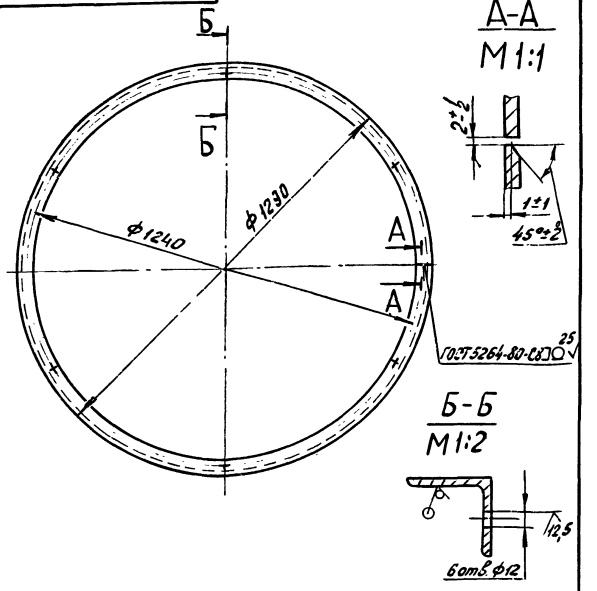

Неуказанные предельные отклонения размеров: Н16; h16, $\pm\frac{IT16}{2}$.

Д23Г.020.017

Изм.	Лист	N докум.	Подп.	Дата
Разраб.		Панова		1.12.83
Пров.		Ляпин		
Т.контр.				
Н.контр.		Мюнтер		
Утв.				

Кольцо

Лит.	Масса	Масштаб
И	14,8	1:10

Лист | Листов 1

Уголок Б-5и×50×5 ГОСТ 8509-72 / ВСт3сп ГОСТ 535-79

Госстрой СССР ГПИ Горьковский Сантехпроект

Формат А4

Д23Г.020.016

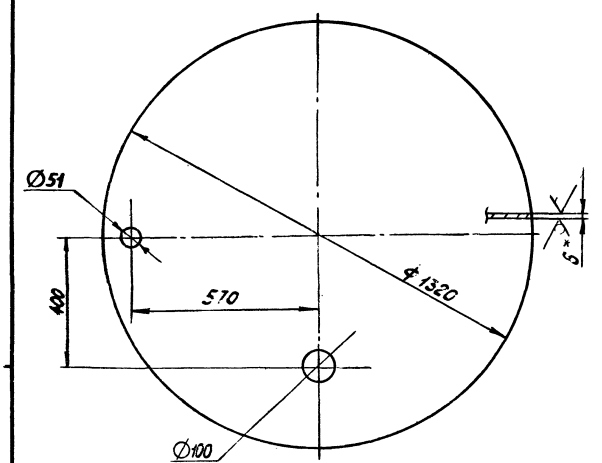

1. * Размеры для справок.
2. Неуказанные предельные отклонения размеров: Н16, h16, $\pm\frac{IT16}{2}$.

Д23Г.020.016

Изм.	Лист	N докум.	Подп.	Дата
Разраб.		Панова		1.12.83
Пров.		Ляпин		
Т.контр.				
Н.контр.		Мюнтер		
Утв.				

Дно

Лит.	Масса	Масштаб
И	64,4	1:10

Лист | Листов 1

Лист Б-ПН-6 ГОСТ 19903-74 / ВСт3сп ГОСТ 14637-79

Госстрой СССР ГПИ Горьковский Сантехпроект

Формат А4

Д23Г.020.015

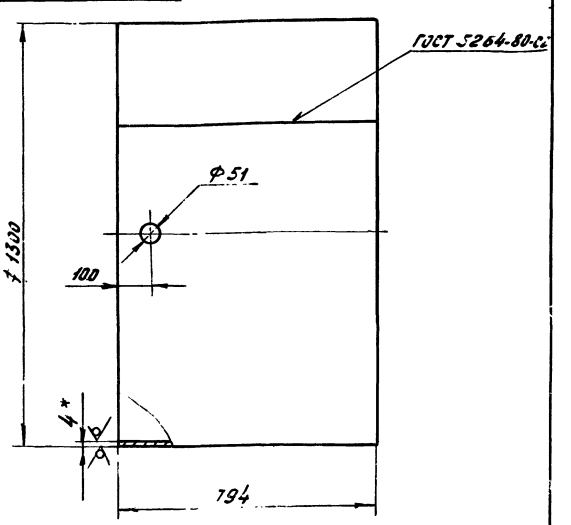

1. * Размеры для справок.
2. Неуказанные предельные отклонения размеров: Н16, h16, $\pm\frac{IT16}{2}$.

Д23Г.020.015

Изм.	Лист	N докум.	Подп.	Дата
Разраб.		Панова		1.12.83
Пров.		Ляпин		
Т.контр.				
Н.контр.		Мюнтер		
Утв.				

Обечайка

Лит.	Масса	Масштаб
И	101	1:10

Лист | Листов 1

Лист Б-ПН-4 ГОСТ 19903-74 / ВСт3сп ГОСТ 14637-79

Госстрой СССР ГПИ Горьковский Сантехпроект

Формат А4

Формат	Зона	Поз.	Обозначение	Наименование	Кол.	Примечание
				Документация		
А3			Д 23 Г. 020. 030 СБ	Сборочный чертеж		
				Детали		
А4		1	Д 23 Г. 020. 027	Стойка	2	
А4		2	Д 23 Г. 020. 028	Кронштейн	2	
А4		3	Д 23 Г. 020. 029	Опора	2	
Б4		4	Д 23 Г. 020. 031	Ступень		
				Труба 32×3 ГОСТ 10704-76 / Д ГОСТ 10705-80		
				L = 600 h 16 (25)	7	1,3 кг

Изм.	Лист	№ докум.	Подп.	Дата
Разраб.		Шилина		(12.13)
Пров.		Лапин		
Нач. отд.				
Н. контр.		Минчук		
Утв.				

Д 23 Г. 020. 030

Лестница

Лит.	Лист	Листов
И		1

Госстрой СССР ГПИ Горьковский Сантехпроект

Формат А4

Д 23 Г. 020. 025

(25)/(✓)

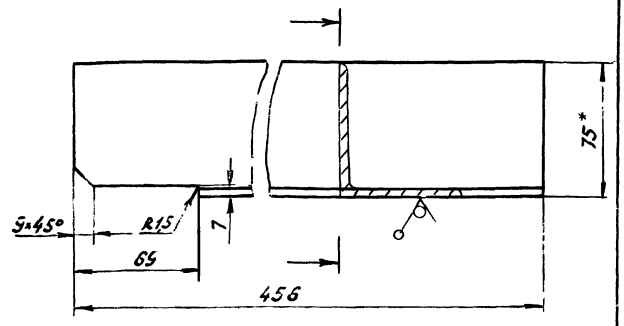

1.* Размеры для справок.

2. Неуказанные предельные отклонения размеров ± IT16/2.

Изм.	Лист	№ докум.	Подп.	Дата
Разраб.		Шилина		(12.13)
Пров.		Лапин		
Т. контр.				
Рук. гр.		Лапин		
Н. контр.		Минчук		
Утв.				

Д 23 Г. 020. 025

Уголок

Лит.	Масса	Масштаб
И	3,65	1:2
Лист	Листов 1	

Госстрой СССР ГПИ Горьковский Сантехпроект

Уголок Б-75×75×6 ГОСТ 8509-72 / Ст3сп ГОСТ 535-79

Формат А4

Д 23 Г. 020. 020 СБ

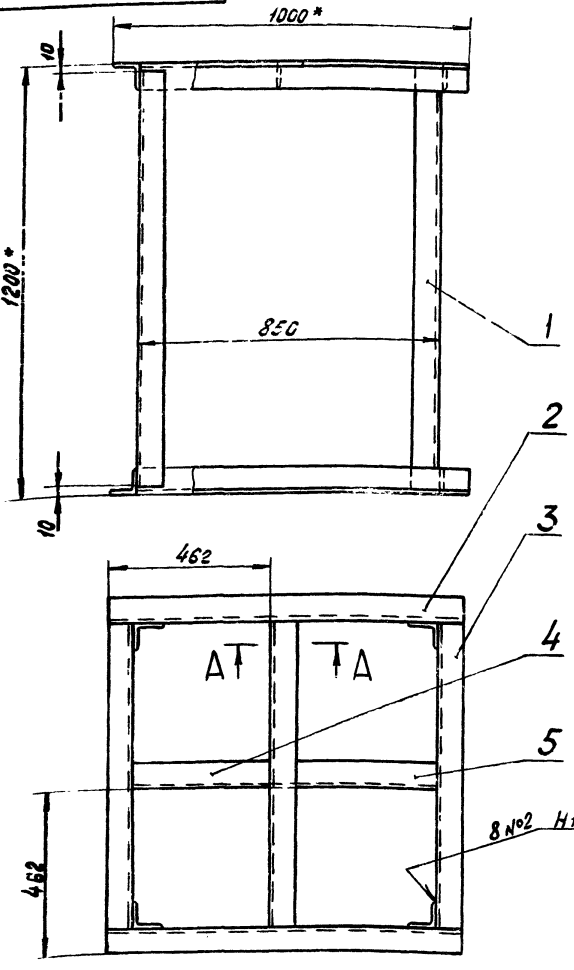

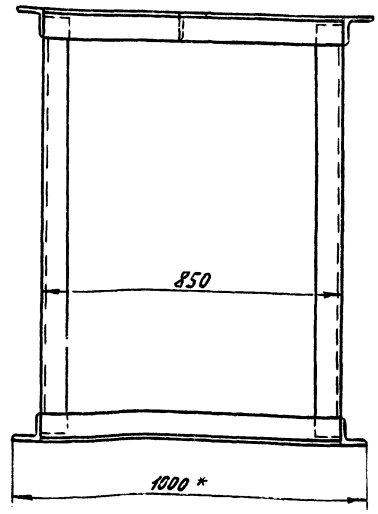

А-А

М1:2

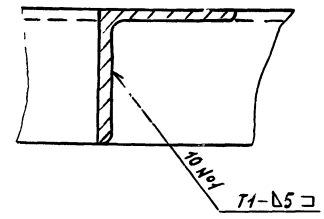

1.* Размеры для справок.

2. Неуказанные предельные отклонения размеров ± IT16/2.

3. Сварные швы по ГОСТ 5264-80.

Изм.	Лист	№ докум.	Подп.	Дата
Разраб.		Шилина		1.13
Пров.		Лапин		
Т. контр.				
Рук. гр.		Лапин		
Н. контр.		Минчук		
Утв.				

Д 23 Г. 020. 020 СБ

Опора

Лит.	Масса	Масштаб
И	96	1:10
Лист	Листов 1	

Госстрой СССР ГПИ Горьковский Сантехпроект

Формат А3

Д 23 Г. 020. 028

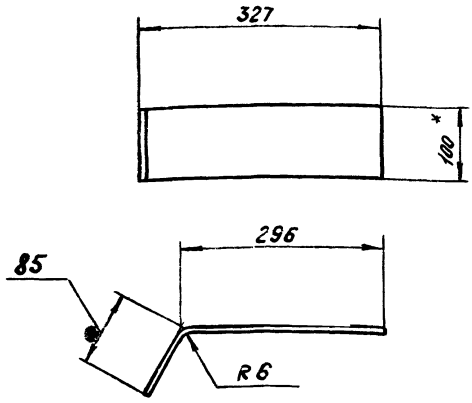

1.* Размеры для справок.
2. Неуказанные предельные отклонения размеров $\pm\frac{IT16}{2}$.

Изм.	Лист	N докум.	Подп.	Дата
Разраб.		Панова		5.12.75
Пров.		Ляпин		
Т. контр.				
Н. контр.		Мюнтер		
Утв.				

Д 23 Г. 020. 028

Кронштейн

Лит.	Масса	Масштаб
И	1,8	1:5

Лист | Листов 1

Полоса Б-2 6×100 ГОСТ 103-76 / ВСт3сп ГОСТ 535-79

Госстрой СССР ГПИ Горьковский Сантехпроект

Формат А4

Д 23 Г. 020. 027

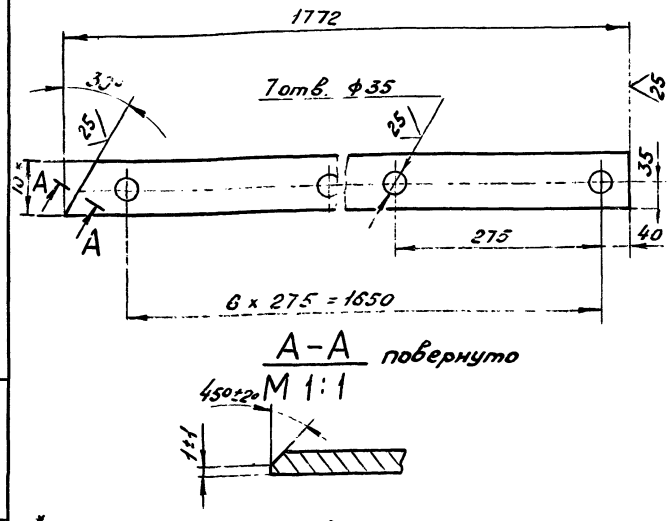

1.* Размеры для справок.
2. Неуказанные предельные отклонения размеров: Н16, $\pm\frac{IT16}{2}$.

Изм.	Лист	N докум.	Подп.	Дата
Разраб.		Панова		5.12.75
Пров.		Ляпин		
Т. контр.				
Н. контр.		Мюнтер		
Утв.				

Д 23 Г. 020. 027

Стойка

Лит.	Масса	Масштаб
И	5,8	1:5

Лист | Листов 1

Полоса Б-2 6×70 ГОСТ 103-76 / ВСт3сп ГОСТ 535-79

Госстрой СССР ГПИ Горьковский Сантехпроект

Формат А4

Д 23 Г. 020. 030 СБ

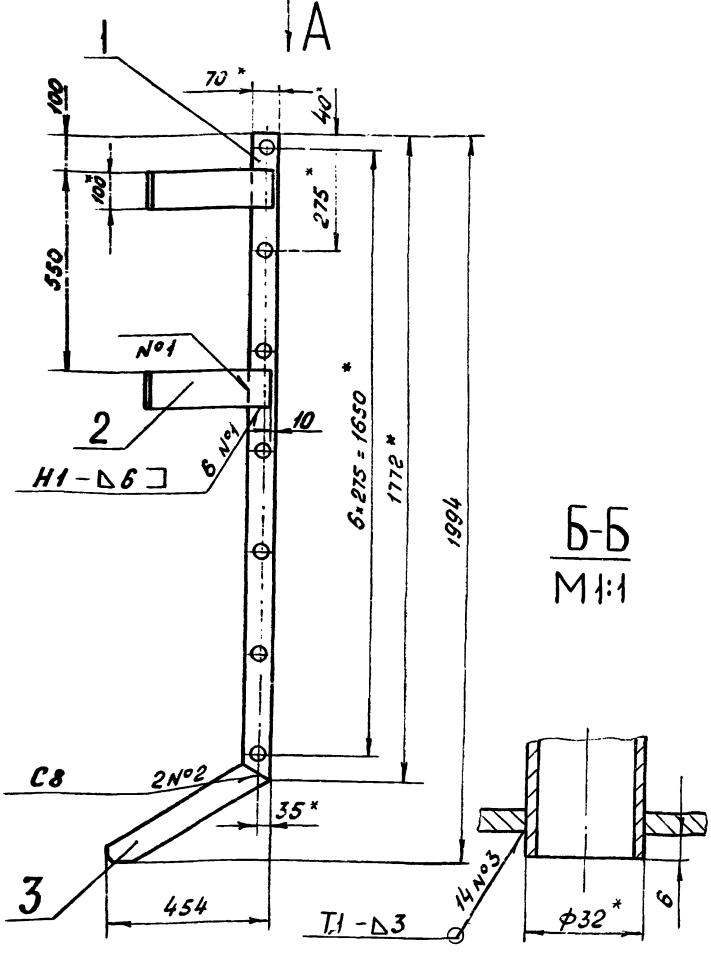

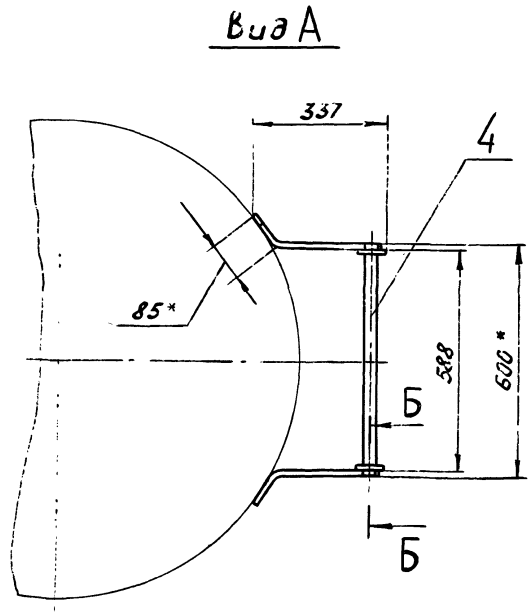

1.* Размеры для справок.
2. Неуказанные предельные отклонения размеров $\pm\frac{IT16}{2}$.
3. Сварные швы по ГОСТ 5264-80.

Изм.	Лист	N докум.	Подп.	Дата
Разраб.		Панова		5.12.75
Пров.		Ляпин		
Т. контр.				
Н. контр.		Мюнтер		
Утв.				

Д 23 Г. 020. 030 СБ

Лестница

Лит.	Масса	Масштаб
И	28	1:10

Лист | Листов 1

Госстрой СССР ГПИ Горьковский Сантехпроект

Копировал: Носова

Формат А

Д 23Г. 020. 033

25 V(V)

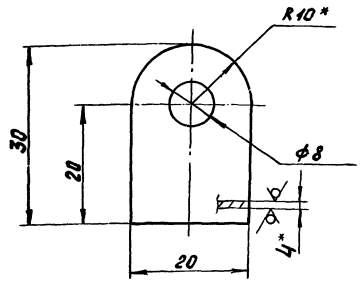

1. * Размеры для справок.
2. Неуказанные предельные отклонения размеров: H14; h14, $\pm \frac{IT14}{2}$.

Изм.	Лист	№ докум.	Подп.	Дата
Разраб.		Панова		5.12.75
Пров.		Лялин		
Т. контр.				
Н. контр.		Монтер		
Утв.				

Д 23Г. 020. 033

Ушко

Лит.	Масса	Масштаб
И	0,02	2:1

Лист | Листов 1

Лист Б-ПН-4 ГОСТ 19903-74 / Ст3сп ГОСТ 14637-79

Госстрой СССР ГПИ Горьковский Сантехпроект

Формат А4

Д 23Г. 020. 040СБ

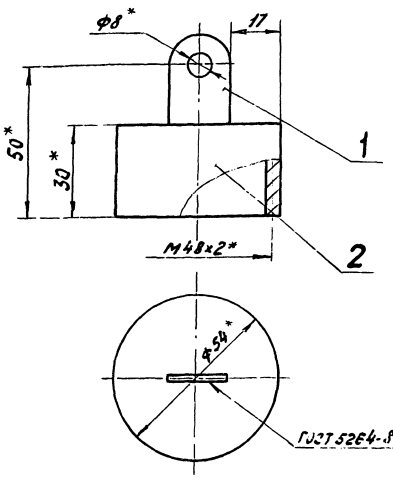

1. * Размеры для справок.
2. Неуказанные предельные отклонения размеров $\pm \frac{IT16}{2}$.

Изм.	Лист	№ докум.	Подп.	Дата
Разраб.		Панова		5.12.75
Пров.		Лялин		
Т. контр.				
Н. контр.		Монтер		
Утв.				

Д 23Г. 020. 040СБ

Заглушка

Лит.	Масса	Масштаб
И	0,23	1:2

Лист | Листов 1

Госстрой СССР ГПИ Горьковский Сантехпроект

Формат А4

Инв. № подл. | Подп. и дата | Взам. инв. № | Инв. № дубл. | Подп. и дата

Формат	Зона	Поз.	Обозначение	Наименование	Кол.	Примечание
				Документация		
А4			Д 23Г. 020. 040 СБ	Сборочный чертеж		
				Детали		
А4		1	Д 23Г. 020. 033	Ушко	1	
А4		2	Д 23Г. 020. 034	Колпак	1	

Д 23Г. 020. 040

Изм.	Лист	№ докум.	Подп.	Дата
Разраб.		Панова		5.12.75
Пров.		Лялин		
Нач. отд.				
Н. контр.		Монтер		
Утв.				

Заглушка

Лит.	Лист	Листов
И		1

Госстрой СССР ГПИ Горьковский Сантехпроект

Формат А4

Д 23Г. 020. 029

25 V(V)

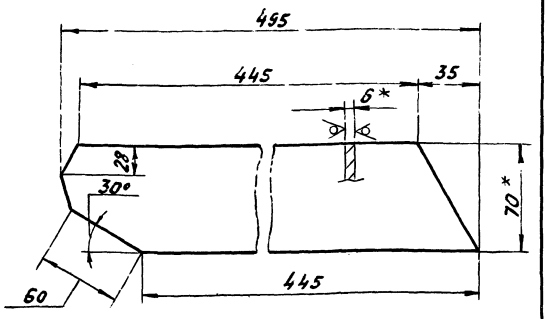

1. * Размеры для справок.
2. Неуказанные предельные отклонения размеров $\pm \frac{IT16}{2}$.

Изм.	Лист	№ докум.	Подп.	Дата
Разраб.		Панова		5.12.75
Пров.		Лялин		
Т. контр.				
Н. контр.		Монтер		
Утв.				

Д 23Г. 020. 029

Опора

Лит.	Масса	Масштаб
И	1,5	1:2

Лист | Листов 1

Полоса Б-2 6х70 ГОСТ 103-76 / Ст3сп ГОСТ 535-79

Госстрой СССР ГПИ Горьковский Сантехпроект

Копировал | Формат А4

Инв. № подл. | Подп. и дата | Взам. инв. № | Инв. № дубл. | Подп. и дата

АЗГ.020.035

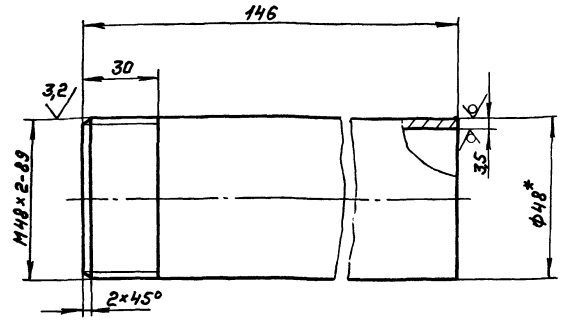

1.*Размеры для справок.
2. Неуказанные предельные отклонения размеров: h14, $\pm \frac{IT14}{2}$

Изм.	Лист	№ докум.	Подп.	Дата
Разраб.		Панова		
Пров.		Лапин		
Т. контр.				
Н. контр.		Мюнтер		
Утв.				

Д23Г.020.035

Труба

Лит.	Масса	Масштаб
И	0,58	1:1
Лист	Листов 1	

Труба 48×3,5 ГОСТ 10704-76 / Д ГОСТ 10705-80

Госстрой СССР ГПИ Горьковский Сантехпроект

Формат А4

АЗГ.020.050СБ

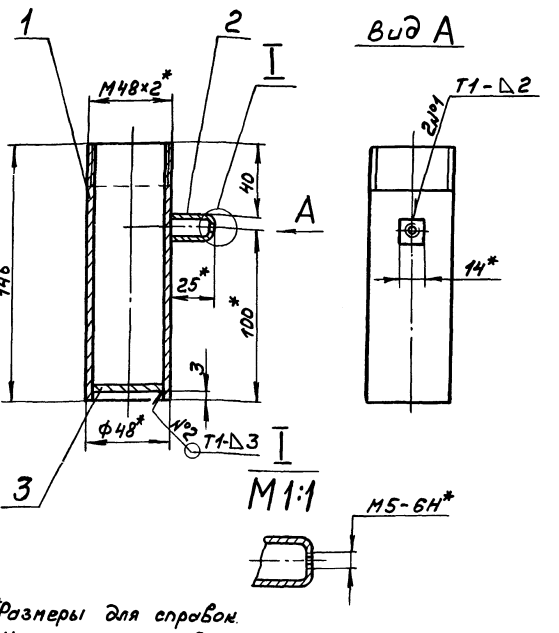

1.*Размеры для справок.
2. Неуказанные предельные отклонения размеров $\pm \frac{IT16}{2}$
3. Сварные швы по ГОСТ 5264-80.

Изм.	Лист	№ докум.	Подп.	Дата
Разраб.		Панова		
Пров.		Лапин		
Т. контр.				
Н. контр.		Мюнтер		
Утв.				

Д23Г.020.050СБ

Корпус

Лит.	Масса	Масштаб
И	0,62	1:2
Лист	Листов 1	

Госстрой СССР ГПИ Горьковский Сантехпроект

Формат А4

Формат	Зона	Поз.	Обозначение	Наименование	Кол.	Примечание
				Документация		
А4			Д23Г.020.050СБ	Сборочный чертеж		
				Детали		
А4		1	Д23Г.020.035	Труба	1	
А4		2	Д23Г.020.036	Бобышка	1	
Б4		3	Д23Г.020.037	Дно		
				Лист Б-ПН-3 ГОСТ 19903-74		
				5-IV-Н-ВСт3сп ГОСТ 1652.3-77		
				ф40 h16 (25)	1	0,03кг

Изм.	Лист	№ докум.	Подп.	Дата
Разраб.		Панова		
Гл.об.		Лапин		
Нач.отд.				
Н. контр.		Мюнтер		
Утв.				

Д23Г.020.050

Корпус

Лит.	Лист	Листов
И		1

ГПИ Госстрой СССР Горьковский Сантехпроект

Формат А4

АЗГ.020.034

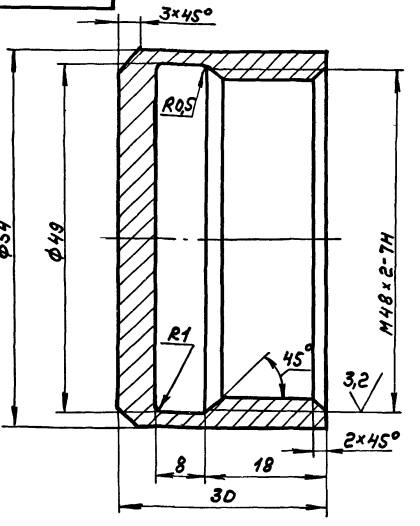

1.*Размеры для справок.
2 Неуказанные предельные отклонения размеров: H14, h14, $\pm \frac{IT14}{2}$

Изм.	Лист	№ докум.	Подп.	Дата
Разраб.		Панова		
Пров.		Лапин		
Т. контр.				
Н. контр.		Мюнтер		
Утв.				

Д23Г.020.034

Колпак

Лит.	Масса	Масштаб
И	0,21	2:1
Лист	Листов 1	

Сталь 35 ГОСТ 1050-74

Госстрой СССР ГПИ Горьковский Сантехпроект

Формат А4

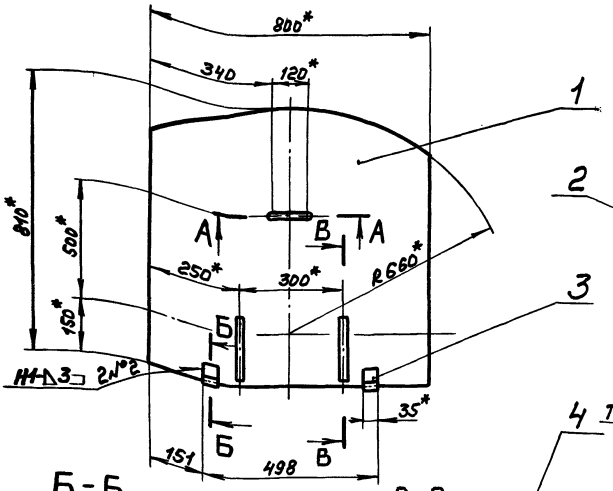

А-А
М1:2

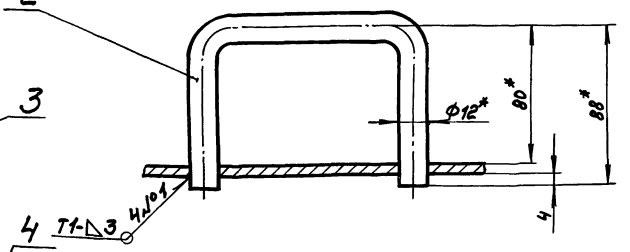

4 Т1-△3 Н№1

Б-Б
М1:1

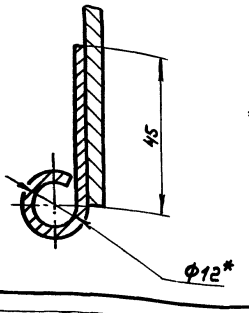

В-В
М1:2

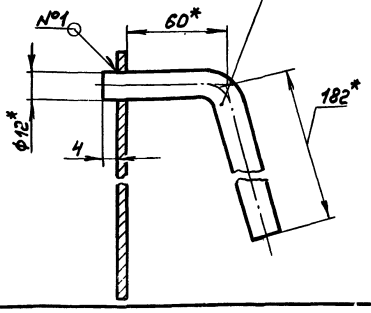

1.*Размеры для справок.
2.Неуказанные предельные отклонения размеров ± IT16/2
3.Сварные швы по ГОСТ 5264-80.

Изм.	Лист	№ докум.	Подп.	Дата	Д23Г.020.060СБ			
Разраб.		Шишина		1.11.83	Люк	Лит.	Масса	Масштаб
Пров.		Лялин				И	21	1:10
Т.контр.						Лист	Листов 1	
Рук.гр.		Лялин				Госстрой СССР ГПИ Горьковский Сантехпроект		
Н.контр.		Мюнтер						
Утв.								

Формат А3

Формат	Зона	Поз.	Обозначение	Наименование	Кол.	Примечание
				Документация		
А3			Д23Г.020.060СБ	Сборочный чертеж		
				Детали		
А4		1	Д23Г.020.039	Лист	1	
А4		2	Д23Г.020.041	Ручка	1	
А4		3	Д23Г.020.042	Петля	2	
А4		4	Д23Г.020.043	Упор	2	

Изм.	Лист	№ докум.	Подп.	Дата	Д23Г.020.060			
Разраб.		Шишина		1.11.83	Люк	Лит.	Лист	Листов
Пров.		Лялин				И		1
Нач.отд.						ГПИ Госстрой СССР Горьковский Сантехпроект		
Н.контр.		Мюнтер						
Утв.								

Формат А4

25/√(V)

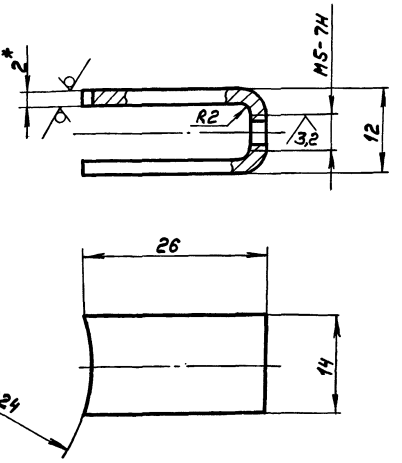

1.*Размеры для справок.
2.Неуказанные предельные отклонения размеров: h 14, ± IT14/2

Изм.	Лист	№ докум.	Подп.	Дата	Д23Г.020.036			
Разраб.		Панова		1.11.83	Бобышка	Лит.	Масса	Масштаб
Пров.		Лялин				И	0,01	2:1
Т.контр.						Лист	Листов 1	
Н.контр.		Мюнтер			Лист Б-ПН-2 ГОСТ 19903-74 Б-II-Н-ВСт3сп ГОСТ 16523-70	Госстрой СССР ГПИ Горьковский Сантехпроект		
Утв.								

Инв.№ подл. | Подп. и дата | Взам.инв.№ | Инв.№ дубл. | Подп. и дата

Копир.

Формат А4

Д23Г.020.043

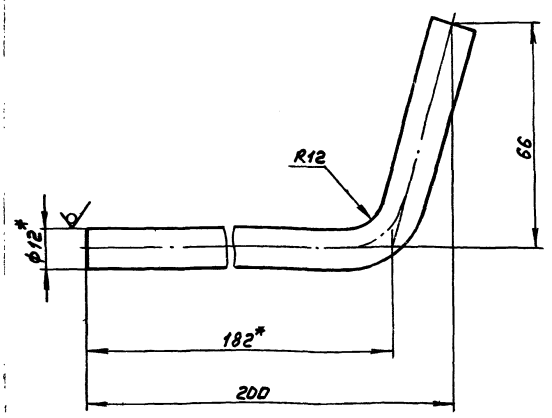

1.*Размеры для справок.

2.Неуказанные предельные отклонения размеров ± IT16/2

Изм.	Лист	№ докум.	Подп.	Дата
Разраб.	Шилина			1.12.83
Пров.	Лапин			
Т.контр.				
Рук.гр.	Лапин			
Н.контр.	Мюнтер			
Утв.				

Д23Г.020.043

Упор

Лит.	Масса	Масштаб
И	0,22	1:1
Лист	Листов 1	

Круг В-12 ГОСТ 2590-71 / Вст3сп ГОСТ 535-79

Госстрой СССР, ГПИ Горьковский Сантехпроект

Формат А4

Д23Г.020.042

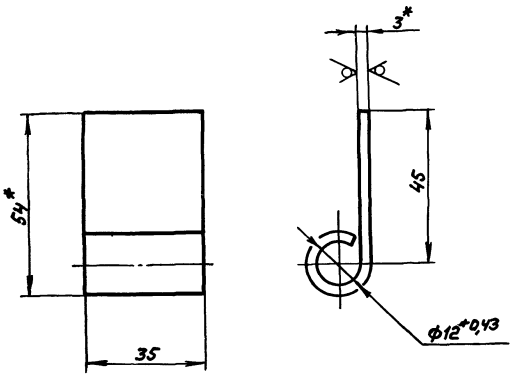

1.*Размеры для справок.

2.Неуказанные предельные отклонения размеров ± IT16/2

Изм.	Лист	№ докум.	Подп.	Дата
Разраб.	Шилина			1.12.83
Пров.	Лапин			
Т.контр.				
Рук.гр.	Лапин			
Н.контр.	Мюнтер			
Утв.				

Д23Г.020.042

Петля

Лит.	Масса	Масштаб
И	0,07	1:1
Лист	Листов 1	

Лист Б-ПН-3.0 ГОСТ 19903-74 / 5-IV-Н Вст3сп ГОСТ 16523-70

Госстрой СССР, ГПИ Горьковский Сантехпроект

Формат А4

Д23Г.020.044

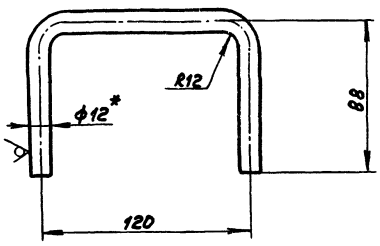

1.*Размеры для справок.

2.Неуказанные предельные отклонения размеров ± IT16/2

Изм.	Лист	№ докум.	Подп.	Дата
Разраб.	Шилина			1.12.83
Пров.	Лапин			
Т.контр.				
Рук.гр.	Лапин			
Н.контр.	Мюнтер			
Утв.				

Д23Г.020.041

Ручка

Лит.	Масса	Масштаб
И	0,26	1:2
Лист	Листов 1	

Круг В-12 ГОСТ 2590-71 / Вст3сп ГОСТ 535-79

Госстрой СССР, ГПИ Горьковский Сантехпроект

Формат А4

Д23Г.020.039

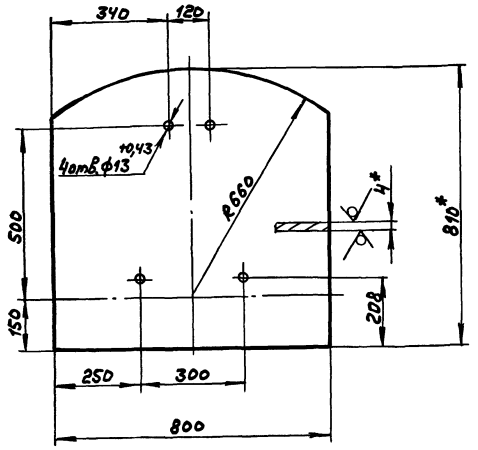

1.*Размеры для справок.

2.Неуказанные предельные отклонения размеров ± IT16/2

Изм.	Лист	№ докум.	Подп.	Дата
Разраб.	Шилина			1.12.83
Пров.	Лапин			
Т.контр.				
Рук.гр.	Лапин			
Н.контр.	Мюнтер			
Утв.				

Д23Г.020.039

Лист

Лит.	Масса	Масштаб
И	20,35	1:10
Лист	Листов 1	

Лист Б-ПН-4.0 ГОСТ 19903-74 / Вст3сп ГОСТ 14637-79

Госстрой СССР, ГПИ Горьковский Сантехпроект

Формат А4

Д23Г.020.048

25 (√)

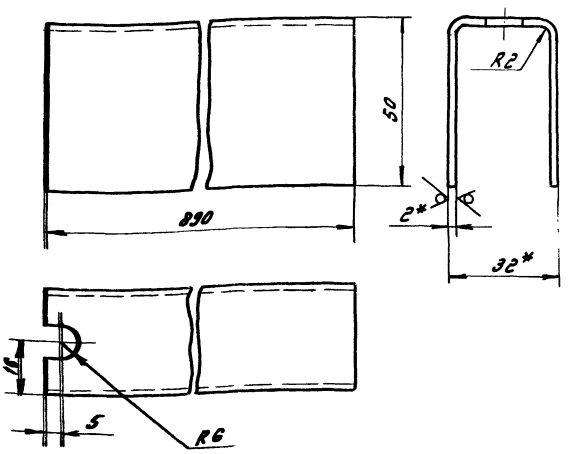

1.* Размеры для справок.

2. Неуказанные предельные отклонения размеров $\pm \frac{IT16}{2}$

Изм.	Лист	№ докум.	Подп.	Дата
Разраб.		Шилина		1.12.83
Пров.		Лапин		
Т. контр.				
Рук. гр.		Лапин		
Н. контр.		Мюнтер		
Утв.				

Д23Г.020.048

Опора	Лит.	Масса	Масштаб
	И	1,76	1:1
	Лист	Листов 1	

Лист Б-ПН-2 ГОСТ 19903-74
5-IV-Н-8 Ст3сп ГОСТ 16523-70

Госстрой СССР
ГПИ Горьковский
Сантехпроект

Формат А4

Д23Г.020.046

25 (√)

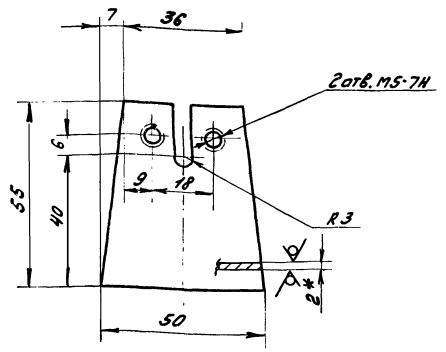

1.* Размеры для справок.

2. Неуказанные предельные отклонения размеров: Н14, h14, $\pm \frac{IT16}{2}$

Изм.	Лист	№ докум.	Подп.	Дата
Разраб.		Шилина		1.12.83
Пров.		Лапин		
Т. контр.				
Рук. гр.		Лапин		
Н. контр.		Мюнтер		
Утв.				

Д23Г.020.046

Стойка	Лит.	Масса	Масштаб
	И	0,03	1:1
	Лист	Листов 1	

Лист Б-ПН-2 ГОСТ 19903-74
5-IV-НВ Ст3сп ГОСТ 16523-70

Госстрой СССР
ГПИ Горьковский
Сантехпроект

Формат А4

Инв. № подл. | Подп. и дата | Взам. инв. № | Инв. № дубл. | Подп. и дата

Д23Г.020.045

25 (√)

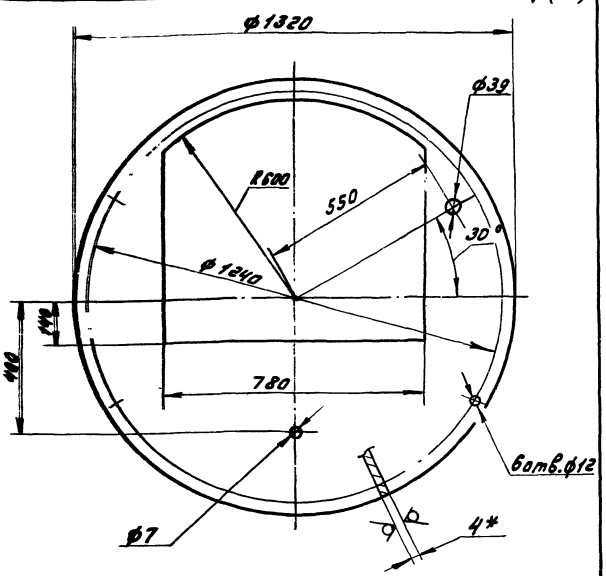

1.* Размеры для справок.

2. Неуказанные предельные отклонения размеров: Н14, h14, $\pm \frac{IT16}{2}$

Изм.	Лист	№ докум.	Подп.	Дата
Разраб.		Шилина		1.12.83
Пров.		Лапин		
Т. контр.				
Рук. гр.		Лапин		
Н. контр.		Мюнтер		
Утв.				

Д23Г.020.045

Лист	Лит.	Масса	Масштаб
	И	23,8	1:10
	Лист	Листов 1	

Лист Б-ПН-4 ГОСТ 19903-74
В Ст3сп ГОСТ 14637-79

Госстрой СССР
ГПИ Горьковский
Сантехпроект

Формат А4

Формат	Зона	Поз.	Обозначение	Наименование	Кол.	Примечание
				Документация		
А2			Д23Г.020.070СБ	Сборочный чертеж		
				Детали		
А4		1	Д23Г.020.042	Петля	2	
А4		2	Д23Г.020.045	Лист	1	
А4		3	Д23Г.020.046	Стойка	4	
Б4		4	Д23Г.020.047	Труба		
				Труба 10×1,2 ГОСТ 10704-76 / Д ГОСТ 10705-80		
				L = 65 h16 25	1	0,016 кг
А4		5	Д23Г.020.048	Опора	1	
Б4		6	Д23Г.020.049	Накладка		
				Лист Б-ПН-5 ГОСТ 19903-74 / В Ст3сп ГОСТ 14637-79		
				(45×45) h16 25	2	0,079 кг
Б4		7	Д23Г.020.051	Труба		
				Труба 45×3 ГОСТ 10704-76 / Д ГОСТ 10705-80		
				L = 144 h16 25	1	0,45 кг
				Стандартные изделия		
		8		Фланец 1-40-10 В Ст3сп		
				ГОСТ 12820-80	1	

Инв. № подл. | Подп. и дата | Взам. инв. № | Инв. № дубл. | Подп. и дата

Изм.	Лист	№ докум.	Подп.	Дата
Разраб.		Шилина		1.12.83
Пров.		Лапин		
Нач. отд.				
Н. контр.		Мюнтер		
Утв.				

Д23Г.020.070

Крышка	Лит.	Лист	Листов
	И		1

Госстрой СССР
ГПИ Горьковский
Сантехпроект

Копировал: [signature] Формат А4

Д23Г.020.070СБ

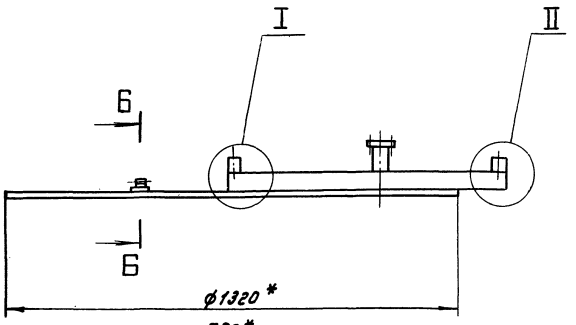

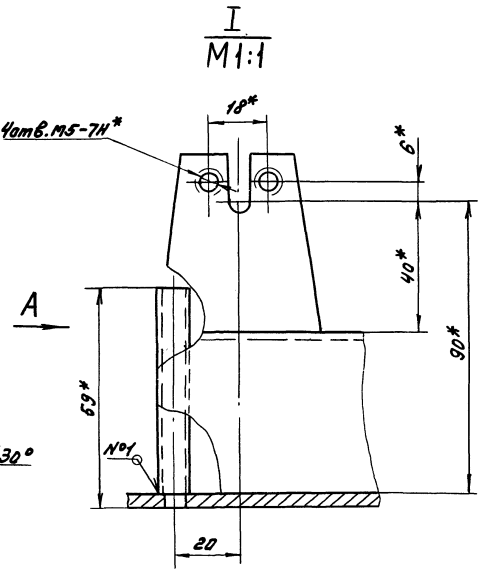

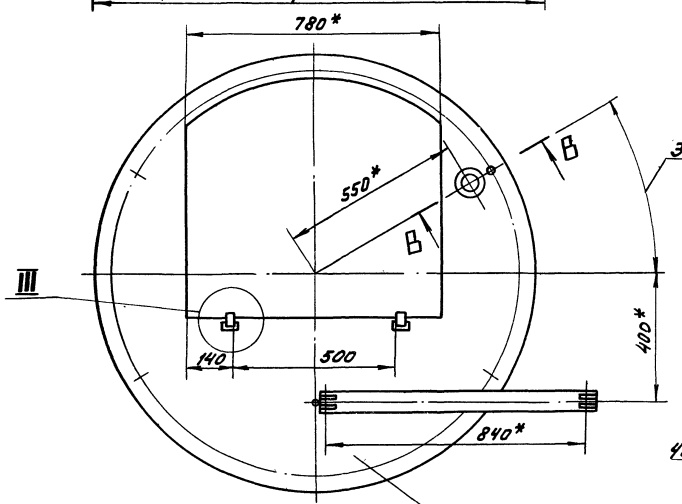

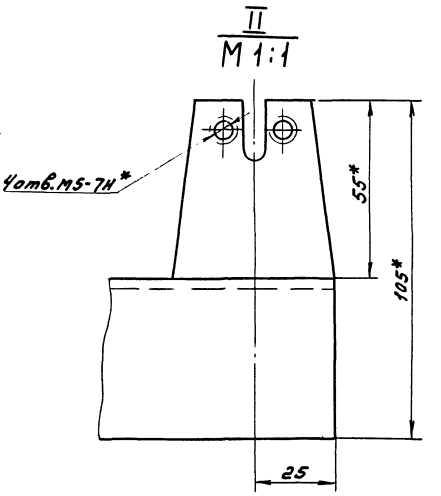

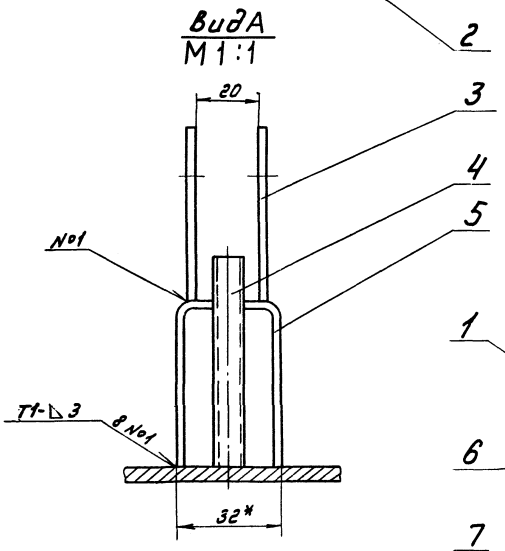

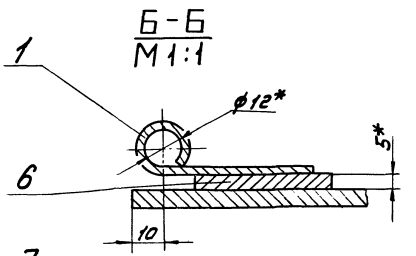

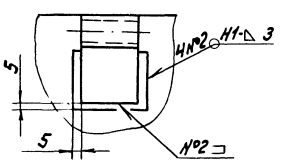

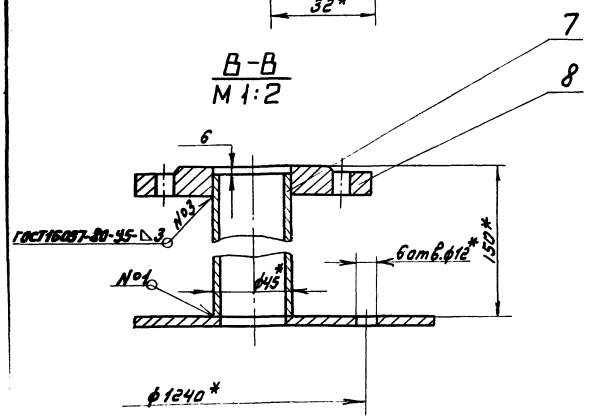

1.* Размеры для справок.

2. Неуказанные предельные отклонения размеров $\pm \frac{IT16}{2}$

3. Сварные швы по ГОСТ5264-80, кроме указанных особо.

					Д 23Г.020.070 СБ	
Изм.	Лист	№ докум.	Подп.	Дата		
Разраб.		Шилина		7.8	Крышка	Лит. / Масса / Масштаб: 28 / 1:10
Пров.		Лапин				Лист / Листов 1
Т.контр.						Госстрой СССР ГПИ Горьковский Сантехпроект
Рук. гр.		Лапин				
Н.контр.		Мюнтер				
Утв.						

Д23Г.020.053

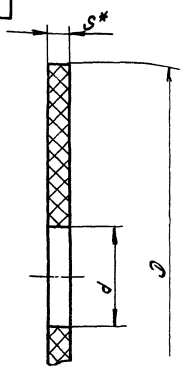

Обозначение	Размеры D	d	S*	Масса, Кг
Д23Д.020.053	69	16	3	0,01
-01	138	45	3	0,04
-02	138	90	5	0,038

*Размеры для справок.

Изм.	Лист	№ докум.	Подп.	Дата
Разраб.		Ланова		
Пров.		Лапин		
Т.контр.				
Н.контр.		Мюнтер		
Утв.				

Д23Г.020.053

Кольцо

Лит.	Масса	Масштаб
И	см. табл.	—

Лист | Листов 1

Госстрой СССР ГПИ Горьковский Сантехпроект

Лист ПВДСТУ Б-05-1313-75 107-07 ГОСТ 16337-77

Формат А4

Форм.	Зона	Поз.	Обозначение	Наименование	Кол.	Примечание
				Документация		
А4			Д23Г.020.090СБ	Сборочный чертеж		
				Детали		
А4		1	Д23Г.020.053-02	Кольцо	1	
А4		2	Д23Г.020.057	Труба	1	

Инв.№ подл. | Подп. и дата | Взам.инв.№ | Инв.№ дубл. | Подп. и дата

Изм.	Лист	№ докум.	Подп.	Дата
Разраб.		Ланова		
Пров.		Лапин		
Нач.отд.				
Н.контр.		Мюнтер		
Утв.				

Д23Г.020.090

Патрубок

Лит.	Масса	Масштаб
И		1

Госстрой СССР ГПИ Горьковский Сантехпроект

Формат А4

Д23Г.020.080СБ

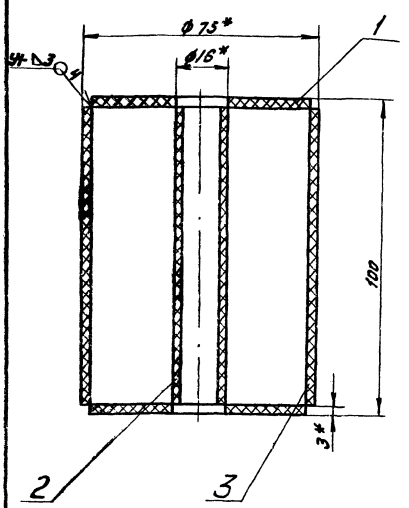

1. *Размеры для справок.
2. Сварные швы по ГОСТ 16310-80

Изм.	Лист	№ докум.	Подп.	Дата
Разраб.		Ланова		
Пров.		Лапин		
Т.контр.				
Н.контр.		Мюнтер		
Утв.				

Д23Г.020.080СБ

Поплавок

Лит.	Масса	Масштаб
И	0,1	1:2

Лист | Листов 1

Госстрой СССР ГПИ Горьковский Сантехпроект

Формат А4

Форм.	Зона	Поз.	Обозначение	Наименование	Кол.	Примечание
				Документация		
А4			Д23Г.020.080СБ	Сборочный чертеж		
				Детали		
А4		1	Д23Г.020.053	Кольцо	2	
Б4		2	Д23Г.020.054	Трубка		
				Труба ПВП 16Т ГОСТ 18599-73		
				L=94	1	0,01Кг
Б4		3	Д23Г.020.055	Корпус		
				Труба ПВП 75С-Л ГОСТ 18599-73		
				L=94	1	0,06Кг

Инв.№ подл. | Подп. и дата | Взам.инв.№ | Инв.№ дубл. | Подп. и дата

Изм.	Лист	№ докум.	Подп.	Дата
Разраб.		Ланова		
Пров.		Лапин		
Нач.отд.				
Н.контр.		Мюнтер		
Утв.				

Д23Г.020.080

Поплавок

Лит.	Масса	Масштаб
И		1

Госстрой СССР ГПИ Горьковский Сантехпроект

Д 23Г.020.100 СБ

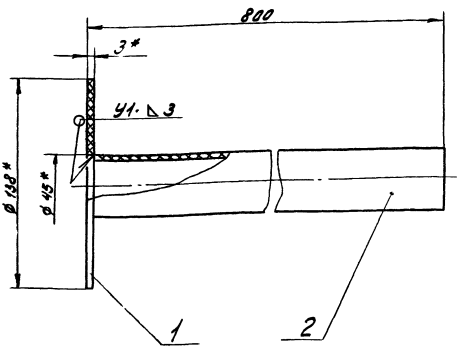

1.* Размеры для справок.
2. Сварные швы по ГОСТ 16310-80

Изм.	Лист	№ докум.	Подп.	Дата	Патрубок	Лит.	Масса	Масштаб
Разраб.		Панова		11.12.83		И	0,27	1:2
Пров.		Ляпин				Лист	Листов 1	
Т.контр.						Госстрой СССР ГПИ Горьковский Сантехпроект		
Н.контр.		Мюнтер						
Утв.								

Формат А4

Формат	Зона	Поз	Обозначение	Наименование	Кол.	Примечание
				Документация		
А4			Д 23Г.020.100 СБ	Сборочный чертеж		
				Детали		
А4		1	Д 23Г.020.053-01	Кольцо	1	
Б4		2	Д 23Г.020.058	Труба		
				Труба ПВП 45С		
				ГОСТ 18599-73		
				L = 797	1	0,23кг

Инв.№подл. | Подп. и дата | Взам.инв.№ | Инв.№дубл. | Подп. и дата

Изм.	Лист	№ докум.	Подп.	Дата	Патрубок	Лит.	Лист	Листов
Разраб.		Панова		11.12.83		И		1
Пров.		Ляпин				Госстрой СССР ГПИ Горьковский Сантехпроект		
Нач.отд.								
Н.контр.		Мюнтер						
Утв.								

Д 23Г.020.100

Формат А4

Д 23Г.020.057

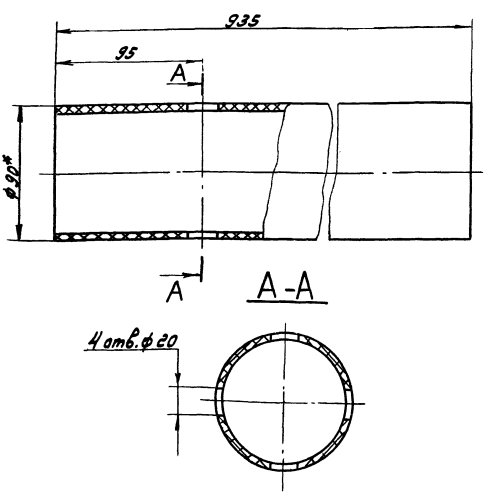

* Размеры для справок.

Изм.	Лист	№ докум.	Подп.	Дата	Труба	Лит.	Масса	Масштаб
Разраб.		Панова		11.12.83		И	1,3	1:2
Пров.		Ляпин				Лист	Листов 1	
Т.контр.						Госстрой СССР ГПИ Горьковский Сантехпроект		
Н.контр.		Мюнтер			Труба ПВП90С ГОСТ 18599-73			
Утв.								

Формат А4

Д 23Г.020.090 СБ

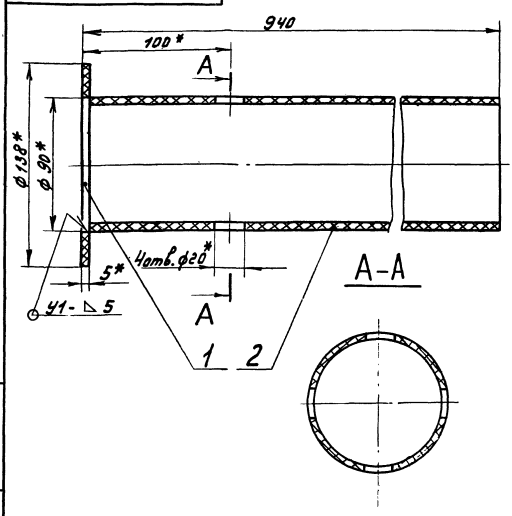

1.* Размеры для справок.
2. Сварные швы по ГОСТ 16310-80.

Изм.	Лист	№ докум.	Подп.	Дата	Патрубок	Лит.	Масса	Масштаб
Разраб.		Панова		11.12.83		И	1,34	1:2
Пров.		Ляпин				Лист	Листов 1	
Т.контр.						Госстрой СССР ГПИ Горьковский Сантехпроект		
Н.контр.		Мюнтер						
Утв.								

Инв.№подл. | Подп. и дата | Взам.инв.№ | Инв.№дубл. | Подп. и дата

Формат А4

Копировал: [signature]

ТРАЛЬНЫЙ ИНСТИТУТ ТИПОВОГО ПРОЕКТИРОВАНИЯ
ГОССТРОЯ СССР
К И Е В С К И Й Ф И Л И А Л
г. Киев-57 ул. Эжена Потье № 12
4/5
Заказ № 5 Инв. № 20072-05 Тираж 190
Сдано в печать 28 XII 198 4 Цена 6-08

gost.e-ecolog.ru