Типовой проект

903-1-215.84

ПОЛНОСБОРНАЯ КОТЕЛЬНАЯ С 4 КОТЛАМИ ДЕ-10-14ГМ

ДЛЯ СЕЛЬСКОХОЗЯЙСТВЕННОГО СТРОИТЕЛЬСТВА.
ТОПЛИВО – ГАЗ, РЕЗЕРВ – МАЗУТ.
СИСТЕМА ТЕПЛОСНАБЖЕНИЯ ЗАКРЫТАЯ.

АЛЬБОМ III (ИЗ ТРЕХ ЧАСТЕЙ)

ЧАСТЬ I (СТР. 1÷74)

Чертежи нетиповых конструкций.

Привязан:

Инв.N

gost.e-ecolog.ru

ТИПОВОЙ ПРОЕКТ
903-1-215.84
ПОЛНОСБОРНАЯ
КОТЕЛЬНАЯ С 4 КОТЛАМИ ДЕ-10-14ГМ
ДЛЯ СЕЛЬСКОХОЗЯЙСТВЕННОГО СТРОИТЕЛЬСТВА.
ТОПЛИВО – ГАЗ, РЕЗЕРВ – МАЗУТ.
СИСТЕМА ТЕПЛОСНАБЖЕНИЯ ЗАКРЫТАЯ

СОСТАВ ПРОЕКТА:

№ альбомов	Наименование альбомов
I	Тепломеханическая часть. Сборочные чертежи котельной. Установка оборудования неблочного исполнения.
II	Тепломеханическая часть. Водоподготовительная установка. Газооборудование котельной. Мазутоснабжение.
III	Чертежи нетиповых конструкций. Части 1,2,3.
IV	Архитектурно-строительная часть. Санитарно-техническая часть.
V	Строительные изделия.
VI	Электротехническая часть. Силовое электрооборудование и электроосвещение. Связь и сигнализация.
VII	Электротехническая часть. Схемы управления электродвигателями.
VIII	Электротехническая часть. Низковольтные комплектные устройства управления. Задание заводу-изготовителю.
IX	Контроль и регулирование.
X	Контроль и регулирование. Схемы электрические принципиальные.
XI	Контроль и регулирование. Щиты управления. Задание заводу-изготовителю.
XII	Спецификации оборудования. Части 1,2
XIII	Технико-экономическая часть и сметы. Книги 1,2,3ч.1,3ч.2,4
XIV	Ведомости потребности материалов.

ПРИМЕНЕННЫЕ МАТЕРИАЛЫ

Типовой проект 907-2-247 Альбомы I,II.	Металлические трубы для отбода дымовых газов с температурой до +350°С, с надземным примыканием газоходов на отм. +0.500 м. Поставщик: ЦИТП г. Москва.
Типовой проект 903-2-18 Альбомы 1.1÷4.1; 4.4; 5.1; 5.3, 6.1, 6.3; 7.1÷10	Установка мазутоснабжения Q = 3.25 и 6.5 м³/час с резервуарами 2×100; 2×250 200; 2×500 400 м³. Поставщик: Казахский филиал ЦИТП г. Алма-Ата.
Типовой проект 704-1-199.83	Резервуар стальной горизонтальный цилиндрический для хранения нефтепродуктов емкостью 5 м³. Поставщик: Казахский филиал ЦИТП г. Алма-Ата.
Типовой проект 704-1-50 Альбомы I, III, VII.	Стальной вертикальный цилиндрический резервуар для нефти и нефтепродуктов емкостью 200 м³. Поставщик: Казахский филиал ЦИТП г. Алма-Ата.
Типовой проект 901-4-58.83. Альбомы III, VII, VIII.	Резервуары для воды прямоугольные железобетонные сборные емкостью от 100 до 250 м³. Поставщик: Тбилисский филиал ЦИТП.
Типовой проект 901-4-68.83 Альбомы I. IV, V, VI.	Резервуары для воды прямоугольные железобетонные сборные емкостью от 12000 до 20000 м³. Поставщик: Тбилисский филиал ЦИТП.
Типовой проект 902-2-338 Альбомы I.II. III, IV.	Очистные сооружения замазученных дождевых сточных вод производительностью 5 л/сек для установок мазутоснабжения котельных. Поставщик: ЦИТП г. Москва.

Разработан
Государственным проектным институтом
Горьковский Сантехпроект
Главпромстройпроекта
Госстроя СССР

АЛЬБОМ III
(ИЗ ТРЁХ ЧАСТЕЙ)

Утвержден Минсельхозом СССР приказ 51-ЗГ от 2.07.84.
и введен в действие
ГПИ „Горьковский Сантехпроект"
приказ № 107 от 12.10.84 г.

Главный инженер Ю.П. Фалалеев
Главный инженер проекта В.П. Соловьев

Привязан:

Инв. №

Содержание альбома

Обозначение	Наименование	Стр.
	Содержание	2,3,4,5
А216.120.000	Воздуховод	
А216.120.000ВС	Воздуховод. Ведомость спецификаций	6
А216.120.000СБ	Воздуховод	7,8,9
А216.120.001	Стенка	
А216.120.002	Стенка	10
А216.120.003	Стенка	
А216.120.006	Стенка	
А216.120.010	Короб	
А216.120.008	Ребро	11
А216.120.014	Стенка	
А216.120.010СБ	Короб	12
А216.120.020СБ	Карман всасывающий	13
А216.120.020	Карман всасывающий	
А216.120.017	Прокладка	14
А216.120.030	Корпус	
А216.120.030СБ	Корпус	15,16
А216.120.018	Фланец	
А216.120.019	Ребро	16
А216.120.021	Ребро	
А216.120.022	Стенка	17
А216.120.027	Стенка	
А216.120.026	Фланец	
А216.120.029	Стенка	18
А216.120.033	Ребро	
А216.120.034	Вставка	
А216.120.035	Конус	19
А216.120.036	Патрубок	
А216.120.040	Крышка	
А216.120.040СБ	Крышка	
А216.120.037	Фланец	20
А216.120.038	Обечайка	
А216.120.050	Патрубок заборный	
А216.120.039	Ручка	21
А216.120.060	Короб	
А216.120.050СБ	Патрубок заборный	22
А216.120.060СБ	Короб	23,24
А216.120.044	Стенка	24
А216.120.045	Стенка	
А216.120.047	Стенка	25
А216.120.053	Диск	
А216.120.070	Фланец	26
А216.120.070СБ	Фланец	
А216.120.080	Короб	
А216.120.080СБ	Короб	27
А216.120.061	Стенка	
А216.120.080СБ	Короб	28
А216.120.059	Стенка	
А216.120.067	Бобышка	29
А216.120.068	Стенка	
А216.120.090	Тройник с заслонкой	
А216.120.069	Крышка	30
А216.120.071	Подшипник	
А216.120.090СБ	Тройник с заслонкой	31,32
А216.120.090СБ	Тройник с заслонкой	
А216.120.072	Прокладка	32
А216.120.074	Крышка сальника	
А216.120.073	Подшипник	
А216.120.075	Вилик	33
А216.120.076	Прокладка	
А216.120.100	Тройник	34
А216.120.100СБ	Тройник	
А216.120.100СБ	Тройник	34,35
А216.120.078	Стенка	
А216.120.082	Стенка	36
А216.120.079	Стенка	
А216.120.081	Стенка	37
А216.120.088	Ребро	
А216.120.083	Стенка	
А216.120.093	Лист	38
А216.120.110	Заслонка	
А216.120.110СБ	Заслонка	39
А216.120.094	Лист	

Обозначение	Наименование	Стр.
А216.120.095	Ребро	39
А216.120.120	Фланец	
А216.120.104	Стенка	40
А216.120.120СБ	Фланец	
А216.120.130	Короб	
А216.120.103	Стенка	41
А216.120.130СБ	Короб	42
А216.120.140	Короб	
А216.120.150	Короб	
А216.120.117	Стенка	43
А216.120.118	Стенка	
А216.120.140СБ	Короб	44
А216.120.150СБ	Короб	45
А216.120.119	Стенка	
А216.120.121	Стенка	46
А216.120.122	Ребро	
А216.120.160	Вставка гибкая	47
А216.120.170СБ	Вставка	
А216.120.160СБ	Вставка гибкая	48
А216.120.170	Вставка	
А216.120.180	Рукав	49
А216.120.180СБ	Рукав	
А216.120.126	Обечайка	
А216.120.128	Стенка	50
А216.120.129	Стенка	
А226.096.000	Привод заслонки	
А226.096.000СБ	Привод заслонки	51
А226.096.000СБ	Привод заслонки	51,52
А226.096.001	Вилка	
А226.096.002	Гайка	53
А226.096.003	Стяжка	
А226.096.004	Хомутик	
А226.096.006	Ось	
А226.096.007	Втулка	54
А226.096.008	Кронштейн	
А226.096.009	Ось	
А226.096.011	Рукоятка	
А226.096.010	Рычаг	55
А226.096.010СБ	Рычаг	
А226.096.013	Втулка	
А226.096.014	Рычаг	
А226.096.020	Рычаг	56
А226.096.020СБ	Рычаг	
А226.096.015	Ступица	
А226.096.016	Рычаг	57
А226.096.017	Шпилька	
А226.096.030СБ	Сектор	
А226.096.030	Сектор	58
А226.096.021	Сектор	
А226.096.022	Косынка	
А226.096.040	Кронштейн	
А226.096.023	Косынка	59
А226.096.040СБ	Кронштейн	
А226.096.024	Косынка	
А23А.228.000	Опора	60
А23А.228.000СБ	Опора	
А23А.228.001	Планка	
А23А.228.002	Планка	61
А23А.228.003	Косынка	
А216.121.004	Ребро	
А21А.610.000СБ	Удлинитель короба взрывного клапана	62
А21А.610.000	Удлинитель короба взрывного клапана	63
А216.121.000	Газоход	
А216.121.000СБ	Газоход	64,65,66
А216.121.000ВС	Газоход. Ведомость спецификаций	67
А216.121.010	Короб	
А216.121.010СБ	Короб	68
А216.121.005	Лист	
А216.121.007	Лист	69
А216.121.006	Лист	
А216.121.012	Ребро	
А216.121.013	Лист	70
А216.121.020	Короб	

Содержание альбома

Обозначение	Наименование	Стр.
А216.121.016	Лист	70
А216.121.020СБ	Короб	71
А216.121.030	Короб	
А216.121.018	Лист	
А216.121.030СБ	Короб	72
А216.121.040СБ	Короб	
А216.121.019	Лист	73
А216.121.040	Короб	
А216.121.022	Лист	
А216.121.025	Лист	
А216.121.050СБ	Короб	74
А216.121.050	Короб	
А216.121.027	Лист	
А216.121.060СБ	Короб	75
А216.121.060	Короб	76
А216.121.028	Лист	
А216.121.029	Лист	77
А216.121.033	Патрубок	
А216.121.038	Лист	
А216.121.042	Лист	
А216.121.070СБ	Короб	78
А216.121.070	Короб	
А216.121.051	Лист	
А216.121.080СБ	Короб	79
А216.121.080	Короб	
А216.121.052	Лист	80
А216.121.054	Лист	
А216.121.056	Лист	
А216.121.062	Лист	
А216.121.090	Короб	81
А216.121.090СБ	Короб	
А216.121.100СБ	Короб	82
А216.121.063	Лист	83
А216.121.100	Короб	
А216.121.068	Труба	
А216.121.069	Труба	84
А216.121.071	Лист	
А216.121.072	Лист	
А216.121.075	Лист	
А216.121.077	Лист	85
А216.121.078	Лист	
А216.121.079	Отражатель	
А216.121.110	Короб	86
А216.121.110СБ	Короб	
А216.121.082	Лист	87
А216.121.083	Лист	
А216.121.085	Лист	
А216.121.091	Стенка	
А216.121.120СБ	Тройник с заслонкой	88
А216.121.120	Тройник с заслонкой	89
А216.121.130	Тройник	
А216.121.130СБ	Тройник	90
А216.121.089	Валик	91
А216.121.094	Стенка	
А216.121.092	Стенка	92
А216.121.140	Заслонка	
А216.121.140СБ	Заслонка	
А216.121.101	Лист	93
А216.121.102	Лист	
А216.121.103	Ребро	
А216.121.105	Лист	
А216.121.150СБ	Короб	94
А216.121.150	Короб	95
А216.121.106	Лист	
А216.121.107	Лист	
А216.121.160СБ	Карман всасывающий	96
А216.121.108	Лист	97
А216.121.160	Карман всасывающий	
А216.121.170	Корпус	
А216.121.170СБ	Корпус	98
А216.121.114	Фланец	99
А216.121.115	Конус	
А216.121.116	Патрубок	

Обозначение	Наименование	Стр.
А216.121.121	Лист	99
А216.121.117	Лист	100
А216.121.118	Лист	
А216.121.123	Вставка	101
А216.121.124	Бобышка	
А216.121.125	Труба	
А226.095.000	Привод заслонки	102
А226.095.000СБ	Привод заслонки	
А23Д.226.000	Подвеска	103
А23Д.226.000СБ	Подвеска	
А23Д.226.002	Тяга резьбовая	104
А23Д.227.000	Опора	
А23Д.227.000СБ	Опора	
А23Д.227.003	Лист	105
А22А.020.000	Люк к фильтру	
А22А.020.000СБ	Люк к фильтру	
А22А.020.001	Прокладка	
А22А.020.010СБ	Крышка	106
А22А.020.010	Крышка	
А22А.020.002	Ручка	
А22А.020.003	Основание	107
А22А.020.020	Патрубок	
А22А.020.020СБ	Патрубок	
А22А.020.005	Фланец	108
А22А.020.004	Обечайка	
А22А.020.006	Фланец	
А228.014.000	Стойки под бак-мерник кислоты	109
А228.014.000СБ	Стойки под бак-мерник кислоты	
А228.014.002	Косынка	
А22Г.042.004	Лист	110
А22Г.042.000СБ	Устройство для задержания герметика	
А22Г.042.000	Устройство для задержания герметика	111
А22Г.042.005	Труба	
А22Г.042.007	Лист	
А22Г.042.009	Лист	112
А22Г.042.011	Лист	
А22Г.043.000	Стеллаж для бутылей кислоты	113,114
А22Г.043.000СБ	Стеллаж для бутылей кислоты	
А22Г.043.002	Связь	114
А22Г.043.003	Связь	
А22Г.043.004	Связь	115
А22Г.043.006	Связь	
А22Г.043.013	Доска	
А23А.023.000СБ	Смеситель воздуха	116
А23А.023.000	Смеситель воздуха	
А23А.023.010	Переход	
А23А.023.000ВП	Смеситель воздуха	117
	Ведомость покупных изделий	
А23А.023.001	Прокладка	
А23А.023.010СБ	Переход	118
А23А.023.020СБ	Корпус	
А23А.023.030СБ	Распределитель	
А23А.023.020	Корпус	119
А23А.023.002	Конус	
А23А.023.030	Разделитель	
А23А.023.006	Диск	
А23А.023.007	Стержень	120
А23А.024.000	Смеситель кислоты	
А23А.024.000СБ	Смеситель кислоты	
А23А.024.001	Прокладка	
А23А.024.010	Заглушка с трубкой	121
А23А.024.010СБ	Заглушка с трубкой	
А23А.024.002	Трубка	
А23А.024.003	Заглушка	
А23А.024.020	Смеситель	122
А23А.024.020СБ	Смеситель	
А23А.024.004	Труба	
А23А.024.005	Фланец	
А23А.024.006	Труба	
А235.013.000	Декарбонизатор	123
А235.013.001	Прокладка	
А235.013.000СБ	Декарбонизатор	124,125
А236.013.000СБ	Декарбонизатор	125

Содержание альбома

Обозначение	Наименование	Стр.
Д235.013.000ВС	Декарбонизатор. Ведомость спецификаций	125
Д235.013.010СБ	Царга нижняя	126,127
Д235.013.000ВП	Декарбонизатор. Ведомость покупных изделий	127
Д235.013.010	Царга нижняя	128
Д235.013.003	Обечайка	
Д235.013.002	Конус	129
Д235.013.004	Уголок	
Д235.013.005	Уголок	
Д235.013.011	Обечайка	130
Д235.013.012	Дно	
Д235.013.014	Накладка	
Д235.013.016	Накладка	
Д235.013.017	Труба	131
Д235.013.018	Штуцер	
Д235.013.021	Лист	
Д235.013.022	Лист	
Д235.013.023	Фланец	132
Д235.013.024	Косынка	
Д235.013.020СБ	Царга	
Д235.013.020	Царга	133
Д235.013.030	Решетка	
Д235.013.030СБ	Решетка	
Д235.013.040	Коробка распределительная	134
Д235.013.040СБ	Коробка распределительная	
Д235.013.031	Трубка	135
Д235.013.032	Трубка	
Д235.013.033	Обечайка	
Д235.013.034	Крышка	
Д235.013.050	Крышка	136
Д235.013.050СБ	Крышка	
Д235.013.035	Крышка	
Д238.038.000	Бак-газоотделитель V=1,6м³	136
Д238.038.000СБ	Бак-газоотделитель V=1,6м³	137
Д238.038.010СБ	Бак	138
Д238.038.010	Бак	139
Д238.038.001	Накладка	
Д238.038.002	Цилиндр	
Д238.038.003	Лист верхний	
Д238.038.004	Лист нижний	
Д238.038.020	Люк	140
Д238.038.020СБ	Люк	
Д238.038.009	Крышка	141
Д238.038.011	Ручка	
Д238.038.012	Корпус	
Д238.038.013	Кронштейн правый	
Д238.038.014	Проушина	142
Д238.038.015	Ось	
Д238.038.016	Прокладка	
Д238.038.017	Кронштейн левый	
Д238.039.000СБ	Бак-отстойник конденсата V=3м³	143
Д238.039.000	Бак-отстойник конденсата V=3м³	144
Д238.039.000ВП	Бак-отстойник конденсата V=3м³ Ведомость покупных изделий	
Д235.013.025	Уголок	
Д238.039.010СБ	Бак	145
Д238.039.010	Бак	146
Д238.039.002	Лист	
Д238.039.001	Цилиндр	147
Д238.039.004	Лист	
Д238.039.005	Патрубок	
Д238.039.006	Патрубок	148
Д238.039.008	Труба	
Д238.039.013	Переход	
Д238.039.015	Стенка	149
Д238.039.012	Штуцер	
Д238.040.000	Бак-сборник	
Д238.040.002	Фланец	
Д238.040.000СБ	Бак-сборник	150
Д238.040.010СБ	Бак	
Д238.040.010	Бак	151
Д238.040.004	Дно	
Д238.040.001	Цилиндр	

Обозначение	Наименование	Стр.
Д22А.021.000	Люк ф800	152
Д22А.021.000СБ	Люк ф800	
Д23Д.229.000	Помост	153
Д23Д.229.000СБ	Помост	
Д23Д.229.006	Полоса	154
Д23Д.229.007	Поручень	
Д23Д.229.008	Поручень	
Д23Д.229.014	Связь	
Д23Д.230.000	Подвеска конденсатопровода	155
Д23Д.230.000СБ	Подвеска конденсатопровода	
Д23Д.230.010	Серьга	
Д23Д.230.010СБ	Серьга	
Д23Д.230.001	Серьга	
Д23Д.000.004	Опора	156
Д23Д.231.000	Опора	
Д23Д.231.000СБ	Опора	
Д23Д.231.002	Полка	157
Д23Д.232.000	Опора	
Д23Д.232.000СБ	Опора	
Д23Д.232.001	Стойка	
Д23Д.233.000	Подвеска	158
Д23Д.233.000СБ	Подвеска	
Д23Д.233.010	Серьга	159
Д23Д.233.010СБ	Серьга	
Д23Д.233.004	Серьга	160
Д23Д.233.005	Хомут	
Д23Д.233.006	Подкладка	
Д23Д.233.007	Планка	
Д23Д.234.000СБ	Опора под сепаратор	161
Д23Д.234.000	Опора под сепаратор	
Д23Д.234.001	Кольцо	
Д23Д.234.010СБ	Плита опорная	162
Д23Д.234.010	Плита опорная	
Д23Д.235.000	Опора	
Д23Д.235.000СБ	Опора	163
Д23Д.238.006	Серьга	
Д23Д.238.000СБ	Подвеска	
Д23Д.238.000	Подвеска	164,165
Д23Д.238.010СБ	Серьга	165
Д23Д.238.010	Серьга	
Д23Д.239.000	Стойка	166
Д23Д.239.000СБ	Стойка	
Д23Д.239.001	Полка	
Д23Д.240.000	Опора подогревателя	
Д23Д.240.000СБ	Опора подогревателя	167
Д23Д.241.000	Опора подогревателя	
Д23Д.241.000СБ	Опора подогревателя	168
Д23Д.241.011	Хомут	169
Д23Д.242.000	Опора	
Д23Д.242.003	Швеллер	
Д23Д.242.000СБ	Опора	170
Д23Д.242.002	Хомут	
Д23Д.243.000	Опора охладителя конденсата	
Д23Д.243.000СБ	Опора охладителя конденсата	171
Д23Д.244.000	Опора	172
Д23Д.244.000СБ	Опора	
Д23Д.244.002	Швеллер	
Д23Д.245.000	Подвеска гидрозатвора	173
Д23Д.245.001	Тяга	
Д23Д.245.010	Лапа	
Д23Д.245.000СБ	Подвеска гидрозатвора	174
Д23Д.245.010СБ	Лапа	
Д23Д.245.003	Скоба	
Д23Д.245.004	Накладка	
Д23Д.246.000	Опора к деаэраторному баку	175
Д23Д.246.000СБ	Опора к деаэраторному баку	
Д23Д.246.001	Труба	176
Д23Д.247.000	Кронштейн	
Д23Д.247.000СБ	Кронштейн	
Д23Д.247.001	Швеллер	
Д23Д.248.000СБ	Площадка переходная	177
Д23Д.248.000	Площадка переходная	178
Д23Д.249.000	Опора	

Содержание альбома

Обозначение	Наименование	Стр.
Д23А.249.000СБ	Опора	178
Д23А.249.002	Полка	
А12Г.117.000	Сочленение МЭО-250/25-0,25 с дымососом ДН-11,2, левый	179
А12Г.117.010СБ	Тяга	
А12Г.117.000СБ	Сочленение МЭО-250/25-0,25 с дымососом ДН-11,2, левый	180
А12Г.117.010	Тяга	181
А12Г.117.002	Винт	
А12Г.117.003	Серьга	
А12Г.117.004	Бобышка	
А12Г.117.020	Вилка	182
А12Г.117.020СБ	Вилка	
А12Г.117.005	Ушко	183
А12Г.117.030СБ	Муфта	
А12Г.117.030	Муфта	184
А12Г.117.040	Опора	185
А12Г.117.040СБ	Опора	
А12Г.117.001	Палец	186
А12Г.118.000	Сочленение МЭО100/25-0,25 с вентилятором ВДН-10, левый	
А12Г.117.006	Втулка	
А12Г.119.000	Сочленение МЭО с клапанами ОРП-50	
А12Г.118.000СБ	Сочленение МЭО 100/25-0,25 с вентилятором ВДН-10, левый	187
А12Г.119.000СБ	Сочленение МЭО с клапанами ОРП-50	188
А12Г.119.010	Тяга	189
А12Г.119.010СБ	Тяга	
А12Г.120.000	Сочленение МЭО с клапанами типа 8с	190
А12Г.120.000ВС	Сочленение МЭО с клапанами типа 8с	
	Ведомость спецификаций	
А12Г.120.000СБ	Сочленение МЭО с клапанами типа 8с	191
А12Г.120.010	Тяга	192
А12Г.120.010СБ	Тяга	
А12Г.120.001	Серьга	193
А12Г.122.001	Рычаг	
А12Г.121.000	Сочленение МЭО-100/25-0,25 с клапанами типа 6с, Т-336	
А12Г.121.000СБ	Сочленение МЭО 100/25-0,25 с клапанами типа 6с, Т-336	194
А12Г.121.000ВС	Сочленение МЭО 100/25-0,25 с клапанами типа 6с, Т-336	195
	Ведомость спецификаций	
А12Г.122.000	Сочленение МЭО-100/25-0,25 с заслонкой типа ЗМС-50	
А12Г.122.000СБ	Сочленение МЭО-100/25-0,25 с заслонкой типа ЗМС-50	196
Д22Г.035.020	Корпус	197
Д22Г.035.000	Шкаф для прибора давления	
Д22Г.035.001	Ушко	
Д22Г.035.000СБ	Шкаф для прибора давления	198
Д22Г.035.002	Петля	
Д22Г.035.003	Ушко	
Д22Г.035.010	Дверь	199
Д22Г.035.010СБ	Дверь	
Д22Г.035.004	Каркас	
Д22Г.035.006	Ручка	
Д22Г.035.007	Лист	200
Д22Г.035.020СБ	Корпус	
Д23Г.020.001	Стрелка	
Д23Г.020.000	Бак-мерник насыщенного раствора соли	201
Д23Г.020.000ВП	Бак-мерник насыщенного раствора соли.	
	Ведомость покупных изделий	
Д23Г.020.000СБ	Бак-мерник насыщенного раствора соли	202,203 204,205
Д23Г.020.002	Планка	206
Д23Г.020.003	Ролик	
Д23Г.020.004	Планка	
Д23Г.020.005	Ось	
Д23Г.020.006	Ось	207
Д23Г.020.007	Кронштейн	
Д23Г.020.008	Заглушка	207
Д23Г.020.009	Пробка	
Д23Г.020.041	Фланец	208
Д23Г.020.012	Шайба дроссельная	
Д23Г.020.013	Игла	
Д23Г.020.014	Прокладка	209
Д23Г.020.010	Бак	
Д23Г.020.010СБ	Бак	
Д23Г.020.015	Обечайка	210
Д23Г.020.016	Дно	
Д23Г.020.017	Кольцо	
Д23Г.020.020	Опора	
Д23Г.020.020СБ	Опора	211
Д23Г.020.025	Уголок	
Д23Г.020.030	Лестница	
Д23Г.020.030СБ	Лестница	212
Д23Г.020.027	Стойка	
Д23Г.020.028	Кронштейн	
Д23Г.020.029	Опора	213
Д23Г.020.040	Заглушка	
Д23Г.020.040СБ	Заглушка	
Д23Г.020.033	Ушко	
Д23Г.020.034	Колпак	214
Д23Г.020.050	Корпус	
Д23Г.020.050СБ	Корпус	
Д23Г.020.035	Труба	
Д23Г.020.036	Бобышка	215
Д23Г.020.060	Люк	
Д23Г.020.060СБ	Люк	
Д23Г.020.039	Лист	216
Д23Г.020.041	Ручка	
Д23Г.020.042	Петля	
Д23Г.020.043	Упор	
Д23Г.020.070	Крышка	217
Д23Г.020.045	Лист	
Д23Г.020.046	Стойка	
Д23Г.020.048	Опора	
Д23Г.020.070СБ	Крышка	218
Д23Г.020.080	Поплавок	219
Д23Г.020.080СБ	Поплавок	
Д23Г.020.090	Патрубок	
Д23Г.020.053	Кольцо	
Д23Г.020.090СБ	Патрубок	220
Д23Г.020.057	Труба	
Д23Г.020.100	Патрубок	
Д23Г.020.100СБ	Патрубок	

№ строки	Обозначение	Наименование	Куда входит: Обозначение	Куда входит: Кол.	Общее кол.	Примечание
1	Д21Б.120.000	Воздуховод				
2	Д21Б.120.010	Короб			1	
3	Д21Б.120.020	Карман всасывающий			1	
4	Д21Б.120.030	Корпус	Д21Б.120.020	1	1	
5	Д21Б.120.040	Крышка	Д21Б.120.020	1	1	
6	Д21Б.120.050	Патрубок заборный			1	
7	Д21Б.120.060	Короб	Д21Б.120.050	1	1	
8	Д21Б.120.070	Фланец	Д21Б.120.050	1	1	
9	Д21Б.120.080	Короб			1	
10	Д21Б.120.090	Тройник с заслонкой			1	
11	Д21Б.120.100	Тройник	Д21Б.120.090	1	1	
12	Д21Б.120.110	Заслонка	Д21Б.120.090	1	1	
13	Д21Б.120.120	Фланец	Д21Б.120.090	1	1	
14	Д21Б.120.130	Короб			1	
15	Д21Б.120.140	Короб			1	
16	Д21Б.120.150	Короб			1	
17	Д21Б.120.160	Вставка гибкая			1	
18	Д21Б.120.170	Вставка	Д21Б.120.160	1	1	
19	Д21Б.120.180	Рукав	Д21Б.120.170	1	1	
20	Д22Б.096.000	Привод заслонки			1	
21	Д22Б.096.010	Рычаг	Д22Б.096.000	1	1	
22	Д22Б.096.020	Рычаг	Д22Б.096.000	1	1	
23	Д22Б.096.030	Сектор	Д22Б.096.000	1	1	
24	Д22Б.096.040	Кронштейн	Д22Б.096.000	1	1	
25	Д23Д.228.000	Опора			1	

Изм.	Лист	№ докум.	Подп.	Дата
Разраб.		Моробушкин		2.11.82
Пров.		Моробушкин		
Нач.отд.		Вольский		
Н.контр.		Мюнтер		
Утв.				

Д21Б.120.000 ВС

Воздуховод

Ведомость спецификаций

Лит.	Лист	Листов
И		1

ГПИ Сантехпроект Госстроя СССР

Формат А3

Формат	Зона	Поз.	Обозначение	Наименование	Кол.	Примечание
				Детали		
А4		12	Д21Б.120.001	Стенка	1	
		13	-01	Стенка	1	
А4		14	Д21Б.120.002	Стенка	1	
А4		15	Д21Б.120.003	Стенка	1	
Б4		16	Д21Б.120.004	Опора		
				Уголок $\frac{Б\text{-}50\times50\times5\ ГОСТ\ 8509\text{-}72}{Вст.3сп\ ГОСТ\ 535\text{-}79}$		
				L = 700 h16 $\sqrt{25}$	2	2,64 кг
				Стандартные изделия		
		17		Шпонка 6×6×32		
				ГОСТ 24068-80	1	
				Болты ГОСТ 7798-70		
		18		М10×25.36	56	
		19		М12×30.36	94	
				Гайки ГОСТ 5915-70		
		20		М10.4	56	
		21		М12.4	94	
				Материалы		
		22		Картон асбестовый		
				КАОН-1-3 ГОСТ 2850-80	6,3	кг

Изм.	Лист	№ докум.	Подп.	Дата

Д21Б.120.000

Лист 2

Копировал: Малкина

Формат А4

Формат	Зона	Поз.	Обозначение	Наименование	Кол.	Примечание
				Документация		
А2			Д21Б.120.000СБ	Сборочный чертеж		
А3			Д21Б.120.000ВС	Ведомость спецификаций		
				Сборочные единицы		
А4		1	Д21Б.120.010	Короб	1	
А4		2	Д21Б.120.020	Карман всасывающий	1	
А4		3	Д21Б.120.050	Патрубок заборный	1	
А4		4	Д21Б.120.080	Короб	1	
А4		5	Д21Б.120.090	Тройник с заслонкой	1	
А4		6	Д21Б.120.130	Короб	1	
А4		7	Д21Б.120.140	Короб	1	
А4		8	Д21Б.120.150	Короб	1	
А4		9	Д21Б.120.160	Вставка гибкая	1	
А4		10	Д22Б.096.000	Привод заслонки	1	
А4		11	Д23Д.228.000	Опора	1	

Инв.№подл. | Подп. и дата | Взам.инв.№ | Инв.№дубл. | Подп. и дата

Изм.	Лист	№ докум.	Подп.	Дата
Разраб.		Моробушкин		2.11.82
Пров.		Моробушкин		
Нач.отд.		Вольский		
Н.контр.		Мюнтер		
Утв.				

Д21Б.120.000

Воздуховод

Лит.	Лист	Листов
И	1	2

ГПИ Сантехпроект Госстроя СССР

Копировал: Малкина

Формат А4

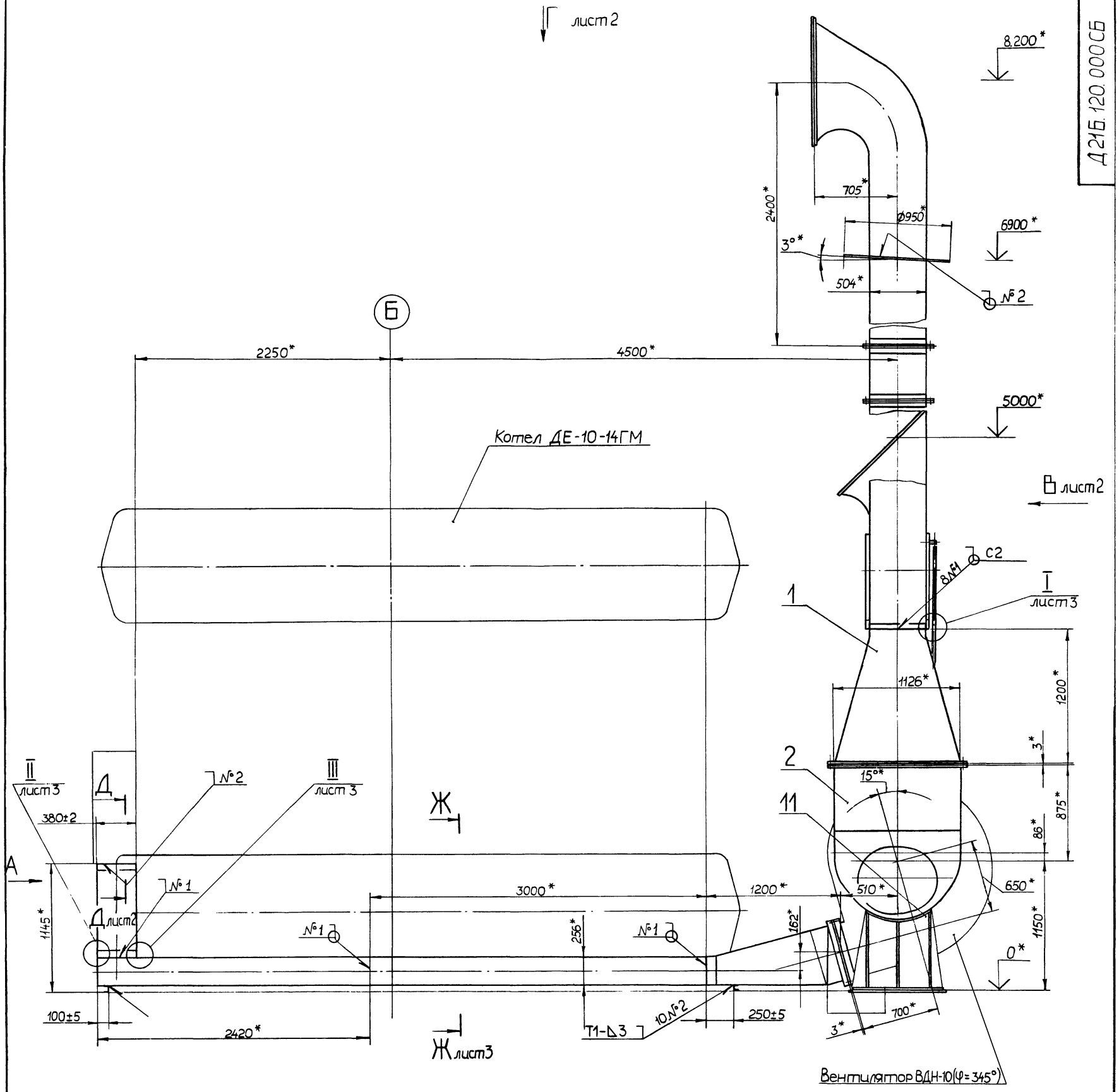

Вид А

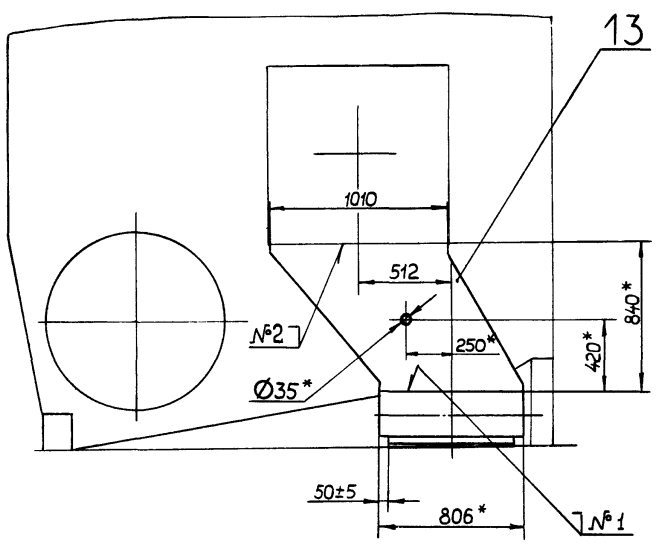

1.* Размеры для справок.

2. Сварные швы по ГОСТ 5264-80.

Изм.	Лист	№ докум.	Подп.	Дата
Разраб.		Мордвинкин		4.11.93
Пров.		Мордвинкин		
Т. контр.				
Нач. отд.		Вольский		
Н. контр.		Мюнтер		
Утв.				

Д 21Б 120.000 СБ

Воздуховод

Лит.	Масса	Масштаб
И	1120	1:25

Лист 1 Листов 3

Госстрой СССР ГПЦ Горьковский САНТЕХПРОЕКТ

Вид В лист 1

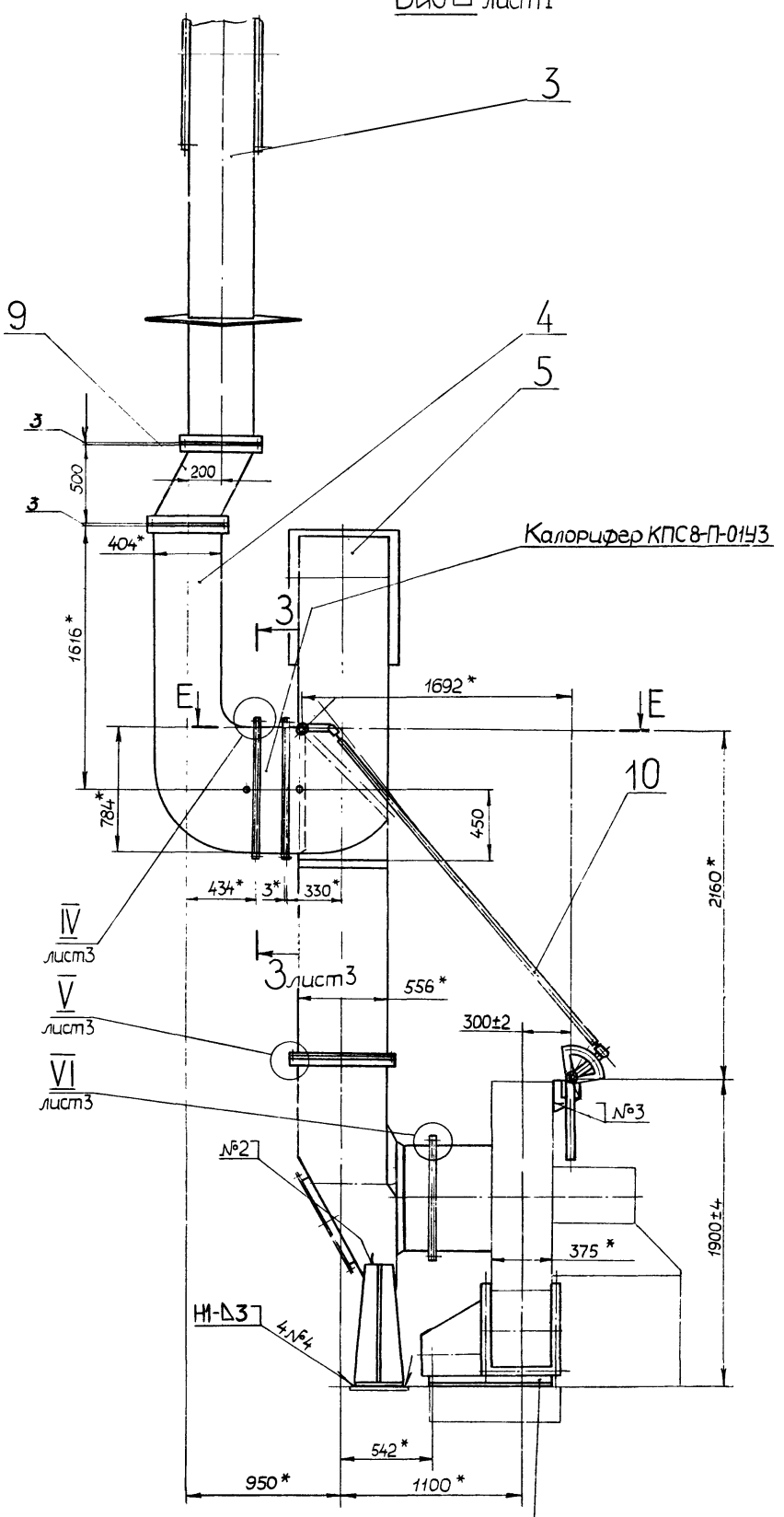

Д - Д
М1:2 лист 1

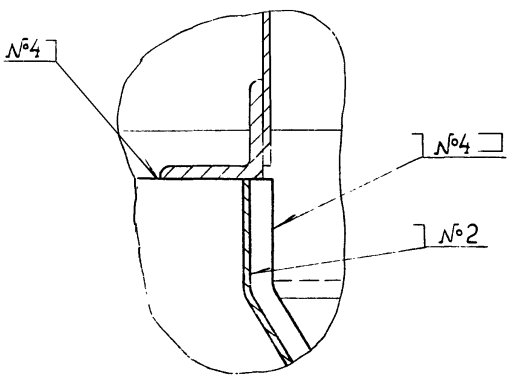

Е - Е
М1:1

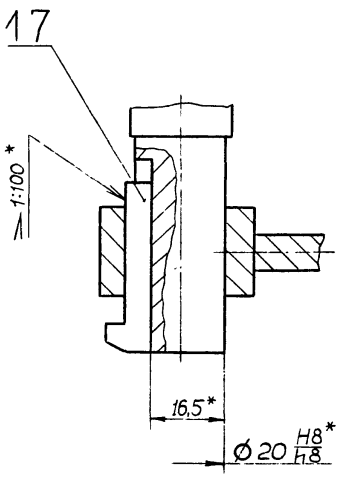

Вид Г лист 1

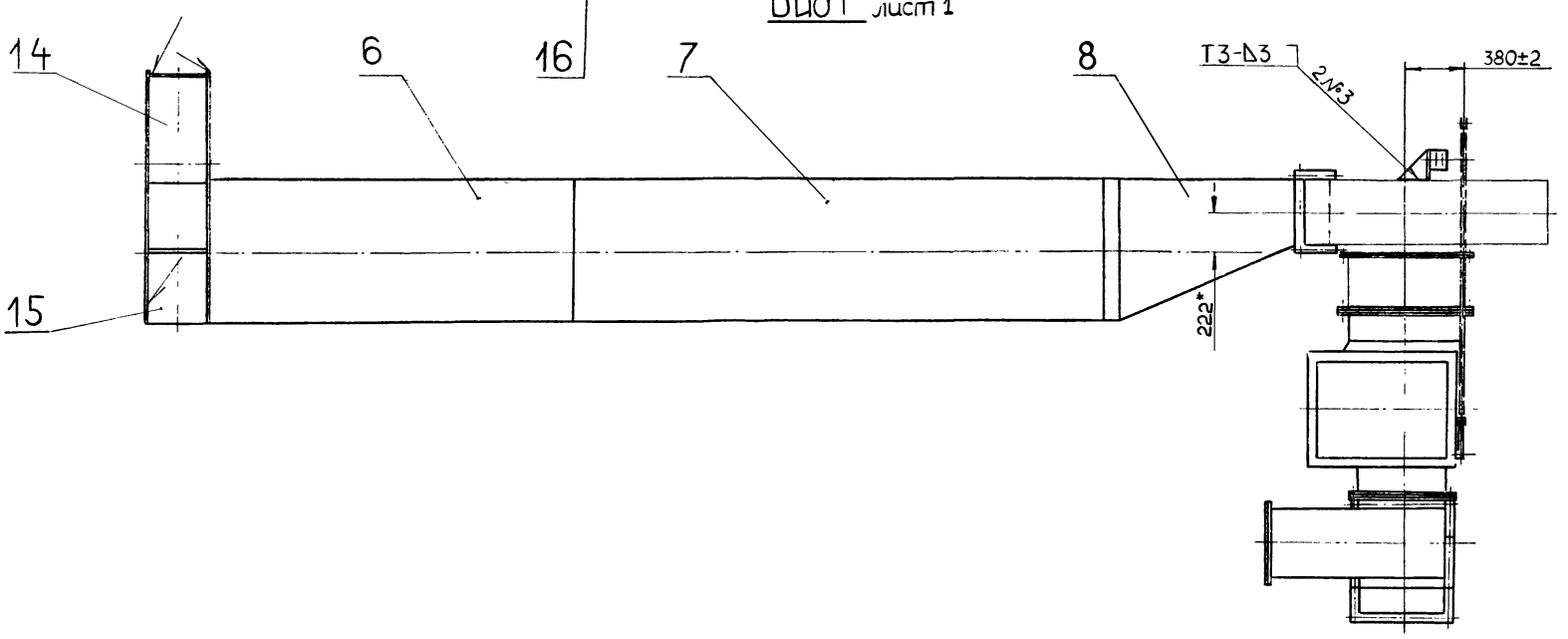

Изм	Лист	№ докум	Подп	Дата	Д 21Б.120.000 СБ	Лист 2

I
М1:1 лист 1

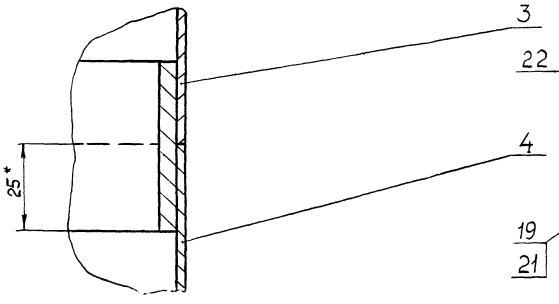

V
М1:1 лист 2

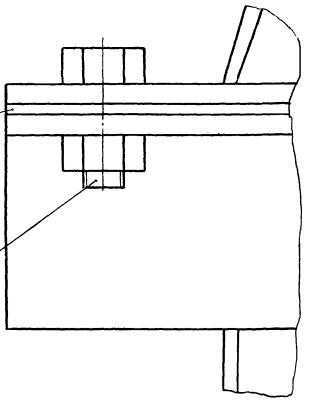

II
М1:1 лист 1

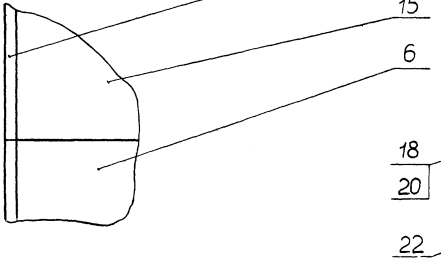

VI
М1:1 лист 2

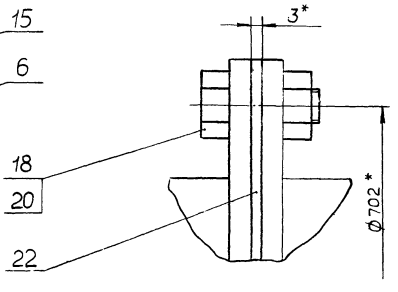

III
М1:1 лист 1

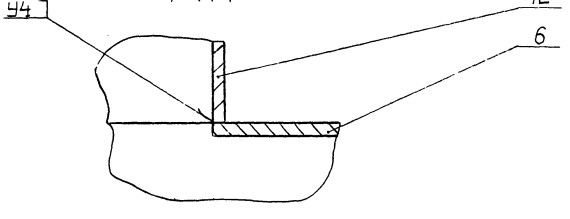

Ж-Ж
М1:1 лист 1

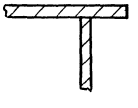

IV
М1:1 лист 2

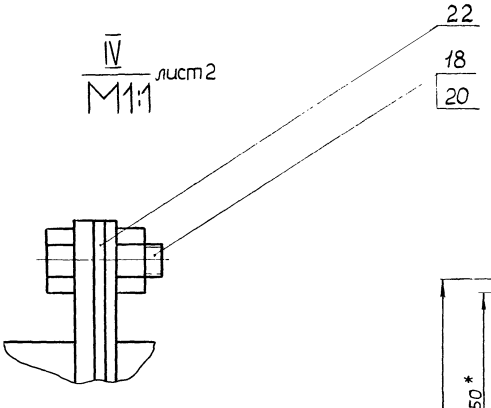

3-3
М1:10 лист 2

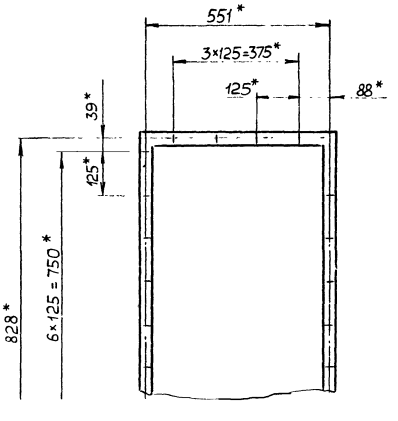

Изм.	Лист	№ докум.	Подп.	Дата	Д 21Б. 120.000 СБ	Лис 3
		20072-03		10		

Д21Б.120.006

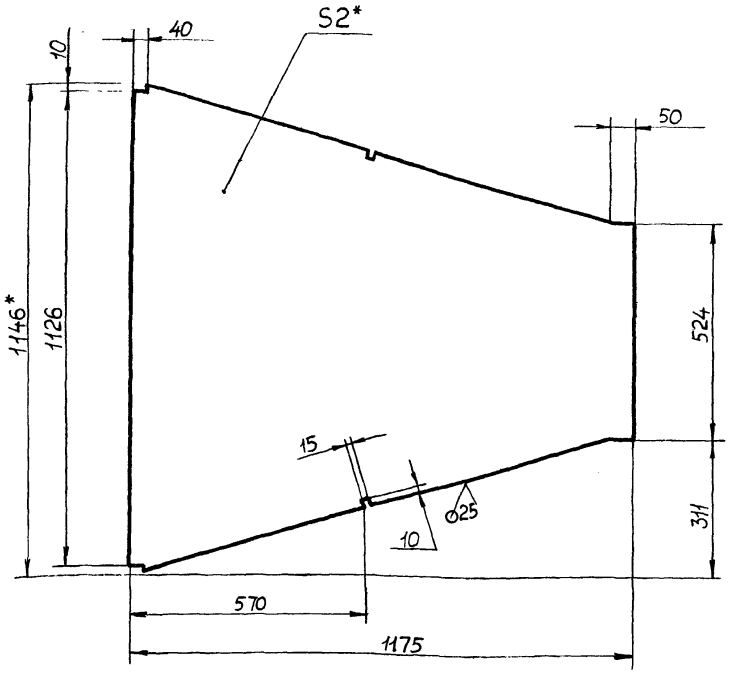

1.* Размеры для справок.

2. Неуказанные предельные отклонения размеров $\pm\frac{IT16}{2}$.

Изм.	Лист	№ докум.	Подп.	Дата
Разраб.		Шилина		2.11.83
Пров.		Мордвинкин		
Т. контр.				
Н. контр.		Мюнтер		
Утв.				

Д21Б.120.006

Стенка

Лит.	Масса	Масштаб
И	15,9	1:10

Лист | Листов 1

Лист Б-ПН-2,0 ГОСТ19903-74 5-IV-Н-ВСт3сп ГОСТ16523-70

Госстрой СССР ГПИ Горьковский САНТЕХПРОЕКТ

Копировал: Малкина Формат А4

Д21Б.120.003

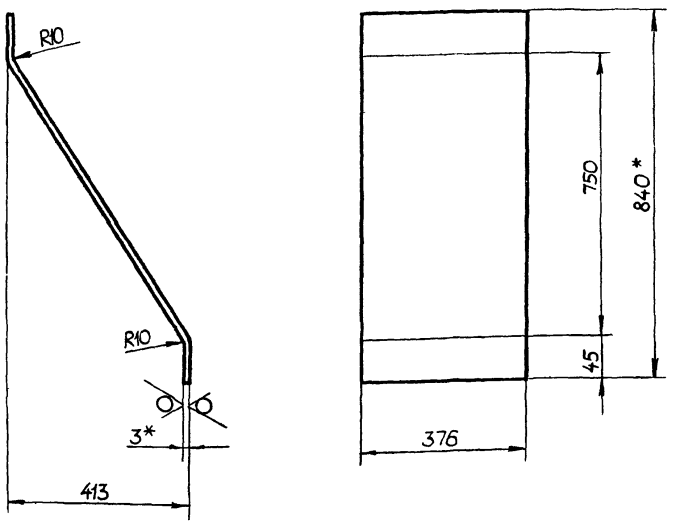

1* Размеры для справок.

2. Неуказанные предельные отклонения размеров: $h16, \pm\frac{IT16}{2}$

Изм.	Лист	№ докум.	Подп.	Дата
Разраб.		Глинникова		2.11.83
Пров.		Мордвинкин		
Т. контр.				
Н. контр.		Мюнтер		
Утв.				

Д21Б.120.003

Стенка

Лит.	Масса	Масштаб
И	8,1	1:10

Лист | Листов 1

Лист Б-ПН-3 ГОСТ19903-74 5-IV-Н-ВСт3сп ГОСТ16523-70

Госстрой СССР ГПИ Горьковский САНТЕХПРОЕКТ

Копировал: Малкина Формат А4

Инв.№ подл. | Подп. и дата | Взам. инв.№ | Инв.№ дубл. | Подп. и дата

Д21Б.120.002

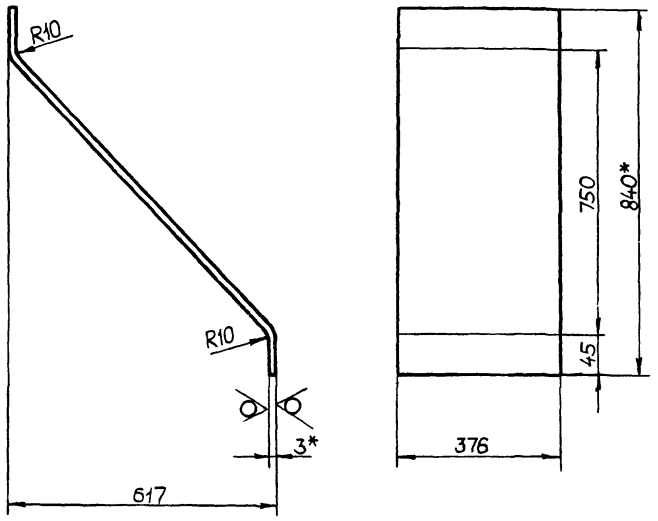

1* Размеры для справок.

2. Неуказанные предельные отклонения размеров: $h16, \pm\frac{IT16}{2}$.

Изм.	Лист	№ докум.	Подп.	Дата
Разраб.		Глинникова		2.11.83
Пров.		Мордвинкин		
Т. контр.				
Н. контр.		Мюнтер		
Утв.				

Д21Б.120.002

Стенка

Лит.	Масса	Масштаб
И	8,3	1:10

Лист | Листов 1

Лист Б-ПН-3 ГОСТ19903-74 5-IV-ВСт3сп ГОСТ16523-70

Госстрой СССР ГПИ Горьковский САНТЕХПРОЕКТ

Копировал: Малкина Формат А4

Д21Б.120.001

Рис.1

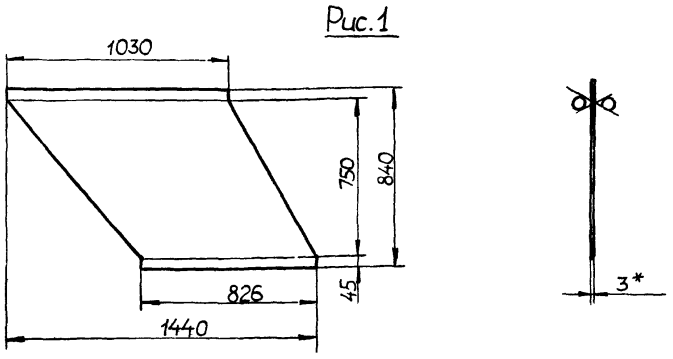

Рис.2

Остальное – см. рис.1

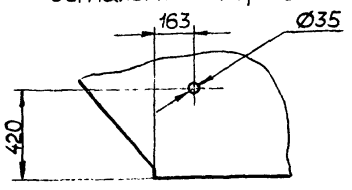

Обозначение	Рис.	Масса, кг
Д21Б.120.001	1	18,37
–01	2	18,35

1.* Размеры для справок.

2. Неуказанные предельные отклонения размеров: $H14; H16; \pm\frac{IT16}{2}$

Изм.	Лист	№ докум.	Подп.	Дата
Разраб.		Мордвинкин		2.11.83
Пров.		Мордвинкин		
Т. контр.				
Н. контр.		Мюнтер		
Утв.				

Д21Б.120.001

Стенка

Лит.	Масса	Масштаб
И	см. табл.	—

Лист | Листов 1

Лист Б-ПН-3 ГОСТ19903-74 5-IV-НВСт3сп ГОСТ16523-70

Госстрой СССР ГПИ Горьковский САНТЕХПРОЕКТ

Копировал: Малкина Формат А4

Инв.№ подл. | Подп. и дата | Взам. инв.№ | Инв.№ дубл. | Подп. и дата

Д 21Б.120.014

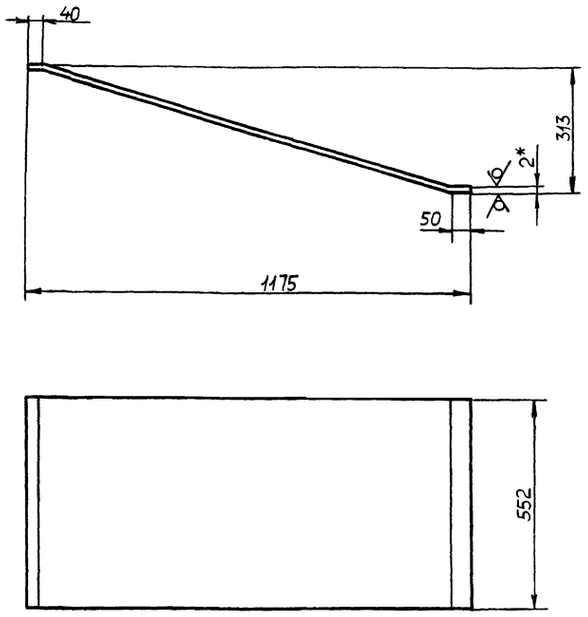

1.* Размеры для справок.

2. Неуказанные предельные отклонения размеров $\pm \frac{IT16}{2}$.

Изм.	Лист	№ докум.	Подп.	Дата
Разраб.		Шилина		2.11.83
Пров.		Мордвинкин		
Т.контр.				
Н.контр.		Мюнтер		
Утв.				

Стенка

Лит.	Масса	Масштаб
И	7,3	1:10

Лист | Листов 1

Госстрой СССР ГПИ Горьковский САНТЕХПРОЕКТ

Лист: Б-ПН-2.0 ГОСТ 19903-74 / 5-IV-Н-ВСт3сп ГОСТ 16523-70

Копировал: Малкина Формат А4

Д 21Б.120.008

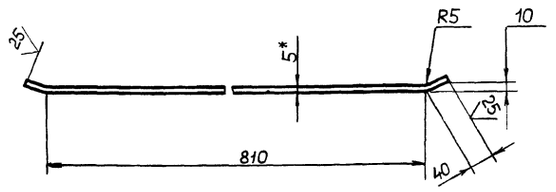

1.* Размеры для справок.

2. Неуказанные предельные отклонения размеров $\pm \frac{IT16}{2}$.

Изм.	Лист	№ докум.	Подп.	Дата
Разраб.		Бердышева		2.11.83
Пров.		Мордвинкин		
Т.контр.				
Н.контр.		Мюнтер		
Утв.				

Ребро

Лит.	Масса	Масштаб
И	1,75	1:10

Лист | Листов 1

Госстрой СССР ГПИ Горьковский САНТЕХПРОЕКТ

Полоса Б-2 5×50 ГОСТ 103-76 / ВСт3сп ГОСТ 535-79

Копировал Малкина Формат А4

Инв.№ подл. | Подп. и дата | Взам.инв.№ | Инв.№дубл. | Подп. и дата

Формат	Зона	Поз.	Обозначение	Наименование	Кол.	Примечание
Б4		6	Д 21Б.120.011	Ребро		
				Полоса Б-2 5×50 ГОСТ 103-76 / ВСт3сп ГОСТ 535-79		
				L=539 h16	2	1,06 кг
Б4		7	Д 21Б.120.012	Ребро		
				Полоса Б-2 5×50 ГОСТ 103-76 / ВСт3сп ГОСТ 535-79		
				L=636 h16	2	1,25 кг
Б4		8	Д 21Б.120.013	Ребро		
				Полоса Б-2 5×50 ГОСТ 103-76 / ВСт3сп ГОСТ 535-79		
				L=590 h16	2	1,17 кг
А4		9	Д 21Б.120.014	Стенка	2	
Б4		10	Д 21Б.120.015	Полоса		
				Полоса Б-2 5×50 ГОСТ 103-76 / ВСт3сп ГОСТ 535-79		
				L=542 h16	2	1,06 кг
Б4		11	Д 21Б.120.016	Полоса		
				Полоса Б-2 5×50 ГОСТ 103-76 / ВСт3сп ГОСТ 535-79		
				L=490 h16	2	0,97 кг
				Прочие изделия		
		12		Крюк 1100		
				01 МВН 3076-65	4	0,55 кг

Д 21Б.120.010 Лист 2

Изм. Лист № докум. Подп. Дата

Копировал Малкина Формат А4

Формат	Зона	Поз.	Обозначение	Наименование	Кол.	Примечание
				Документация		
А2			Д 21Б.120.010 СБ	Сборочный чертеж		
				Детали		
Б4		1	Д 21Б.120.005	Уголок		
				Уголок Б-63×63×6 ГОСТ 8509-72 / ВСт3сп ГОСТ 535-79		
				L=1126 h16	2	6,45кг
А4		2	Д 21Б.120.006	Стенка	2	
Б4		3	Д 21Б.120.007	Уголок		
				Уголок Б-63×63×6 ГОСТ 8509-72 / ВСт3сп ГОСТ 535-79		
				L=682 h16	2	3,9 кг
А4		4	Д 21Б.120.008	Ребро	2	
Б4		5	Д 21Б.120.009	Накладка		
				Полоса Б-2 5×50 ГОСТ 103-76 / ВСт3сп ГОСТ 535-79		
				L=80 h16	2	0,16 кг

Инв.№ подл. | Подп. и дата | Взам.инв.№ | Инв.№дубл. | Подп. и дата

Изм.	Лист	№ докум.	Подп.	Дата
Разраб.		Бердышева		2.11.83
Пров.		Мордвинкин		
Нач.отд.				
Н.контр.		Мюнтер		
Утв.				

Д 21Б.120.010

Короб

Лит.	Лист	Листов
И	1	2

Госстрой СССР ГПИ Горьковский САНТЕХПРОЕКТ

20072-03 12 Копировал Малкина Формат А4

Д 21Б.120.010 СБ

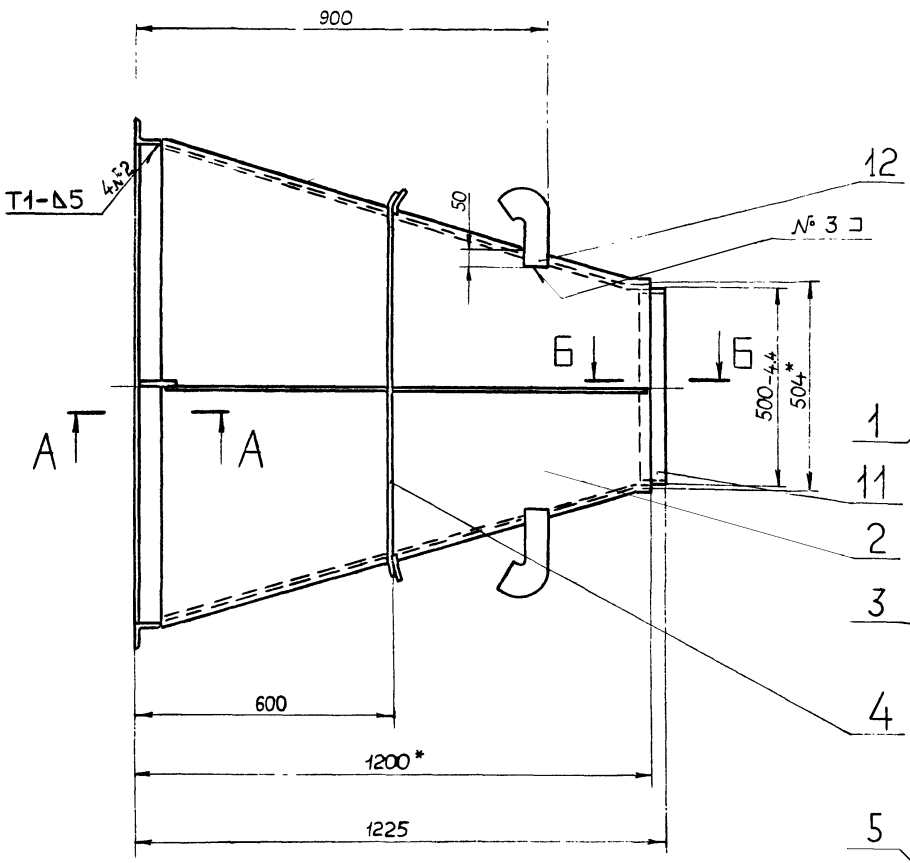

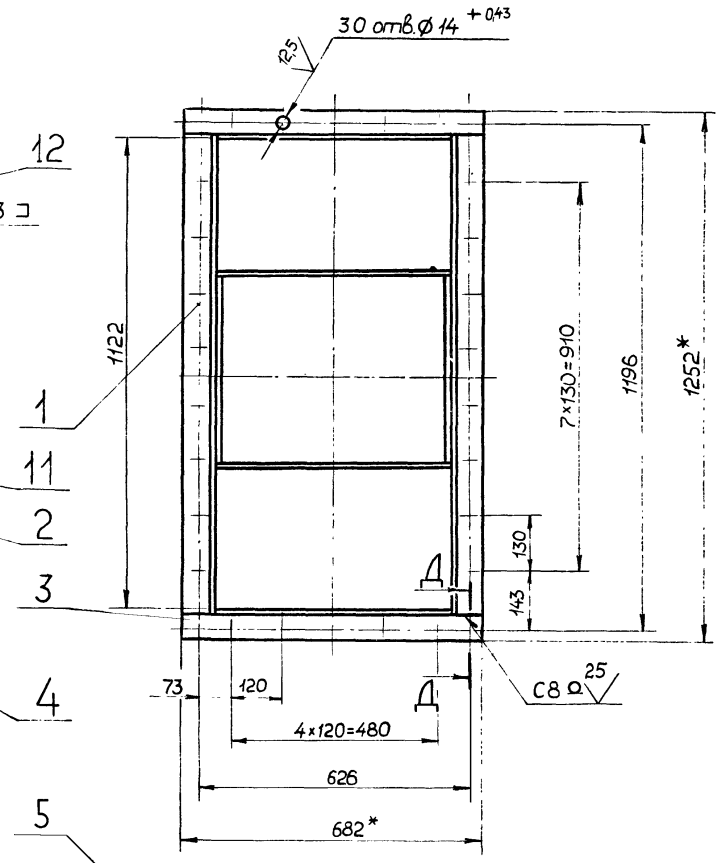

А – А
М1:2

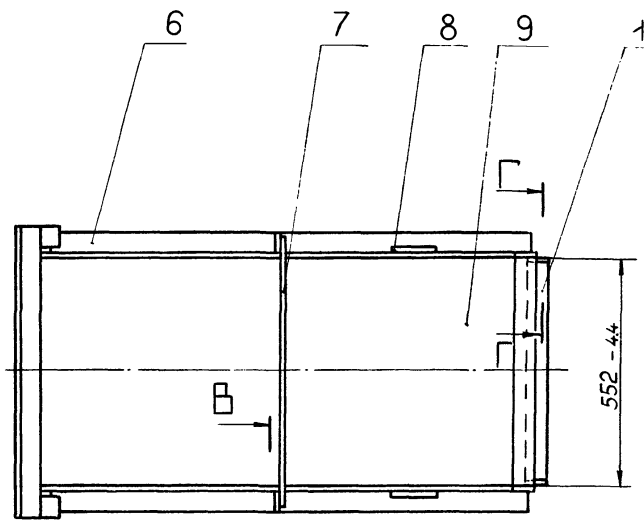

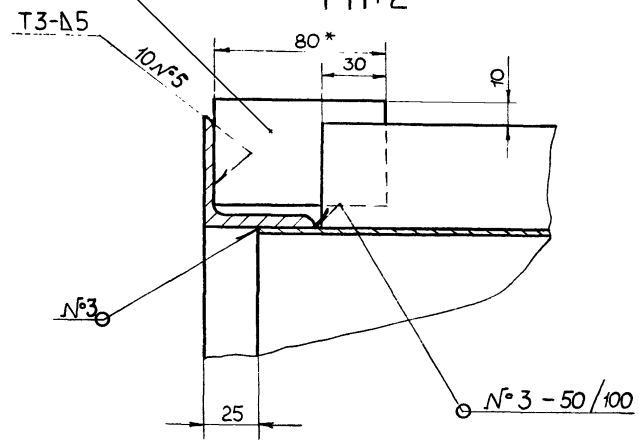

Г – Г
М1:2

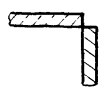

Д – Д
М1:1

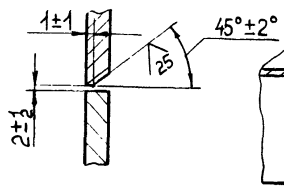

Б – Б
М1:2

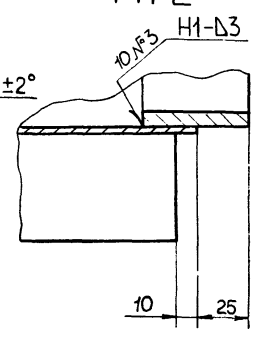

В – В
М1:2

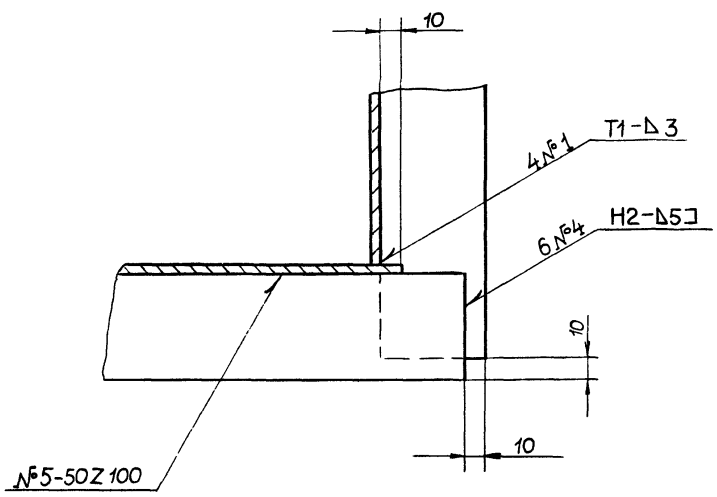

1.* Размеры для справок.

2. Неуказанные предельные отклонения размеров $\pm \frac{IT16}{2}$.

3. Сварные швы по ГОСТ 5264 - 80.

Изм.	Лист	№ докум.	Подп.	Дата	Д 21Б.120.010 СБ		
Разраб		Шилина		22.1.83	Короб	Лит	Масса 83	Масштаб 1:10
Пров.		Мордвинкин				И		
Т.контр.						Лист	Листов 1	
Нач.отд.						ГПИ Госстрой СССР Горьковский САНТЕХПРОЕКТ		
Н.контр.		Мюнтер						
Утв.								

Д21Б.120.020 СБ

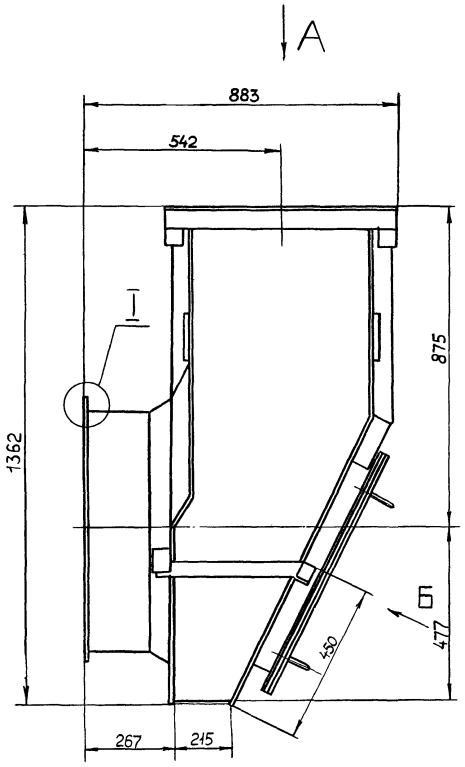

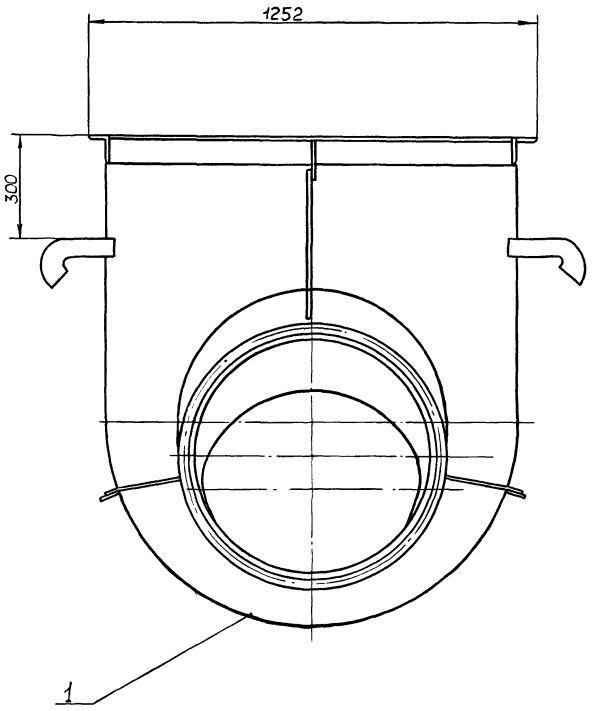

Вид Б повернуто

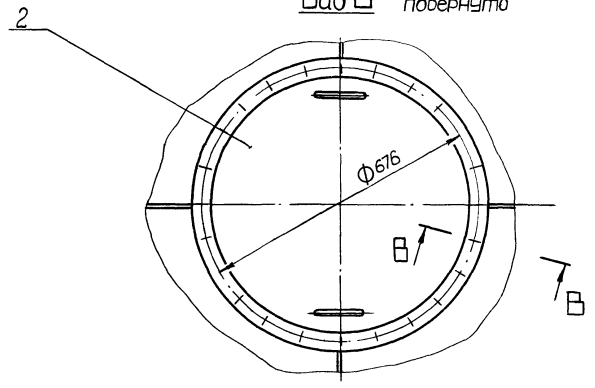

Вид А

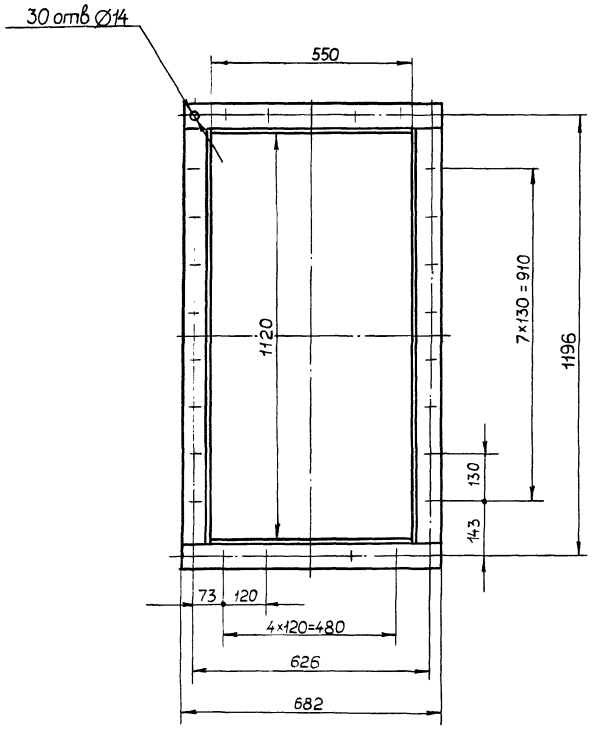

I
М1:1

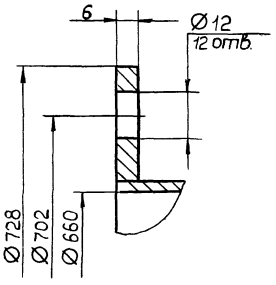

В-В
М1:2

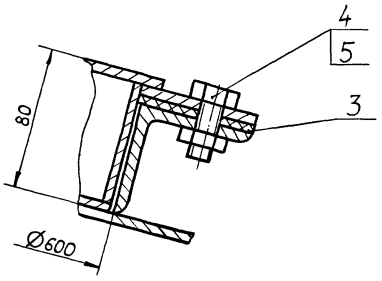

Размеры для справок.

					Д21Б.120.020 СБ		
Изм.	Лист	№ докум.	Подп.	Дата	Карман всасывающий	Лит.	Масса	Масштаб
Разраб.		Шилина		5.11.82		И	230	1:10
Пров.		Моравинкин				Лист	Листов 1
Т. контр.						Госстрой СССР ГПИ Горьковский САНТЕХПРОЕКТ	
Нач. отд.							
Н. контр.		Монтер					
Утв.							

Д 21Б.120.017

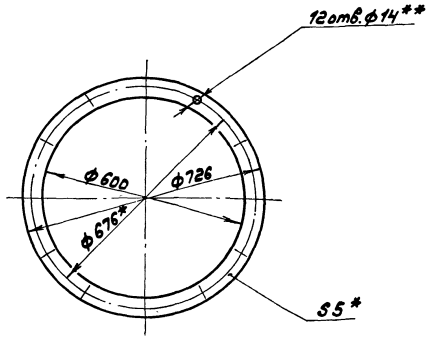

1.* Размеры для справок.
2.** Обработать по сопрягаемой детали.

Изм.	Лист	№ докум.	Подп.	Дата	Д 21Б.120.017			
Разраб.		Шилина		25.4.83	Прокладка	Лит. И	Масса 1,7	Масштаб 1:10
Пров.		Мордвинкин				Лист	Листов 1	
Т. контр.					Картон асбестовый КАОН-1-5 ГОСТ 2850-80	Госстрой СССР ГПИ Горьковский Сантехпроект		
Н. контр.		Мюнтер						
Утв.								

формат А4

Формат	Зона	Поз.	Обозначение	Наименование	Кол.	Примечание
А4		9	Д 21Б.120.026	Фланец	1	
А3		10	Д 21Б.120.027	Стенка	1	
Б4		11	Д 21Б.120.028	Ребро		
				Полоса Б-2 5×50 ГОСТ 103-76 / Вст3сп ГОСТ 535-79		
				L=540 h16 25	1	1,06 кг
А3		12	Д 21Б.120.029	Стенка	1	
Б4		13	Д 21Б.120.031	Ребро		
				Полоса Б-2 5×50 ГОСТ 103-76 / Вст3сп ГОСТ 535-79		
				L=290 h16 25	2	0,57 кг
Б4		14	Д 21Б.120.032	Связь		
				Полоса Б-2 5×50 ГОСТ 103-76 / Вст3сп ГОСТ 535-79		
				L=100 h16 25	2	0,2 кг
А4		15	Д 21Б.120.033	Ребро	1	
А4		16	Д 21Б.120.034	Вставка	1	
А4		17	Д 21Б.120.035	Конус	1	
А4		18	Д 21Б.120.036	Патрубок	1	
				Прочие изделия		
		19		Крюк 1100-01		Ленинград „Оргэнергострой"
				МВН 3076-65	4	0,55 кг

Подп. и дата | Инв. № дубл. | Взам. инв. № | Подп. и дата | Инв. № подл.

Изм.	Лист	№ докум.	Подп.	Дата	Д 21Б.120.030	Лист 2

формат А4

Формат	Зона	Поз.	Обозначение	Наименование	Кол.	Примечание
				Документация		
А2			Д 21Б.120.030СБ	Сборочный чертеж		
				Детали		
А4		1	Д 21Б.120.018	Фланец	1	
А4		2	Д 21Б.120.019	Ребро	1	
		3	-01	Ребро	1	
А4		4	Д 21Б.120.021	Ребро	2	
А4		5	Д 21Б.120.022	Стенка	1	
Б4		6	Д 21Б.120.023	Ребро		
				Полоса Б-2 5×50 ГОСТ 103-76 / Вст3сп ГОСТ 535-79		
				L=140 h16 25	1	0,27 кг
Б4		7	Д 21Б.120.024	Связь		
				Уголок Б-63×63×6 ГОСТ 8509-72 / Вст3сп ГОСТ 535-79		
				L=682 h16 25	2	3,9 кг
Б4		8	Д 21Б.120.025	Связь		
				Уголок Б-63×63×6 ГОСТ 8509-72 / Вст3сп ГОСТ 535-79		
				L=1126 h16 25	2	5,4 кг

Изм.	Лист	№ докум.	Подп.	Дата	Д 21Б.120.030			
Разраб.		Шилина		25.4.83	Корпус	Лит. И	Лист 1	Листов 2
Пров.		Мордвинкин				Госстрой СССР ГПИ Горьковский Сантехпроект		
Нач. отд.								
Н. контр.		Мюнтер						
Утв.								

формат А4

Формат	Зона	Поз.	Обозначение	Наименование	Кол.	Примечание
				Документация		
А2			Д 21Б.120.020СБ	Сборочный чертеж		
				Сборочные единицы		
А4		1	Д 21Б.120.030	Корпус	1	
А4		2	Д 21Б.120.040	Крышка	1	
				Детали		
А4		3	Д 21Б.120.017	Прокладка	1	
				Стандартные изделия		
		4		Болт М12×30.36		
				ГОСТ 7798-70	12	
		5		Гайка М12.4		
				ГОСТ 5915-70	12	

Подп. и дата | Инв. № дубл. | Взам. инв. № | Подп. и дата | Инв. № подл.

Изм.	Лист	№ докум.	Подп.	Дата	Д 21Б.120.020			
Разраб.		Шилина		25.4.83	Карман всасывающий	Лит. И	Лист	Листов 1
Пров.		Мордвинкин				Госстрой СССР ГПИ Горьковский Сантехпроект		
Нач. отд.								
Н. контр.		Мюнтер						
Утв.								

20072 03 15 Копировал:

формат А4

А216.120.030СБ

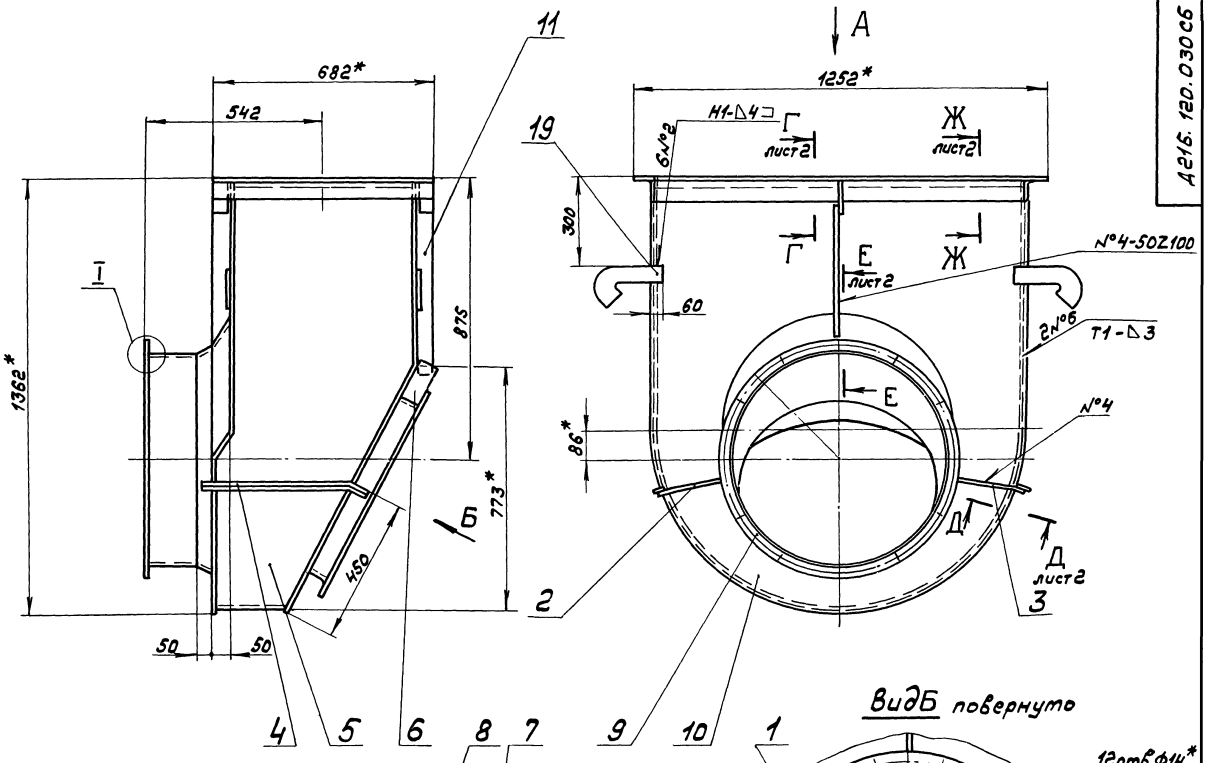

Вид Б повернуто

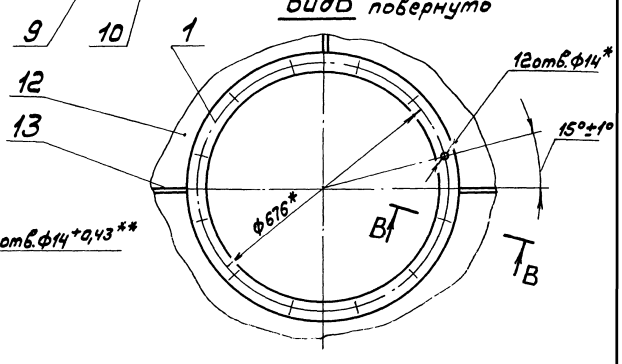

Вид А

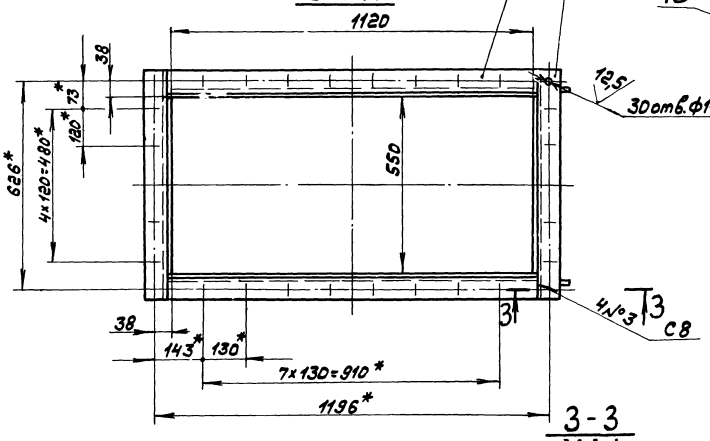

В-В
М1:2

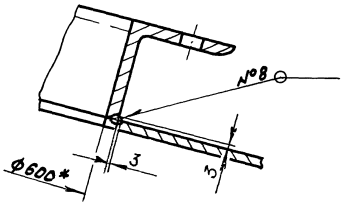

3-3
М1:1

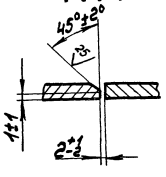

I
М1:1

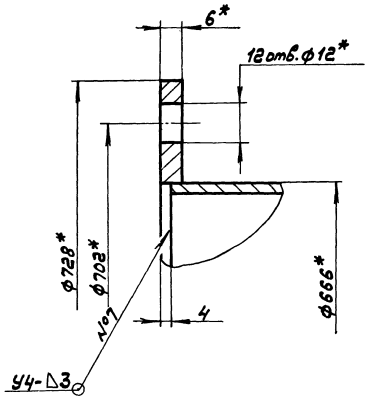

1.* Размеры для справок.
2.** Обработать по сопрягаемой детали.
3. Неуказанные предельные отклонения размеров ± IT16/2.
4. Сварные швы N°1...7 по ГОСТ5264-80.
5. Сварка ручная дуговая.

					А216.120.030СБ			
Изм.	Лист	N°докум.	Подп.	Дата	Корпус	Лит.	Масса	Масштаб
Разраб.		Шилина				И	208,5	1:10
Пров.		Морозинкин				Лист 1	Листов 2	
Т.контр.						Госстрой СССР ГПИ Горьковский Сантехпроект		
Нач.отд.								
Н.контр.		Мюнтер						
Утв.								

Д 216.120.019

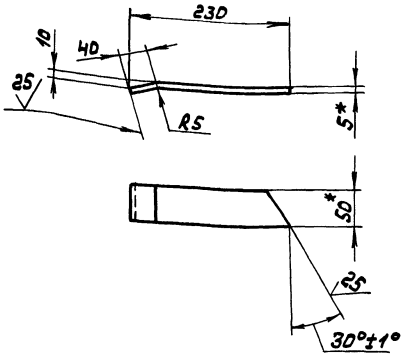

Д 216.120.019-01 - зеркальное отражение
остальное см. Д 216.120.019

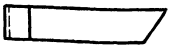

1.* Размеры для справок.
2. Неуказанные предельные отклонения размеров $\pm \frac{IT16}{2}$

Изм.	Лист	№ докум.	Подп.	Дата	Д 216.120.019			
Разраб.		Шилина			Ребро	Лит.	Масса	Масштаб
Пров.		Мордвинкин				И	0,47	1:5
Т. контр.						Лист	Листов 1	
Н. контр.		Мюнтер			Полоса Б-2 5×50 ГОСТ 103-76 Вст3сп ГОСТ 535-79	Госстрой СССР ГПИ Горьковский Сантехпроект		
Утв.								

Формат А4

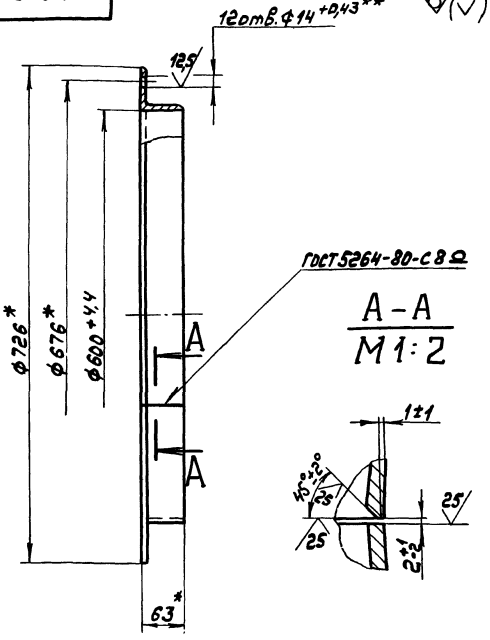

1.* Размеры для справок.
2.** Обработать по сопрягаемой детали.

Изм.	Лист	№ докум.	Подп.	Дата	Д 216.120.018			
Разраб.		Шилина		25.11.83	Фланец	Лит.	Масса	Масштаб
Пров.		Мордвинкин				И	11,9	1:5
Т. контр.						Лист	Листов 1	
Н. контр.		Мюнтер			Уголок Б-63×63×6 ГОСТ 8509-72 Вст3сп ГОСТ 535-79	Госстрой СССР ГПИ Горьковский Сантехпроект		
Утв.								

Формат А4

Инв.№ подл. | Подп. и дата | Взам.инв.№ | Инв.№ дубл. | Подп. и дата

Д-Д
М1:2 лист 1

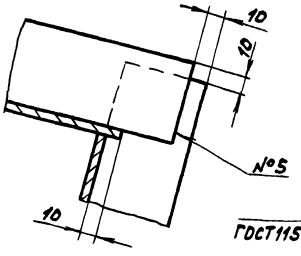

Е-Е
М1:1 лист 1

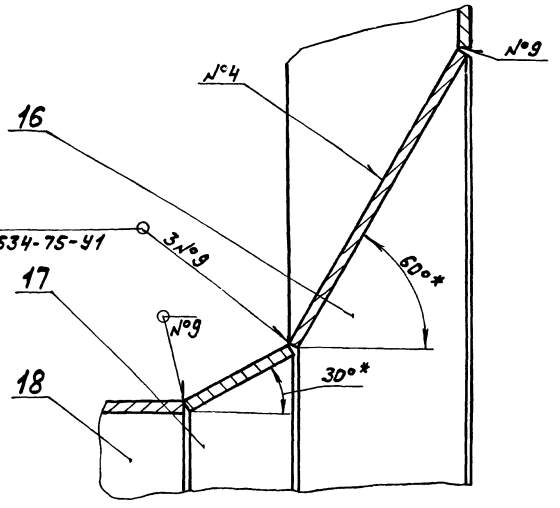

Г-Г
М1:2 лист 1

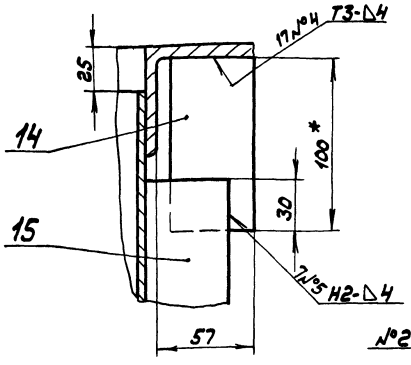

Ж-Ж
М1:2 лист 1

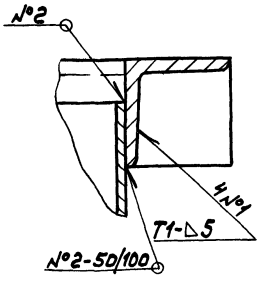

Изм.	Лист	№ докум.	Подп.	Дата	Д 216.120.030СБ	Лист 2

Копировал: Формат А3

Д216.120.027

25/(V)

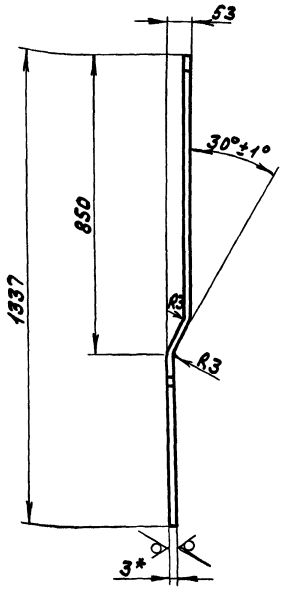

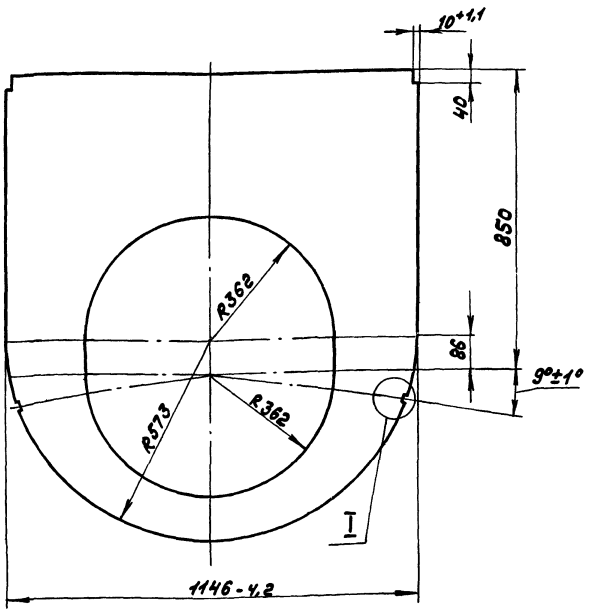

I
M1:1

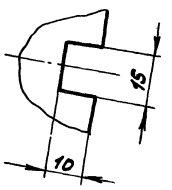

1.*Размеры для справок.
2.Неуказанные предельные отклонения размеров ± IT16/2.

Изм.	Лист	№ докум.	Подп.	Дата
Разраб.	Шилина			25.11.8
Пров.	Нордвинкин			
Т.контр.				
Н.контр.	Мюнтер			
Утв.				

Д216.120.027

Стенка

Лит.	Масса	Масштаб
И	22,5	1:10

Лист | Листов 1

Лист 5-Ш-Н-8Ст3сп ГОСТ 19903-74 / 5-Ш-Н-8Ст3сп ГОСТ 16523-70

Госстрой СССР ГПИ Горьковский Сантехпроект

Формат А3

Д216.120.022

25/(V)

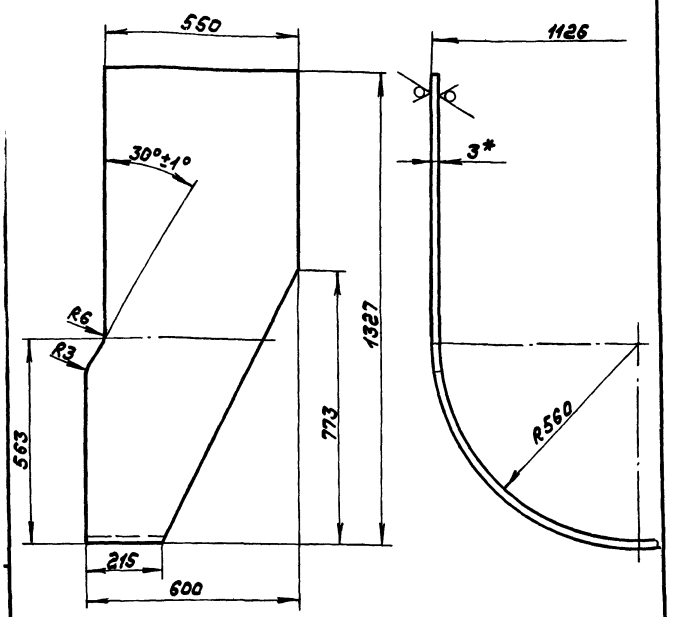

1.*Размеры для справок.
2.Неуказанные предельные отклонения размеров ± IT16/2

Изм.	Лист	№ докум.	Подп.	Дата
Разраб.	Шилина			25.11.8
Пров.	Нордвинкин			
Т.контр.				
Н.контр.	Мюнтер			
Утв.				

Д216.120.022

Стенка

Лит.	Масса	Масштаб
И	45,1	1:5

Лист | Листов 1

Лист 5-Ш-Н-8Ст3сп ГОСТ 19903-74 / 5-Ш-Н-8Ст3сп ГОСТ 16523-70

Госстрой СССР ГПИ Горьковский Сантехпроект

Формат А4

Д216.120.021

25/(V)

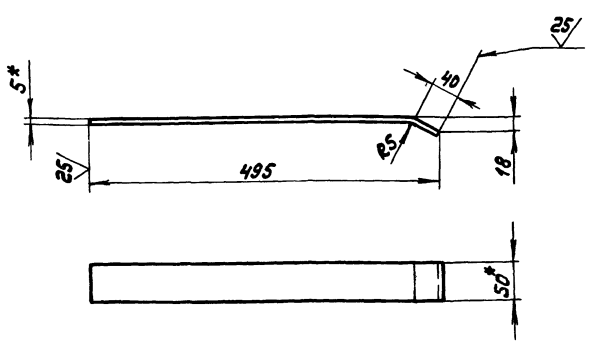

1.*Размеры для справок.
2.Неуказанные предельные отклонения размеров ± IT16/2

Инв.№подл. | Подп. и дата | Взам.инв.№ | Инв.№дубл. | Подп. и дата

Изм.	Лист	№ докум.	Подп.	Дата
Разраб.	Шилина			25.11.8
Пров.	Нордвинкин			
Т.контр.				
Н.контр.	Мюнтер			
Утв.				

Д216.120.021

Ребро

Лит.	Масса	Масштаб
И	1,02	1:5

Лист | Листов 1

Полоса Б-2 5*50 ГОСТ 103-76 / В Ст3сп ГОСТ 535-79

Госстрой СССР ГПИ Горьковский Сантехпроект

Формат А4

Д216.120.029

25 √(√)

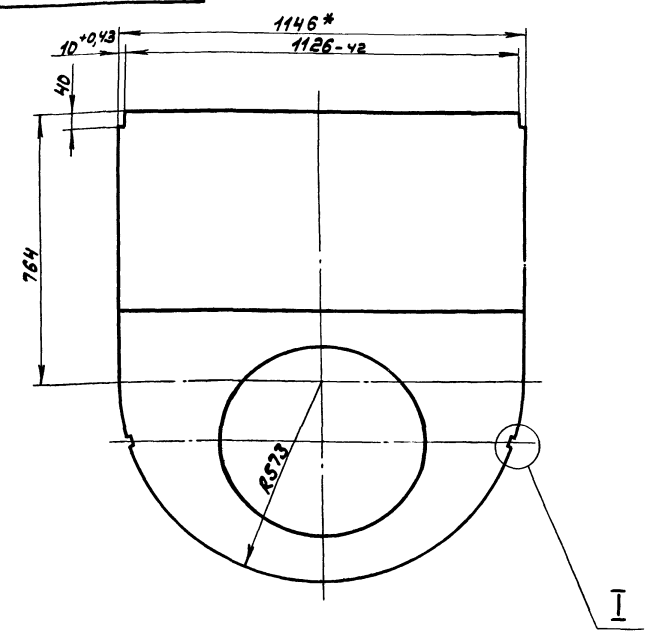

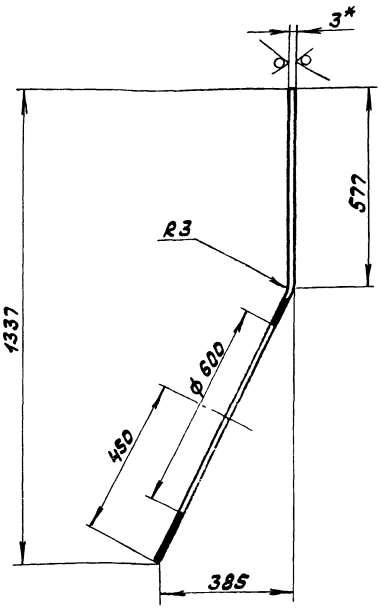

I
M1:1

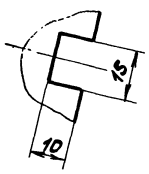

1.*Размеры для справок.

2. Неуказанные предельные отклонения размеров: $H14, \pm \frac{IT16}{2}$

					Д216.120.029			
						Лит.	Масса	Масштаб
Изм.	Лист	№ докум.	Подп.	Дата	Стенка	И	22,5	1:10
Разраб.		Шилина		25.11.83		Лист	Листов 1	
Пров.		Мордвинкин						
Т. контр.					Лист 5-ПН-3 ГОСТ 19903-74 5-Пр-Н-Вст3сп ГОСТ 16523-70	Госстрой СССР ГПИ Горьковский Сантехпроект		
Н. контр.		Мюнтер						
Утв.								

Формат А3

Д216.120.033

√(√)

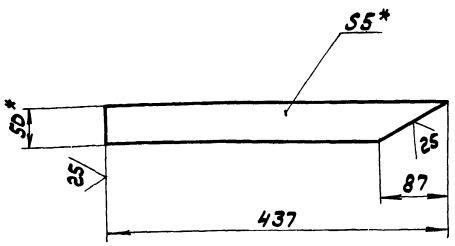

1.*Размеры для справок.

2. Неуказанные предельные отклонения размеров $\pm \frac{IT16}{2}$

					Д216.120.033			
						Лит.	Масса	Масштаб
Изм.	Лист	№ докум.	Подп.	Дата	Ребро	И	0,77	1:5
Разраб.		Шилина		25.11.83		Лист	Листов 1	
Пров.		Мордвинкин						
Т. контр.					Полоса 5-2 5×50 ГОСТ 103-76 Вст3сп ГОСТ 535-79	Госстрой СССР ГПИ Горьковский Сантехпроект		
Рук. гр.								
Н. контр.		Мюнтер						
Утв.								

Формат А4

Д216.120.026

25 √(√)

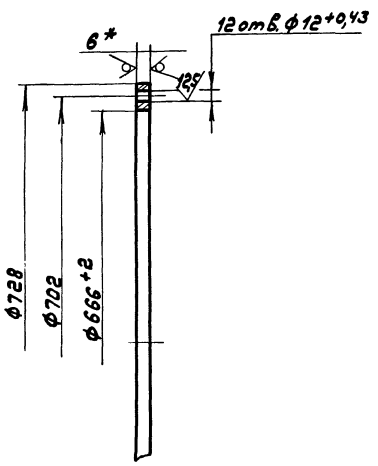

1.*Размеры для справок.

2. Неуказанные предельные отклонения размеров $\pm \frac{IT14}{2}$.

					Д216.120.026			
						Лит.	Масса	Масштаб
Изм.	Лист	№ докум.	Подп.	Дата	Фланец	И	5,1	1:5
Разраб.		Шилина		25.11.83		Лист	Листов 1	
Пров.		Мордвинкин						
Т. контр.					Лист 6-ПН-6 ГОСТ 19903-74 Вст3сп ГОСТ 14637-79	Госстрой СССР ГПИ Горьковский Сантехпроект		
Н. контр.		Мюнтер						
Утв.								

Инв. № подл. | Подп. и дата | Взам. инв. № | Инв. № дубл. | Подп. и дата

Типовой проект 3.0 ... Альбом III, часть 1

Формат	Зона	Поз.	Обозначение	Наименование	Кол.	Примечание
				Документация		
А3			Д 21Б.120.040СБ	Сборочный чертеж		
				Детали		
А4		1	Д21Б.120.037	Фланец	1	
А4		2	Д21Б.120.038	Обечайка	1	
А4		3	Д21Б.120.039	Ручка	1	
Б4		4	Д21Б.120.041	Дно		
				Лист Б-ПН-3,0 ГОСТ 19903-74 / 5-IV-Н-ВСт3сп ГОСТ 16523-70		
				Ф597 h16 25	1	6,6кг
Б4		5	Д21Б.120.042	Крышка		
				Лист Б-ПН-2,0 ГОСТ 19903-74 / 5-IV-Н-ВСт3сп ГОСТ 16523-70		
				Ф615 h16 25	1	4,65кг

Изм.	Лист	№ докум.	Подп.	Дата	Д 21Б.120.040			
Разраб.		Шилина		25.11.83	Крышка	Лит.	Лист	Листов
Пров.		Мордвинкин				И		1
Нач. отд.						Госстрой СССР ГПИ Горьковский Сантехпроект		
Н. контр.		Мюнтер						
Утв.								

Формат А4

Д 21Б.120.036

25/(√)

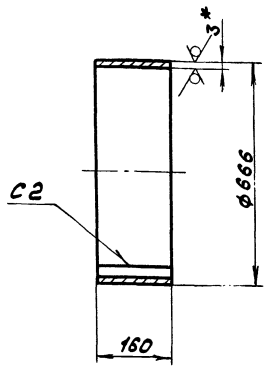

1.* Размер для справок.
2. Неуказанные предельные отклонения размеров h 16
3. Сварные швы по ГОСТ 5264-80.

Изм.	Лист	№ докум.	Подп.	Дата	Д 21Б.120.036			
Разраб.		Шилина		25.11.83	Патрубок	Лит.	Масса	Масштаб
Пров.		Мордвинкин				И	8,0	1:10
Т. контр.						Лист	Листов 1	
Н. контр.		Мюнтер			Лист Б-ПН-3,0 ГОСТ 19903-74 / 5-IV-Н-ВСт3сп ГОСТ 16523-70	Госстрой СССР ГПИ Горьковский Сантехпроект		
Утв.								

Формат А4

Инв. № подл. | Подп. и дата | Взам. инв. № | Инв. № дубл. | Подп. и дата

Д 21Б.120.035

25/(√)

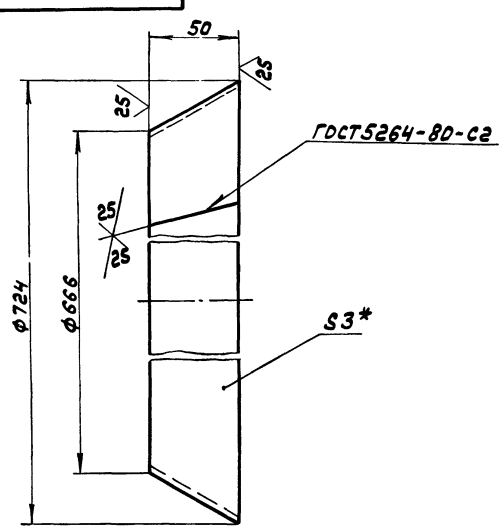

1.* Размер для справок.
2. Неуказанные предельные отклонения размеров: h16, ± IT16/2

Изм.	Лист	№ докум.	Подп.	Дата	Д 21Б.120.035			
Разраб.		Шилина		25.11.83	Конус	Лит.	Масса	Масштаб
Пров.		Мордвинкин				И	3,8	1:2
Т. контр.						Лист	Листов 1	
Н. контр.		Мюнтер			Лист Б-ПН-3,0 ГОСТ 19903-74 / 5-IV-Н-ВСт3сп ГОСТ 16523-70	Госстрой СССР ГПИ Горьковский Сантехпроект		
Утв.								

Формат А4

Д 21Б.120.034

25/(√)

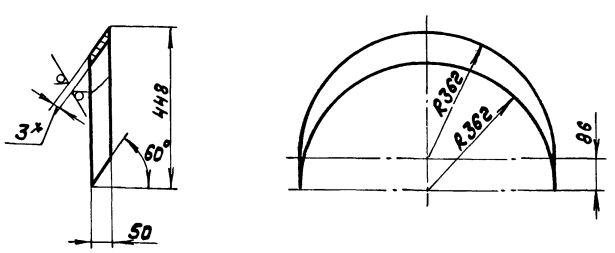

1.* Размер для справок.
2. Неуказанные предельные отклонения размеров ± IT16/2.

Изм.	Лист	№ докум.	Подп.	Дата	Д 21Б.120.034			
Разраб.		Шилина		25.11.83	Вставка	Лит.	Масса	Масштаб
Пров.		Мордвинкин				И	2,9	1:10
Т. контр.						Лист	Листов 1	
Н. контр.		Мюнтер			Лист Б-ПН-3,0 ГОСТ 19903-74 / 5-IV-Н-ВСт3сп ГОСТ 16523-70	Госстрой СССР ГПИ Горьковский Сантехпроект		
Утв.								

Инв. № подл. | Подп. и дата | Взам. инв. № | Инв. № дубл. | Подп. и дата

20072-03 20 Копировал:

Формат А4

А216.120.038

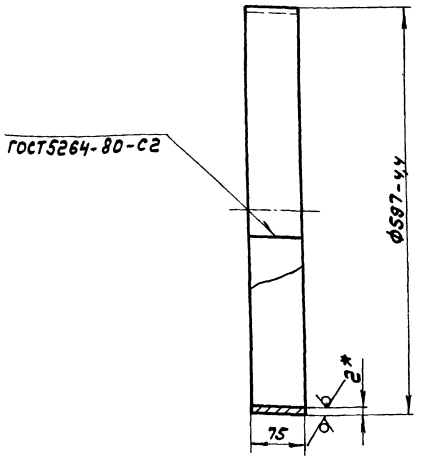

1.*Размеры для справок.
2.Неуказанные предельные отклонения размеров ± IT14/2

Изм.	Лист	№докум.	Подп.	Дата
Разраб.		Шилина		15.11.83
Пров.		Мордвинкин		
Т. контр.				
Н. контр.		Мюнтер		
Утв.				

Д 215.120.038.

Обечайка

Лит.	Масса	Масштаб
И	2,2	1:5
Лист	Листов 1	

Госстрой СССР ГПИ Горьковский Сантехпроект

Лист 5-IV-Н-В Ст3сп ГОСТ16523-70 Б-ПН-2.0 ГОСТ 19903-74

Формат А4

А216.120.037

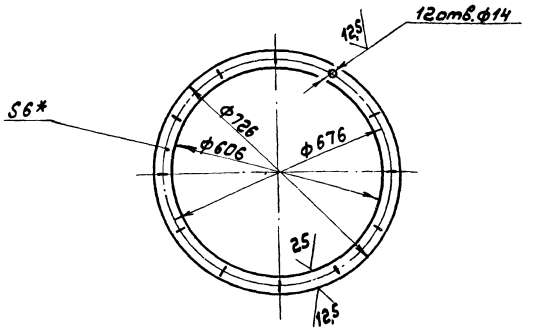

1.*Размеры для справок.
2.Неуказанные предельные отклонения размеров: H14, h14, ± IT14/2

Инв.№подл. | Подп. и дата | Взам.инв.№ | Инв.№дубл. | Подп. и дата

Изм.	Лист	№докум.	Подп.	Дата
Разраб.		Шилина		15.11.83
Пров.		Мордвинкин		
Т. контр.				
Н. контр.		Мюнтер		
Утв.				

Д 215.120.037

Фланец

Лит.	Масса	Масштаб
И	5,9	1:10
Лист	Листов 1	

Госстрой СССР ГПИ Горьковский Сантехпроект

Лист Б-ПН-6 ГОСТ 19903-74 ВСт3сп ГОСТ 14637-79

Формат А4

А216.120.036

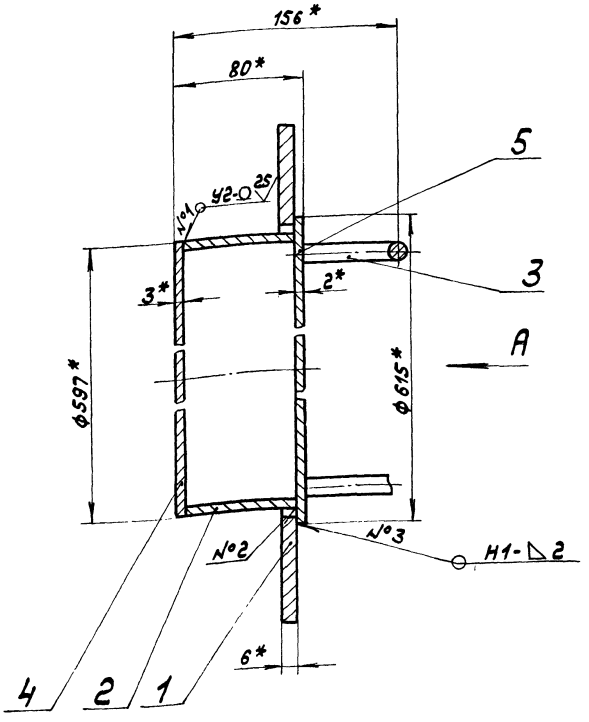

Вид А
М1:5

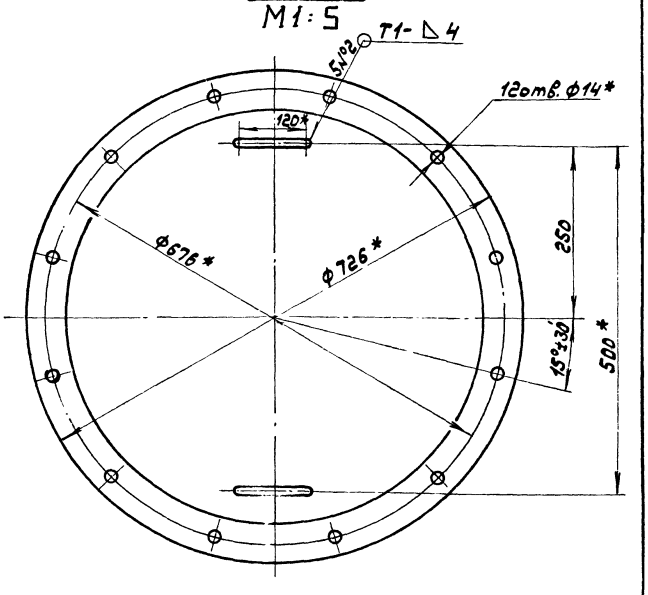

1.*Размеры для справок.
2.Неуказанные предельные отклонения размеров ± IT16/2
3.Сварные швы по ГОСТ 5264-80

Изм.	Лист	№докум.	Подп.	Дата
Разраб.		Шилина		15.11.83
Пров.		Мордвинкин		
Т. контр.				
Н. контр.		Мюнтер		
Утв.				

Д 215.120.040 СБ

Крышка

Лит.	Масса	Масштаб
И	21,5	1:2
Лист	Листов 1	

Госстрой СССР ГПИ Горьковский Сантехпроект

Копировал

Формат А3

Формат	Зона	Поз.	Обозначение	Наименование	Кол.	Примечание
Б4		7	Д 216.120.051	Уголок		
				Уголок Б-63×63×5 ГОСТ 8509-72 / Вст3сп ГОСТ 535-79		
				L=504 h14 25	2	2,2кг.
Б4		8	Д 216.120.052	Планка		
				Полоса Б-2 6×50 ГОСТ 103-76 / Вст3сп ГОСТ 535-79		
				L=404 h14 25	2	0,8кг.
А4		9	Д 216.120.053	Диск	1	
Б4		10	Д 216.120.054	Ребро		
				Полоса Б-2 5×50 ГОСТ 103-76 / Вст3сп ГОСТ 535-79		
				L=584 h16 25	2	1,1кг
Б4		11	Д 216.120.055	ребро		
				Полоса Б-2 5×50 103-76 / Вст3сп ГОСТ 535-79		
				L=484 h16 25	4	0,9кг
				Прочие изделия		
		12		Серьга 1200-01 МВН 3081-65	2	Ленинград «Оргэнергострой»

Изм.	Лист	№ докум.	Подп.	Дата	Д 216.120.060	Лист 2

Формат А4

Формат	Зона	Поз.	Обозначение	Наименование	Кол.	Примечание
				Документация		
*			Д 216.120.060 СБ	Сборочный чертеж		*) А3, А2
				Детали		
А3		1	Д 216.120.044	Стенка	2	
А3		2	Д 216.120.045	Стенка	1	
Б4		3	Д 216.120.046	ребро		
				Полоса Б-2 5×50 ГОСТ 103-76 / Вст3сп ГОСТ 535-79		
				L=735 h14 25	2	1,4кг.
А3		4	Д 216.120.047	Стенка	1	
Б4		5	Д 216.120.048	Уголок		
				Уголок Б-63×63×5 ГОСТ 8509-72 / Вст3сп ГОСТ 535-79		
				L=530 h14 25	2	2,4кг.
Б4		6	Д 216.120.049	Планка		
				Полоса Б-2 6×50 ГОСТ 103-76 / Вст3сп ГОСТ 535-79		
				L=1160 h14 25	2	2,3кг.

Инв.№ подл. | Подп. и дата | Взам. инв.№ | Инв.№ дубл. | Подп. и дата

Изм.	Лист	№ докум.	Подп.	Дата	Д 216.120.060		
Разраб.		Глинников		25.11.83	Короб	Лит. И	Лист 1 / Листов 2
Пров.		Мордвинкин				Госстрой СССР ГПИ Горьковский Сантехпроект	
Нач. отд.							
Н. контр.		Мюнтер					
Утв.							

Формат А4

Формат	Зона	Поз.	Обозначение	Наименование		Примечание
				Документация		
А2			Д 216.120.050 СБ	Сборочный чертеж		
				Сборочные единицы		
А4		1	Д 216.120.060	Короб	1	
А4		2	Д 216.120.070	Фланец	1	
				Детали		
Б4		3	Д 216.120.043	Сетка		
				Сетка 18-2,50 НУ ГОСТ 3826-82		
				1504×1160/h16 25	1	3,4кг.
				Стандартные изделия		
		4		Болт М6×30.36 ГОСТ 7798-70	30	
		5		Гайка М6.4 ГОСТ 5915-70	30	

Изм.	Лист	№ докум.	Подп.	Дата	Д 216.120.050		
Разраб.		Глинников		25.11.83	Патрубок заборный.	Лит. И	Лист / Листов 1
Пров.		Мордвинкин				Госстрой СССР ГПИ Горьковский Сантехпроект	
Нач. отд.							
Н. контр.		Мюнтер					
Утв.							

Формат А4

Д 216.120.039

25 (√)

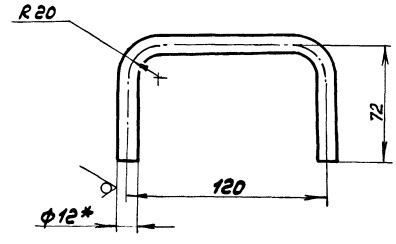

1.*Размеры для справок.
2. Неуказанные предельные отклонения размеров ± IT16/2.

Инв.№ подл. | Подп. и дата | Взам. инв.№ | Инв.№ дубл. | Подп. и дата

Изм.	Лист	№ докум.	Подп.	Дата	Д 216.120.039			
Разраб.		Шилина		25.11.83	Ручка	Лит. И	Масса 0,22	Масштаб 1:2
Пров.		Мордвинкин				Лист	Листов	
Т. контр.					Круг В-12 ГОСТ 2590-71 / Вст3сп ГОСТ 535-79	Госстрой СССР ГПИ Горьковский Сантехпроект		
Н. контр.		Мюнтер						
Утв.								

 Копировал Формат А4

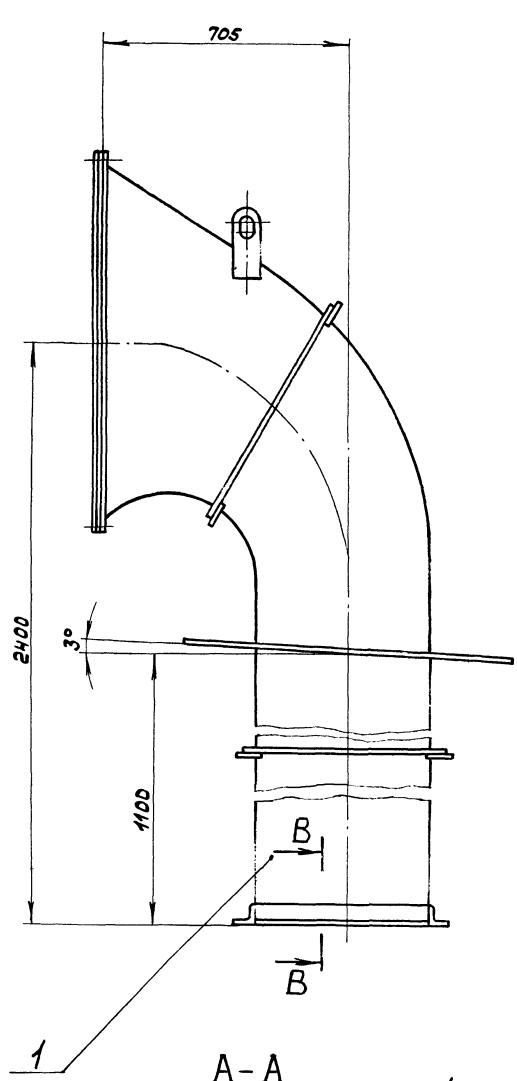

А-А
М1:1

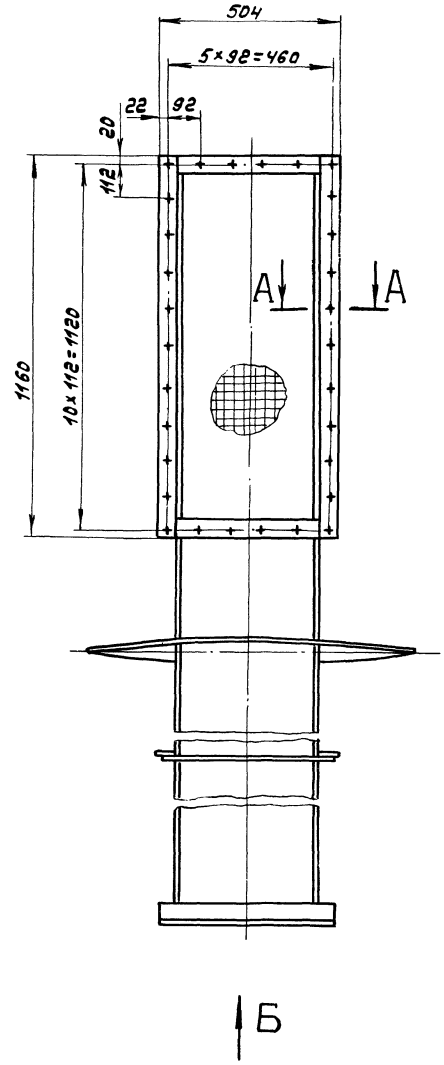

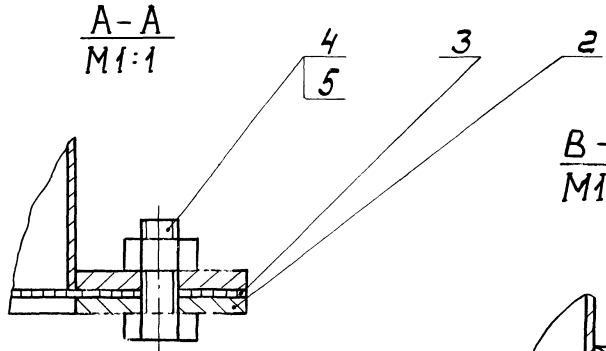

В-В
М1:2

Вид Б

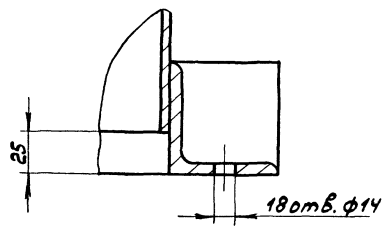

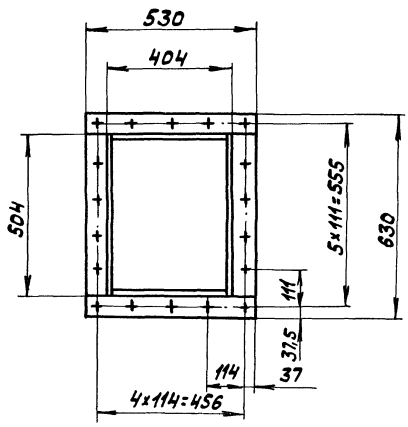

Размеры для справок.

					Д.21Б.120.050СБ		
Изм.	Лист	№докум.	Подп.	Дата	Патрубок заборный	Лит.	Масса / Масштаб
Разраб.		Глинников		25.11.83		И	101 / 1:10
Пров.		Моровинкин				Лист	Листов 1
Т.контр.						Госстрой СССР ГПИ Горьковский Сантехпроект	
Н.контр.		Инженер					
Утв.							

Копировал

Формат А2

Д21Б.120.060СБ

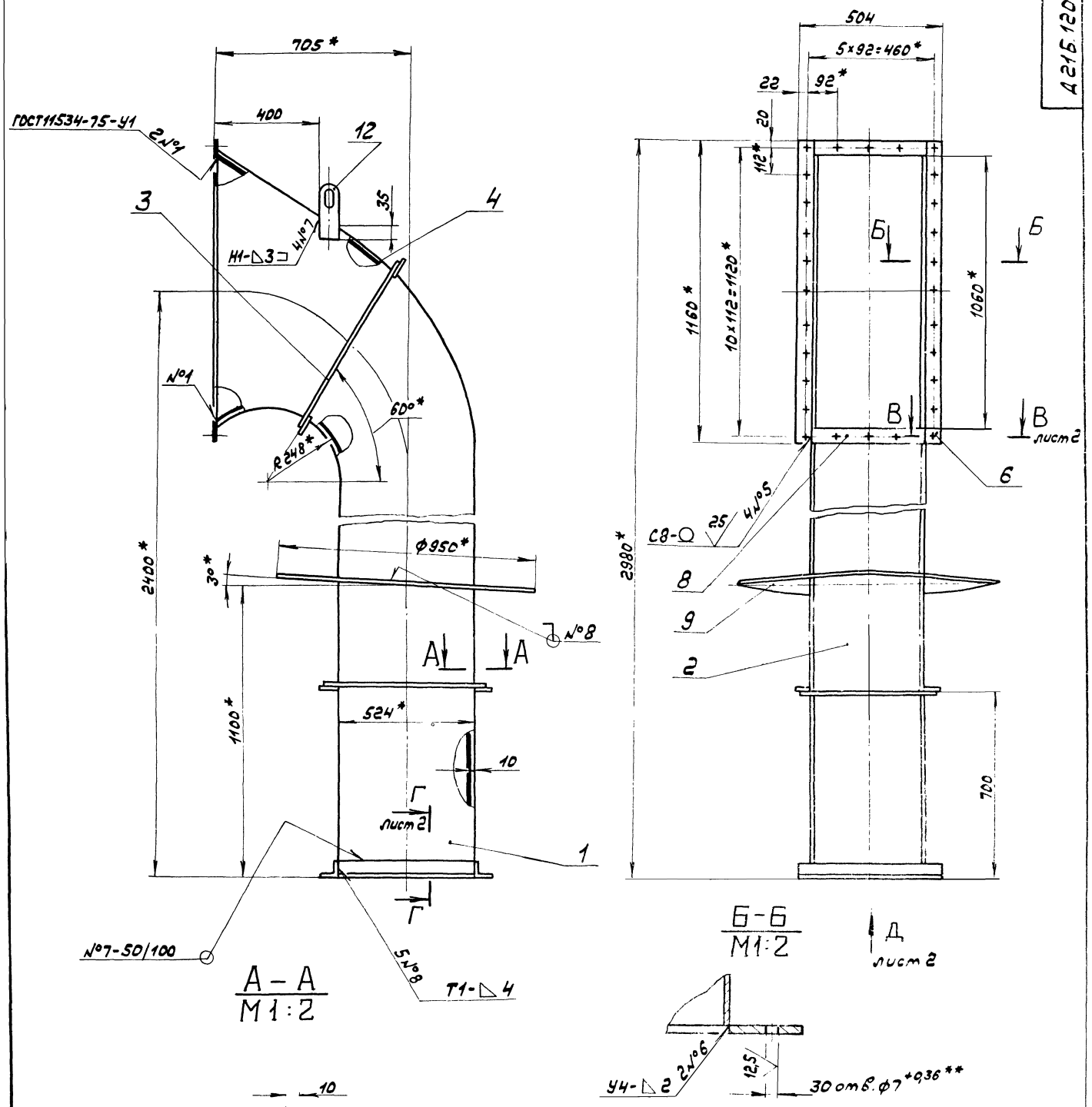

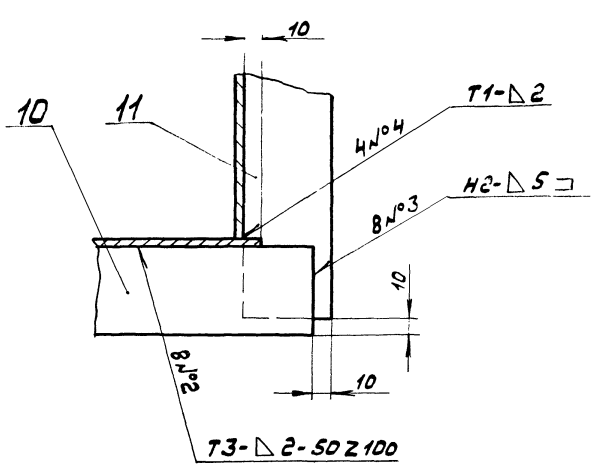

1.*Размеры для справок.
2.**Обработать по сопрягаемой детали.
3. Неуказанные предельные отклонения размеров: Н16, h16, $\pm \frac{IT16}{2}$
4. Сварные швы №2...8 по ГОСТ 5264-80

					Д21Б.120.060СБ			
Изм.	Лист	№ докум.	Подп.	Дата	Короб	Лит.	Масса	Масшта
Разраб.		Пимников		14.11.85		И	92	1:10
Пров.		Мордвинкин				Лист 1	Листов 2	
Т.контр.						Госстрой ССР ГПИ Горьковский Сантехпроект		
Н.контр.		Мюнтер						
Утв.								

Копировал. формат А2

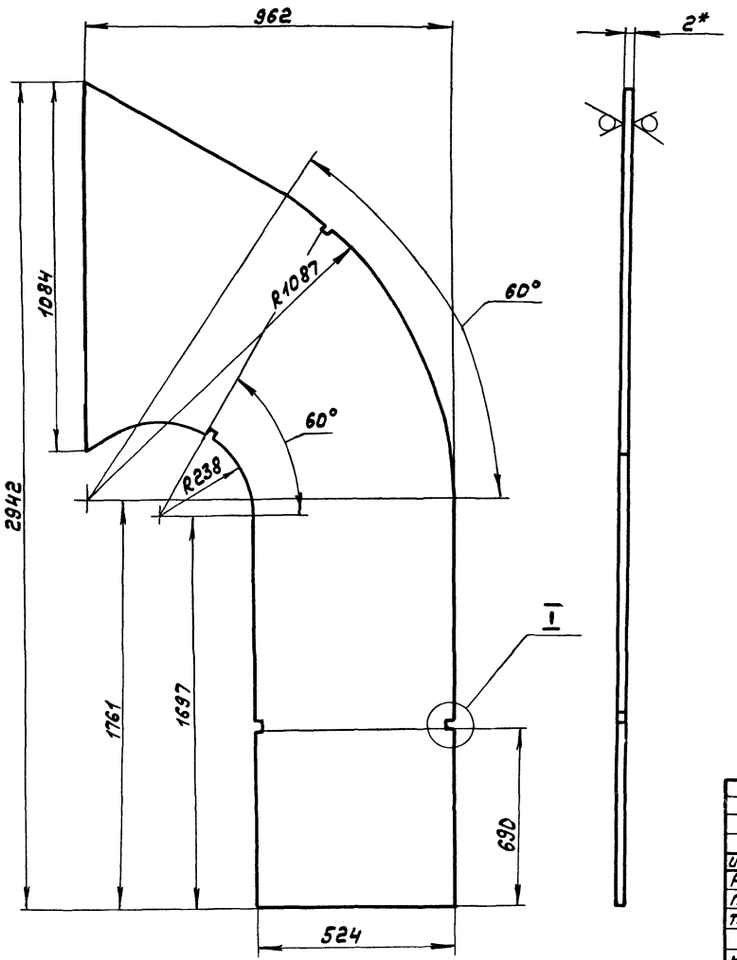

I
М1:1

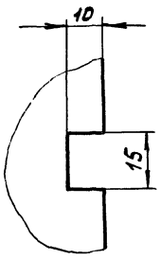

1.* Размеры для справок.

2. Неуказанные предельные отклонения размеров: H14, h14, $\pm \frac{IT14}{2}$.

					Д216.120.044		
Изм.	Лист	№докум.	Подп.	Дата	Стенка	Лит.	Масса / Масштаб
Разраб.		Глинников				И	24,2 / 1:10
Пров.		Мордвинкин				Лист	Листов 1
Т. контр.							
Н. контр.		Мюнтер			Лист Б-ПН-2,0 ГОСТ 19903-74 / Б-Ц-Н-ВСт3сп ГОСТ 16523-70	Госстрой СССР ГПИ Горьковский Сантехпроект	
Утв.							

Формат А3

Г – Г
М1:2 лист 1

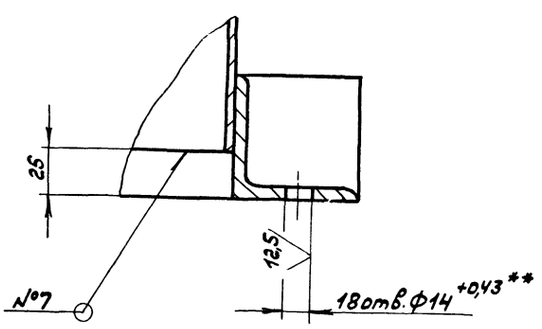

В – В
М1:1 лист 1

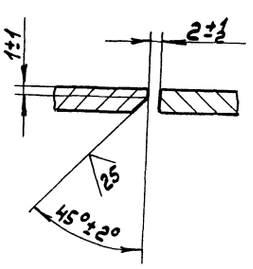

Вид Д лист 1

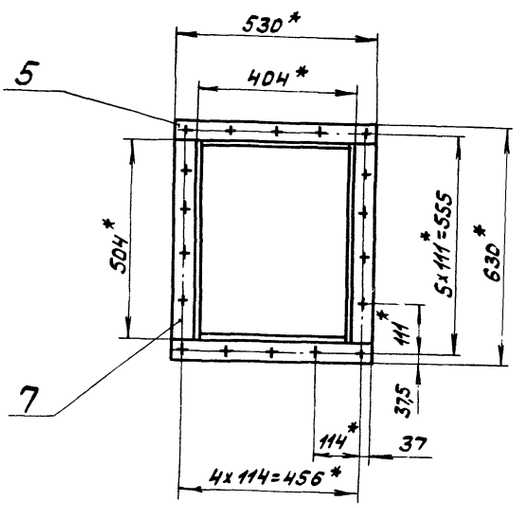

Изм.	Лист	№докум.	Подп.	Дата	Д 216.120.060 СБ		Лист 2

25/(М)

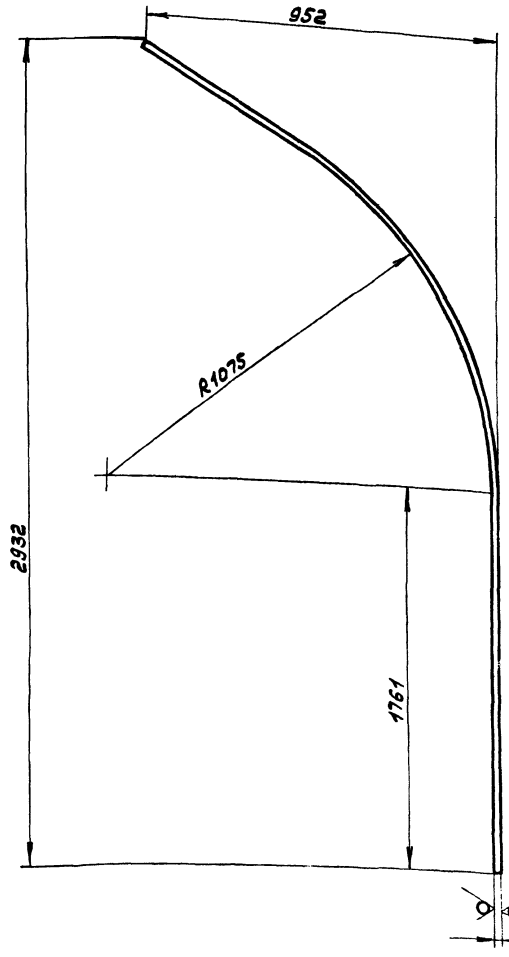

1.* Размеры для справок.

2. Неуказанные предельные отклонения размеров: h14, $\pm \frac{IT14}{2}$.

					Д21Б.120.047		
Изм.	Лист	№ докум.	Подп.	Дата	Стенка	Лит.	Масса	Масштаб
Разраб.		Глинников				И	15	1:10
Пров.		Мордвинкин				Лист	Листов 1	
Т. контр.					Лист Б-ПН-2,0 ГОСТ 19903-74 / 5-Ш-Н-В Ст3сп ГОСТ 16523-70	Госстрой СССР ГПИ Горьковский Сантехпроект	
Н. контр.		Мюнтер					
Утв.							

Формат А3

25/(М)

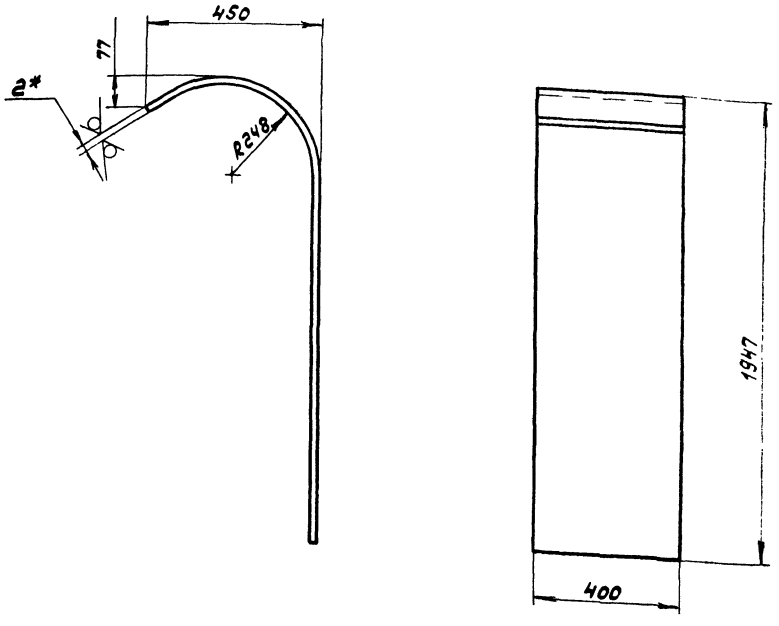

1.* Размеры для справок.

2. Неуказанные предельные отклонения размеров $\pm \frac{IT14}{2}$.

					Д21Б.120.045		
Изм.	Лист	№ докум.	Подп.	Дата	Стенка	Лит.	Масса	Масштаб
Разраб.		Глинников				И	11,5	1:10
Пров.		Мордвинкин				Лист	Листов 1	
Т. контр.					Лист Б-ПН-2,0 ГОСТ 19903-74 / 5-Ш-Н-В Ст3сп ГОСТ 16523-70	Госстрой СССР ГПИ Горьковский Сантехпроект	
Н. контр.		Мюнтер					
Утв.							

Копировал

Формат А3

А216.120.070СБ

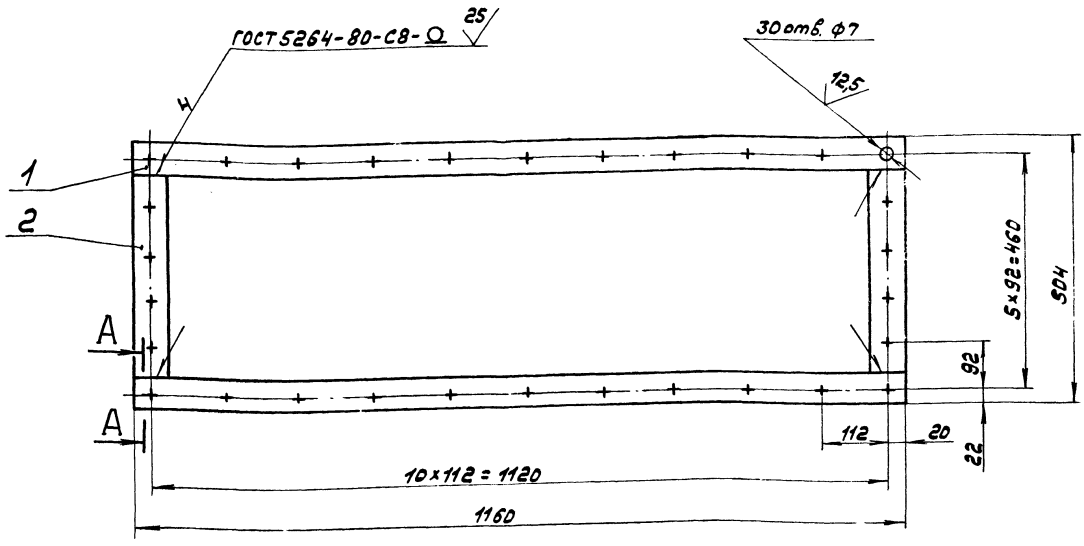

А-А
М1:1

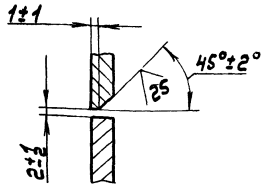

Неуказанные предельные отклонения размеров: H14, h14, ± IT14/2.

					А216.120.070СБ		
Изм.	Лист	№ докум.	Подп.	Дата	Фланец	Лит.	Масса	Масштаб
Разраб.		Глинников				И	9,34	1:5
Пров.		Мордвинкин				Лист	Листов 1
Т. контр.						Госстрой СССР ГПИ Горьковский Сантехпроект	
Н. контр.		Мюнтер					
Утв.							

Формат А3

Формат	Зона	Поз.	Обозначение	Наименование	Кол.	Примечание
				Документация		
А3			А216.120.070СБ	Сборочный чертеж		
				Детали		
Б4		1	А216.120.054	Планка		
				Полоса Б-2 6×50 ГОСТ 103-76 / Ст3сп ГОСТ 535-79		
				L=1160 h14 25	2	3,47 кг
Б4		2	А216.120.055	Планка		
				Полоса Б-2 6×50 ГОСТ 103-76 / Ст3сп ГОСТ 535-79		
				L=404 h14 25	2	1,2

					А216.120.070		
Изм.	Лист	№ докум.	Подп.	Дата	Фланец	Лит.	Лист	Листов
Разраб.		Глинников				И		1
Пров.		Мордвинкин				Госстрой СССР ГПИ Горьковский Сантехпроект	
Нач. отд.							
Н. контр.		Мюнтер					
Утв.							

Формат А4

А216.120.053

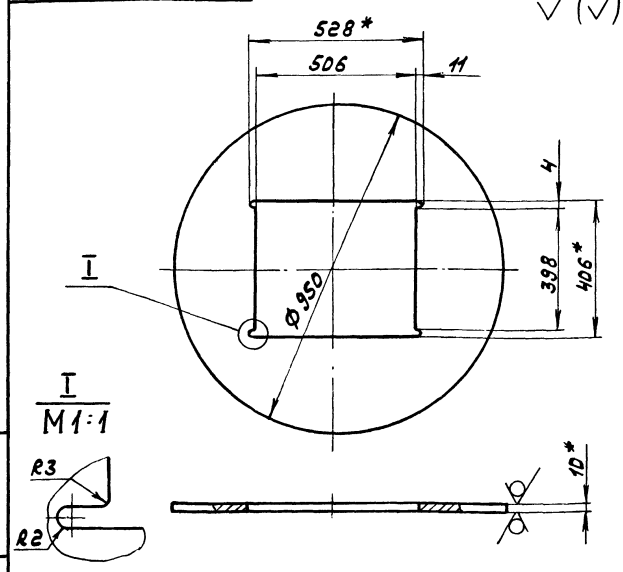

I
М1:1

1.*Размеры для справок.
2.Неуказанные предельные отклонения размеров: H16, h16, ± IT16/2.

					А216.120.053		
Изм.	Лист	№ докум.	Подп.	Дата	Диск	Лит.	Масса	Масштаб
Разраб.		Глинников				И	4,3	1:10
Пров.		Мордвинкин				Лист	Листов 1
Т. контр.					Лист Б-ПН10 ГОСТ 19903-74 / Ст3сп ГОСТ 14637-79	Госстрой СССР ГПИ Горьковский Сантехпроект	
Н. контр.		Мюнтер					
Утв.							

Инв.№ подл. | Подп. и дата | Взам. инв.№ | Инв.№ дубл. | Подп. и дата

Копировал:

Формат А4

А215.120.061

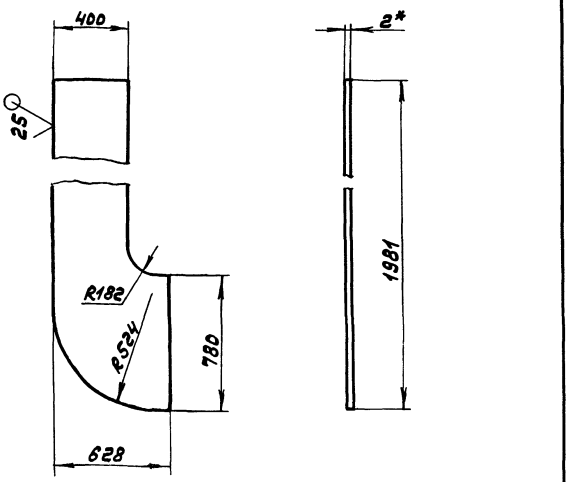

1.*Размеры для справок.

2. Неуказанные предельные отклонения размеров: h14, ± IT14/2 .

					Д215.120.061		
Изм.	Лист	№ докум.	Подп.	Дата	Стенка	Лит.	Масса / Масштаб
Разраб.		Глинникова				И	27,4 / 1:20
Пров.		Мордвинкин				Лист	Листов 1
Т. контр.						Госстрой СССР ГПИ Горьковский Сантехпроект	
Н. контр.		Мюнтер			Лист 5-ПН-2 ГОСТ 19903-74 / 5-II-Н-ВСт3сп ГОСТ 16523-70		
Утв.							

Формат А3

А215.120.080СБ

Д – Д / М1:2 лист 1

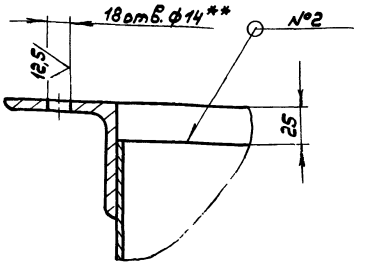

Е – Е / М1:1 лист 1

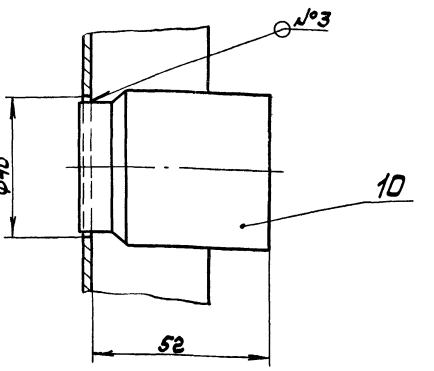

					Д215.120.080СБ		Лист 2
Изм.	Лист	№ докум.	Подп.	Дата			

Формат А4

Формат	Зона	Поз.	Обозначение	Наименование	Кол.	Примечание
А4		7	Д215.120.064	Ребро		
				Полоса Б-2 5×50 ГОСТ 103-76 / Вст3сп ГОСТ 535-79		
				L=584 h14 (25)	2	1кг
А4		8	Д215.120.065	Ребро		
				Полоса Б-2 5×50 ГОСТ 103-76 / Вст3сп ГОСТ 535-79		
				L=484 h14 (25)	2	0,8кг.
А4		9	Д215.120.066	Планка		
				Лист Б-ПН-6 ГОСТ 19903-74 / Вст3сп ГОСТ 14637-79		
				(35×852) h14 (25)	2	1,4кг.
А4		10	Д215.120.067	Бобышка	1	
А4		11	Д215.120.068	Стенка	1	
				Прочие изделия		
		12		Крюк		Ленинград «Оргэнергострой»
				Крюк 01МВН 3076-65	4	

					Д215.120.080		
Изм.	Лист	№ докум.	Подп.	Дата			
Разраб.		Глинникова			Короб	Лит.	Лист 2 / Листов
Пров.		Мордвинкин				И	2
Нач. отд.						Госстрой СССР ГПИ Горьковский Сантехпроект	
Н. контр.		Мюнтер					
Утв.							

Формат А4

Формат	Зона	Поз.	Обозначение	Наименование	Кол.	Примечание
				Документация		
*			Д215.120.080СБ	Сборочный чертеж		*/А4, А2
				Детали		
А4		1	Д215.120.058	Планка		
				Лист Б-ПН-6 ГОСТ 19903-74 / Вст3сп ГОСТ 14637-79		
				(34×504) h14 (25)	2	0,85кг.
А3		2	Д215.120.059	Стенка	1	
		3	-01	Стенка	1	
А4		4	Д215.120.061	Стенка	1	
А4		5	Д215.120.062	Уголок		
				Уголок Б-63×63×5 ГОСТ 8509-72 / Вст3сп ГОСТ 535-79		
				L=504 h16 (25)	2	2,2кг.
А4		6	Д215.120.063	Уголок		
				Уголок Б-63×63×5 ГОСТ 8509-72 / Вст3сп ГОСТ 535-79		
				L=530 h16 (25)	2	2,4кг.

Инв.№ подл. | Подп. и дата | Взам. инв.№ | Инв.№ дубл. | Подп. и дата

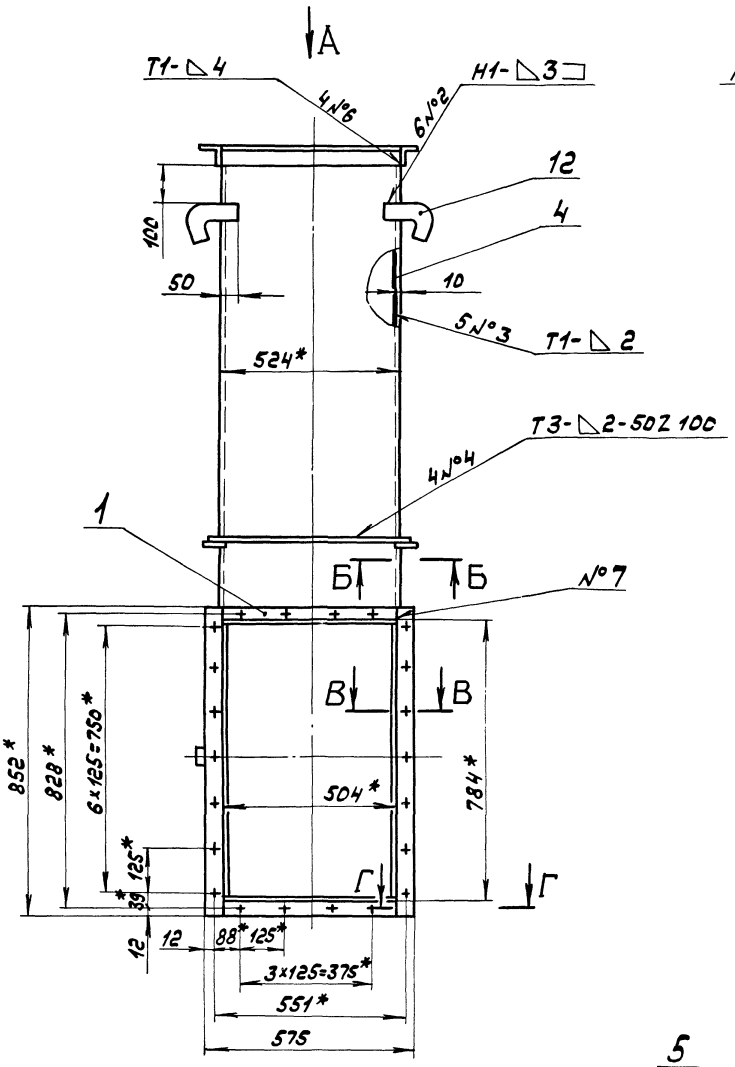

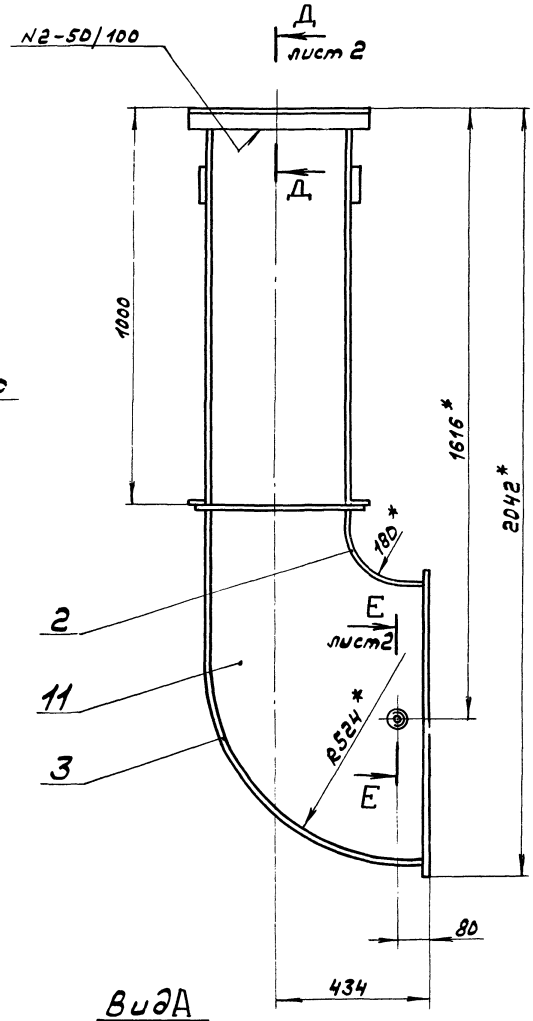

Г-Г
М1:1

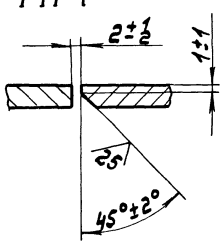

Вид А

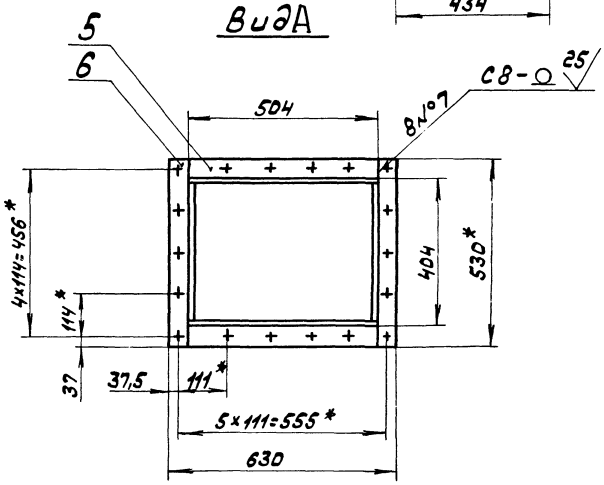

Б-Б
М1:2

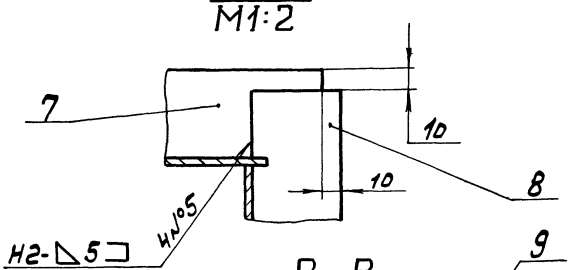

В-В
М1:2

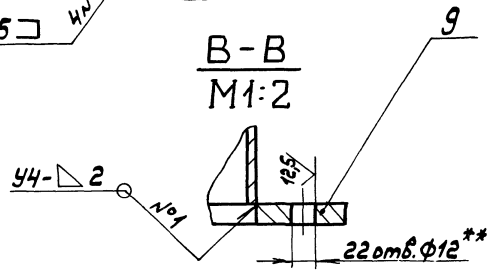

1.*Размеры для справок.
2.**Обработать по сопрягаемой детали.
3. Неуказанные предельные отклонения размеров: H14, h14, ± IT14/2 .
4. Сварные швы по ГОСТ5264-80.

					Д21Б.120.080СБ		
Изм.	Лист	№докум.	Подп.	Дата	Короб	Лит.	Масса	Масштаб
Разраб.		Глинников		07.11.83		И	125	1:10
Пров.		Нордвинкин				Лист 1	Листов 2	
Т.контр.						Госстрой СССР ГПИ Горьковский Сантехпроект		
Нач.отд.								
Н.контр.		Мюнтер						
Утв.								

4216.120.068

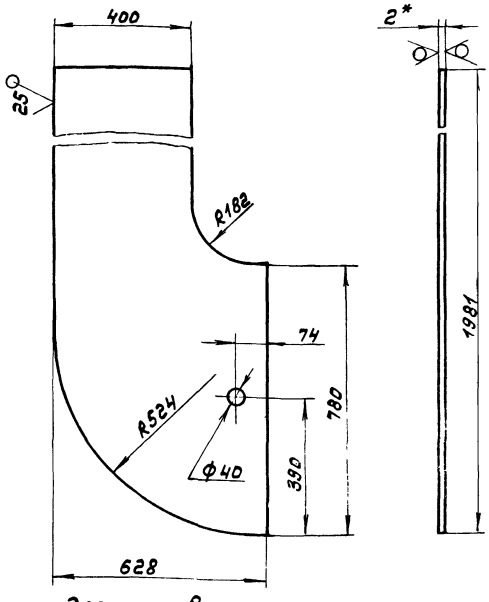

1. *Размеры для справок.
2. Неуказанные предельные отклонения размеров: H14, h14, ± IT14/2.

Изм.	Лист	№ докум.	Подп.	Дата	Д21Б.120.068			
Разраб.		Глинников			Стенка	Лит.	Масса	Масштаб
Пров.		Мордвинкин				И	27,4	1:10
Т. контр.						Лист	Листов 1	
Н. контр.		Мюнтер			Лист Б-ПН-2 ГОСТ 19903-74 / 5-IV-Н-В Ст3сп ГОСТ 16523-70	Госстрой СССР ГПИ Горьковский Сантехпроект		
Утв.								

Инв. № подл. | Подп. и дата | Взам. инв. № | Инв. № дубл. | Подп. и дата

Формат А4

4216.120.067

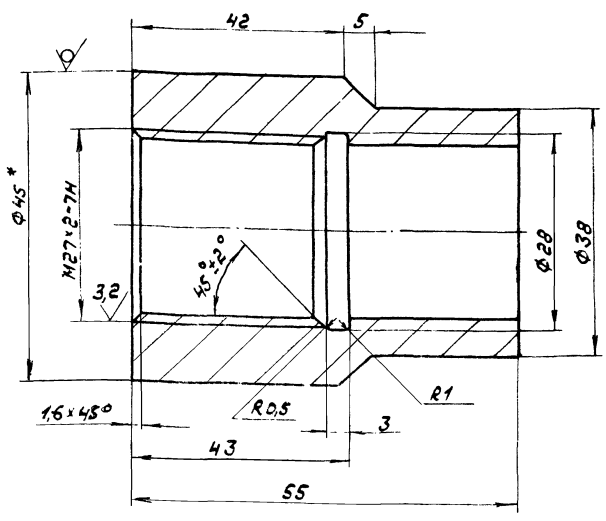

1. *Размеры для справок.
2. Неуказанные предельные отклонения размеров: H14, h14, ± IT14/2.

Изм.	Лист	№ докум.	Подп.	Дата	Д21Б.120.067			
Разраб.		Глинников			Бобышка	Лит.	Масса	Масштаб
Пров.		Мордвинкин				И	0,38	2:1
Т. контр.						Лист	Листов 1	
Н. контр.		Мюнтер			Круг В-45 ГОСТ 2590-71 / В Ст3сп ГОСТ 535-79	Госстрой СССР ГПИ Горьковский Сантехпроект		
Утв.								

Формат А4

4216.120.059

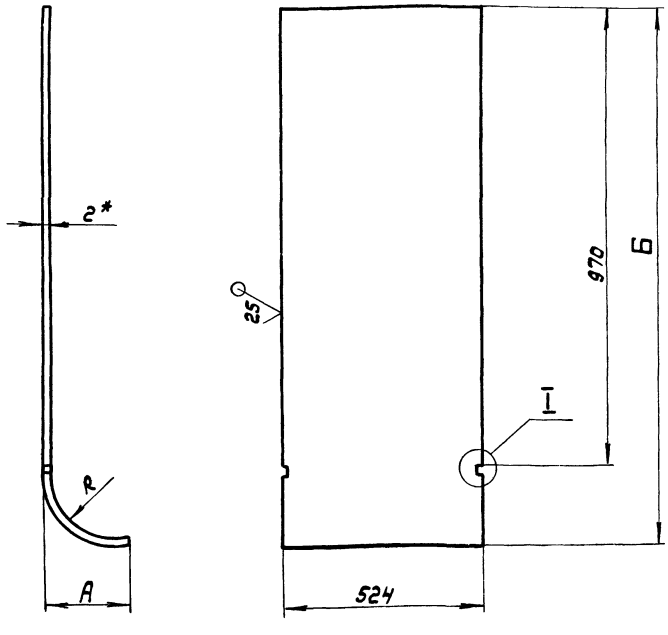

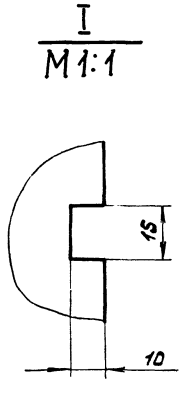

1. *Размеры для справок.
2. Неуказанные предельные отклонения размеров: H14, h14, ± IT14/2

Обозначение	Размеры, мм.			Масса, кг.
	А	Б	R	
Д21Б.120.059	228	1201	180	22,3
-01	630	1983	524	29,5

Изм.	Лист	№ докум.	Подп.	Дата	Д21Б.120.059			
Разраб.		Глинников			Стенка	Лит.	Масса	Масштаб
Пров.		Мордвинкин				И	см. табл.	—
Т. контр.						Лист	Листов 1	
Н. контр.		Мюнтер			Лист Б-ПН-2 ГОСТ 19903-74 / 5-IV-Н-В Ст3сп ГОСТ 16523-70	Госстрой СССР ГПИ Горьковский Сантехпроект		
Утв.								

Д 216.120.071

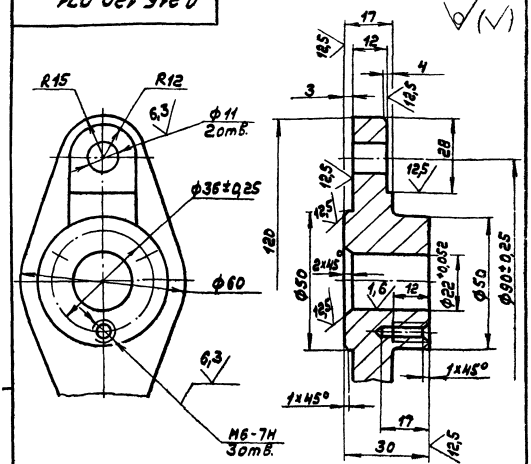

1. Литейные радиусы 3...5мм.
2. Формовочные уклоны по ГОСТ 3212-80.
3. Неуказанные предельные отклонения размеров: Н14, h14, ± $\frac{IT14}{2}$

Изм.	Лист	№ докум.	Подп.	Дата	Д 216.120.071			
Разраб.		Глинникова		1.12.83	Подшипник	Лит. И	Масса 0,48	Масштаб 1:1
Пров.		Мордвинкин				Лист	Листов 1	
Т. контр.								
Н. контр.		Мюнтер			СЧ18 ГОСТ 1412-79	Госстрой СССР ГПИ Горьковский Сантехпроект		
Утв.								

Формат А4

Формат	Зона	Поз.	Обозначение	Наименование	Кол.	Примечание
Б4		12	Д 216.120.077	Сетка		
				Сетка 18-2,50 НУ ГОСТ 3826-82		
				(656×1160) h16 25	1	3,9кг
				Стандартные изделия		
				Болты ГОСТ 7798-70		
		13		М6×16.36	3	
		14		М6×30.36	32	
		15		М8×24.36	5	
		16		М10×24.36	4	
				Гайки ГОСТ 5915-70		
		17		М6,4	32	
		18		М8.4	3	
		19		М10.4	4	
		20		Шайбаб 65Г ГОСТ 6402-70	3	
				Материалы		
		21		Набивки плетеные		
				Марка АПД-10		
				ГОСТ 5152-77	0,1	кг

Изм.	Лист	№ докум.	Подп.	Дата	Д 216.120.090	Лист 2

Формат А4

Д 216.120.069

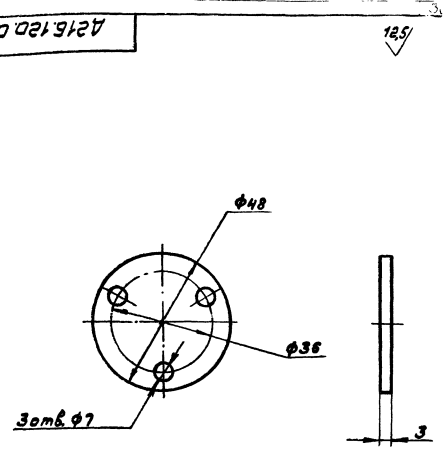

Неуказанные предельные отклонения размеров: Н14, h14, ± $\frac{IT14}{2}$.

Изм.	Лист	№ докум.	Подп.	Дата	Д 216.120.069			
Разраб.		Глинникова		1.12.83	Крышка	Лит. И	Масса 0,03	Масштаб 1:1
Пров.		Мордвинкин				Лист	Листов 1	
Т. контр.								
Н. контр.		Мюнтер			ВСт3сп ГОСТ 380-71	Госстрой СССР ГПИ Горьковский Сантехпроект		
Утв.								

Инв. № подл. | Подп. и дата | Взам. инв. № | Инв. № дубл. | Подп. и дата

Формат А4

Формат	Зона	Поз.	Обозначение	Наименование	Кол.	Примечание
				Документация		
*			Д 216.120.090 СБ	Сборочный чертеж		*) А3,А4
				Сборочные единицы		
А4		1	Д 216.120.100	Тройник	1	
А4		2	Д 216.120.110	Заслонка	1	
А4		3	Д 216.120.120	Фланец	1	
				Детали		
А4		5	Д 216.120.069	Крышка	1	
А4		6	Д 216.120.071	Подшипник	1	
А4		7	Д 216.120.072	Прокладка	2	
А3		8	Д 216.120.073	Подшипник	1	
А4		9	Д 216.120.074	Крышка сальника	1	
А3		10	Д 216.120.075	Валик	1	
А4		11	Д 216.120.076	Прокладка	1	

Изм.	Лист	№ докум.	Подп.	Дата	Д 216.120.090			
Разраб.		Глинникова		1.12.83	Тройник с заслонкой.	Лит. И	Лист 1	Листов 2
Пров.		Мордвинкин				Госстрой СССР ГПИ Горьковский Сантехпроект		
Нач. отд.								
Н. контр.		Мюнтер						
Утв.								

Инв. № подл. | Подп. и дата | Взам. инв. № | Инв. № дубл. | Подп. и дата

Копировал: [signature]

Формат А4

Д216.120.090СБ

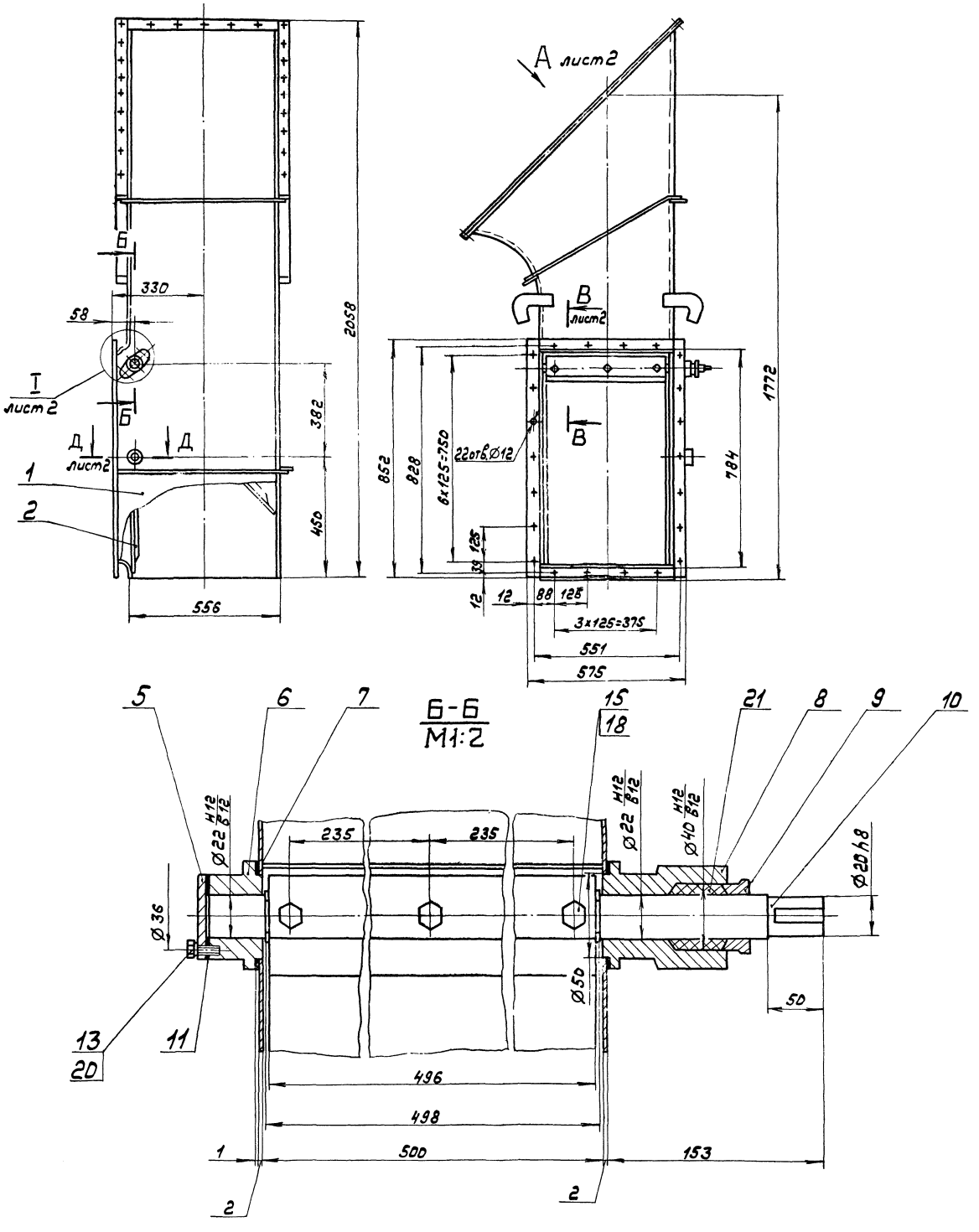

1. Размеры для справок.

2. Подшипники набить пластичной смазкой ЦИАТИМ-221 ГОСТ 9433-80.

				Д216.120.090СБ			
Изм.	Лист	№ докум.	Подп.	Дата	Тройник с заслонкой.	Лит.	Масса	Масштаб
Разраб.		Глинникова		25.11.83		И	95	1:10
Пров.		Мордвинкин				Лист 1	Листов 2	
Т.контр.						Госстрой СССР ГПИ Горьковский Сантехпроект		
Нач.отд.		Вольский						
Н.контр.		Мюнтер						
Утв.								

А216.120.074

125/ (√)

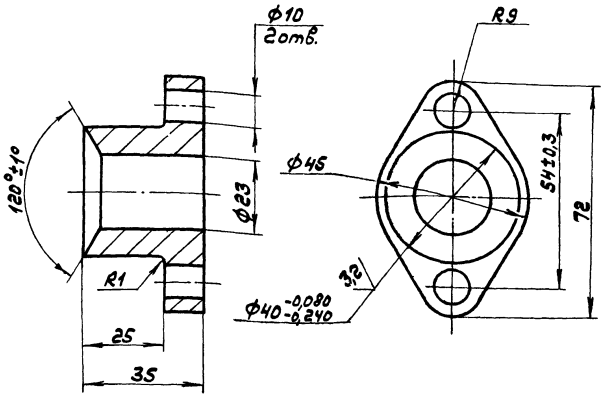

Неуказанные предельные отклонения размеров: H14, h14, ± IT14/2.

				Д216.120.074		
Изм.	Лист	№ докум.	Подп.	Дата		
Разраб.		Глинников		2-11-83	Крышка сальника	Лит. И; Масса 0,28; Масштаб 1:1
Пров.		Мордвинкин				Лист; Листов 1
Т. контр.						
Н. контр.		Мюнтер			Ст.18 ГОСТ1412-79	Госстрой СССР ГПИ Горьковский Сантехпроект
Утв.						

Формат А4

А216.120.072

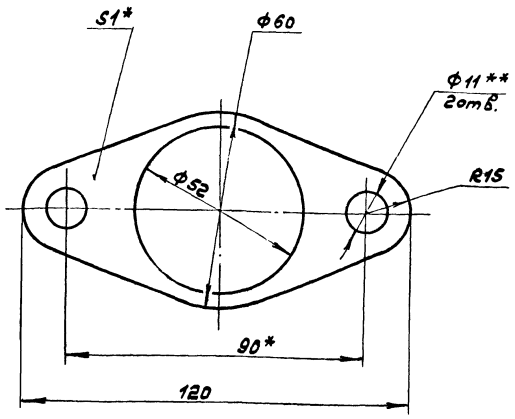

1.*Размеры для справок.
2.**Обработать по сопрягаемой детали.

Инв.№подл. | Подп. и дата | Взам.инв.№ | Инв.№дубл. | Подп. и дата

				Д216.120.072		
Изм.	Лист	№ докум.	Подп.	Дата		
Разраб.		Глинников		2-11-83	Прокладка	Лит. И; Масса 0,05; Масштаб 1:1
Пров.		Мордвинкин				Лист; Листов 1
Т. контр.						
Н. контр.		Мюнтер			Картон Т-1-1,0Т ГОСТ 20376-74	Госстрой СССР ГПИ Горьковский Сантехпроект
Утв.						

Формат А4

А216.120.090СБ

Вид А повернуто, лист 1

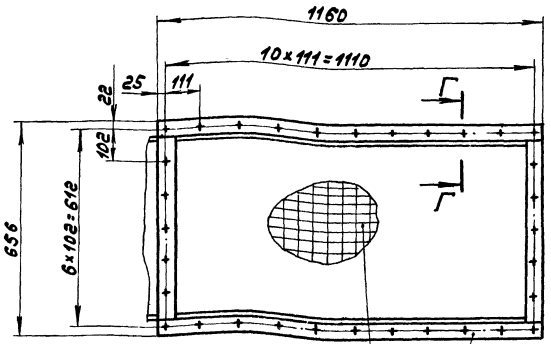

В-В / М1:1 лист 1

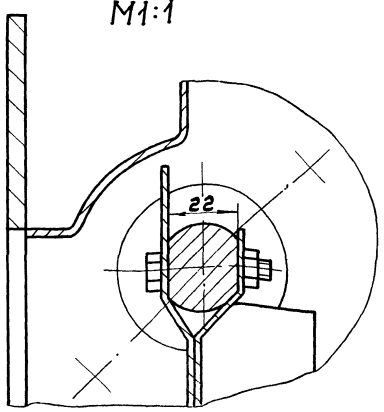

I / М1:1 лист 1

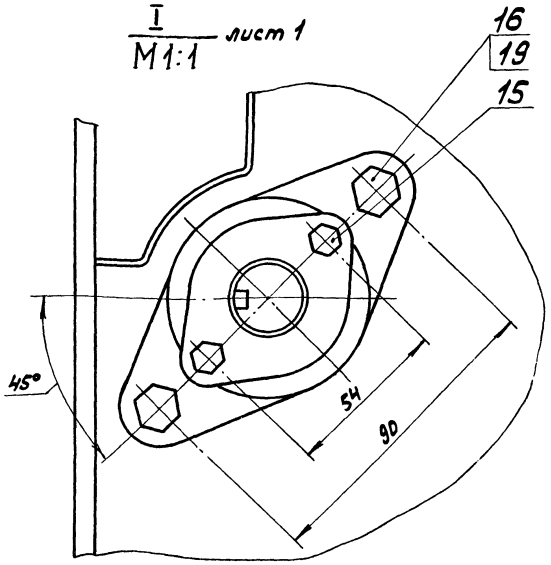

Г-Г / М1:2

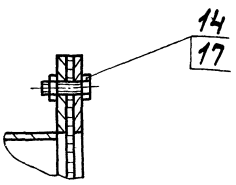

Д-Д / М1:2 лист 1

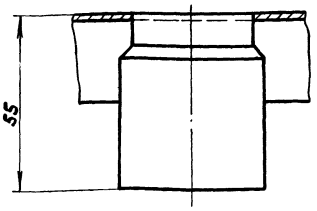

				Д216.120.090СБ		Лист 2
Изм.	Лист	№ докум.	Подп.	Дата		

Д21Б.120.075

6,3 (√)

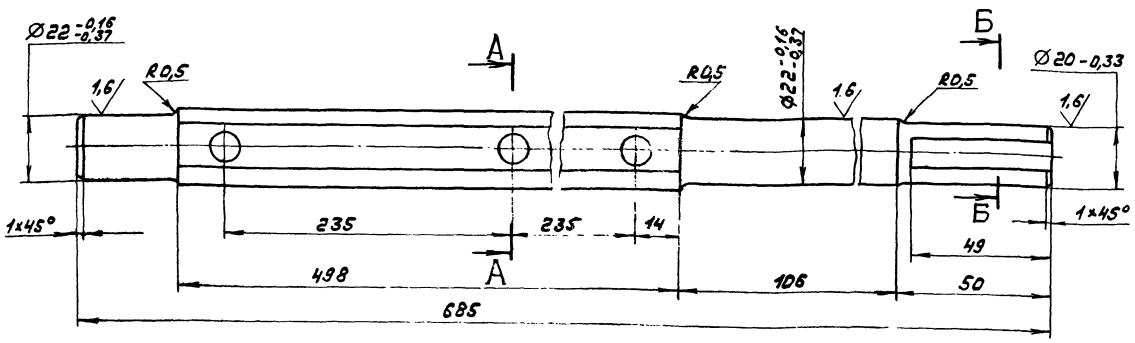

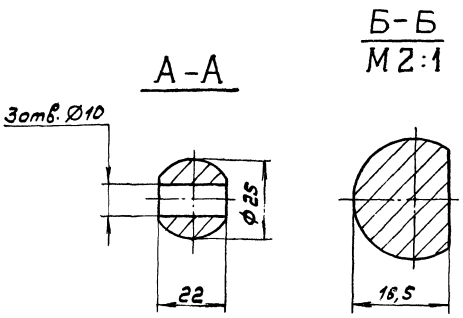

1* Размеры для справок.

2. Неуказанные предельные отклонения размеров: H14, h14 $\frac{IT14}{2}$.

					Д21Б.120.075			
Изм.	Лист	№ докум.	Подп.	Дата	Валик	Лит.	Масса	Масштаб
Разраб.		Глинникова		25.11.83		И	1,0	1:1
Пров.		Мордвинкин				Лист	Листов 1	
Т. контр.					Сталь 45 ГОСТ 1050-74	Госстрой СССР ГПИ Горьковский Сантехпроект		
Н. контр.		Мюнтер						
Утв.								

Формат А3

Д21Б.120.073

12,5 (√)

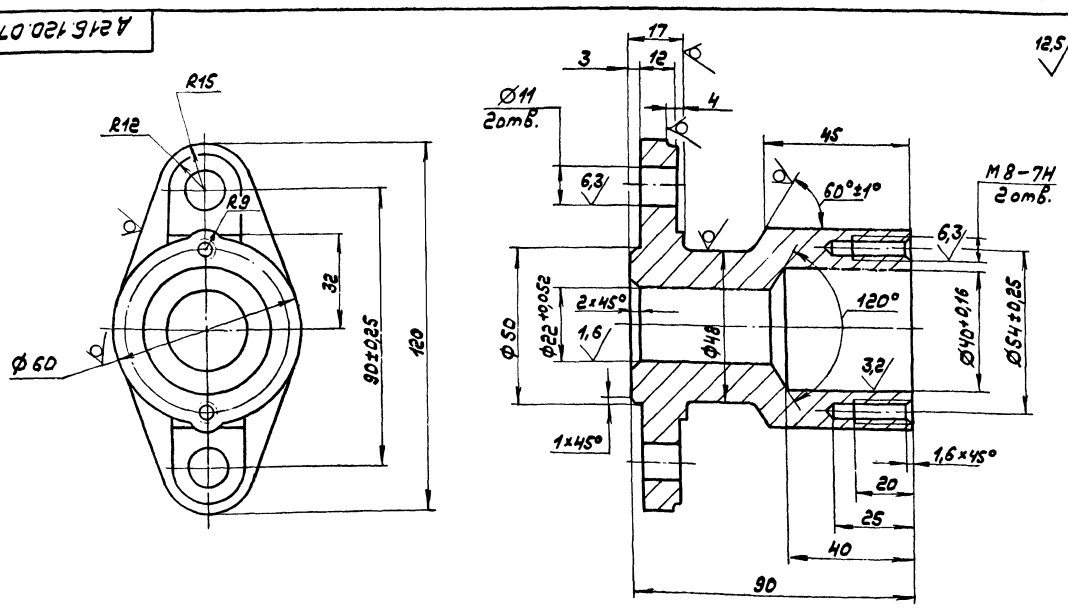

1. Литейные радиусы 3...5мм.

2. Формовочные уклоны по ГОСТ 3212-80.

3. Неуказанные предельные отклонения размеров: H14, h14, ± $\frac{IT14}{2}$.

					Д21Б.120.073			
Изм.	Лист	№ докум.	Подп.	Дата	Подшипник	Лит.	Масса	Масштаб
Разраб.		Глинникова		25.11.83		И	1,1	1:1
Пров.		Мордвинкин				Лист	Листов 1	
Т. контр.					СЧ18 ГОСТ 1412-79	Госстрой СССР ГПИ Горьковский Сантехпроект		
Н. контр.		Мюнтер						
Утв.								

Формат А3

Д 21Б.120.100СБ

Д – Д
М1:1

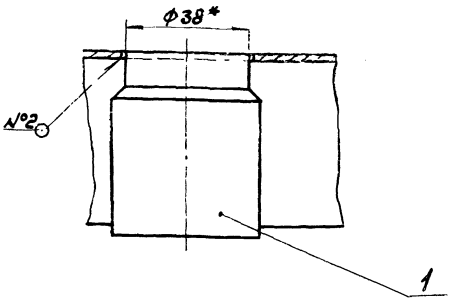

Г – Г
М1:1 лист 1

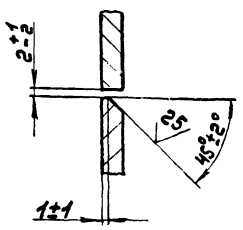

Изм.	Лист	№ докум.	Подп.	Дата	Д 21Б.120.100СБ	Лист 2

формат А4

Формат	Зона	Поз.	Обозначение	Наименование	Кол.	Примечание
				Полоса Б-2 6×50 ГОСТ 103-76		
				ВСт3сп ГОСТ 535-79		
				L=556 h14 25	2	1,73кг
Б4		10	Д 21Б.120.087	Планка		
				Полоса Б-2 6×50 ГОСТ 103-76		
				ВСт3сп ГОСТ 535-79		
				L=1164 h14 25	2	3,6кг
А4		11	Д 21Б.120.088	Ребро	2	
Б4		12	Д 21Б.120.089	Ребро		
				Полоса Б-2 5×50 ГОСТ 103-76		
				ВСт3сп ГОСТ 535-79		
				L=636 h14 25	2	1,33кг
Б4		13	Д 21Б.120.091	Планка		
				Лист Б-ПН-6 ГОСТ 19903-74		
				ВСт3сп ГОСТ 14637-79		
				(35×852) h14 25	2	1,4кг
Б4		14	Д 21Б.120.092	Планка		
				Лист Б-ПН-6 ГОСТ 19903-74		
				ВСт3сп ГОСТ 14637-79		
				(34×504) h14 25	2	0,85кг
				Прочие изделия		
		15		Крюк 01МВН3076-65	4	Ленинград Дрезнерго строй

Изм.	Лист	№ докум.	Подп.	Дата	Д 21Б.120.100	Лист 2

Инв. № подл. | Подп. и дата | Взам. инв. № | Инв. № дубл. | Подп. и дата

формат А4

Формат	Зона	Поз.	Обозначение	Наименование	Кол.	Примечание
				Документация		
*			Д 21Б.120.100 СБ	Сборочный чертеж		*) А4, А2
				Детали		
А4		1	Д 21Б.120.067	Бобышка	1	
А3		2	Д 21Б.120.078	Стенка	1	
А3		3	Д 21Б.120.079	Стенка	1	
А4		4	Д 21Б.120.081	Стенка	1	
А3		5	Д 21Б.120.082	Стенка	1	
А3		6	Д 21Б.120.083	Стенка	1	
Б4		7	Д 21Б.120.084	Ребро		
				Полоса Б-2 5×50 ГОСТ 103-76		
				ВСт3сп ГОСТ 535-79		
				L=584 h14 25	1	1,23кг
Б4		8	Д 21Б.120.085	Ребро		
				Полоса Б-2 5×50 ГОСТ 103-76		
				ВСт3сп ГОСТ 535-79		
				L=642 h14 25	2	1,36кг
Б4		9	Д 21Б.120.086	Планка		

Изм.	Лист	№ докум.	Подп.	Дата	Д 21Б.120.100			
Разраб.		Глинникова		5.12.83	Тройник	Лит.	Лист	Листов
Пров.		Мордвинкин				Н	1	2
Нач. отд.						Госстрой СССР ГПИ Горьковский Сантехпроект		
Н. контр.		Мюнтер						
Утв.								

формат А4

Д 21Б.120.076

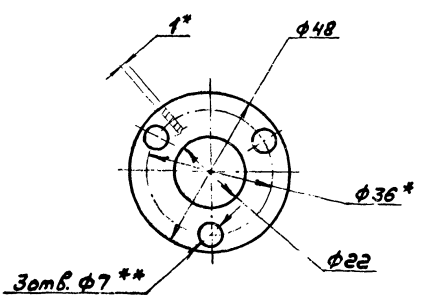

1.* Размеры для справок.
2.** Обработать по сопрягаемой детали.

Изм.	Лист	№ докум.	Подп.	Дата	Д 21Б.120.076			
Разраб.		Глинникова		5.12.83	Прокладка	Лит.	Масса	Масштаб
Пров.		Мордвинкин				Н	0,01	1:1
Т. контр.						Лист	Листов	
Н. контр.		Мюнтер			Картон Т-1-1,0Т ГОСТ 20376-74	Госстрой СССР ГПИ Горьковский Сантехпроект		
Утв.								

Инв. № подл. | Подп. и дата | Взам. инв. № | Инв. № дубл. | Подп. и дата

20072-03 35 Копировал: формат А4

Д216.120.100 СБ

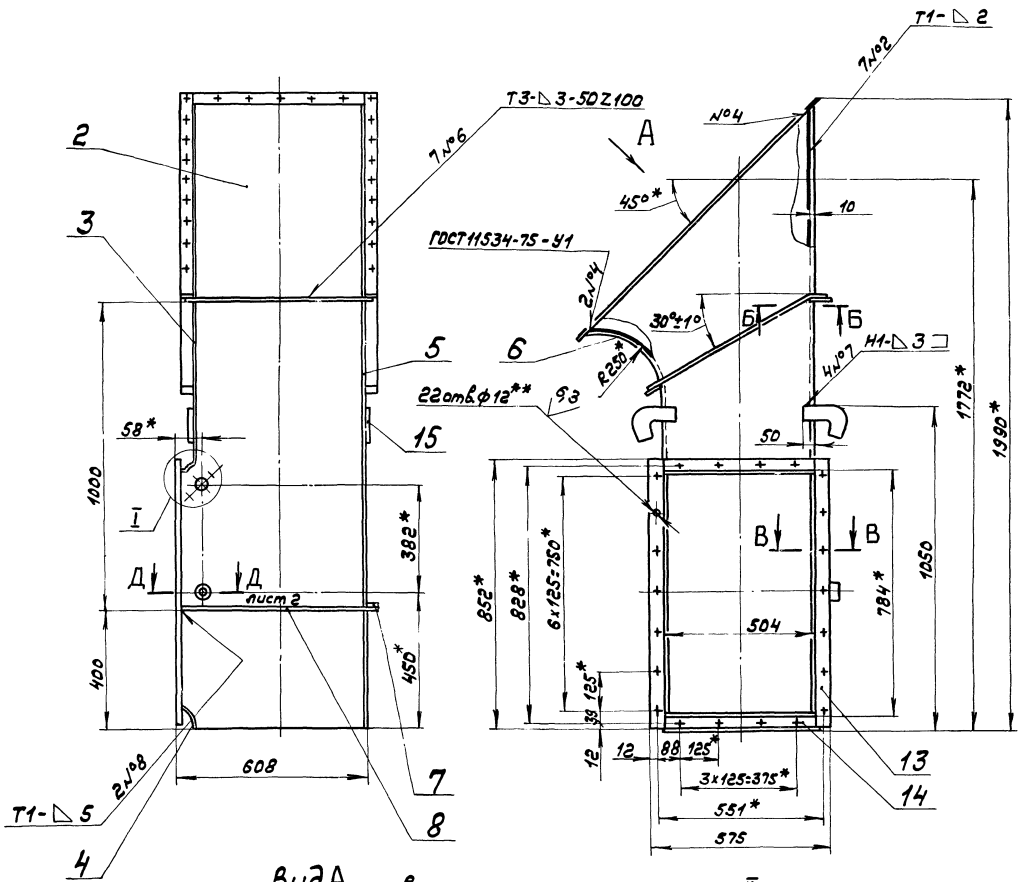

Вид А повернуто

I
М1:1

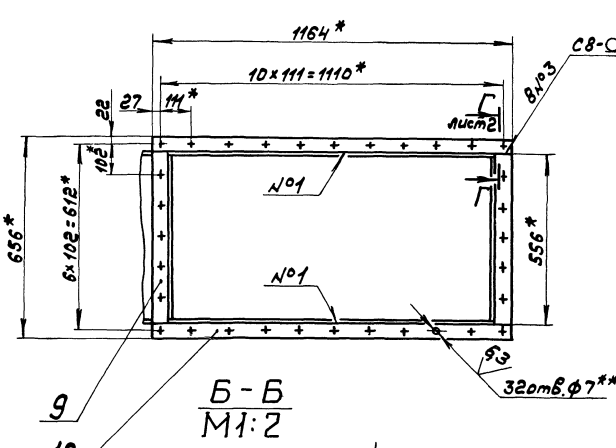

Б-Б
М1:2

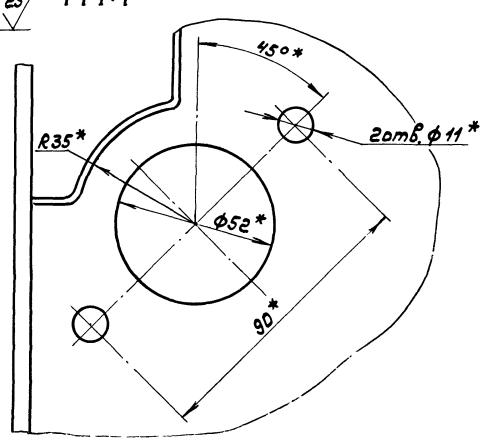

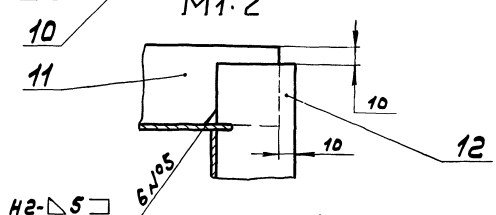

В-В
М1:2

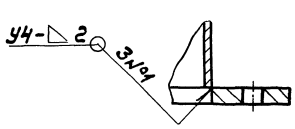

1.*Размеры для справок.
2.**Обработать по сопрягаемой детали.
3.Неуказанные предельные отклонения размеров: Н14, h14, $\pm\frac{IT14}{2}$
4.Сварные швы по ГОСТ5264-80, кроме указанных особо.

					Д216.120.100СБ			
Изм.	Лист	№докум.	Подп.	Дата	Тройник	Лит.	Масса	Масштаб
Разраб.		Гринникова				И	85	1:10
Пров.		Мордвинкин				Лист 1	Листов 2	
Т.контр.						Госстрой СССР ГПИ Горьковский Сантехпроект		
Нач.отд.								
Н.контр.		Мюнтер						
Утв.								

20072-03 36 Копировал: формат А2

Д21Б.120.082

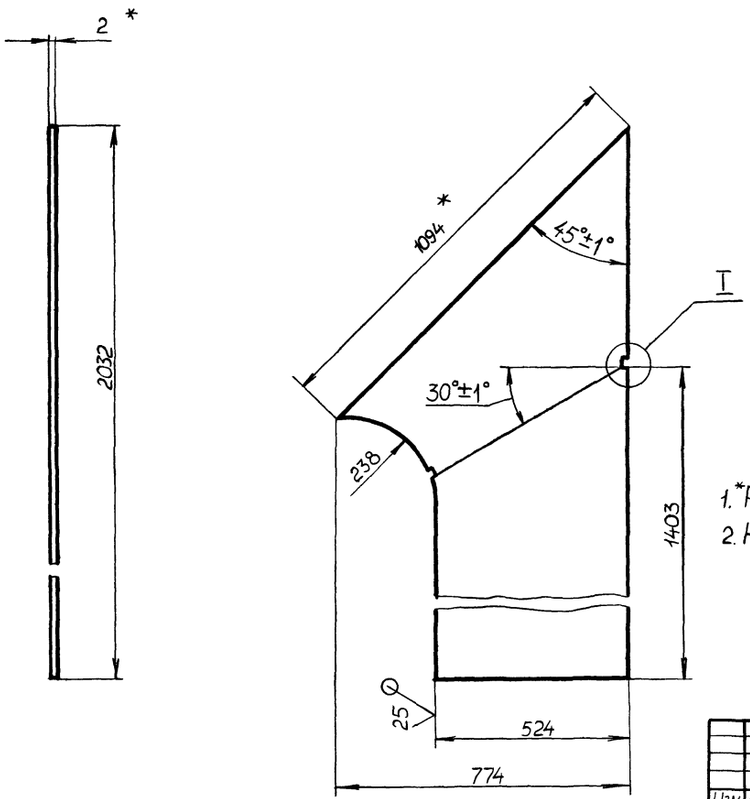

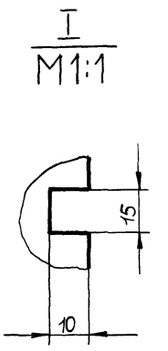

1.*Размеры для справок.

2. Неуказанные предельные отклонения размеров: H14, h14±$\frac{IT14}{2}$.

					Д21Б.120.082			
Изм	Лист	№ докум.	Подп	Дата	Стенка	Лит.	Масса	Масштаб
Разраб.		Глинникова		24.11.83		И	16,1	1:10
Пров		Мордвинкин				Лист	Листов 1	
Т.контр								
Н. контр		Мюнтер			Лист Б-ПН-2 ГОСТ 19903-74 5-IV-Н-ВСт3сп ГОСТ 16523-70	ГПИ Госстрой СССР Горьковский САНТЕХПРОЕКТ		
Утв.								

Копировал: Малкина Формат А3

Д21Б.120.078

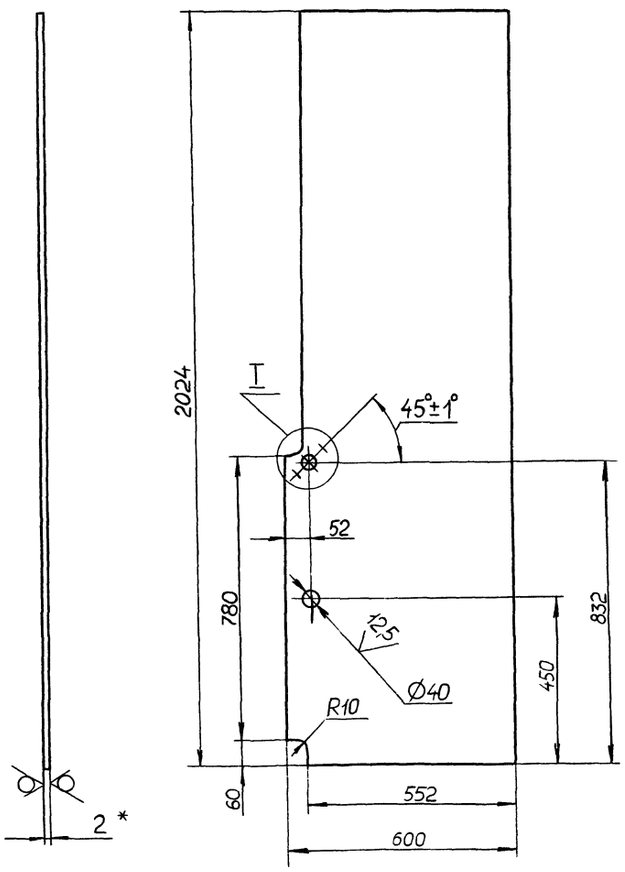

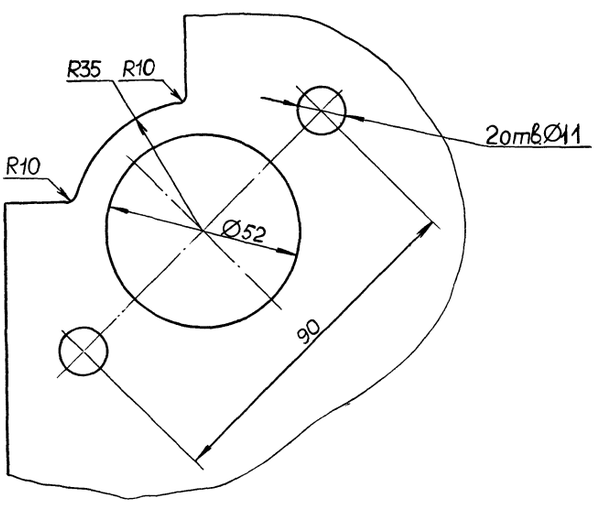

1.*Размеры для справок.

2. Неуказанные предельные отклонения размеров: H14; h14±$\frac{IT14}{2}$.

					Д 21Б.120.078			
Изм	Лист	№ докум	Подп	Дата	Стенка	Лит	Масса	Масштаб
Разраб.		Глинникова		24.11.83		И	18,7	1:10
Пров		Мордвинкин				Лист	Листов 1	
Т.контр.								
Н контр.		Мюнтер			Лист Б-ПН-2 ГОСТ 19903-74 5-IV-Н-ВСт3сп ГОСТ 16523-70	ГПИ Госстрой СССР Горьковский САНТЕХПРОЕКТ		
Утв.								

Копировал Малкина Формат А3

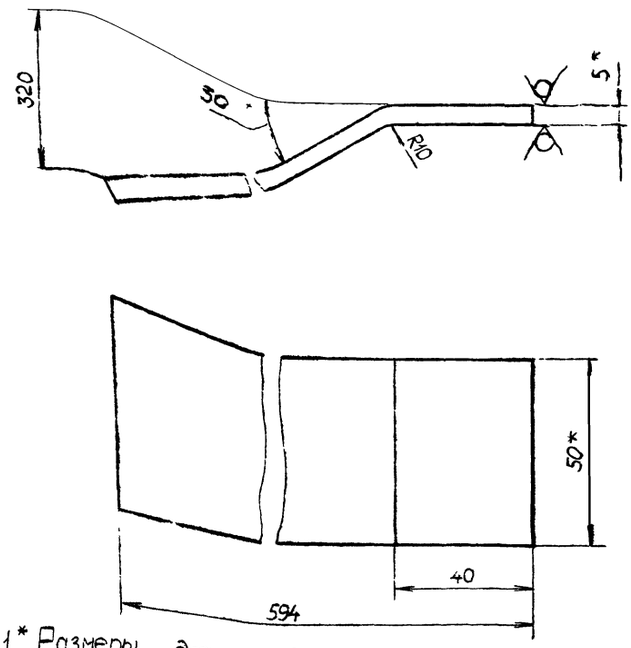

1.* Размеры для справок.

2. Неуказанные предельные отклонения размеров $\pm\frac{IT14}{2}$.

Изм.	Лист	№ докум.	Подп.	Дата
Разраб.		Глинникова		12.85
Пров.		Мордвинкин		
Т.контр.				
Н.контр.		Мюнтер		
Утв.				

Д21Б.120.088

Ребро

Лит.	Масса	Масштаб
И	1,44	1:1

Лист | Листов 1

Полоса Б-2 5×50 ГОСТ103-76 / ВСт3сп ГОСТ535-79

Госстрой СССР Горьковский ГПИ САНТЕХПРОЕКТ

Копировал: Малкина Формат А4

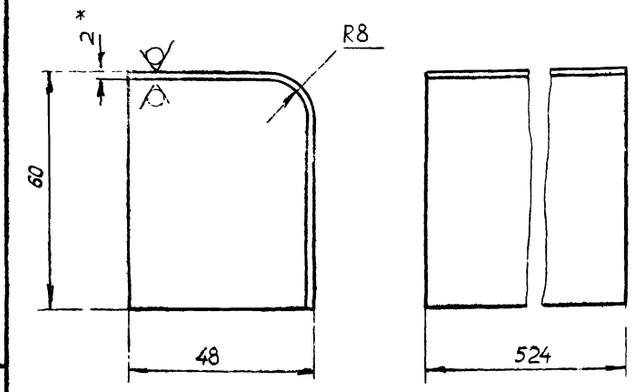

1.* Размеры для справок.

2. Неуказанные предельные отклонения размеров : $h14, \pm\frac{IT14}{2}$.

Взам.инв.№ | Инв.№ дубл. | Подп. и дата | Инв.№ подл. | Подп. и дата

Изм.	Лист	№ докум.	Подп.	Дата
Разраб.		Глинникова		12.85
Пров.		Мордвинкин		
Т. контр.				
Н. контр.		Мюнтер		
Утв.				

Д21Б.120.081

Стенка

Лит.	Масса	Масштаб
И	0,9	1:1

Лист | Листов 1

Лист Б-ПН-2 ГОСТ19903-74 / 5-IV-Н-ВСт3сп ГОСТ16523-70

Госстрой СССР Горьковский ГПИ САНТЕХПРОЕКТ

Копировал: Малкина Формат А4

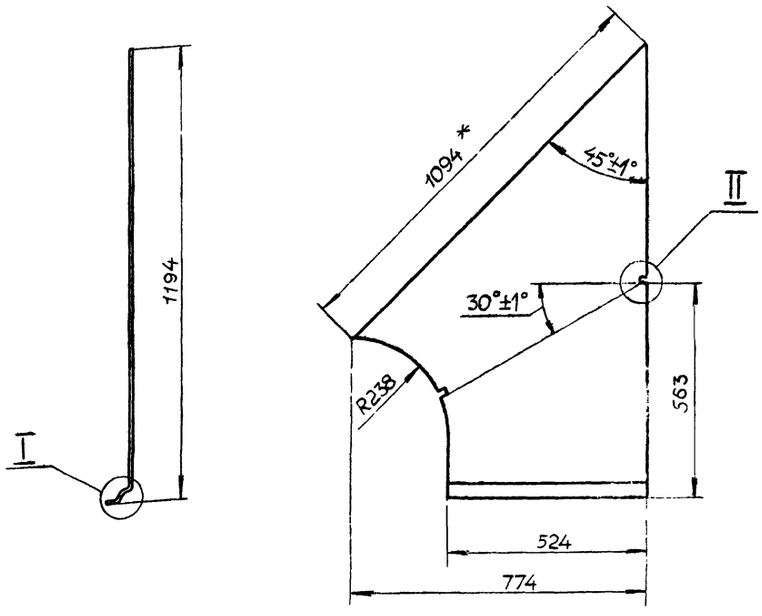

I
M1:1

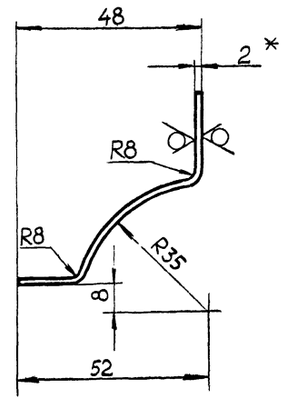

II
M1:1

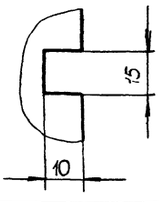

1.* Размеры для справок.

2. Неуказанные предельные отклонения размеров : $H14, h14, \pm\frac{IT14}{2}$.

Изм.	Лист	№ докум.	Подп.	Дата
Разраб.		Глинникова		12.85
Пров.		Мордвинкин		
Т.контр.				
Н.контр.		Мюнтер		
Утв.				

Д21Б.120.079

Стенка

Лит.	Масса	Масштаб
И	9,3	1:10

Лист | Листов 1

Лист Б-ПН-2 ГОСТ19903-74 / 5-IV-Н-ВСт3сп ГОСТ16523-70

Госстрой СССР Горьковский ГПИ САНТЕХПРОЕКТ

 Копировал: Малкина Формат А3

Д 21Б.120.093

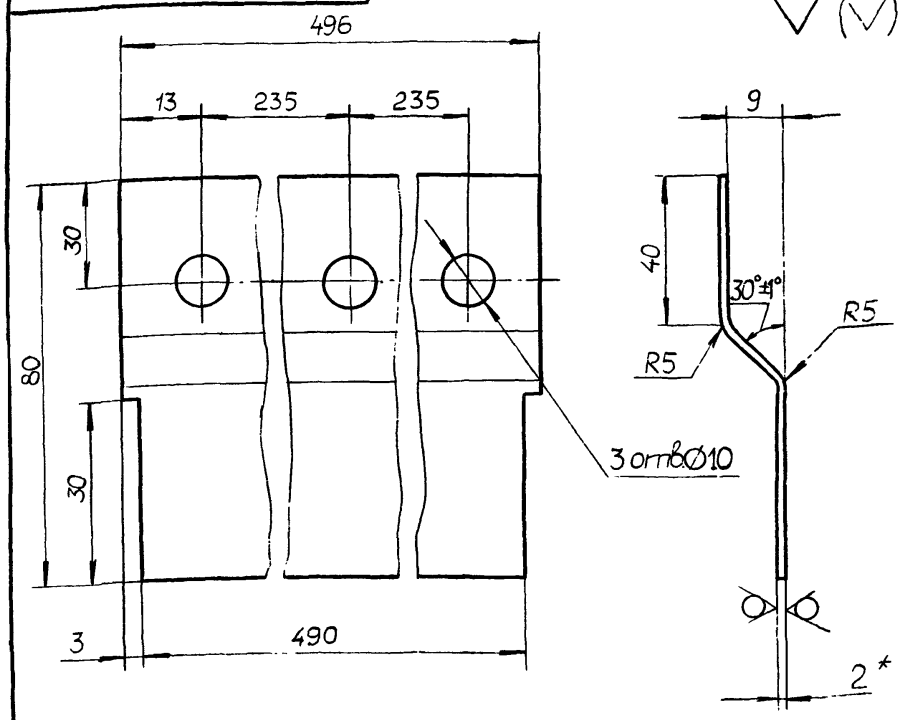

1* Размеры для справок.

2. Неуказанные предельные отклонения размеров: $H14, h14, \pm\frac{IT14}{2}$.

Изм	Лист	№ докум.	Подп.	Дата
Разраб		Глинникова		11.83
Пров		Мордвинкин		
Т.контр				
Н.контр		Мюнтер		
Утв				

Д21Б.120.093

Лист

Лит	Масса	Масштаб
И	0,52	1:1

Лист | Листов 1

Лист 5-IV-Н-ВСт3сп ГОСТ16523-70

Б-ПН-20 ГОСТ19903-74

Госстрой СССР ГПИ Горьковский САНТЕХПРОЕКТ

Копировал Малкина Формат А4

Форма т.	Зона	Поз	Обозначение	Наименование	Кол	Примечание
				Документация		
А3			Д 21Б.120.110 СБ	Сборочный чертеж		
				Детали		
А4		1	Д 21Б.120.093	Лист	1	
А4		2	Д 21Б.120.094	Лист	1	
А4		3	Д 21Б.120.095	Ребро	1	

Инв. № подл. | Подп. и дата | Взам. инв. № | Инв. № дубл. | Подп. и дата

Изм	Лист	№ докум.	Подп.	Дата
Разраб		Глинникова		11.83
Пров		Мордвинкин		
Нач. отд.				
Н.контр.		Мюнтер		
Утв				

Д 21Б.120.110

Заслонка

Лит.	Лист	Листов
И		1

Госстрой СССР ГПИ Горьковский САНТЕХПРОЕКТ

Копировал Малкина Формат А4

Д 21Б.120.083

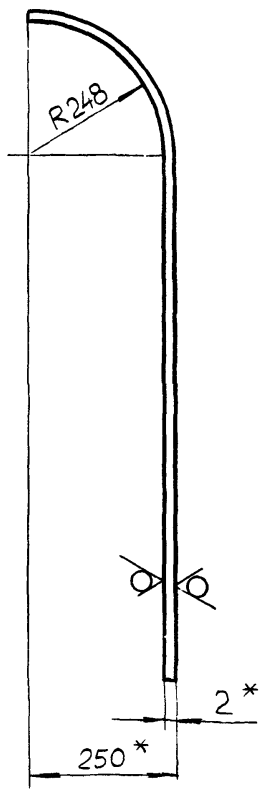

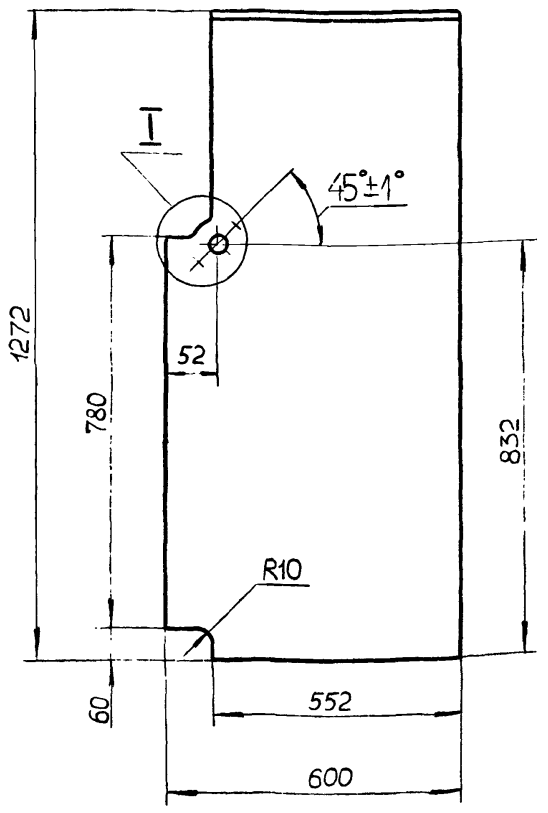

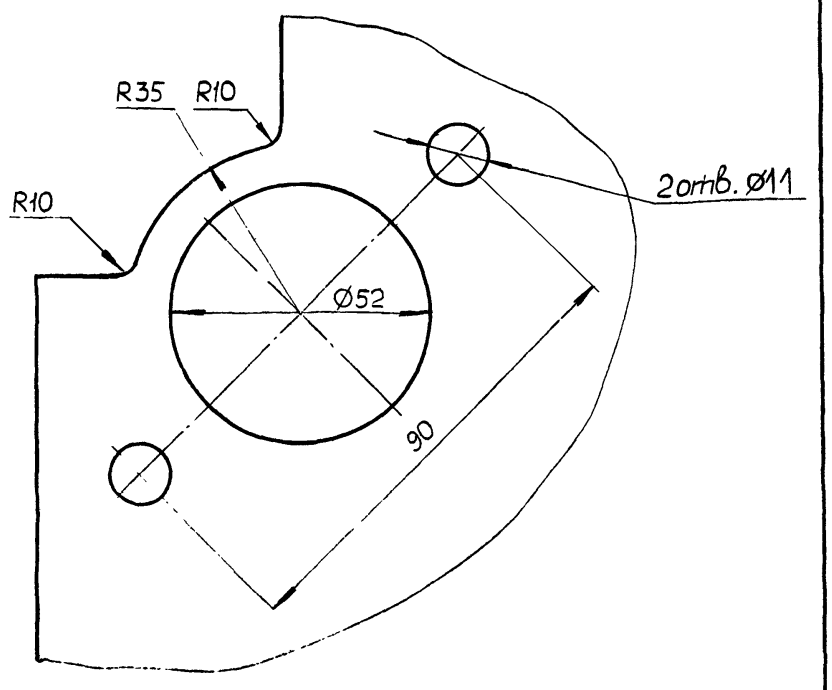

1* Размеры для справок.

2 Неуказанные предельные отклонения размеров: $H14, h14, \pm\frac{IT14}{2}$.

Изм	Лист	№ докум	Подп	Дата
Разраб		Глинникова		11.83
Пров		Мордвинкин		
Т.контр				
Н.контр		Мюнтер		
Утв				

Д 21Б.120.083

Стенка

Лит.	Масса	Масштаб
И	11,7	1:10

Лист | Листов 1

Лист Б-ПН-2 ГОСТ19903-74 5-IV-Н-ВСт3сп ГОСТ16523-70

Госстрой СССР ГПИ Горьковский САНТЕХПРОЕКТ

Копировал Малкина Формат А4

Д216.120.095

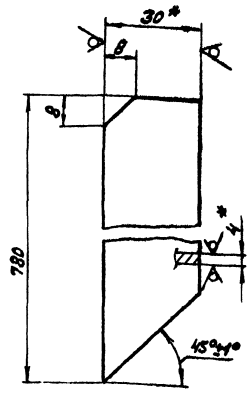

1. *Размеры для справок.
2. Неуказанные предельные отклонения размеров: $h14, \pm \frac{IT14}{2}$

Изм.	Лист	№ докум.	Подп.	Дата
Разраб.		Глинникова		12.83
Пров.		Мордвинкин		
Т. контр.				
Н. контр.		Мюнтер		
Утв.				

Д216.120.095

Ребро

Лит.	Масса	Масштаб
Н	0,6	1:1

Лист | Листов 1

Полоса Б-2 4х30 ГОСТ 103-76 ВСт3сп ГОСТ 535-79

Госстрой ССР ГПИ Горьковский Сантехпроект

формат А4

Д216.120.094

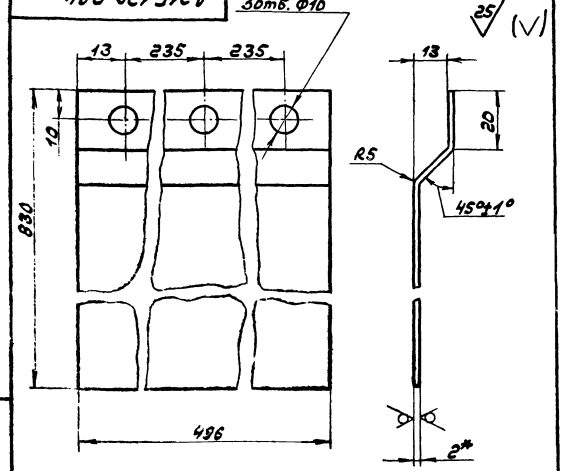

1. *Размеры для справок.
2. Неуказанные предельные отклонения размеров: $H14, h14, \pm \frac{IT14}{2}$

Изм.	Лист	№ докум.	Подп.	Дата
Разраб.		Глинникова		12.83
Пров.		Мордвинкин		
Т. контр.				
Н. контр.		Мюнтер		
Утв.				

Д216.120.094

Лист

Лит.	Масса	Масштаб
Н	2,75	1:1

Лист | Листов 1

Лист Б-ЛН-2,0 ГОСТ 19903-74 5-II-Н-ВСт3сп ГОСТ 16523-70

Госстрой ССР ГПИ Горьковский Сантехпроект

формат А4

Инв. № подл. | Подп. и дата | Взам. инв. № | Инв. № дубл. | Подп. и дата

Д216.120.110СБ

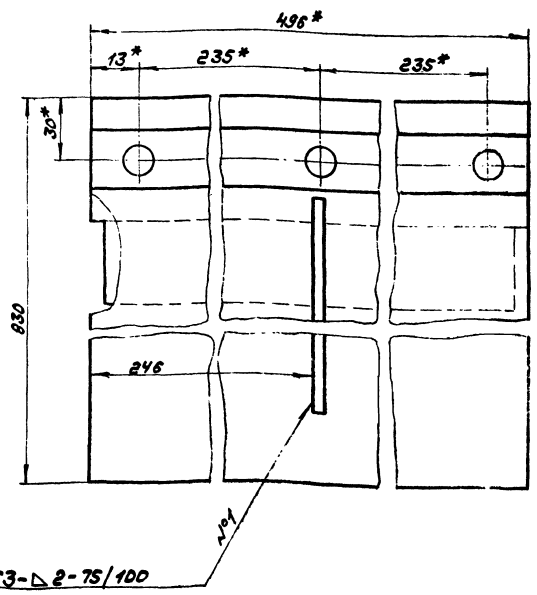

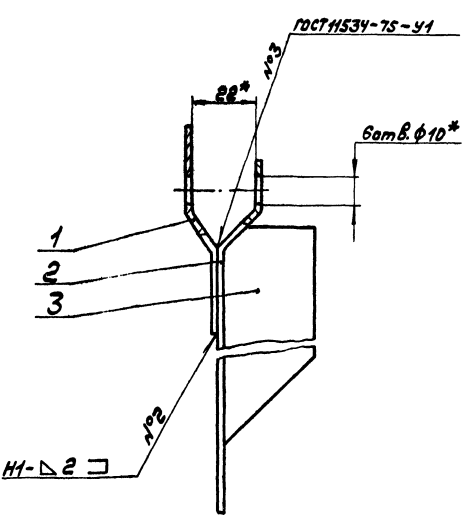

1. *Размеры для справок.
2. Сварные швы по ГОСТ 5264-80, кроме указанных особо.

Изм.	Лист	№ докум.	Подп.	Дата
Разраб.		Глинникова		12.83
Пров.		Мордвинкин		
Т. контр.				
Н. контр.		Мюнтер		
Утв.				

Д216.120.110СБ

Заслонка

Лит.	Масса	Масштаб
Н	3,87	1:1

Лист | Листов 1

Госстрой ССР ГПИ Горьковский Сантехпроект

Д 21Б.120.120СБ

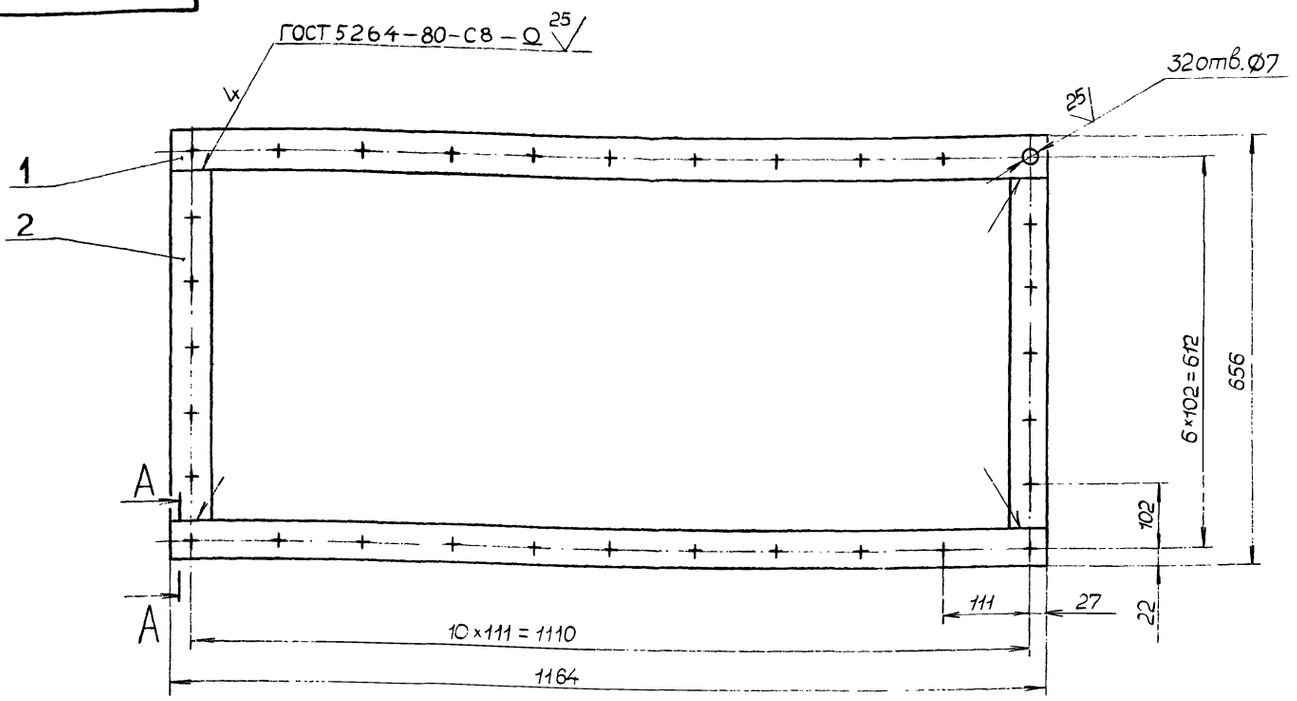

А - А
М1:1

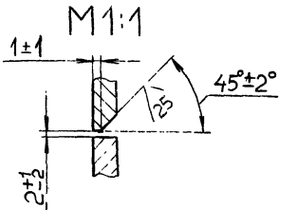

Неуказанные предельные отклонения размеров : H14, h14, $\pm\frac{IT14}{2}$.

					Д21Б.120.120СБ		
Изм.	Лист	№ докум.	Подп.	Дата	Фланец	Лит	Масса	Масштаб
Разраб.		Глинникова		11.83		и	5,19	1:5
Пров.		Моровинкин				Лист	Листов 1
Т.контр.						Госстрой СССР Горьковский ГПИ САНТЕХПРОЕКТ	
Н.контр		Монтер					
Утв.							

Копировал: Малкина Формат А3

Д 21Б.120.104

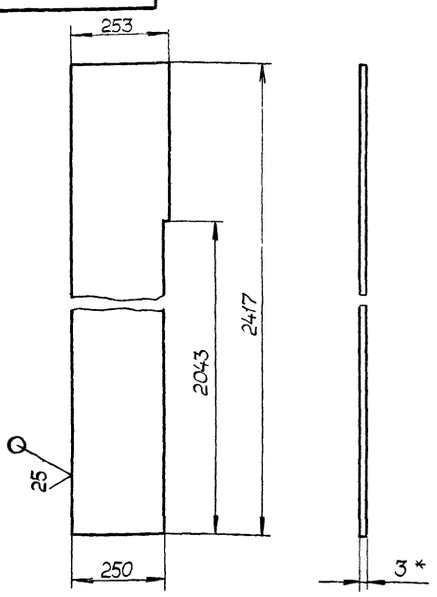

1.* Размеры для справок.

2. Неуказанные предельные отклонения размеров : h14, $\pm\frac{IT14}{2}$.

					Д21Б.120.104		
Изм.	Лист	№ докум.	Подп.	Дата	Стенка	Лит.	Масса	Масштаб
Разраб.		Глинникова		11.83		и	13,8	1:10
Пров.		Моровинкин				Лист	Листов 1
Т.контр.						Госстрой СССР Горьковский ГПИ САНТЕХПРОЕКТ	
Н.контр		Монтер			Лист Б-ПН-3 ГОСТ 19903-74 5-Ш-Н-ВСт3сп ГОСТ 16523-70		
Утв.							

Формат А4

Формат	Зона	Поз.	Обозначение	Наименование	Кол.	Примечание
				Документация		
А3			Д21Б.120.120СБ	Сборочный чертеж		
				Детали		
Б4		1	Д21Б.120.098	Планка		
				Полоса Б-2 6×50 ГОСТ 103-76 ВСт3сп ГОСТ 535-79		
				L=1164 h14 25	2	3,47кг
Б4		2	Д21Б.120.099	Планка		
				Полоса Б-2 6×50 ГОСТ 103-76 ВСт3сп ГОСТ 535-79		
				L=556 h14 25	2	1,72кг

Взам.инв.№ | Инв.№подл. | Подп. и дата | Инв.№подл. | Подп. и дата

					Д21Б.120.120		
Изм.	Лист	№ докум.	Подп.	Дата	Фланец	Лит	Лист	Листов
Разраб.		Глинникова		11.83		и		1
Пров.		Моровинкин				Госстрой СССР Горьковский ГПИ САНТЕХПРОЕКТ	
Нач.отд.							
Н.контр.		Монтер					
Утв.							

Копировал Малкина Формат А4

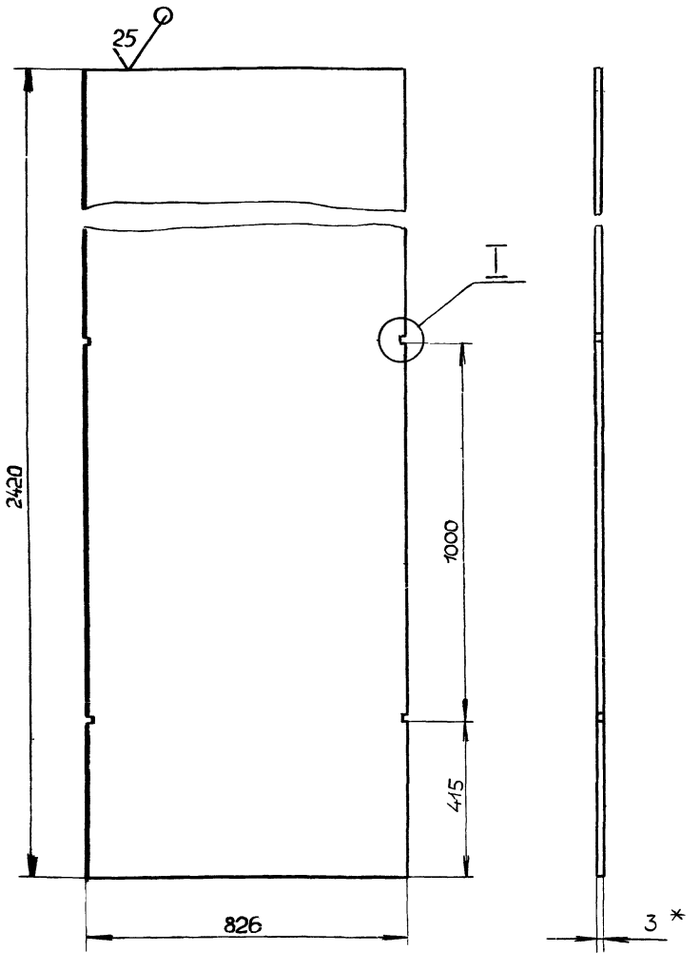

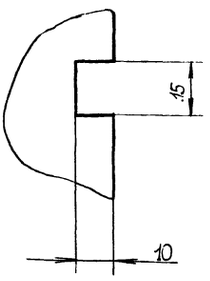

1. * Размеры для справок.
2. Неуказанные предельные отклонения размеров : H14, h14, $\pm\frac{IT14}{2}$.

Изм.	Лист	№ докум.	Подп.	Дата	Д 21Б.120.103			
Разраб.		Линникова		11.83	Стенка	Лит.	Масса	Масштаб
Пров.		Мордвинкин				И	45,9	1:10
Т. контр.						Лист	Листов 1	
Н. контр.		Мюнтер			Лист Б-ПН-3 ГОСТ 19903-74 / 5-IV-Н-ВСт3сп ГОСТ 16523-70	Госстрой СССР ГПИ Горьковский САНТЕХПРОЕКТ		
Утв.								

Копировал: Малкина Формат А3

Формат	Зона	Поз.	Обозначение	Наименование	Кол.	Примечание
				Документация		
А2			Д 21Б. 120.130 СБ	Сборочный чертеж		
				Детали		
Б4		1	Д 21Б. 120. 102	Стенка		
				Лист Б-ПН-3 ГОСТ 19903-74 / 5-IV-НВСт3сп ГОСТ 16523-70		
				(253×826) h14 25	1	4,7 кг
А3		2	Д 21Б. 120. 103	Стенка	1	
А4		3	Д 21Б. 120. 104	Стенка	2	
Б4		4	Д 21Б. 120. 105	Стенка		
				Лист Б-ПН-3 ГОСТ 19903-74 / 5-IV-Н-ВСт3сп ГОСТ 16523-70		
				(826×2043) h 14 25	1	38,8 кг
Б4		5	Д21Б. 120.106	Ребро		
				Полоса Б-2 5×50 ГОСТ 103-76 / ВСт3сп ГОСТ 535-79		
				L = 336 h14 25	4	0,6 кг

Изм.	Лист	№ докум.	Подп.	Дата	Д 21Б. 120.130			
Разраб.		Линникова		11.83	Короб	Лит.	Лист	Листов
Пров.		Мордвинкин				И	1	2
Нач. отд.						Госстрой СССР ГПИ Горьковский САНТЕХПРОЕКТ		
Н. контр.		Мюнтер						
Утв.								

Копировал: Малкина Формат А4

Формат	Зона	Поз.	Обозначение	Наименование	Кол.	Примечание
Б4		6	Д 21Б. 120. 107	Ребро		
				Полоса Б-2 5×50 ГОСТ 103-76 / ВСт3сп ГОСТ 535-79		
				L = 886 h14 25	4	1,6 кг
Б4		7	Д 21Б. 120. 108	Полоса		
				Полоса Б-2 5×50 ГОСТ 103-76 / ВСт3сп ГОСТ 535-79		
				L = 790 h14 25	2	1,4 кг
Б4		8	Д 21Б. 120. 109	Полоса		
				Полоса Б-2 5×50 ГОСТ 103-76 / ВСт3сп ГОСТ 535-79		
				L = 240 h14 25	2	0,4 кг

Изм.	Лист	№ докум.	Подп.	Дата	Д 21Б. 120.130	Лист 2

Копировал: Малкина Формат А4

Инв. № подл. | Подп. и дата | Взам. инв. № | Инв. № дубл. | Подп. и дата

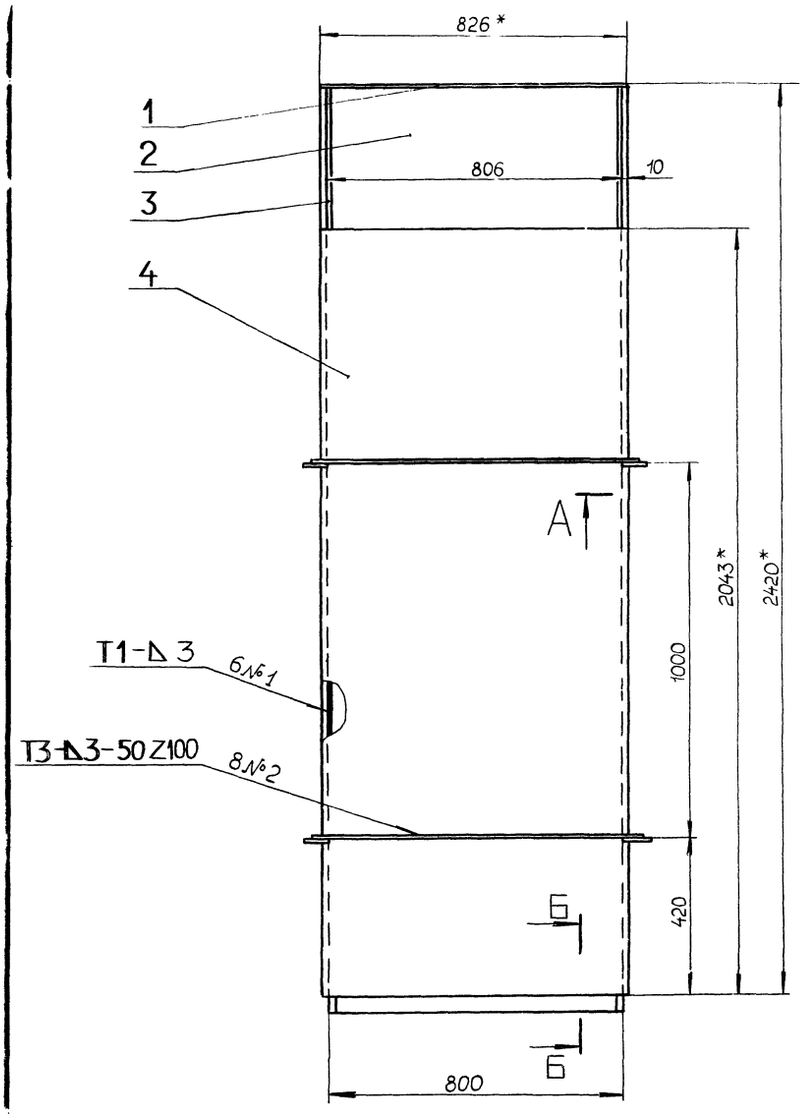

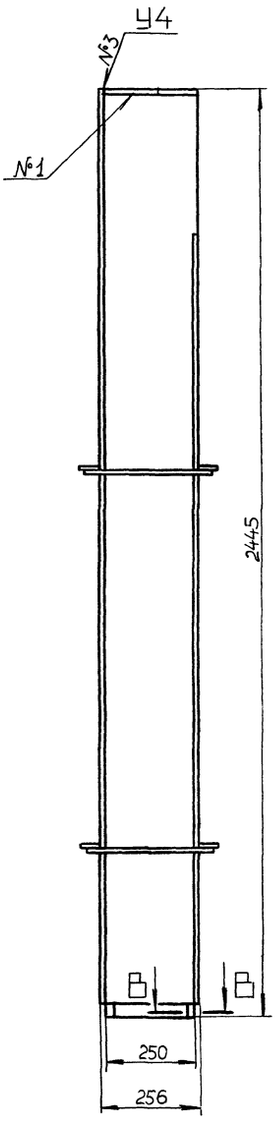

Б-Б
М1:2

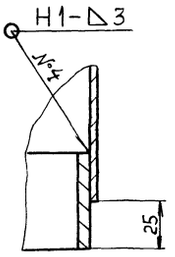

В-В
М1:1

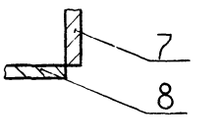

Поз.4

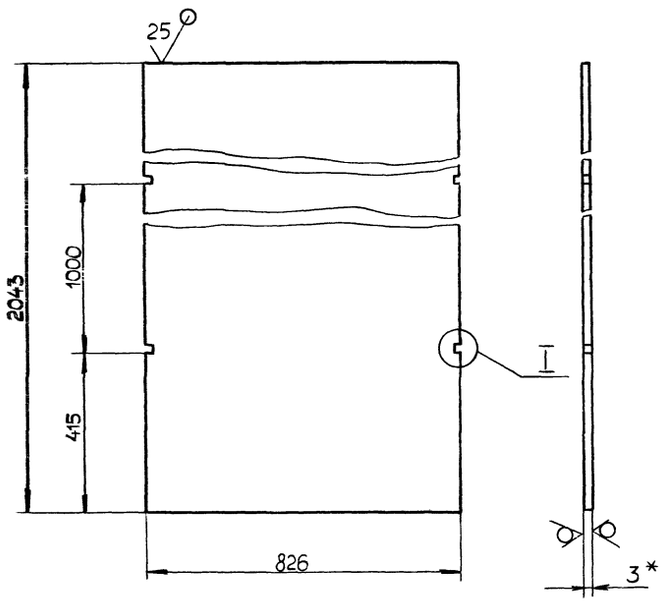

А-А
М1:2

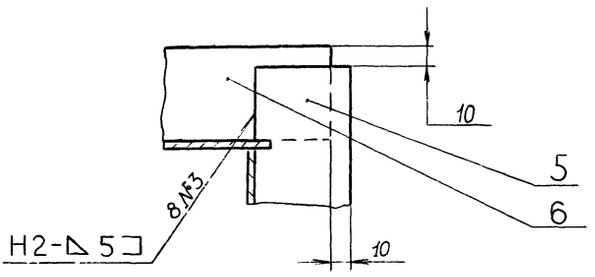

I
М1:1

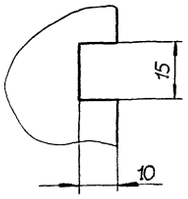

1. * Размеры для справок.
2. Неуказанные предельные отклонения размеров: $H16, h16 \pm \frac{IT16}{2}$.
3. Сварные швы по ГОСТ 5264-80.

				Д21Б 120.130 СБ		
Изм.	Лист	№ докум.	Подп.	Дата		
Разраб.		Глинникова		24.11.83	Короб	Лит. И; Масса 120; Масштаб 1:10
Пров.		Мордвинкин				Лист; Листов 1
Т. контр.						Госстрой СССР, ГПИ Горьковский Сантехпроект
Нач. отд.						
Н. контр.		Мантер				
Утв.						

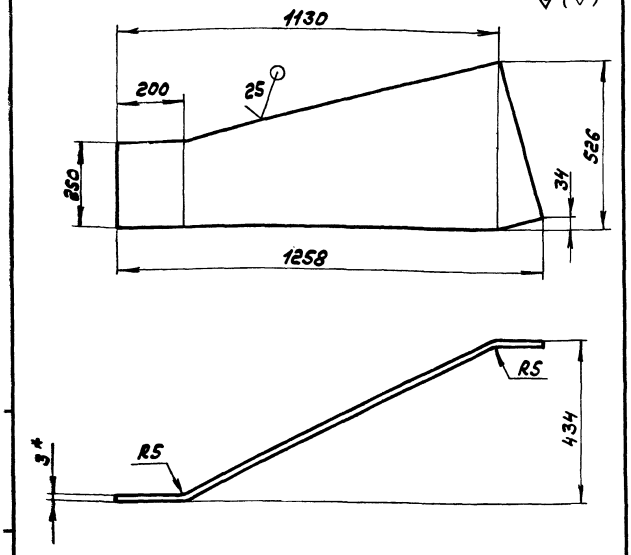

1.*Размеры для справок.
2.Неуказанные предельные отклонения размеров: h14, ± IT14/2.

Д216.120.118

Изм.	Лист	№ докум.	Подп.	Дата
Разраб.		Гринчикова		11.83
Пров.		Мордвинкин		
Т.контр.				
Н.контр.		Мюнтер		
Утв.				

Стенка

Лит.	Масса	Масштаб
И	7,8	1:10
Лист	Листов 1	

Лист Б-ПН-3 ГОСТ 19903-74 / 5-IV-Н-8Ст3сп ГОСТ 16523-70

Госстрой СССР ГПИ Горьковский Сантехпроект

Формат А4

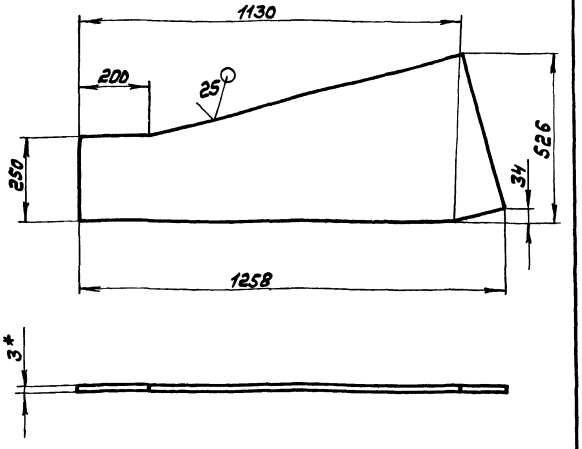

1.*Размеры для справок.
2.Неуказанные предельные отклонения размеров: h14, ± IT14/2.

Д216.120.117

Изм.	Лист	№ докум.	Подп.	Дата
Разраб.		Гринчикова		11.83
Пров.		Мордвинкин		
Т.контр.				
Н.контр.		Мюнтер		
Утв.				

Стенка

Лит.	Масса	Масштаб
И	7,1	1:10
Лист	Листов 1	

Лист Б-ПН-3 ГОСТ 19903-74 / 5-IV-Н-8Ст3сп ГОСТ 16523-70

Госстрой СССР ГПИ Горьковский Сантехпроект

Формат А4

Инв.№ подл. | Подп. и дата | Взам. инв.№ | Инв.№ дубл. | Подп. и дата

Формат	Зона	Поз.	Обозначение	Наименование	Кол.	Примечание
				Документация		
А2			Д216.120.150СБ	Сборочный чертеж		
				Детали		
А4		1	Д216.120.117	Стенка	1	
А4		2	Д216.120.118	Стенка	1	
А3		3	Д216.120.119	Стенка	1	
А3		4	Д216.120.121	Стенка	1	
А4		5	Д216.120.122	Ребро	1	
		6	-01	Ребро	1	
Б4		7	Д216.120.123	Ребро		
				Полоса Б-2 5×50 ГОСТ 103-76 / Ст3сп ГОСТ 535-79		
				L=445 h14 2S	1	0,87кг.
Б4		8	Д216.120.124	Планка		
				Полоса Б-2 6×40 ГОСТ 103-76 / Ст3сп ГОСТ 535-79		
				L=500 h14 2S	2	1,29кг.
Б4		9	Д216.120.125	Планка		
				Полоса Б-2 6×40 ГОСТ 103-76 / Ст3сп ГОСТ 535-79		
				L=455 h14 2S	2	0,85кг.
				Прочие изделия		
		10		Серьга 1200-01 МВН 3081-65	1	Ленинградский литейного завода

Д216.120.150

Изм.	Лист	№ докум.	Подп.	Дата
Разраб.		Сердышева		11.83
Пров.		Мордвинкин		
Нач.отд.				
Н.контр.		Мюнтер		
Утв.				

Короб

Лит.	Лист	Листов
И		1

Госстрой СССР ГПИ Горьковский Сантехпроект

Формат А4

Формат	Зона	Поз.	Обозначение	Наименование	Кол.	Примечание
				Документация		
А2			Д216.120.140СБ	Сборочный чертеж		
				Детали		
Б4		1	Д216.120.111	Стенка		
				Лист Б-ПН-3 ГОСТ 19903-74 / 5-IV-Н-8Ст3сп ГОСТ 16523-70	2	56,9кг.
Б4		2	Д216.120.112	Стенка		
				Лист Б-ПН-3 ГОСТ 19903-74 / 5-IV-Н-8Ст3сп ГОСТ 16523-70		
				(250×3000) h14 2S	2	17,2кг.
Б4		3	Д216.120.113	Ребро		
				Полоса Б-2 5×50 ГОСТ 103-76 / Ст3сп ГОСТ 535-79		
				L=336 h14 2S	6	0,6кг.
Б4		4	Д216.120.114	Ребро		
				Полоса Б-2 5×50 ГОСТ 103-76 / Ст3сп ГОСТ 535-79		
				L=886 h14 2S	6	1,6кг.
Б4		5	Д216.120.115	Полоса		
				Полоса Б-2 5×50 ГОСТ 103-76 / Ст3сп ГОСТ 535-79		
				L=790 h14 2S	2	1,4кг.
Б4		6	Д216.120.116	Полоса		
				Полоса Б-2 5×50 ГОСТ 103-76 / Ст3сп ГОСТ 535-79		
				L=240 h14 2S	2	0,4кг.

Инв.№ подл. | Подп. и дата | Взам. инв.№ | Инв.№ дубл. | Подп. и дата

Д216.120.140

Изм.	Лист	№ докум.	Подп.	Дата
Разраб.		Сердышева		11.83
Пров.		Мордвинкин		
Нач.отд.				
Н.контр.		Мюнтер		
Утв.				

Короб

Лит.	Лист	Листов
И		1

Госстрой СССР ГПИ Горьковский Сантехпроект

Формат А4

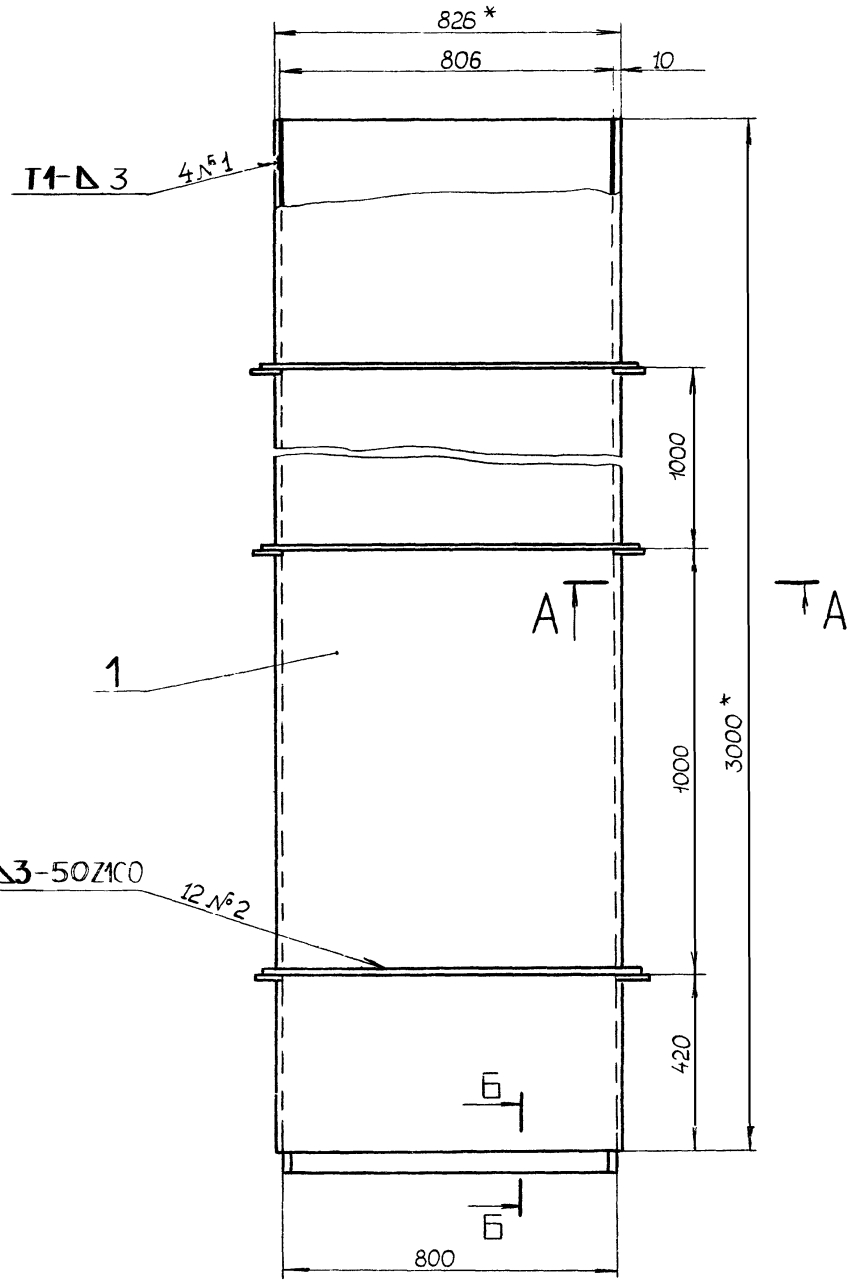

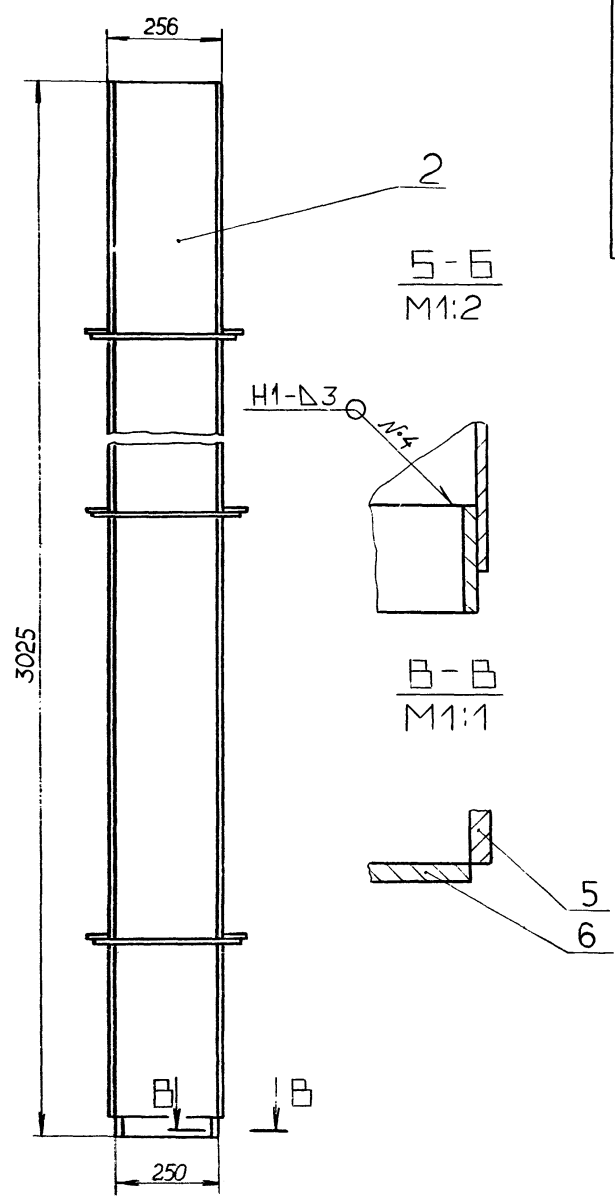

Б - Б
М1:2

В - В
М1:1

Поз.1

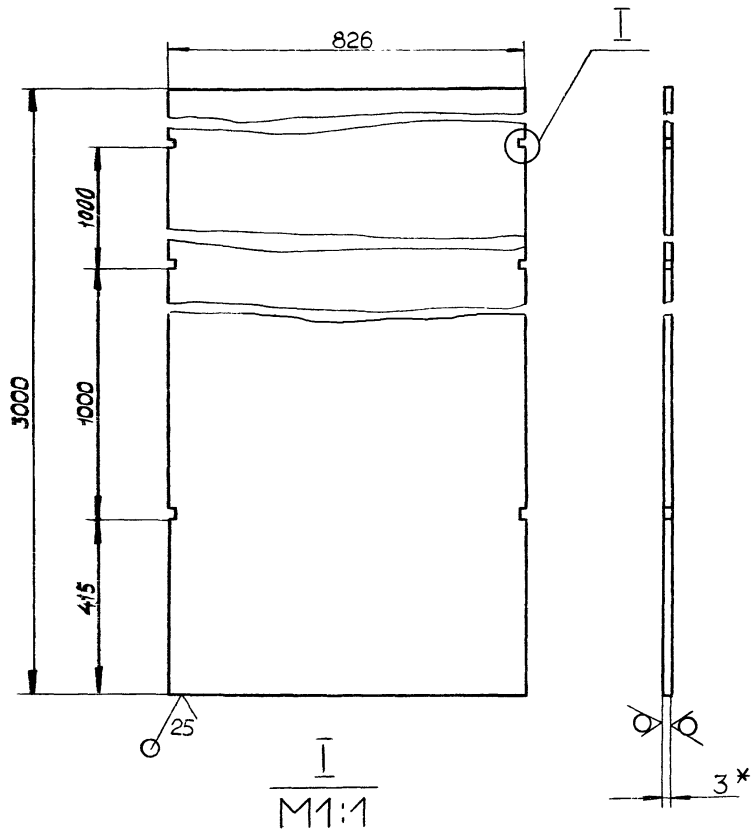

I
М1:1

А - А
М1:2

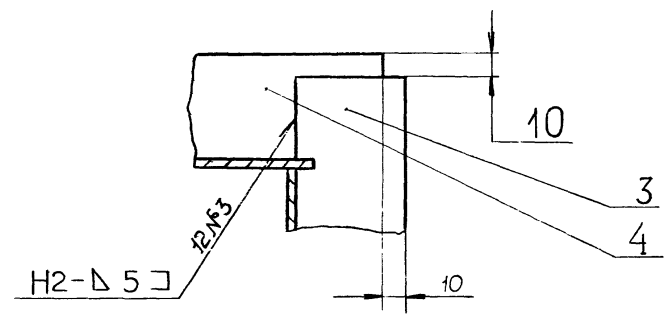

1. * Размеры для справок.
2. Неуказанные предельные отклонения размеров: $H14, h14, \pm\frac{IT14}{2}$.
3. Сварные швы по ГОСТ 5264-80.

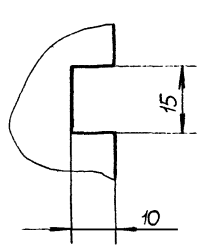

					Д 21Б.120.140 СБ		
Изм.	Лист	№ докум.	Подп.	Дата			
Разраб.		Глинникова		4.11.83	Короб	Лит.	Масса	Масштаб
Пров.		Мордвинкин				И	165	1:10
Т.контр.						Лист	Листов 1	
Нач.отд.						Госстрой СССР ГПИ Горьковский		
Н.контр.		Мюнтер				САНТЕХПРОЕКТ		
Утв.								

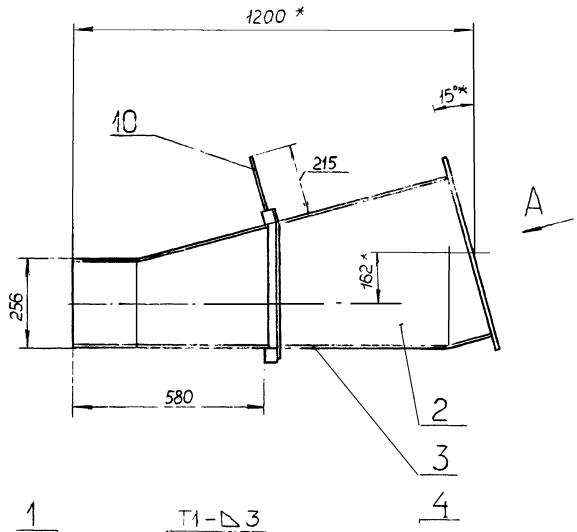

Б – Б
М1:2

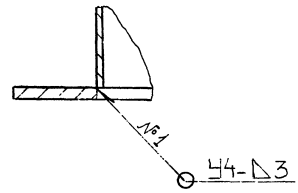

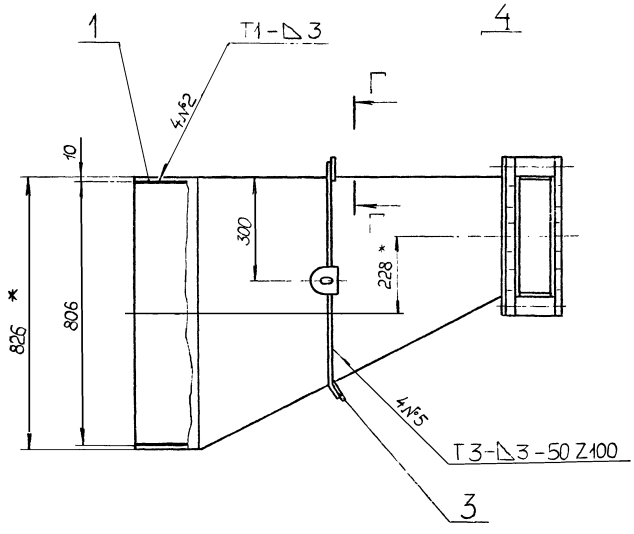

В – В
М1:1

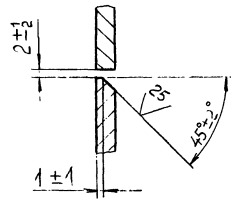

Г – Г
М1:2

Вид А
М1:5 повернуто

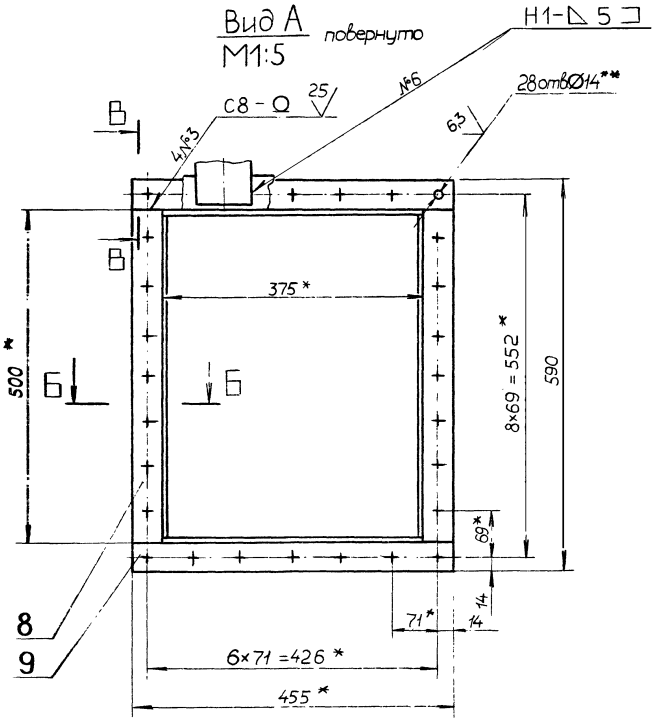

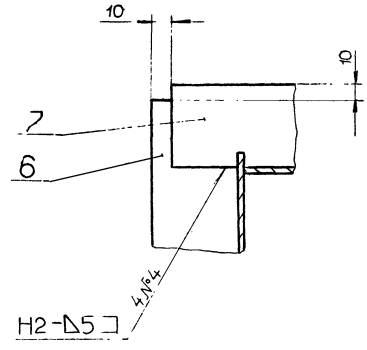

1.*Размеры для справок.

2.**Обработать по сопрягаемой детали.

3. Неуказанные предельные отклонения размеров: H14, h14, $\pm \frac{IT14}{2}$.

4. Сварные швы по ГОСТ 5264-80.

Изм.	Лист	№ докум.	Подп.	Дата
Разраб.		Глинникова		XI.83
Пров.		Мордвинкин		
Т. контр.				
Нач. отд.				
Н. контр.		Монтер		
Утв.				

Д 21 Б. 120.150.СБ

Короб

Лит	Масса	Масштаб
И	50	1:10

Лист | Листов 1

ГПИ Госстрой СССР Горьковский САНТЕХПРОЕКТ

Д 21Б.120.121

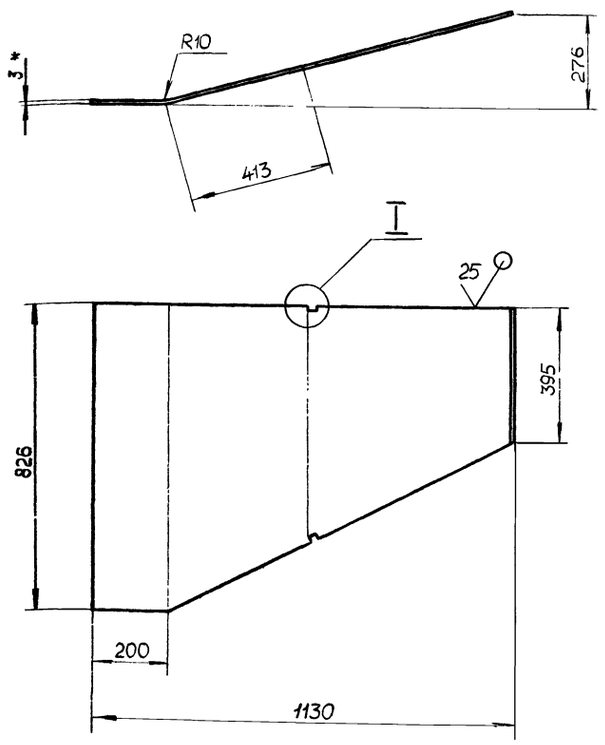

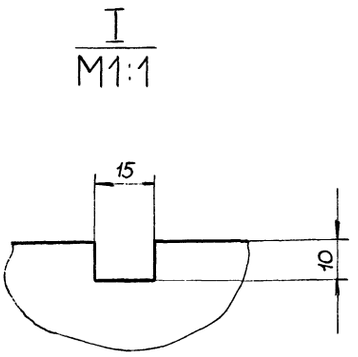

1.* Размеры для справок.

2. Неуказанные предельные отклонения размеров: H14, h14, $\pm \frac{IT14}{2}$.

					Д 21Б.120.121		
Изм.	Лист	№ докум.	Подп.	Дата	Стенка	Лит.	Масса	Масштаб
Разраб.		Глинникова		12.83		Ц	11,5	1:10
Пров.		Мордвинкин				Лист	Листов 1
Т. контр.					Лист Б-ПН-3 ГОСТ 19903-74 5-IV-Н-ВСт3сп ГОСТ 16523-70	ГПИ Госстрой СССР Горьковский САНТЕХПРОЕКТ	
Н. контр.		Мюнтер					
Утв.							

Копировал Малкина

Формат А3

Д 21Б.120.119

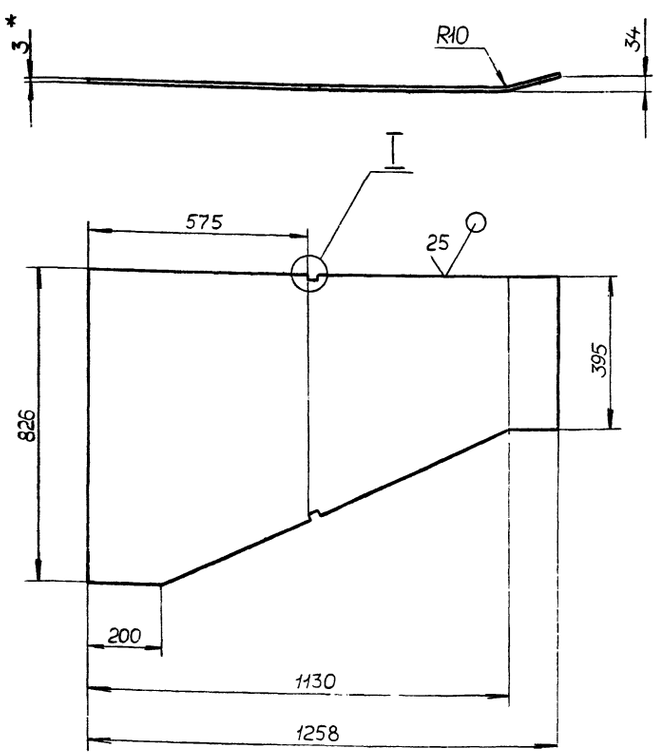

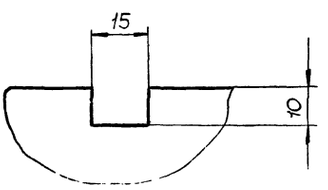

1.* Размеры для справок.

2. Неуказанные предельные отклонения размеров: H14, h14, $\pm \frac{IT14}{2}$.

					Д 21Б 120 119		
Изм.	Лист	№ докум.	Подп.	Дата	Стенка	Лит.	Масса	Масштаб
Разраб.		Глинникова		12.83		Ц	13,2	1:10
Пров.		Мордвинкин				Лист	Листов 1
Т. контр.					Лист Б-ПН-3 ГОСТ 19903-74 5-IV-Н-ВСт3сп ГОСТ 16523-70	ГПИ Госстрой СССР Горьковский САНТЕХПРОЕКТ	
Н. контр.		Мюнтер					
Утв.							

Формат А3

А216.120.170СБ

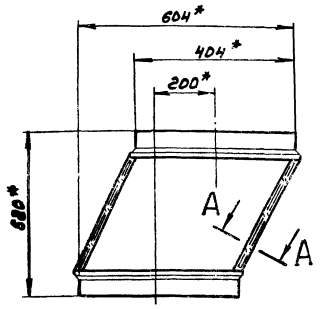

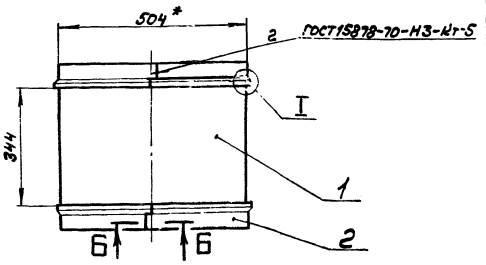

Б – Б
М1:1

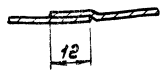

I
М2:1

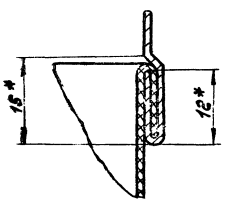

А – А повернуто
М2:1

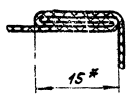

1.*Размеры для справок.
2. Неуказанные предельные отклонения размеров ± IT16/2

Изм.	Лист	№ докум.	Подп.	Дата	А216.120.170СБ			
Разраб.		Глинников		5.12.83	Вставка	Лит.	Масса	Масштаб
Пров.		Мордвинцев				И	2,48	1:10
Т. контр.						Лист	Листов 1	
Н. контр.		Мюнтер				Госстрой СССР ГПИ Горьковский Сантехпроект		
Утв.								

Формат А3

Формат	Зона	Поз.	Обозначение	Наименование	Кол.	Примечание
				Документация		
А2			А216.120.160СБ	Сборочный чертеж		
				Сборочные единицы		
А4		1	А216.120.170	Вставка	1	
				Детали		
Б4		2	А216.120.123	Уголок		
				Уголок Б-63х63х5 ГОСТ 8509-72 / Вст3сп ГОСТ 535-79		
				L=504 h16 (25)	4	2,2кг
Б4		3	А216.120.124	Уголок		
				Уголок Б-63х63х5 ГОСТ 8509-72 / Вст3сп ГОСТ 535-79		
				L=530 h16 (25)	4	2,4кг

Изм.	Лист	№ докум.	Подп.	Дата	А216.120.160			
Разраб.		Глинников		5.12.83	Вставка гибкая	Лит.	Лист	Листов
Пров.		Мордвинцев				И	1	
Т. контр.						Госстрой СССР ГПИ Горьковский Сантехпроект		
Н. контр.		Мюнтер						
Утв.								

Формат А3

А216.120.122

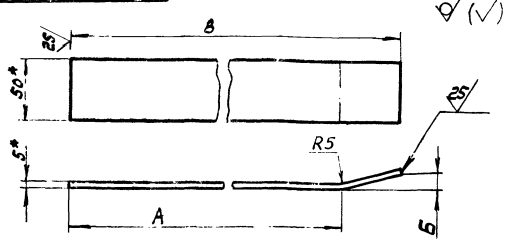

Обозначение	Размеры, мм. А	Б	В	Масса, кг.
А216.120.122	407	10	445	0,87
-01	673	17	710	1,38

1.*Размеры для справок.
2 Неуказанные предельные отклонения размеров ± IT14/2

Изм.	Лист	№ докум.	Подп.	Дата	А216.120.122			
Разраб.		Глинников		5.12.83	Ребро	Лит.	Масса	Масштаб
Пров.		Мордвинцев				И	см. табл.	–
Т. контр.						Лист	Листов 1	
Н. контр.		Мюнтер			Полоса Б-2 5х50 ГОСТ 103-76 / Вст3сп ГОСТ 535-79	Госстрой СССР ГПИ Горьковский Сантехпроект		
Утв.								

Копировал Формат А4

Инв. № подл. | Подп. и дата | Взам. инв. № | Инв. № дубл. | Подп. и дата

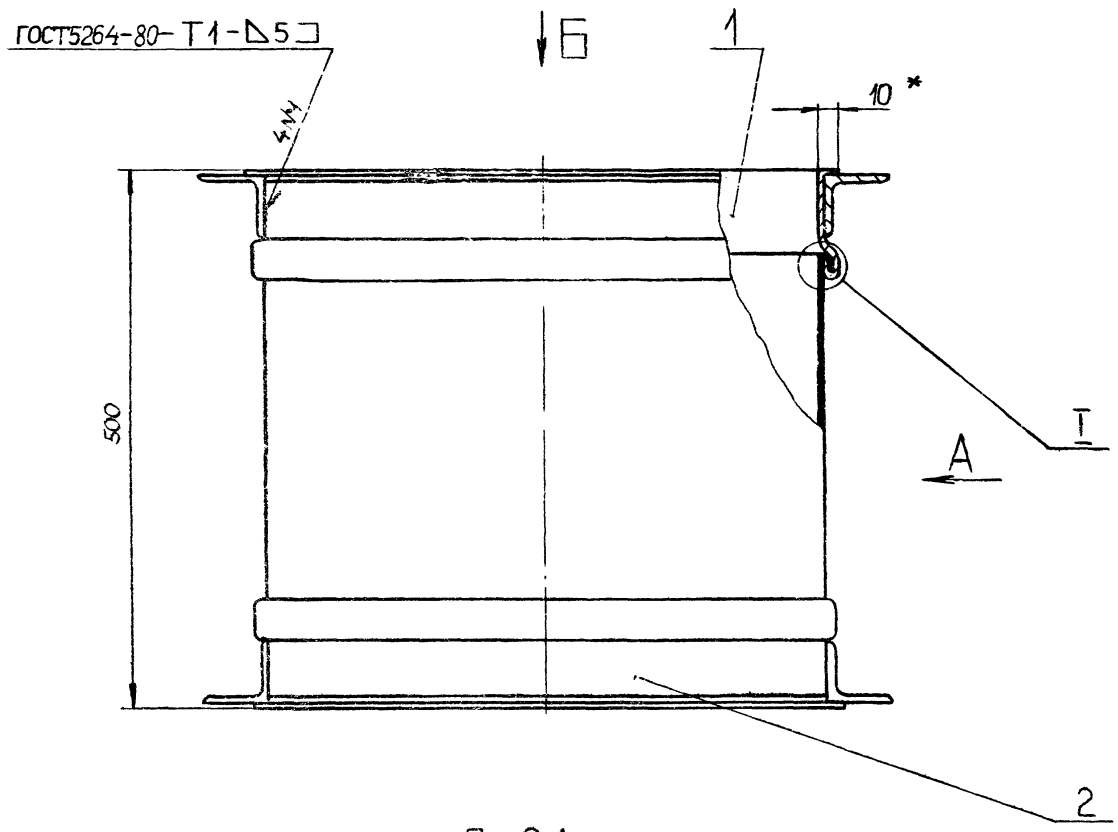

Вид А

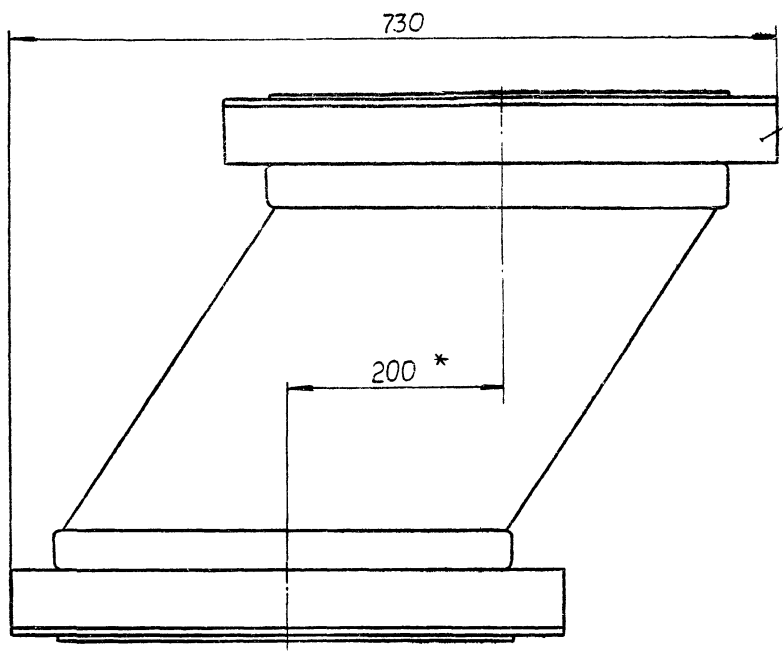

I
М2:1

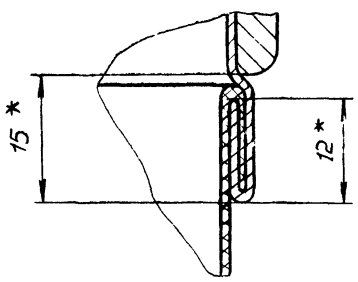

Вид Б
М1:10

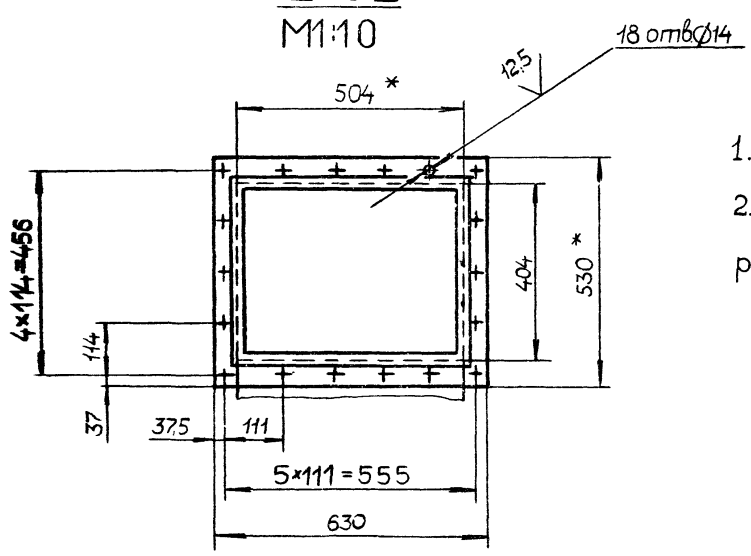

1.* Размеры для справок.

2. Неуказанные предельные отклонения размеров: H14, h14, $\pm \frac{IT14}{2}$.

					Д21Б.120.160 СБ	
Изм.	Лист	№ докум.	Подп.	Дата	Вставка гибкая	Лит. / Масса / Масштаб: И / 21 / 1:4
Разраб.		Слинникова		11.85		Лист / Листов 1
Пров.		Моровинкин				ГПИ Госстрой СССР Горьковский САНТЕХПРОЕКТ
Т.контр.						
Н.контр.		Мюнтер				
Утв.						

Копировал. Малкина

А 216. 120. 180СБ

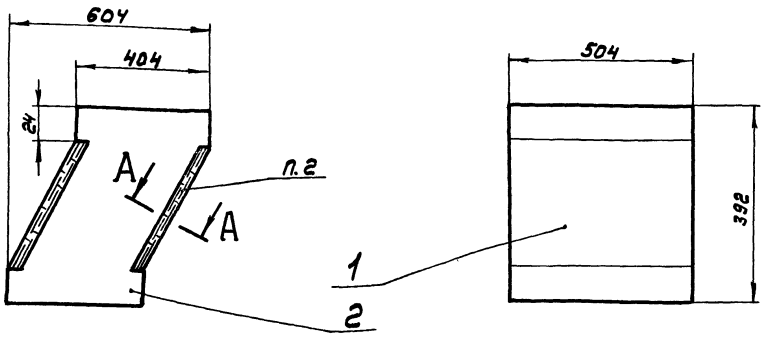

$\frac{А-А}{М\ 2:1}$ повернуто

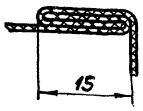

1. Размеры в состоянии измерения.
2. Рукав сшить запошивочным швом нитками марка (7-А)С9-60х1х4 ГОСТ 10146-74.

Изм.	Лист	№ докум.	Подп.	Дата
Разраб.		Глинникова		11.83
Пров.		Мордвинцев		
Т. контр.				
Н. контр.		Монтер		
Утв.				

А216.120.180СБ

Рукав

Лит.	Масса	Масштаб
И	0,28	1:10

Лист | Листов 1

Госстрой СССР ГПИ Горьковский Сантехпроект

Формат А3

Формат	Зона	Поз.	Обозначение	Наименование	Кол.	Примечание
				Документация		
А3			А216.120.180СБ	Сборочный чертеж		
				Детали		
А4	1		А216.120.128	Стенка	2	
А4	2		А216.120.129	Стенка	2	
				Материалы		
				Нитки (7-А) С9х60х1х4 ГОСТ 10146-74	50	м

Изм.	Лист	№ докум.	Подп.	Дата
Разраб.		Глинникова		11.83
Пров.		Мордвинцев		
Нач. отд.				
Н. контр.		Монтер		
Утв.				

А216.120.180

Рукав

Лит.	Лист	Листов
И		1

Госстрой СССР ГПИ Горьковский Сантехпроект

Формат А4

Формат	Зона	Поз.	Обозначение	Наименование	Кол.	Примечание
				Документация		
А3			А216.120.170СБ	Сборочный чертеж		
				Сборочные единицы		
А4	1		А216.120.180	Рукав	1	
				Детали		
А3	2		А216.120.126	Обечайка	2	

Инв. № подл. | Подп. и дата | Взам. инв. № | Инв. № дубл. | Подп. и дата

Изм.	Лист	№ докум.	Подп.	Дата
Разраб.		Глинникова		11.83
Пров.		Мордвинцев		
Нач. отд.				
Н. контр.		Монтер		
Утв.				

А216.120.170

Вставка

Лит.	Лист	Листов
И		1

Госстрой СССР ГПИ Горьковский Сантехпроект

Формат А4

Д 21Б.120.129

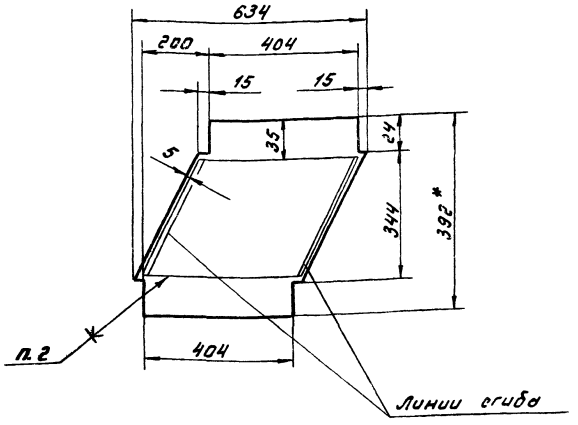

1.* Размеры для справок.
2. Клей 88Н МРТУ 38-5-880-65.

Изм.	Лист	№ докум.	Подп.	Дата	Д 21Б.120.129			
Разраб.		Глинникова			Стенка	Лит. И	Масса 0,07	Масштаб 1:10
Пров.		Мордвинкин				Лист	Листов 1	
Т.контр.					Ткань ТСФ(7-А)-9П ГОСТ 10146-74	Госстрой СССР ГПИ Горьковский Сантехпроект		
Н.контр.		Мюнтер						
Утв.								

Формат А4

Д 21Б.120.128

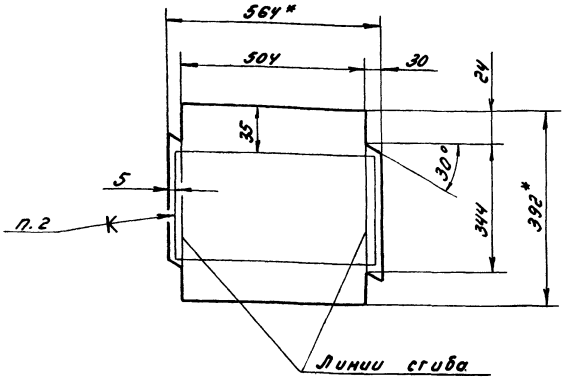

1.* Размеры для справок.
2. Клей 88Н МРТУ 38-5-880-65

Изм.	Лист	№ докум.	Подп.	Дата	Д 21Б.120.128			
Разраб.		Глинникова			Стенка	Лит. И	Масса 0,07	Масштаб 1:10
Пров.		Мордвинкин				Лист	Листов 1	
Т.контр.					Ткань ТСФ(7-А)-9П ГОСТ 10146-74	Госстрой СССР ГПИ Горьковский Сантехпроект		
Н.контр.		Мюнтер						
Утв.								

Формат А4

Д 21Б.120.126

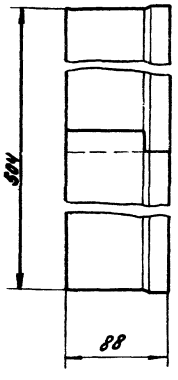

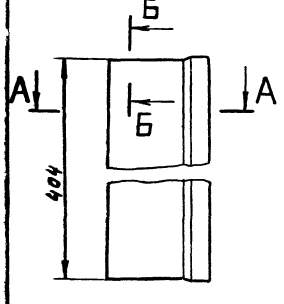

А – А
М 2:1

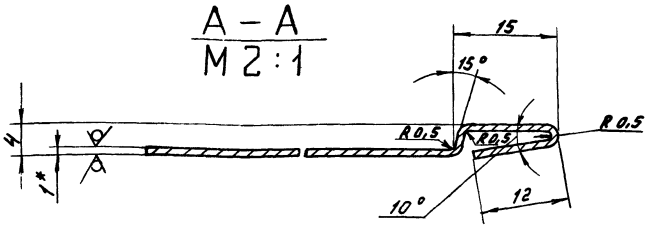

Развертка

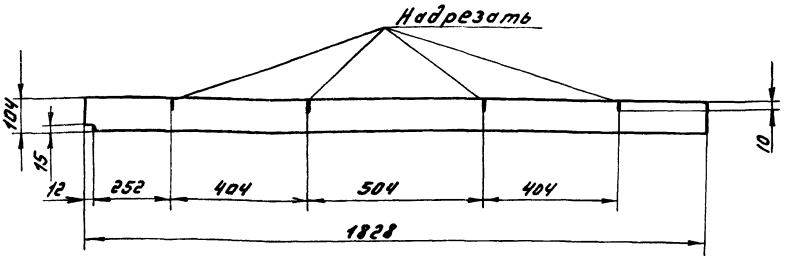

Б – Б
М 1:1

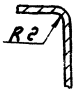

1.* Размеры для справок.
2. Неуказанные предельные отклонения размеров: $h\,16$, $\pm\frac{IT16}{2}$.

Изм.	Лист	№ докум.	Подп.	Дата	Д 21Б.120.126			
Разраб.		Глинникова			Обечайка	Лит. И	Масса 1,1	Масштаб 1:10
Пров.		Мордвинкин				Лист	Листов 1	
Т.контр.					Лист Б-ПН-1 ГОСТ 19903-74; 5-IV-Н-В Ст3сп ГОСТ 16523-70	Госстрой СССР ГПИ Горьковский Сантехпроект		
Н.контр.		Мюнтер						
Утв.								

Формат А3

Д225.096.000СБ

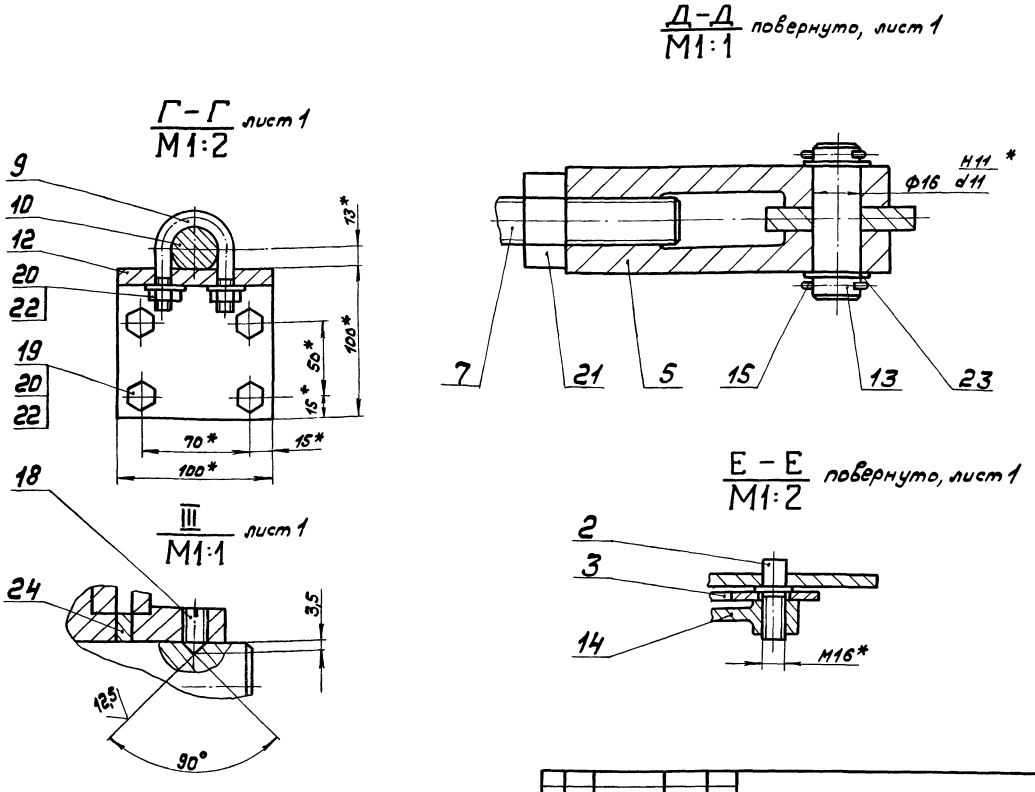

Изм	Лист	№ докум.	Подп.	Дата	Д225.096.000СБ	Лист 2

формат А3

Формат	Зона	Поз.	Обозначение	Наименование	Кол.	Примечание
				Документация		
*			Д225.096.000СБ	Сборочный чертеж		*) А3,А2
				Сборочные единицы		
А4		1	Д225.096.010	Рычаг	1	
А4		2	Д225.096.020	Рычаг	1	
А4		3	Д225.096.030	Сектор	1	
А4		4	Д225.096.040	Кронштейн	1	
				Детали		
А4		5	Д225.096.001	Вилка	2	
А4		6	Д225.096.002	Гайка	2	
А4		7	Д225.096.003	Стяжка	2	
Б4		8	Д225.096.004	Труба		
				Труба 38×2,5 ГОСТ 8732-78 / Д ГОСТ 8731-74		
				L=2160 h15 25	1	5,4кг.

Изм.	Лист	№ докум.	Подп.	Дата	Д225.096.000			
Разраб.		Гринникова			Привод заслонки	Лит.	Лист	Листов
Пров.		Мордвинкин				И	1	2
Нач.отд.		Вольский				Госстрой СССР ГПИ Горьковский Сантехпроект		
Н.контр.		Мюнтер						
Утв.								

формат А4

Формат	Зона	Поз.	Обозначение	Наименование	Кол.	Примечание
А4		9	Д225.096.005	Хомутик	2	
А4		10	Д225.096.006	Ось	1	
А4		11	Д225.096.007	Втулка	2	
А4		12	Д225.096.008	Кронштейн	1	
А4		13	Д225.096.009	Ось	2	
А4		14	Д215.096.011	Рукоятка	1	
				Стандартные изделия		
		15		Шплинт 4×25 ГОСТ 397-79	4	
				Винты ГОСТ 1476-75		
		16		М6×12.36	1	
		17		М8×12.36	1	
		18		М10×18.36	1	
		19		Болт М10×24.36		
				ГОСТ 7798-70	4	
				Гайки ГОСТ 5915-70		
		20		М10.4	8	
		21		М16.4	2	
		22		Шайба 10.01 ГОСТ 6958-78	8	
		23		Шайба 16.01 ГОСТ 6958-78	4	
		24		Шайба 30.01 ГОСТ 6958-78	1	
		25		Кольцо 30.20 ГОСТ 2832-77	1	

Подп. и дата | Инв. № дубл. | Взам. инв. № | Подп. и дата | Инв. № подл.

Изм	Лист	№ докум.	Подп.	Дата	Д225.096.000	Лист 2

20072-03 52 Копировал: формат А4

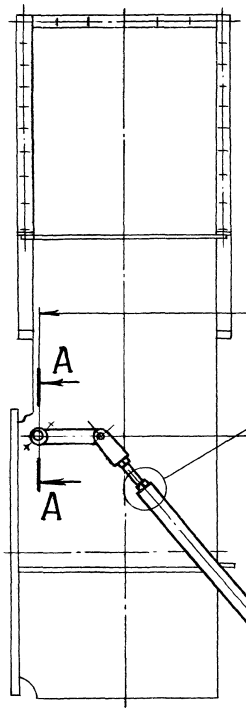

Вид В
М1:5

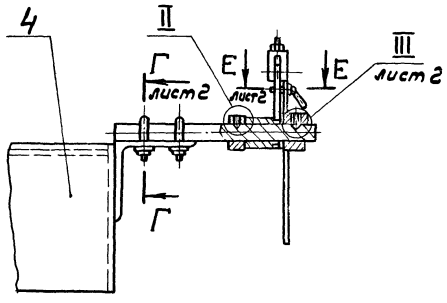

1672*

2160

А - А
М1:1

II
М1:1

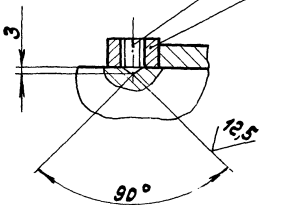

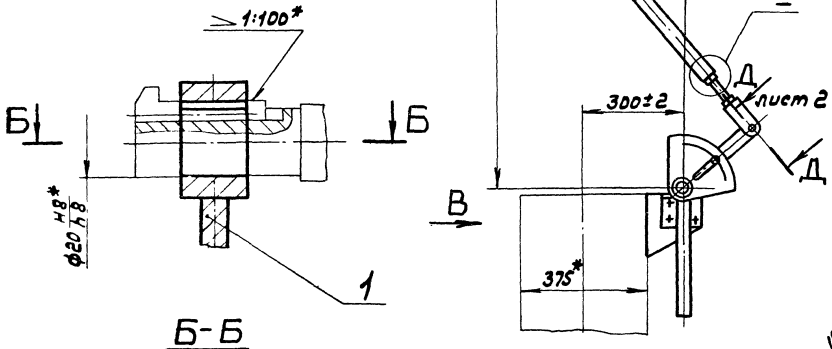

Б-Б
М1:1

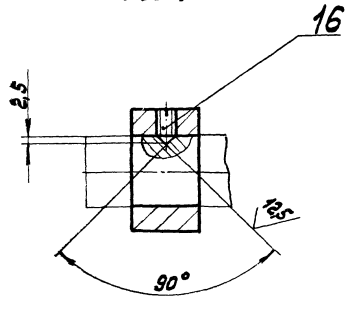

I
М1:2
повернуто

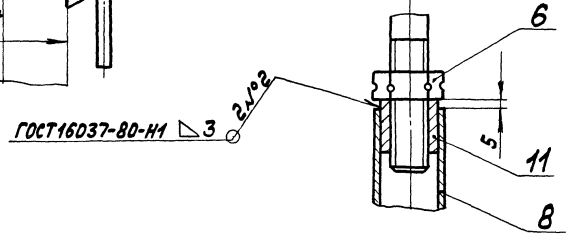

1.* Размеры для справок.

2. Неуказанные предельные отклонения размеров ± IT14/2.

					А225.096.000СБ		
Изм.	Лист	№ докум.	Подп.	Дата	Привод заслонки	Лит.	Масса	Масштаб
Разраб.		Глинников		11.83		И	20	1:10
Пров.		Норвишкин				Лист 1	Листов 2
Т. контр.						Госстрой СССР ГПИ Горьковский Сантехпроект	
Нач. отд.		Вольский					
Н. контр.		Нюнтер					
Утв.							

Д22Б.096.005

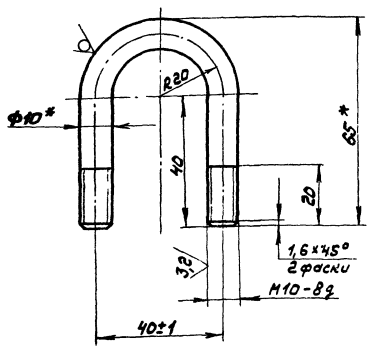

1.* Размеры для справок.

2. Неуказанные предельные отклонения размеров ± IT14/2.

Изм.	Лист	№ докум.	Подп.	Дата
Разраб.		Гашников		1283
Пров.		Мордвинцев		
Т. контр.				
Н. контр.		Мюнтер		
Утв.				

Хомутик

Лит.	Масса	Масштаб
И	0,09	1:1

Лист | Листов 1

Круг В-10 ГОСТ 2590-71 / Вст3сп ГОСТ 535-79

Госстрой СССР ГПИ Горьковский Сантехпроект

Формат А4

Д22Б.096.003

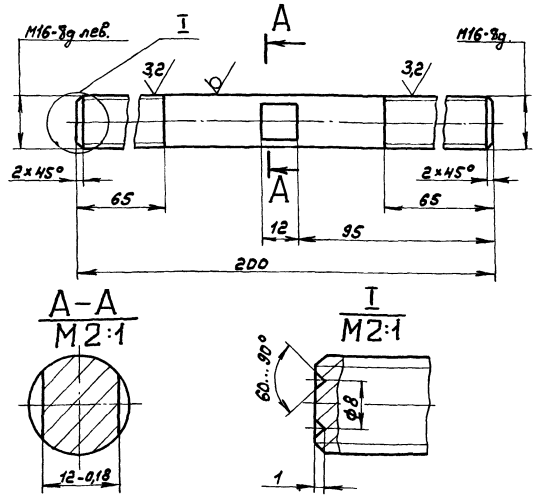

Неуказанные предельные отклонения размеров: h16, ± IT14/2.

Изм.	Лист	№ докум.	Подп.	Дата
Разраб.		Гашников		1283
Пров.		Мордвинцев		
Т. контр.				
Н. контр.		Мюнтер		
Утв.				

Стяжка

Лит.	Масса	Масштаб
И	0,29	1:1

Лист | Листов 1

Круг В-16 ГОСТ 2590-71 / Вст3сп ГОСТ 535-79

Госстрой СССР ГПИ Горьковский Сантехпроект

Формат А4

Д22Б.096.002

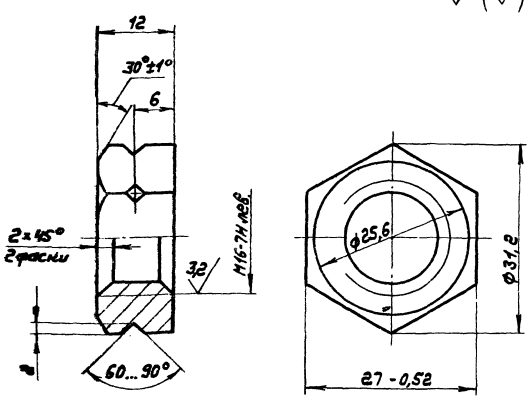

Неуказанные предельные отклонения размеров: h14, ± IT14/2

Изм.	Лист	№ докум.	Подп.	Дата
Разраб.		Гашников		1283
Пров.		Мордвинцев		
Т. контр.				
Н. контр.		Мюнтер		
Утв.				

Гайка

Лит.	Масса	Масштаб
И	0,045	2:1

Лист | Листов 1

Вст3сп ГОСТ 380-71

Госстрой СССР ГПИ Горьковский Сантехпроект

Формат А4

Д22Б.096.001

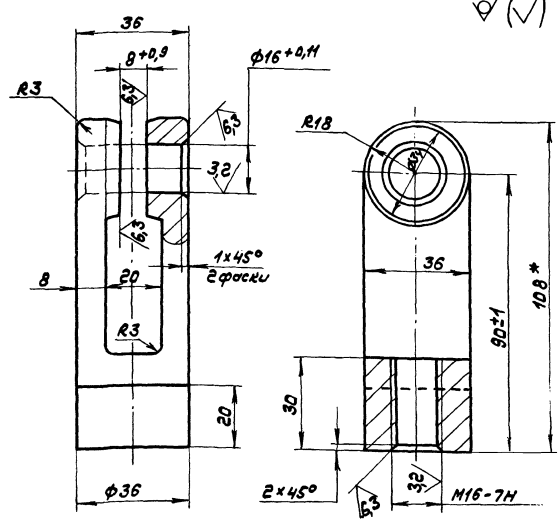

1.* Размеры для справок.

2. Неуказанные предельные отклонения размеров: H14, h14, ± IT14/2.

Изм.	Лист	№ докум.	Подп.	Дата
Разраб.		Гашников		1283
Пров.		Мордвинцев		
Т. контр.				
Н. контр.		Мюнтер		
Утв.				

Вилка

Лит.	Масса	Масштаб
И	0,6	1:1

Лист | Листов 1

Чугун СЧ 18 ГОСТ 1412-70

Госстрой СССР ГПИ Горьковский Сантехпроект

Формат А4

4.216.096.008

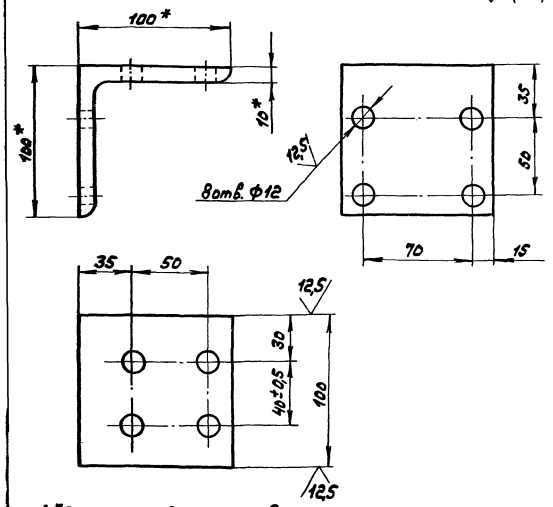

1.*Размеры для справок.

2.Неуказанные предельные отклонения размеров: H14, h14, $\pm \frac{IT14}{2}$

Изм.	Лист	№ докум.	Подп.	Дата	Д22Б.096.008	Лит.	Масса	Масштаб
Разраб.		Глинников		5.12.83	Кронштейн	И	1,48	1:2
Пров.		Мордвинцев				Лист	Листов 1	
Т.контр.					Уголок 5-100х100х10 ГОСТ 8509-72 / Вст3сп ГОСТ 535-79	Госстрой СССР ГПИ Горьковский Сантехпроект		
Н.контр.		Мюнтер						
Утв.								

Инв.№ подл. | Подп. и дата | Взам.инв.№ | Инв.№ дубл. | Подп. и дата

Формат А4

4.225.096.009

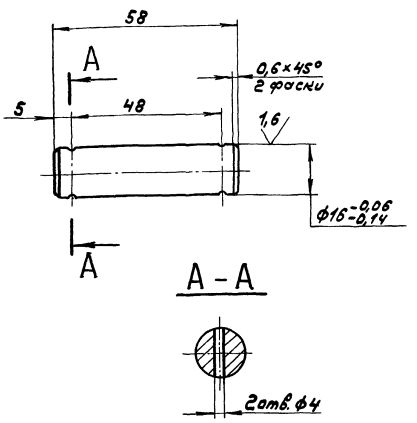

Неуказанные предельные отклонения размеров: H14, h14, $\pm \frac{IT14}{2}$.

Изм.	Лист	№ докум.	Подп.	Дата	Д22Б.096.009	Лит.	Масса	Масштаб
Разраб.		Глинников		5.12.83	Ось	И	0,08	1:1
Пров.		Мордвинцев				Лист	Листов 1	
Т.контр.					Вст3сп ГОСТ 380-71	Госстрой СССР ГПИ Горьковский Сантехпроект		
Н.контр.		Мюнтер						
Утв.								

Инв.№ подл. | Подп. и дата | Взам.инв.№ | Инв.№ дубл. | Подп. и дата

Формат А4

4.225.096.007

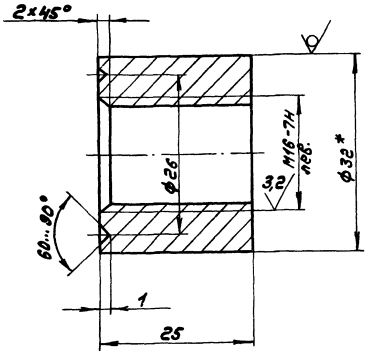

1.*Размеры для справок.

2.Неуказанные предельные отклонения размеров: h14, $\pm \frac{IT14}{2}$.

Изм.	Лист	№ докум.	Подп.	Дата	Д22Б.096.007	Лит.	Масса	Масштаб
Разраб.		Глинников		5.12.83	Втулка	И	0,12	2:1
Пров.		Мордвинцев				Лист	Листов 1	
Т.контр.					Круг 8-32 ГОСТ 2590-71 / Вст3сп ГОСТ 535-79	Госстрой СССР ГПИ Горьковский Сантехпроект		
Н.контр.		Мюнтер						
Утв.								

Инв.№ подл. | Подп. и дата | Взам.инв.№ | Инв.№ дубл. | Подп. и дата

Формат А4

4.225.096.006

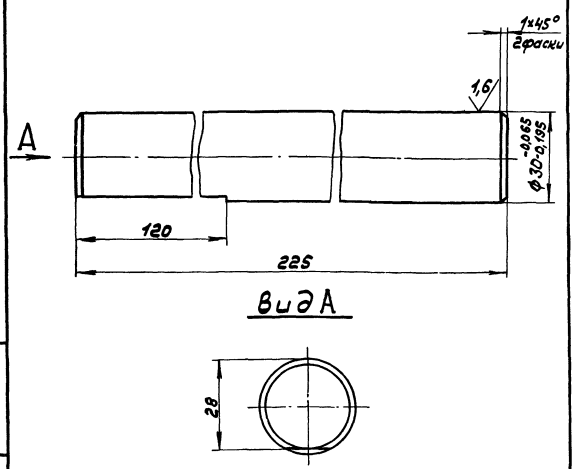

Неуказанные предельные отклонения размеров: h14, $\pm \frac{IT14}{2}$.

Изм.	Лист	№ докум.	Подп.	Дата	Д22Б.096.006	Лит.	Масса	Масштаб
Разраб.		Глинников		5.12.83	Ось	И	1,22	1:1
Пров.		Мордвинцев				Лист	Листов 1	
Т.контр.					Вст3сп ГОСТ 380-71	Госстрой СССР ГПИ Горьковский Сантехпроект		
Н.контр.		Мюнтер						
Утв.								

Инв.№ подл. | Подп. и дата | Взам.инв.№ | Инв.№ дубл. | Подп. и дата

А226.096.013

3,2 (√)

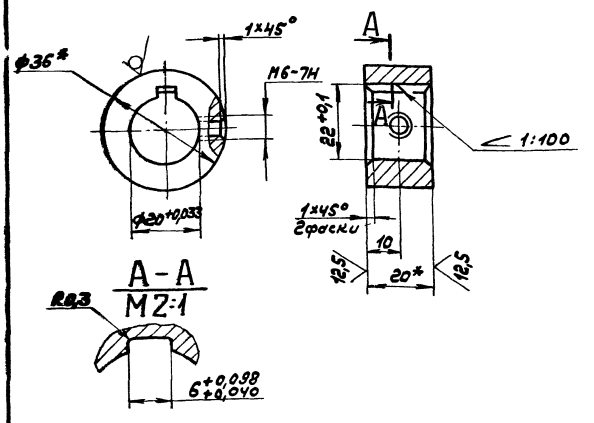

1.* Размеры для справок.

2. Неуказанные предельные отклонения размеров: h14, ± IT14/2 .

Изм.	Лист	№ докум.	Подп.	Дата	Д226.096.013			
Разраб.		Гринчиков		5.12.83	Втулка	Лит.	Масса	Масштаб
Пров.		Норобинкин				И	0,12	1:1
Т. контр.						Лист	Листов 1	
Н. контр.		Нюнтер			Круг В-36 ГОСТ 2590-71 / Вст3сп ГОСТ 535-79	Госстрой СССР ГПИ Горьковский Сантехпроект		
Утв.								

Инв. № подл. | Подп. и дата | Взам. инв. № | Инв. № дубл. | Подп. и дата

Формат А4

А226.096.010СБ

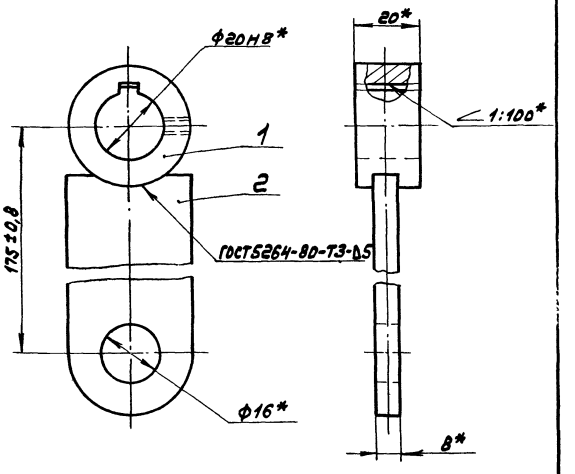

* Размеры для справок.

Изм.	Лист	№ докум.	Подп.	Дата	Д226.096.010СБ			
Разраб.		Гринчиков		5.12.83	Рычаг	Лит.	Масса	Масштаб
Пров.		Норобинкин				И	0,44	1:1
Т. контр.						Лист	Листов 1	
Н. контр.		Нюнтер				Госстрой СССР ГПИ Горьковский Сантехпроект		
Утв.								

Инв. № подл. | Подп. и дата | Взам. инв. № | Инв. № дубл. | Подп. и дата

Формат А4

Формат	Зона	Поз.	Обозначение	Наименование	Кол.	Примечание
				Документация		
А4			А226.096.010СБ	Сборочный чертеж		
				Детали		
А4		1	А226.096.013	Втулка	1	
А4		2	А226.096.014	Рычаг	1	

Изм.	Лист	№ докум.	Подп.	Дата	Д226.096.010			
Разраб.		Гринчиков		5.12.83	Рычаг	Лит.	Лист	Листов
Пров.		Норобинкин				И		1
Нач. отд.						Госстрой СССР ГПИ Горьковский Сантехпроект		
Н. контр.		Нюнтер						
Утв.								

Формат А4

А226.096.011

0,4 (√)

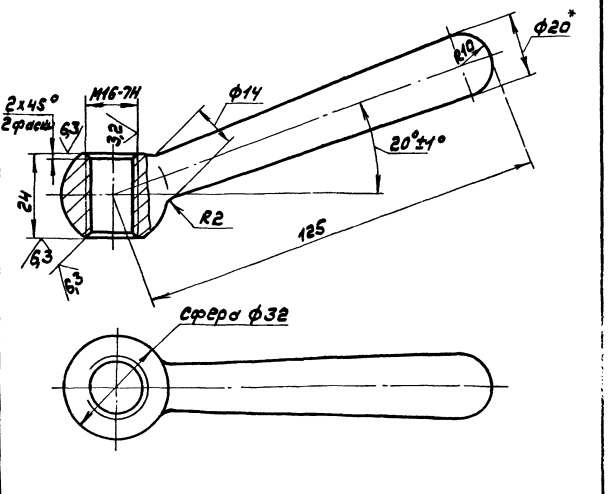

1. Покрытие - Х18м.

2. Неуказанные предельные отклонения размеров: H14, h14, ± IT14/2 .

Изм.	Лист	№ докум.	Подп.	Дата	Д226.096.011			
Разраб.		Гринчиков		5.12.83	Рукоятка	Лит.	Масса	Масштаб
Пров.		Норобинкин				И	0,28	1:1
Т. контр.						Лист	Листов 1	
Н. контр.		Нюнтер			Сталь 45 ГОСТ 1050-74	Госстрой СССР ГПИ Горьковский Сантехпроект		
Утв.								

Инв. № подл. | Подп. и дата | Взам. инв. № | Инв. № дубл. | Подп. и дата

Формат А4

Копировал:

Д 22Б.096.020СБ

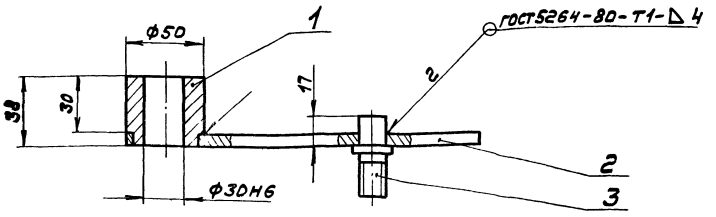

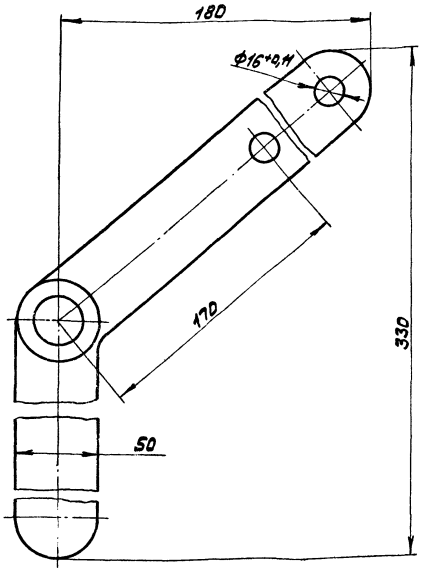

Размеры для справок.

Изм.	Лист	№ докум.	Подп.	Дата	Д 22Б.096.020СБ			
Разраб.		Глинникова		9.12.83	Рычаг	Лит.	Масса	Масштаб
Пров.		Мордвинкин				И	2	1:2
Т. контр.						Лист	Листов 1	
Н. контр.		Мюнтер				Госстрой СССР ГПИ Горьковский Сантехпроект		
Утв.								

формат А3

Формат	Зона	Поз.	Обозначение	Наименование	Кол.	Примечание
				Документация		
А3			Д 22Б.096.020СБ	Сборочный чертеж		
				Детали		
А4		1	Д 22Б.096.015	Ступица	1	
А3		2	Д 22Б.096.016	Рычаг	1	
А4		3	Д 22Б.096.017	Шпилька	1	

Изм.	Лист	№ докум.	Подп.	Дата	Д 22Б.096.020			
Разраб.		Глинникова		9.12.83	Рычаг	Лит.	Лист	Листов
Пров.		Мордвинкин				И		1
Нач.отд.						Госстрой СССР, ГПИ Горьковский Сантехпроект		
Н. контр.		Мюнтер						
Утв.								

формат А4

Д 22Б.096.014

12,5 (√)

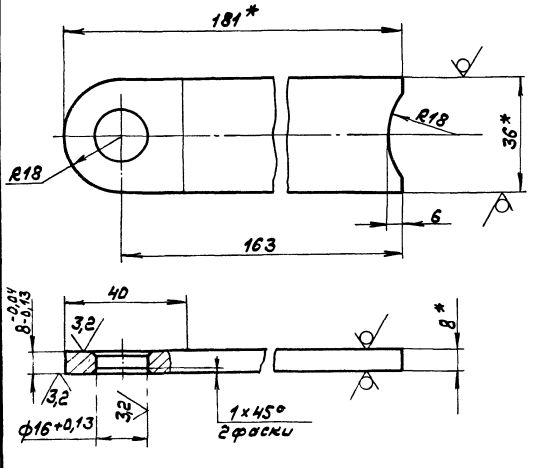

1.* Размеры для справок.

2. Неуказанные предельные отклонения размеров $\pm \frac{IT14}{2}$.

Изм.	Лист	№ докум.	Подп.	Дата	Д 22Б.096.014			
Разраб.		Глинникова		9.12.83	Рычаг	Лит.	Масса	Масштаб
Пров.		Мордвинкин				И	0,32	1:1
Т. контр.						Лист	Листов 1	
Н. контр.		Мюнтер			Полоса Б-2 8×36 ГОСТ103-76 / 8Ст3сп ГОСТ535-79	Госстрой СССР ГПИ Горьковский Сантехпроект		
Утв.								

Инв. № подл. | Подп. и дата | Взам. инв. № | Инв. № дубл. | Подп. и дата

20072-03 57 Копировал: формат А4

Д 22Б.096.016

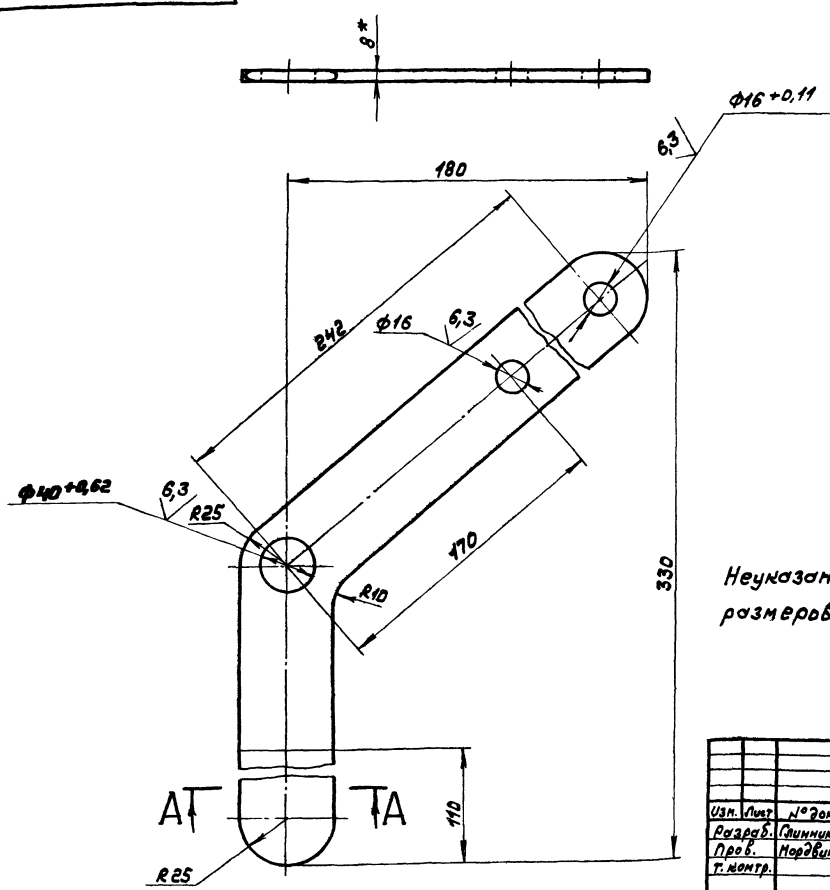

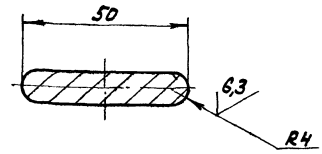

Неуказанные предельные отклонения размеров: $h14, \pm \frac{IT14}{2}$.

					Д 22 Б. 096. 016			
Изм.	Лист	№ докум.	Подп.	Дата	Рычаг	Лит.	Масса	Масштаб
Разраб.		Глинникова		9.12.83		И	1,2	1:2
Пров.		Мордвинкин				Лист	Листов 1	
Т. контр.								
Н. контр.		Мюнтер			Лист Б-ПН-8 ГОСТ 19903-74 / ВСт3сп ГОСТ 14637-79	Госстрой СССР ГПИ Горьковский Сантехпроект		
Утв.								

формат А3

Д 22Б.096.017

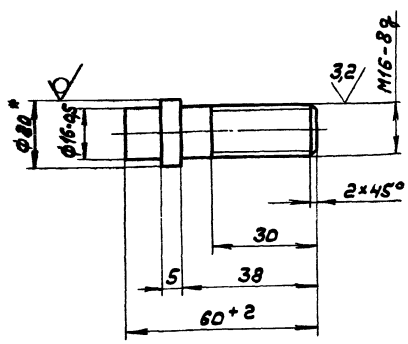

1.* Размеры для справок.

2. Неуказанные предельные отклонения размеров: $h14, \pm \frac{IT14}{2}$.

					Д 22Б. 096. 017			
Изм.	Лист	№ докум.	Подп.	Дата	Шпилька	Лит.	Масса	Масштаб
Разраб.		Глинникова		9.12.83		И	0,08	1:1
Пров.		Мордвинкин				Лист	Листов 1	
Т. контр.								
Н. контр.		Мюнтер			Круг В-20 ГОСТ 2590-71 / ВСт3сп ГОСТ 535-79	Госстрой СССР ГПИ Горьковский Сантехпроект		
Утв.								

формат А4

Д 22Б.096.015

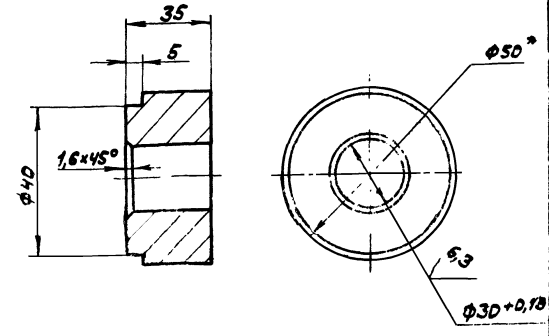

1.* Размеры для справок.

2. Неуказанные предельные отклонения размеров: $h14, \pm \frac{IT14}{2}$

					Д 22Б. 096. 015			
Изм.	Лист	№ докум.	Подп.	Дата	Ступица	Лит.	Масса	Масштаб
Разраб.		Глинникова		9.12.83		И	0,71	1:1
Пров.		Мордвинкин				Лист	Листов 1	
Т. контр.								
Н. контр.		Мюнтер			Круг В-50 ГОСТ 2590-71 / ВСт3сп ГОСТ 535-79	Госстрой СССР ГПИ Горьковский Сантехпроект		
Утв.								

Инв. № подл. | Подп. и дата | Взам. инв. № | Инв. № дубл. | Подп. и дата

20072-03 58 Копировал формат А4

Д22Б.096.021

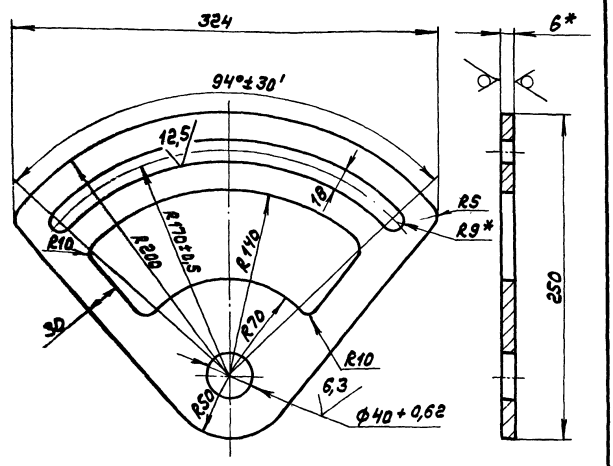

1.*Размеры для справок.

2. Неуказанные предельные отклонения размеров: H14, h14, $\pm\frac{IT14}{2}$

Изм.	Лист	№ докум.	Подп.	Дата	Д22Б.096.021			
Разраб.		Глинников		8.12.83	Сектор	Лит.	Масса	Масштаб
Пров.		Морозкин				И	1,05	1:2
Т. контр.						Лист	Листов 1	
Н. контр.		Мюнтер			Лист Б-ПН-6 ГОСТ 19903-74 Вст3сп ГОСТ 14637-79	Госстрой СССР ГПИ Горьковский Сантехпроект		
Утв.								

Формат А4

Д22Б.096.022

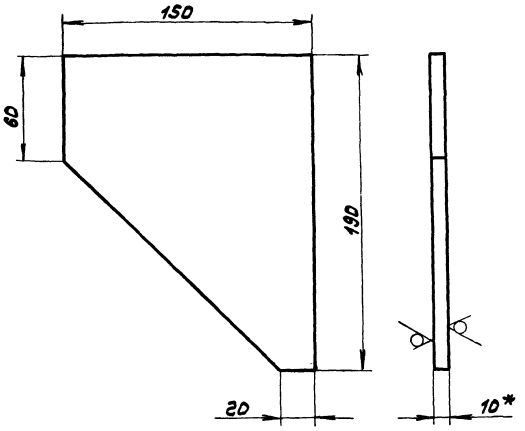

1.*Размеры для справок.

2. Неуказанные предельные отклонения размеров: h14, $\pm\frac{IT14}{2}$.

Изм.	Лист	№ докум.	Подп.	Дата	Д22Б.096.022			
Разраб.		Глинников		8.12.83	Косынка	Лит.	Масса	Масштаб
Пров.		Морозкин				И	1,6	1:2
Т. контр.						Лист	Листов 1	
Н. контр.		Мюнтер			Лист Б-ПН-10 ГОСТ 19903-74 Вст3сп ГОСТ 14637-79	Госстрой СССР ГПИ Горьковский Сантехпроект		
Утв.								

Формат А4

Формат	Зона	Поз.	Обозначение	Наименование	Кол.	Примечание
				Документация		
А4			Д22Б.096.030СБ	Сборочный чертеж		
				Детали		
А4		1	Д22Б.096.015	Ступица	1	
А4		2	Д22Б.096.021	Сектор	1	

Д22Б.096.030

Изм.	Лист	№ докум.	Подп.	Дата	Сектор	Лит.	Лист	Листов
Разраб.		Глинников		8.12.83		И		1
Пров.		Морозкин				Госстрой СССР ГПИ Горьковский Сантехпроект		
Нач. отд.								
Н. контр.		Мюнтер						
Утв.								

Формат А4

Д22Б.096.030СБ

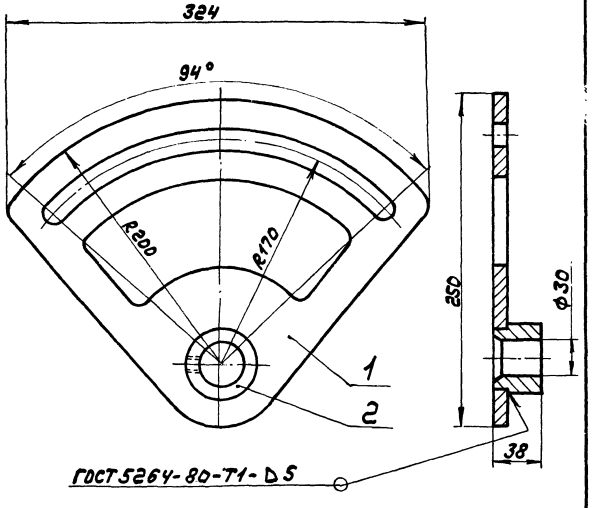

Размеры для справок.

Изм.	Лист	№ докум.	Подп.	Дата	Д22Б.096.030СБ			
Разраб.		Глинников		8.12.83	Сектор	Лит.	Масса	Масштаб
Пров.		Морозкин				И	1,8	1:2
Т. контр.						Лист	Листов 1	
Н. контр.		Мюнтер				Госстрой СССР ГПИ Горьковский Сантехпроект		
Утв.								

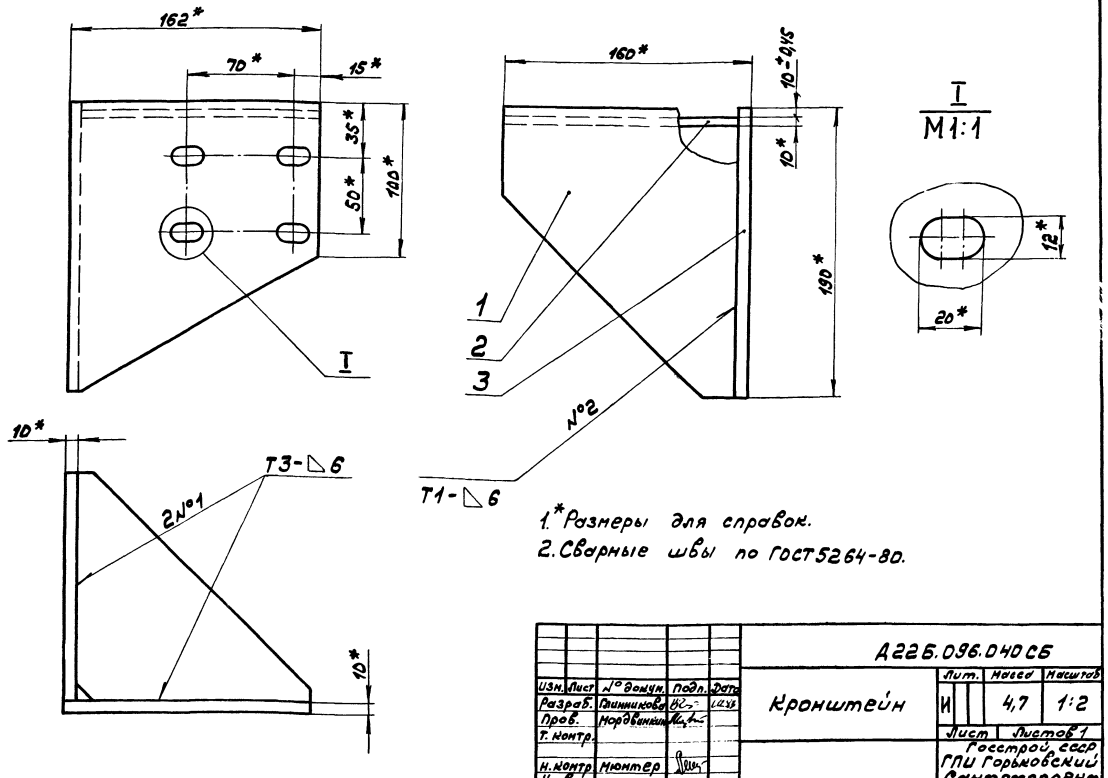

1.*Размеры для справок.
2.Сварные швы по ГОСТ5264-80.

Изм.	Лист	№ докум.	Подп.	Дата
Разраб.		Глинников		12.83
Пров.		Нордвинкин		
Т. контр.				
Н. контр.		Нюнтер		
Утв.				

Д22Б.096.040СБ

Кронштейн

Лит.	Масса	Масштаб
И	4,7	1:2

Лист	Листов 1

Госстрой СССР ГПИ Горьковский Сантехпроект

Формат А3

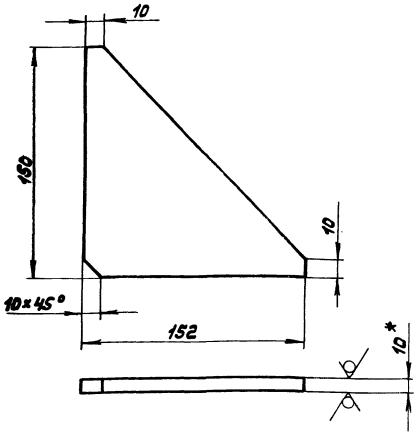

1.*Размеры для справок.
2.Неуказанные предельные отклонения размеров $\pm \frac{IT14}{2}$.

Изм.	Лист	№ докум.	Подп.	Дата
Разраб.		Глинников		12.83
Пров.		Нордвинкин		
Т. контр.				
Н. контр.		Нюнтер		
Утв.				

Д22Б.096.023

Косынка

Лит.	Масса	Масштаб
И	1,2	1:2

Лист	Листов 1

Лист 6-ПН-10 ГОСТ 19903-74
Вст3сп ГОСТ 14637-79

Госстрой СССР ГПИ Горьковский Сантехпроект

Формат А4

Формат	Зона	Поз.	Обозначение	Наименование	Кол.	Примечание
				Документация		
А3			Д22Б.096.040СБ	Сборочный чертеж		
				Детали		
А4		1	Д22Б.096.022	Косынка	1	
А4		2	Д22Б.096.023	Косынка	1	
А4		3	Д22Б.096.024	Косынка	1	

Инв.№подл. | Подп. и дата | Взам.инв.№ | Инв.№дубл. | Подп. и дата

Изм.	Лист	№ докум.	Подп.	Дата
Разраб.		Глинников		12.83
Пров.		Нордвинкин		
Нач. отд.				
Н. контр.		Нюнтер		
Утв.				

Д22Б.096.040

Кронштейн

Лит.	Лист	Листов
И		1

Госстрой СССР ГПИ Горьковский Сантехпроект

Д23Д.228.000СБ

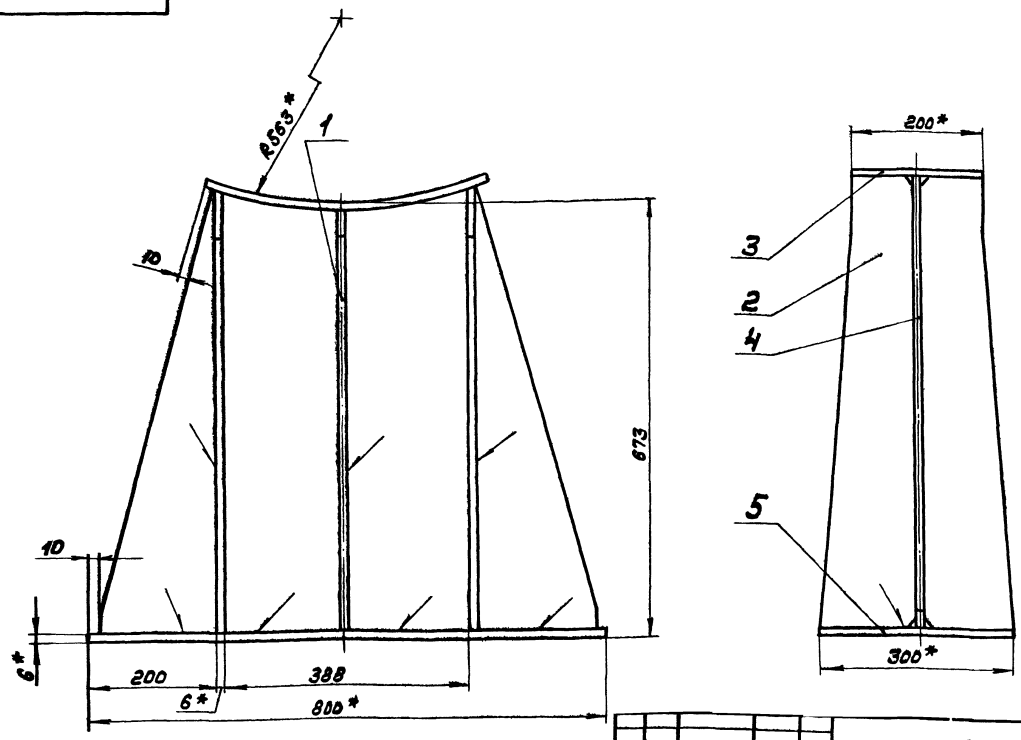

1.*Размеры для справок.
2. Неуказанные предельные отклонения размеров ± $\frac{IT14}{2}$
3. Сварные швы ГОСТ 5264-80-Т3-△6.

Изм.	Лист	№ докум.	Подп.	Дата	Д23Д.228.000СБ			
Разраб.		Глинникова		1.12.83	Опора	Лит. И	Масса 62	Масштаб 1:5
Пров.		Мордвинкин				Лист	Листов 1	
Т. контр.						Госстрой СССР ГПИ Горьковский Сантехпроект		
Нач. отд.		Вольский						
Н. контр.		Мюнтер						
Утв.								

формат А3

Д225.096.024

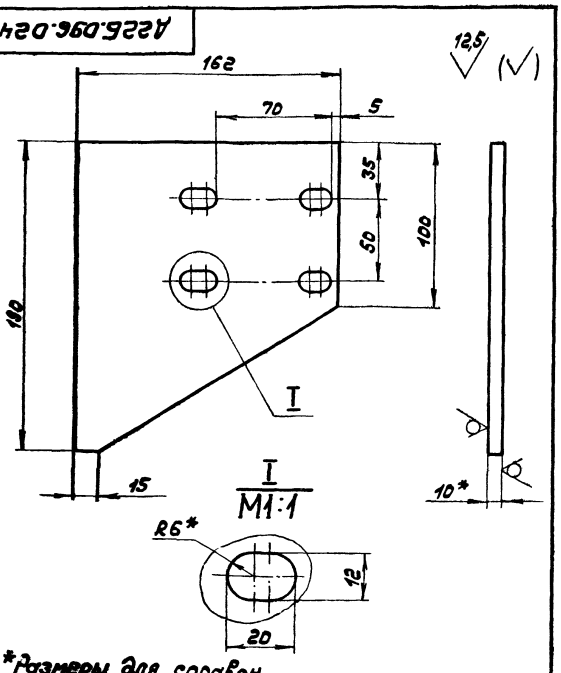

1.*Размеры для справок.
2. Неуказанные предельные отклонения размеров: H14, h14, ± $\frac{IT14}{2}$.

Изм.	Лист	№ докум.	Подп.	Дата	Д225.096.024			
Разраб.		Глинникова		1.12.83	Косынка	Лит. И	Масса 1,9	Масштаб 1:2
Пров.		Мордвинкин				Лист	Листов 1	
Т. контр.								
Н. контр.		Мюнтер			Лист Б-ПН-10 ГОСТ 19903-74 / ВСт3сп ГОСТ 14637-79	Госстрой СССР ГПИ Горьковский Сантехпроект		
Утв.								

формат А4

Формат	Зона	Поз.	Обозначение	Наименование	Кол.	Примечание
				Документация		
А3			Д23Д 228.000СБ	Сборочный чертеж		
				Детали		
А4		1	Д23Д.228.001	Планка	2	
		2	-01	Планка	4	
А4		3	Д23Д.228.002	Планка	1	
А4		4	Д23Д.228.003	Планка	1	
Б4		5	Д23Д.228.004	Основание		
				Лист Б-ПН-6 ГОСТ 19903-74 / ВСт3сп ГОСТ 14537-79		
				300×800 h16 25	1	18,8кг.

Изм.	Лист	№ докум.	Подп.	Дата	Д23Д.228.000			
Разраб.		Глинникова		1.12.83	Опора	Лит. И	Лист	Листов 1
Пров.		Мордвинкин				Госстрой СССР ГПИ Горьковский Сантехпроект		
Нач. отд.		Вольский						
Н. контр.		Мюнтер						
Утв.								

Инв. № подл. | Подп. и дата | Взам. инв. № | Инв. № дубл. | Подп. и дата

 Копировал: формат А4

Д21Б.121.004

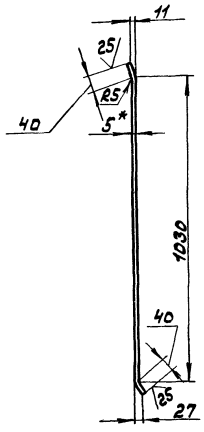

1.*Размеры для справок.

2. Неуказанные предельные отклонения размеров ± IT16/2.

Изм.	Лист	№ докум.	Подп.	Дата
Разраб.		Панова		1.12.83
Пров.		Козина		
Т. контр.				
Н. контр.		Мюнтер		
Утв.				

Д21Б.121.004 — Ребро

Лит.	Масса	Масштаб
И	1,97	1:10

Лист | Листов 1

Полоса Б-25×50 ГОСТ 103-76 / Вст3сп ГОСТ 535-79

Госстрой СССР ГПИ Горьковский Сантехпроект

Формат А4

Д23А.228.003

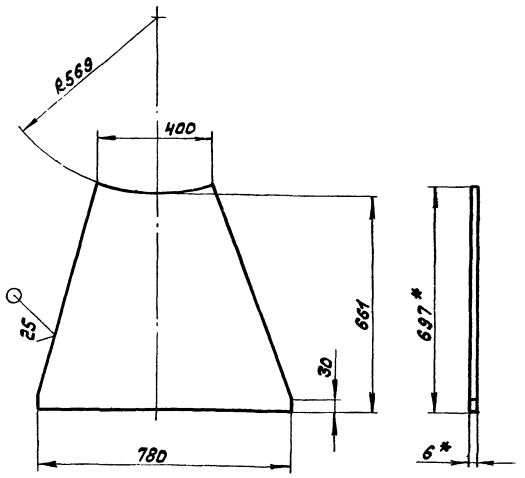

1.*Размеры для справок.

2. Неуказанные предельные отклонения размеров ± IT14/2.

Изм.	Лист	№ докум.	Подп.	Дата
Разраб.		Глинникова		1.12.83
Пров.		Нордвинкин		
Т. контр.				
Н. контр.		Мюнтер		
Утв.				

Д23Д.228.003 — Планка

Лит.	Масса	Масштаб
И	2,9	1:5

Лист | Листов 1

Лист Б-ПН-6 ГОСТ 19903-74 / Вст3сп ГОСТ 14637-79

Госстрой СССР ГПИ Горьковский Сантехпроект

Формат А4

Инв.№ подл. | Подп. и дата | Взам. инв.№ | Инв.№ дубл. | Подп. и дата

Д23А.228.002

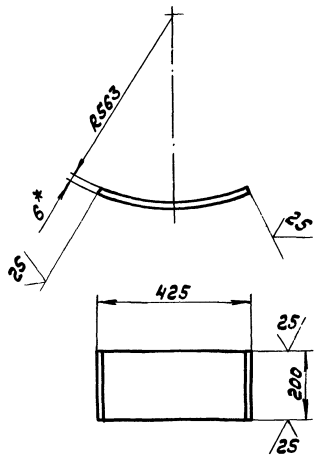

1.*Размеры для справок.

2. Неуказанные предельные отклонения размеров ± IT14/2.

Изм.	Лист	№ докум.	Подп.	Дата
Разраб.		Глинникова		1.12.83
Пров.		Нордвинкин		
Т. контр.				
Н. контр.		Мюнтер		
Утв.				

Д23Д.228.002 — Планка

Лит.	Масса	Масштаб
И	3,9	1:10

Лист | Листов 1

Лист Б-ПН-6 ГОСТ 19903-74 / Вст3сп ГОСТ 14637-79

Госстрой СССР ГПИ Горьковский Сантехпроект

Формат А4

Д23А.228.001

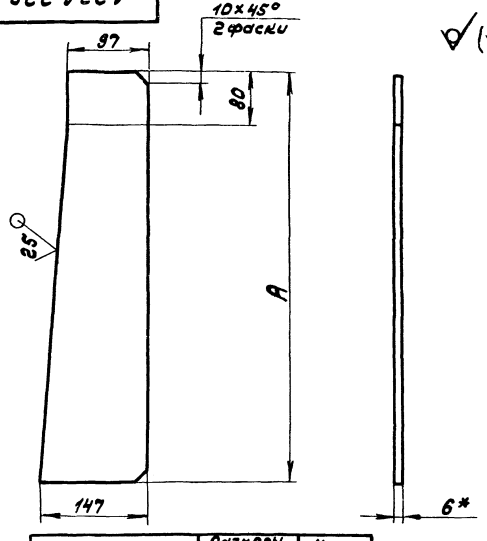

Обозначение	Размеры, мм. A	Масса кг
Д23Д.228.001	661	3,8
-01	695	4,1

1.*Размеры для справок.

2. Неуказанные предельные отклонения размеров: h 14, ± IT14/2.

Изм.	Лист	№ докум.	Подп.	Дата
Разраб.		Глинникова		1.12.83
Пров.		Нордвинкин		
Т. контр.				
Н. контр.		Мюнтер		
Утв.				

Д23Д.228.001 — Планка

Лит.	Масса	Масштаб
И	см. табл.	—

Лист | Листов 1

Лист Б-ПН-6 ГОСТ 19903-74 / Вст3сп ГОСТ 14637-79

Госстрой СССР ГПИ Горьковский Сантехпроект

Инв.№ подл. | Подп. и дата | Взам. инв.№ | Инв.№ дубл. | Подп. и дата

Формат А4

Д21А.610.000СБ

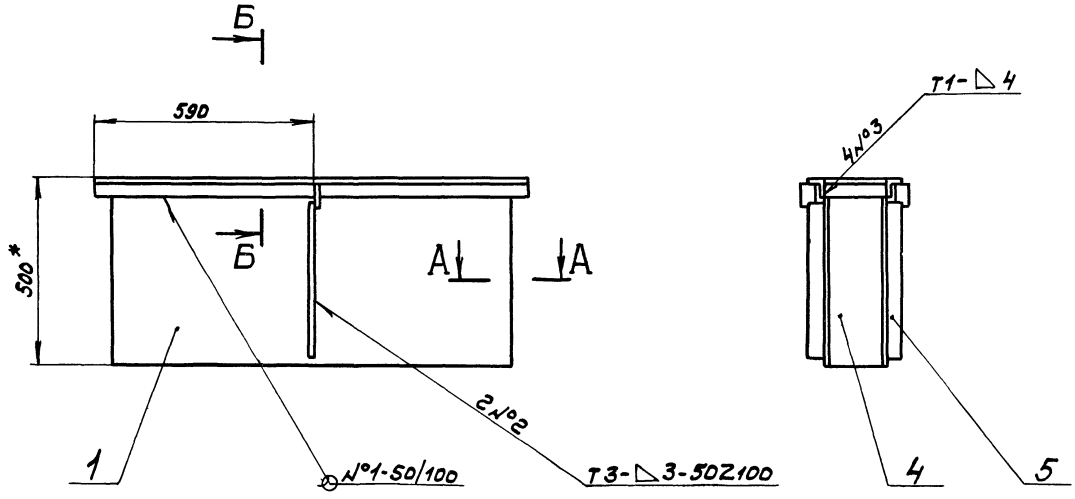

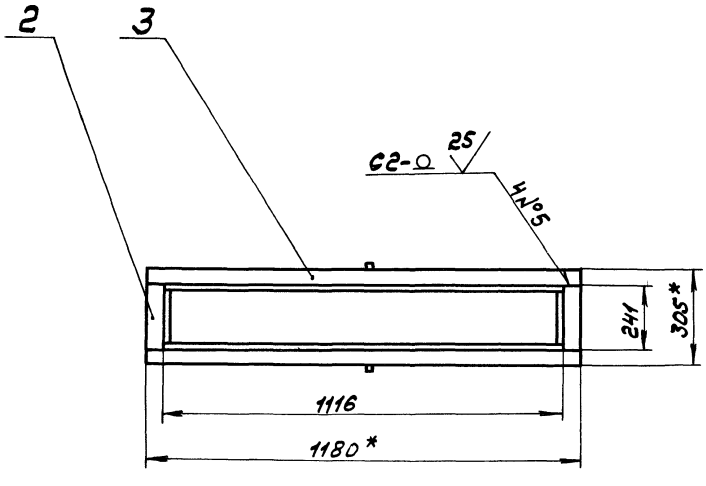

А - А
М1:1

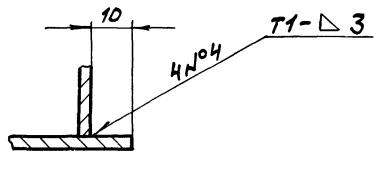

Поз.1

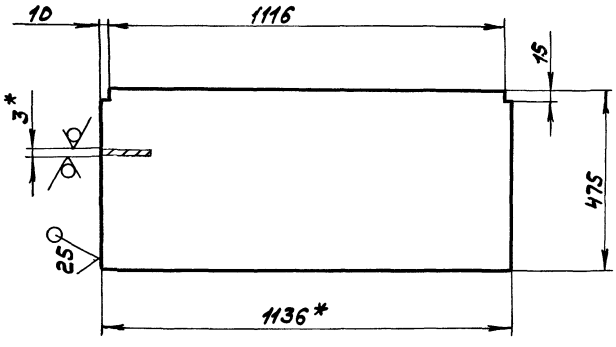

Б - Б
М1:2

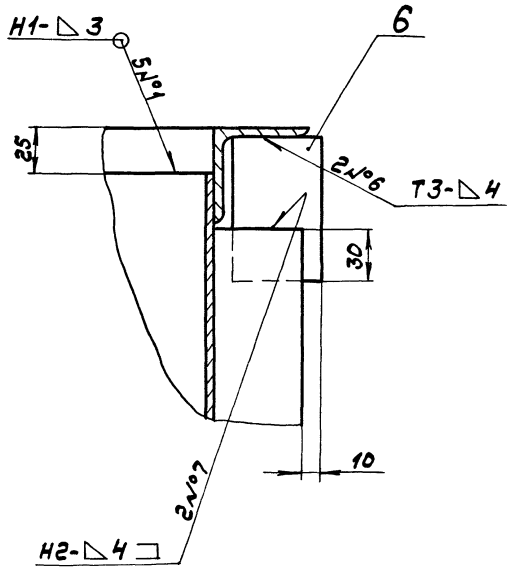

1.*Размеры для справок.

2. Неуказанные предельные отклонения размеров: $h16, \pm \frac{IT16}{2}$

3. Сварные швы по ГОСТ 5264-80.

					Д21А.610.000СБ		
Изм.	Лист	№докум.	Подп.	Дата	Удлинитель короба взрывного клапана.	Лит.	Масса / Масштаб
Разраб.		Глинникова		11.83		И	25 / 1:10
Пров.		Норвинский				Лист	Листов 1
Т.контр.						Госстрой СССР ГПИ Горьковский Сантехпроект	
Нач.отд.		Вольский					
Н.контр.		Мюнтер					
Утв.							

Формат	Зона	Поз.	Обозначение	Наименование	Кол.	Примечание
А4		18	Д23Д.227.000	Опора	1	
				Стандартные изделия		
				Болты ГОСТ 7798-70		
		21		М10х30.36	108	
		22		М12х30,36	82	
		23		М16х40,36	36	
				Гайки ГОСТ 5915-70		
		24		М10.4	108	
		25		М12.4	82	
		26		М16.4	36	
		27		Клапан 2Ж Ду500		
				ОСТ 24.812.03-73	1	
				Прочие изделия		
		28		Компенсатор 400х800+-06		Ленинград
				ПГВУ 247-76	1	Энергомонтажпроект
		29		Калорифер		Костромской
				КСк 4-11-01	1	Калориферный з-д
				Материалы		
		30		Картон асбестовый		
				КАОН-1-5 ГОСТ 2850-80	10	$м^2$

Изм. Лист № докум. Подп. Дата

Д21Б.121.000

Лист 2

Формат А4

Формат	Зона	Поз.	Обозначение	Наименование	Кол.	Примечание
				Документация		
А2			Д21Б.121.000 СБ	Сборочный чертеж		
А3			Д21Б.121.000 ВС	Ведомость спецификаций		
				Сборочные единицы		
А4		1	Д21Б.121.010	Короб	1	
А4		2	Д21Б.121.020	Короб	1	
А4		3	Д21Б.121.030	Короб	1	
А4		4	Д21Б.121.040	Короб	1	
А4		5	Д21Б.121.050	Короб	1	
А4		6	Д21Б.121.060	Короб	1	
А4		7	Д21Б.121.070	Короб	1	
А4		8	Д21Б.121.080	Короб	1	
А4		9	Д21Б.121.090	Короб	1	
А4		10	Д21Б.121.100	Короб	1	
А4		11	Д21Б.121.110	Короб	1	
А4		12	Д21Б.121.120	Тройник с заслонкой	1	
А4		13	Д21Б.121.150	Короб	1	
А4		14	Д21Б.121.160	Карман всасывающий	1	
А4		15	Д22Б.095.000	Привод заслонки	1	
А4		16	Д23Д.226.000	Подвеска	2	
		17	-01	Подвеска	2	

Подп. и дата | Инв. № дубл. | Взам. инв. № | Подп. и дата | Инв. № подл.

Изм. Лист № докум. Подп. Дата

Д21Б.121.000

Разраб.	Козина		5.12.83
Пров.	Козина		
Нач. отд.	Вольский		
Н. контр.	Мюнтер		
Утв.			

Газоход

Лит. И | Лист 1 | Листов 2

Госстрой СССР ГПИ Горьковский Сантехпроект

Формат А4

Формат	Зона	Поз.	Обозначение	Наименование	Кол.	Примечание
Б4		5	Д21А.610.005	Ребро		
				Полоса Б-2 4х30 ГОСТ 103-76		
				В Ст3сп ГОСТ 535-79		
				L=440 h16 25	2	0,4кг
Б4		6	Д21А.610.006	Пластина		
				Полоса Б-2 4х30 ГОСТ 103-76		
				В Ст3сп ГОСТ 535-79		
				L=70 h16 25	2	0,06кг

Изм. Лист № докум. Подп. Дата

Д21А.610.000

Лист 2

Формат А4

Формат	Зона	Поз.	Обозначение	Наименование	Кол.	Примечание
				Документация		
А2			Д21А.610.000 СБ	Сборочный чертеж		
				Детали		
Б4		1	Д21А.610.001	Стенка		
				Лист Б-ПН-3 ГОСТ 19903-74		
				5-IV-Н-В Ст3сп ГОСТ 16523-70	2	12,7кг
Б4		2	Д21А.610.002	Уголок		
				Уголок Б-32х32х4 ГОСТ 8509-72		
				В Ст3сп ГОСТ 535-79		
				L=241 h16 25	2	0,46кг
Б4		3	Д21А.610.003	Уголок		
				Уголок Б-32х32х4 ГОСТ 8509-72		
				В Ст3сп ГОСТ 535-79		
				L=1180 h16 25	2	2,25кг
Б4		4	Д21А.610.004	Стенка		
				Лист Б-ПН-3 ГОСТ 19903-74		
				5-IV-Н-В Ст3сп ГОСТ 16523-70		
				(235х475) h16 25	2	2,75кг

Подп. и дата | Инв. № дубл. | Взам. инв. № | Подп. и дата | Инв. № подл.

Изм. Лист № докум. Подп. Дата

Д21А.610.000

Разраб.	Пинчуков		5.12.83
Пров.	Нордвинкин		
Нач. отд.	Вольский		
Н. контр.	Мюнтер		
Утв.			

Удлинитель короба взрывного клапана

Лит. И | Лист 1 | Листов 2

Госстрой СССР ГПИ Горьковский Сантехпроект

20072-03 64 Копировал: [signature]

Формат А4

Д 21Б.121.000СБ

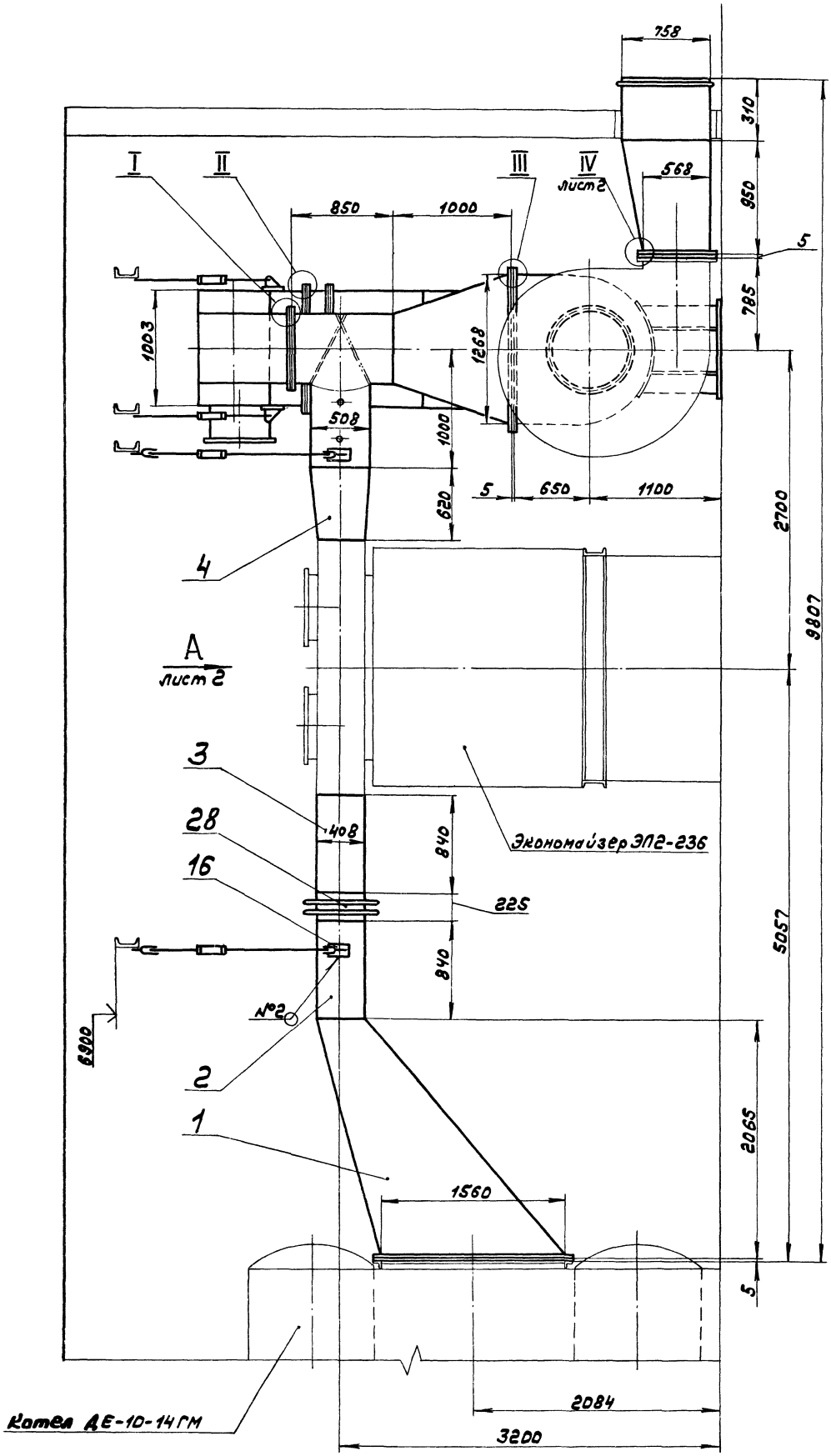

III
М 1:2

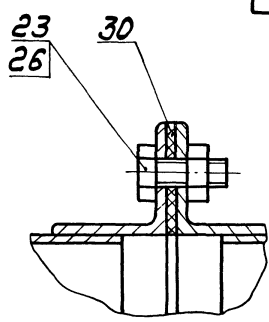

II
М 1:2

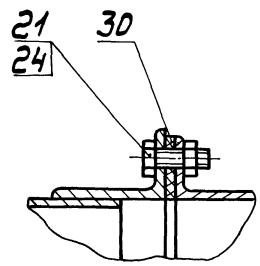

I
М 1:2

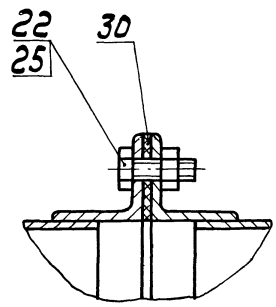

1. Размеры для справок.
2. Сварные швы по ГОСТ 5264-80.

					Д 21Б.121.000СБ	
Изм.	Лист	№ докум.	Подп.	Дата	Газоход	Лит. / Масса / Масштаб
Разраб.		Козина		8.12.83		Н / 2180 / 1:25
Пров.		Козина				Лист / Листов 3
Т.контр.						Госстрой СССР ГПИ Горьковский Сантехпроект
Нач.отд.		Вольский				
Н.контр.		Мюнтер				
Утв.						

Вид А лист 1

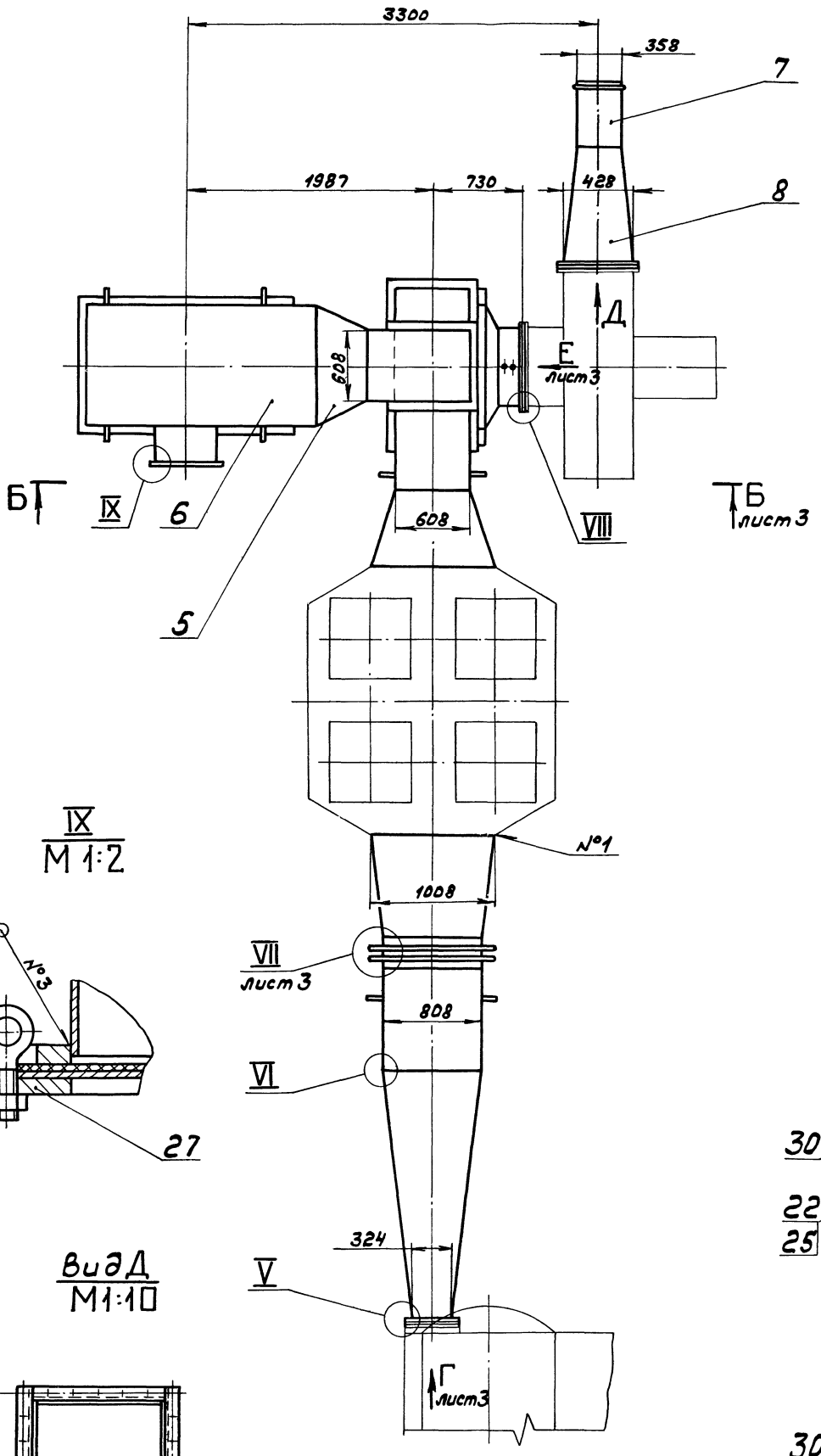

VIII
М1:1

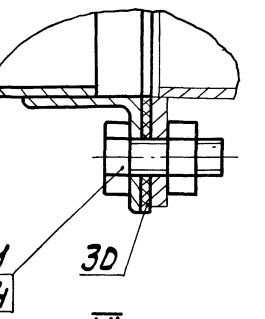

VI
М1:1

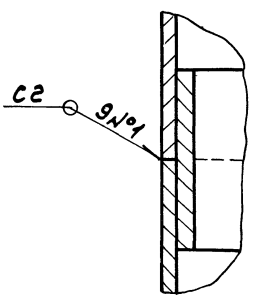

IX
М1:2

V
М1:2

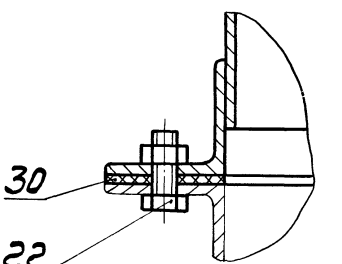

Вид Д
М1:10

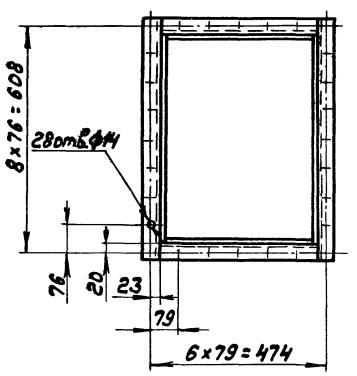

IV
М1:2
лист 1

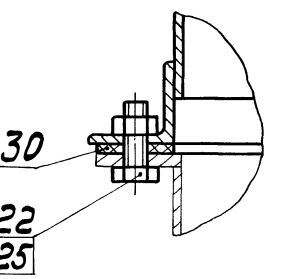

Изм.	Лист	№ докум.	Подп.	Дата	Д216.121.000СБ	Лист 2

Б-Б лист 2

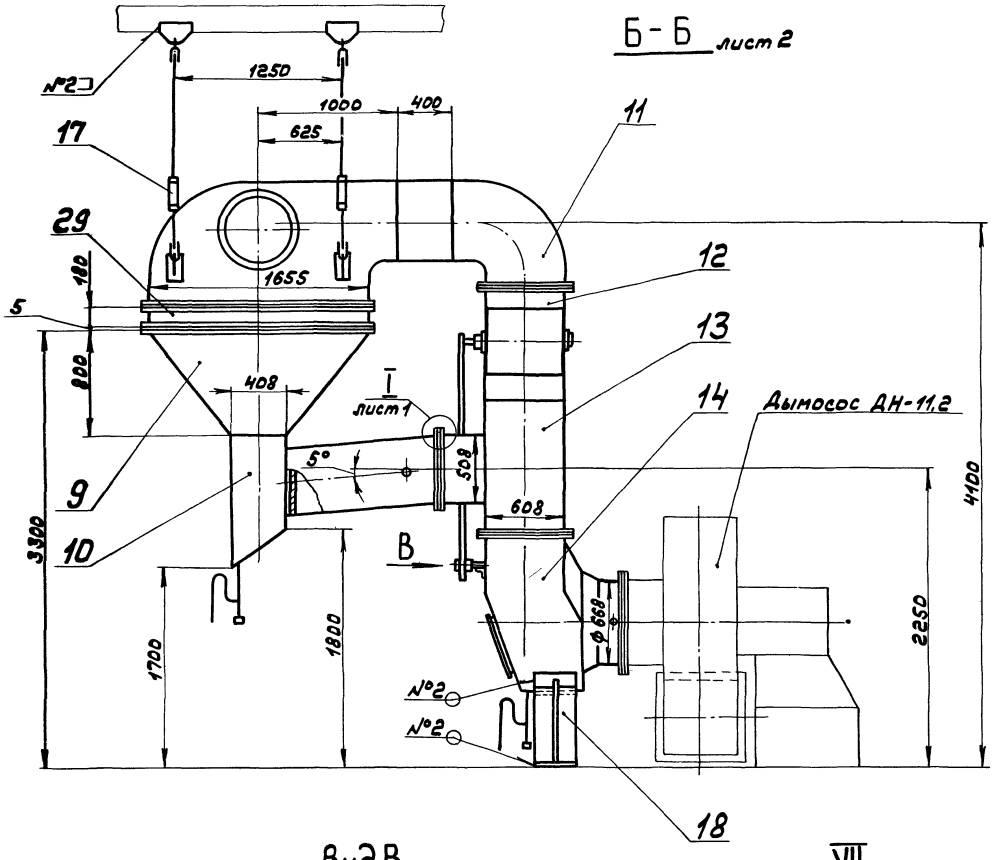

Вид В
М 1:10

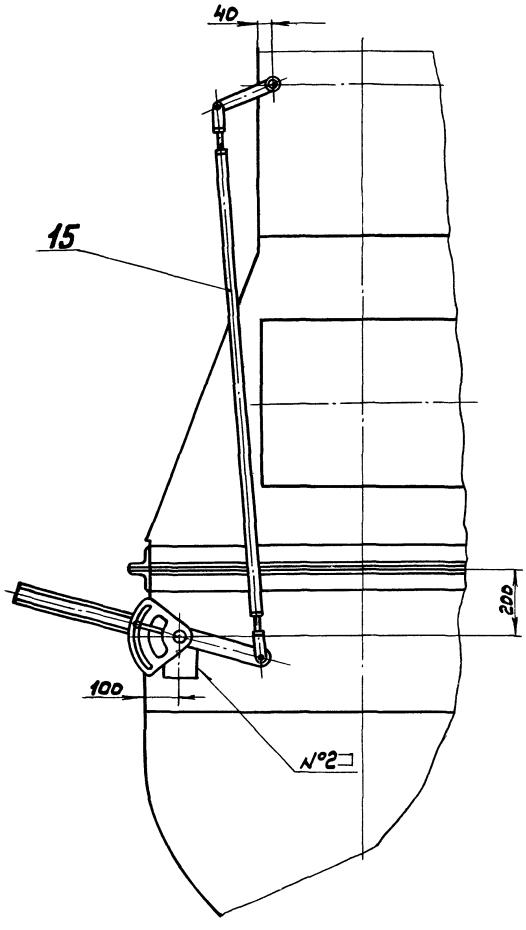

VII
М 1:2 повернуто, лист 2

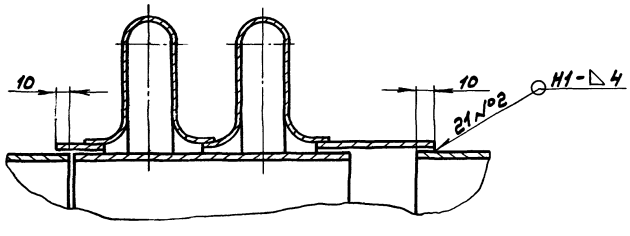

Вид Г
М 1:10 лист 2

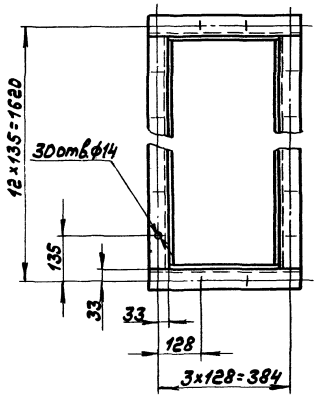

Вид Е
М 1:10 лист 2

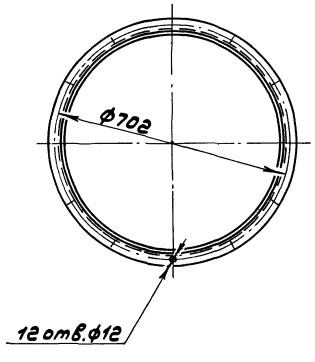

Формат	Зона	Поз.	Обозначение	Наименование	Кол.	Примечание
А3	6		А216.121.006	Лист	1	
А4	7		А216.121.007	Лист	1	
Б4	8		А216.121.008	Вставка		
				Полоса Б-2 5х50 ГОСТ 103-76		
				Вст3сп ГОСТ 535-79		
				L=790 h16 25	2	1,55кг
Б4	9		А216.121.009	Вставка		
				Полоса Б-2 5х50 ГОСТ 103-76		
				Вст3сп ГОСТ 535-79		
				L=390 h16 25	2	0,8кг
Б4	10		А216.121.011	Уголок		
				Уголок Б-63х63х6 ГОСТ 8509-72		
				Вст3сп ГОСТ 535-79		
				L=450 h16 25	2	2,2кг
А4	11		А216.121.012	Ребро	2	
А4	12		А216.121.013	Лист	1	
				Прочие изделия		
	13			Серьга 1200-01		Производство заводов
				МВН 3081-65	2	0,88кг

Изм.	Лист	№ докум.	Подп.	Дата	А216.121.010	Лист 2

Формат А4

Формат	Зона	Поз.	Обозначение	Наименование	Кол.	Примечание
				Документация		
А2			А216.121.010СБ	Сборочный чертеж		
				Детали		
Б4		1	А216.121.001	Накладка		
				Полоса Б-2 5х50 ГОСТ 103-76		
				Вст3сп ГОСТ 535-79		
				L=140 h16 25	2	0,28кг
Б4		2	А216.121.002	Уголок		
				Уголок Б-63х63х6 ГОСТ 8509-72		
				Вст3сп ГОСТ 535-79		
				L=1560 h16 25	2	7,5кг
Б4		3	А216.121.003	Ребро		
				Полоса Б-2 5х50 ГОСТ 103-76		
				Вст3сп ГОСТ 535-79		
				L=875 h16 25	2	1,8кг
А4		4	А216.121.004	Ребро	2	
А4		5	А216.121.005	Лист	1	

Инв.№подл. | Подп. и дата | Взам.инв.№ | Инв.№дубл. | Подп. и дата

Изм.	Лист	№ докум.	Подп.	Дата	А216.121.010			
Разраб.		Панова		3.12.83	Короб	Лит.	Лист	Листов
Пров.		Козина					1	2
Нач. отд.						Госстрой СССР ГПИ Горьковский Сантехпроект		
Н. контр.		Мюнтер						
Утв.								

Формат А4

№ позиции	Обозначение	Наименование	Куда входит: Обозначение	Куда входит: Кол.	Общее количество	Примечание
1	А216.121.000	Газоход			1	
2	А216.120.040	Крышка	А216.121.160	1	1	
3	А216.121.010	Короб			1	
4	А216.121.020	Короб			1	
5	А216.121.030	Короб			1	
6	А216.121.040	Короб			1	
7	А216.121.050	Короб			1	
8	А216.121.060	Короб			1	
9	А216.121.070	Короб			1	
10	А216.121.080	Короб			1	
11	А216.121.090	Короб			1	
12	А216.121.100	Короб			1	
13	А216.121.110	Короб			1	
14	А216.121.120	Тройник с заслонкой			1	
15	А216.121.130	Тройник	А216.121.120	1	1	
16	А216.121.140	Заслонка	А216.121.120	1	1	
17	А216.121.150	Короб			1	
18	А216.121.160	Карман всасывающий			1	
19	А216.121.170	Корпус	А216.121.160	1	1	
20	А226.095.000	Привод заслонки			1	
21	А23А.226.000	Подвеска			2	
22	-01	Подвеска			2	
23	А23А.227.000	Опора			1	
24						
25						

Изм.	Лист	№ докум.	Подп.	Дата	А216.121.000ВС			
Разраб.		Козина		3.12.83	Газоход Ведомость спецификаций.	Лит.	Лист	Листов
Пров.		Козина					1	
Нач. отд.		Вальский				Госстрой СССР ГПИ Горьковский Сантехпроект		
Н. контр.		Мюнтер						
Утв.								

Д21Б.121.010СБ

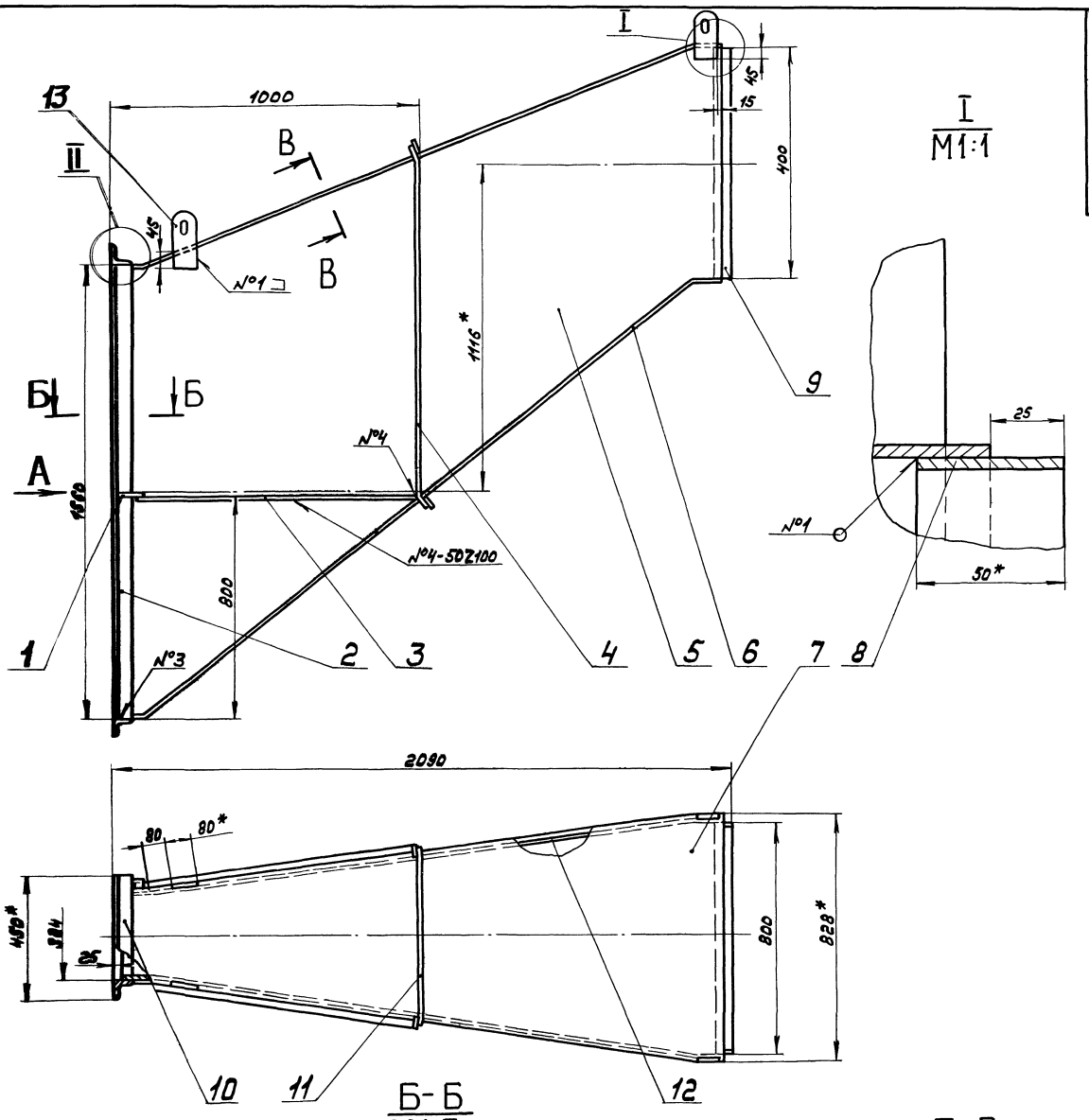

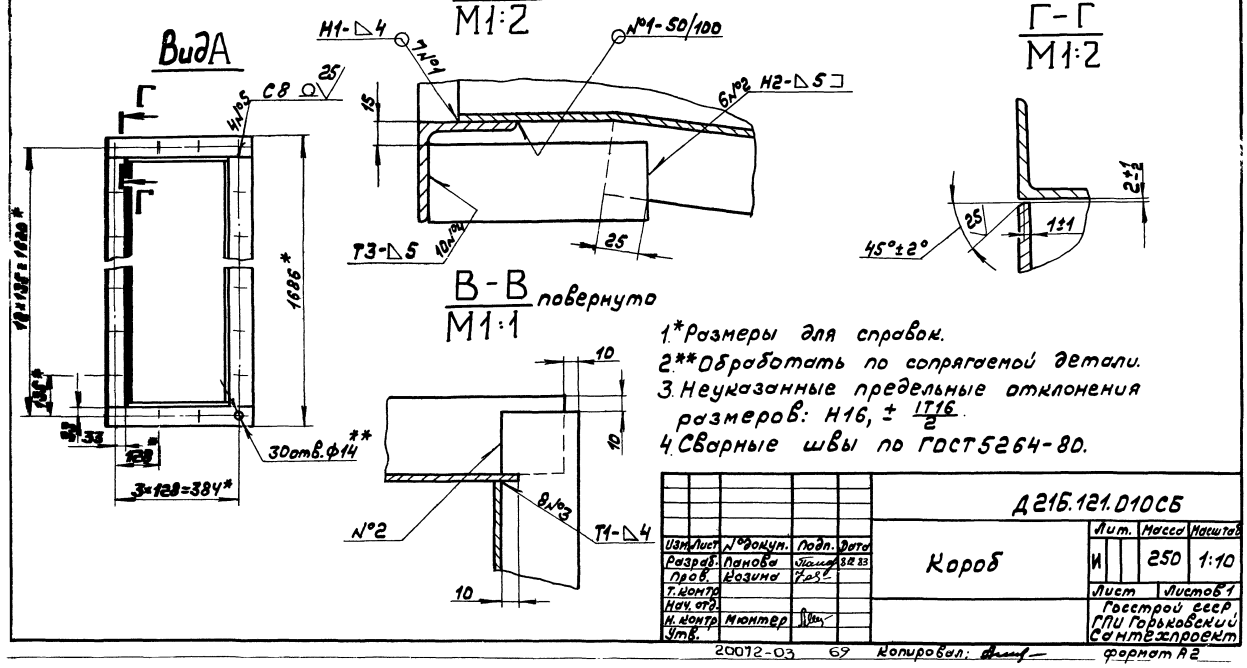

1.*Размеры для справок.
2.**Обработать по сопрягаемой детали.
3. Неуказанные предельные отклонения размеров: H16, ± IT16/2.
4. Сварные швы по ГОСТ 5264-80.

					Д21Б.121.010СБ			
Изм.	Лист	№ докум.	Подп.	Дата	Короб	Лит.	Масса	Масштаб
Разраб.		Панова		8.12.83		И	250	1:10
Пров.		Козина				Лист	Листов 1	
Т. контр.						Госстрой ССР ГПИ Горьковский Сантехпроект		
Нач. отд.								
Н. контр.		Мюнтер						
Утв.								

Д21Б.121.006

25/(V)

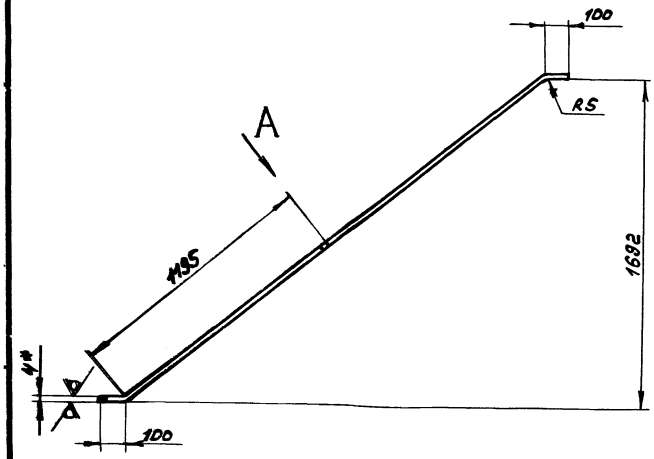

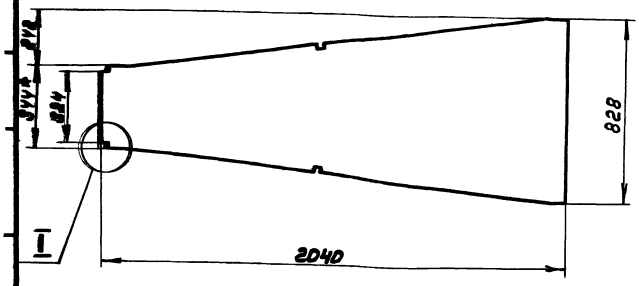

I
M1:1

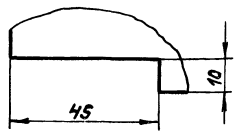

Вид А
M1:1 повернуто

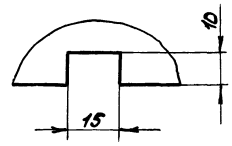

1.* Размеры для справок.
2. Неуказанные предельные отклонения размеров ± IT16/2.

Изм.	Лист	№ докум.	Подп.	Дата
Разраб.	Панова			5.12.8
Пров.	Козина			
Т. контр.				
Н. контр.	Мюнтер			
Утв.				

Д21Б.121.006

Лист

Лит.	Масса	Масштаб
И	48,4	1:15
Лист	Листов 1	

Б-ПН-4 ГОСТ 19903-74
Лист Вст3сп ГОСТ 14637-79

Госстрой СССР ГПИ Горьковский Сантехпроект

Формат А3

Д21Б.121.007

25/(V)

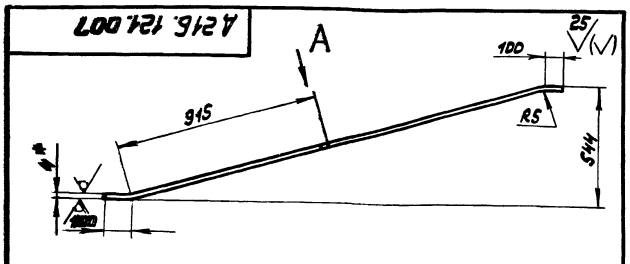

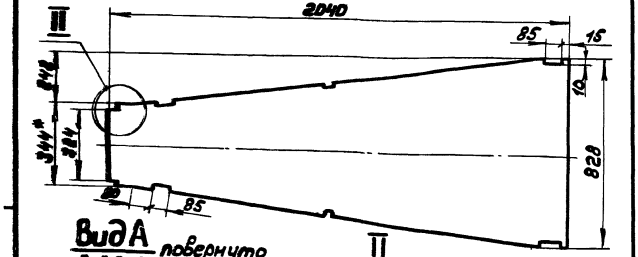

Вид А
M1:1 повернуто

II
M1:1

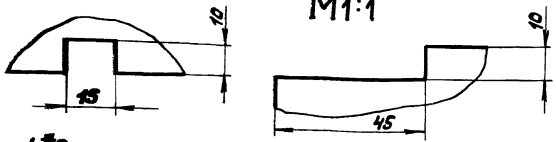

1.* Размеры для справок.
2. Неуказанные предельные отклонения размеров ± IT16/2.

Изм.	Лист	№ докум.	Подп.	Дата
Разраб.	Панова			5.12.8
Пров.	Козина			
Т. контр.				
Н. контр.	Мюнтер			
Утв.				

Д21Б.121.007

Лист

Лит.	Масса	Масштаб
И	40	1:15
Лист	Листов 1	

Б-ПН-4 ГОСТ 19903-74
Лист Вст3сп ГОСТ 14637-79

Госстрой СССР ГПИ Горьковский Сантехпроект

Формат А4

Д21Б.121.005

25/(V)

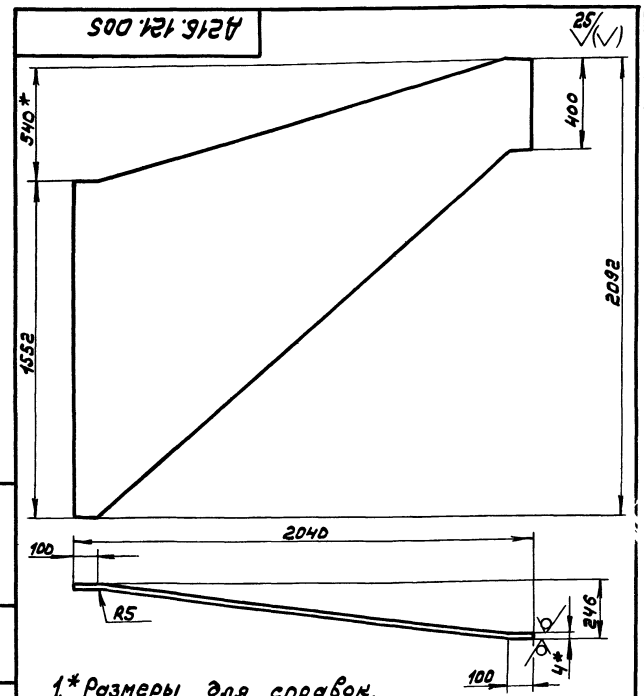

1.* Размеры для справок.
2. Неуказанные предельные отклонения размеров ± IT16/2.

Изм.	Лист	№ докум.	Подп.	Дата
Разраб.	Панова			5.12.8
Пров.	Козина			
Т. контр.				
Н. контр.	Мюнтер			
Утв.				

Д21Б.121.005

Лист

Лит.	Масса	Масштаб
И	62,6	1:15
Лист	Листов 1	

Б-ПН-4 ГОСТ 19903-74
Лист Вст3сп ГОСТ 14637-79

Госстрой СССР ГПИ Горьковский Сантехпроект

Инв. № подл. | Подп. и дата | Взам. инв. № | Инв. № дубл. | Подп. и дата

Д21Б.121.016

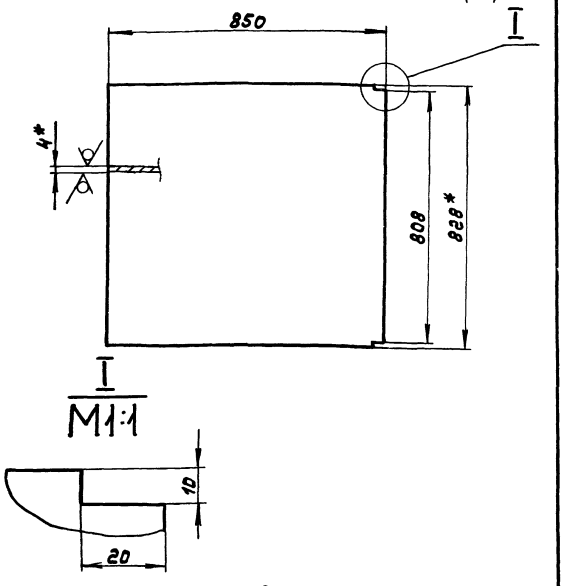

1.* Размеры для справок.
2. Неуказанные предельные отклонения размеров $\pm \frac{IT16}{2}$.

Изм.	Лист	№ докум.	Подп.	Дата	Д21Б.121.016	Лит.	Масса	Масштаб
Разраб.		Панова		8.12.83	Лист	И	22	1:10
Пров.		Козина				Лист	Листов 1	
Т. контр.								
Н. контр.		Мюнтер			Лист Б-ПН-4 ГОСТ19903-74 / ВСт3сп ГОСТ14637-79	Госстрой СССР ГПИ Горьковский Сантехпроект		
Утв.								

Формат А4

Формат	Зона	Поз.	Обозначение	Наименование	Кол.	Примечание
				Документация		
А3			Д 21Б. 121.020СБ	Сборочный чертёж		
				Детали		
Б4		1	Д 21Б. 121.014	Лист		
				Лист Б-ПН-4 ГОСТ19903-74 / ВСт3сп ГОСТ14637-79	1	22кг
Б4		2	Д 21Б. 121.015	Лист		
				Лист Б-ПН-4 ГОСТ19903-74 / ВСт3сп ГОСТ14637-79		
				(400×850) h16 25/	2	11,6кг
А4		3	Д 21Б. 121.016	Лист	1	
				Прочие изделия		
		4		Серьга 1200-01		Ленинград „Оргэнергострой"
				МВН 3081-65	2	0,88кг

Изм.	Лист	№ докум.	Подп.	Дата	Д21Б.121.020	Лит.	Лист	Листов
Разраб.		Панова		8.12.83	Короб	И		1
Пров.		Козина				Госстрой СССР ГПИ Горьковский Сантехпроект		
Нач. отд.								
Н. контр.		Мюнтер						
Утв.								

Формат А4

Д21Б.121.013

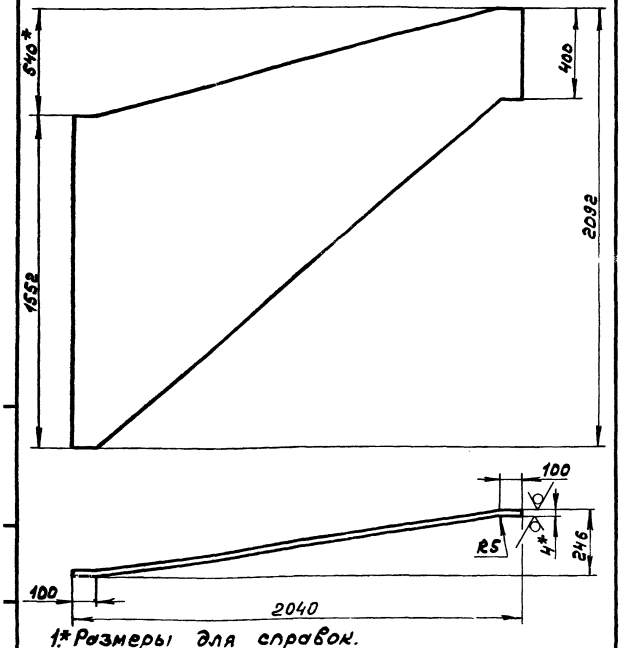

1.* Размеры для справок.
2. Неуказанные предельные отклонения размеров $\pm \frac{IT16}{2}$

Изм.	Лист	№ докум.	Подп.	Дата	Д21Б.121.013	Лит.	Масса	Масштаб
Разраб.		Панова		8.12.83	Лист	И	52,6	1:15
Пров.		Козина				Лист	Листов 1	
Т. контр.								
Н. контр.		Мюнтер			Лист Б-ПН-4 ГОСТ19903-74 / ВСт3сп ГОСТ14637-79	Госстрой СССР ГПИ Горьковский Сантехпроект		
Утв.								

Формат А4

Д21Б.121.012

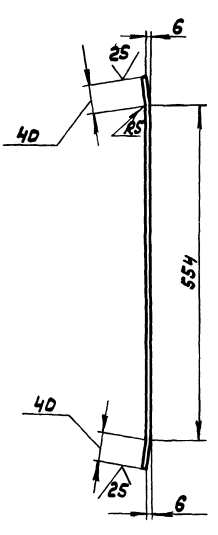

Неуказанные предельные отклонения размеров $\pm \frac{IT16}{2}$.

Изм.	Лист	№ докум.	Подп.	Дата	Д21Б.121.012	Лит.	Масса	Масштаб
Разраб.		Панова		8.12.83	Ребро	И	1,24	1:5
Пров.		Козина				Лист	Листов 1	
Т. контр.								
Н. контр.		Мюнтер			Полоса Б-2 5×50 ГОСТ103-76 / ВСт3сп ГОСТ535-79	Госстрой СССР ГПИ Горьковский Сантехпроект		
Утв.								

Копировал: Формат А4

Д216.121.018

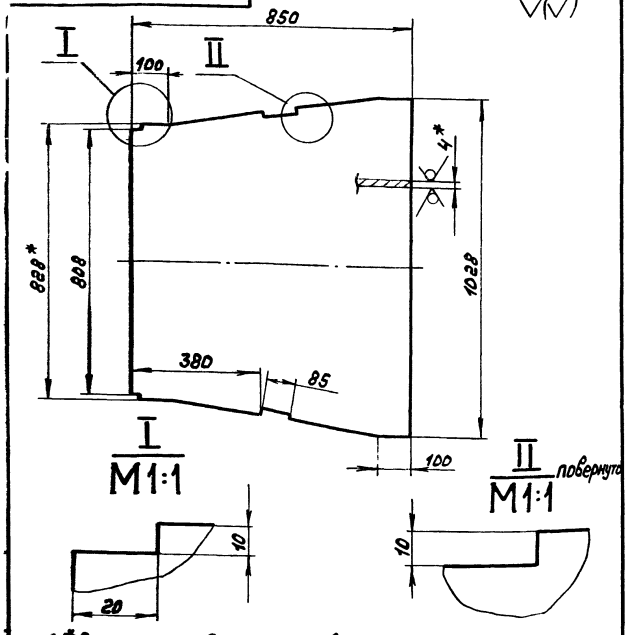

1.*Размеры для справок.
2. Неуказанные предельные отклонения размеров ± IT16/2

Изм.	Лист	№ докум.	Подп.	Дата
Разраб.	Панова			1.12.83
Пров.	Козина			
Т. контр.				
Н. контр.	Мюнтер			
Утв.				

Д216.121.018

Лист

Лит.	Масса	Масштаб
И	24,7	1:10
Лист	Листов 1	

Лист. Б-ПН-4 ГОСТ 19903-74
Вст3сп ГОСТ 14637-79

Госстрой СССР ГПИ Горьковский Сантехпроект

Формат А4

Формат	Зона	Поз.	Обозначение	Наименование	Кол.	Примечание
				Документация		
А3			Д216.121.030СБ	Сборочный чертеж		
				Детали		
Б4		1	Д216.121.017	Лист		
				Лист Б-ПН-4 ГОСТ 19903-74		
				Вст3сп ГОСТ 14637-79	2	10,8кг
А4		2	Д216.121.018	Лист	1	
А4		3	Д216.121.019	Лист	1	
				Прочие изделия		
		4		Серьга 1200-01		Ленинград. «Оргэнергострой»
				МВН 3081-65	2	0,88кг

Инв. № подл. | Подп. и дата | Взам. инв. № | Инв. № дубл. | Подп. и дата

Д216.121.030

Короб

Изм.	Лист	№ докум.	Подп.	Дата
Разраб.	Панова			1.12.83
Пров.	Козина			
Нач. отд.				
Н. контр.	Мюнтер			
Утв.				

Лит.	Лист	Листов
И		1

Госстрой СССР ГПИ Горьковский Сантехпроект

Формат А4

Д216.121.020СБ

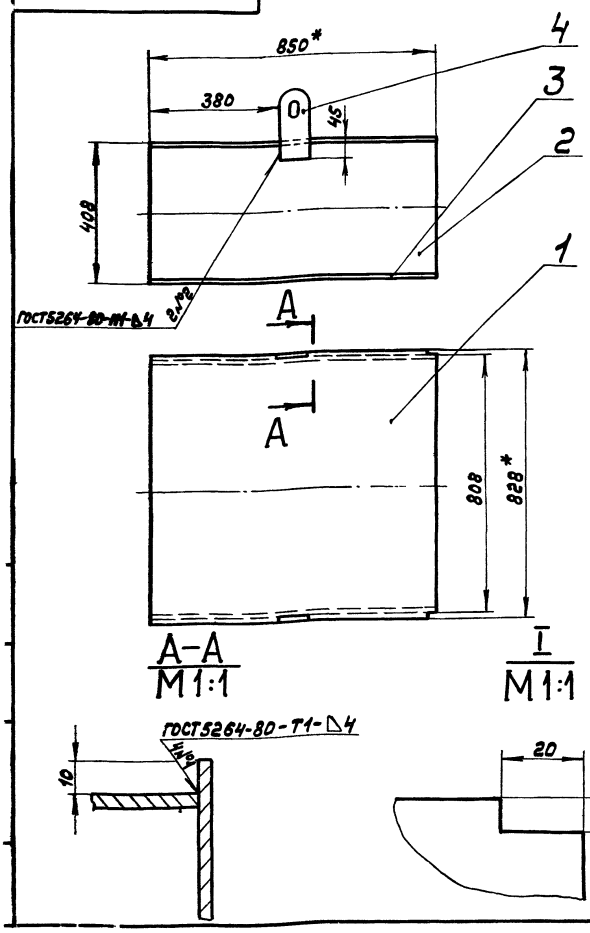

Поз. 1

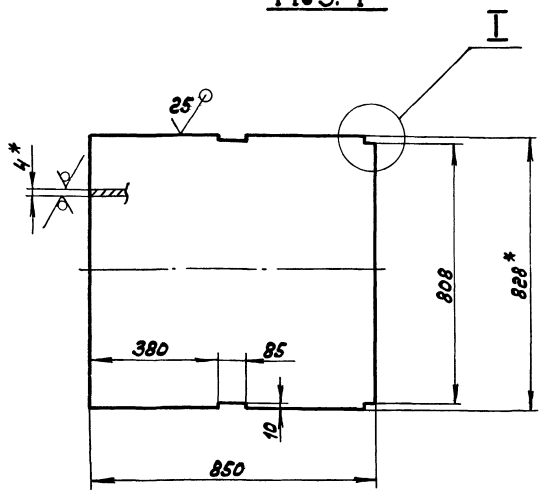

1.*Размеры для справок.
2. Неуказанные предельные отклонения размеров ± IT16/2

Д216.121.020СБ

Короб

Изм.	Лист	№ докум.	Подп.	Дата
Разраб.	Панова			1.12.83
Пров.	Козина			
Т. контр.				
Н. контр.	Мюнтер			
Утв.				

Лит.	Масса	Масштаб
И	69	1:10
Лист	Листов 1	

Госстрой СССР ГПИ Горьковский Сантехпроект

Копировал: Формат А3

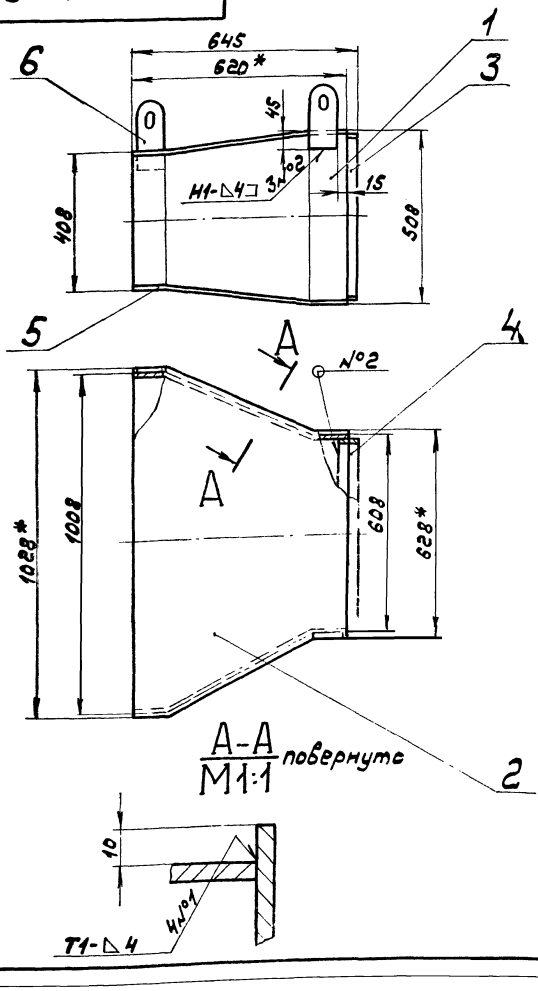

Поз.1

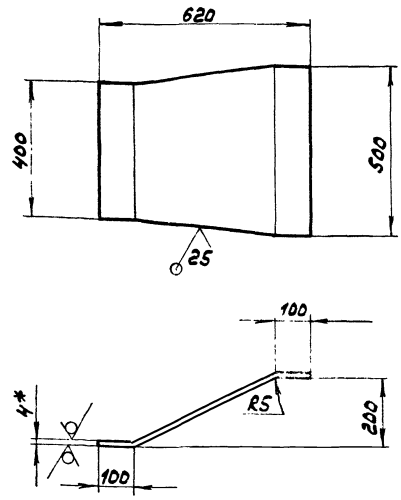

1.* Размеры для справок.
2. Неуказанные предельные отклонения размеров $\pm \frac{IT16}{2}$
3. Сварные швы по ГОСТ 5264-80.

Изм.	Лист	№ докум.	Подп.	Дата	Д215.121.040СБ			
Разраб.		Панова		4.12.85	Короб	Лит.	Масса	Масштаб
Пров.		Козина				И	58	1:10
Т. контр.						Лист	Листов 1	
Н. контр.		Мюнтер				Госстрой СССР ГПИ Горьковский Сантехпроект		
Утв.								

Формат А3

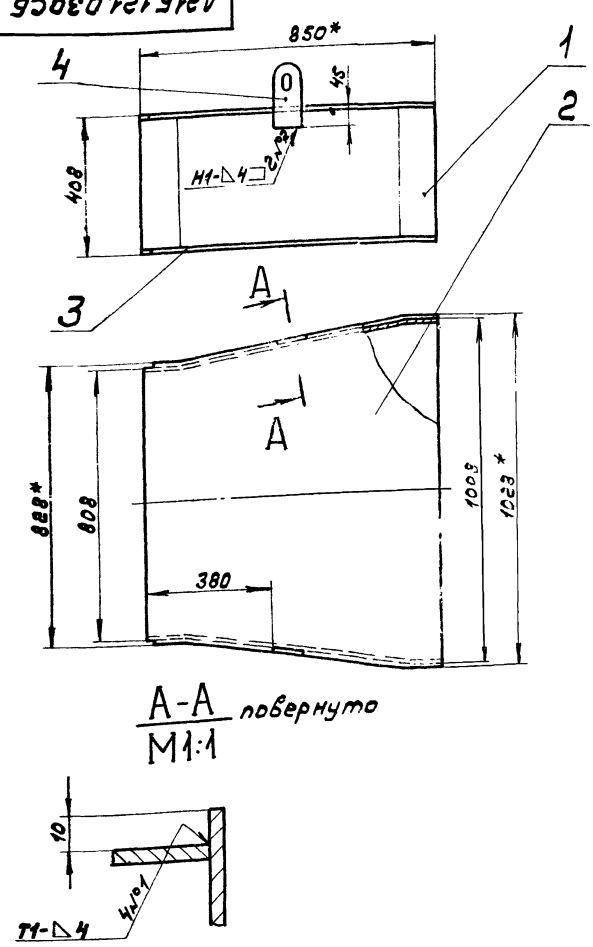

Поз.1

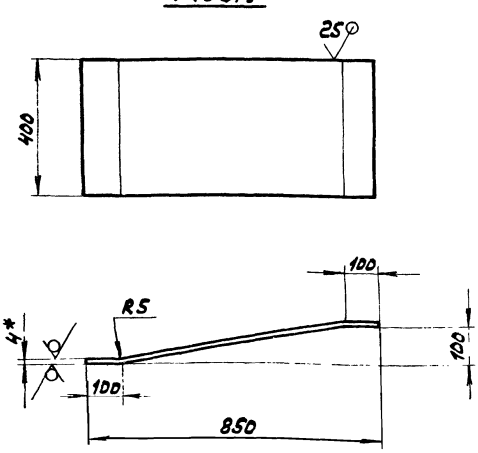

1.* Размеры для справок.
2. Неуказанные предельные отклонения размеров $\pm \frac{IT16}{2}$
3. Сварные швы по ГОСТ 5264-80.

Изм.	Лист	№ докум.	Подп.	Дата	Д215.121.030СБ			
Разраб.		Панова		4.12.85	Короб	Лит.	Масса	Масштаб
Пров.		Козина				И	74	1:10
Т. контр.						Лист	Листов 1	
Н. контр.		Мюнтер				Госстрой СССР ГПИ Горьковский Сантехпроект		
Утв.								

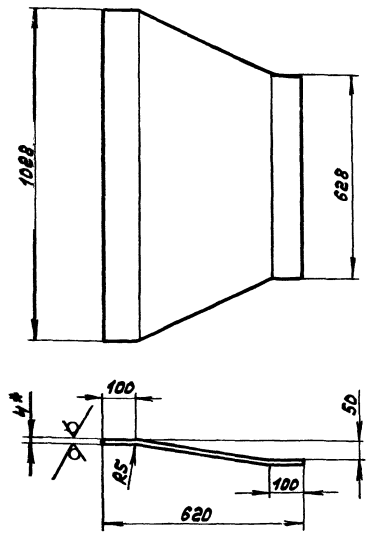

1.* Размеры для справок.
2. Неуказанные предельные отклонения размеров ± IT16/2

Изм.	Лист	№ докум.	Подп.	Дата
Разраб.	Панова			1.12.83
Пров.	Козина			
Т.контр.				
Н.контр.	Мюнтер			
Утв.				

А216.121.025

Лист	Лит.	Масса	Масштаб
	И	16,6	1:10
	Лист	Листов 1	

Лист 6-ПН-4 ГОСТ 19903-74
ВСт3сп ГОСТ 14637-79

Госстрой СССР ГПИ Горьковский Сантехпроект

Формат А4

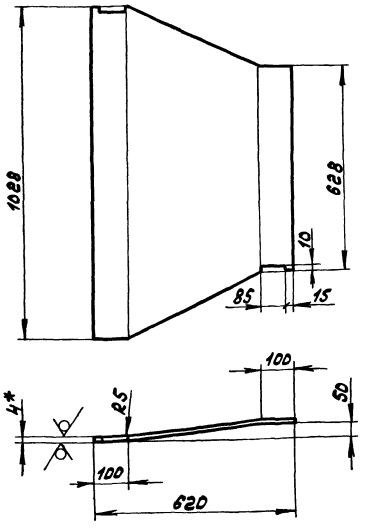

1.* Размеры для справок.
2. Неуказанные предельные отклонения размеров ± IT16/2

Изм.	Лист	№ докум.	Подп.	Дата
Разраб.	Панова			1.12.83
Пров.	Козина			
Т.контр.				
Н.контр.	Мюнтер			
Утв.				

А216.121.022

Лист	Лит.	Масса	Масштаб
	И	16,6	1:10
	Лист	Листов 1	

Лист 6-ПН-4 ГОСТ 19903-74
ВСт3сп ГОСТ 14637-79

Госстрой СССР ГПИ Горьковский Сантехпроект

Формат А4

Инв.№ подл. | Подп. и дата | Взам. инв.№ | Инв.№ дубл. | Подп. и дата

Формат	Зона	Поз.	Обозначение	Наименование	Кол.	Примечание
				Документация		
А3			А216.121.040СБ	Сборочный чертеж		
				Детали		
Б4		1	А216.121.021	Лист		
				Лист 6-ПН-4 ГОСТ 19903-74 ВСт3сп ГОСТ 14637-79	2	9,4кг
А4		2	А216.121.022	Лист	1	
Б4		3	А216.121.023	Вставка		
				Полоса Б-2 5х50 ГОСТ 103-76 ВСт3сп ГОСТ 535-79		
				L = 490 h16 (25)	2	0,96кг
Б4		4	А216.121.024	Вставка		
				Полоса Б-2 5х50 ГОСТ 103-76 ВСт3сп ГОСТ 535-79		
				L = 590 h16 (25)	2	1,16кг
А4		5	А216.121.025	Лист	1	
				Прочие изделия		
		6		Серьга 1200-01 МВН 3081-65	2	Ленинградский приборный завод 0,883кг

Изм.	Лист	№ докум.	Подп.	Дата
Разраб.	Панова			1.12.83
Пров.	Козина			
Нач. отд.				
Н. контр.	Мюнтер			
Утв.				

А216.121.040

Лист	Лит.	Масса	Масштаб
	И		
Короб	Лист	Листов 1	

Госстрой СССР ГПИ Горьковский Сантехпроект

Формат А4

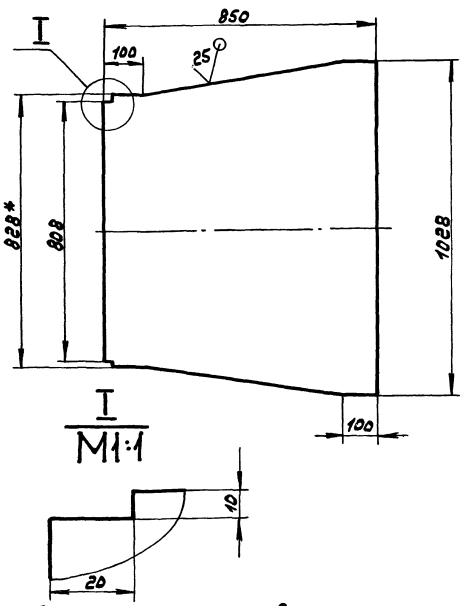

1.* Размеры для справок.
2. Неуказанные предельные отклонения размеров ± IT16/2

Изм.	Лист	№ докум.	Подп.	Дата
Разраб.	Панова			1.12.83
Пров.	Козина			
Т.контр.				
Н.контр.	Мюнтер			
Утв.				

А216.121.019

Лист	Лит.	Масса	Масштаб
	И	24,7	1:10
	Лист	Листов 1	

Лист 6-ПН-4 ГОСТ 19903-74
ВСт3сп ГОСТ 14637-79

Госстрой СССР ГПИ Горьковский Сантехпроект

Формат А4

20072-03 74 Копировал:

Д21Б.121.027

25/(√)

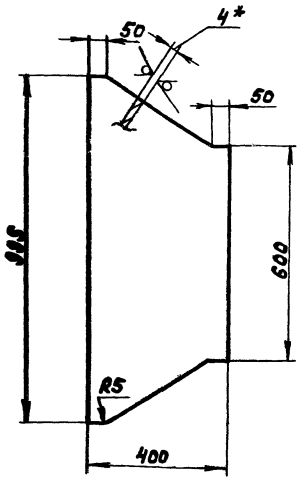

1. *Размеры для справок.
2. Неуказанные предельные отклонения размеров $\pm \frac{IT16}{2}$

Изм.	Лист	№ докум.	Подп.	Дата	Д21Б.121.027			
Разраб.		Панова		1.12.83	Лист	Лит. И	Масса 12,5	Масштаб 1:10
Пров.		Козина				Лист	Листов 1	
Т. контр.					Лист Б-ПН-4 ГОСТ19903-74 / ВСт3сп ГОСТ14637-79	Госстрой СССР ГПИ Горьковский Сантехпроект		
Н. контр.		Мюнтер						
Утв.								

формат А4

Формат	Зона	Поз.	Обозначение	Наименование	Кол.	Примечание
				Документация		
А3			Д21Б.121.050СБ	Сборочный чертеж		
				Детали		
Б4		1	Д21Б.121.026	Лист		
				Лист Б-ПН-4 ГОСТ19903-74 / ВСт3сп ГОСТ14637-79	2	9кг
А4		2	Д21Б.121.027	Лист	2	
				Прочие изделия		
		3		Серьга 1200-01		Ленинград «Прогнерго Строй»
				МВН 3081-65	2	0,88кг

Изм.	Лист	№ докум.	Подп.	Дата	Д21Б.121.050			
Разраб.		Панова		1.12.83	Короб	Лит. И	Лист	Листов 1
Пров.		Козина				Госстрой СССР ГПИ Горьковский Сантехпроект		
Нач. отд.								
Н. контр.		Мюнтер						
Утв.								

Инв. № подл. | Подп. и дата | Взам. инв. № | Инв. № дубл. | Подп. и дата

формат А4

Д21Б.121.050СБ

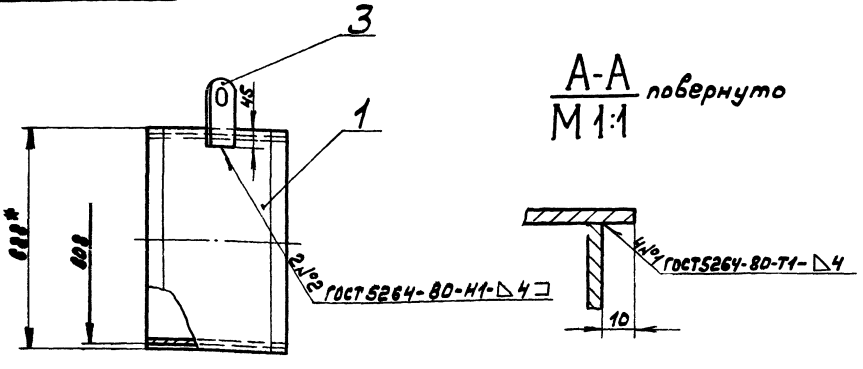

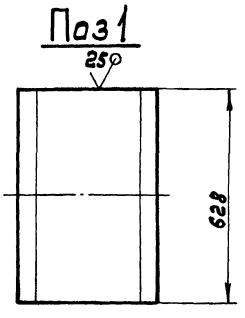

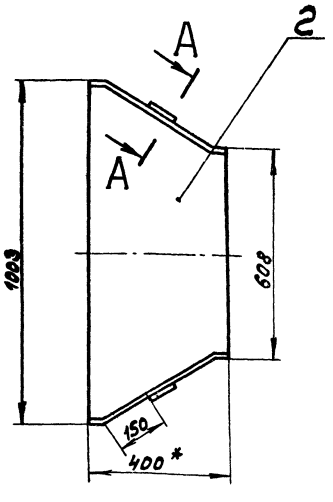

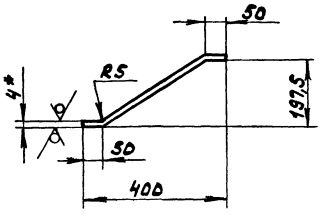

1. *Размеры для справок.
2. Неуказанные предельные отклонения размеров $\pm \frac{IT16}{2}$

Изм.	Лист	№ докум.	Подп.	Дата	Д21Б.121.050СБ			
Разраб.		Панова		1.12.83	Короб	Лит. И	Масса 45	Масштаб 1:10
Пров.		Козина				Лист	Листов 1	
Т. контр.						Госстрой СССР ГПИ Горьковский Сантехпроект		
Н. контр.		Мюнтер						
Утв.								

ЦЕНТРАЛЬНЫЙ ИНСТИТУТ ТИПОВОГО ПРОЕКТИРОВАНИЯ
ГОССТРОЯ СССР
КИЕВСКИЙ ФИЛИАЛ
г. Киев-57 ул. Эжена Потье № 12

У/3
Заказ № 3 Инв. № 20072-03 Тираж 190
Сдано в печать 28 XII 198 У Цена 5-78

gost.e-ecolog.ru