ТИПОВОЙ ПРОЕКТ
214-2-144

ДЕТСКИЕ ЯСЛИ-САД НА 25 МЕСТ
ОБЪЕДИНЕННЫЕ С НАЧАЛЬНОЙ ШКОЛОЙ НА 40 УЧАЩИХСЯ

АЛЬБОМ II

ИЗДЕЛИЯ ЗАВОДСКОГО ИЗГОТОВЛЕНИЯ

gost.e-ecolog.ru

Центральный институт типового проектирования
Госстроя СССР
Свердловский филиал
620062, г. Свердловск-62, ул. Генеральская, 39
Заказ № 529 Инв. № 1544-02 Тираж 270
Сдано в печать ____ 1979 г. Цена 0-57

ТИПОВОЙ ПРОЕКТ
214-2-144

ДЕТСКИЕ ЯСЛИ-САД НА 25 МЕСТ
ОБЪЕДИНЕННЫЕ С НАЧАЛЬНОЙ ШКОЛОЙ НА 40 УЧАЩИХСЯ

АЛЬБОМ II

СОСТАВ ПРОЕКТА

Альбом I – Архитектурно-строительные, технологические, санитарно-технические, электротехнические чертежи, чертежи устройства связи и сигнализации.
Альбом II – Изделия заводского изготовления
Альбом III – Сметы
Альбом IV – Заказные спецификации

Разработан
проектным институтом
ЦНИИЭП гражданселькстрой

Гл. инженер института В.М. Беляев
Гл. архитектор проекта О.К. Караваев

Технический проект
утвержден Госгражданстроем
Письмо № 88 от 10 мая 1977 г

Рабочие чертежи введены в действие
ЦНИИЭП гражданселькстроем
Приказ № 73/т от 15 декабря 1978 г.

Содержание альбома II

NN п/п	Наименование листа	Марки, NN листа	N стр
1	Титульный лист	–	1
2	Содержание альбома	1	2
	Деревянные изделия		
3	Балконная дверь БДР-1 /с раздельными переплетами/.	ИД-1	3
4	Балконная дверь БДР-1 Узлы	ИД-2	4
5	Балконная дверь БДС-1 /со спаренными переплетами/.	ИД-3	5
6	Фрамуги Ф-1, Ф-2. Остекленная перегородка ОП-1. Раздаточное окно ОР.	ИД-4	6
7	Разделительные экраны Щ-1, Щ-2.	ИД-5	7
8	Экраны для радиаторов ЭР-1, ЭР-2.	ИД-6	8
9	Встроенные шкафы. Дверцы.	ИД-7	9
10	Слуховое окно.	ИД-8	10

NN п/п	Наименование листа	Марки NN листа	N стр.
	Железобетонные изделия		
11	Лоток водостока ЛВ-1. Опалубка и армирование	ИЖ-1	11
12	Козырьки входа ИК-1, ИК-2, ИК-3	ИЖ-2	12
13	Козырьки входа ИК-1, ИК-2, ИК-3		
	Армирование	ИЖ-3	13
	Металлические изделия.		
14	Анкеры, рамки, балки.	ИМ-1	14
15	Элементы крепления Щ-1, Щ-2, стропил	ИМ-2	15
	и зонтов вентканалов		

1978г 214-7-144

Детские ясли-сад на 25 мест, объединенные с начальной школой на 40 учащихся.

Нач. маст	Кувшинников	
Гл. инж. м.	Лейзерович	
ГАП	Караваев	
ГИП	Ильюшкина	
Рук. гр. арх.	Шишенкова	
Проверил	Шишенкова	
Разработ.	Архова	

Стадия	Лист	Листов
Р	1	

Содержание альбома.

ЦНИИЭП гражданских зданий г. Москва

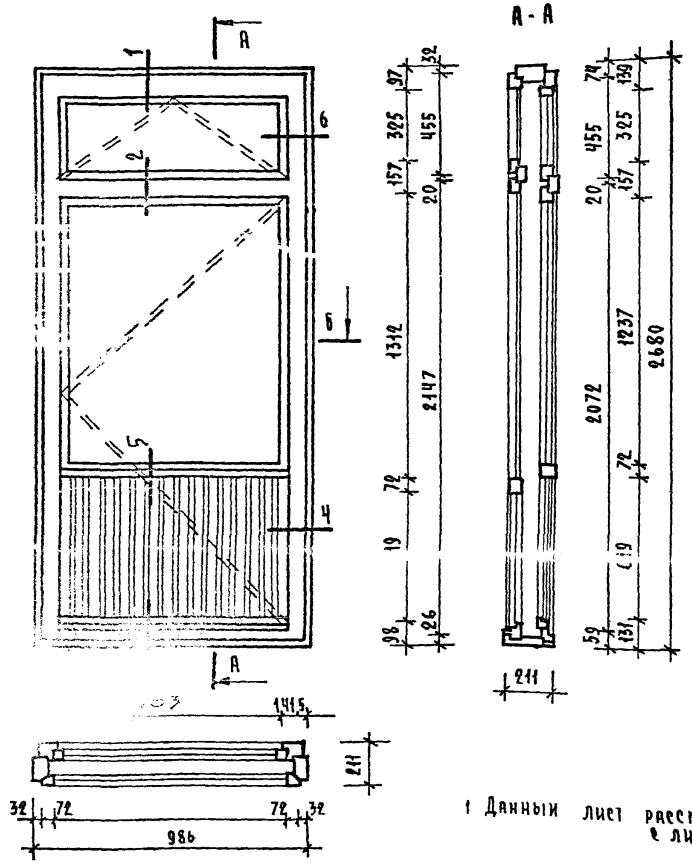

Сечение 1

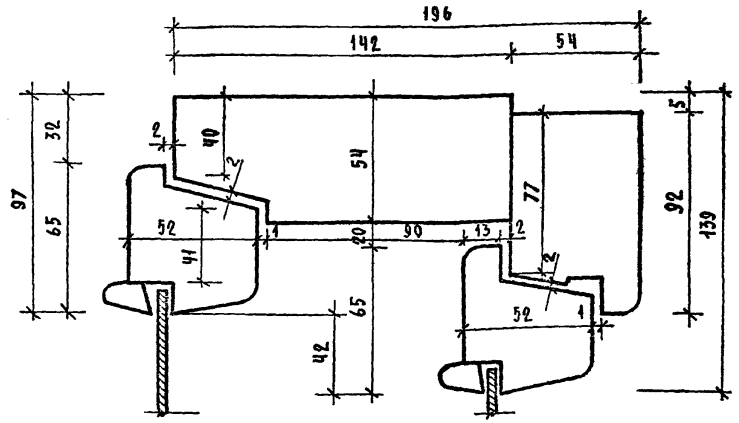

Сечение 2

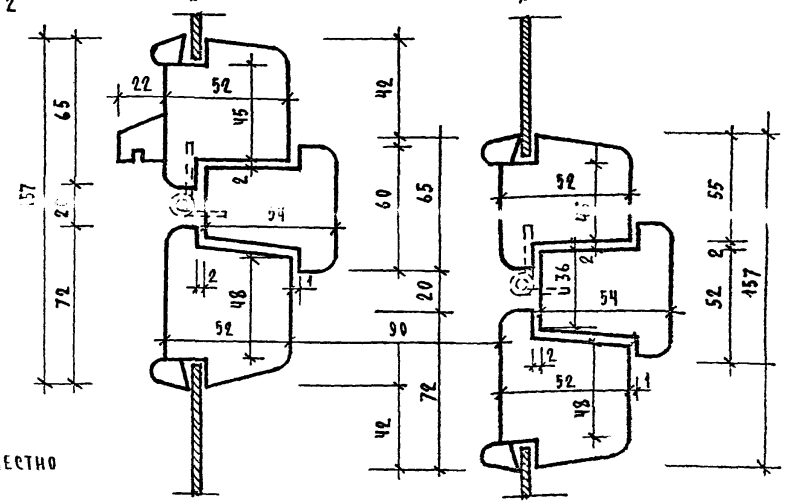

1 Данный лист рассматривать совместно с листом ИД-2

Спецификация на 1 изделие

1.	Древесина коробки	м³	0.127
2.	Древесина переплетов	м³	0.097
3.	Древесина обшивки	м³	0.008
4.	Изоляционная древесно-волокнистая плита	м²	1.18
5.	Твердая древесно-волокнистая плита	м²	2.36
6.	Петли оконные ГОСТ 5088-72	шт.	10
7.	Угольники оконные ГОСТ 5091-72	шт.	10
8.	Уплотняющая прокладка	п.м.	8.74
9.	Ручка - скоба ГОСТ 5087-72	шт.	2
10.	Остановы дверные ГОСТ 5091-72	шт.	1
11.	Стекло оконное		

			1978	214-2-144	
			Детские ясли-сад на 25 мест, объединенные с начальной школой на 40 учащихся		
Нач. маст.	Кувшинников			стадия	лист	листов
Гл. инж. маст	Лейзерович					
ГАП	Караваев			Р	ИД-1	
ГИП	Илюшкина					
Рук. гр. арх	Шишенкова		Балконная дверь БДР-1 (с раздельными переплетами)	ЦНИИЭП гражданзельстрой г. Москва	
Проверил	Шишенкова				
Разработал	Кондратов				

Сечение 3

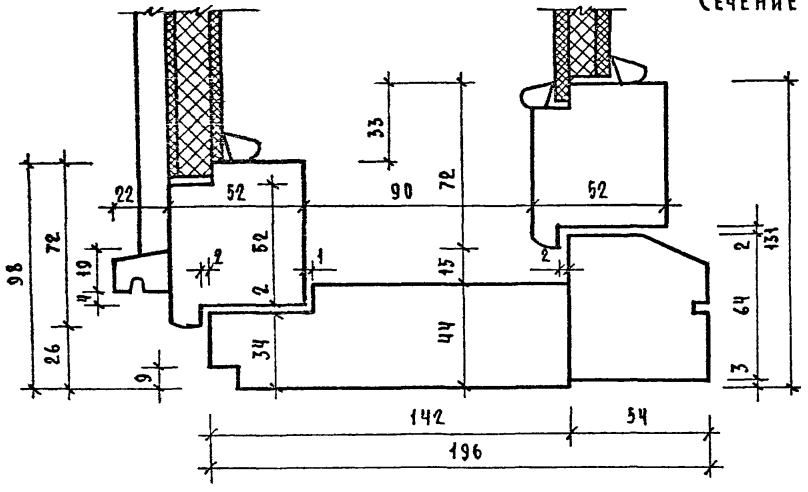

Сечение 6

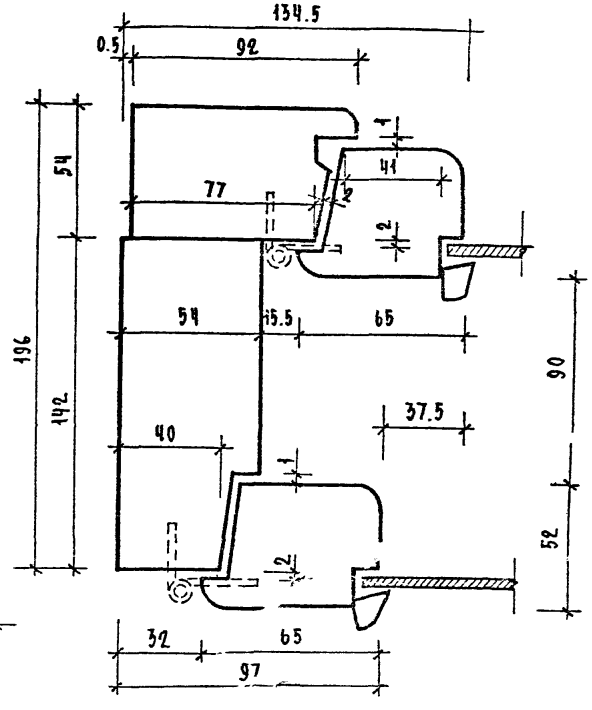

1. Данный лист рассматривать совместно с листом ИД-1
2. Приборы на чертежах условно не показаны
3. Размеры элементов для сечений приняты по серии 1.236-1

Сечение 4

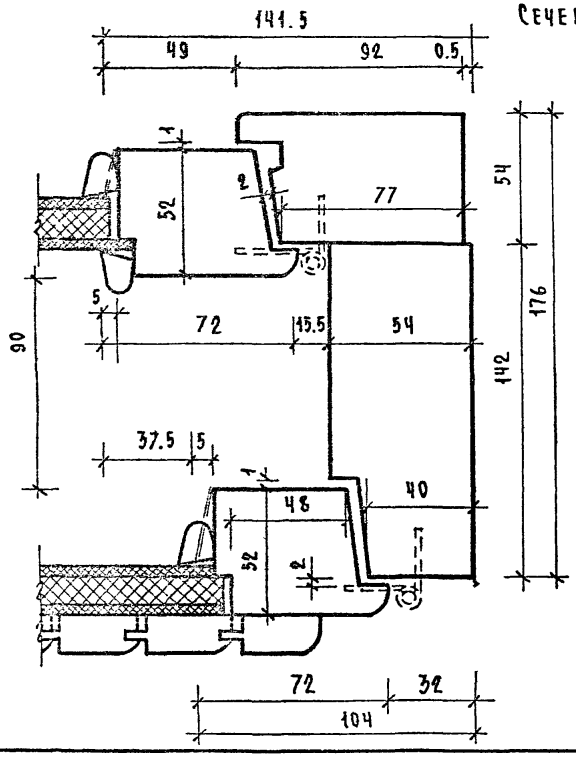

Сечение 5

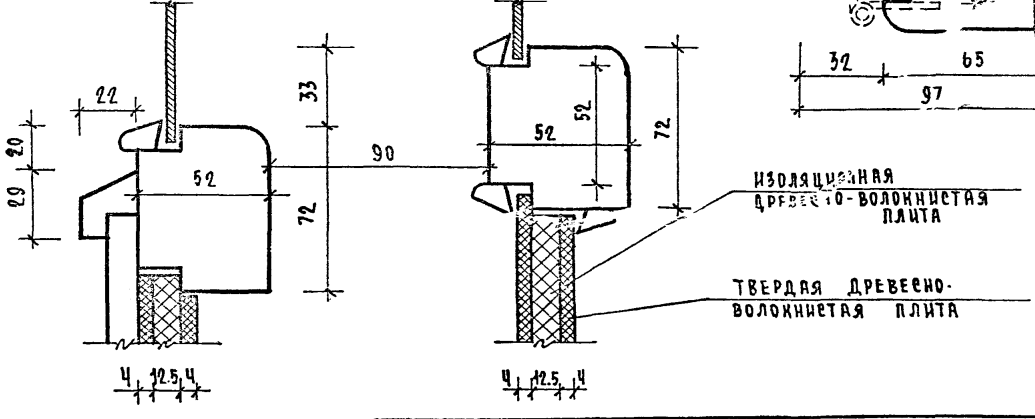

			1978	214-2-144
			Детские ясли-сад на 25 мест, объединенные с начальной школой на 40 учащихся.	
Нач. маст.	Кувшинников			
Гл. инж. маст.	Лейзерович			
Гл. арх. пр.	Караваев			
Гл. инж. пр.	Илюшкина			
Рук. пр. арх.	Шишенкова			
Проверил	Шишенкова			
Разработал	Кондратов			
			Балконная дверь БРД-1 Узлы.	Стадия: Р; Лист: ИД-2; Листов:
				ЦНИИЭП гражданселькстрой Москва

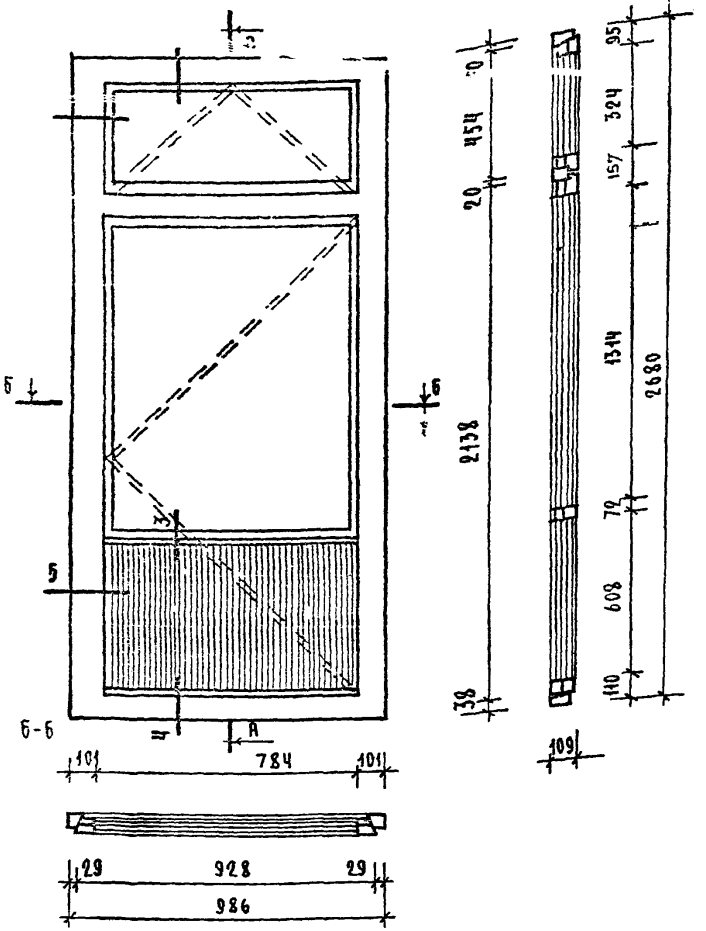

Сечения 1 и 2

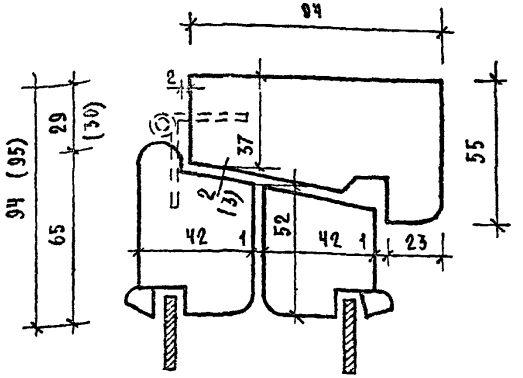

Сечение 3

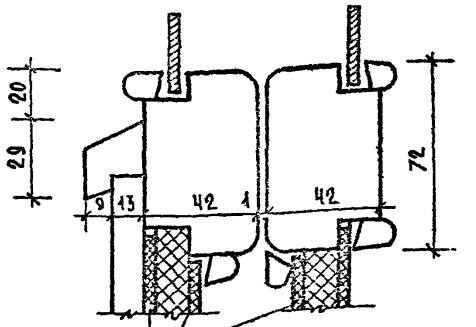

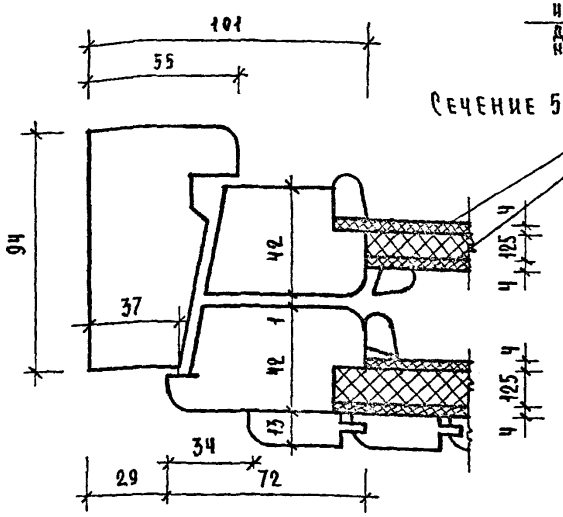

Сечение 5

Твердая древесно-волокнистая плита

Изоляционная древесноволокнистая плита

Сечение 4

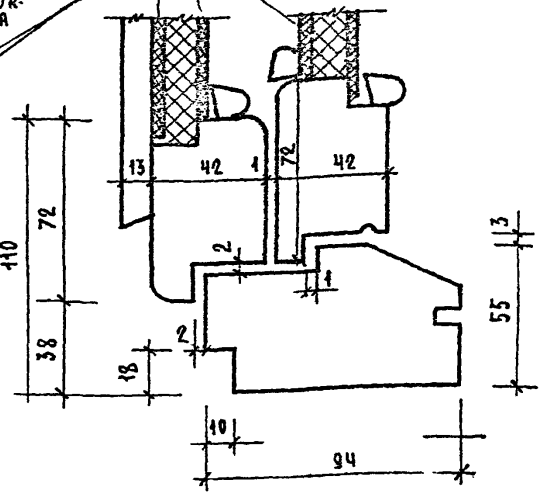

1. В скобках показаны размеры для сеч 2

Спецификация на 1 изделие

1.	Древесина коробки	м³	0.059
2.	Древесина переплета	м³	0.075
3.	Древесина обшивки	м³	0.008
4.	Изоляционная древесно-волокнистая плита	м²	1.22
5.	Твердая древесно-волокнистая плита	м²	2.44
6.	Петли оконные ГОСТ 5088-72	шт.	8
7.	Угольники оконные УП 75 ГОСТ 5091-72	шт.	4
8.	Стяжки для спаренных переплетов ГОСТ 5090-73	шт.	4
9.	Уплотняющая прокладка	п.м.	9,84
10.	Ручка-скоба ГОСТ 5087-72	шт.	1
11.	Замок врезной завд ГОСТ 5089-73*	шт.	1
12.	Стекло оконное прозр. 815×340	шт.	2
	800×1330	шт.	2

2. Приборы на чертежах условно не показаны.

3. Размеры элементов для сечений 1,2,3,4,5 приняты по серии 1.236-1

			1978	214-2-144
			Детские ясли-сад на 25 мест объединенные с начальной школой на 40 учащихся	
Нач. маст.	Кувшинников			
Гл. инж. маст.	Лейзерович			
Гл. арх. пр.	Караваев			
Гл. инж. пр.	Илюшкина			
Рук. пр. арх.	Шишенкова			
Проверил	Шишенкова			
Разработал	Кондратов			

Стадия	Лист	Листов
Р	ИД-3	

Балконная дверь БДС-1 (со спаренными переплетами)

ЦНИИЭП гражданселькстрой г. Москва

12-2079-92

Остекленная перегородка ОП-1

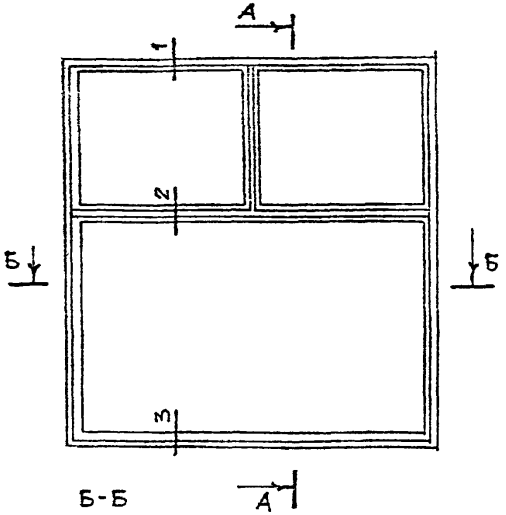

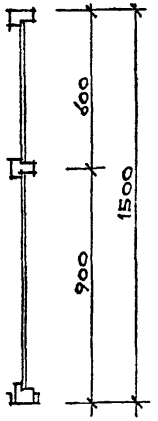

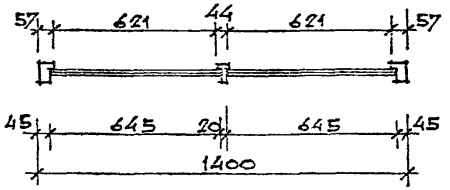

Раздаточное окно ОР

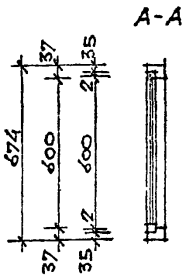

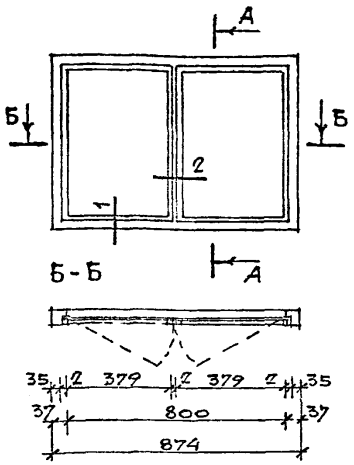

Фрамуги Ф-1 и Ф-2

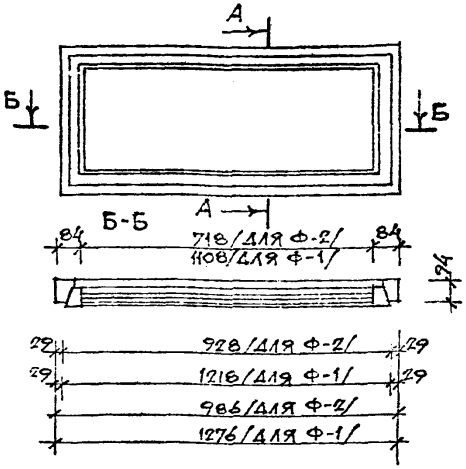

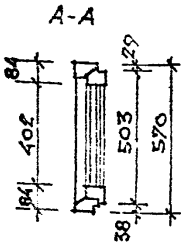

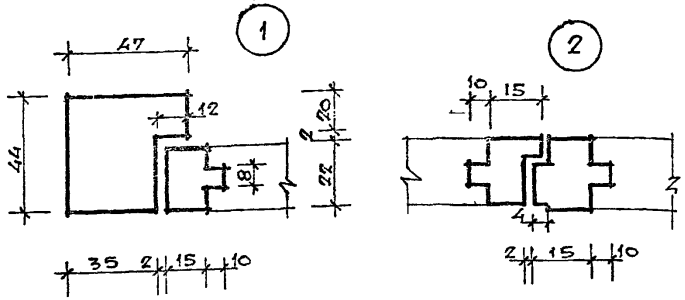

Сечение 1

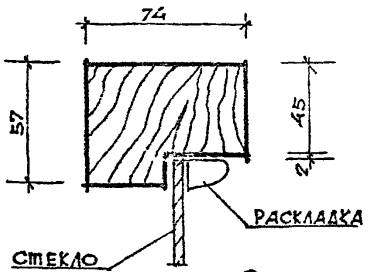

Сечение 2

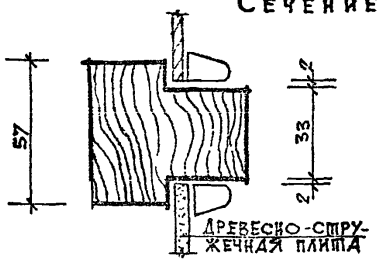

Сечение 3

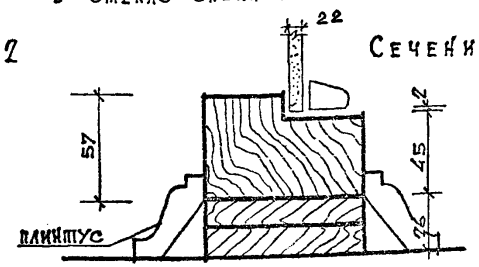

Расход материалов на перегородку

1	Древесина	$м^3$ 0,406
2	Древесно-стружечная плита	$м^2$ 1,08
3	Стекло оконное	$м^2$ 0,68

Расход материалов на раздаточное окно

1	Древесина	$м^3$ 0,015
2	Древесно-стружечная плита δ=22	$м^2$ 0,44

Расход материалов на фрамугу

1	Древесина коробки	$м^3$	0,018 /0,015
2	Древесина переплета	$м^3$	0,017 /0,014
3	Стекло оконное	$м^2$	0 45 /0,28
4	Уплотняющая прокладка	м.	3.7 /3,2

1. Фрамужные блоки выполнять по серии 1 136-1
2. Расход древесины определен в черновых заготовках.
3. Влажность деревянных элементов из хвойных пород не выше 12%.
4. Все элементы должны быть чисто остроганы, пропитаны антипиренами и покрыты бесцветным лаком за 2 раза

			1978	214-2-144	
			Детские ясли-сад на 25 мест, объединенные с начальной школой на 40 учащихся		
Нач. маст.	Кувшинников			Стадия	Лист	Листов
Гл. инж. м-	Лейзерович			Р	ИД-4	
Гл. арх. пр.	Караваев					
Гл. инж. пр.	Илюшкина					
Рук. гр. арх.	Шишенкова		Фрамуги Ф-1, Ф-2, остекленная перегородка ОП-1. Раздаточное окно ОР.	ЦНИИЭП Граждансельстрой г. Москва.	
Проверил	Шишенкова				
Разработал	Кондратьев				

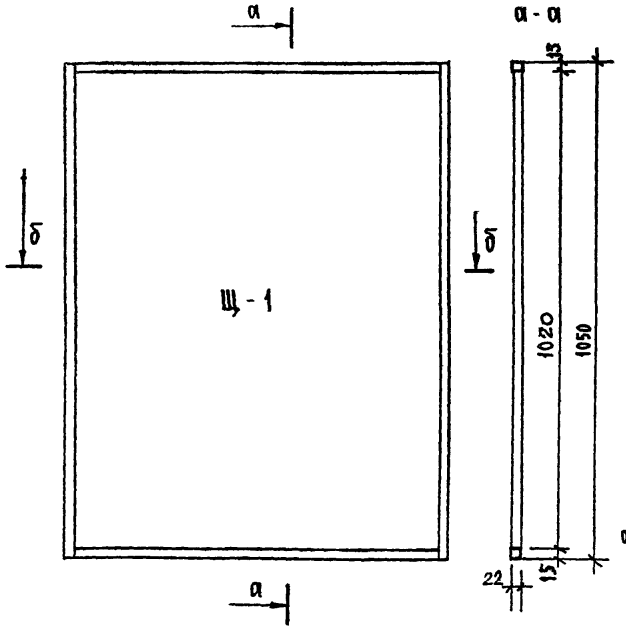

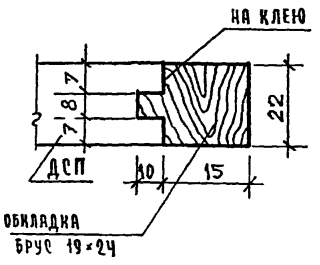

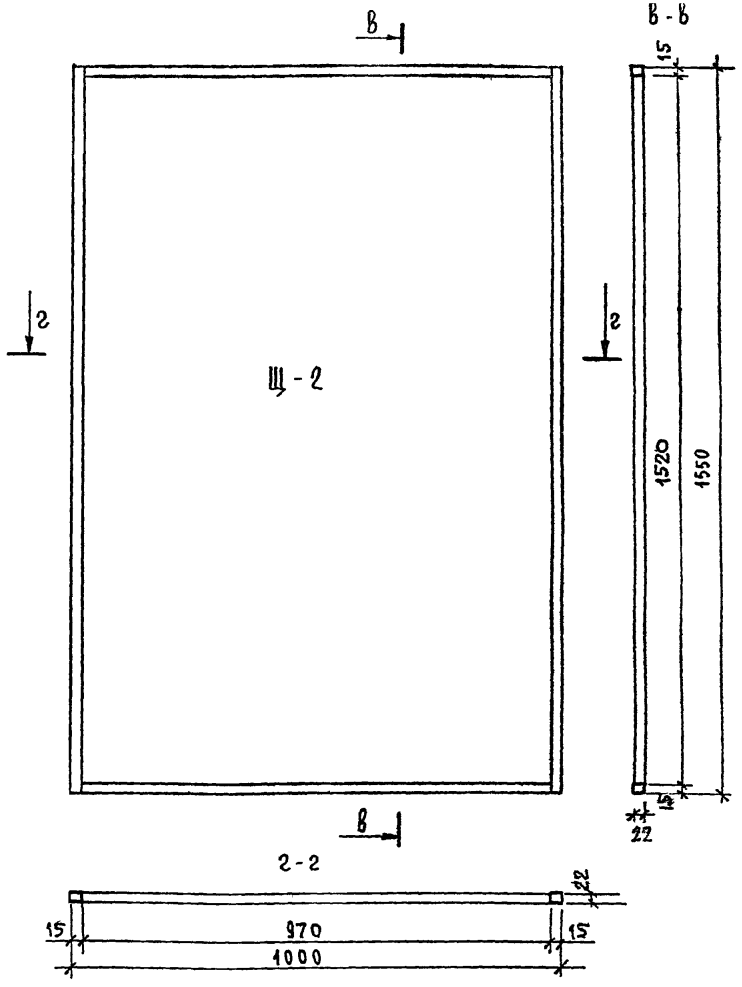

Марка	N п/п	Наименование	Сечение мм	Длина мм	К-во шт.	Расход м³ на 1 элем.	Расход м³ общий
Щ-1	1.	ОБКЛАДКА	19×24	3628	4	0.0046	90016
	2.	ДРЕВЕСНО-СТРУЖЕЧНАЯ ПЛИТА	19×1014×264 = 0.0146				
Щ-2	3.	ОБКЛАДКА	19×24	5028	4	0.0023	0.0023
	4	ДРЕВЕСНО-СТРУЖЕЧНАЯ ПЛИТА	19×1514×264 = 0.0435				

НАЧ. МАСТ.	Кувшинников	
ГЛ. ИНЖ. МАСТ.	Лейзерович	
ГАП	Караваев	
ГИП	Илюшкина	
РУК. ГР. АРХ.	Шишенкова	
ПРОВЕРИЛ	Шишенкова	
РАЗРАБОТ.	Тархова	

1978 | 214-2-144

Детские ясли-сад на 25 мест объединенные с начальной школой на 40 учащихся

Стадия	Лист	Листов
Р	ИД-5	

Разделительные экраны Щ-1, Щ-2

ЦНИИЭП гражданселькстрой г. Москва

12-2079-94

Экраны для радиаторов ЭР-1 и ЭР-2

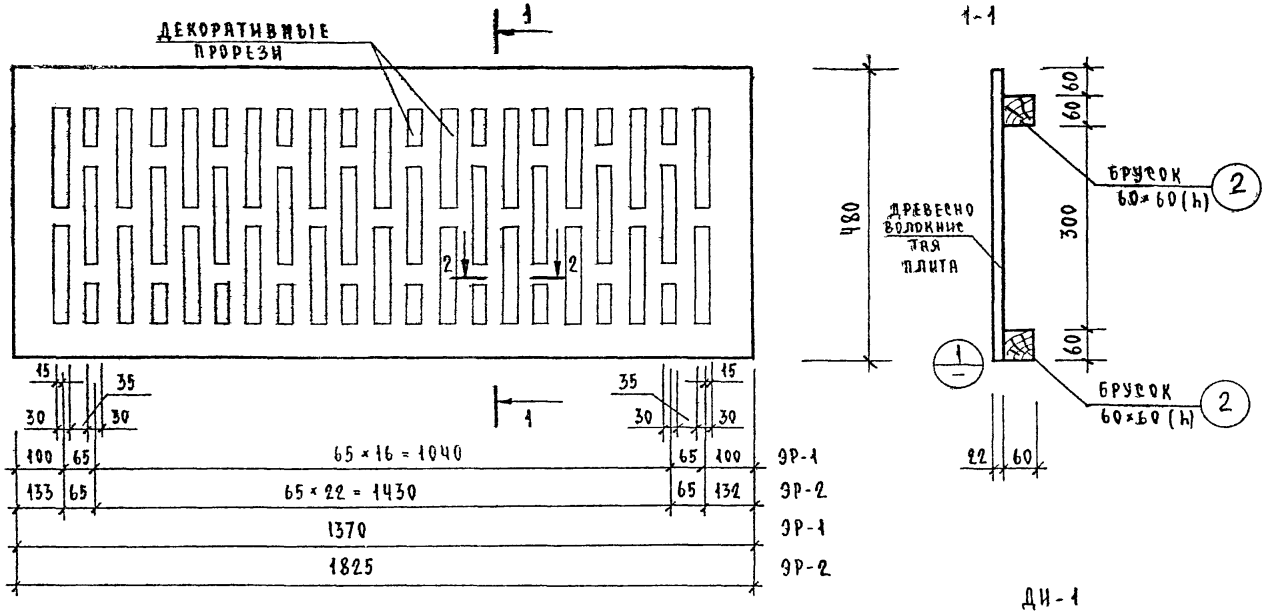

Расход материалов

№№ пп	Наименование материала	Сеч. мм	Длина п.м.	Объем
1.	Древесно-волокнистая плита δ=22 мм ЭР-1	–	–	5.92 м³
	ЭР-2	–	–	5.26 м²
2.	Брусок	60×60	42.00	0.17 м³
3.	Брусок (ДИ-1)	80×45	4.00	0.014 м³

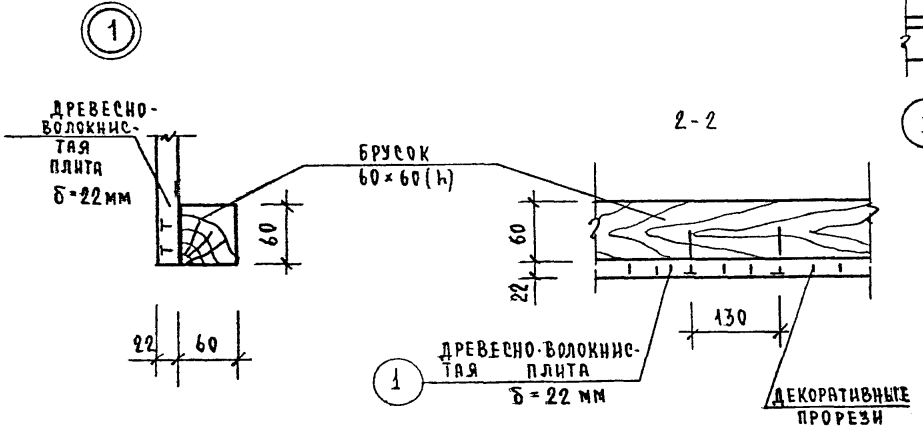

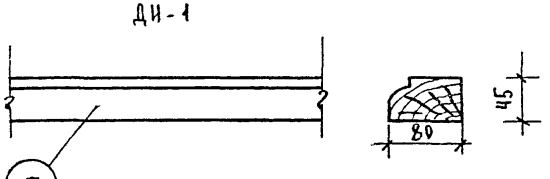

1. Данный лист рассматривать совместно с листом АС-8
2. Профиль ДИ-1 выполнить по серии 1.136-2 „подоконные деревянные доски"
3. Расход древесины определен в черновых заготовках.
4. Влажность деревянных элементов из хвойных пород не выше 12 %.
5. Все элементы должны быть чисто остроганы, пропитаны антипиренами и покрыты бесцветным лаком за 2 раза.

			1978	214-2-144
			Детские ясли-сад на 25 мест объединенные с начальной школой на 40 учащихся	
Нач. маст.	Кувшинников			
Гл. инж. маст	Лейзерович			
Гл. арх. пр.	Караваев			
Гл. инж. пр.	Илюшкина			
Рук. гр. арх	Шишенкова			
Проверил	Шишенкова			
Разработал	Кондратов			

Стадия	Лист	Листов
Р	ИД-6	

Экраны для радиаторов ЭР-1, ЭР-2

ЦНИИЭП Гражданэльстрой г. Москва

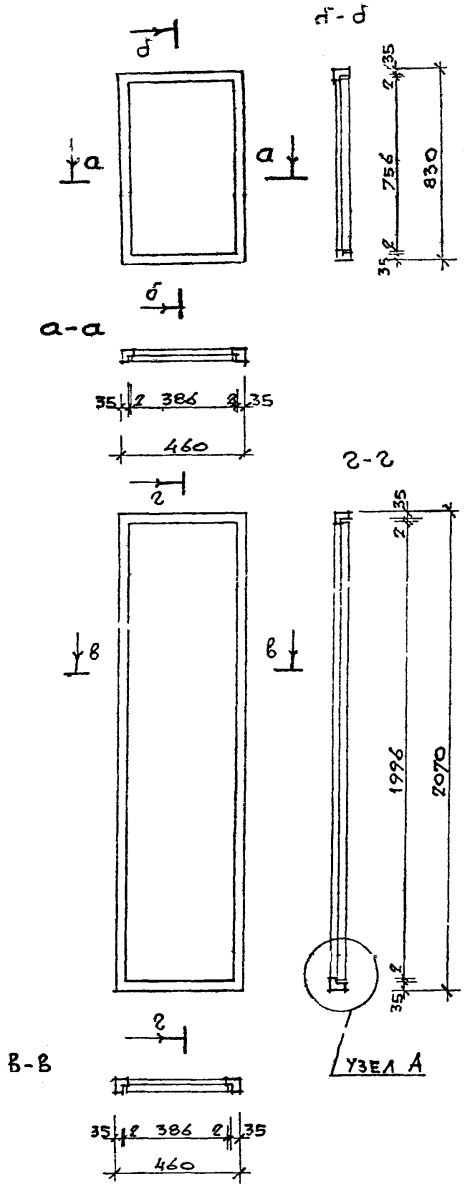

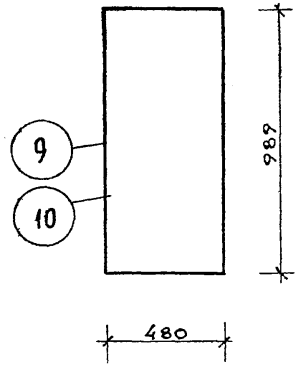

узел А

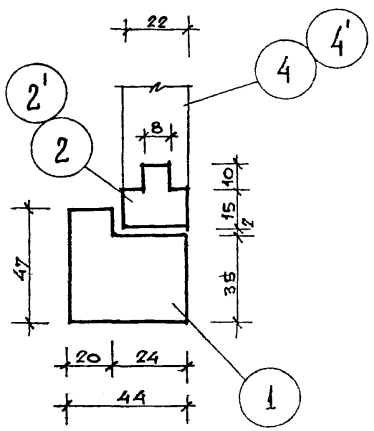

Спецификация

	Поз	Наименование	Материал	Кат элем	Сечение мм	Длина мм	Кол-во штук	Общая длина пог.м.	Объем м³ 1 эл.	Объем м³ Всего
Антресольный блок	1	Брусок	сосна	II	44×47	1290	8	10,32	0,003	0,021
	2	Обкладка	сосна	II			4	2,460		
	4	Дсп	——		736×386		4	4,568		
Шкафной блок	1'	Брусок	сосна	II	44×47	2530	8	20,24	0,005	0,040
	2'	Обкладка	-"-	-"-			4	2,460		
	4'	Дсп	——		1996×386		4	19,056		
Монтажные элементы	3	Брусок	сосна	II	44×47	2980	1	2,98	0,006	0,006
	5	Доска	-"-	-"-	44×18	1980	5	9,9	0,004	0,020
	6	Наличник тип 2	-"-	-"-				13,0		
	7	Дсп	——		480×2980		1	6,92		
	8	Брусок	сосна	II	44×47	480	14	6,72	0,001	0,013
	9	Полка антресольная	-"-	-1-	990×480		2			
	10	Полка переставная	-"-	-1-	990×480		5			

1 Расход древесины определен в черновых заготовках.
2 Влажность деревянных элементов из хвойных пород не выше 12%
3 Все элементы должны быть чисто остроганы, пропитаны антипиренами и покрыты бесцветным лаком за 2 раза.
4 Данный лист рассматривать совместно с листом АС-8
5 В спецификации учтены элементы, необходимые при монтаже
6 Наличник принят по ГОСТ 8242-75.

			1978г	214-2-144
Нач.маст.	Кувшинников		Детские ясли-сад на 25 мест, объединенные с начальной школой на 40 учащихся.	
Гл.инж.м.	Лейзерович			
Гл.арх.пр.	Караваев			
Гл.инж.пр.	Илюшкина			
Рук.гр.арх.	Шишенкова			
Рук.гр.кон.	Злобинская			
Проверил			Встроенный шкаф. Дверцы.	
Разработал	Шишенкова			

Стадия	Лист	Листов
Р	ИД-7	

ЦНИИЭП Гражданельстрой г Москва.

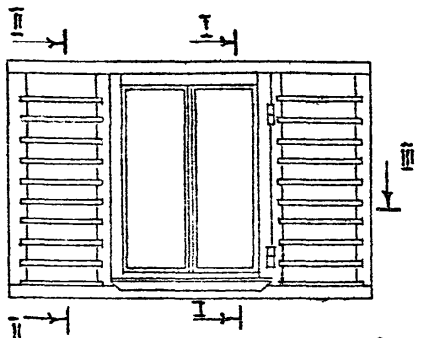

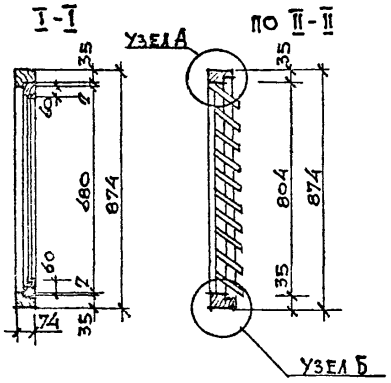

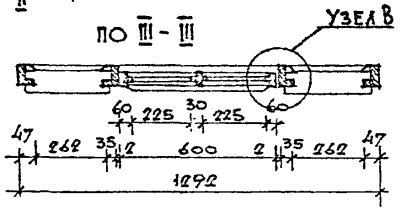

Спецификация

Позиция	Наименование	Сечение в мм	Длина в мм	Кол-во шт	Объем в м³ элем	Объем в м³ всего	Сорт по ВТУ	Влаж в %	Обработка	Вес в кг
	Блок оконный									
1	Брусок коробки верт. крайн.	47×74	874	2	0,0035	0,0070	II	18	с 4 сторон	16,0
2	верт. средн.	47×74	874	2	0,0035	0,0070	-"-	-"-	-"-	
3	горизонт.	47×74	1292	2	0,0052	0,0104	-"-	-"-	-"-	
4	Доски заполнения	13×94	286	20	0,000546	0,0092	-"-	-"-	-"-	
5	Раскладка крепленная	10×16	778	4	0,00025	0,0010	-"-	-"-	-"-	
6	Переплет блока толщ 44 мм. 600×800 = 0,48 м²						II	12	с 4 сторон	4,4
7	Гвозди 1,4×25 - 16 шт = 0,005 кг									
				итого		0,0346				10,4

Профиль вертикальных средних брусков коробки оконного блока

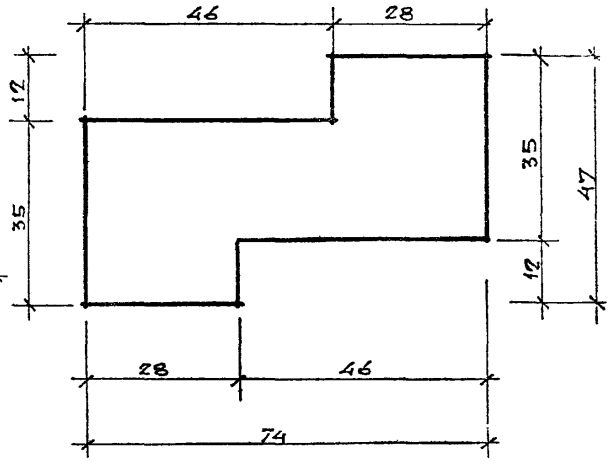

Узел А

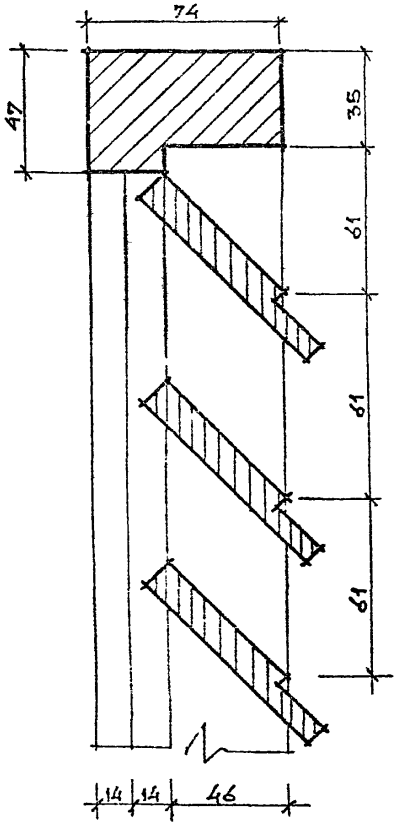

Узел Б

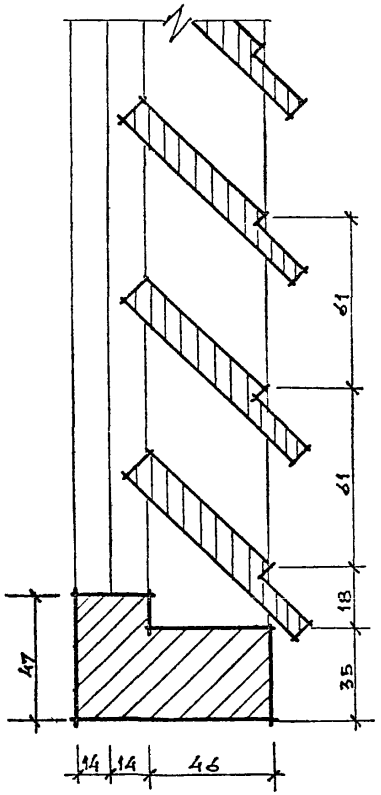

Узел „В"

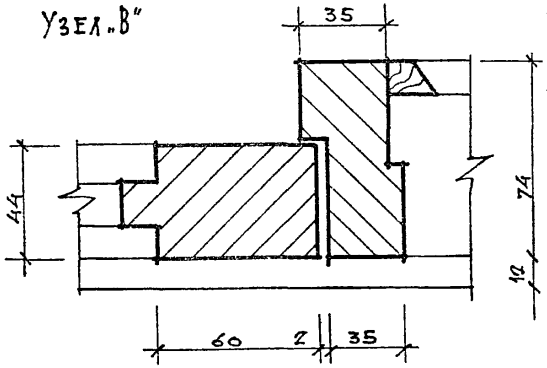

Нач. маст.	Кувшинников	
Гл. инж. маст.	Лейзерович	
Гл. арх. пр.	Караваев	
Гл. инж. пр.	Илюшкина	
Рук. гр. арх.	Шишенкова	
Проверил	Шишенкова	
Разработан	Тархова	

1978 | 214-2-144

Детские ясли-сад на 25 мест объединенные с начальной школой на 40 учащихся

Стадия	Лист	Листов
Р	ИД-8	

Слуховое окно

ЦНИИЭП Граждансельстрой г. Москва.

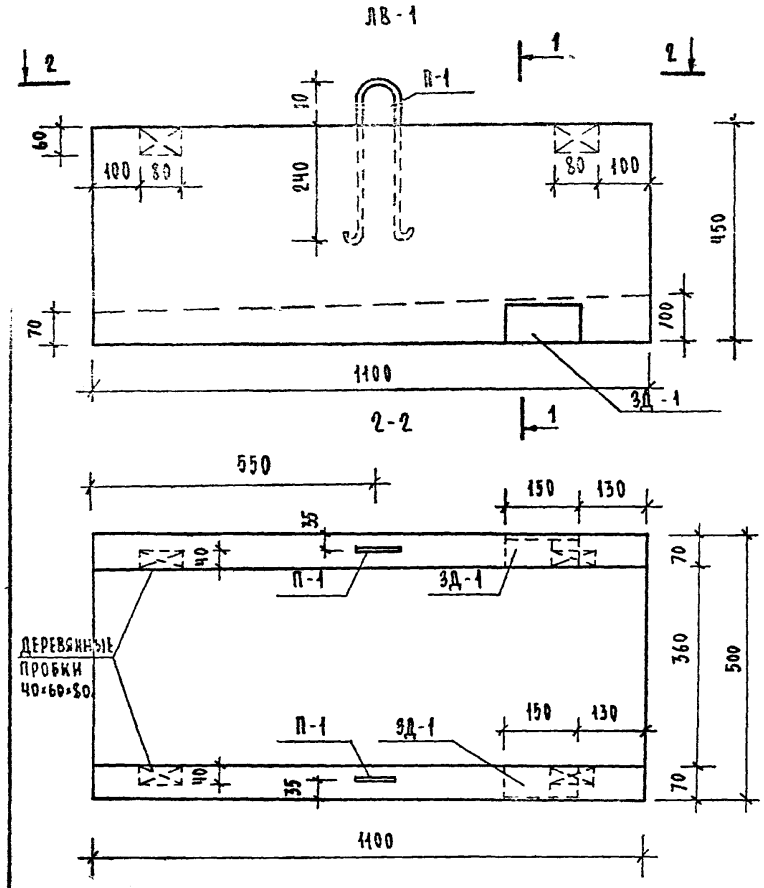

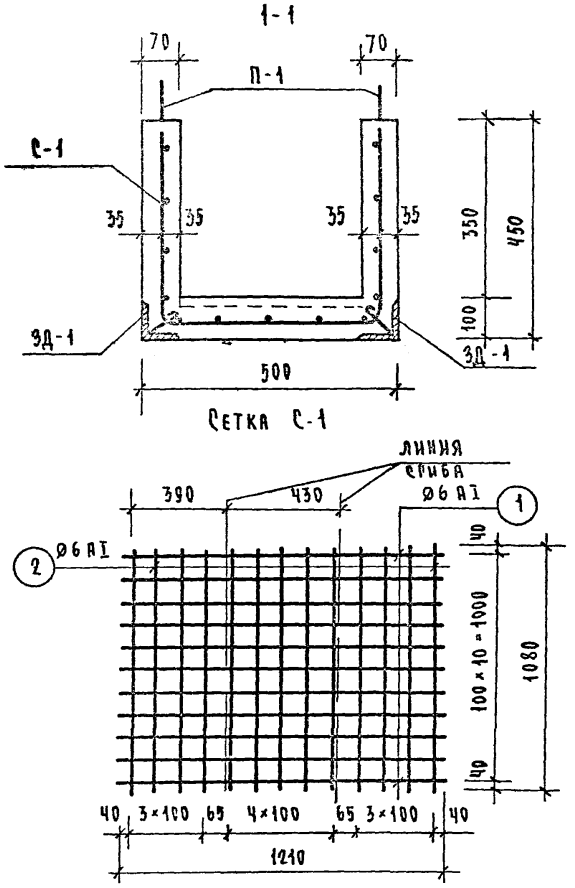

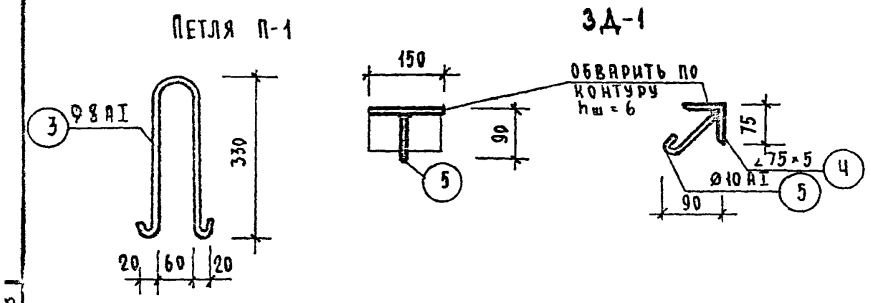

Спецификация арматуры

Марка изделия	d поз.	Ф мм	Длина мм	К-во шт	Масса кг: 1 поз.	Всех поз.	Марки	Всех марок
С-1 (1 шт)	1	6 AI	1210	11	0.269	2.96	6.08	6.08
	2	5 AI	1080	13	0.240	3.12		
П-1 (2 шт)	3	8 AI	800	1	0.316	0.516	0.316	0.632
ЗД-1 (2 шт)	4	∠75×5	150	1	0.87	0.87	0.91	1.82
	5	Ø10 AI	160	1	0.04	0.04		

Спецификация арматурных изделий

Наимен. издел.	Марка изд.	Кол-во	Масса кг
Сетка	С-1	1	6.08
Петля	П-1	2	0.63
Закл. дет.	ЗД-1	2	1.82

Характеристика изделий

Масса		кг	250
Объем бетона		м³	0.10
Расход стали	всего	кг	8.53
	на 1 м³ бет.	кг	85.3
Марка бетона		–	200

1. Лоток армируется сварной сеткой из горячекатаной стали класса А-I (ГОСТ 5781-75).
2. Закладные детали из углеродистой стали класса С 38/23, марка стали ВСт 3 пс 6 (ГОСТ 380-71*)
3. Закладные детали должны покрываться в заводских условиях слоем цинка в соответствии со СНиП II-28-73.

			1978	214-2-144
			Детские ясли-сад на 25 мест объединенные с начальной школой на 40 учащихся	
Нач. маст	Кубшинников			
Гл. инж. маст	Лейзерович			
ГАП	Караваев			
ГИП	Илюшкина			
Рук. гр. конст	Злобинская			
Проверил	Илюшкина			
Разработал	Пятницкая			

Стадия	Лист	Листов
Р	ИЖ-1	

Лоток водостока ЛВ-1
Опалубка и армирование

ЦНИИЭП Гражданселькстрой г. Москва

Козырек входа ИК-1, ИК-2, ИК-3

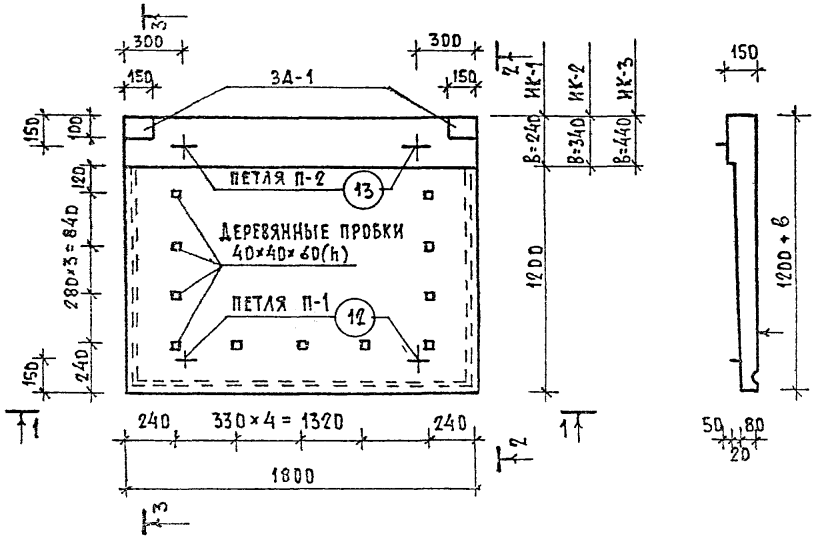

по 2-2

по 1-1

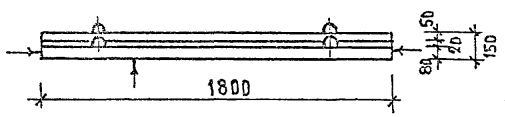

по 3-3

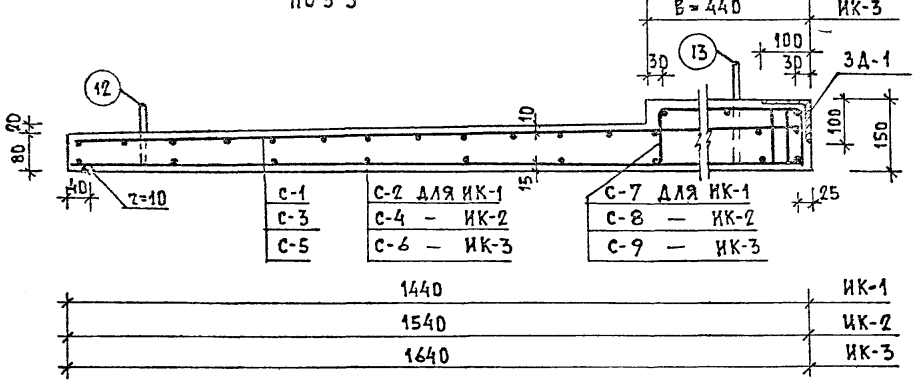

С-1 С-3 С-5	С-2 для ИК-1 С-4 — ИК-2 С-6 — ИК-3	С-7 для ИК-1 С-8 — ИК-2 С-9 — ИК-3

Характеристика изделия		ИК-1	ИК-2	ИК-3
Вес	кг	650	716	785
Объем бетона	м³	0.26	0,287	0,314
Вес стали	кг	26.9	28,66	29.38
Стали на 1м³ бетона	кг	100.3	100,0	93.4
Марка бетона	-	200	200	200

1. Плоскости, отмеченные знаком ⏚, должны иметь гладкую поверхность.
2. Арматурные элементы и закладные детали см. лист ИЖ-3
3. Все поперечные стержни сеток С-7 С-8, С-9 соответственно сварить с продольными стержнями сетки, С-2; С-4; С-6 контактной точечной сваркой.
4. ИК-1 - для толщины стены 510 мм.
   ИК-2 — " — — " — 640 мм.
   ИК-3 — " — — " — 770 мм.

Спецификация арматурных элементов

Марка плиты	Марка армат эл-та	К-во шт.	Масса 1 шт. кг	Общая масса кг	№ № лист
1	2	3	4	5	6
ИК-1	С-1	1	9.79	9.79	
	С-2	1	6.86	6,86	
	П-1	2	0,49	0,98	
	П-2	2	0,46	0,92	
	3Д-1	2	2.69	5,38	
	С-7	1	2.97	2.97	
	Итого:			26.9	
ИК-2	С-3	1	9.93	3.93	
	С-4	1	7.29	7.29	
	П-1	2	0,49	0.98	
	П-2	2	0.46	0.92	
	3Д-1	2	2.69	5.38	
	С-8	1	4.16	4	
	Итого:			28.66	
ИК-3	С-5	1	10.33	10.33	
	С-6	1	7.45	7.45	
	П-1	2	0.49	0.98	
	П-2	2	0.46	0.92	
	3Д-1	2	2.69	5.38	
	С-9	1	4.32	4.32	
	Итого:			29.38	

			1978	214-2-144
			Детские ясли-сад на 25 мест, объединенные с начальной школой на 40 учащихся.	
Нач. маст.	Кувшинников			
Гл. инж. маст	Лейзерович			
ГАП	Караваев			
ГИП	Илюшкина			
Рук. гр. кон	Злобинская			
Проверил	Илюшкина			
Разработал	Пятницкая			

Стадия	Лист	Листов
Р	ИЖ-2	

Козырьки входа ИК-1, ИК-2, ИК-3

ЦНИИЭП граждансельстрой г. Москва.

Спецификация стали

Марка	№ поз.	Ø мм	Кол. шт.	Длина мм	Общая длина м	Масса кг	Масса марки кг
С-1	1	5 ВI	15	1780	26.70	4.11	9.79
	2	6 АIII	18	1420	25.60	5.68	
С-2	1	5 ВI	5	1780	8.90	1.37	6.86
	3	5 ВI	10	1420	14.20	2.19	
	4	10 АI	3	1780	5.35	3.30	
С-3	1	5 ВI	14	1780	25.00	3.85	9.93
	5	6 АIII	18	1520	27.40	6.08	
С-4	1	5 ВI	6	1780	10.70	1.65	7.29
	4	10 АI	3	1780	5.35	3.30	
	6	5 ВI	10	1520	15.20	2.34	
С-5	1	5 ВI	14	1780	25.00	3.85	10.33
	7	6 АIII	18	1620	29.20	6.48	
С-6	1	5 ВI	6	1780	10.70	1.65	7.45
	4	10 АI	3	1780	5.35	3.30	
	8	5 ВI	10	1620	16.20	2.50	
С-7	4	10 АI	2	1780	3.56	2.20	2.97
	9	5 ВI	10	460	4.60	0.71	
С-8	4	10 АI	3	1780	5.35	3.30	4.16
	10	5 ВI	10	560	5.60	0.86	
С-9	4	10 АI	3	1780	5.35	3.30	4.32
	11	5 ВI	10	660	6.60	1.02	
П-1	12	10 АI	1	790	0.79	0.49	0.49
П-2	13	10 АI	1	760	0.76	0.47	0.47
ЗД-1	14	∠100×10	1	150	0.15	2.26	2.69
	15	10 АIII	4	145	0.58	0.36	
	16	10 АIII	2	60	0.12	0.07	

С-1; С-3; С-5

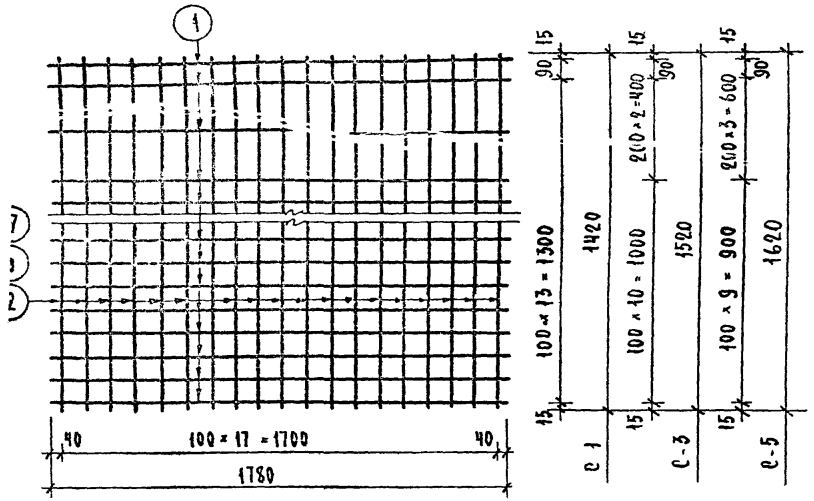

С-2; С-4; С-6

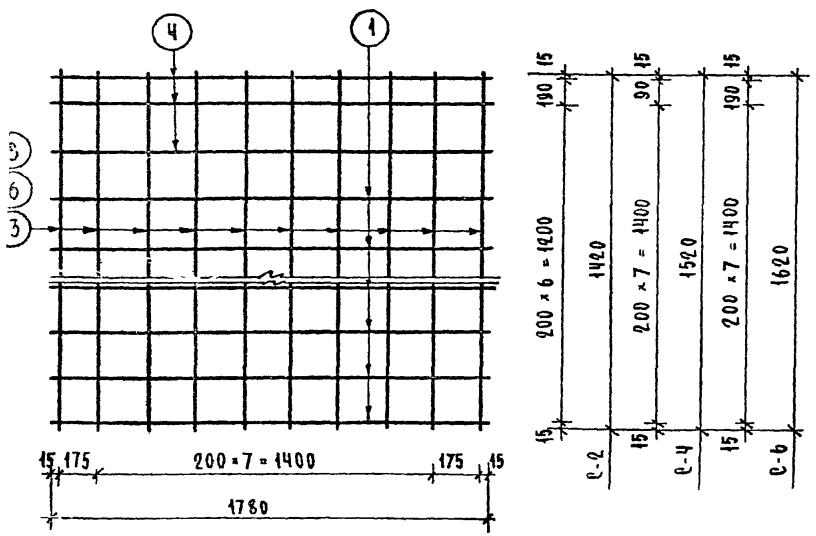

С-7; С-8, С-9

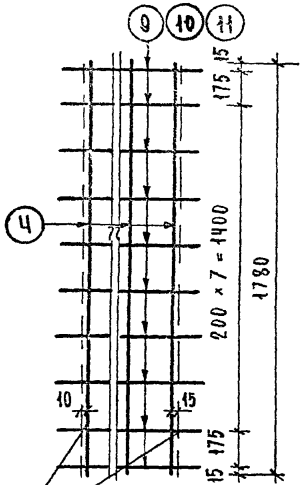

Линия сгиба

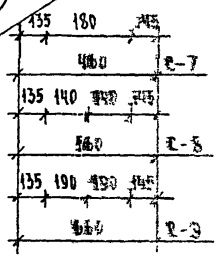

С-7

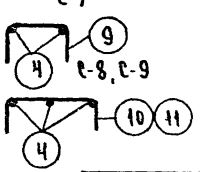

Петля П-1

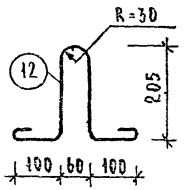

Петля П-2

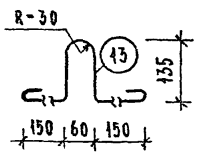

ЗД-1

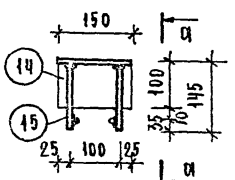

По а-а

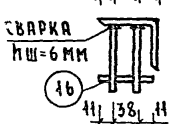

1. Изготовление сеток производится контактной точечной электросваркой.
2. Закладные детали покрываются в заводских условиях слоем цинка.

			1978	214-2-144
			Детские ясли-сад на 25 мест объединенные с начальной школой на 40 учащихся	
				Стадия: Р; Лист: ИИ-3; Листов:
Нач. маст.	Кувшинников		Козырьки входа ИК-1; ИК-2; ИК-3 Армирование. Спецификация.	ЦНИИЭП граждансельстрой г. Москва
Гл. инж. маст.	Лейзерович			
ГАП	Караваев			
ГИП	Илюшкина			
Рук. гр. конст.	Злобинская			
Проверил	Илюшкина			
Разработал	Пятницкая			

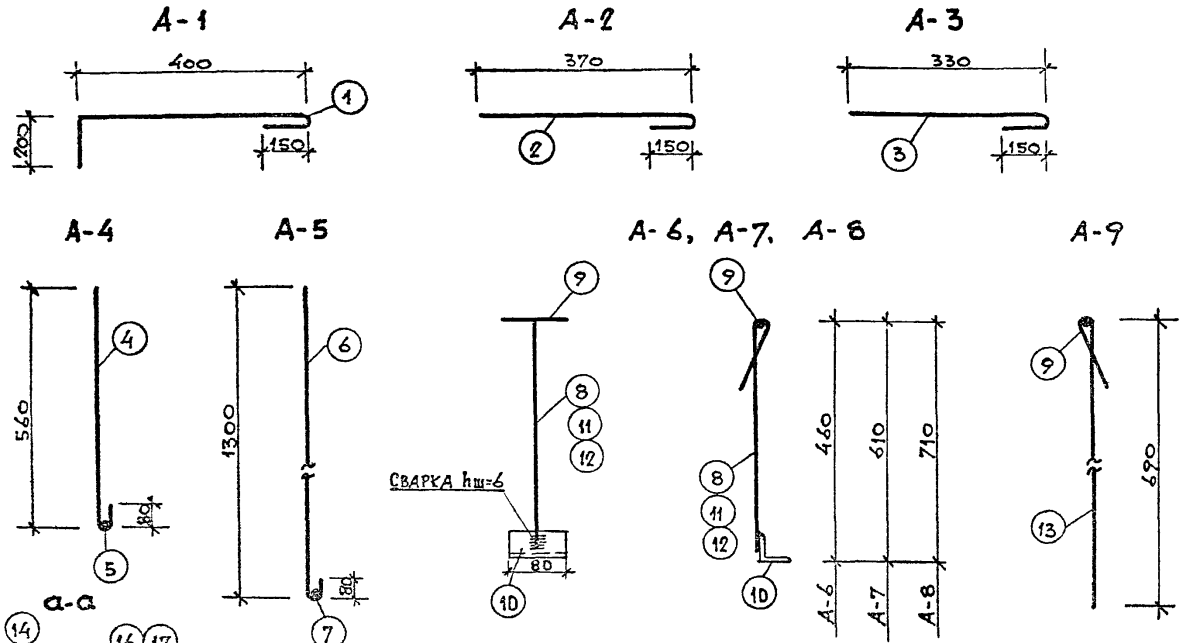

Спецификация металла на 1 шт. каждой марки

Марка	NN поз.	Профиль	Длина мм	Кол. шт.	Масса кг		
					1 поз.	всех	марки
А-1	1	Ф 10 AI	750	1	0,462	0,462	0,462
А-2	2	Ф 10 AI	520	1	0,321	0,321	0,321
А-3	3	Ф 10 AI	480	1	0,296	0,296	0,296
А-4	4	Ф 10 AI	680	1	0,400	0,400	0,555
	5	Ф 10 AI	250	1	0,155	0,155	
А-5	6	Ф 12 AI	1380	1	1,230	1,230	1,580
	7	Ф 12 AI	400	1	0,356	0,356	
А-6	8	Ф 12 AI	650	1	0,576	0,576	0,926
	9	Ф 12 AI	120	1	0,107	0,107	
	10	L 50×4	80	1	0,243	0,243	
А-7	9	Ф 12 AI	120	1	0,107	0,107	1,060
	10	L 50×4	80	1	0,243	0,243	
	11	Ф 12 AI	800	1	0,710	0,710	
А-8	9	Ф 12 AI	120	1	0,107	0,107	1,148
	10	L 50×4	80	1	0,243	0,243	
	12	Ф 12 AI	900	1	0,798	0,798	
А-9	13	Ф 12 AI	850	1	0,755	0,755	0,862
	9	Ф 12 AI	120	1	0,107	0,107	
МР-1	14	L 50×4	603	2	1,84	3,68	7,736
	15	Ф 6 AI	120	8	0,027	0,216	
	17	L 50×4	630	2	1,97	3,84	
МР-2	15	Ф 6 AI	120	10	0,027	0,270	10,170
	16	L 50×4	1020	2	3,11	6,22	
	14	L 50×4	603	2	1,84	3,68	
БМ-1	18	I N 16	3050	1	48,5	48,5	49,68
	19	-100×6	250	1	1,18	1,18	
БМ-2	20	[N 16	2600	1	36,9	36,9	38,31
	21	- 100×6	100	3	0,47	1,41	
А-10	22	Ф 10 AI	750	3	0,47	1,41	1,41

1. Сварку производить электродом Э-42.
2. Монтажные детали должны иметь антикоррозийное цинковое покрытие.
3. Сталь прокатная и арматура приняты: класса AI ГОСТ 5781-75.
Уголки ГОСТ 8568-57*; двутавр-ГОСТ 8239-72; швеллер-ГОСТ 8240-72; полоса- ГОСТ 103-57*

Нач. маст.	Кувшинников	
Гл. инж. п.	Лейзерович	
ГАП	Караваев	
ГИП	Илюшкина	
Рук. гр. конст.	Злобинская	
Проверил	Шишенкова	
Разработал	Пятницкая	

1978г | 214-2-144

Детские ясли-сад на 25 мест, объединенные с начальной школой на 40 учащихся

Стадия	Лист	Листов
Р	КМ-1	

Анкеры, рамки, балки

ЦИИЭП Граждансельстрой г. Москва.

Спецификация металла на 1 шт. каждой марки

Марка	№№ поз.	Профиль	Длина мм	Кол. шт.	Масса кг: 1 поз.	Масса кг: всех	Масса кг: марки
МК-2	1	- 50×6	230	1	0.542	0.542	1.008
	2	труба Ø20×2	260	1	0.230	0.230	
	3	- 50×6	100	1	0.236	0.236	
МК-2'	1	- 50×6	230	1	0.542	0.542	0.965
	4	труба Ø20×2	210	1	0.187	0.187	
	3	- 50×6	100	1	0.236	0.236	
МК-1	5	Ø10 AI	280	1	0.173	0.173	0.598
	6	- 50×6	180	1	0.425	0.425	
М-1	7	- 50×6	150	1	0.354	0.354	0.354
М-2(М-2')	8	- 50×6	250	1	0.590	0.590	0.590
А-II	9	- 50×6	440	1	1.040	1.040	1.720
	10	Ø10 AI	800	1	0.494	0.494	
	11	Ø10 AI	150	2	0.093	0.186	
М-3	12	Ø12 AI	1180	1	1.05	1.05	8.14
	13	□20×20	1010	2	3.18	6.36	
	14	∠25×4	500	1	0.73	0.73	

А-II

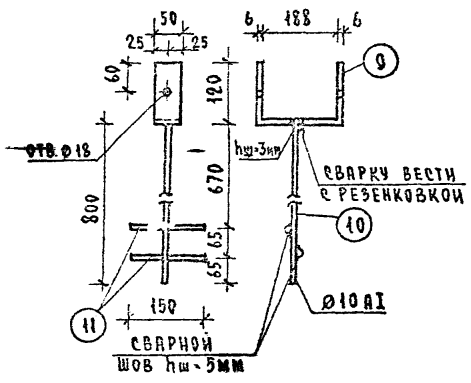

МК-2 (МК-2')

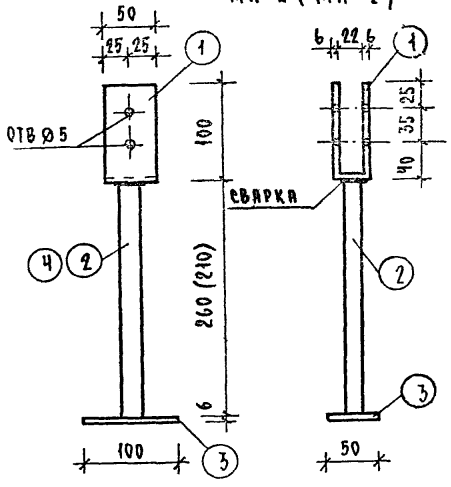

М-1

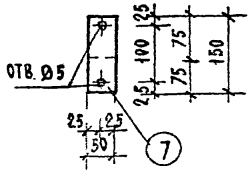

М-2 (М-2')

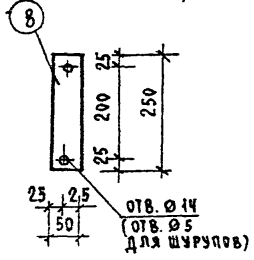

МК-1

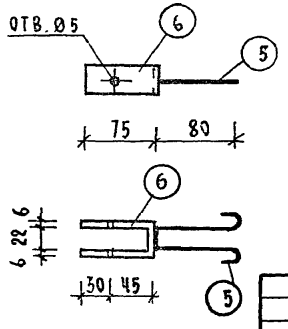

М-3

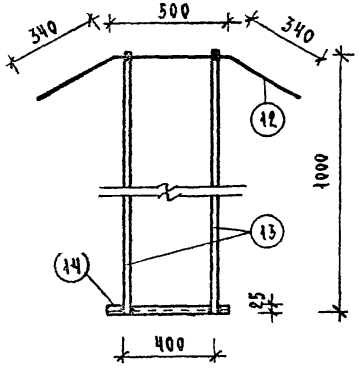

Нач. маст	Кувшинников		
Гл. инж. маст	Лейзерович		
Гл. арх. пр.	Караваев		
Гл. инж. пр.	Илюшкина		
Рук. пр. кон	Злобинская		
Проверил	Илюшкина		
Разработ.	Пятницкая		

1978 | 214-2-144

Детские ясли-сад на 25 мест объединенные с начальной школой на 40 учащихся

Стадия	Лист	Листов
Р	ИМ-2	

Элементы крепления Щ-1, Щ-2 стропил и зонтов вентканалов

ЦНИИЭП гражданселькстрой г. Москва

gost.e-ecolog.ru