ТИПОВОЙ ПРОЕКТ

214-1-267.83

ДЕТСКИЕ ЯСЛИ-САД НА 140 МЕСТ

(СТЕНЫ КИРПИЧНЫЕ)

АЛЬБОМ I

АРХИТЕКТУРНО-СТРОИТЕЛЬНЫЕ И ТЕХНОЛОГИЧЕСКИЕ ЧЕРТЕЖИ

20174-01

МОСКВА-1983 г.

gost.e-ecolog.ru

Госстрой СССР
ЦЕНТРАЛЬНЫЙ ИНСТИТУТ ТИПОВОГО ПРОЕКТИРОВАНИЯ
Свердловский филиал
620062, г.Свердловск-62, ул.Чебышева,4
Заказ №2880 Инв.№ 20174-01 тираж 250
Сдано в печать 12/VII 1986г цена 3-65

ТИПОВОЙ ПРОЕКТ
214-1-267.83

ДЕТСКИЕ ЯСЛИ-САД НА 140 МЕСТ
(СТЕНЫ КИРПИЧНЫЕ)

АЛЬБОМ I

СОСТАВ ПРОЕКТА

Альбом I – Архитектурно-строительные и технологические чертежи
Альбом II – Отопление и вентиляция, водопровод и канализация, силовое электрооборудование и электроосвещение, связь и сигнализация, автоматика приточных систем
Альбом III – Задание заводу-изготовителю
Альбом IV – Сметы
Альбом V – Ведомости потребности материалов
Альбом VI – Спецификация оборудования

20174-01

Разработан
проектным институтом
ЦНИИЭП граждансельстрой

Гл. инженер института А.Л. Цикунов
Гл. архитектор проекта Ю.В. Горохов

Технический проект
утвержден Госгражданстроем
Приказ № 118 от 22 апреля 1983 г.
Рабочая документация введена в
действие ЦНИИЭП граждансельстроем
Приказ №102/Т от 5 декабря 1984 г.

4-3124-1

№№ листов	Наименование листов	№№ страниц
	Обложка	
	Титульный лист	1
	Содержание альбома	2
	Архитектурно-строительные чертежи АС	
1	Общие данные (начало)	3
2	Общие данные (продолжение)	4
3	Общие данные (продолжение)	5
4	Общие данные (продолжение)	6
5	Общие данные (окончание)	7
	Чертежи ниже отметки 0.000	
6	Схема бутобетонных фундаментов. Таблица нагрузок	8
7	План фундаментов	9
8	Сечения 1-1 ÷ 21-21	10
9	План подпольных каналов	11
10	План подвала. План перекрытия. Лестница №4	12
11	Венткамера	13
12	Крыльца №1, №2, №3	14
	Чертежи выше отметки 0.000	
13	План 1 этажа	15
14	План 2 этажа	16
15	Фасады в осях 1-6, 6-1, А-И	17
16	Разрезы 1-1; 2-2. Фасад в осях И-А	18
17	Фрагменты плана №1; 2. Сечения	19
18	Фрагмент плана №3. Сечение. Узлы 1÷5	20
19	Щиты санузлов Щс-1÷Щс-3. Дверка ниши ПК-1 Дверка ЛД-1.	21
20	Спецификация столярных изделий	22.

№№ листов	Наименование листов	№№ страниц
21	Спецификация гипсобетонных перегородок. Экспликация отверстий. Радиаторные решетки РР1÷РР4	23
22	Схемы перемычек 1 и 2 этажей	24
23	Спецификация жел.бет. изделий. К ведомости перемычек	25
24	Узлы перемычек 1÷5	26
25	План перекрытия	27
26	План покрытия	28
27	Монолитные участки УМ-1÷УМ-7	29
28	Спецификация элементов покрытия и перекрытия Сечения.	30
29	Металлические изделия.	31
30	Лестница №1. План 3-3. Узлы	32
31	Лестница №1. Разрезы 1-1. 2-2.	33
32	Лестница №2. Крыльца №4.	34
33	Лестница №3. Крыльца №5. №6	35
34	Ограждение лестничной площадки ОП-1÷ОП-4	36
35	Ограждение лестничной площадки ОП5÷ОП-7	37
36	Развертки стен по венткаллам	38
37	План кровли. Узлы	39
38	Фасады в осях 1-6; А-И (вариант)	40
39	Фасады в осях 6-1; И-А (вариант)	41
	Технологические чертежи. ТХ.	
1	Общие данные	42
2	Спецификация технологического оборудования и мебели	43
3	План 1 этажа с расстановкой технологического оборудования и мебели	44
4	План 2 этажа с расстановкой технологического оборудования и мебели.	45
5	Привязка сантехнических и электротехнических вводов к оборудованию.	46

Инв.№подл. | Подпись и дата | Взам.инв.№

4-3164.2

Т.П. 214-1-267.83

Привязан

Инв.№

Н.контр	Горохов	
Рук.маст	Ходжибеков	
Гл.конст	Кашкин	
ГАП	Горохов	
ГИП	Румянцева	
Рук.гр	Зеленкина	

Детские ясли-сад на 140 мест

Содержание альбома

Стадия	Лист	Листов
Р	—	

ЦНИИЭП гражданского строительства

20124-01

Альбом I

Типовой проект 214-1-267.83

Ведомость рабочих чертежей основного комплекта АС.

Лист	Наименование	Примечан.
1	Общие данные (начало)	
2	Общие данные (продолжение)	
3	Общие данные (продолжение)	
4	Общие данные (продолжение)	
5	Общие данные (окончание)	
	Чертежи ниже отм. 0.000	
6	Схема бутобетонных фундаментов Таблица нагрузок	
7	План фундаментов	
8	Сечения 1-1 ÷ 21-21	
9	План подпольных каналов	
10	План подвала. План перекрытия. Лестница №4	
11	Венткамера	
12	Крыльца №1, №2, №3	
	Чертежи выше отм. 0.000	
13	План 1ого этажа	
14	План 2ого этажа	
15	Фасады в осях 1-6, 6-1, А-И.	
16	Разрезы 1-1; 2-2. Фасад в осях И-А	
17	Фрагменты плана №1, 2. Сечения.	
18	Фрагмент плана №3. Сечение. Узлы 1÷5	
19	Щиты санузлов Щс-1 ÷ Щс-3 Дверка ниши ДК-1. Дверка ЛД-1.	
20	Спецификация столярных изделий	

Лист	Наименование	Примечан.
21	Спецификация гипсобетонных перегородок. Экспликация отверстий Радиаторные решетки РР-1 ÷ РР-4	
22	Схемы перемычек 1 и 2 этажей	
23	Спецификация железобетонных изделий к ведомости перемычек	
24	Узлы перемычек 1÷5	
25	План перекрытия	
26	План покрытия	
27	Монолитные участки УМ-1 ÷ УМ-7	
28	Спецификация элементов покрытия и перекрытия. Сечения	
29	Металлические изделия.	
30	Лестница №1 План 3-3. Узлы	
31	Лестница №1 Разрезы 1-1; 2-2	
32	Лестница №2 Крыльцо №4.	
33	Лестница №3. Крыльца №5, №6	
34	Ограждения лестничной площадки ОП-1 ÷ ОП-4	
35	Ограждение лестничной площадки ОП-5 ÷ ОП-7	
36	Развертки стен по венткаиалам	
37	План кровли. Узлы.	
38	Фасады в осях 1-6, А-И. вариант.	
39	Фасады в осях 6-1, И-А. вариант.	

Инв. № подл. | Подпись и дата | Взам. инв. №

Инв. № 4-365-3

Инв. №

Н. контр.	Горохов		
Рук. част.	Ходжибеков		
Гл. конс.	Кашкин		
ГАП	Горохов		
ГИП	Ручищева		
Рук. гр.	Земскина		
Исполн.	Аларинов		

Т.П. 214-1-267.83 АС

Детские ясли-сад на 140 мест.

Стадия	Лист	Листов
Р	1	

Общие данные (начало)

ЦНИИЭП гражданских театров

Рабочие чертежи типового проекта „Детские ясли-сад на 140 мест" разработаны институтом ЦНИИЭП граждансельстроем, мастерской № 2.

Начальник мастерской – Ходжибеков Е.К.
Главный инженер – Кашкин С.Д.

В разработке рабочих чертежей принимали участие:

Архитекторы: Горохов Ю.В. Шмелева Ю.
Инженеры конструкторы: Румянцева К.Н. Зеликина Э.А.
Инженер по водопроводу и канализации Молодкин Ю.М.
Инженер по отоплению и вентиляции Кейлина Н.М.
Инженер по электрооборудованию Курочкин В.И.
Инженер по слабым токам Щеглов Н.П.
Инженеры по сметам Косарева В.И.

Пояснительная записка

Рабочие чертежи типового проекта „Детские ясли-сад на 140 мест" разработаны в 1983 году на основании технического проекта, утвержденного Госгражданстроем приказ № 116 от 22 апреля 1983 г.

Область применения

I в подрайон, II и III климатические районы
Расчетная зимняя температура наружного воздуха -30, -30 (основное решение) - 40°С.
Масса снегового покрова - 0,98 кПа.
Скоростной напор ветра на высоте 10 м - 4,5 мПа - III б район по скоростному напору ветра
Рельеф участка - [illegible], площадка строительства горизонтальная, грунтовые воды отсутствуют
Расчетное давление на грунт основания R=0,2 мПа при ширине фундамента [illegible] и глубине заложения 2 м.

Характеристика здания

Класс здания I
Степень долговечности II
Степень огнестойкости III
Ориентация свободная

Архитектурно-планировочное решение

Детские ясли-сад имеют в своем составе 2 группы ясельных ячеек по 20 мест и 4 группы дошкольных ячеек по 25 мест в каждой

Планировка детских яслей-сада решена с учетом размещения на первом этаже двух ясельных групп (каждая с отдельным входом) и 4 дошкольных групп – на втором этаже. На первом этаже расположены так же помещения общего назначения, медицинские, служебно-бытовые, пищеблок.

Ведомость основных комплектов рабочих чертежей

Обозначения	Наименование	Примечание
АС	Архитектурно-строительные чертежи	
ТХ	Технологические чертежи	

Ведомость спецификаций

Лист	Наименование	Примечание
10, 11, 26 33, 37	Спецификация элементов покрытия и перекрытия	
10, 11, 23	Спецификация железобетонных перемычек	
10, 30 32, 33	Спецификация сборных железобетонных и металлических изделий лестниц	
16, 19 20, 21	Спецификация столярных изделий	
21, 33	Спецификация панелей перегородок	
10, 27 28, 33	Спецификация монолитных участков.	
10, 11, 24, 28 29, 30, 35, 39	Спецификация металлических изделий.	

Ведомость ссылочных и прилагаемых документов

Обозначение	Наименование	Примечание
Серия 1.236-6 в.1 1.136.5-16 в.1	Окна и балконные двери со спаренными и раздельными переплетами	Ссылочные документы
Серия 1.236-5-9 1.136.5-17	Окна и балконные двери с тройным остеклением	
Серия 1.136-2	Подоконные доски	
Серия 1.136.5-19	Наружные дверные блоки	
Серия 1.136-10	Внутренние дверные блоки	
Серия 1.243-2	Плиты плоские	
Серия 1.138-108.1,2	Перемычки	
Серия 1.141-1 в.59	Панели перекрытий	
Серия 1.225-2 в.5	Прогоны, опорные подушки	
Серия 1.231.9-7 в.1	Панели перегородок гипсобетонные	
Серия 1.231-4 в.1	Сборные панели перегородок	
Серия 2.244-1 в.4	Полы	
Серия 1.020-1 в.7-1	Лестницы железобетонные	
Серия 1.[illegible]-1 в.8-1	Металлические ограждения лестниц	
Серия 1.256-1	Металлические ограждения лестниц	
ГОСТ 17608-81	Плиты бетонные тротуарные	
Серия 2.260-1 в.3	Детали покрытий общественных зданий	
Серия 2.250-1 в.3	Детали лестниц общественных зданий	
Серия 2.240-1 в.2	Детали перекрытий общественных зданий	
Серия 1.136-12	Унифицированные деревянные фрамуги	
Серия 1.172-4	Встроенные антресольные шкафы	
Серия 1.137-3 в.1	Железобетонные балконные плиты для жилых зданий	

Настоящий проект привязан и соответствует действующим нормам и правилам: в том числе по взрыво-пожарной безопасности.

Гл. архитектор проекта

Гл. инженер проекта

Настоящий проект выполнен в соответствии с действующими нормами и правилами / в том числе по взрыво-опасной безопасности

Гл. архитектор проекта /Горохов Ю.В/

Гл. инженер проекта /Румянцев К/.

Инв. № подл. | Подпись и дата | Взам. инв. №

Привязан

Н. контр.	Горохов	
Рук. мастерской	Ходжибеков	
Гл. конструктор	Кашкин	
ГАП	Горохов	
СИП	Румянцева	

Т.п. 214-1-267.83

Детский ясли-сад на 140 мест.

Стадия	Лист	Листов
Р	2	

Альбом I

Типовой проект 214-1-267.83

Конструктивные решения.

Пространственная жесткость здания обеспечивается совместной работой продольных и поперечных стен здания с дисками перекрытий.

Строительные конструкции и отделка

Наименования	Варианты	Характеристика
Фундаменты	1	Ленточные бутобетонные (бут-100, бетон м-75)
Цоколь		Бутобетонный (бут 100, бет м-75)
Стены наружные	1 2	Кирпич глиняный пустотелый Кирпич глиняный обыкновенный м-75 на растворе м-25
Стены внутренние		Кирпич глиняный обыкновенный м-75 на растворе м-25
Перемычки	1	Сборн. железобетонные серия 1.138-10 в 1,2
Перегородки	1,2 3	Гипсобетонные сер. 1.231.9-7 в 1 сборн панельные перегородки на дерев каркас с обшивкой из сухой гипсовой штукатурки. сер. 1.231-4 в 1.
Перекрытия и покрытия	1	Сборн железобетонные панели по серии 1.141-1 в.59.
Кровля	1	Рулонная из 4х слоёв рубероида совмещённая с покрытием
Окна	1 2 3	Стройным остеклением сер 1.236.5-9 со спаренными переплетами сер 1.236-6 в.1 с стройным остеклением сер. 1.236-5-9
Двери наружные	1	Деревянные входные серия 1.136-11 ч. 1, 2
Двери внутренние	1	Двери деревянные внутренние серия 1.136-10
Отделка наружная		см ведомость отделочных работ
Отделка внутренняя		—"—"—

Наибольшая масса монтажного элемента (панель покрытия) – 2,1т

Инженерное оборудование

Водопровод		1	От наружных сетей
Канализация		1	В наружную сеть канализации
Отопление		1	От наружных тепловых сетей
Водоснабжение	Холодное		от наружных сетей
	Горячее		от наружных тепловых сетей
Электроосвещение		1	Лампы накаливания: люминесцентные.
Электроснабжение		1	Централизованное с подключением к внешним сетям
Связь и сигнализация.		1	Централизованное с подключением к внешним сетям.

Технико-экономические показатели

Наименование	Единица измерен	Всего
Объём		
Строительный здания:	м³	5222,0
В том числе:		
Подземной части	м³	148,0
Площадь		
Застройки	м²	719.0
Общая	"	1365,5
На расчётную единицу	"	9.75
Полезная	"	1219.2
Рабочая	"	1081,7
На расчётную единицу		7,73
K_1 рабочая площадь / полезная площадь		0.887
Сметная стоимость		
Общая сметная стоим.	тыс.руб	201,87
В том числе:		
Строительно-монтажных работ	"	148,62
Оборудования мебели	"	53,25
Стоимость строительно-монтажных работ 1м² полезн площад	руб	121,90
Тоже 1м³ строительного объема здания	"	28,46
Стоимость общая на расчётную единицу	"	1441,93
Трудовые затраты		
На здание	ч/дн	2973,65
На 1м³ здания	"	0,569
На расчётную единицу	"	21.24
Эксплуатационные показатели		
Расход		
Воды	м³/сут	15,65
Холодной	м³/ч.	5,18
Горячей	л/сек	1,2
Канализационные стоки	"	5,14
Тепла	ккал/ч квт	382600 443.96
В том числе:		
На отопление	"	97000 112.81
На горячее водоснабжение	"	172800 200.97
Тепла на отопление 1м² общей площади	"	71.04 0.083
Потребная электрическая мощность		
Ввод 1 / Ввод 2	квт	15,2 / 59.0

Таблица толщин наружных стен „а" в зависимости от расчетных зимних температур наружного воздуха

Материал	Расчётная зимняя температура наружного воздуха -20°	-30°	-40°
Кирпич глиняный пустотелый $\gamma_{кл}$=1600 кгс/м³ гост 530-80	380	510	640
Кирпич глиняный обыкновенный $\gamma_{кл}$=1800 кгс/м³ гост 530-80	510	640	—

Таблица толщин утеплителя в зависимости от расчетных температур наружного воздуха

Утеплитель	Наименование конструкции	Расчетная зимняя t° наружного воздуха -20°	-30°	-40°
Ячеистый бетон γ=400 кгс/м³ (плиты теплоизоляционные по гост 5742-76)	Совмещенная кровля	140	200	260

Указания по производству работ в зимнее время

Проект разработан исходя из условии производства работ в летнее время.

При производстве работ в зимнее время следует соблюдать соответствующие пункты СНиП III-15-76, СНиП III-16-80, СНиП III-17-75, СНиП III-20-74.

Антикоррозийная защита конструкций

Работы производить при соблюдении СНиП III-23-76

Выполнение антикоррозийных мероприятий должно обязательно оформляться специальными актами на скрытые работы.

Сведения патентоспособности и патентной чистоты

Принятые конструкции и узлы не патентоспособны, так как являются проектной переработкой известных решений и обладают патентной чистотой в отношении СССР по состоянию на 26 декабря 1983г.

Указания по привязке проекта

Проект может быть принят к строительству после предварительного выполнения работ, связанных с применением проекта на конкретном участке. В зависимости от местных условий конкретного строительства и степени инженерного благоустройства населённого пункта при применении проекта должны быть внесены соответствующие коррективы: необходимо исключить все чертежи вариантов, не применяемых в данном строительстве, во всех оставшихся чертежах должны быть вычеркнуты детали, размеры, спецификации и т.п., относящиеся к неиспользуемым вариантам.

Инв. № подл. 4-3164-5 | Подпись и дата | Взам. инв. №

Привязан

Инв. №

Н. контр	Горохов	
Рук. маст	Ходжибеков	
Гл. конст	Кашкин	
ГАП	Горохов	
ГИП	Румянцева	
Рук. гр.	Зеликина	
Исполн	Дпаринов	

Т. п. 214-1-267.83 АС

Детские ясли-сад на 140 мест

Стадия	Лист	Листов
Р	3	

Общие данные (продолжение).

ЦНИИЭП гражданскельстро

20174-01

Альбом I

Типовой проект 214-1-267.83

Ведомость внутренних отделочных работ

№№ п/п	Наименование помещений по проекту	Потолок		Стены или перегородки		Низ стен или перегородок			Примечание
		площадь м²	Вид отделки	площадь м²	Вид отделки	площадь м²	Вид отделки	Высота мм	
1	Приемная	35,2	побелка	81,8	Силикатная окраска	—	На всю высоту		
2	Раздевальные	76,7	—"—	174,16	Масляная окраска	—	—"—		
3	Игральные	106,7	—"—	124,56	Силикатная окраска	—	—"—		
4	Групповые	215,6	—"—	273,3	Масляная окраска	—	—"—		
5	Спальни	271,8	—"—	407,22	Силикатная окраска	—	На всю высоту		
6	Туалетные	95,4	—"—	151,89	Масляная окраска	143,62	Панель глазурован. плитки h = 1,5		
7	Буфетные	18,6	—"—	81,95	—"—	76,44	—"— h = 2,1		
8	Гимнастический зал	75,0	—"—	83,80	Силикатн. окраска	—	На всю высоту		
9	Кладовая спортинвентаря	7,8	—"—	30,56	побелка	—	—"—		
10	Кабинет методический	12,2	—"—	37,48	Силикатн. окраска	—	—"—		
11	Медицинская комната	14,1	—"—	45,77	Масляная окраска	—	—"—		
12	Палата изолятора	11,2	—"—	43,83	Силикатная окраска	—	—"—		
13	Комната персонала	12,7	—"—	37,41	—"—	—	—"—		
14	Холл	22,9	—"—	42,2	—"—	—	—"—		
15	Кабинет заведующей	9,4	—"—	31,52	—"—	—	—"—		
16	Туалет	2,4	—"—	9,15	Масляная окраска	9,14	Панель глазурованн. плитки h=1,5		
17	Душевая	3,2	—"—	11,02	—"—	22,68	—"— h = 2,1		
18	Заготовительный цех	11,6	Масляная окраска	41,55	—"—	79,21	—"—		
19	Мойка	3,8	—"—		—"—		—"—		
20	Кухня	19,7	—"—		—"—		—"—		

№№ п/п	Наименование помещений по проекту	Потолок		Стены или перегородки		Низ стен или перегородок			Примечание
		площадь м²	Вид отделки	площадь м²	Вид отделки	площадь м²	Вид отделки	Высота мм	
19	Кладовая сухих продуктов	10,0	побелка	42,86	Масляная окраска	6,75	—"— h = 0,45		
20	Кладовая овощей	4,4	—"—	19,8	—"—	3,32	—"—		
21	Загрузочная	4,8	—"—	10,86	—"—	1,92	—"—		
22	Постирочная	13,6	Масляная окраска	16,73	—"—	34,73	—"— h = 2,1		
23	Гладильная	10,8	—"—	27,79	—"—	—	На всю высоту		
24	Кладовая чистого белья	5,5	побелка	24,76	Силикатная окраска	—	—"—		
25	Хозяйственная кладовая	7,4	—"—	31,25	Масляная окраска	—	—"—		
26	Коридоры	14,7	—"—	58,22	Силикатная окраска	—	—"—		
27	Лестничная площадка	83,6	—"—	199,95	—"—	—	—"—		
28	Тамбуры	15,5	—"—	89,10	—"—	—	—"—		
29	Венткамера	10,6	—"—	37,46	Масляная окраска	—	—"—		
30	Венткамера подвала	17,3	—"—	47,84	побелка	—	—"—		
31	Электрощитовая: Тамбур	13,2	—"—	56,63	—"—	—	—"—		

Внутренняя поверхность наружных стен отделывается гипсоперлитовой штукатуркой δ=3см; в игральных, раздевальных, медкомнате и палатах δ=4см.

Привязан	Н. конст.	Горохов	
	Рук. маст.	Ходжибеков	
	Гл. конст.	Кашкин	
	Гап	Горохов	
	Гип	Румянцева	
	Рук. гр.	Зеликина	
Инв. №	Исполн.	Апаринов	

Т. П. 214-1-267.83 АС.

Детские ясли-сад на 140 мест.

Стадия	Лист	Листов
Р	4	

Общие данные (продолжение)

ЦНИИЭП граждансельстрой

Инв. № подл. 4-3164-6 | Подпись и дата | Взам. инв. №

Альбом I

Типовой проект 214-1-267.83

Экспликация полов

Наименование или номер пом.	Тип пола	Схема пола или номер узла по серии	Элементы пола и их толщина.	Площадь пола м²
			1 этаж	
Кладовая сухих продуктов Загрузочная Кладовая овощей Тамбур	1	122 Серия 2.244-1 вып. 4	Керамическая плитка ГОСТ 6787-80 10; 13 мм	17.3
Загрузочная (часть) Кладовая овощей (часть) Тамбур (часть) Заготовочный цех Мойка Кухня Туалетная Душевая Туалет Гладильная Постирочная Лестничная площадка Буфетная	2	250 Серия 2.244-1 вып. 4	Керамическая плитка ГОСТ 6787-80 10; 13 мм.	261.6
Спальня (часть)	3	152 Серия 2.244-1 вып. 4.	Линолеум ГОСТ 18108-80-6 мм с теплозвукоизоляционным слоем - жесткие минераловат. плиты γ-100-33 мм	13,2
Спальня Гимнастический зал Кладовая спортинвентаря	4	222 Серия 2.244-1 вып. 4	Линолеум с теплоизоляционным слоем ГОСТ 18108-80, 6 мм	131,6
Игральные	5	259 Серия 2.244-1 вып. 4	Линолеум поливинилхлоридный на тканевой основе ГОСТ 7251-77, 2 мм	106,7
Медицинская комната Хозяйственная кладовая	6	225 Серия 2.244-1 вып. 4	Линолеум поливинилхлоридный на тканевой основе ГОСТ 7251-77, 2,5 мм.	

Наименование или номер помещений	Тип пола	Схема пола или номер узла по серии	Элементы пола и их толщина.	Площадь пола м²
			1 этаж	
Палата изолятора Приёмная Кладовая чистого белья Кабинет заведующей Кабинет методический Холл Комната персонала Коридор	6	225 Серия 2.244-1 вып. 4.	Линолеум поливинилхлоридный на тканевой основе. ГОСТ 7251-77 2,5 мм.	146.2
Венткамера	7	245 Серия 2.244-1 вып. 4.	Бетон М-200; 20 мм	10,6
			2 этаж	
Лестничная площадка	8	76 Серия 2.244-1 вып. 4	Линолеум поливинилхлоридный на тканевой основе ГОСТ 7251-77, 2,5 мм	28,5
Буфетная Туалетная	9	122 Серия 2.244-1 вып. 4	Керамическая плитка ГОСТ 6787-80 10; 13 мм	83,7
Спальни Групповые Раздевальные	10	152 Серия 2.244-1 вып. 4	Линолеум ГОСТ 18108-80-6 мм с теплозвукоизоляционным слоем - жесткие минераловатные плиты γ-100-33 мм.	494,3
			Подвал	
Венткамера Электрощитовая Тамбур	11	245 Серия 2.244-1 вып. 4	Бетон марки 200 20 мм.	29.8
				1323,5

План 1 этажа

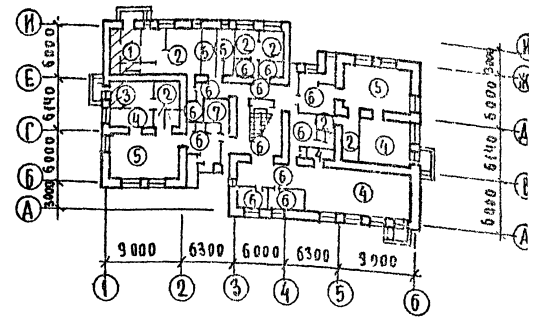

План 2 этажа

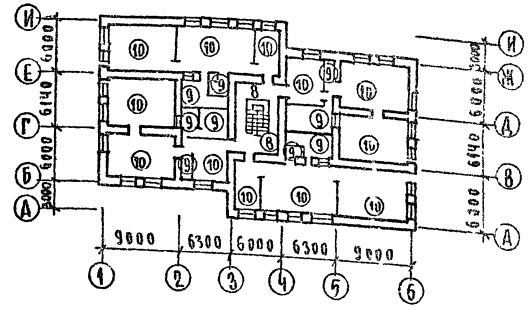

План подвала на V-3.300

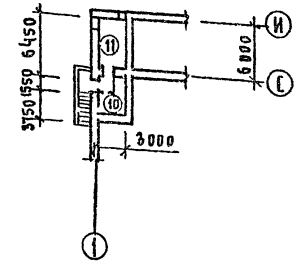

Н. контр.	Горохов		
Рук. маст.	Ходжибеков		
Гл. конст.	Кашкин		
ГАП	Горохов		
ГИП	Румянцева		
Рук. гр. А.	Коромыслов		
Исполн.	Авдринов		

Т.П. 214-1-267.83

Детские ясли-сад на 140 мест

Общие данные (окончание)

Стадия	Лист	Листов
Р	5	

ЦНИИЭП граждансельст

Привязан

Инв №

Инв. № подл. 4-3164-7 | Подпись и дата | Взам. инв. №

Типовой проект 214-1-267.83 Альбом I

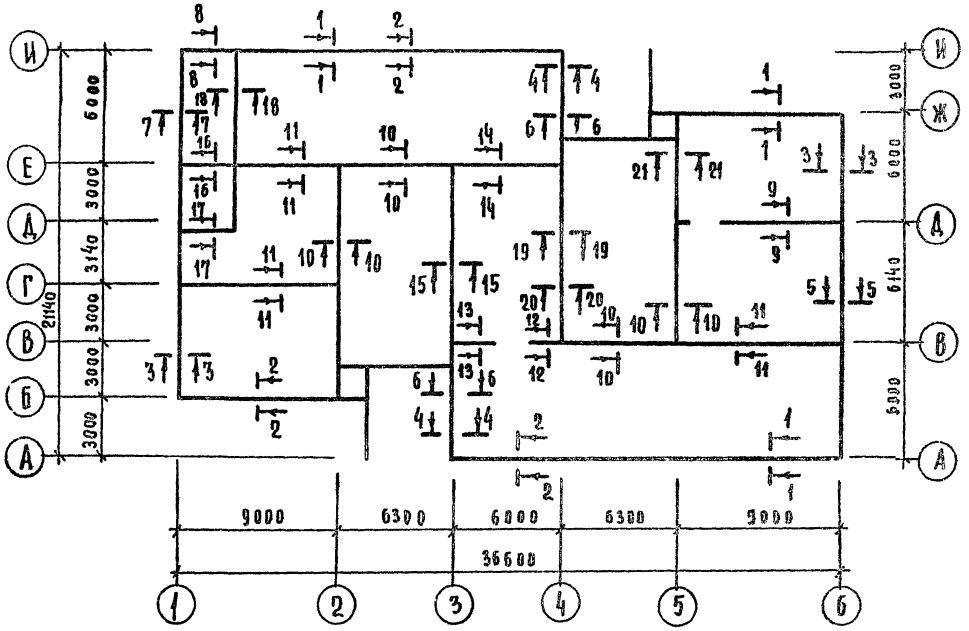

Фрагмент (см. л. АС-9)

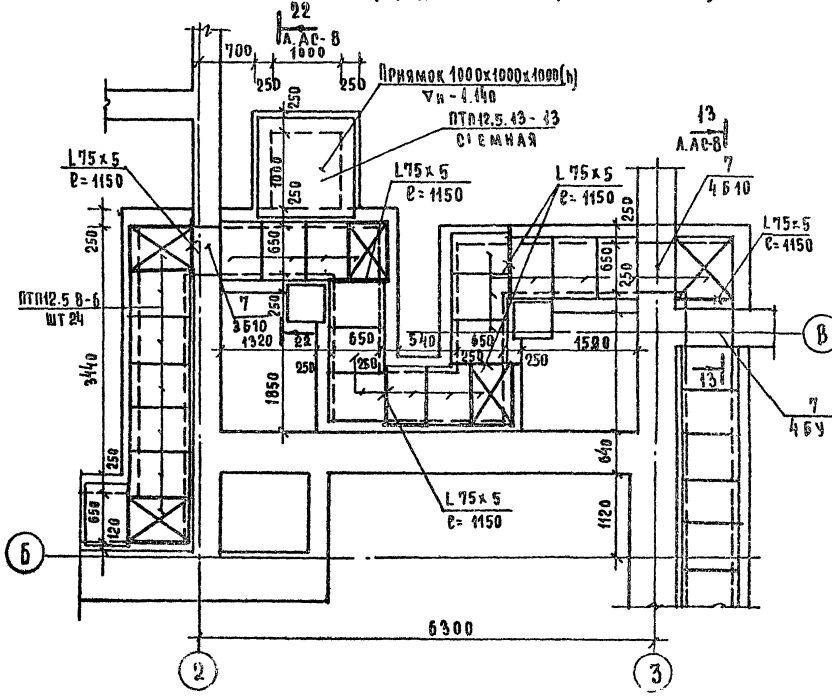

Таблица нагрузок и размеров подошв фундаментов

N сечения	Отметка приложения нагрузки	Привязочные размеры подошвы фундамента в и г к осям при температуре наружного воздуха t°в и расчетной снае N кН/м									
		Кирпич пустотелый						Кирпич полнотелый			
		-20°		-30°		-40°		-20°		-30°	
		в	г	в	г	в	г	в	г	в	г
1	2	3	4	5	6	7	8	9	10	11	12
1-1	0,10	N=79,0		N=90,0		N=10,3		N=97,0		N=110,0	
		200	540	250	650	230	770	250	650	280	820
		800		900		1000		900		1100	
2-2	"	N=72,0		N=82,0		N=91,0		N=87,0		N=97,0	
		200	500	200	600	180	720	200	600	180	720
		700		800		900		800		900	
3-3	"	N=47,8		N=62,0		N=27,0		N=70,0		N=86,0	
		100	400	400	500	130	670	150	550	130	670
		500		600		800		700		800	
4-4	"	N=77,0		N=77,0		N=77,0		N=86,0		N=86,0	
		340	460	340	460	340	460	340	460	340	460
		800		800		800		800		800	
5-5	"	N=25,4		N=34,0		N=42,0		N=36,0		N=47,0	
		50	350	50	450	30	570	50	450	30	570
		400		500		600		500		600	
6-6	"	N=138,0		N=138,0		N=138,0		N=146,0		N=146,0	
		590	710	590	710	590	710	640	760	640	760
		1300		1300		1300		1400		1400	
7-7	-3,30	N=76,0		N=87,6		N=98,6		N=93,6		N=105,6	
		50	550	50	550	50	550	50	550	50	550
		600		600		600		600		600	
8-8	"	N=182,3		N=196,5		N=21,15		N=204,5		N=220,5	
		50	850	100	900	150	950	100	900	150	950
		900		1000		1100		1000		1100	

N сечения	Отметка приложения нагрузки	Размеры подошвы фундаментов по местному сжатию ширина (в)	длина (г)
1	2	3	4
9-9	-0,10	N=160,0	
		650	950
		1300	
10-10	"	N=118,5	
		см. план	
		900	
11-11	"	N=165,0	
		600	600
		1200	
12-12	"	N=140,0	
		1050	950
		2000	
13-13	"	N=310,0	
		1050	950
		2000	
14-14	"	N=209,5	
		640	760
		1400	
15-15	"	N=227,0	
19-19		600	800
20-20		1600	
16-16	-3,30	N=191,0	
		500	500
		1000	
17-17	-3,30	N=62,0	
		-	-
		600	
18-18	-3,30	N=40,0	
		—	—
		600	
21-21	-0,10	N=141,0	
		340	560
		900	

1. Фундаменты под здание разработаны для 2-х вариантов стен: из пустотелого глиняного обыкновенного кирпича для 3-х температур наружного воздуха -20°с, 30°с -40°с; толщину наружных стен „а" в зависимости от выбранного варианта см. таблицу в общих данных лист АС-3.
2. При расчете фундаментов приняты грунты со следующими характеристиками расчетное значение объемной массы грунта залегающего ниже подошвы фундамента $\gamma = 1.8$ т./м^3, выше подошвы фундамента $\gamma = 1.7$ т/м^3. Расчетное значение угла внутреннего трения $\varphi = 20$, расчетное значение $C = 0{,}11$ кг/см^2, Расчетное давление на грунт при ширине фундамента 1 м. и глубине заложения 2 м. R=0,2 МПа.
3. Вес снегового покрова на 1 м^2 горизонтальной поверхности земли R = 0,98 кПа.
4. Объемная масса кладки-из кирпича глиняного пустотелого $\gamma_{кл} = 1600$ кг/м^3 из кирпича глиняного обыкновенного $\gamma_{кл} = 1800$ кг/м^3
5. Планировочная отметка земли относительно уровня чистого пола 1-го этажа принятого за ±0.000, равна -0,450
6. Рельеф участка спокойный, грунтовые воды отсутствуют. Фундаменты разработаны из бутобетона, бетон М-75, бут М-100.
7. Горизонтальная гидроизоляция на ▽-0.100 выполняется из 2-х слоев толя или гидроизола на битумной мастике.
   В уровне пола подвала из цементного раствора состава 1:2
8. Сечения фундаментов см. на листе АС-6.
9. Планы фундаментов и подпольных каналов см. на листах АС-9, АС-7.

Привязан		Т.п. 214-1-267.83			АС
	Рук.маст.	Ходжаберов			
	Гл.конс	Кашкин			
	ГАП	Горохов			
	ГИП	Румянцева		Детские ясли-сад на 140 мест	Стадия: Р; Лист: 6; Листов:
	Рук.гр.	Зеленкина			
Инв.№	Ст.инж.	Воронцова		Схема бутобетонных фундаментов. Таблица нагрузок	ЦНИИЭП гражданселькострой

Инв.№ подл.	Подпись и дата	Взам.инв.№
4-9167-8		

Типовой проект 214-1-267.83 Альбом I

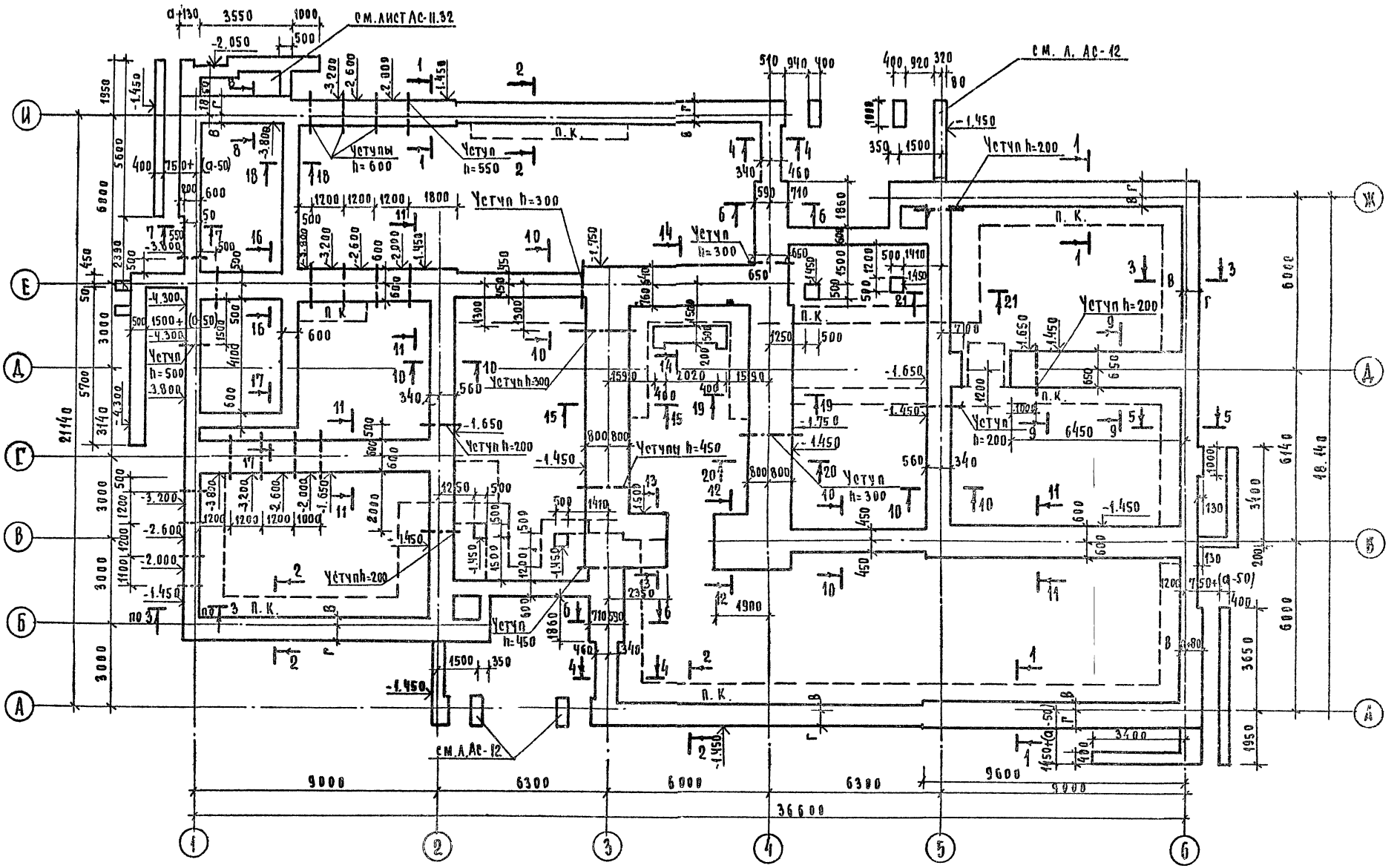

1. Общие данные по фундаментам см. лист АС-6
2. Отверстия для пропуска инженерных коммуникаций условно не показаны см. листы АС-9; АС-10.
3. Сечения фундаментов см. на листе АС-8
4. Подпольные каналы на листе АС-9.
5. Планы фундаментов под крыльца см на л АС-12, АС-32, АС-33.

Н контр	Румянцева		
Рук. мас	Ходжибеков		
Гл. конст	Кашкин		
ГАП	Горохов		
ГИП	Румянцева		
Рук. гр	Зеликина		
Ст. инж	Воронцова		

Привязан

Инв N

Т.п. 214-1-267.83 АС

Детские ясли-сад на 140 мест

План фундаментов

Стадия	Лист	Листов
Р	7	

Цинизп

Гражданскельстрой

Инв N подл.	Подпись и дата	Взам. инв N
4-3164-У		

Альбом I

Типовой проект 214-1-267.83

1-1; 2-2; 3-3; 5-5

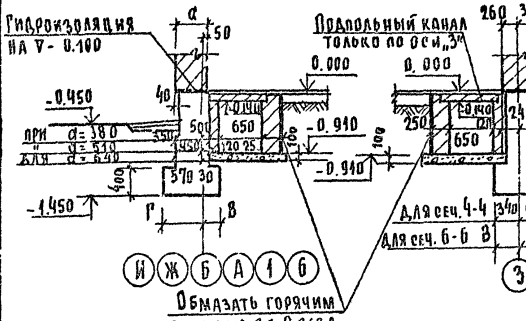

4-4; 6-6

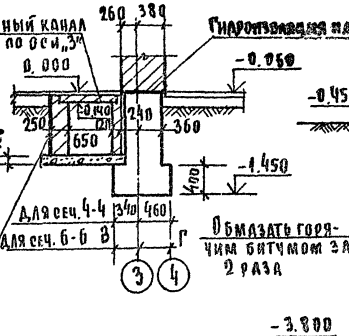

7-7

8-8

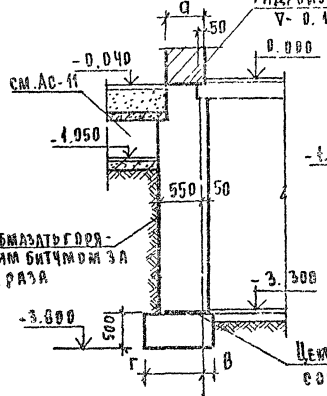

9-9

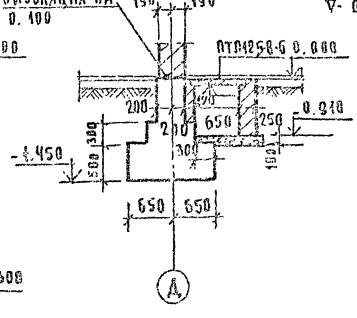

10-10

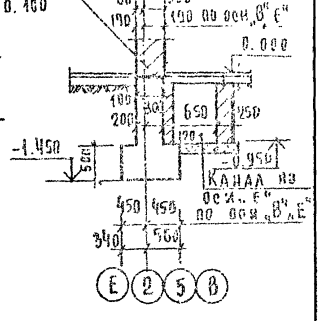

11-11

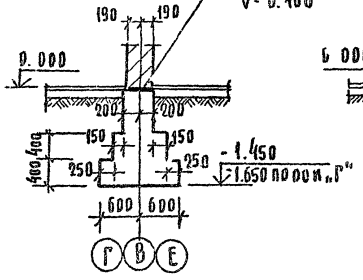

12-12

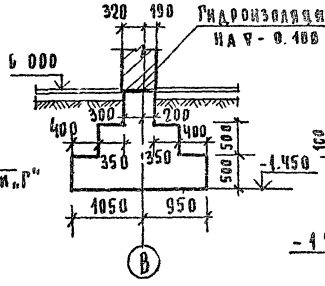

13-13

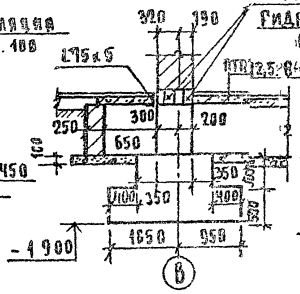

14-14

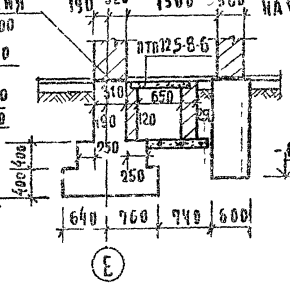

15-15

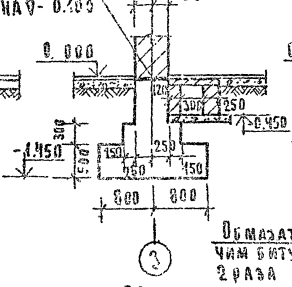

22-22

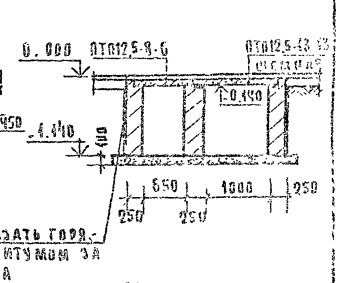

16-16

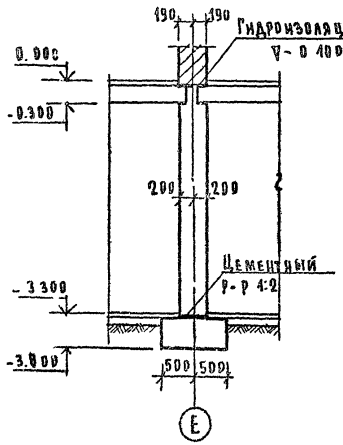

17-17

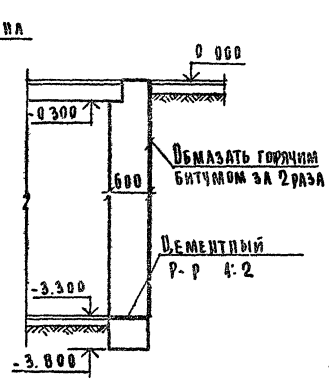

18-18

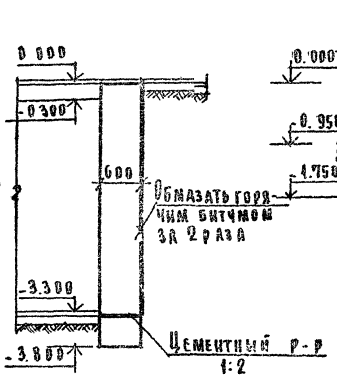

19-19

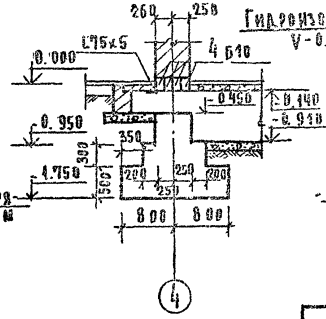

20-20

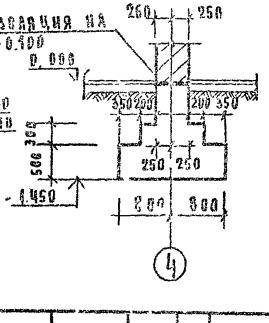

21-21

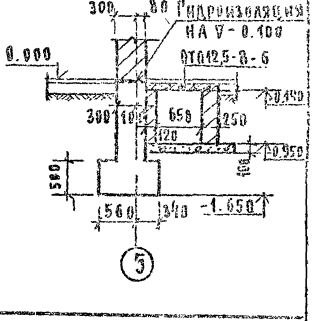

Т.П. 214-1-267.83 Ас

Детские ясли-сад на 140 мест

Стадия Р | Лист 8 | Листов

Сечения 1-1 ÷ 21-21

ЦНИИЭП гражданских сооружений

Привязан

Инв. №

Н. контр. Рыжанкова
Рук. маст. Хожибекова
Н. конст. Калкин
ГАП Горохов
Рук. Рыжанкова
Нач. гр. К. Белкина
Ст. инж. Борисчова

Инв. № подл. | Подпись и дата | Взам. инв. №

4-376-10

20179-01

Альбом I

Типовой проект 214-1-267 83

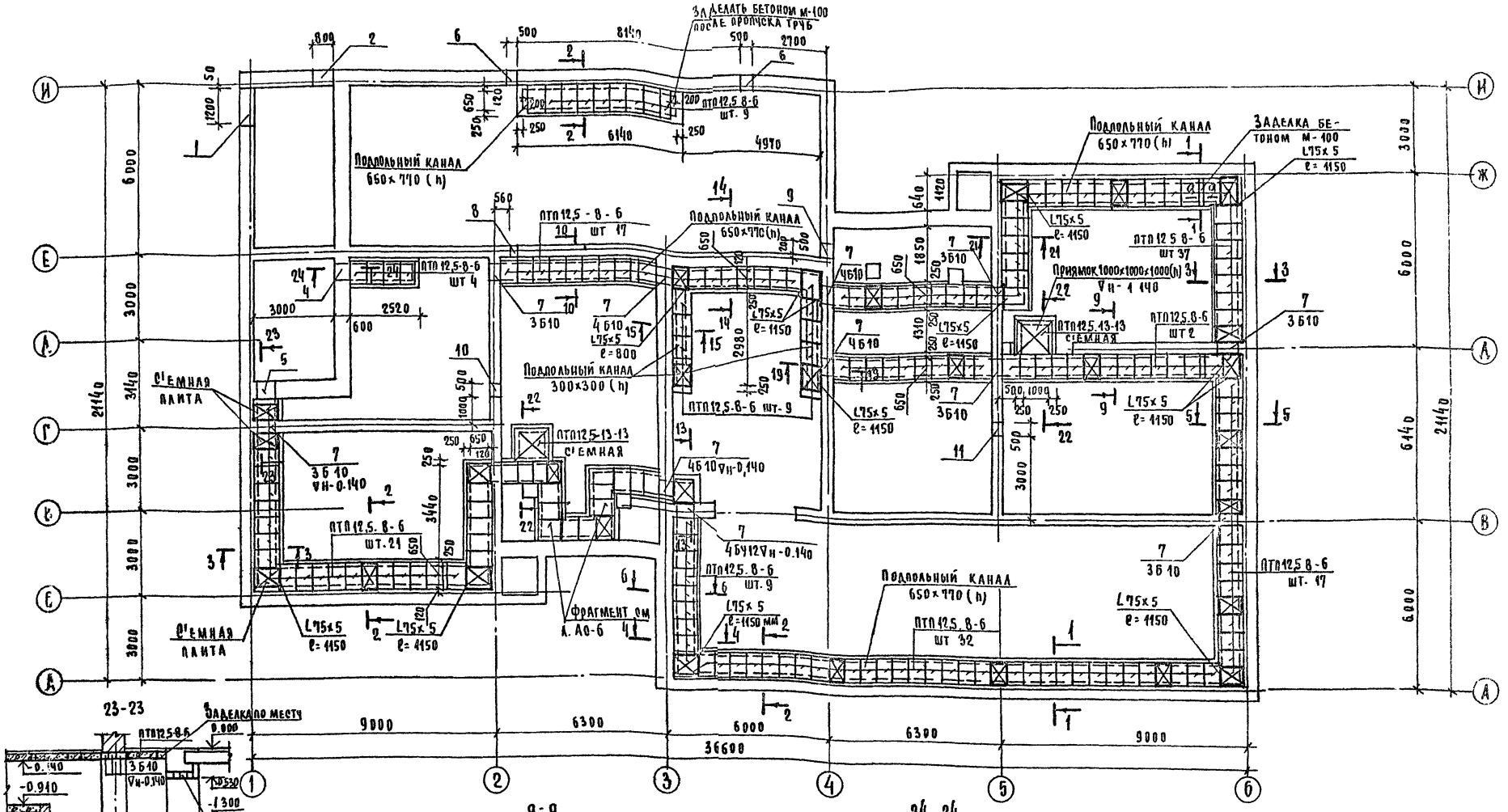

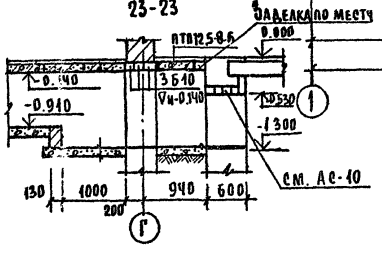

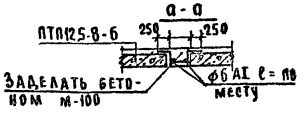

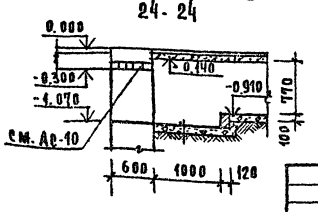

1. Подпольные каналы выполнять из обыкновенного глиняного кирпича марки 75 на растворе м-25 и установить на подготовку из бетона м-50, уложенную на предварительно уплотненный грунт.
2. Обратную засыпку грунта у стен здания и его трамбование производить после устройства перекрытия над подвалом и чистых полов. Обратную засыпку грунта за стенки подпольных каналов и его трамбования производить после укладки канальных плит.
3. Плиты перекрытия каналов укладывать на цементном растворе в местах смотровых люков с'емные плиты ⊠ укладывать на металлические уголки L50×5, окрашенные кузбасслаком за 2 раза
4. Поверх с'емных плит перекрытия каналов установить с'емные деревянные щиты, имеющие фактурный слой соответствующий полу данного помещения.
5. Сечения по каналам см. лист АС-8
6. Экспликация отверстий и спецификация изделий дана на листе АС-10
7. Отверстия шириной 500мм перекрыть арматурой 4ø10AI ℓ=1000мм Вес- 15,0 кг.

Н. контр.	Горохов		Т.П. 214-1-267.83	АС
Рук. маст.	Ходжибеков		Детские ясли-сад на 140 мест.	Стадия Р, Лист 9, Листов
Гл. конст.	Кашкин		План подпольных каналов	ЦНИИЭП гражданскельстро
Гап	Горохов			
Гип	Румянцева			
Рук. гр.	Зеликина			
Ст. инж.	Воронцова			

Привязан

Инв №

Согласовано: Гип ВК, Гип ОВ

Взам. инв. | Подпись и дата | Инв. № подл. 4-316-11

Типовой проект 214-1-267.83 Альбом I

План подвала на V-3.300

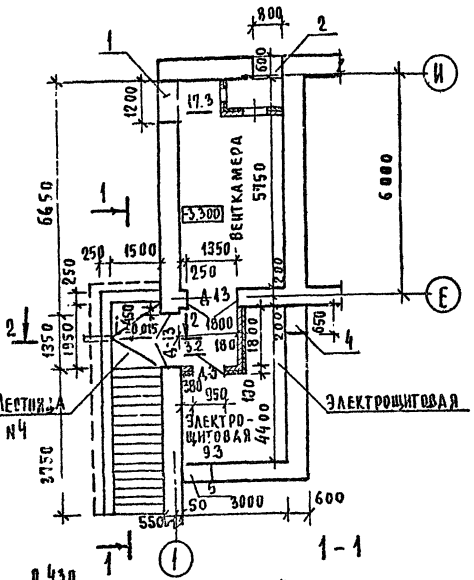

План перекрытия на отм - 0.300

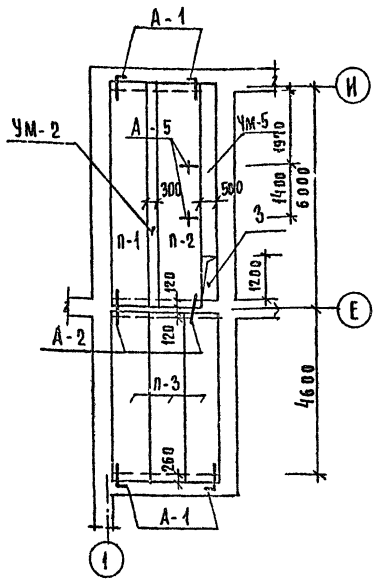

2-2

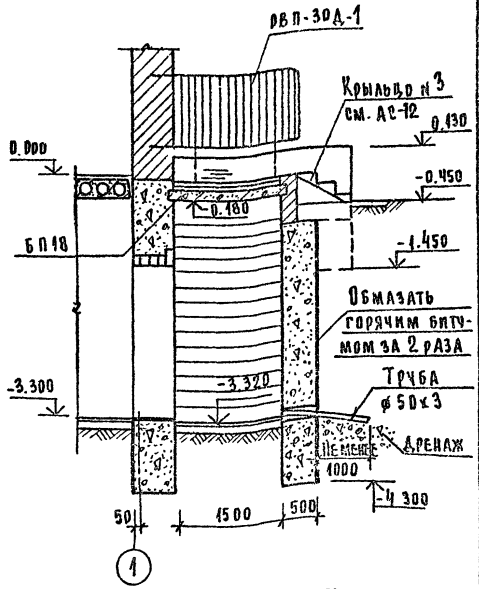

1-1

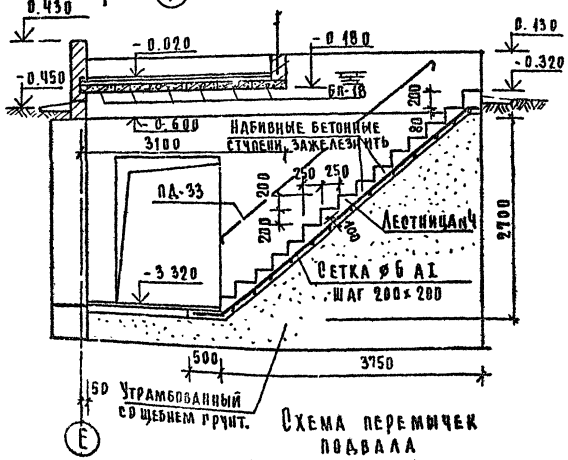

Схема перемычек подвала

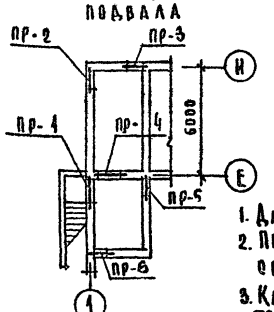

Экспликация отверстий на листы АС-9, АС-10

Тип отв	Размеры мм В	Размеры мм Н	Отм. низа	Назначение
1	1200	450	-1.550	ОВ
2	800	500	-1.030	ОВ
3	500	1200	–	ОВ
4	650	770	-1.070	ОВ
5	650	770	-1.300	ОВ
6	500	500	при привязке	ВК
7	650	770	-0.910	ОВ
8	500	500	-1.400	ВК
9	500	500	-1.500	ВК
10	500	500	-1.300	ВК
11	500	500	-0.700	ВК

Ведомость перемычек

Тип	Схема сечения
пр1	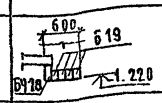
пр-2 (пр-5)	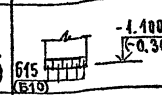
пр3	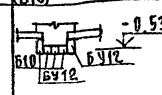
пр4	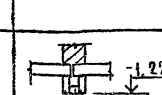
пр6	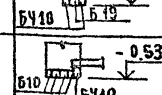

Спецификация ж.б. изделий на листы АС-9, АС-10

Марка поз	Обозначение	Наименование	Кол. шт	Масса ед. кг	Примеч
	Выборки на лист АС-9				
ПТП12,5-8-6	1.243-2	ПТП12,5-8-6	203	96	
ПТП12,5-13-13	"	ПТП12,5-13-13	2	338	
Б10	1.138-10 в.1	1пр1-10.12.6	37	25	
∠50х5	ГОСТ 8509-72	∠50х5 п.м	752	283.5	Для обмазочника
∠75х5	"	∠75х5 п.м.	2150	124.7	"
БУ12	1.138-10 в.1	1пр38-12,12,22у	4		
	Выборки на лист АС-10				
П-1	1.141-1 в.59	ПК60.10-4АШТ	1	1725	
П-2	"	ПК60.12-8АШТ	1	2100	
П-3	"	ПК48.10-4АШТ	3	1400	
БП18	1.138-10 в 2	2пр7-18.51.14	6	322	
Ум-5	АС-27	Ум-5	1	–	
Ум-2	АС-27	Ум-2	1	–	
А-1	АС-29	А-1	4	0.54	
А-2	"	А-2	4	0.41	
А-5	"	А-5	2	5.25	
ПД-33	1.256-1	ПД-33	1	3.2	

Спецификация жел. бет. изделий к схеме перемычек подвала

Марка	Обозначение	Наименование по ГОСТ'у (по проекту)	Кол-во шт. при всех вариантах, а	Масса ед. кг.	Примеч
пр1	1.138-10. в.1	1пр2-19.12.14 (Б19)	4	75	
		1пр38-18.12.22у (БУ18)	1	125	
пр2	—"—	1пр2-15.12.14 (Б15)	5	75	
пр3	—"—	1пр1-10.12.6 (Б10)	3/4	25	
пр6		1пр38-12.12.22у (БУ12)	2/1	75	
пр4	—"—	1пр2-19.12-14 (Б19)	1	75	
		1пр38-18.12.22у (БУ18)	2	125	
пр5	—"—	1пр1-10.12.6 (Б10)	5	25	
перег.	—"—	1пр1-12.12.6 (Б12)	1	25	

1. Данный лист см. совместно с листами АС-12, АС-13, АС-27, АС-29.
2. Перемычки, панели перекрытия укладывать на слой свежеуложенного раствора.
3. Кладку стен вышележащего этажа разрешается возводить только после окончания монтажа и анкеровки панелей.

Привязан

Инв. №

Н. контр.	Горохов	
Рук. маст	Ходжибеков	
Гл. конст	Кашкин	
ГАП	Горохов	
Гин	Румянцева	
Рук. гр.	Зеликина	
Ст. инж	Гришина	

Т.п. 214-1-267.83 АС

Детские ясли-сад на 140 мест.

Стадия	Лист	Листов
Р	10	

План подвала. План перекрытия. Лестница №4.

ЦНИИЭП граждансельстрой

Инв. № подл. | Подпись и дата | Взам. инв. №
4-3164-12

20174-01

Альбом I

Типовой проект 214-1-267.83

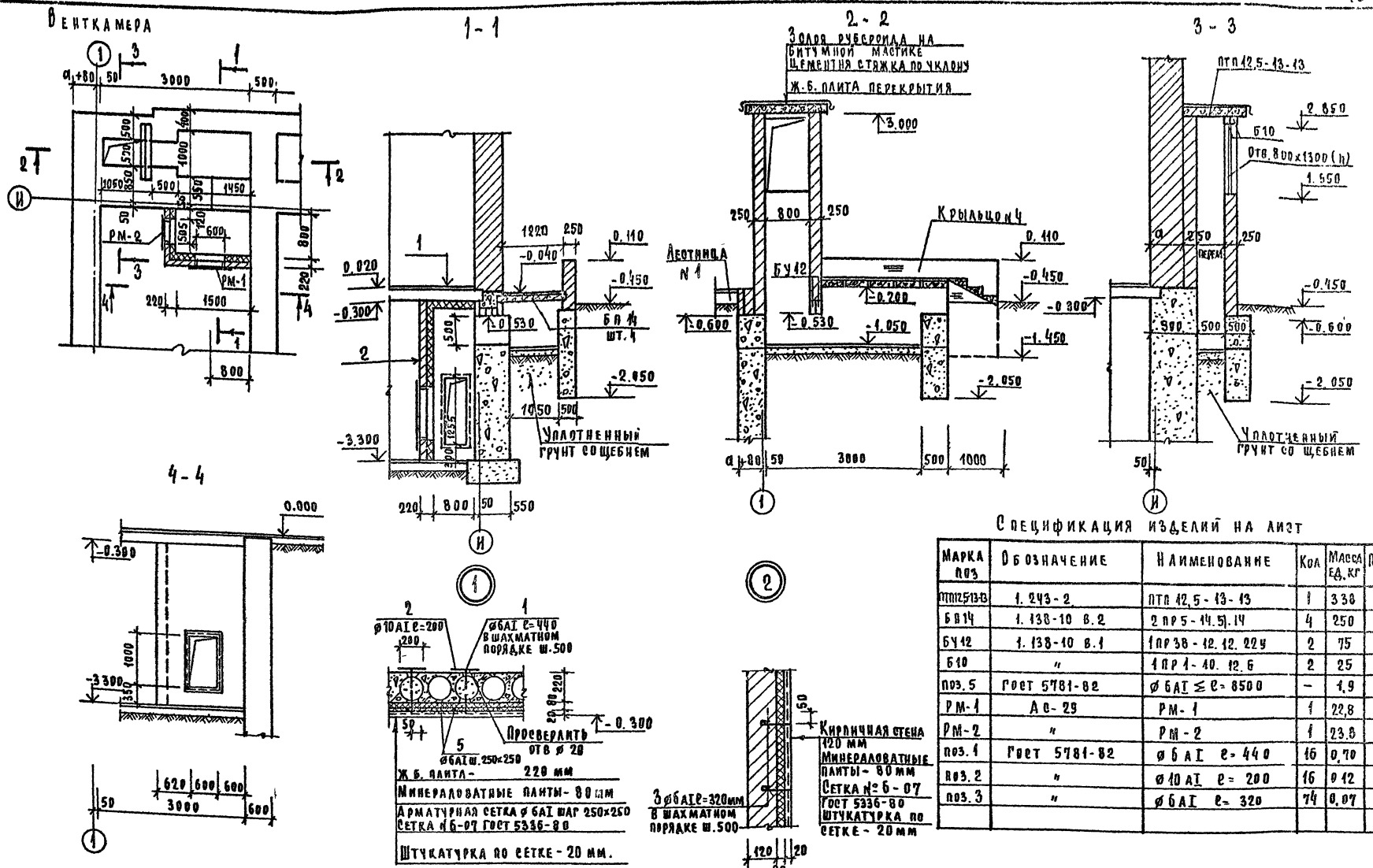

Спецификация изделий на лист

Марка поз	Обозначение	Наименование	Кол	Масса ед. кг	Прим
ПТП12,5-13-13	1.243-2	ПТП 12,5-13-13	1	338	
БП14	1.138-10 в.2	2 ПР 5-14.5).14	4	250	
БУ12	1.138-10 в.1	1 ПР 38-12.12.22у	2	75	
Б10	"	1 ПР 1-10.12.6	2	25	
поз. 5	ГОСТ 5781-82	ø 6AI ≤ ℓ = 8500	–	1,9	
РМ-1	АС-29	РМ-1	1	22,8	
РМ-2	"	РМ-2	1	23,8	
поз. 1	ГОСТ 5781-82	ø 6AI ℓ = 440	16	0,70	
поз. 2	"	ø 10AI ℓ = 200	16	0,12	
поз. 3	"	ø 6AI ℓ = 320	74	0,07	

1. Стенки венткамеры из полнотелого глиняного кирпича м-75 на растворе м-25
2. Металлические рамки заложить в процессе кладки перегородок
3. Металлические изделия окрасить Кузбасслаком

Согласовано

Инв. N подл.	Подпись и дата	Взам. инв. N
4-3164-13		

Гип ВК Молодкин
Гип ОВ Кейлина

Привязан

Инв №

Н. контр	Горохов	
Рук. м-2	Ходжибеков	
Гл. конст	Кашкин	
ГАП	Горохов	
ГИП	Румянцева	
Рук. гр.	Зеликина	
Ст. инж	Гришина	

Т.п. 214-1-267.83 Л

Детские ясли-сад на 140 мест

Венткамера спецификация

Стадия	Лист	Лист
Р	11	

ЦНИИЭП гражданскельстр

Альбом I

Типовой проект 214-1-267.83

Схема крылец и лестниц.

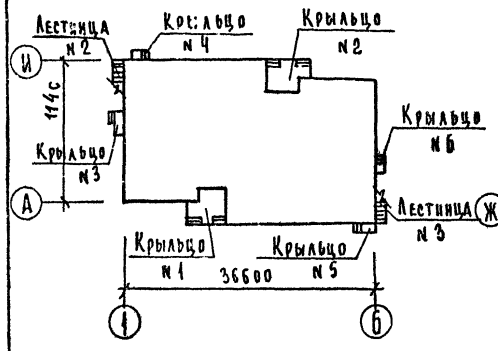

Крыльца N1, N2

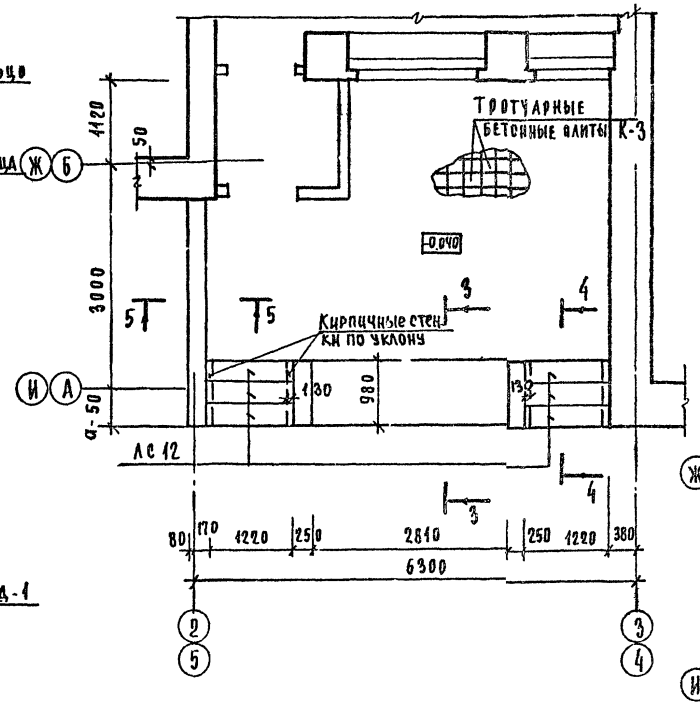

3 - 3

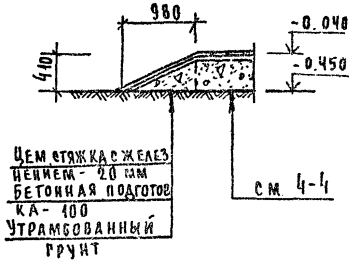

4 - 4

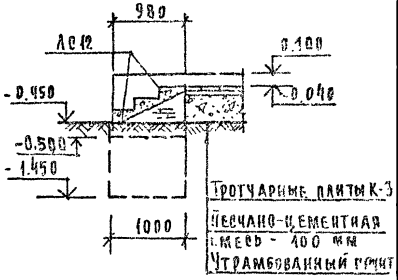

Крыльцо N3

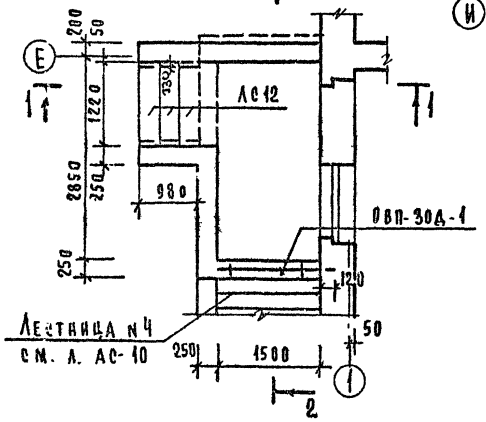

План фундаментов крыльца N1, N2.

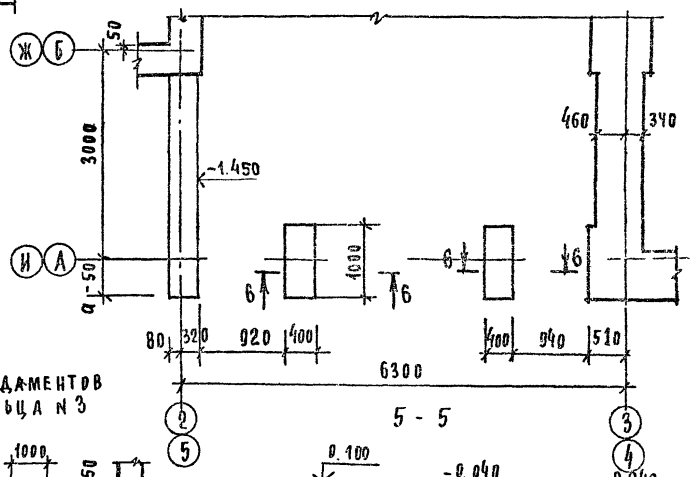

1 - 1

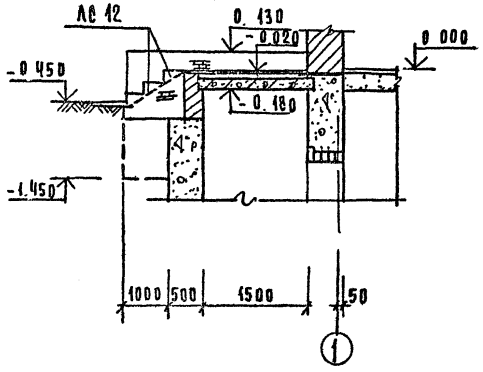

2 - 2

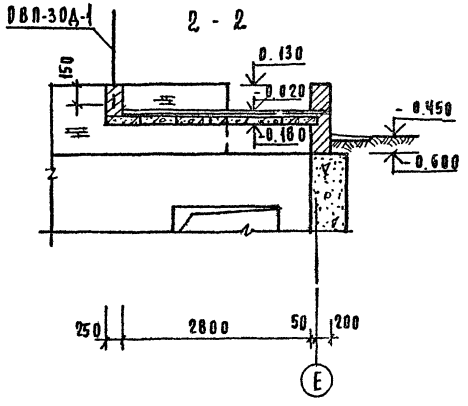

План фундаментов крыльца N3

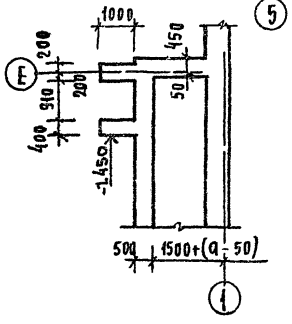

5 - 5

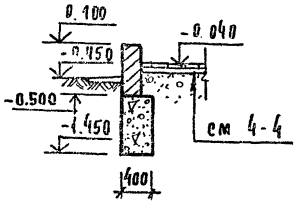

6 - 6

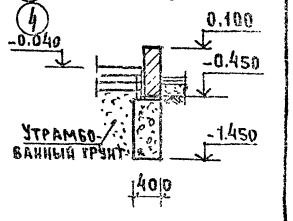

1. Данный лист см. совместно с АС-32,33,13

Т. П. 214-1-267.83					АС
Н. контр	Румянцева		Детские ясли-сад на 140 мест	Стадия	Лист	Листов
Рук. маст	Ходжибеков			Р	12	
Гл. конст	Кашкин					
ГАП	Горохов					
ГИП	Румянцева		Крыльца N1, N2, N3	ЦНИИЭП		
Рук. гр.	Зеликина			Гражданскельстрой		
Ст. инж	Гришина					

Привязан

Инв №

Согласовано:

Гип ВК	Молодкин	
Гип ОВ	Кенлина	

Инв. № подл.	Подпись и дата	Взам. инв. №
4-3/64-14		

20174-01

Альбом I

Типовой проект 214-1-267 83

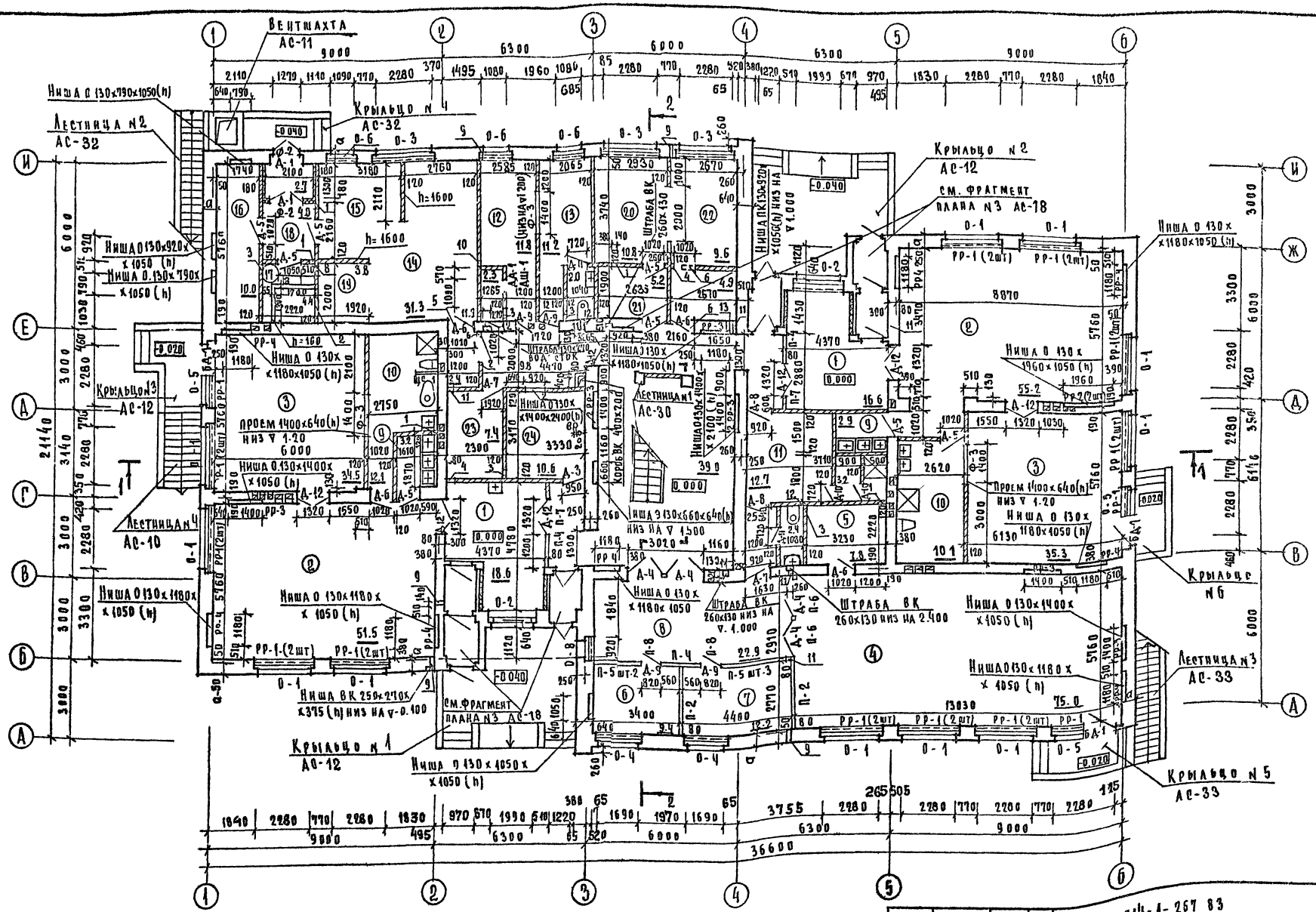

1. Экспликацию помещений и отверстий см. АС-14.
2. Сборные панельные перегородки из сухой гипсовой штукатурки (на АС-13, АС-14 — замаркированы в скобках) должны быть подвергнуты глубокой пропитке антипиренами
3. Смотреть совместно с листами АС-14, 20, 21.

Н. контр.	Горохов		
Рук. маст.	Ходжибеков		
Гл. конст.	Кашкин		
ГАП	Горохов		
Гип.	Рчмянцева		
Рук. гр. арх.	Коромыслов		
Ст. арх.	Шмелева		

Т.П. 214-1-267 83 АС

Детские ясли-сад на 140 мест

План 1 этажа

Стадия	Лист	Листов
Р	13	

ЦНИИЭП гражданстрой

Привязан

Инв №

Согласовано

ГИП ВК	Евдокимова
ГИП ОВ	Молодкин
ГИП Э	Курочкин

Инв. подл. | Подп. и дата | Взам. инв.

4-3164-15

Альбом I

Типовой проект 214-1-267.83

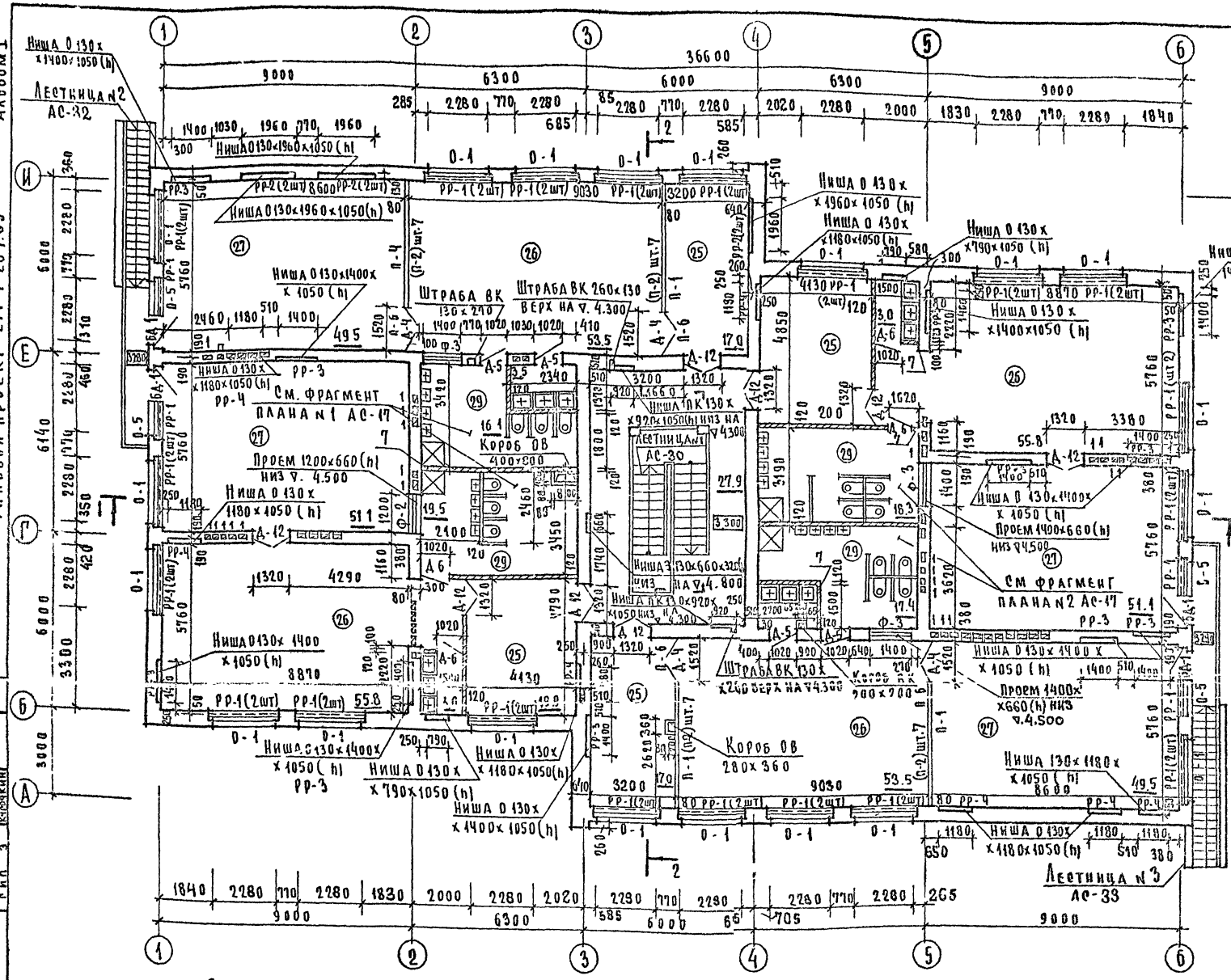
Лестница №2 АС-32
Лестница №3 АС-33
Лестница АС-30
См. фрагмент плана №1 АС-17
См. фрагмент плана №2 АС-17
Короб ОВ 400×200
Короб ОВ 280×360
Штраба ВК 130×270
Штраба ВК 260×130 верх на ▽ 4.300
Проем 1200×660(h) низ ▽ 4.500
Проем 1400×660(h) низ ▽ 4.500
Проем 1400×660(h) низ ▽ 4.800
Ниша 130×1960×1050(h)
Ниша 130×1400×1050(h)
Ниша 130×1180×1050(h)
Ниша 130×790×1050(h)
Ниша 130×1400×1050(h) низ на ▽ 4.300
Ниша ПК 130×920×1050(h) низ на ▽ 4.300
Ниша 130×660×320 низ на ▽ 4.800
Ниша ПК 130×920×1050(h) низ на ▽ 4.800
Ниша 130×1180×1050(h) низ на ▽ 4.300
Ниша 130×1400×1050(h) низ на ▽ 4.300
Ниша 130×1400×1050(h) низ на ▽ 4.500
Ниша 130×1180×1050(h) низ на ▽ 4.500

Альбом I

Типовой проект 214-1-267.83

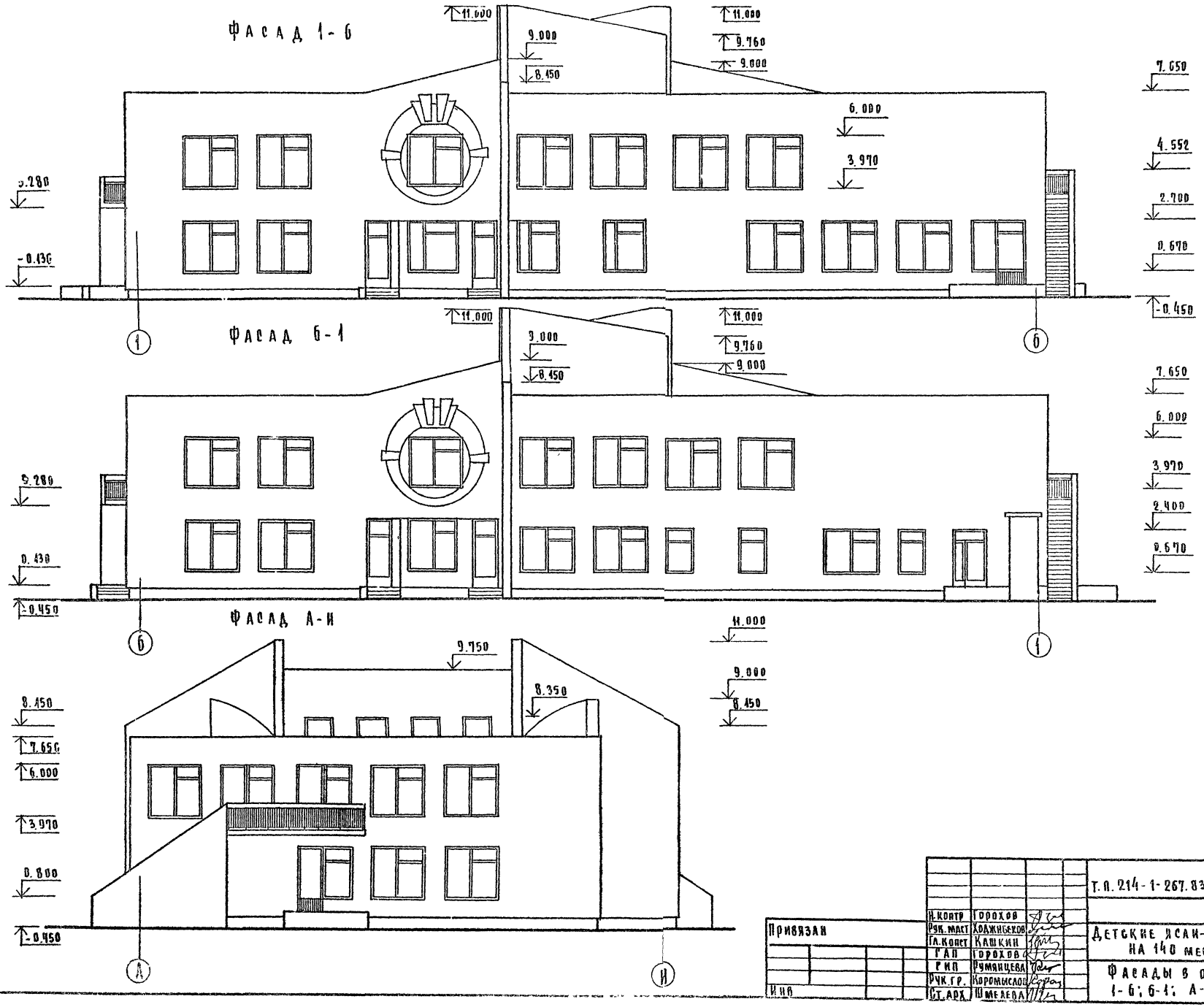

Н. контр	Горохов		
Рук. маст	Ходжибеков		
Гл. конст	Кашкин		
ГАП	Горохов		
РИП	Румянцева		
Рук. гр.	Коромыслов		
Ст. арх	Шмелева		

Привязан

Инв

Т.п. 214-1-267.83 АС

Детские ясли-сад на 140 мест.

Фасады в осях 1-6; 6-1; А-И

Стадия	Лист	Листов
Р	15	

ЦНИИЭП гражданскельстро

Инв № подл	Подпись и дата	Взам. инв №
4-3164-17		

Альбом I

Типовой проект 214-1-267.83

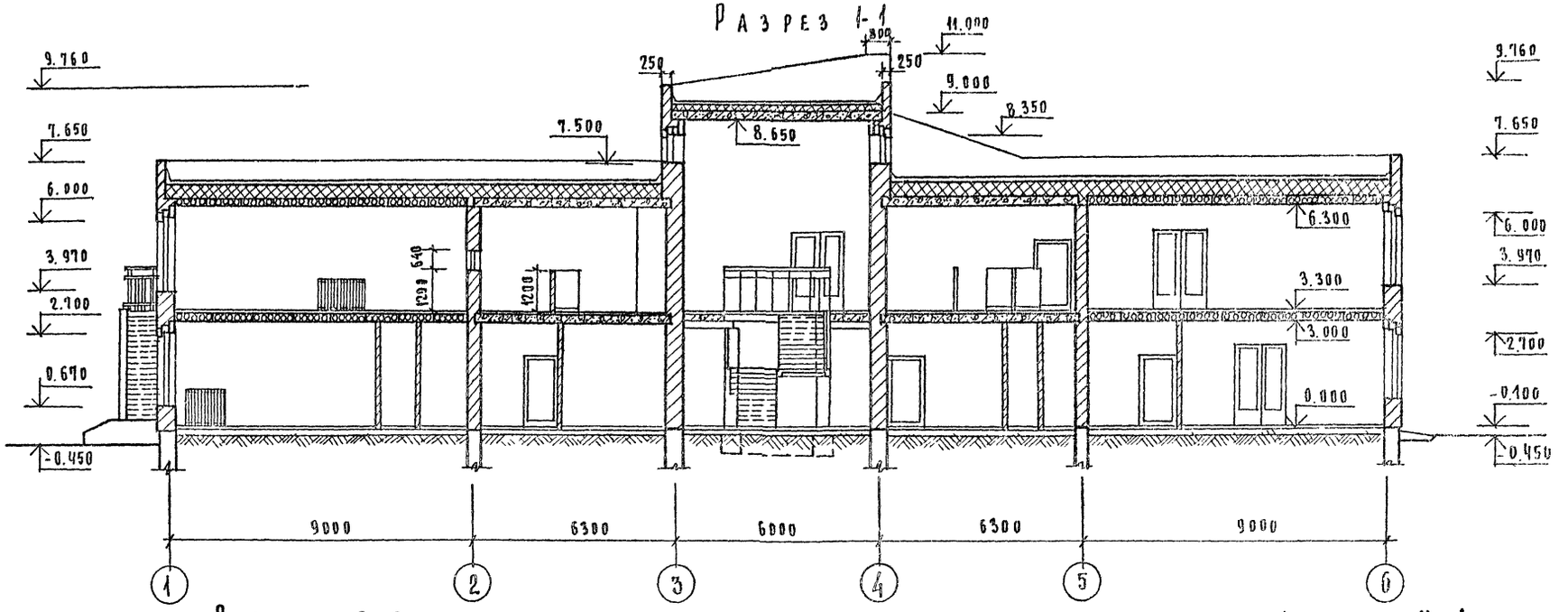
Разрез 1-1

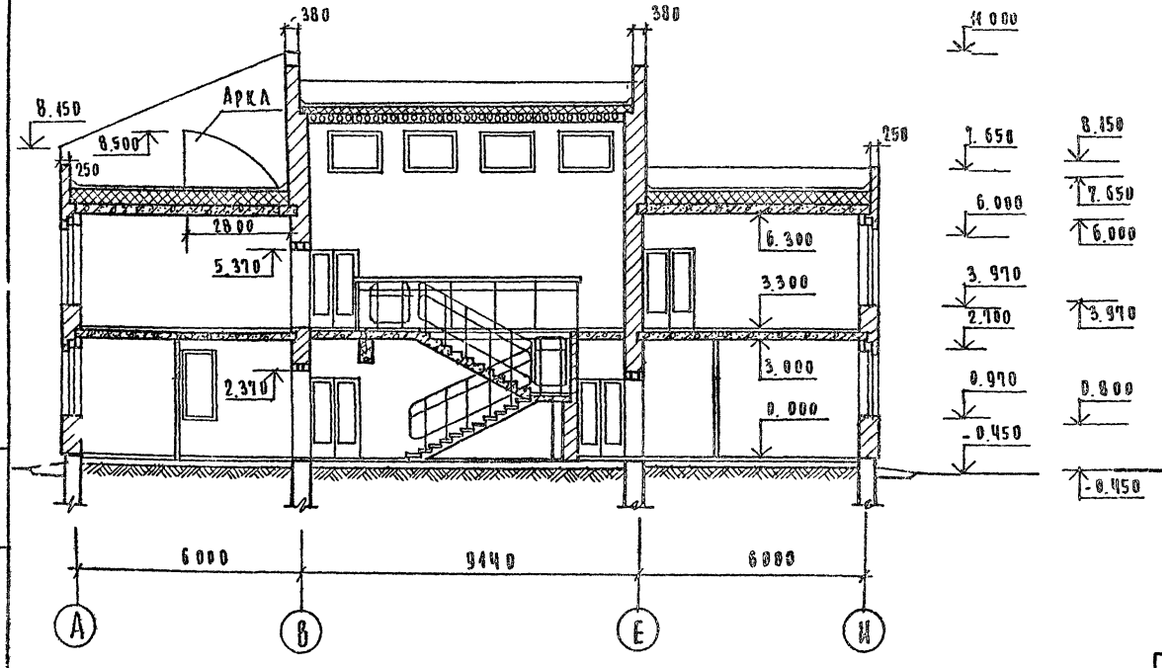
Разрез 2-2

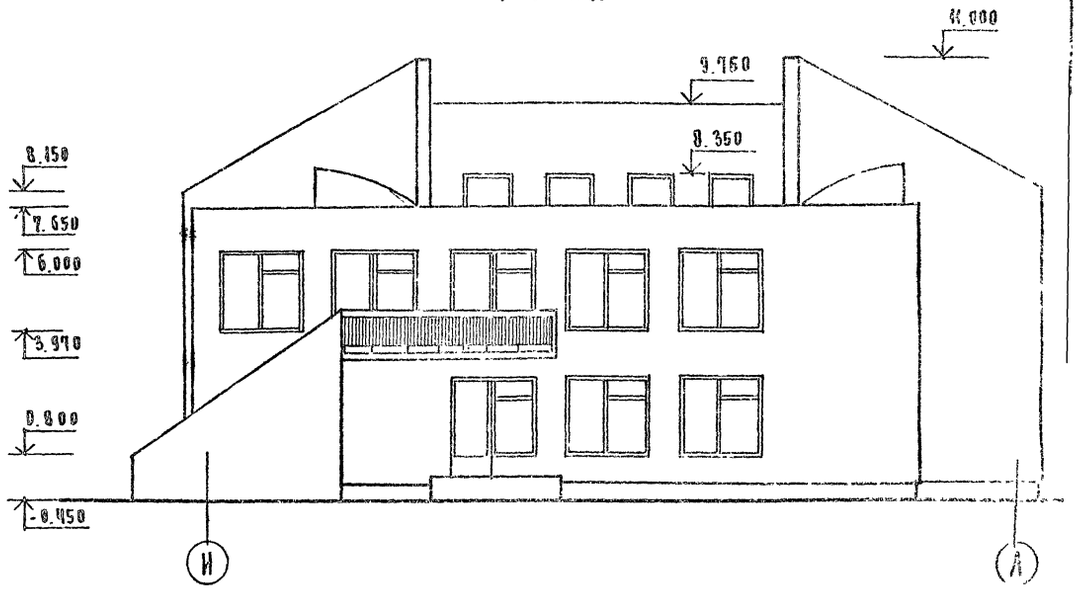
Фасад И-А

1. Фасады в осях 1-6, 6-1, А-И см лист АС-15

Н. контр.	Горохов		
Рук. маст.	Ходжибеков		
Гл. конст.	Кашкин		
Гл. ап.	Горохов		
Рип.	Румянцева		
Рук. гр.	Коромыслов		
Ст. арх.	Шмелева		

Т.П. 214-1-267.83 АС

Детские ясли-сад на 140 мест.

Разрезы 1-1; 2-2
Фасад в осях И-А

Стадия	Лист	Листов
Р	16	

ЦНИИЭП гражданскостроя

Привязан.

Инв. №

Инв. № подл. 4-7164-10 | Подпись и дата | Взам. инв. №

Альбом I

Типовой проект 214-1-267.83.

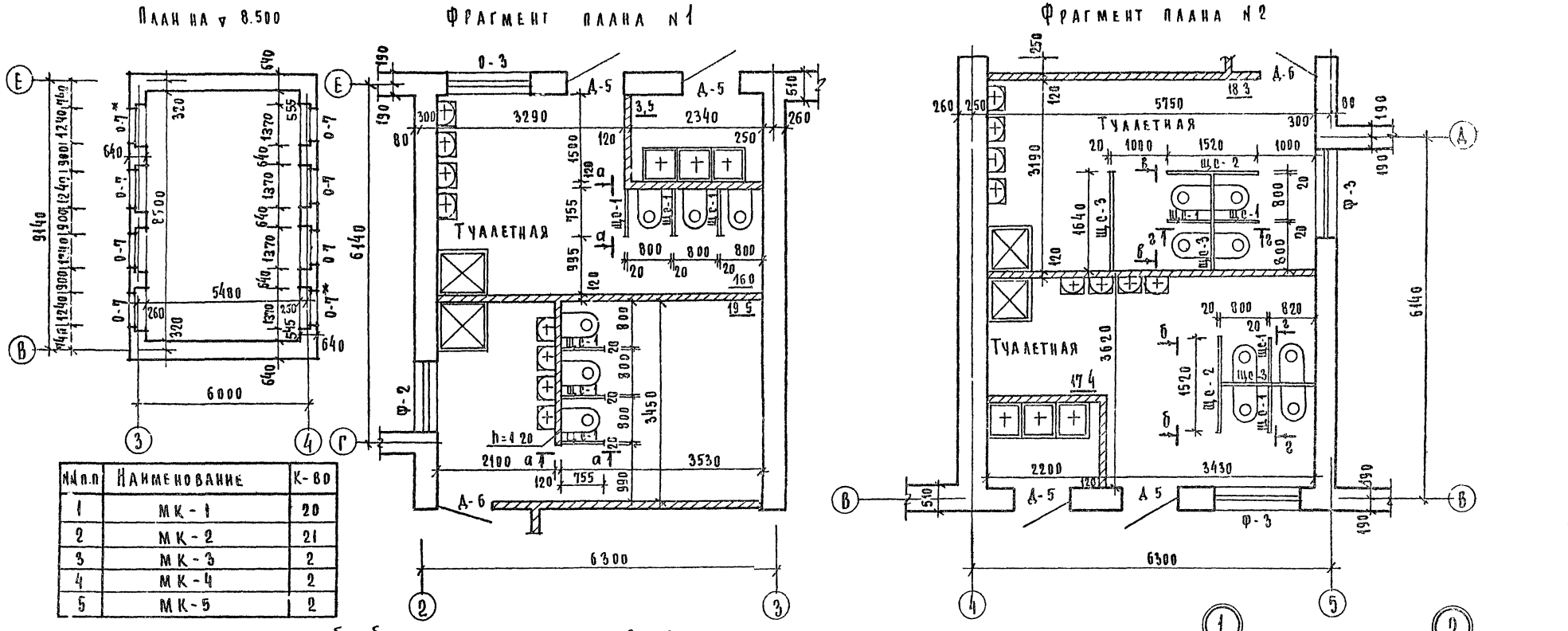
План на ▽ 8.500
Фрагмент плана N1
Фрагмент плана N2

№№ п.п	Наименование	К-во
1	МК-1	20
2	МК-2	21
3	МК-3	2
4	МК-4	2
5	МК-5	2

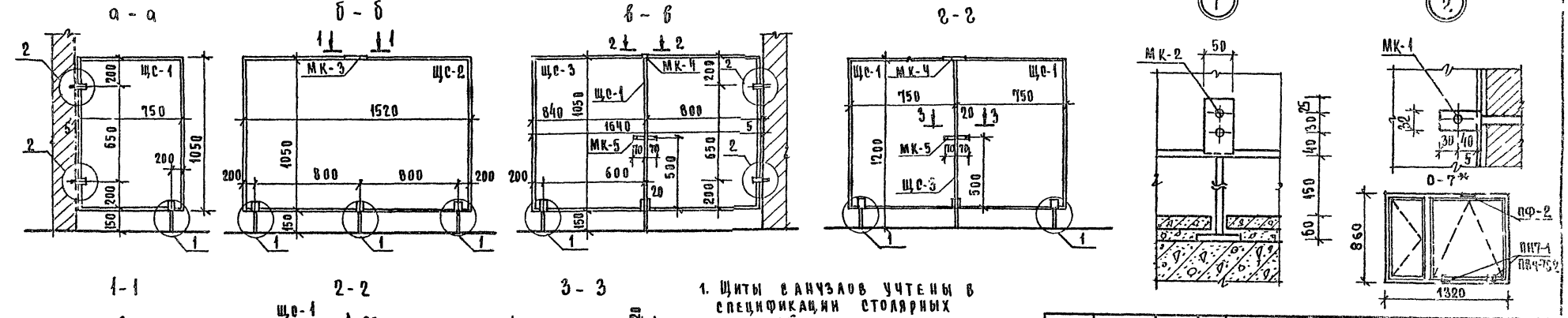

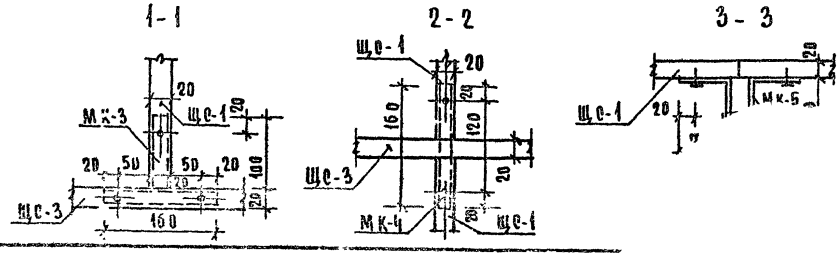

1. Щиты санузлов учтены в спецификации столярных изделий.
2. В оконном блоке 0-7* (см. план на ▽ 8.500) поменять навеску большей створки по типу открывания фрамуги. Для чего установить соответственно схеме петли ПН7-1 и ПВ4-75-2 (2 шт). ГОСТ 5088-78 и фрамушный прибор ПФ2 ГОСТ 5090-79.

Н. контр	Горохов	
Рук. маст	Ходжибеков	
Гл. конст	Кашкин	
Гап	Горохов	
Гив	Румянцева	
Рук. гр. ар	Короммсаов	
Ст. арх	Шмелева	

Привязан

Инв. №

Т П 214-1-267.83 АС

Детские ясли-сад на 140 мест

Стадия Р | Лист 17 | Листов

Фрагменты плана N 1, 2. Сечения

ЦНИИЭП Гражданскельстрой

Инв. № подл. 4-3164-19 | Подпись и дата | Взам. инв. №

Альбом I

Типовой проект 214-1-267.83

а - а

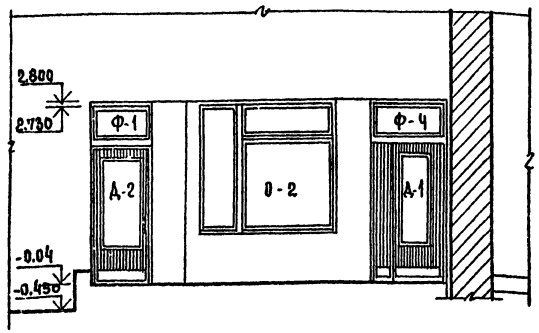

2 - 2

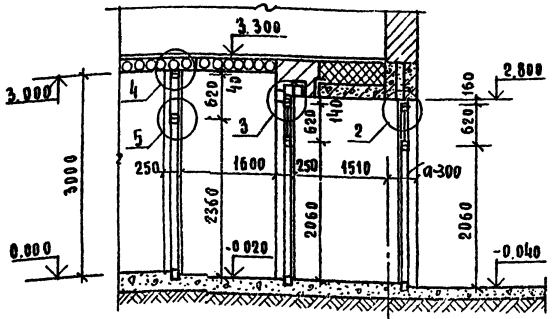

3 - 3

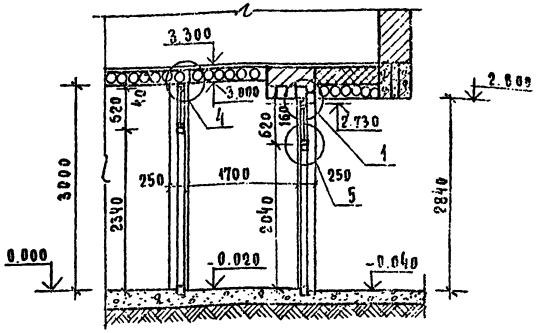

Фрагмент плана N 3

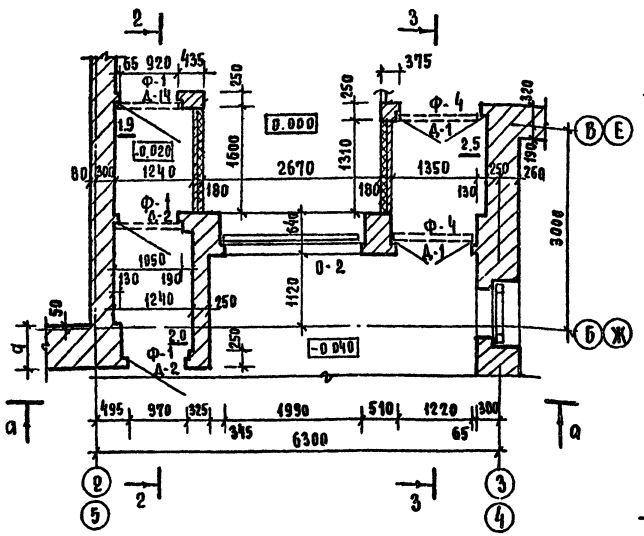

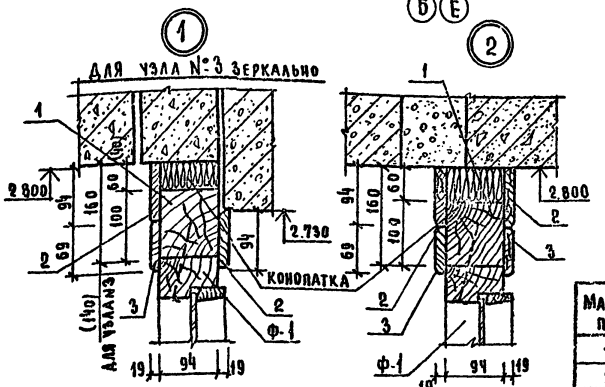

Спецификация

Марка, поз	Обозначение	Наименование	Ед. изм	К-во	Примечание
1	ГОСТ 24454-80	ДРЕВЕСИНА В ЗАГОТОВКЕ	м3	0,61	
2	"	"	м3	0,02	
3	"	"	м3	0,04	

1. Деревянные элементы выполнять из древесины хвойных пород с влажностью не выше 12%.
2. Кладку кирпичных перегородок (δ=250 мм) не доводить до плит перекрытия на 30 мм, щель забить паклей и зачеканить цементным раствором.

Инв. № подл. | Подпись и дата | Взам. инв. №

Привязан		
Инв. №		

Н. контр.	Горохов	
Рук. маст.	Ходжибеков	
Гл. конст.	Кашкин	
ГАП	Горохов	
ГИП	Румянцева	
Рук. гр. АР	Коромыслов	
Ст. арх.	Ш. Мелева	

Т.п. 214-1-267.83 АС

Детские ясли-сад на 140 мест

Фрагмент плана N 3
Сечение. Узлы 1÷5

Стадия	Лист	Листов
Р	18	

ЦНИИЭП гражданселькстрой

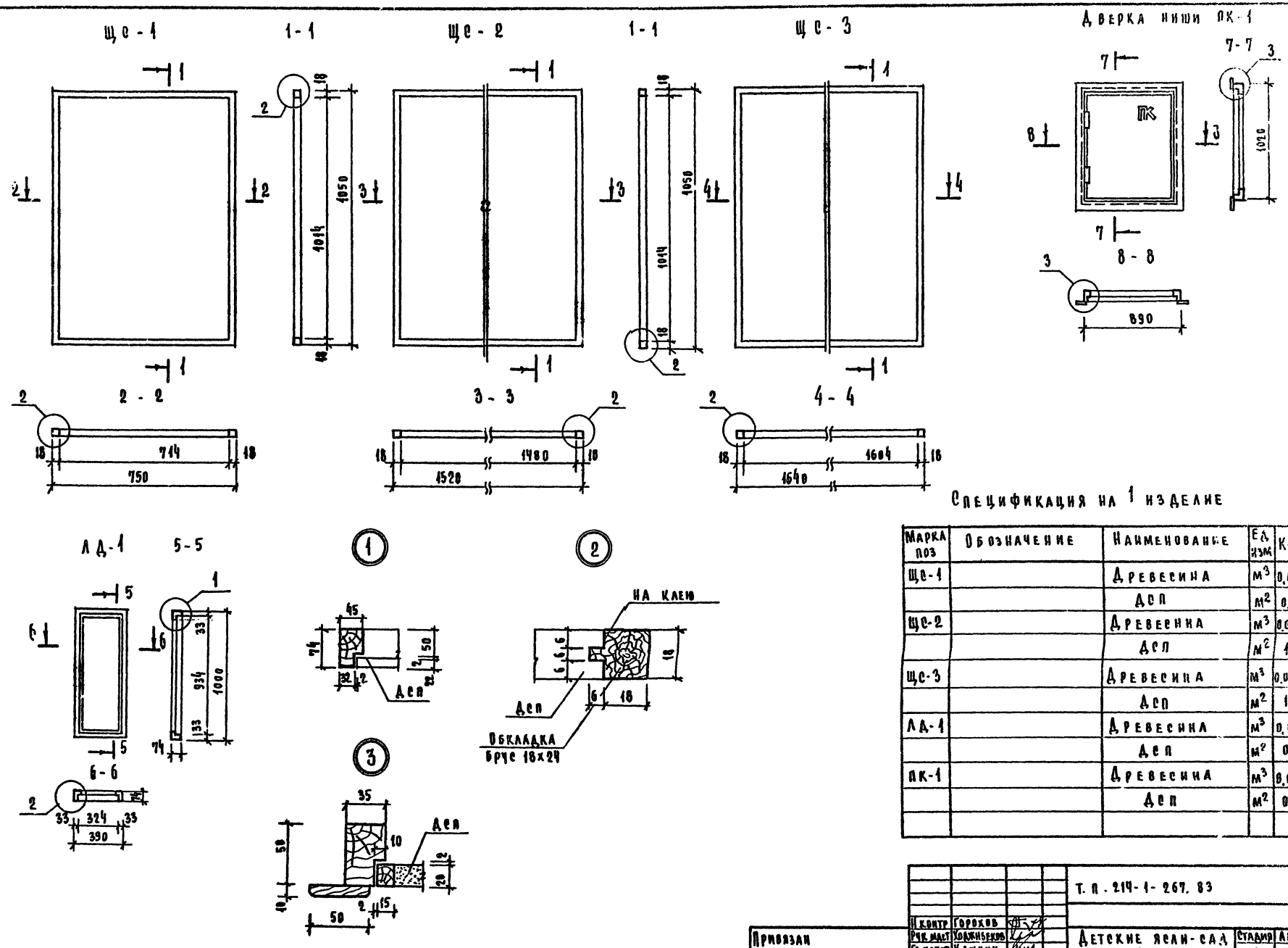

Спецификация на 1 изделие

Марка поз	Обозначение	Наименование	Ед. изм	К-во	Прим.
Щс-1		Древесина	м³	0,0036	
		Дсп	м²	0,70	
Щс-2		Древесина	м³	0,0051	
		Дсп	м²	1,5	
Щс-3		Древесина	м³	0,0053	
		Дсп	м²	1,6	
ЛД-1		Древесина	м³	0,011	
		Дсп	м²	0,3	
ПК-1		Древесина	м³	0,014	
		Дсп	м²	0,8	

Т. п. 214-1-267.83 А

Детские ясли-сад на 140 мест.

Щиты санузлов Щс-1÷Щс 3
Дверка ниши ПК-1
Дверка ЛД-1

Н. контр	Горохов	
Рук. маст	Ходжибеков	
Гл. конст	Кашкин	
Гап	Горохов	
Гип	Румянцева	
Рук. гра	Коромыслов	
Ст. арх	Шмелева	

Стадия: Р | Лист: 19 | Лист:

Цинизп

Граждансельстр

Привязан

Инв. №

Инв. № подл. 4-3164-21 | Подпись и дата | Взам. инв. №

Типовой проект 214-1-267.83 Альбом I

Альбом I

Типовой проект 214-1-267.83

Марка позиц	Обозначение	Наименование	Кол-во на этаж: Подвал	1	2	Всего	Масса ед. кг.
1	2	3	4	5	6	7	8
		Окна и балконные двери со спаренными переплетами					
О-1	Серия 1.236-6 в.1	ОС 21-24 в	—	11	20	31	
О-2	То же	ОС 21-21 в	—	2	—	2	
О-3	То же	ОС 18-24 в	—	3	—	3	
О-4	То же	ОС 21-18 в	—	2	—	2	
О-5	То же	ОС 21-12 в	—	3	4	7	
О-6	То же	ОС 18-12 в	—	3	—	3	
О-7	Серия 1.136.5-16 ч.1	ОС 9-13,5	—	—	8	8	
О-8	Серия 1.236-6 в.1	ОС 18-9	—	1	—	1	
Б-1	То же	ОС 28-12 в	—	3	4	7	
		Подоконные деревянные доски.					
	Серия 1.136.2	ДО 25-15	—	14	20	34	
	То же	ДО 22-15	—	2	—	2	
	То же	ДО 19-15	—	2	—	2	
	То же	ДО 14-15	—	6	4	10	
	То же	ДО 10-15	—	1	—	1	
		Окна и балконные двери с тройным остеклением					
О-1	Серия 1.236.5-9	ОРС 21-24 в	—	11	20	31	
О-2	То же	ОРС 21-21 в	—	2	—	2	
О-3	То же	ОРС 18-24 в	—	3	—	3	
О-4	То же	ОРС 21-18 в	—	2	—	2	
О-5	То же	ОРС 21-12 в	—	3	4	7	
О-6	То же	ОРС 18-12 в	—	3	—	3	
О-7	Серия 1.136.5-17	ОРС 9-13,5	—	—	8	8	
О-8	Серия 1.236.5-9	ОРС 18-9 в	—	1	—	1	
Б-1	То же	БРС 28-12 в	—	3	4	7	
		Подоконные деревянные доски					
	Серия 1.136-2	ДО 25-25	—	14	20	34	
	То же	ДО 22-25	—	2	—	2	
	То же	ДО 19-25	—	2	—	2	
	То же	ДО 14-25	—	6	4	10	
	То же	ДО 10-25	—	1	—	1	

1. Дверка ниши ПК учтена на листе АС-19

1	2	3	4	5	6	7	8
		Двери деревянные наружные					
Д-1	Серия 1.136.5-19	ДН 21-13а	—	6	—	6	
Д-2	То же	ДН 21-10	—	4	—	4	
Д-3	То же	ДС 19-9т	1	1	—	2	
Д-13	То же	ДС 21-13т	2	—	—	2	
Д-14	То же	ДН 24-10	—	2	—	2	
		Двери деревянные внутренние					
Д-4	Серия 1.136-10	ДО 24-15	—	4	4	8	
Д-5	То же	ДГ 21-10	—	9	4	13	
Д-6	То же	ДГ 21-10 л	—	4	4	8	
Д-7	То же	ДГ 21-9	—	2	—	2	
Д-8	То же	ДГ 21-9 л	—	2	—	2	
Д-9	То же	ДГ 21-8 л	—	4	—	4	
Д-10	То же	ДГ 21-7	—	2	—	2	
Д-11	То же	ДГ 21-7 л	—	2	—	2	
Д-12	То же	ДО 21-13	—	7	8	13	
		Унифицированные деревянные фрамуги					
Ф-1	Серия 1.136-12	ФН 06-10	—	6	—	6	
Ф-2	То же	ФВ 06-12	—	2	1	3	
Ф-3	То же	ФВ 06-14	—	3	3	6	
Ф-4	То же	ФН 06-14		4		4	
		Встроенные антресольные шкафы	—		—		
ДА-1	Серия 1.172-4	ДА 7-10	—	1	—	1	
ДШ-2	То же	ДШ 20-10	—	1	—	1	
		Щиты санузлов	—				
	Альбом I л. АС-19	ЩС-1	—	1	10	11	
	То же	ЩС-2	—	—	2	2	
	То же	ЩС-3	—	—	3	3	
		Дверка короба ливневого стока	—				
	Альбом I л. АС-19	ЛД-1	—	1	2	3	
		Дверка ниши ПК-1					
	Альбом I л. АС-19	ПК-1	—	2	2	4	

Т.п. 214-1-267.83 АС

Привязан

Инв. №

Н. контр.	Горохов	
Рук. м-2	Холуянов	
Гл. конс.	Казакин	
Рав.	Горохов	
Рив.	Румянцева	
Ст. арх.	Шмелева	

Детские ясли-сад на 140 мест

Спецификация столярных изделий

Стадия	Лист	Листов
Р	20	

ЦНИИЭП гражданскельстрой

Инв. № подл. 4-3164-22 | Подпись и дата | Взам. инв. №

Альбом I

Типовой проект 214-1-267.83

Схема установки радиаторной решетки РР-1 (2 шт)

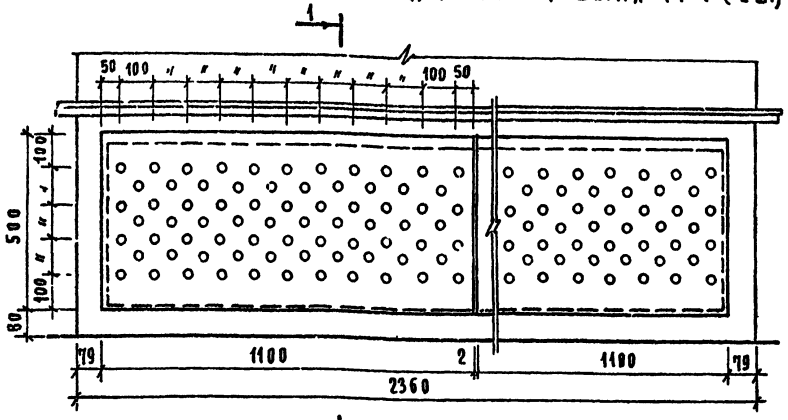

1 - 1

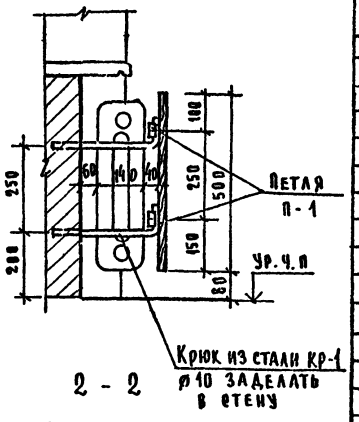

Схема установки радиаторной решетки РР-2 (2 шт)

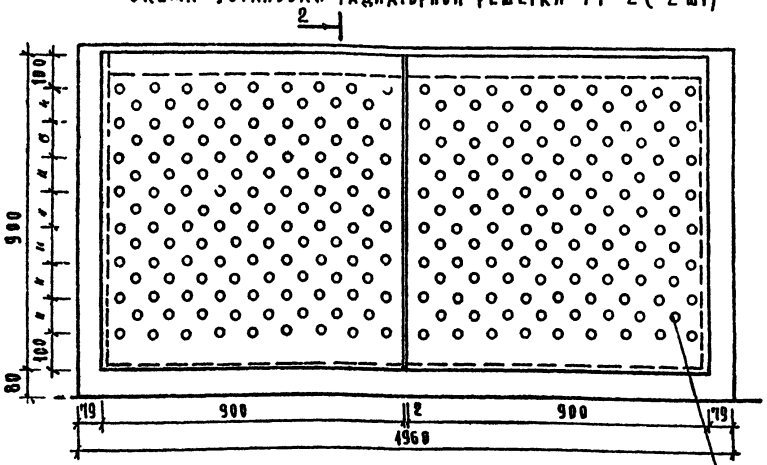

2 - 2

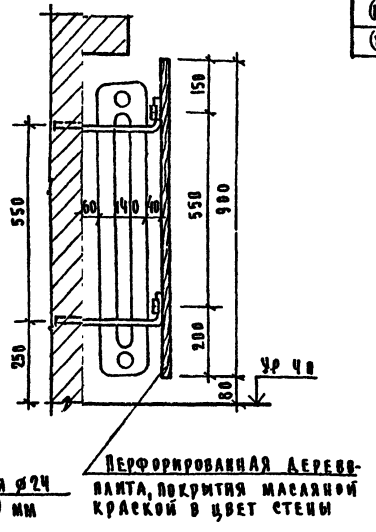

3 - 3

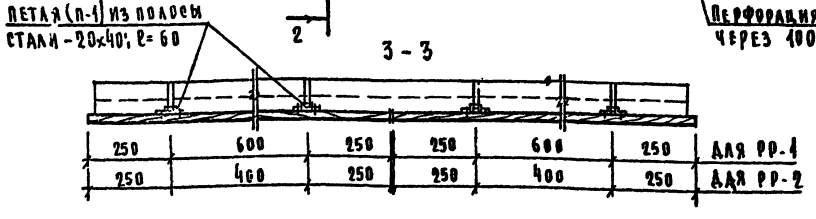

Спецификация гипсобетонных перегородок

Марка поз	Обозначение	Наименование	Кол-во на этаж: Подв	1	2	Всего	Масса ед. кг
1	2	3	4	5	6	7	8
		Панели перегородок гипсобетонные					
П-1	Серия 1.231.9-7	ПГ 42.30.8-5г	–	–	4	4	
П-2	то же	ПГ 27.30.8-5г	–	2	–	2	
П-3	то же	ПГ 24.30.8-5г	–	1	–	1	
П-4	то же	ПГ 12.30.8-5г	–	3	–	3	
П-5	то же	ПГ 10.30.8-5г	–	5	–	5	
П-6	то же	ПГ 15.6.8-5г	–	2	4	6	
П-7	то же	ПГ 12.9.8-5г	–	2	–	2	
П-8	то же	ПГ 8.9.8-5г	–	2	–	2	
		Сборные панельные перегородки из сухой гипсовой штукатурки					
(П-1)	Серия 1.231-4	ПГД 33-12	–	1	–	1	
(П-2)	то-же	ПГД 33.16	–	21	28	49	
(П-3)	то-же	ПГД 33.15-6	–	2	4	6	
(П-4)	то-же	ПГД 33.8-9	–	2	–	2	
(П-5)	то-же	ПГД 33.13-9	–	2	–	2	

Спецификация элементов

Марка поз	Обозначение	Наименование	Ед изм	Кол-во	Примечание
		Деревянные элементы			
	ГОСТ 8904-81	Плиты древесно-волокнистые твердые δ=20мм			
РР-1		Радиаторная решетка-шт 6	м²		
РР-2	—"—	—"— шт. 8	м²		
РР-3	—"—	—"— шт. 13	м²		
РР-4	—"—	—"— шт 14	м²		
		Металлические элементы			
	ГОСТ 5781-82	ø10 А-I; L=450			
КР-1		Крюки шт. 420	кг		
	ГОСТ 19903-74*	-20x4; l=60			
П1		Петли- шт. 420	кг		

1. Для радиаторных решеток РР-3 (1300x900(h)) и РР-4 (1100x900(h)) размеры перфорации, ее разметка и схема установки производится аналогично РР-2
2. Маркировку гипсобетонных перегородок см. АС-13, АС-14-основное решение. В скобках приведен вариант сборных панельных перегородок из сухой гипсовой штукатурки.

Н. конт.	Горохов		
Рчк. маст	Ходжибеков		
Гл. конст	Кашкин		
Гап	Горохов		
Гип	Рымянцева		
Рчк. гр. ар	Коромыслов		
Ст. арх	Шмелева		

Т. п. 214-1-267.83 АС

Детские ясли-сад на 140 мест.

Спецификация гипсобетонных перегородок, радиаторные решетки РР-1 ÷ РР-4.

Стадия	Лист	Лист
Р	21	

ЦНИИЭП граждансельстр

Привязан

Инв №

Инв № подл. 4-3164-23 | Подпись и дата | Взам. инв №

Типовой проект 214-1-267 83 Альбом I

Схема перемычек 1 этажа

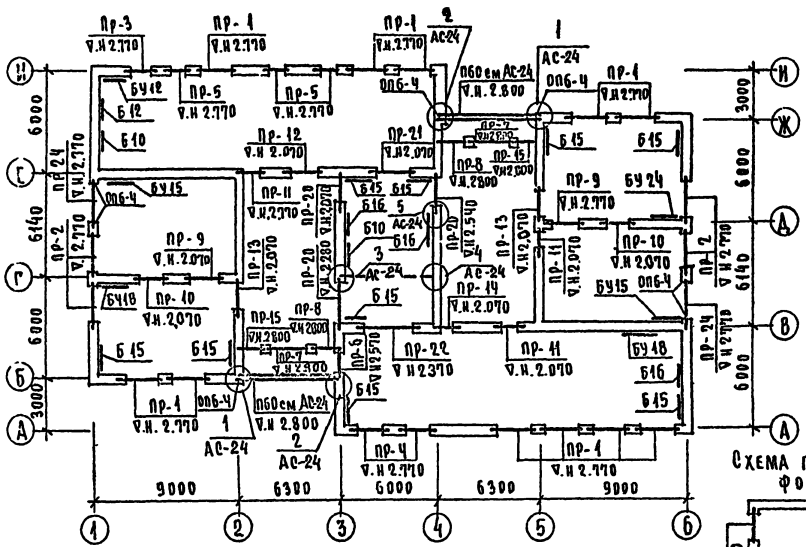

Схема перемычек фонаря

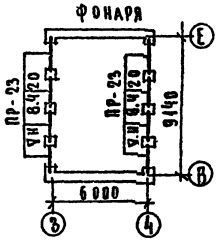

Схема перемычек 2 этажа

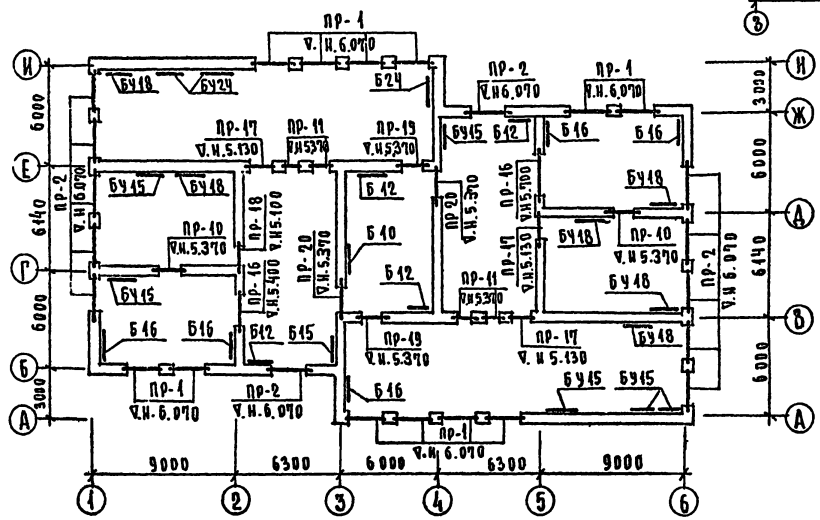

Ведомость перемычек

Тип	Схема сечения	Тип	Схема сечения	Тип	Схема сечения
ПР-1 (ПР-4)	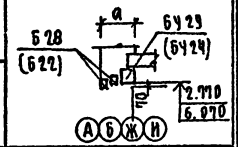	ПР-7 (ПР-8)	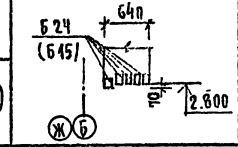	ПР-13 ПР-18	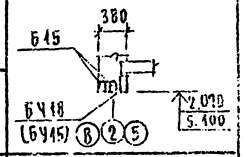
ПР-2	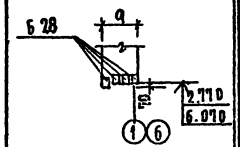	ПР-19 (ПР-22)	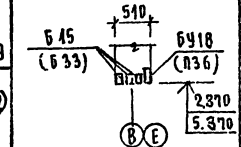	ПР-21	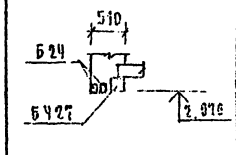
ПР-3 (ПР-5)	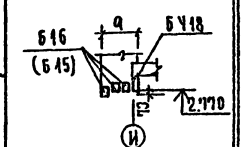	ПР-9	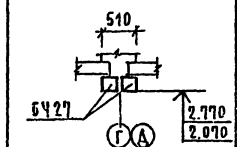	ПР-15	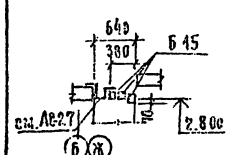
ПР-24	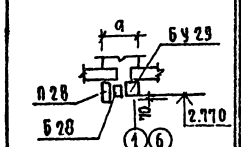	ПР-10	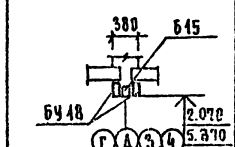	ПР-16	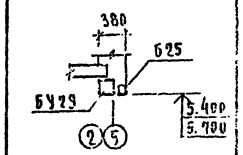
ПР-23	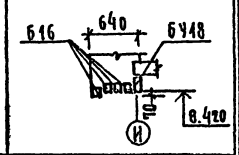	ПР-11 (ПР-14)	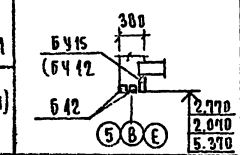	ПР-17	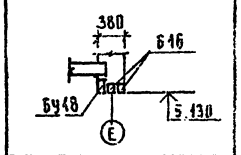
ПР-6	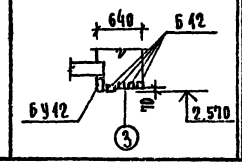	ПР12	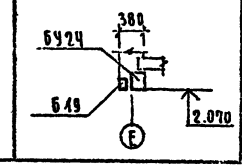	ПР-20	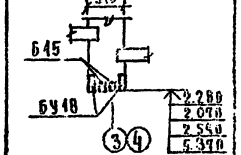

Привязан		Н.контр	Румянцева	Т.П 214-1-267.83	АС
		Рук.мас	Ходжибеков	Детские ясли-сад на 140 мест	Стадия: Р; Лист: 22; Листов:
		Гл.конст	Кашкин		
		Гл.п	Горохов	Схемы перемычек 1 и 2 этажей	ЦНИИЭП Гражданскельстрой
		Гип	Румянцева		
		Рук.гр	Зеликина		
Инв N		Ст.инж	Бородкина		

Инв N подл. | Подпись и дата | Взам. инв N
4-3164-24

20174-01

Альбом I

Типовой проект 214-1-267.83

Спецификация ж.б. изделий к ведомости перемычек 1 и 2 этажа

Марка	Обозначения	Наименование по ГОСТ'у (по проекту)	Количество штук при „а" d=380 1эт	d=380 2эт	d=510 1эт	d=510 2эт	d=640 1эт	d=640 2эт	Всего d=380	Всего d=510	Всего d=640	Масса ед. кг.	Примечание
ПР-1	1.138-10. вып. 1	1пр38-29.25.22у(БУ29)	11	12	11	12	11	12	23	23	23	400	
		1пр4-28.12.14 (Б28)	11	12	22	24	33	36	23	46	69	125	
ПР-2	1.138-10. вып. 1	1пр4-28.12.14 (Б28)	12	36	16	48	20	60	48	64	80	125	
ПР-3	1.138-10. вып. 1	1пр38-18.12.22у(БУ18)	1	—	1	—	1	—	1	1	1	125	
		1пр2-16.12.14 (Б16)	2	—	3	—	4	—	2	3	4	75	
ПР-4	1.138-10. вып. 1	1пр38-24.25.22у(БУ24)	2	—	2	—	2	—	2	2	2	325	
		1пр3-22.12.14 (Б22)	2	—	4	—	6	—	2	4	6	100	
ПР-5	1.138-10. вып. 1	1пр38-18.12.22у(БУ18)	3	—	3	—	3	—	3	3	3	125	
		1пр2-15.12.14 (Б15)	6	—	9	—	12	—	6	9	12	75	
ПР-6	1.138-10. вып. 1	1пр38-12.12.22у(БУ12)	1	—	1	—	1	—	1	1	1	75	
		1пр1-12.12.6 (Б12)	4	—	4	—	4	—	4	4	4	25	
ПР-7	1.138-10 вып. 1	1пр3-24.12.14 (Б24)	10	—	10	—	10	—	10	10	10	100	
ПР-8	1.138-10. вып. 1	1пр2-15.12.14 (Б15)	10	—	10	—	10	—	10	10	10	75	
ПР-9	1.138-10 вып. 1	1пр38-27.25.22у(БУ27)	4	—	4	—	4	—	4	4	4	375	
ПР-10	1.138-10 вып. 1	1пр38-18.12.22у(БУ18)	4	4	4	4	4	4	8	8	8	125	
		1пр2-15.12.14 (Б15)	2	2	2	2	2	2	4	4	4	75	
ПР-11	1.138-10. вып. 1	1пр38-15.12.22у(БУ15)	3	4	3	4	3	4	7	7	7	100	
		1пр1-12.12.6 (Б12)	6	8	6	8	6	8	14	14	14	25	
ПР-12	1.138-10. вып. 1	1пр38-24.25.22у(БУ24)	1	—	1	—	1	—	1	1	1	325	
		1пр3-19.12.14 (Б19)	1	—	1	—	1	—	1	1	1	75	
ПР-13	1.138-10. вып. 1	1пр38-18.12.22у(БУ18)	2	—	2	—	2	—	2	2	2	125	
		1пр2-15.12.14 (Б15)	4	—	4	—	4	—	4	4	4	75	
ПР-14	1.138-10. вып. 1	1пр38-12.12.22у(БУ12)	1	—	1	—	1	—	1	1	1	75	
		1пр1-12.12.6 (Б12)	2	—	2	—	2	—	2	2	2	25	
ПР-15	1.138-10 вып. 1	1пр2-15.12.12 (Б15)	6	—	6	—	6	—	6	6	6	75	
ПР-16	1.138-10. вып. 1	1пр38-29.25.22у(БУ29)	—	2	—	2	—	2	2	2	2	400	
		1пр4-28.12.14 (Б28)	—	2	—	2	—	2	2	2	2	125	
ПР-17	1.138-10. вып. 1	1пр38-18.12.22у(БУ18)	—	3	—	3	—	3	3	3	3	125	
		1пр2-16.12.14 (Б16)	—	6	—	6	—	6	6	6	6	75	
ПР-18	1.138-10 вып. 1	1пр38-15.12.22у(БУ15)	—	1	—	1	—	1	1	1	1	100	
		1пр2-15.12.14 (Б15)	—	2	—	2	—	2	2	2	2	75	
ПР-19	1.138-10 вып. 1	1пр38-18.12.22у(БУ18)	—	2	—	2	—	2	2	2	2	125	
		1пр2-15.12.14 (Б15)	—	6	—	6	—	6	6	6	6	75	
ПР-20	1.138-10 вып. 1.	1пр38-18.12.22у(БУ18)	6	4	6	4	6	4	10	10	10	125	
		1пр2-15.12.22у(Б15)	6	4	6	4	6	4	10	10	10	75	

Марка	Обозначения	Наименование по ГОСТ'у	Количество штук при „а" d=380 1эт	d=380 2эт	d=510 1эт	d=510 2эт	d=640 1эт	d=640 2эт	Всего d=380	Всего d=510	Всего d=640	Масса ед. кг.	Примечание
ПР-21	1.138-10. вып. 1	1пр38-27.25.22у(БУ27)	1	—	1	—	1	—	1	1	1	375	
		1пр3-24.12.14 (Б24)	2	—	2	—	2	—	2	2	2	100	
ПР-22	1.225-2 вып 5	П40-38п; А-III (П36)	1	—	1	—	1	—	1	1	1	430	
	1.138-10 вып. 1	1пр4-33.12.22 (Б33)	3	—	3	—	3	—	3	3	3	225	
ПР-23	1.138-10. вып. 1	1пр38-18.12.22у(БУ18)	—	8	—	8	—	8	8	8	8	125	
		1пр2-16.12.14 (Б16)	—	32	—	32	—	32	32	32	32	75	
ПР-24	1.225-2 вып. 5	П40-28п; А-III (П28)	2	—	2	—	2	—	2	2	2	250	
	1.138-10. вып. 1	1пр38-29.25.22у(БУ29)	2	—	2	—	2	—	2	2	2	400	
		1пр4-28.12.14 (Б28)	—	—	2	—	4	—	—	2	4	125	
П60	1.225-2 вып. 5	П40-60п; А-III (П60)	4	—	4	—	6	—	4	4	6	1500	
ОП6-4	1.225-2 вып. 5	ОП6-4; А-III	8	—	8	—	8	—	8	8	8	140	

Спецификация ж.б изделий для пиш и кирпичных перегородок

Марка	Обозначение	Наименование по ГОСТ'у	Кол-во шт 1эт	2эт	Всего	Масса ед. кг.	Примечание
БУ24	1.138-10, вып. 1	1пр38-24.25.22у	1	2	3	325	
БУ18	1.138-10, вып. 1	1пр38-18.12.22у	2	6	8	125	
БУ15	1.138-10, вып. 1	1пр38-15.12.22у	2	6	8	100	
БУ12	1.138-10, вып. 1	1пр38-12.12.22у	1	—	1	75	
Б24	1.138-10 вып. 1	1пр3-24.12.14	—	1	1	100	
Б16	1.138-10 вып. 1	1пр2-16.12.14	6	5	11	75	
Б15	1.138-10 вып 1	1пр2-15.12.14	10	2	12	75	
Б12	1.138-10 вып. 1	1пр1-12.12.6	15	7	22	25	
Б10	1.138-10 вып 1	1пр1-10.12.6	6	1	7	25	

Инв. № подл. | Подпись и дата | Взам. инв. №
4-3161-25

Привязан:

Инв. №

Н. контр.	Горохов	
Рук. маст.	Ходжибеков	
Гл. конс.	Кашкин	
ГАП	Горохов	
РИП	Румянцева	
Рук. гр.	Зеликина	
Ст. инж.	Бородкина	

Т.п. 214-1-267 83 АС

Детские ясли-сад на 140 мест

Стадия	Лист	Листов
Р	23	

Спецификация ж.б изделий к ведомости перемычек

ЦНИИЭП

Альбом I

Типовой проект 214-1-267.83

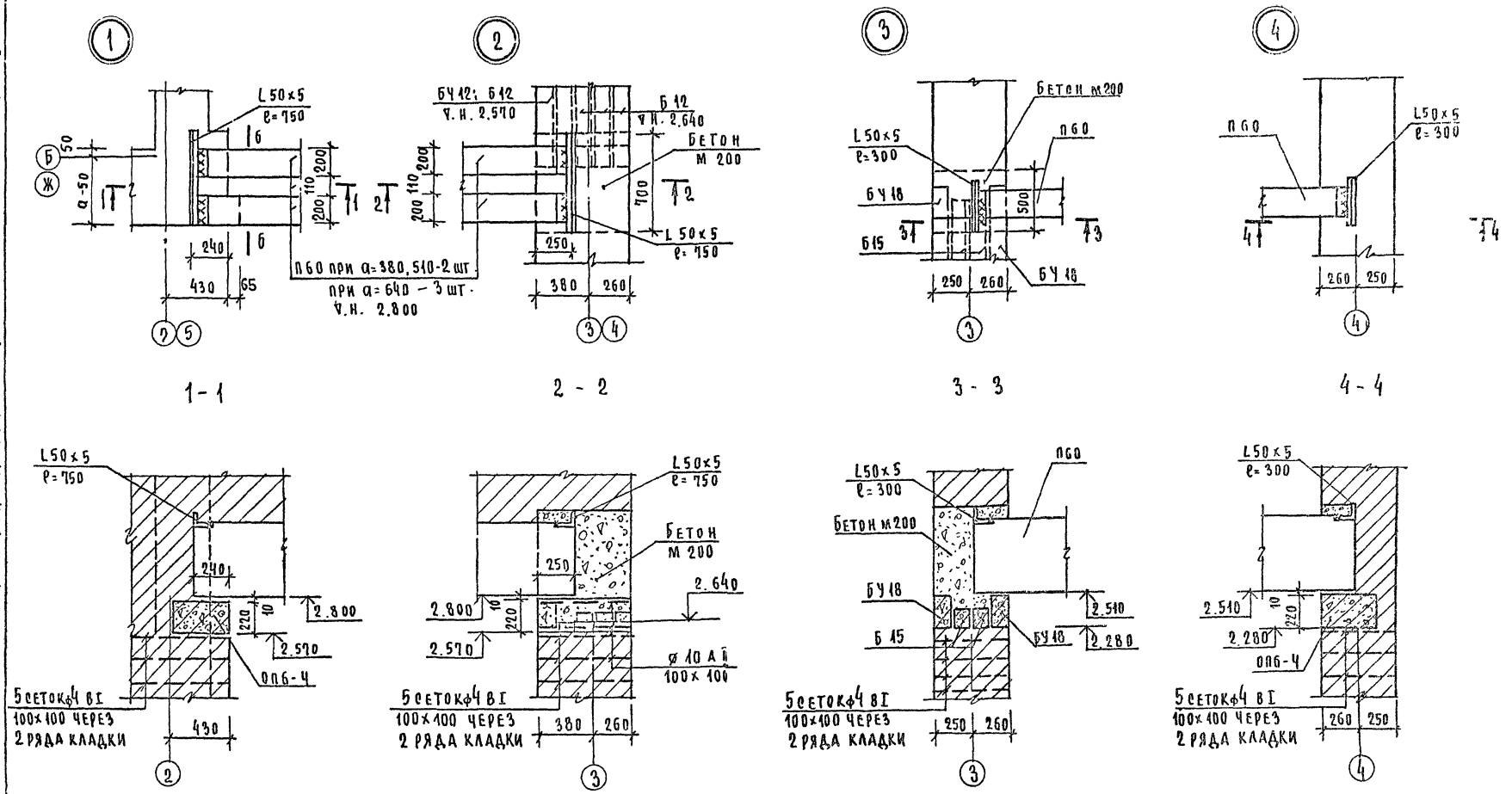

1-1

2-2

3-3

4-4

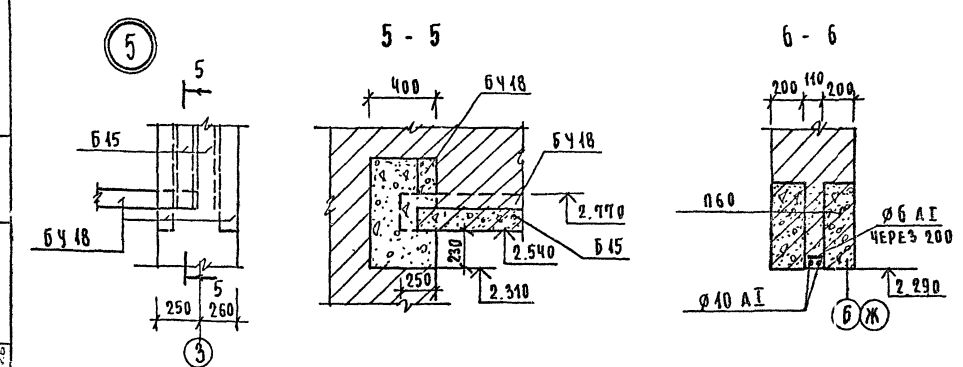

5-5

6-6

1. Укладку прогонов и перемычек производить на слой свежеуложенного раствора.
2. Сварку металлических элементов производить сразу после установки прогонов в проектное положение электродами типа Э-42 (hшва = 5 мм)
3. После сварки все металлические детали покрыть цементным раствором
4. Расход материалов по узлам L50×5 = 13,5 кг; ø10 АII = 15 кг; ø4 ВI = 19 кг. Бетон М 200 – 1,9 м³ ø6 АI = 1,5 кг.

Т.П. 214-1-267.83					Ас
Н. контр.	Румянцева				
Рук. маст.	Ходжибеков		Детские ясли-сад на 140 мест	Стадия	Лист	Листов
Гл. конст.	Кашкин			Р	24	
Гап	Горохов					
Гип	Румянцева		Узлы перемычек 1÷5	ЦНИИЭП		
Рук. гр.	Зеликина			Гражданселькстрой		
Ст. инж.	Бородкина					

Привязан

Инв. №

Инв. № подл. 4-31 | Подпись и дата | Взам. инв. №

20174-01

Альбом I

Типовой проект 214-1-267.83

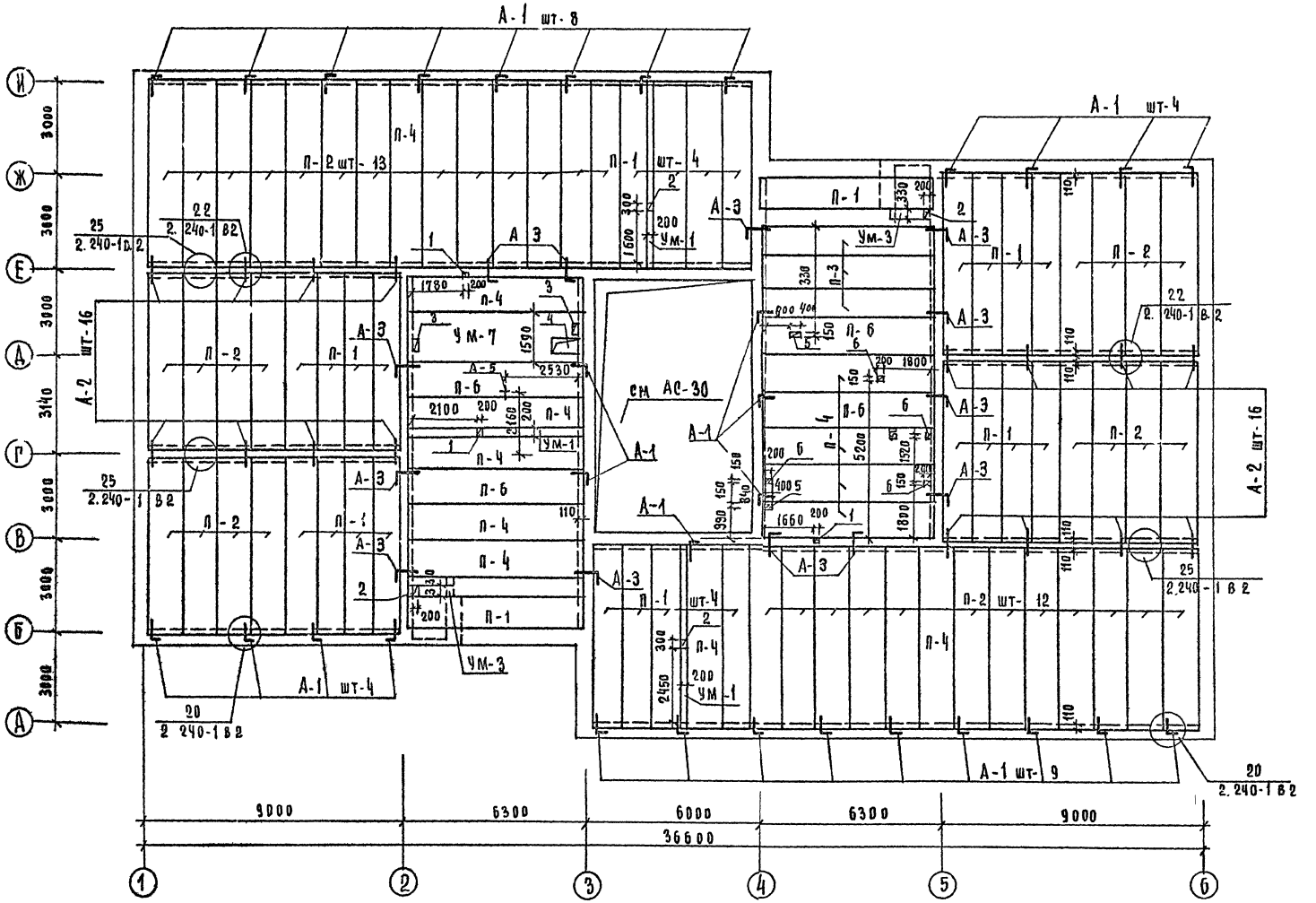

Экспликация отверстий

Тип отв	Размеры мм В	Размеры мм Н	Отм низа	Назначение
1	200	200		ОВ, ВК
2	200	300		ВК, ОВ
3	200	400		ВК
4	1100	470		ОВ
5	400	150		ВК

Продолжение				
6	200	150		ВК

Привязан

Инв №

Н.контр	Горохов	
Рук.маст	Ходжибеков	
Гл.конс	Кашкин	
ГАП	Горохов	
РИП	Румянцева	
Рук.гр.	Зеликина	
Ст.инж	Гришина	

Т.п. 214-1-267.83 АС

Детские ясли-сад на 140 мест

План перекрытия

Стадия	Лист	Листо
Р	25	

ЦНИИЭП гражданрельстро

Согласовано

Гип ВК	Жолдакин
Гип ОВ	Кейлина

Н. вн. подл. 4-3164-27 | Подпись и дата | Взам. инв. №

Типовой проект 214-1-267.83

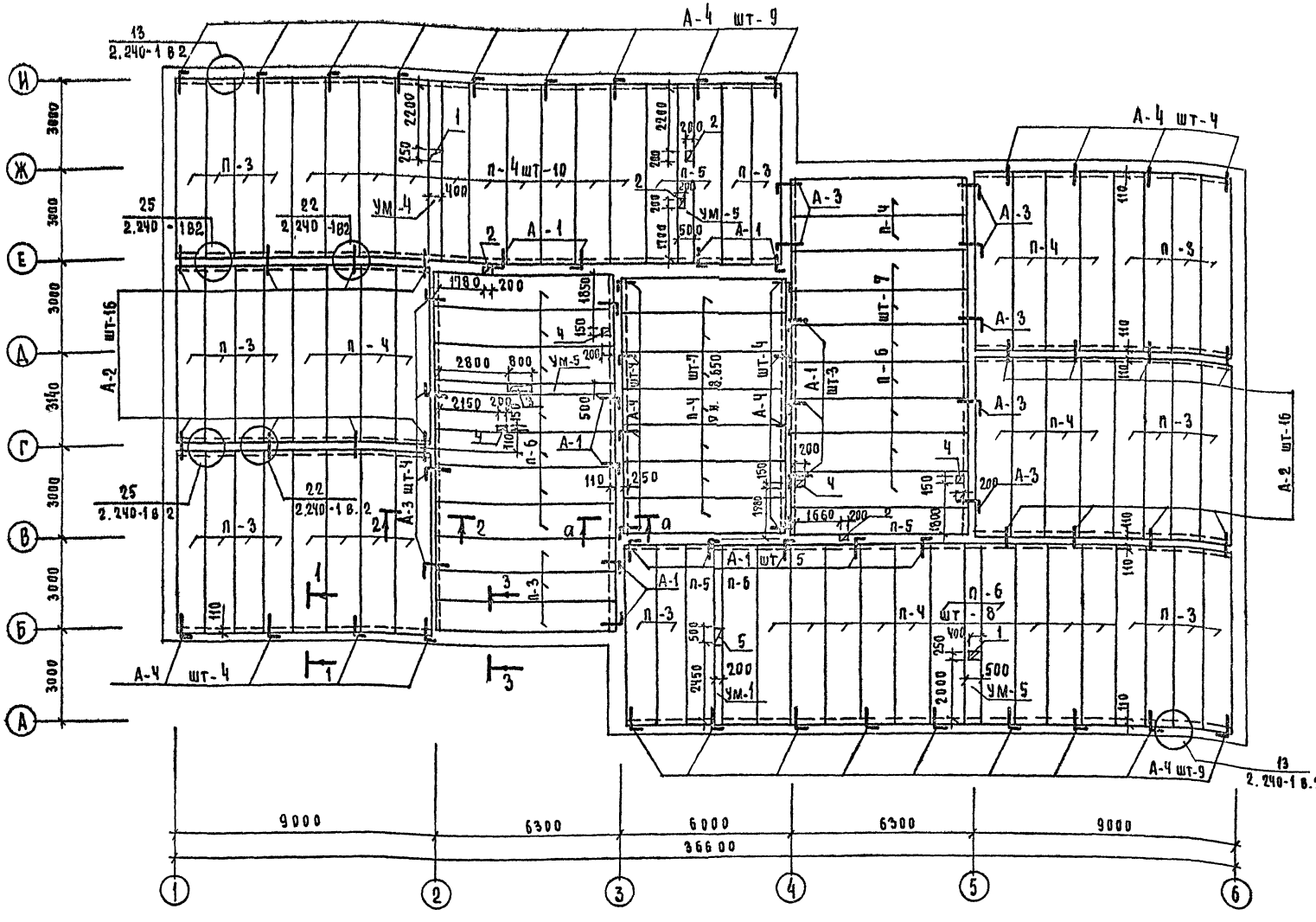

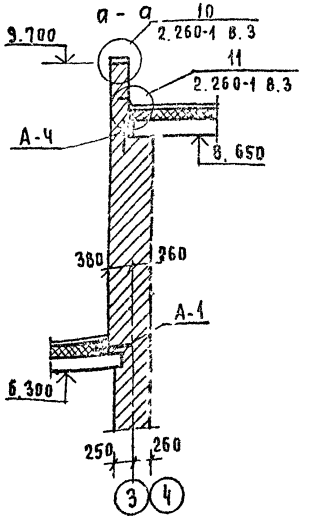

Экспликация отверстий

Тип отв	Размеры мм б	Размеры мм н	Отм низа	Назначение
1	400	250		ОВ
2	200	200		ОВ; ВК
3	800	400		ОВ
4	200	150		ВК
5	200	500		ОВ

1 Основные примечания даны на АС-28
2 Спецификация панелей покрытия дана на АС-28
3. Армирование монолитных участков АС-27.
4. Отм. низа плит 6.300 кроме оговоренных.

Н. контр	Рчмрчцева		
Рук. маст	Ходжибеков		
Гл. конст	Кашкин		
ГАП	Горохов		
ГИП	Рчмянцева		
Рук. гр	Зеликина		
Ст. инж	Гришина		

Т. П. 214-1-267.83 АС

Детские ясли-сад на 140 мест

План покрытия.

Стадия	Лист	Листов
Р	26	

ЦНИИЭП гражданселькстрой

Привязан

Инв №

Согласовано: ГИП ВК Молодкин; ГИП ОВ Кейлина

Инв № подл. 4-3/84-28 | Подпись и дата | Взам. инв №

20174-01

Альбом I

Типовой проект 214-1-267.83

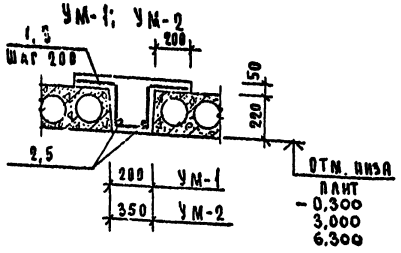

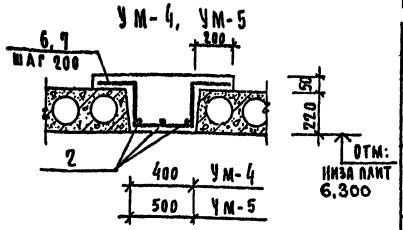

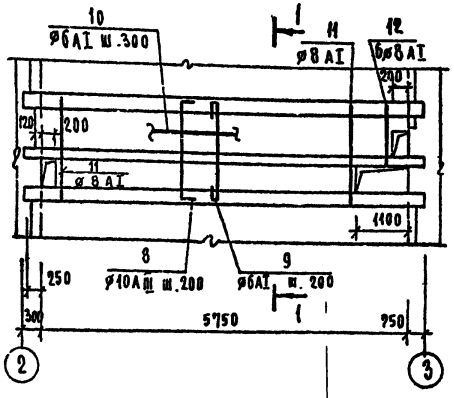

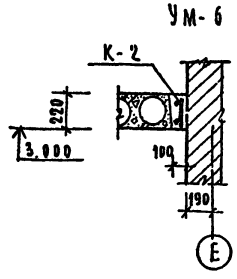

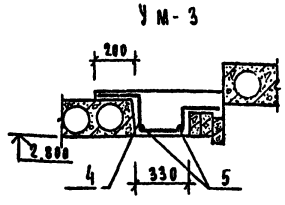

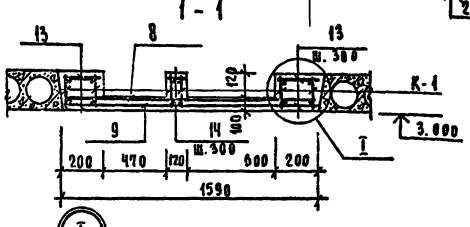

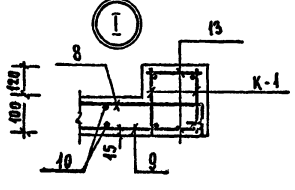

Ведомость деталей

Поз	Эскиз
1	200 200 220 220 180
3	200 200 220 220 280
4	200 200 220 140 310
6	200 200 220 220 380
7	200 200 220 220 480
8	1560 85 85
9	1560

Ведомость расхода стали на элемент кг

Марка элемента	Сталь арматурная по ГОСТ 5781-82				Всего
	6AI	8AI	10AIII		
УМ 1	2,7		19,6		22.3
УМ-2	2,7		21.5		24.2
УМ-3	0.4		4.0		4.4
УМ-4	4.0		23.4		27.4
УМ-5	4.0		25,3		29.3
УМ-6					—
УМ-7	26.7	3.3	23.6		53,6

Спецификация монолитных ж.б. конструкций

Формат	Зона	Поз.	Обозначение	Наименование	Кол.	Примеч.
			Монолитный участок УМ-1		4	
		1	ГОСТ 5781-82	ø10AIII ℓ=1020	31	
		2	"	ø6AI ℓ=5980	2	
				Бетон М 200 м³	0,38	
			Монолитный участок УМ 2		1	
		3	ГОСТ 5781-82	ø10AIII ℓ=1120	31	
		2	"	ø6AI ℓ=5980	2	
				Бетон М 200 м³	0,52	
			Монолитный участок УМ-3		2	
		4	ГОСТ 5781-82	ø10AIII ℓ=1070	6	
		5	"	ø6AI ℓ=980	2	
				Бетон М 200 м³	0,03	
			Монолитный участок УМ-4		1	
		6	ГОСТ 5781-82	ø10AIII ℓ=1220	31	
		2	"	ø6AI ℓ=5980	3	
				Бетон М 200 м³	0,65	
			Монолитный участок УМ-5		4	
		7	ГОСТ 5781-82	ø10AIII ℓ=1320	31	
		2	"	ø6AI ℓ=5980	3	
				Бетон М 200 м³	0,78	
			Монолитный участок УМ-6		1	
			АС-29	Каркас К-2	1	
				Бетон М 200 м³	0,13	
			Монолитный участок УМ-7		1	
		8	ГОСТ 5781-82	ø10AIII ℓ=1730	22	
		9	"	ø6AI ℓ=1640	22	
		10	"	ø6AI Σℓ=65000		
		11/12	"	ø8AI ℓ=1550 / ℓ=880	2/6	
		13/14	"	ø6AI ℓ=180 / ℓ=100	84/42	
			АС-29	Каркас К-1	6	
				Бетон М 200 м³	1,26	

1. Данный лист см. совместно с АС-25, АС-26
2. В пределах отверстия стержни разрезать по месту и отогнуть в тело плиты.
3. Защитный слой бетона рабочей арматуры принят 15 мм.

Т.п. 214-1-267-83 АС

Н.контр.	Румянцева		
Рук.маст	Хоржибеков		
Гл.конст	Кашкин		
ГАП	Горохов		
ГИП	Румянцева		
Рук.гр.	Зеликина		
Ст.инж	Гришина		

Привязан

Инв №

Детские ясли-сад на 140 мест.

Монолитные участки УМ-1 ÷ УМ-7

Стадия	Лист	Листов
Р	27	

ЦНИИЭП гражданскаго

Инв.№ 4-3164-29 | Подпись и дата | Взам.инв.№

20174-01

Альбом

Типовой проект 214-1-267.83.

1-1

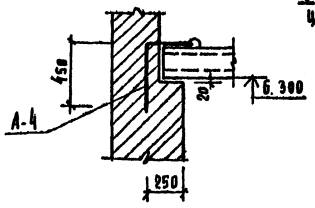

2-2

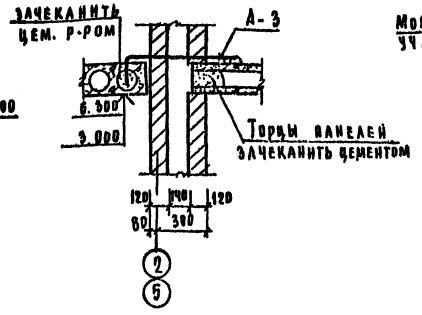

3-3

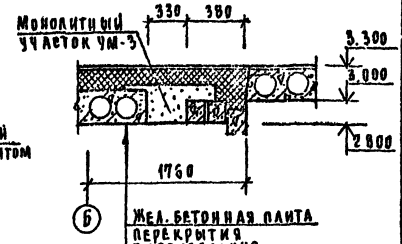

Жел. бетонная плита
Перекрытия
Пароизоляция
Минераловатные плиты γ=100
δ=200 см.
Пароизоляция
Конструкция пола 80мм

Отверстие в плитах шириной до 150 мм

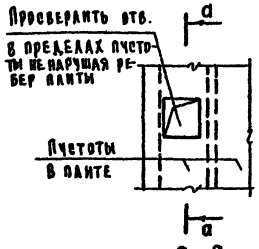

а-а

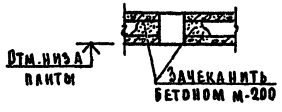

Крепление венткоробов к плитам

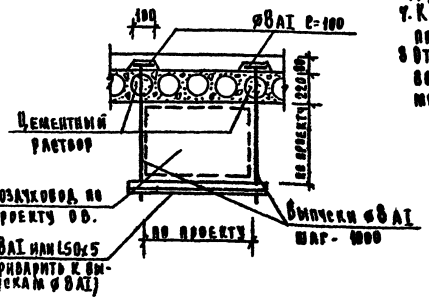

1. Настоящий лист смотреть совместно с АС-25, 26, 27
2. Монтаж панелей перекрытий и покрытий вести в соответствии с указаниями серии 2.240-1 в 2, 2.260-1 в. 3
3. Панели перекрытий и покрытий укладывать на слой свежеуложенного цементного раствора м 100. Швы между панелями тщательно очистить от мусора и замонолитить бетоном м 200. До замоноличивания швов заложить анкера для подвески воздуховодов.
4. Торцы железобетонных панелей с круглыми пустотами, соприкасающиеся с вентиляционными каналами во внутренних стенах, зачеканить цементным раствором.
5. Сварку анкеров для крепления панелей перекрытий и покрытий производить внатяг электродом типа 9-42 (hш=6 мм)
Антикоррозийную защиту металлических элементов производить согласно СНиП III 23-76.
6. Устройство полов и кровли разрешается только после укладки труб электропроводки, слаботочных устройств, установки подвесок.
7. Кладку стен вышележащего этажа разрешается возводит только после окончания монтажа и анкеровки панелей.
8. Отверстия для пропуска стояков отопления канализационных и водопроводных диаметром до 150 мм сверлить по месту, только в местах. пустот без нарушения ребер плит.

Спецификация элементов на листы АС-25, 26

Марка поз.	Обозначение	Наименование	Кол	Масса ед, кг	Примечание
П-1	1.141-1 в. 59	ПК60.10-4АIVт	26	1725	
П-2	"	ПК60.12-4АIVт	41	2100	
П-3	"	ПК60.10-6АIVт	3	1725	
П-4	"	ПК60.12-6АIVт	12	2100	
П-5	"	ПК60.10-8АIVт	–	1725	
П-6	"	ПК60.12-8АIVт	4	2100	
Ум-1	Лист АС-27	Ум-1	3		
Ум-3	"	Ум-3	2		
Ум-7	"	Ум-7	1		
А-1	Лист АС-29	А-1	31	0,54	
А-2	"	А-2	32	0.41	
А-3	"	А-3	13	0.66	
А-5	"	А-5	1	5,25	
	Элементы покрытия				
П-3	1.141-1 в. 59	ПК60.10-6АIVт	31	1725	
П-4	"	ПК60.12-6АIVт	43	2100	
П-5	"	ПК60.10-8АIVт	4	1725	
П-6	"	ПК60.12-8АIVт	17	2100	
Ум-1	Лист АС-27	Ум-1	1		
Ум-4	"	Ум-4	1		
Ум-5	"	Ум-5	3		
А-1	Лист АС-29	А-1	17	0.54	
А-2	"	А-2	32	0.41	
А-3	"	А-3	11	0.66	
А-4	"	А-4	34	0.69	
	Крепление венткоробов к плитам				
	Гост 5781-82	ø8AI l=170,7 м	–	67,4	

Т.п. 214-1-267.83					АС
Детские ясли-сад на 140 мест			Стадия	Лист	Листов
			Р	28	
Спецификация элементов покрытия и перекрытия сечения.			ЦНИИЭП гражданскельстрой		
Привязан					
Инв №					
Рук. маст.	Хоружевская				
Гл. конст.	Кашкин				
Гл.	Горохов				
Рип	Румянцева				
Рук. гр.	Зеликина				
Ст. инж.	Гришина				

20174-01

Типовой проект 214-1-264.83 Альбом I

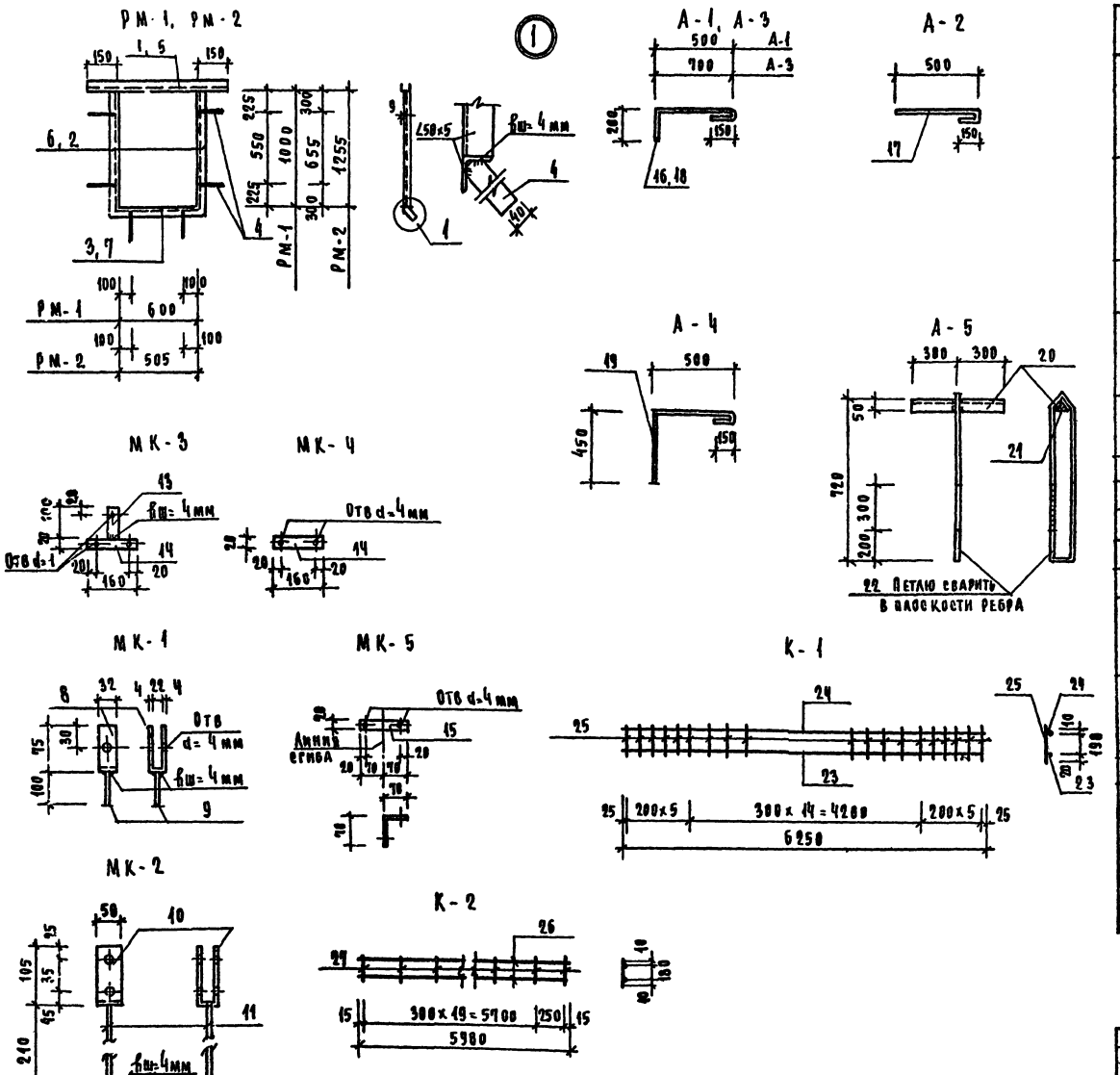

1. Материал металлических конструкций - сталь ВСт3кп2 по ГОСТ 380-80
2. Сварку производить электродами типа Э-42 по ГОСТ 9467-75.

Спецификация металла на одно изделие

Марка	№ поз	Сечение	Длина мм.	Кол шт.	Общая длина м	Масса в кг. 1 поз	Масса в кг. всех	Масса в кг. Марки	Примеч.
РМ-1	1	[14	900	1	0.90	11.1	11.1	22.8	
	2	∠50×5	1050	2	2.10	4.0	8.0		
	3	∠50×5	700	1	0.70	2.6	2.6		
	4	-40×4	150	6	0.90	0.19	1,1		
РМ-2	5	[14	305	1	0.81	10.0	10.0	23.8	
	6	∠63×4	1318	2	2.64	5.1	10 2		
	7	∠63×4	631	1	0.63	2,5	2,5		
	4	-40×4	150	6	0.90	0.19	1,1		
МК-1	8	-32×4	172	1	0.17	0.17	0.17	0,26	
	9	⌀12AI	100	1	0.10	0.09	0.09		
МК-2	10	-50×4	232	1	0,23	0.36	0.36	1,78	
	11	⌀20AI	210	1	0.21	0.52	0.52		
	12	-120×8	120	1	0.12	0.90	0.90		
МК-3	13	-20×4	100	1	0.10	0.06	0,06	0.16	
	14	-20×4	160	1	0.16	0.10	0.10		
МК-4	14	-20×4	160	1	0.16	0.10	0.10	0.10	
МК-5	15	-20×4	140	1	0.14	0.09	0.09	0.09	
А-1	16	⌀10AI	870	1	0.87	0.54	0,54	0.54	
А-2	17	⌀10AI	670	1	0.67	0.41	0.41	0.41	
А-4	19	⌀10AI	1120	1	1.12	0.69	0.69	0.69	
А-5	20	∠63×6	600	1	0.60	3.43	3.43	5,25	
	21	-50×4	50	1	0.05	0.08	0.08		
	22	⌀12AI	1960	1	1.96	1.74	1.74		
А-3	18	⌀10AI	1070	1	1.07	0.66	0.66	0.66	
К-1	23	⌀18AIII	6250	1	6.25	12,50	12,50	18.61	
	24	⌀10AI	6250	1	6.250	3.86	3.86		
	25	⌀8AI	220	25	5,50	0.09	2.25		
К-2	26	⌀12AI	5980	2	12,0	5,3	10.6	11.5	
	27	⌀6AI	200	21	4.2	0.04	0.9		

Т.п. 214-1-267.83 АС

Н.контр	Русланцева		
Рук.маст	Ходжибеков		
Гл.конст	Кашкин		
ГАП	Горохов		
СИП	Румянцева		
Рук.гр	Зеликина		
Ст.инж	Гришина		

Привязан

Инв №

Детские ясли-сад на 140 мест

Металлические изделия.

Стадия	Лист	Листов
Р	29	

ЦНИИЭП гражданселькстрой

Инв № подл. | Подпись и дата | Взам. инв №

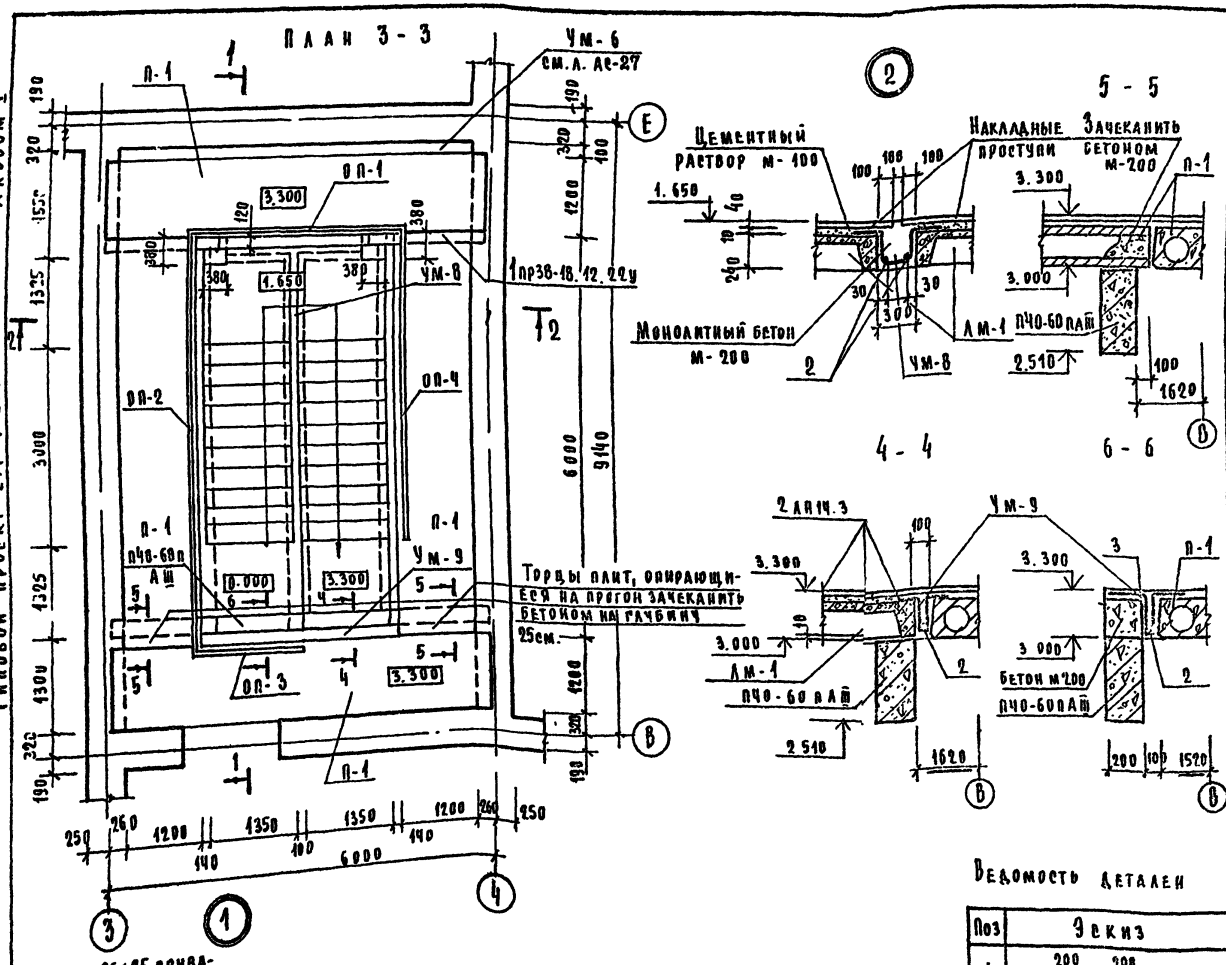

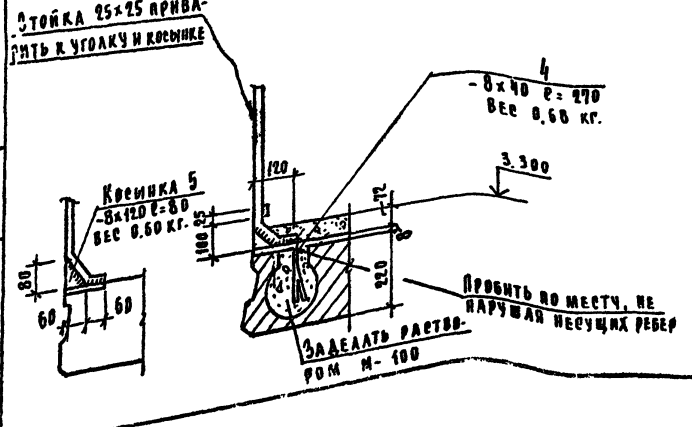

Марка	Обозначения	Наименование по ГОСТ'у	Кол	Масса ед. кг	Примечание
	Железобетонные изделия				
ЛМ-1	Серия 1.020-1 вып 7-1	ЛМ 57. 14.17	2	2260	
1ЛН 13.3	—"—	1 ЛН. 13.3	22	49	
2ЛН 14.3	—"—	2 ЛН. 14.3	9	46	
ПЧО-60п АIII	Серия 1.225-2 вып.5	ПЧО-60 п АIII	1	1500	
	Серия 1.138-10. вып.1	1пр38-18.12.22у	2	125	
П-1	Серия 1.141-1 вып.59	ПК 60.12-4 АIVT	4	2700	
	Металлические изделия.				
ОЛ-33Д-1	Серия 1.020-1. вып.8-1	ОЛ-33Д-1	4	61.93	
ОВПЛ-33Д	—"—	ОВПЛ-33Д-1	3	23.18	
ОП-1	См. Альбом I л АС-34	ОП-1	1	82,22	
ОП-2	—"—	ОП-2	1	151,43	
ОП-3	—"—	ОП-3	1	36,51	
ОП-4	—"—	ОП-4	1	127,2	
ЗД-1	Закладные детали		29	1.28	
	Бетон		м³	0,13	

Спецификация монолитных железобетонных конструкций

Формат	Зона	Поз	Обозначение	Наименование	Кол	Примеч.
			Монолитный участок Ум-8		1	
		1	ГОСТ 5781-82	⌀10 АIII; ℓ=1120	7	
		2	—"—	⌀6 АI ℓ=1300	2	
				Бетон М-200 м³	0,1	
			Монолитный участок Ум-9		1	
		3	ГОСТ 5781-82	⌀10 АIII; ℓ=920	7	
		2	—"—	⌀6 АI; ℓ=2750	1	
				Бетон М-200 м³	0,03	
			Закладная деталь ЗД-1		29	
		4	ГОСТ 103-75	-8×40; ℓ=210	1	
		5	—"—	-8×120; ℓ=80	1	

Ведомость деталей

Поз	Эскиз
1	200 240 280 200 240
3	200 240 80 200 240

Ведомость расхода стали на элемент кг.

Марка элемента	Сталь арматурная по ГОСТ 5781-82			Всего кг
	6 АI	10 АIII		
Ум-8	0,58	4.84		5.42
Ум-9	0.61	3.97		4.58
ЗД-1	Гост 103-75			1.28

1. Все элементы ограждения ОП-1÷ОП-4 сваривают между собой в угловых точках.
2. Разрезы 1-1, 2-2 см. на л. АС31

Т.П. 214-1-267.83 АС

Детские ясли-сад на 140 мест

Стадия	Лист	Листов
Р	30	

Лестница №1 План 3-3. Узлы

Цинизп гражданскельстрой

Привязан

Инв №

Н. контр	Горохов	
Рук. мас	Ходжибеков	
Гл. конс	Кашкин	
Гал	Горохов	
Гип	Румянцева	
Рук. гр.	Зеликина	

20174-01

Подпись и дата | Взам. инв. №

Альбом I

Типовой проект 214-1-267.83

1 - 1

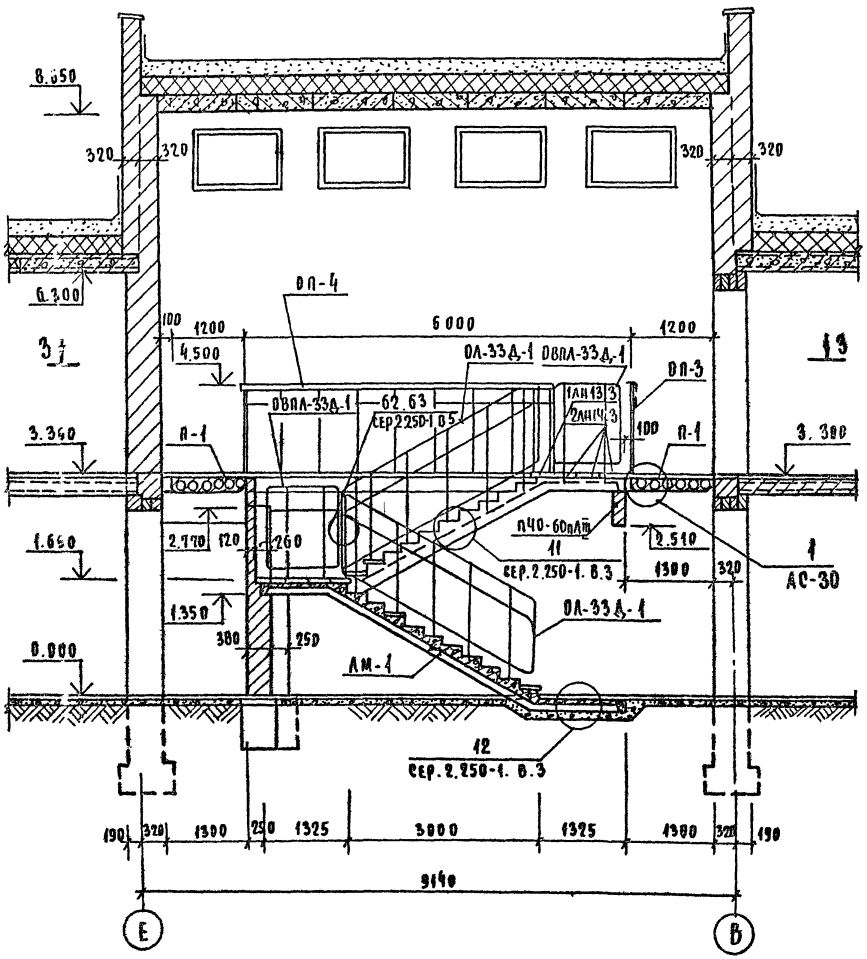

2 - 2

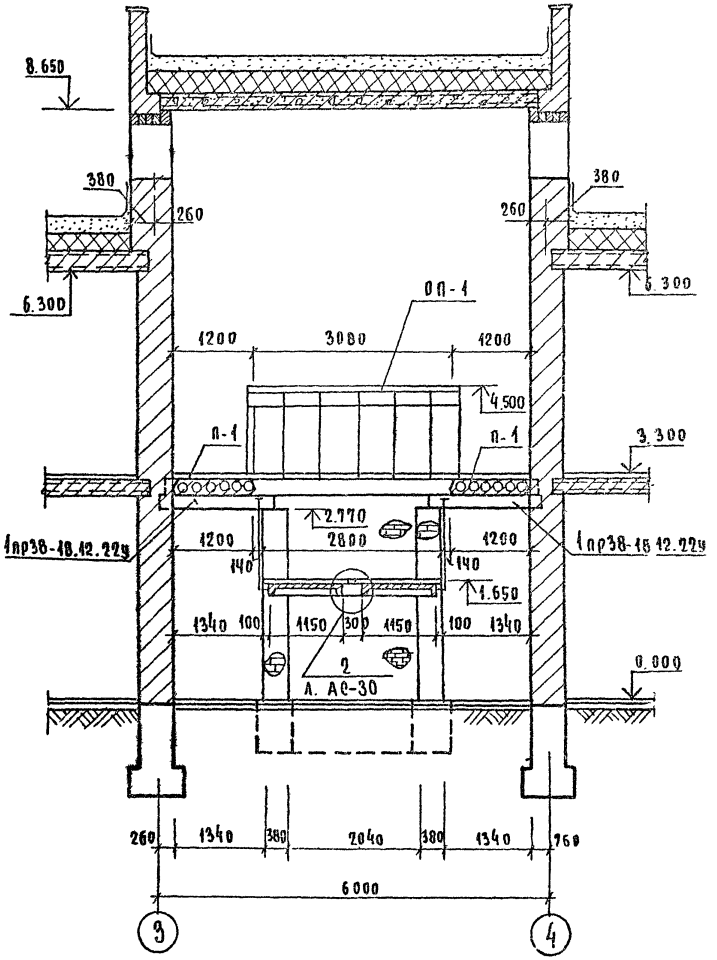

Настоящий чертеж смотреть совместно с АС-30

Н. контр	Горохов			Т.П. 214-1-267 83	АС
Рук. маст	Ходжибеков				
Гл. конст	Кашкин			Детские ясли-сад на 140 мест	Стадия Р / Лист 31 / Листов
Гап	Горохов				
Гип	Румянцева			Лестница №1 Разрезы 1-1; 2-2	ЦНИИЭП гражданселькстрой
Рук. гр.	Зеликина				

Привязан

Инв №

Инв № подл. | Подпись и дата | Взам. инв. №

4-3/64-33

20174-01

Альбом I

Типовой проект 214-1-267.83

Лестница №2, крыльцо №4.

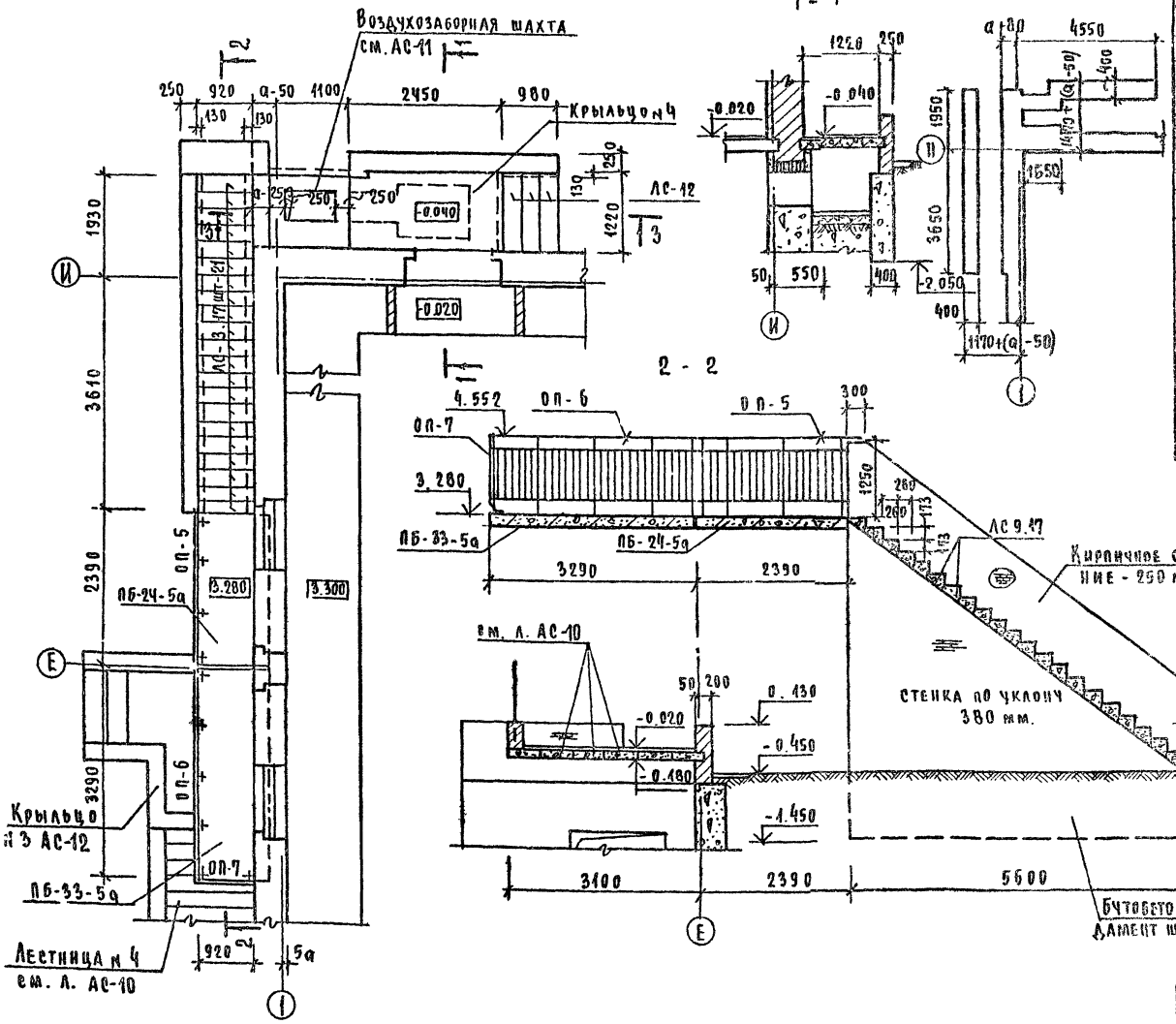

Спецификация изделий на листы АС-12,32,35,33

Марка поз	Обозначение	Наименование	Кол	Масса ед. кг	Примеч
АС 9.17	1.055.1-1	АС 9.17	42	100	
АС 12	"	АС 12	24	135	
ОВП-30Д-1	1.256-1	ОВП-30Д-1	1	29.09	
ОП-5	Лист АС-35	ОП-5	2	63.22	
ОП-6	"	ОП-6	2	81.90	
ОП-7	"	ОП-7	2	25.10	
К3	ГОСТ 17608-81	К3	198	10.3	
ПБ-24-5а	1.137-3 в 1	ПБ-24-5а	2	813	при а-
ПБ-33-5а	"	ПБ-33-5а	2	1192	380,510
ПБ-24-6а	1.137-3 в 1	ПБ-24-6а	2	953	при а-
ПБ-33-6а	"	ПБ-33-6а	2	1345	640

1. Данный лист см совместно с АС-12,13,14.

Привязан

Инв

Н.контр	Ручинцева	
Рук.мас	Кожушбеков	
Гл.конс	Канкин	
ГАП	Горохов	
ГИП	Ручинцева	
Рук.гр	Зеникина	
Ст.инж.	Грищина	

Т.п. 214-1-267.83 АС

Детские ясли-сад на 140 мест.

Стадия	Лист	Листов
Р	32	

Лестница №2 Крыльцо №4.

ЦНИИЭП гражданселькстрой

Инв.№ подл. | Подпись и дата | Взам. инв.№

20174-01

Типовой проект 214-1-267.83 Альбом I

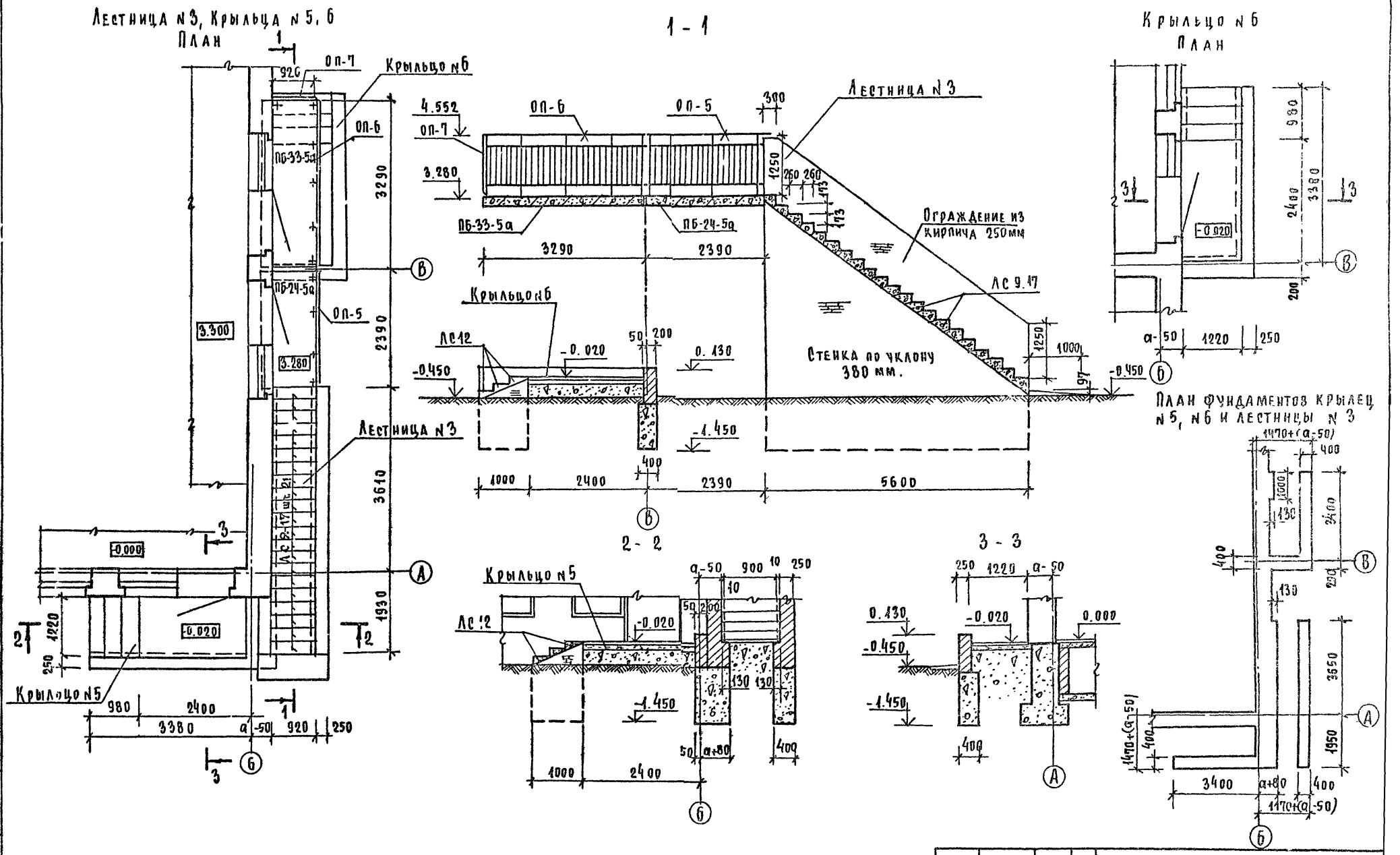

1. Данный лист см. совместно с АС-13,32

Т.П. 214-1-267.83				АС
Н. контр	Румянцева			
Рук. маст	Ходжибеков			
Гл. конст	Кашкин			
Гап	Горохов			
Гип	Румянцева			
Рук. гр	Зеликина			
Ст. инж	Гришина			

Привязан

Инв №

Детские ясли-сад на 140 мест.

Лестница N3, Крыльца N5, N6.

Стадия	Лист	Листов
Г	33	

ЦНИИЭП гражданскельстроя

20174-01

Инв. № подл. 4-3164-35 | Подпись и дата | Взам. инв.

Альбом I

Типовой проект 214-1-267.83

ОП-1; ОП-4

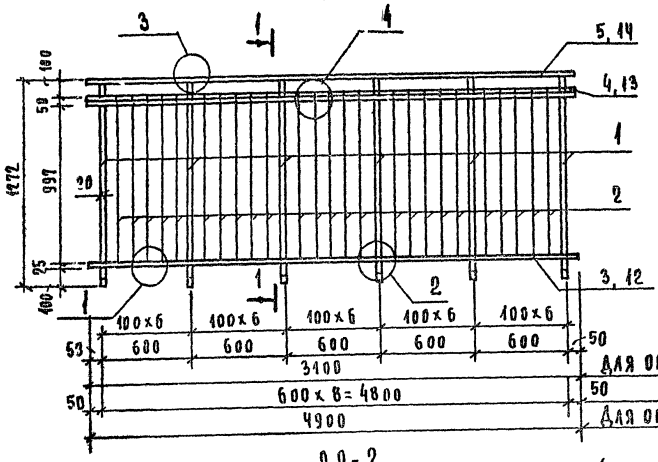

ОП-3

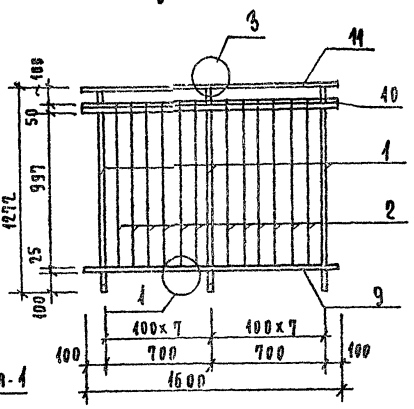

ОП-2

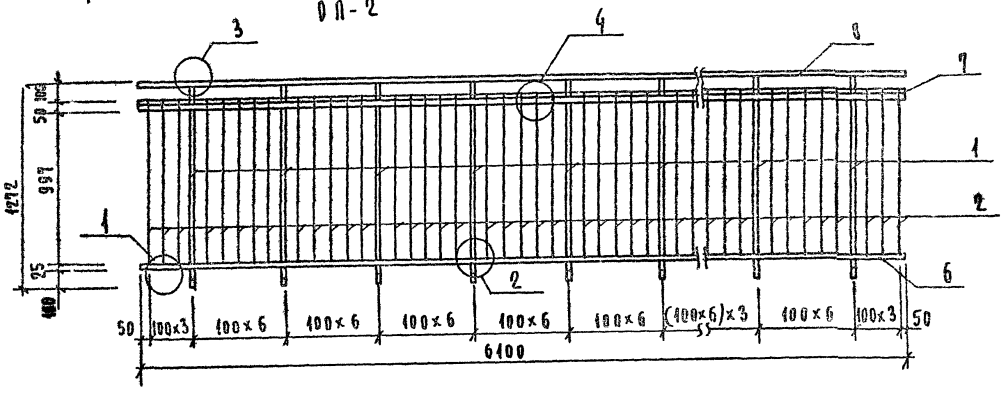

1-1

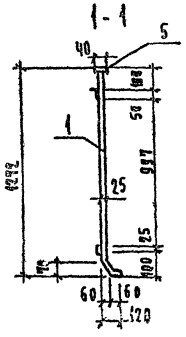

①

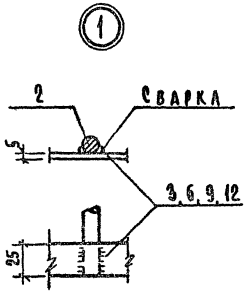

②

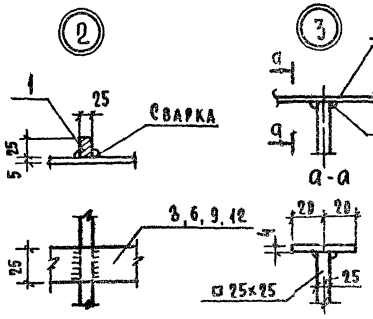

③

④

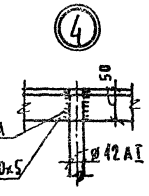

Спецификация металла на одно изделие

Марка	№ поз	Сечение	Длина мм	Кол шт	Общая длина м	Масса кг: 1 поз	Масса кг: всех	Марки	Примечание
ОП-1	1	□25×25	1346	6	8,08	6,64	39,84	82,22	ГОСТ 2591-71
	2	ø12 A-I	1072	25	26,80	0,95	23,75		ГОСТ 5781-82
	3	-25×5	3100	1	3,10	3,04	3,04		ГОСТ 103-76
	4	∠50×50×5	3100	1	3,10	11,69	11,69		ГОСТ 8509-72
	5	-40×4	3100	1	3,10	3,90	3,90		ГОСТ 103-76
ОП-2	1	□25×25	1346	10	13,46	6,64	66,40	151,43	ГОСТ 2591-71
	2	ø12 A-I	1072	51	54,67	0,95	48,55		ГОСТ 5781-82
	6	-25×5	6100	1	6,10	5,79	5,79		ГОСТ 103-76
	7	∠50×50×5	6100	1	6,10	23,0	23,0		ГОСТ 8509-72
	8	-40×4	6100	1	6,10	7,69	7,69		ГОСТ 103-76
ОП-3	1	□25×25	1346	3	4,04	6,64	19,92	36,51	ГОСТ 2591-71
	2	ø12 A-I	1072	12	12,86	0,95	11,40		ГОСТ 5781-82
	9	-25×5	1600	1	1,60	1,57	1,57		ГОСТ 103-76
	10	∠50×50×5	1600	1	1,60	6,03	1,60		ГОСТ 8509-72
	11	-40×4	1600	1	1,60	2,02	2,02		ГОСТ 103-76
ОП-4	1	□25×25	1346	9	12,11	6,64	59,76	127,2	ГОСТ 2591-71
	2	ø12 A-I	1072	40	42,88	0,95	38,00		ГОСТ 5781-82
	12	-25×5	4900	1	4,90	4,80	4,80		ГОСТ 103-76
	13	∠50×50×5	4900	1	4,90	18,47	18,47		ГОСТ 8509-72
	14	-40×4	4900	1	4,90	6,47	6,47		ГОСТ 103-76

1. Сварку монтажных узлов производить электродами Э-42, $h_{шв}$ = 5 мм
2. Все элементы ограждения огрунтовать и окрасить масляной краской за один раз.
3. На ограждение одеть поливинилхлоридный поручень типа II по ГОСТ 19111-78
4. Ограждения разработаны применительно к типовому проекту серии ИИ-03-03 Альбом 71-64.

Привязан

Инв. №

Н. контр	Горохов	
Рук. мас	Ходжибеков	
Гл. конс	Кашкин	
РАП	Горохов	
ГИП	Румянцев	
Учк. гр.	Земнина	

Т.П 214-1-267.83 АС

Детские ясли-сад на 140 мест

Ограждения лестничной площадки ОП-1÷ОП-4.

Стадия	Лист	Листов
Р	34	

ЦИИЭП гражданселькстрой

Инв. № подл. | Подпись и дата | Взам. инв. №

20174-01

ОП-5

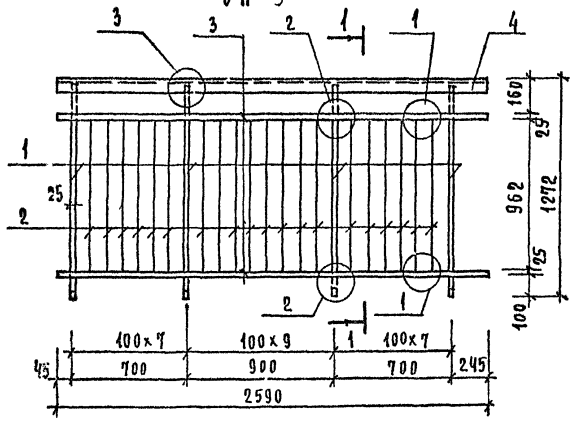

ОП-7

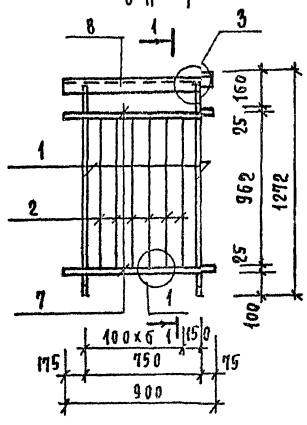

ОП-6

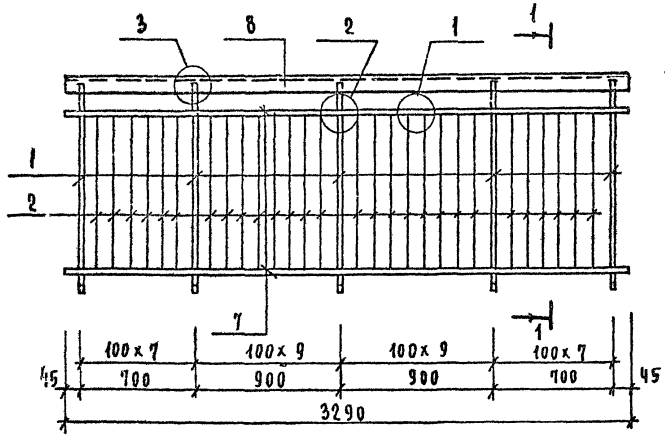

1-1

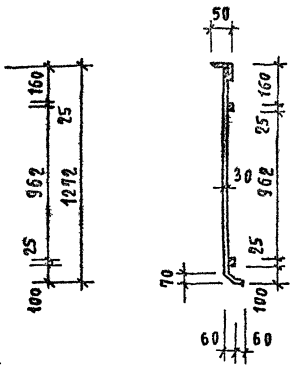

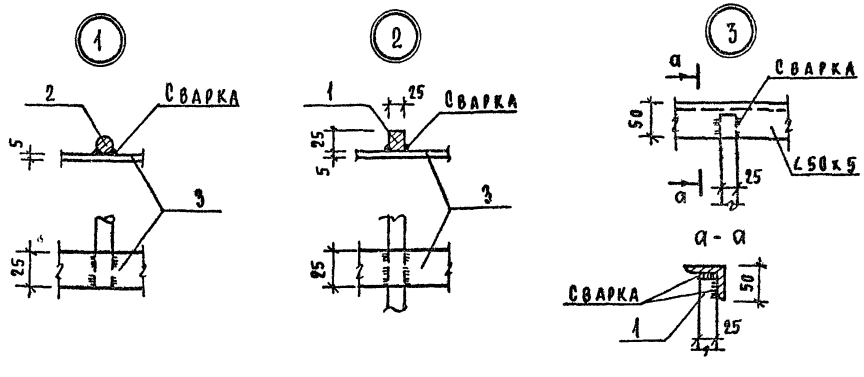

Спецификация металла на одно изделие.

Марка	№ поз	Сечение	Длина мм	Кол шт.	Общая длина м	Масса кг. 1 поз	Масса кг. Всех	Масса кг. Марки	Примеч
ОП-5	1	□25х25	1346	4	5,38	6.60	26.40	53.24	ГОСТ 2591-71
	2	⌀12АI	960	20	19.2	0.85	17.0		ГОСТ 5781-82
	3	-25х5	2590	2	5.18	2.54	5.08		ГОСТ 103-76
	4	∠50х5	2590	1	2.59	9.76	9.76		ГОСТ 8510-76
ОП-6	1	□25х25	1346	5	6.73	6.60	33.00	75.60	ГОСТ 2591-71
	2	⌀12АI	960	28	26.9	0.85	23.8		ГОСТ 5781-82
	5	-25х5	3290	2	6.6	3.22	6.4		ГОСТ 103-76
	6	∠50х5	3290	1	3.29	12.40	12.40		ГОСТ 8510-76
ОП-7	1	□25х25	1346	2	2.69	6.60	13.20	23.45	ГОСТ 2591-71
	2	⌀12АI	960	6	5.76	0.85	5.1		ГОСТ 5781-82
	7	-25х5	900	2	1.80	0.88	1.76		ГОСТ 103-76
	8	∠50х5	900	1	0.90	3.39	3.39		ГОСТ 8510-76

1. Сварку монтажных узлов производить электродами типа Э-42 ⌀шв = 5 мм.
2. Все элементы ограждения огрунтовать и окрасить масляной краской за один раз.
4. Ограждения разработаны применительно к типовой серии ИИ-03-03 Альбом 71-64.

Инв.№ подл. | Подпись и дата | Взам. инв.№ 4-3169-37

Привязан

Инв.№

Н.контр	Горохов	
Рук.маст	Ходжибеков	
Гл.конст	Кашкин	
ГАП	Горохов	
ГИП	Ручмяцева	
Рук.гр.	Зеликина	
Ст.инж	Гришина	

Т.П. 214-1-267.83 АС

Детские ясли-сад на 140 мест.

Ограждение лестничной площадки ОП-5÷ОП7

Стадия	Лист	Листов
Р	35	

ЦНИИЭП гражданстрой

Альбом I

Типовой проект 214-1-267.83

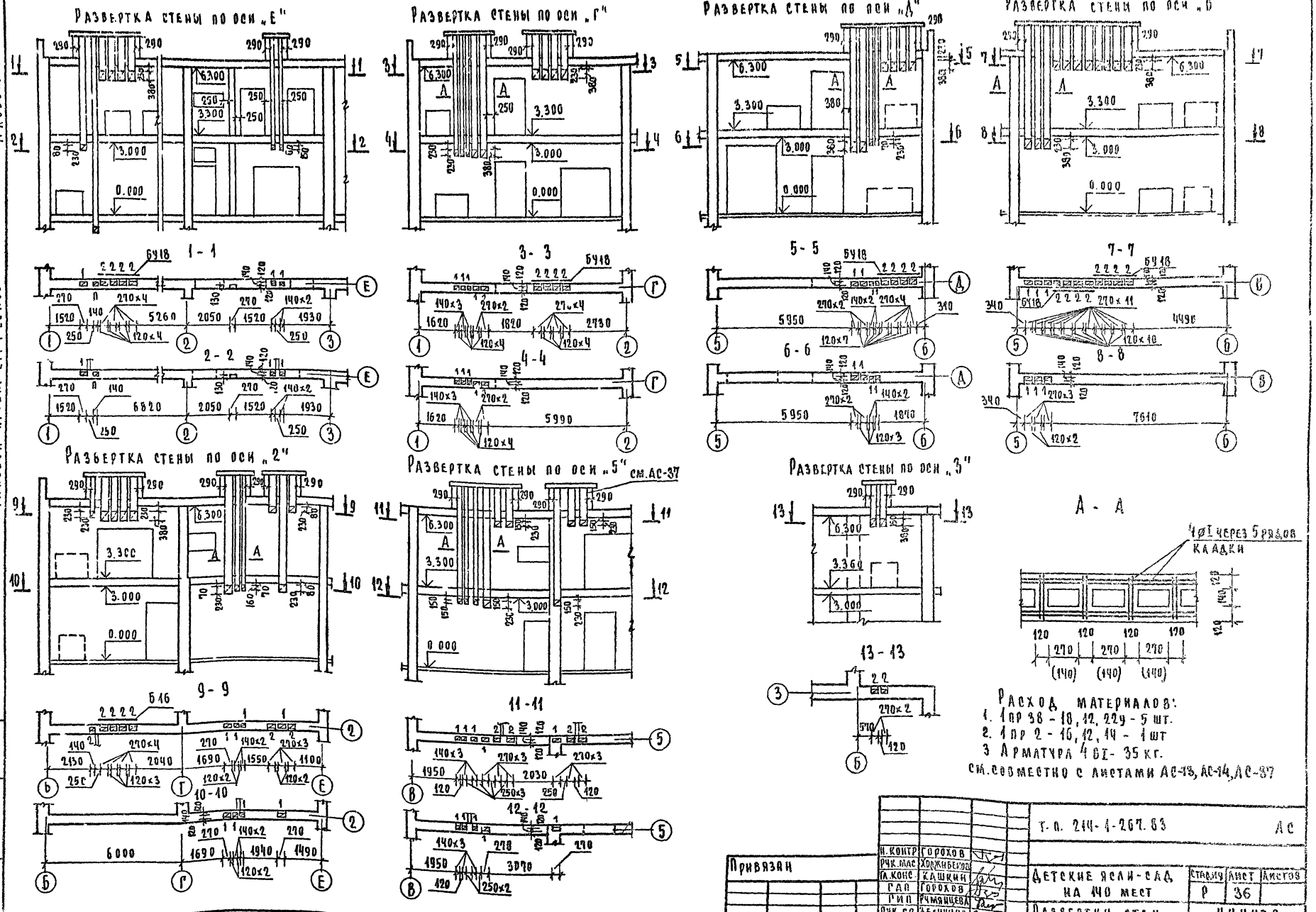

Расход материалов:
1. 1 пр 38 - 18, 12, 22у - 5 шт.
2. 1 пр 2 - 16, 12, 14 - 1 шт
3 Арматура 4 ВI - 35 кг.
см. совместно с листами АС-13, АС-14, АС-37

Т.п. 214-1-267.83					АС
Н. контр	Горохов		Детские ясли-сад на 140 мест	Стадия	Лист	Листов
Рук. мас	Ходжибеков			Р	36	
Гл. конс	Кашкин					
Гап	Горохов					
Гип	Румянцева		Развертки стен по вентканалам	ЦНИИЭП		
Рук. гр	Зеликина			Гражданскельстрой		
Ст. инж	Бородкина					

Привязан

Инв №

Инв № подл. | Подпись и дата | Взам. инв №

4-3164-38

20174-01

Типовой проект 214-1-267 83 Альбом I

План кровли

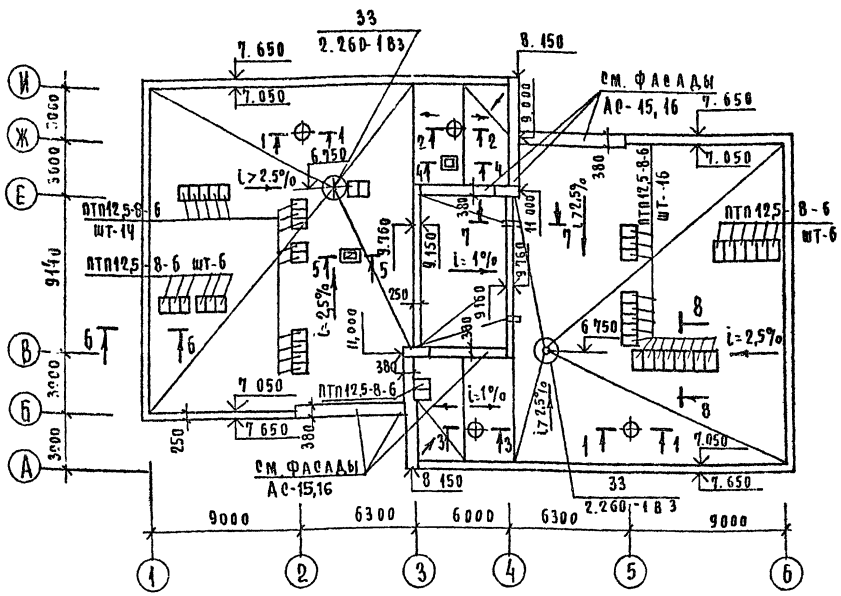

1-1, 2-2, 3-3

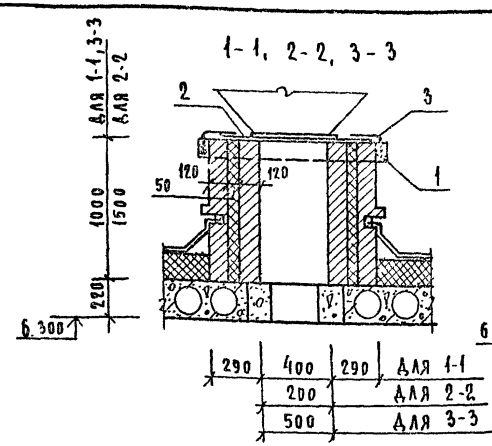

4-4, 5-5

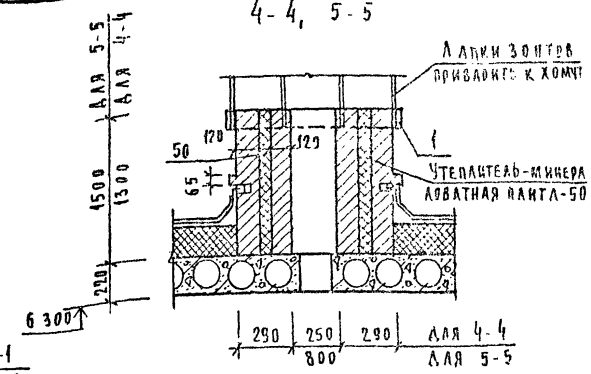

План

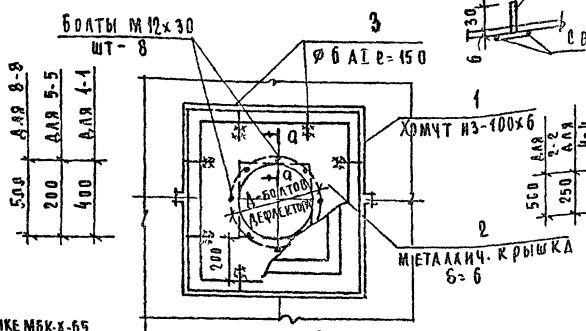

а-а

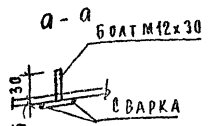

План

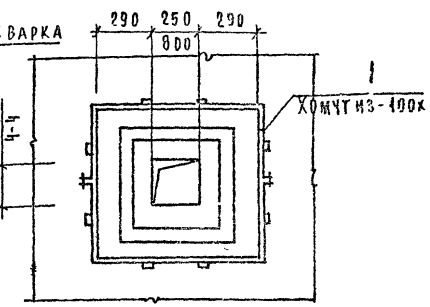

Слой гравия по ГОСТ 8288-74 втопленный в битумную мастику

1 слой рубероида кровельного с мелкозернистой посыпкой марки РКМ-350Б на битумной мастике МБК-Х-65

2 слоя подкладочного рубероида с пылевидной посыпкой марки РПП-350Б на битумной мастике МБК-Х-65

Цементная стяжка - 20 мм.

Утеплитель - плиты изоляционные из ячеистого бетона по ГОСТ-5742-76 γ=400 кгс/м3 см. таблицу АС-3

Керамзитовый гравий по уклону min 30 мм.

Пароизоляция - рубероид на битумной мастике

Железобетонная плита покрытия

6-6

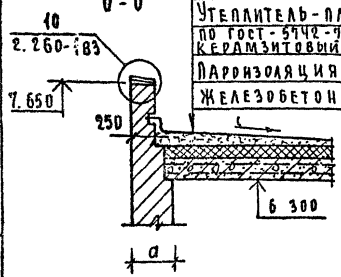

7-7

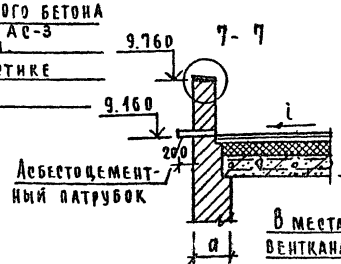

8-8

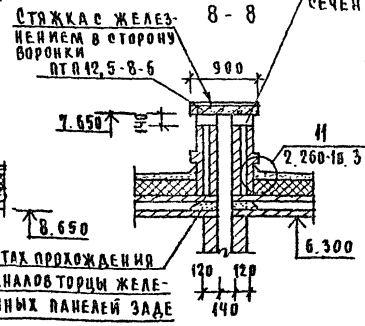

Перечень элементов

Марка поз	Обозначение	Наименование	Кол	Масса ед, кг	Масса общая кг
ПТП12,5-8-6	1.243-2	ПТП 12,5-8-6	46	96	
Поз.1	Гост 103-76	-100х6 п.м.	24.7	—	116,4
Поз.2	Гост 82-70	δ=6 м²	2.45	—	115,4
Поз.3	Гост 5781-82	ø6 AI ℓ=150	32	—	1.1

1. Кровельные работы выполнять в соответствии с требованиями СН и ПIII-20-74.
2. Устройство кровли начинать после установки анкеров, прокладки систем ОВ, ВК, УС, ЭС.
3. При уклоне кровли менее 2,5% укладывать 3 слоя подкладочного рубероида.

Т.П. 214-1-267 83 АС

Привязан

Инв №

Рук. маст	Ходжибеков	
Гл. конст	Кашкин	
Гап	Горохов	
Гип	Румянцева	
Рук. гр.	Зеликина	
Ст. инж	Гришина	

Детские ясли-сад на 140 мест

План кровли. Узлы.

Стадия	Лист	Листов
Р	37	

ЦНИИЭП гражданселъстрой

Согласовано

Гип ВК	Молодкин	
Гип ОВ	Кенлина	

Инв № подл. 4-3164-39 | Подпись и дата | Взам. инв №

Типовой проект 214-1-267.83 Альбом I

Фасад 1-6

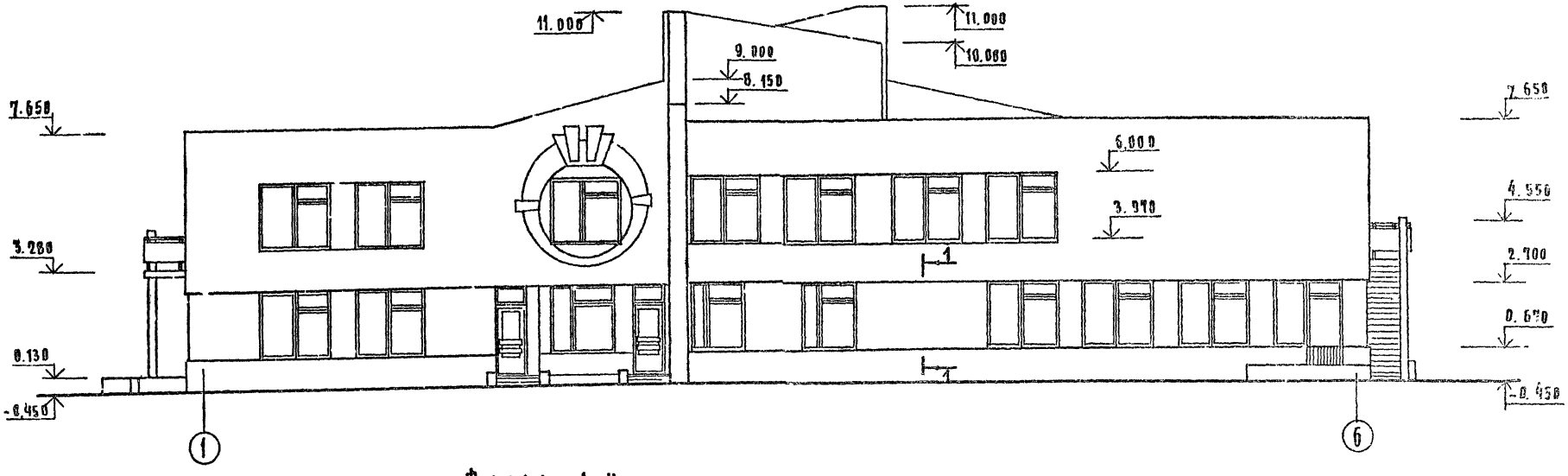

Фасад А-И

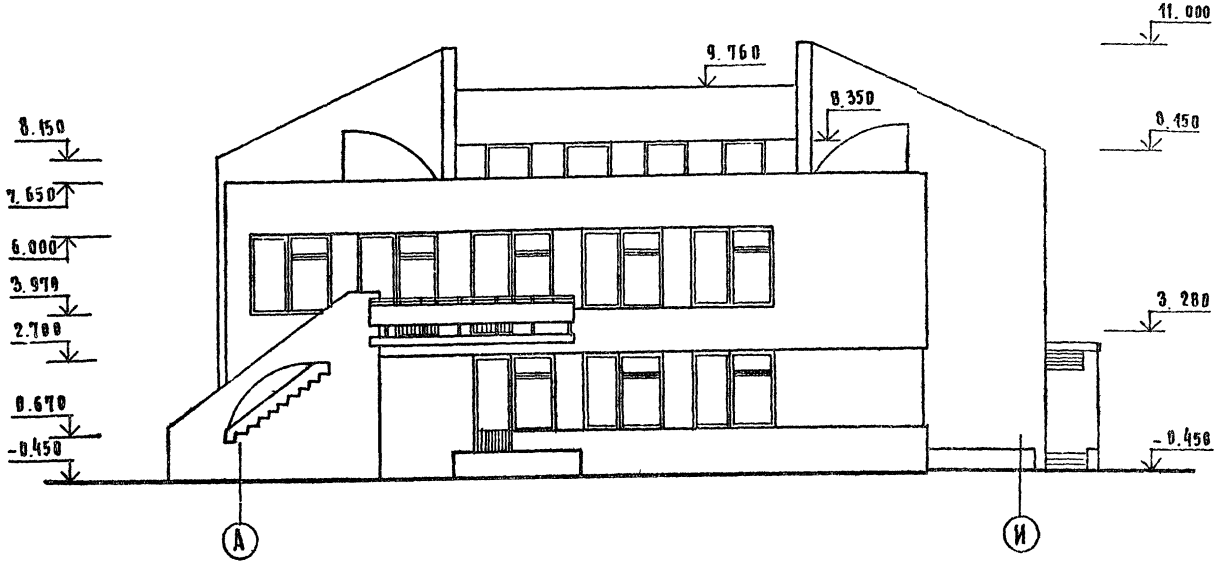

1. Западающие участки наружных стен выполнить из кирпича другого тона или цвета, как и декоративный элемент над входом.

Н.контр	Горохов		Т.п. 214-1-267.83		АС
Рук.маст	Ходжибеков				
Гл.конст	Кашкин		Детские ясли-сад на 140 мест	Стадия	Лист	Листов
ГАП	Горохов			Р	38	
ГИП	Румянцева		Фасады в осях 1-6, А-И. Вариант.	ЦНИИЭП гражданскельстрой		
Рук.арх.г.	Коромыслов					
Ст.арх.	Шмелева					

Привязан

Инв №

Инв.№ подл. | Подпись и дата | Взам.инв.№

4-3184-40

20174-01

Альбом I

Типовой проект 214-267.83

Фасад 6-1

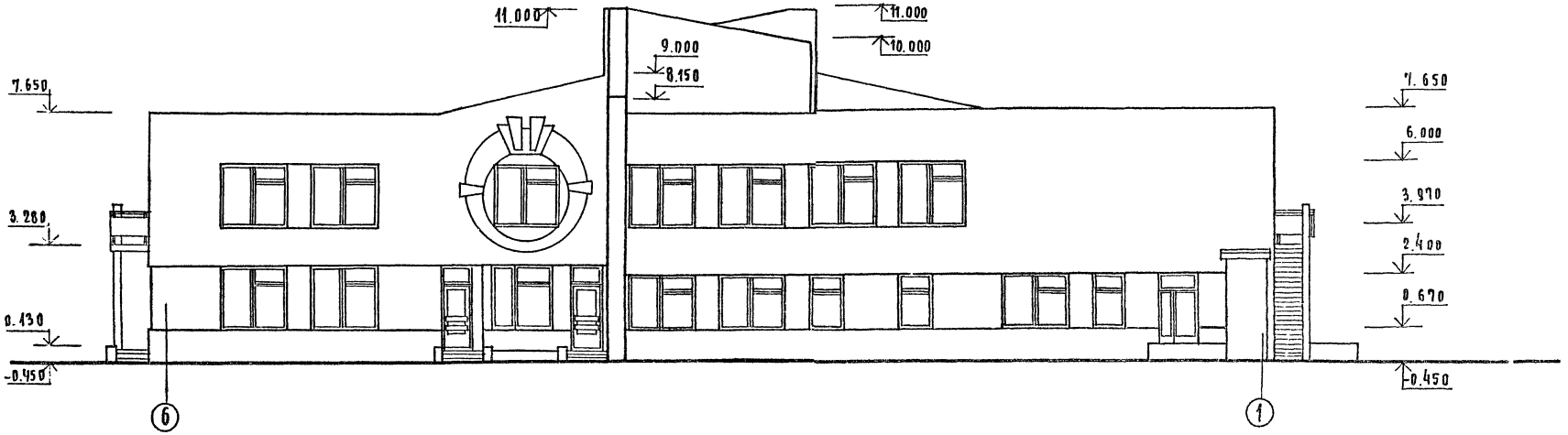

Фасад И-А

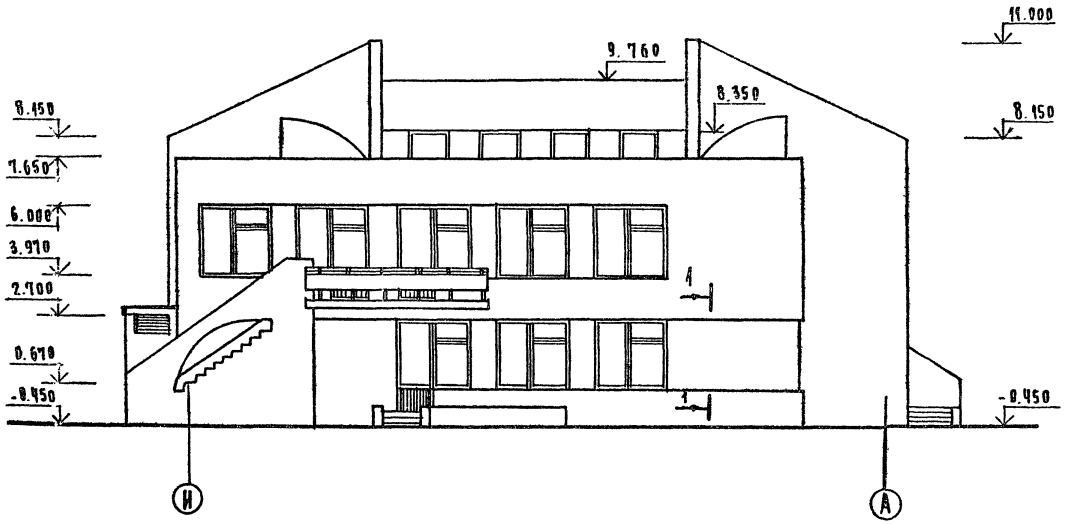

1-1

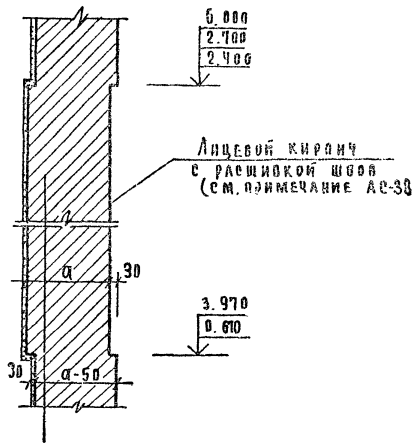

Н.контр	Горохов		Т.п. 214-1-267.83		АС
Рук.маст	Ходжибеков		Детские ясли-сад на 140 мест.	Стадия	Лист	Листов
Гл.конст	Кашкин			Р	39	
Гап	Горохов		Фасады в осях 6-1, И-А. Вариант	ЦНИИЭП гражданселестрой		
Гип	Румянцева					
Рук.гр.др	Коромыслов					
Ст.арх	Шмелева					

Привязан

Инв №

Подпись и дата | Взам.инв.№

20174-01

Ведомость чертежей марки Тх

Лист	Наименование	стр	Примечан.
1	Общие данные	42	
2	Спецификация технологического оборудования и мебели	43	
3	План 1 этажа с расстановкой технологического оборудования и мебели	44	
4	План 2 этажа с расстановкой оборудования и мебели	45	
5	Привязка сантехнических и электротехнических подводов к оборудованию	46	

Ведомость применённых чертежей

Обозначение	Наименование	Примечан.
Типовые материалы для проектирования 27-0-2	Альбом торгового механического холодильного и подъемно-транспортного оборудования для предприятий торговли и общественного питания РАЗДЕЛ А Б В	

Типовой проект разработан в соответствии с действующими нормами и правилами и предусматривает мероприятия, обеспечивающие взрывную, взрывопожарную и пожарную безопасность при эксплуатации зданий
Главный инженер проекта / Черницова З.Я./

Пояснительная записка

Технологическая часть проекта разработана на основании технического проекта. Детские ясли-сад на 140 мест запроектирован на 6 групп: две - ясельные и 4 - дошкольные.
Ясельные группы вместимостью по 20 детей в каждой имеют возрастной состав: от 1 года до 2-х лет - средняя группа и от 2-х до 3-х лет - старшая группа.
Дошкольные группы, по 25 человек в каждой, разделяются на младшую /от 3-х до 4-х лет/; среднюю /для возраста от 4-х до 5-ти лет/; старшую /от 5-ти до 6-ти лет/ и подготовительную /для возраста от 6-ти до 7 лет/.
Состав площади и взаимосвязь помещений приняты в соответствии с требованиями СНиПа II-64-80 „Детские дошкольные учреждения."
В проекте заложено современное технологическое оборудование и мебель. Пищеблок запроектирован работающим на сырье, обеспечивает детей и обслуживающий персонал 3-х разовым питанием. Производственная мощность пищеблока 700 блюд в сутки. Постирочная имеет производительность 35 кг белья в сутки. Пищеблок и постирочная оснащены секционным оборудованием, работающим на электричестве. В проекте даны примеры расстановки мебели в групповых, спальнях и т.д. с использованием нормалей планировочных элементов Н.П.2.1-71. Помещения детских яслей-садов"

Условные обозначения

Ф	Подвод электроэнергии
Ф	Фазность тока
МП	Магнитный пускатель
Н	Высота подводов в мм от чистого пола
ЩУ	Щит управления
	Трап диаметром 100 мм.
Ш	Штепсельная розетка трехфазная
Ш	Штепсельная розетка однофазная
Т8	Подвод холодной воды
Т3	Подвод горячей воды
	Подвод воды через смеситель

				Привязан	
Инв.№					
Н.контр	Черницова			Т.п. 214-1-267.83 - Тх.	
ГАП	Горохов			Детские ясли-сад на 140 мест	Стадия: Р; Лист: 1; Листов: 5
Нач.отд.	Маркина			Общие данные	ЦНИИЭП гражданельстрой
Гл.техн.	Черницова				
Провер.	Черницова				
Разраб	Лаптонова				

Инв.№ подл. | Подпись и дата | Взам.инв.№ 4-2(1)-82

Типовой проект 214-1-267.83 Альбом I

Марка поз	Обозначение	Наименование	Кол-во	Масса ед кг	Примечание
1	2	3	4	5	6
1	Объединение „Таджикторгмаш"	Плита электрическая секцион. модулиров. ПЭСМ-4ШБ /840×840×860/17.04 квт	1	250	
2	Калининградский з-д „Торгмаш"	Электрокипятильник КНЭ-50 / 6.0 квт/	1	18	
3	Сокулукский завод „Торгмаш"	Электрокотел секцион. модулиров. КПЭСМ 60 м /1050×840×960/ 9.45 квт	1	180	
4	Пермский завод „Торгмаш"	Привод универсальный ПУ-0.6 /0.6 квт/	1	100	
5	Торговая сеть	Машина стиральная „Эврика"	3		
6	Барановичский завод Торгмаш	Картофелечистка МОК-125 /550×380×830/ 0,4 квт	1	85	
7	Объединение „Мархолодмаш"	Шкаф холодильный ШХ-0.40 м. /750×750×1600/ 0.25 квт	1	250	
8		Шкаф холодильный ШХ-0.80 м /1500×750×1800/ 0.3 квт	1	330	
9	Объединение „Союзторгоборудование".	Ванна моечная ВМСМ-5 /840×840×860/	2		
10		Ванна моечная ВМСМ-1 /630×630×860/	2		
11		Мойка чугунная М4-1-6 /600×600×260/	18		
12		Кассета настенная для тарелок КТ-1	12		
13		Стол производственный СПСМ-3 /1050×630×860/	3		
14		Стеллаж производственный /1050×630×2000/	2		
15		Подтоварник /1500×630×260/	2		
16		Ларь для овощей /1050×840×900/	1		
17		Ларь для белья /1050×630×900/	1		
18	Инорский механический завод	Тележка для белья Т-1	2		
19	Бийская мебельная фабрика	Кушетка медицинская смотровая /детская/	1		
20	г. Киев завод ДПИ	Ростомер ТУ-795	1		
21	г. Танга медикоинструментальный з-д	Весы медицинские ВМ-20	1		
22	Комиссаровский завод торгового оборудования.	Местный вентиляционный отсос /420×720×400/ МВО-420 Ф	6		
23	Торговая сеть	Пианино „Октябрь"	1		
24	„Главспортпром"	Стенка гимнастическая /секция/	8		
25	Минская мебельная фабрика им Димитрова.	Стол детский 2-х местный /1100×450×540/	55		
26		Стол детский 4-х местный /700×700×460/	15		
27		Стул детский /240×180×270/	40		
28		Стул детский /260×180×280/	60		
29		Стул детский /300×260×320/	40		
30	Рогочевская мебельная фабрика.	Стол туалетно пеленальный /750×750×850/	4		
31	Московская экспериментальная фабрика стандарт	Стол для кормления /930×380×750	4		
32	Румянцевская мебельная фабрика	Стол раздаточный /750×600×750/	4		
33	Румянцевская мебельная фабрика	Кровать-манеж индивидуальный /1200×600/	40		
34		Кровать детская складная /1400×600×600/	102		
35		Манеж для игры /1200×1200×900/	2		
36		Вешалка настенная для полотенец	30		
37	Рогочевская мебельная фабрика	Стол для уголка живой природы	12		
38		Стол воспитателя /1050×600×720/	8		
39	Комбинат школьной и детской мебели г. Рига	Кресло детское /280×320×290/	8		
40		Скамья гардеробная /1200×250×200/	20		
41	Феодосийская мебельная фабрика	Шкаф для одежды грудников /1350×300×1200/	6		
42		Шкаф для одежды детей /с подсушкой/ /1350×300×700/	25		
43	Феодосийская мебельная фабрика	Шкаф для посуды /900×500×1800/	6		
44		Шкаф для игрушек /1050×450×1400/	16		
45	Верхнекамская фабрика „Спорт"	Шкаф для горшков /1050×300×1400/	4		
46		Шкаф хозяйственный /600×450×1400/	6		
47	Феодосийская мебельная фабрика	Шкаф для пособий /1050×450×1400/	10		
48	Торговая сеть	Стол письменный 2-х тумбовый	1		
49		Стол письменный однотумбовый	5		
50		Шкаф канцелярский	4		
51	Главспортпром	Скамейка гимнастическая	4		
52		Горка со скатом	1		
53	Торговая сеть	Диван	1		
53а		Сейф	1		
54	Объединение „Союзторгоборудование"	Шкаф для одежды персонала ШСО-8	6		
55		Стол производственный СР-2 /1400×630×860/	3		
56		Стеллаж деревянный	пог. м. 3		
57	Румянцевская мебельная ф-ка	Тумбочка прикроватная	2		
58	Объединение „Таджикторгмаш"	Плита электрич. секционная модулир. ПЭСМ-4 /840×840×860/ 12,0 квт	1	200	
59	Харьковский завод „Коммунмаш"	Барабан сушильный КП-307 /800×800×1600/ 12,4 квт	1	180	
60	Торговая сеть	Доска гладильная СДУШ-68 1.0 квт	1		
61	Волгоградский завод медоборудования	Стерилизатор С-80 /0,55 квт/	1		
62	Кибартайский завод торгового оборудования	Хлеборезка МРХ-180В /1200×600×730/ 0,27 квт.	1		

Т.п. 214-1-267.83-Тх

Детские ясли-сад на 140 мест.

Спецификация технологического оборудования

Стадия	Лист	Листов
Р	2	

ЦНИИЭП Граждансельстрой

Привязан

Инв. №

ГАП	Горохов	
Нач. отд.	Магидин	
Гип. техн.	Чернецова	
Провер.	Чернецова	
Разраб.	Платонова	

Инв. № подл. | Подпись и дата | Взам. инв. №

4-3164-93

20174-01

Типовой проект 214-1-267.83 Альбом Е

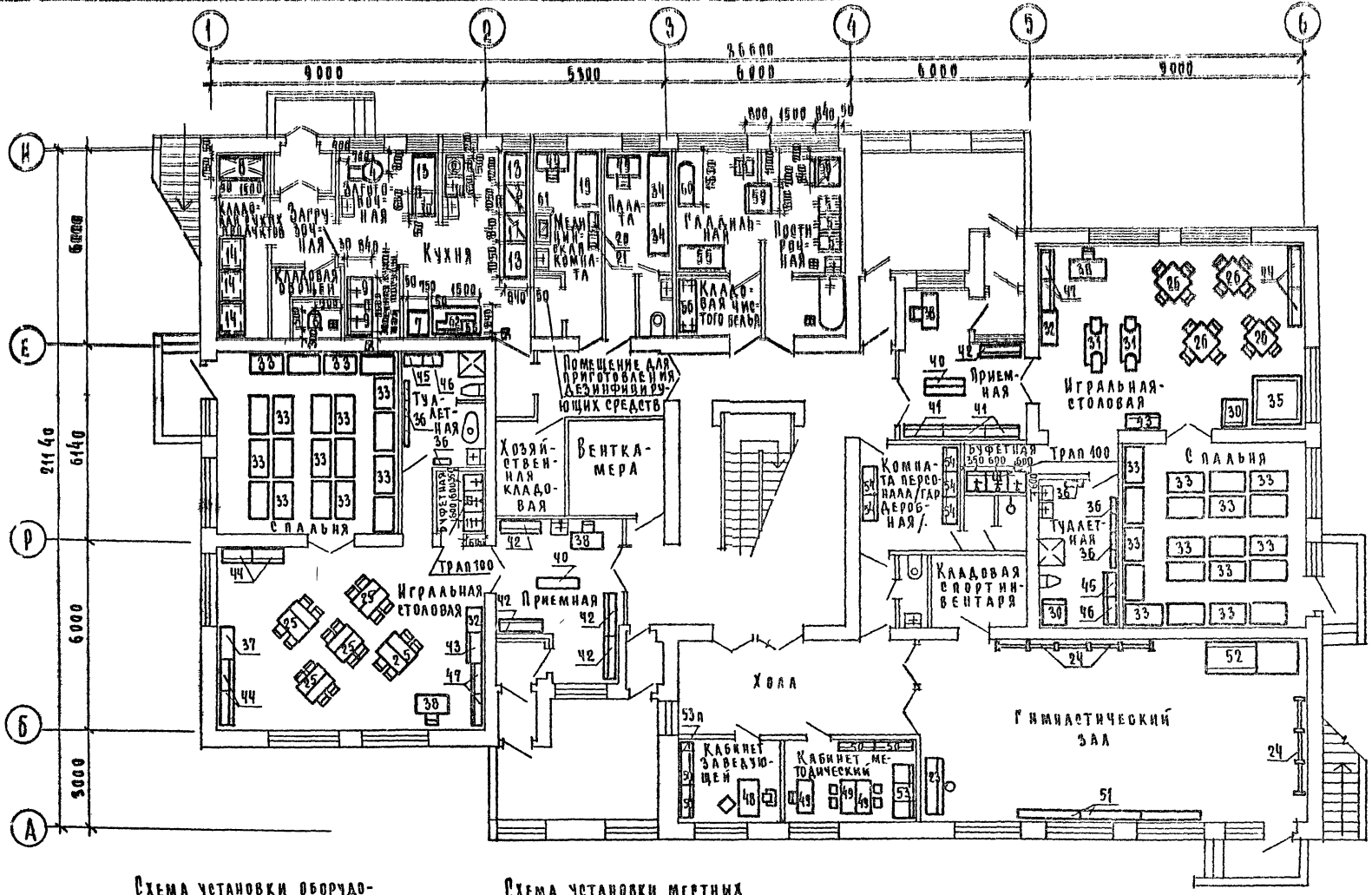

Схема установки оборудования поз.Б. на фундамент высотой 100 мм.

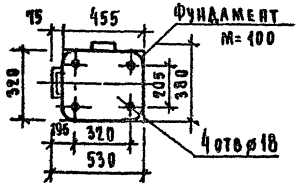

Схема установки местных вентиляционных отсосов над оборудованием поз 1, 3, 5б

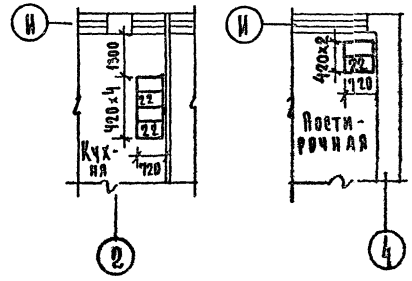

1. Все привязочные размеры даны в мм от чистой отделки стен, пола, перегородок
2. Условные обозначения приведены на листе 1.

Т. п. 214-1-267.83 - Тх					
Привязан	ГАП	Горохов	Детские ясли-сад на 140 мест	Стадия	Лист	Листов
	Рук мас	Магидин		Р	3	
	Гип. техн	Чернецова	План 1 этажа с расстановкой технологического оборудования и мебели	ЦНИИЭП		
	Провер	Чернецова				
Инв №	Разраб.	Платонова		граждансельстрой		

Инв № подл. 4-3164-44 | Подпись и дата | Взам инв №

Типовой проект 214-1-267.83 Альбом I

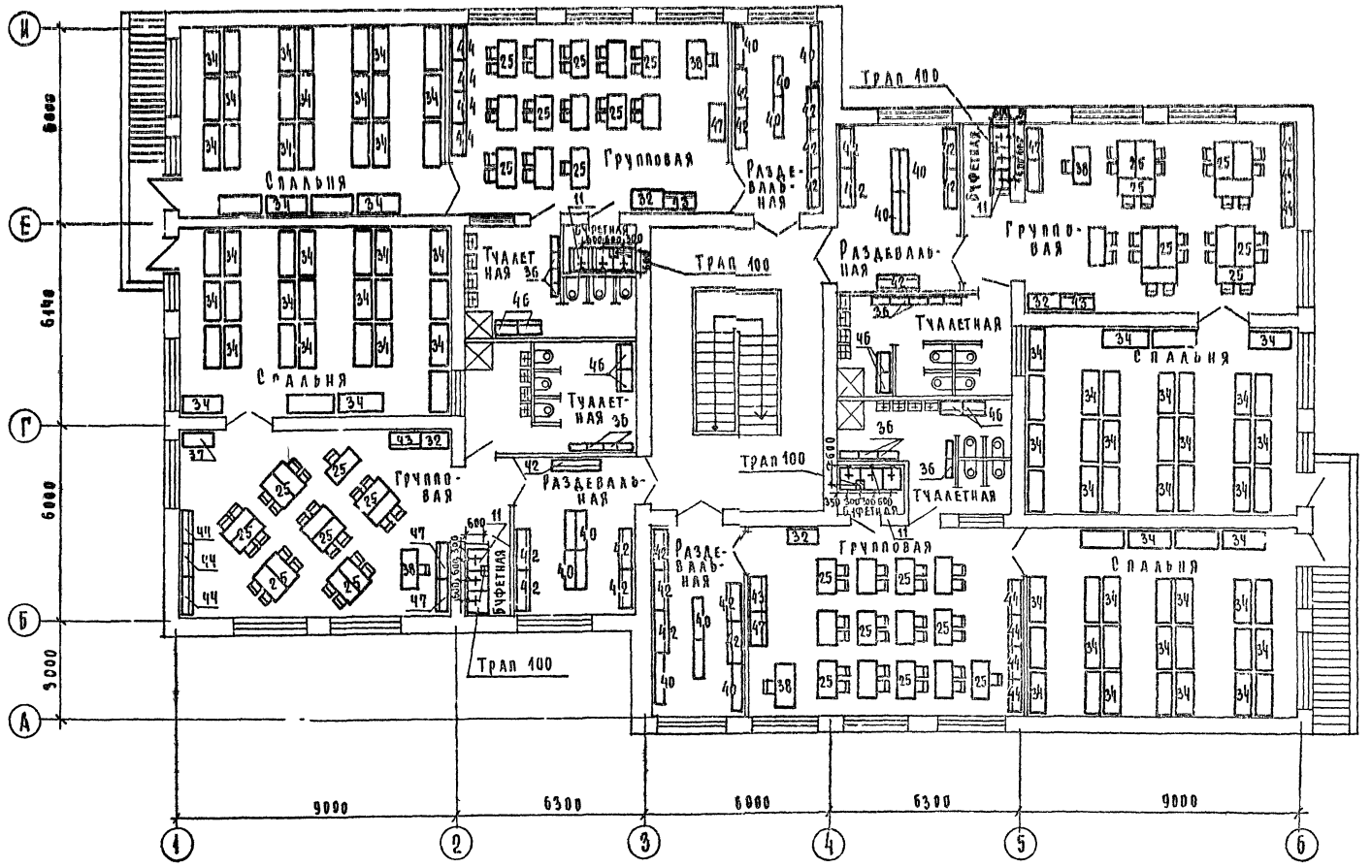

1. Условные обозначения приведены на листе 1.
2. Привязочные размеры даны в мм от чистой отделки стен перегородок.

Привязан				Т.п. 214-1-267.83-Тх.	
		ГАП	Горохов	Детские ясли-сад на 140 мест.	Стадия: Р; Лист: 4; Листов:
		Рук. маст	Магидин		
		Гип техн	Чернецова	План 2 этажа с расстановкой оборудования и мебели.	ЦНИИЭП Гражданскельстрой
		Провер	Чернецова		
Инв №		Разработ	Платонова		

20174-01

Инв. № подл. | Подпись и дата | Взам. инв. № 4-3164-45

Альбом I

Типовой проект 214-1-267.83

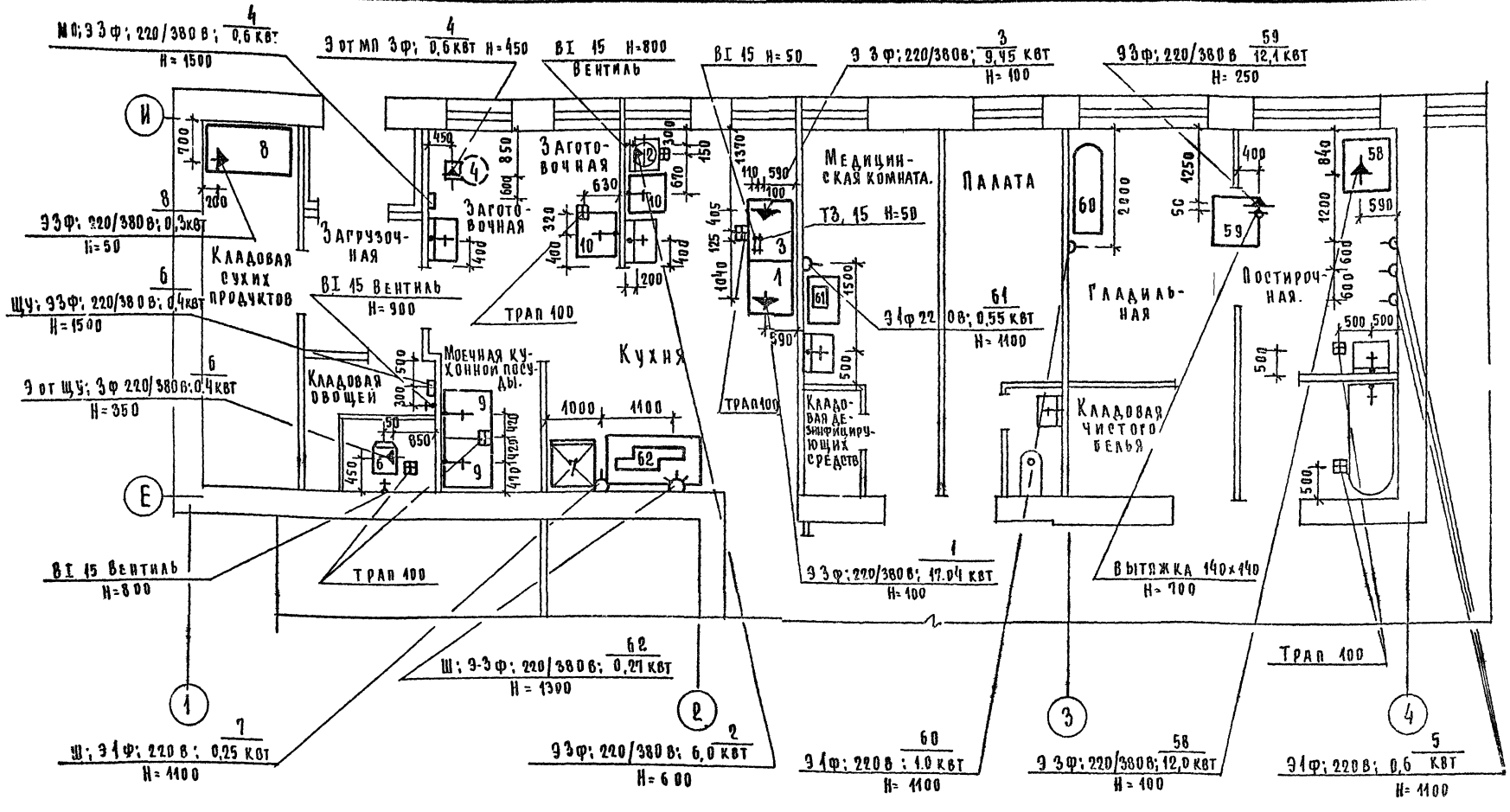

Схема установки оборудования поз. 59 на фундамент
Н=150

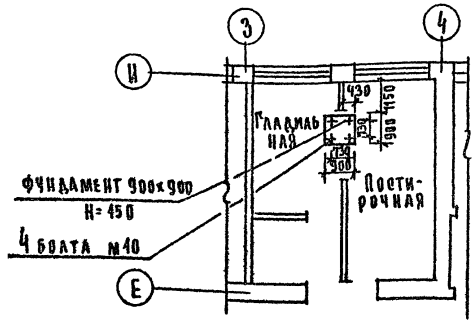

1. Условные обозначения приведены на листе 1.
2. Все привязочные размеры даны в мм от чистой отделки стен. пола и перегородок.
3. Высота подводов к оборудованию поз 6.59. дана с учетом высоты фундаментов.

Т.П. 214-1-267.83-Тх						
Привязки	ГАП	Горохов	Детские ясли-сад на 140 мест	Стадия	Лист	Листов
	Рук.маст	Магидин		Р	5	
	Гип техн	Чернецова	Привязка сантехнических и электротехнических подводов к оборудованию.	ЦНИИЭП		
Инв N	Провер	Чернецова		Гражданселстрой		
	Разраб	Платонова				

20174-01

gost.e-ecolog.ru