ТИПОВОЙ ПРОЕКТ
214-1-304.85

ДЕТСКИЕ ЯСЛИ-САД НА 140 МЕСТ, СТЕНЫ КИРПИЧНЫЕ

АЛЬБОМ I

архитектурно-строительные
и технологические чертежи

20777-01

gost.e-ecolog.ru

Госстрой СССР
ЦЕНТРАЛЬНЫЙ ИНСТИТУТ ТИПОВОГО ПРОЕКТИРОВАНИЯ
Свердловский филиал
620062, г.Свердловск-62, ул.Чебышева,4
Заказ № 2470 Инв.№ 20373-01 тираж 350
Сдано в печать 26.04. 1988г цена 3-72

ТИПОВОЙ ПРОЕКТ
214-1-304.85

ДЕТСКИЕ ЯСЛИ-САД НА 140 МЕСТ, СТЕНЫ КИРПИЧНЫЕ

АЛЬБОМ I
СОСТАВ ПРОЕКТА

альбом	I	архитектурно-строительные и технологические чертежи
альбом	II	санитарно-технические чертежи
альбом	III	электротехнические чертежи
альбом	IV	сметы
альбом	V	ведомость потребности в материалах
альбом	VI	спецификация оборудования
часть	I	технологическое оборудование
часть	II	санитарно-техническое оборудование
часть	III	электротехническое оборудование

разработан
ЦНИИЭП учебных зданий

главный инженер института Я. ляхович
главный архитектор проекта В. старостин

утвержден госгражданстроем
приказ N 145 от 20 мая 1983 г.
рабочие чертежи введены в действие ЦНИИЭП учебных зданий
приказ N 128 от 24 декабря 1984 г.

20373-01

привязан

инв. №

Типовой проект 214-1-304.85 Альбом I

Типовой проект разработан архитектурной мастерской № 1 ЦНИИЭП учебных зданий авторским коллективом
Архитекторы: Башенков В.И., Старостин В.Б., Лебедева В.М, Реботенко С.Г.
Инженеры-конструкторы: Павлов Б.Г, Захарова Л.Я., Янтиповская Е.Ю.
Инженеры - сантехники: Раппопорт Л.С., Погапова Г.З., Ракова Т.П.
Инженеры - электрики: Белов В.А., Холопова З.И., Мытарева Т.Д.
Инженеры - технологи: Малышева Г.Я., Ревекин Я.И., Волкова В.В.
Инженеры по сметам: Лущенков В.Н., Колесников И.Я.

Ведомость основных комплектов рабочих чертежей

обозначение	наименование	примечание
-АС	Архитектурно-строительные черт.	Альбом I
-ТХ	Технологические чертежи	Альбом I
	Санитарно-технические черт	Альбом II
-ОВ	Отопление, вентиляция	
-ВК	Водоснабжение, канализация	
-ЭЛ	Электотехнические чертежи	Альбом III
	Электрооборудование	
-Д	Автоматизация сантехустройств	
-СС	Связь и сигнализация	
-СУ	Слаботочные устройства	
-СМ	Сметы	Альбом IV
-ВМ	Ведомость потребн. в материалах	Альбом V
-СО	Спецификация оборудования	Альбом VI

Ведомость ссылочных и прилагаемых документов

обозначение	наименование	примечание
1	2	3
1.112-5 вып. 0	Плиты для ленточных фундамент.	
ГОСТ 13579-80	Фундаментные блоки	
1.219.1-3	Лотки	
1.141-1 вып 58, 60	Плиты перекрытия	
1.242-2	Плиты ребристые	
1.243 1-1	Плиты плоские	
1.138-10.1; 1.138-10.2	Перемычки	
1.055.1-1; 1.255.1-1	Ступени	
ГОСТ 5336-80	Сетка плетеная	
ГОСТ 1839-80	Трубы асбоцементные	
1.137-1 вып. 1	Плита лоджий	
1.137-3 вып. 1	Балконная плита	

1	2	3
1.225.1-3; 1.225-2 в.9.	Прогоны	
1.225-2 вып. 5	Опорные плиты	
1.251-3 в.1; 1.252-3 в.1	Лестничные марши и площадки	
1.256-1	Ограждения	
1.231.9-7 в.1	Перегородки гипсобетонные	
1.231-4 в.1	Перегородки поэлем. сборки	
1.238-1 в.1	Плиты парапетные	
1.136-2	Подоконные доски	
1.136-10	Блоки внутренних дверей	
1.136.5-19	Блоки наружных дверей	
1.236-6	Окна и балконные двери со спаренными переплетами	
ГОСТ 16289-80	Окна и балконные двери с тройным остеклением	
1.236.5-11.1	Окна и балконные двери со стеклопакетами	
1.136-12 вып. 1	Фрамуги деревянные	
1.273.9-3	Ограждения конвекторов	
	Прилагаемые документы	
Лист АС-37	Металлические огражд. лестниц	
Лист АС-8	Металлические рамки РМ-1 ÷ РМ-4	
Лист АС-24	Анкеры	
Лист АС-38	Закладные детали	
Лист АС-39	Экраны с/узлов, дверн. блок с окном	
Лист АС-40,41	Балконная дверь	

Ведомость рабочих чертежей основного комплекта (Альбом I)

№№ стр.	наименование	лист
1	2	3
	Обложка	
1	Титульный лист	1
2	Общие данные /начало/	АС - 1
3	Общие данные /продолжение/	АС - 2
4	Общие данные /ведомость отделочных работ/	АС - 3
5	Общие данные /планы и детали полов/	АС - 4
6	Общие данные. Генплан /окончание/	АС - 5
7	План фундаментов	АС - 6
8	План подпольных каналов	АС - 7
9	Венткамера, воздухозаборная шахта	АС - 8
10	Сечения фундаментов	АС - 9
11	Фундаменты под оборудование душевые поддоны	АС - 10

1	2	3
12	Входы в здание	АС - 11
13	План 1 этажа	АС - 12
14	План 2 этажа	АС - 13
15	Разрезы "1-1" и "2-2"	АС - 14
16	Фасады в осях "1-5" и "Б-Л"	АС - 15
17	Фасады в осях "5-1" и "Л-Я"	АС - 16
18	Вариант фасадов в осях "1-5" и "Б-Л"	АС - 17
19	Вариант фасадов в осях "5-1" и "Л-Я"	АС - 18
20	Развертки стен с каналами по оси "Ж" и по оси "Ш"	АС - 19
21	Развертки стен с каналами по оси "3"	АС - 20
22	Развертки стен с каналами в осях "В-К" по оси "2"	АС - 21
23	Развертки стен зала для музык. и гимнаст. занят.	АС - 22
24	Развертки стен групповой	АС - 23
25	Монтажный план перекрытий	АС - 24
26	Монтажный план покрытия низ плит на ▽6.000	АС - 25
27	Сечения "1-1" ÷ "10-10" к монтажному плану перекрытия	АС - 26
28	План и детали кровли	АС - 27
29	Монтажный план перегородок 1 этажа	АС - 28
30	Монтажный план перегородок 2 этажа	АС - 29
31	Монтажный план перегородок /вариант/ 1 эт.	АС - 30
32	Монтажный план перегородок /вариант/ 2 эт.	АС - 31
33	Монтажный план перемычек 1 этажа	АС - 32
34	Монтажный план перемычек 2 этажа	АС - 33
35	Спецификация проемов и перемычек	АС - 34
36	Лестница №1	АС - 35
37	Наружные эвакуационные лестницы	АС - 36
38	Металлич. ограждения лестниц. Балки БМ-2, БМ-3	АС - 37
39	Шахта грузового лифта Q-100 кг /маш. отдел.-верхнее/	АС - 38
40	Индивидуальные деревянные изделия	АС - 39
41	Балконная дверь	АС - 40
42	Балконная дверь	АС - 41
43	Спецификация столярных изделий	АС - 42
44	Общие данные	ТХ-0
45	План 1 этажа. Расстановка технологич. оборудов.	ТХ-1
46	План 2 этажа. Расстановка технологич. оборудов.	ТХ-2
47	План пищеблока, постирочн. Расстановка техн. оборудов.	ТХ-3

Привязан

Инв. №

Гл. инж. ин.	Ляхович	
Нормоконт.	Алексеева	
Нач. АПМ-1	Башенков	
Гл. инж. АП	Назаров	
ГАП	Старостин	
ГИП	Павлов	
Рук. гр. арх.	Лебедева	

214-1-304.85 -АС

Детские ясли-сад на 140 мест, стены кирпичные

Стадия	Лист	Листов
Р	1	42

Общие данные (начало)

ЦНИИЭП учебных зданий

Инв. № подл. | Подпись и дата | Взам. инв. №

20373-01

пояснительная записка

область применения и условия строительства:	настоящий типовой проект разработан для II и III климатических районов и I в подрайона с расчетной зимней температурой -20°-30°С (основное решение) и -40°С для нормальной зоны влажности геологические условия обычные
исключаются районы:	вечной мерзлоты, просадочных грунтов, на подрабатываемых территориях и сейсмические районы.
градостроительное назначение:	для строительства в городах и поселках городского типа
основные требования к архитектурно-планировочному решению:	по СНиП II-64-80 „детские дошкольные учреждения"
характеристика здания:	класс здания II, степень долговечности II, степень огнестойкости II, класс ответственности здания I.

нормативная снеговая нагрузка 100 кг/м² / 0.981 кПа
нормативный скоростной напор ветра - 45 кг/м² / 0.44 кПа
расчетное давление на основание - 2кг/см² / 196,2 кПа

инженерное оборудование здания

водопровод	-	хозяйственно-питьевой от внешних сетей
канализация	-	хозяйственная во внешнюю сеть
отопление	-	центральное водяное от внешней теплосети
вентиляция	-	приточно-вытяжная с механическим побуждением и естественно-вытяжная
горячее водоснабжение	-	центральное от внешних сетей
электроснабжение	-	от сети напряжением 380/220 вольт, освещение люминисцентное и лампами накаливания
устройства связи	-	радиофикация, телефонизация, телевидение, пожарная сигнализация
лифт грузовой	-	грузоподъемность 100 кг

конструктивные решения и указания по возведению здания

Конструктивная схема принята с продольными и поперечными стенами. пространственная жесткость здания обеспечивается совместной работой продольных и поперечных стен и дисков перекрытий наружные стены выполняются из глиняного пустотелого кирпича пластического прессования γ- 1600кг/м³ марки 100 на цементно-песчаном растворе марки 50.

Внутренние стены выполняются из глиняного полнотелого кирпича пластического прессования γ- 1800 кг/м³ марки 100 на растворе марки 50. перегородки выполняются из гипсобетонных панелей и частично из глиняного пустотелого кирпича пластического прессования γ- 1400 кг/м³ марки 75 на растворе марки 50. крепление перегородок к примыкающим конструкциям выполнять по серии 2.230-1 вып.5. Защиту закладных и соединительных деталей выполнять по указаниям проекта привязки в зависимости от местных условий в соответствии с требованиями СНиП II-28-73*

Проект разработан для условий производства работ при температуре наружного воздуха не ниже 0°С. При производстве работ в зимних условиях руководствоваться указаниями СНиП II-22-81, III-17-78 и III-16-80. в зимних условиях кирпичную кладку рекомендуется выполнять на растворе с противоморозными химическими добавками.

ведомость спецификаций

лист	наименование	примечание
ас-1	ведомость основных комплектов рабочих чертежей	
ас-1	ведомость рабочих чертежей основного комплекта	
ас-3	ведомость отделочных работ	
ас-4	экспликация полов	
ас-5	экспликация и баланс территории	
ас-5	основные технико-экономические показатели	
ас-7	спецификация изделий для подпольных каналов	
ас-8	спецификация стальных изделий для венткамеры и воздухоза борной шахты	
ас-9	спецификация сборных ж.б. изделий фундаментов	
ас-11	спецификация ж.в. элементов входов в здание	
ас-13	экспликация отверстий	
ас-24	спецификация изделий перекрытия 1 этажа	
ас-25	спецификация изделий перекрытия 2 этажа	
ас-27	спецификация изделий кровли	
ас-28	спецификация перегородок	
ас-30	спецификация перегородок и монтажн. элементов /вариант/	
ас-33	ведомость перемычек	
ас-34	спецификация проемов, спецификация перемычек	
ас-35	спецификация изделий лестницы №1	
ас-36	спецификация ж.в. элементов эвакуационных наружных лестниц	
ас-37	спецификация метал. изделий ограждения лестниц	
ас-38	спецификация закладных деталей шахты лифта	
ас-39	спецификация изделий на индивидуальный дверной блок и экраны санузлов	
ас-40 ас-41	спецификация изделий на индивидуальную балконную дверь	
ас-42	спецификация столярных изделий	

типовой проект разработан в соответствии с действующими нормами и правилами в том числе нормами по взрыво- и пожаробезопасности здания

главный архитектор проекта /В.Старостин/
главный инженер проекта /Б. Павлов/

привязка настоящего типового проекта выполнена в соответствии с действующими нормами и правилами в том числе нормами по взрыво- и пожаробезопасности здания

главный архитектор проекта привязки
главный инженер проекта привязки

привязан

инв. №

гл.инж. ин.	Ляхович	
нормокон.	Реботенко	
нач. дпм-1	Башенков	
гл.инж. ял	Назаров	
гап	Старостин	
гип	Павлов	
рук. гр. арх.	Лебедева	

214-1-304.85 -ас

детские ясли-сад на 140 мест стены кирпичные	стадия	лист	листов
	р	2	42
общие данные (продолжение)	ЦНИИЭП учебных зданий		

20373-01

инв. № подл. | подпись и дата | взам. инв. №

Внутренняя отделка

площадь м²

Наименование помещения	потолок		стены или перегородки		низ стен или перегородок (панель)			примечание
	площ.	вид отделки	площ.	вид отделки	площ.	вид отделки	высота мм	
1	2	3	4	5	6	7	8	9
приемная	36.0	клеевая побелка	88.64	покраска силикатными красками светлых тонов				
игральная	101.52		135.0					
спальня	259.14		441.32					
групповая	209.32		303.24					
туалетная	101.76		398	силикатная покраска	20.95	облицовка глазурованной плиткой	150	*
буфетная	22.95		93.6	масляная окраска	55.8	"	15000	
раздевальная	109.44		190.64	покраска силикатными красками				
тамбуры	15.42		72.0					
загрузочная	6.64	клеевая покраска	64.85	масляная окраска	12.98	облицовка глазурован. плиткой	450	
кладов. продукт.	11.46							
кухня	37.16	масляная покраска	73.5		12.48	"	15000	
моечная								
мед. комната, палата, приемная	17.87	клеевая покраска	93.56	покраска силикатными красками				
каб. заведующ.	9.74	клеевая побелка	35.2					
к-та персонала	7.94	клеевая покраска	31.4					
электрощитовая	6.35	клеевая побелка	28.42	побелка известковая				
стиральная и сушильно-гладильн	31.61	масляная покраска	31.15	масляная окраска	31.15	облицовка глазуров. плиткой	15000	
клад. чистого белья	13.14	клеевая покраска	40.17	силикатная покраска				
дез. средства	2.0		7.8	силикатная покраска	7.8	облицовка глазуров. плиткой	15000	
венткамера	6.8	известковая побелка	29.62	известковая побелка				
кладовые	12.67	клеевая побелка	57.86	силикатная покраска		силикатная покраска		
метод. кабинет	14.9		43.39					
зал для музык. игимн. занятий	74.62		94.8					
вестибюль, холл коридоры			384					
душевые, с.у.	8.63		12.16	масляная окраска	26.28	облицовка глазурованной плиткой	18000	
техподполье		известковая повелка				известковая побелка		

* В местах установки душа и санприборов глазурованная плитка выкладывается на высоту 1.8 м от пола /на основании письма госгражданстроя за №ГФ-2385-6 от 12.05.80 г. выше-силикатная покраска

Наружная отделка

наименование	основное решение	вариант
цоколь	кирпич глиняный обыкновен., цветной	цоколи и архитект. детали из естественного камня
стены	облицовочный кирпич, глиняный пустотелый, цветной	облицовочный кирпич
окна	окраска масляной краской за 2 раза	покраска олифой и бесцветным лаком, внутри маслян. покр. - 2 раза
двери	покраска бесцветным лаком после повер хн обжига, внутри масл. покр - 2 раза	"
козырек входа	окраска гидрофобными красителями	оцинкованная сталь
перемычки	окраска ПХВ или ПВА за 2 раза в цвет кирпича стен	—

Инв. № подл. | Подпись и дата | Взам. инв. №

Привязан

Инв. №

нач. ЯПИ-1	Башенков	
гл. инж. ЯП	Назаров	
ГАП	Спэростин	
ГИП	Павлов	
арх.	Реботенко	
нормокон.	Алексеева	

214-1-304.85 -ЯС

детские ясли-сад на 140 мест, стены кирпичные	стадия	лист	листов
	Р	3	42
общие данные ведомость отделочных работ	ЦНИИЭП учебных зданий		

20373-01

типовой проект 214-1-304.85 альбом I

Согласовано

Инв.№ подл. | Подпись и дата | Взам.инв.№

план пола 1-го этажа м 1:200

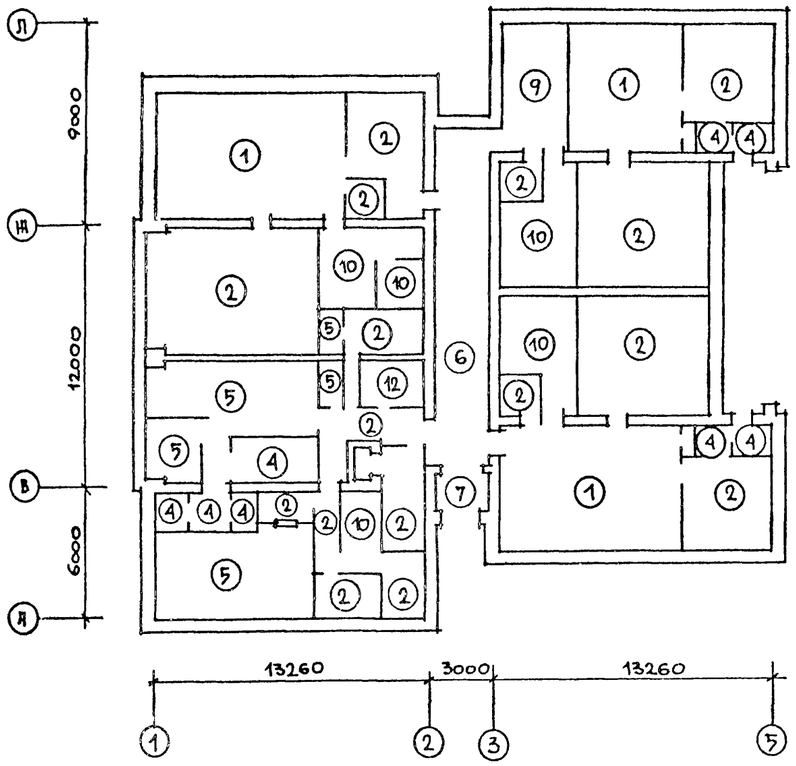

план пола 2-го этажа м 1:200

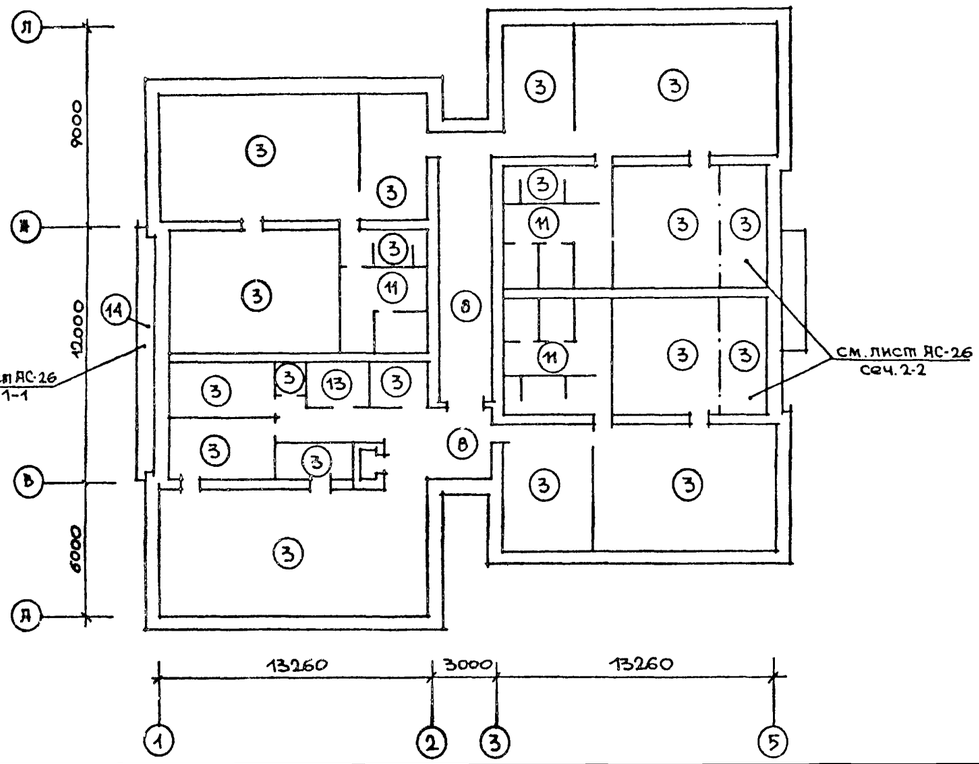

экспликация полов

наименов. помещения	тип пола по проекту	схема пола или номер узла по серии	элементы пола и их толщина	площадь пола м²
групповая младшей, игральные старшей и средней ясельных групп	1	259 2.244-1 вып.4	покрытие – листовой линолеум поливинилхлоридный на тканевой основе ГОСТ 7251-66 – 2мм	131.91
спальни, буфетн., комната персонала, медицинск., приемн., раздевальн., палата /1эт./	2	230 2.244-1 вып.4	покрытие – листовой линолеум поливинилхлоридный на тканевой основе ГОСТ 7251-66 – 2.5мм	226.20
групповые, спальни, раздевальн., буфетн., музыкальный, кладовые, метод. кабинет (2эт.)	3	73 2.244-1 вып.4	покрытие – листовой линолеум поливинилхлоридный на тканевой основе ГОСТ 7251-66-2.5мм	493.53
загрузочная, тамбуры входов, кладовые (1эт.)	4	240 2.244-1 вып.4	покрытие – керамическая плитка ГОСТ 6787-69 – 10-13мм	27.86
кухня, стиральная и сушильно-гладильн. с/у персон.	5	250 2.244-1 вып.1	покрытие – керамическая плитка ГОСТ 6787-69 – 10-13 мм	79.33
вестибюль на 1 этаже	6	155 2.244-1 вып.4	покрытие – листовой линолеум резиновый многослойный типа ГОСТ 16914-71 – 3мм	43.33
тамбур входа на 1 эт.	7	175 2.244-1 вып.4	покрытие – керамические плитки ГОСТ 6787-69 – 10-13 мм	3.58
холл и коридор 2эт.	8	95 2.244-1 вып.4	покрытие – листовой линолеум поливинилхлоридный на тканевой основе ГОСТ 7251-66 – 2.5мм	59.52
игральная старшей ясельной группы	9	189 2.244-1 вып.4	покрытие – листовой линолеум поливинилхлоридный на тканевой основе ГОСТ 7251-66 – 2мм	20.72
туалетн. на 1эт.	10	222 2.244-1 вып.4	покрытие – листовой линолеум с теплозвукоизоляционным слоем ГОСТ – 18108-72 – 6мм	55.03
туалетн. на 2 эт.	11	67 2.244-1 вып.4	покрытие – листовой линолеум с теплозвукоизоляционным слоем ГОСТ 18108-72 – 6мм.	48.30
электрощитовая	12	245 2.244-1 вып.4	покрытие – бетон марки 200 20мм	6.35
венткамера	13	132 2.244-1 вып.4	покрытие – керамические плиты ГОСТ 6787-69 – 10-13мм	6.81
балкон	14	122 2.244-1 вып.4	покрытие – керамические плиты ГОСТ 6787-69 – 10-13мм	14.40
техподполье, венткамера	б/н	245 2.244-1. вып.4	покрытие – бетон марки 200	77.5

Нач.АПМ-1	Башенков		214-1-304.85 – АС
Гл.инж.АП	Назаров		детские ясли-сад на 140 мест, стены кирпичные
ГАП	Старостин		Стадия Р; Лист 4; Листов 12
ГИП	Павлов		общие данные (планы и детали полов)
Арх.	Работенко		ЦНИИЭП учебных зданий
Нормокон	Алексеева		

Привязан

Инв.№

20373-01

Типовой проект 214-1-304.85 Альбом I

Генеральный план М 1:500

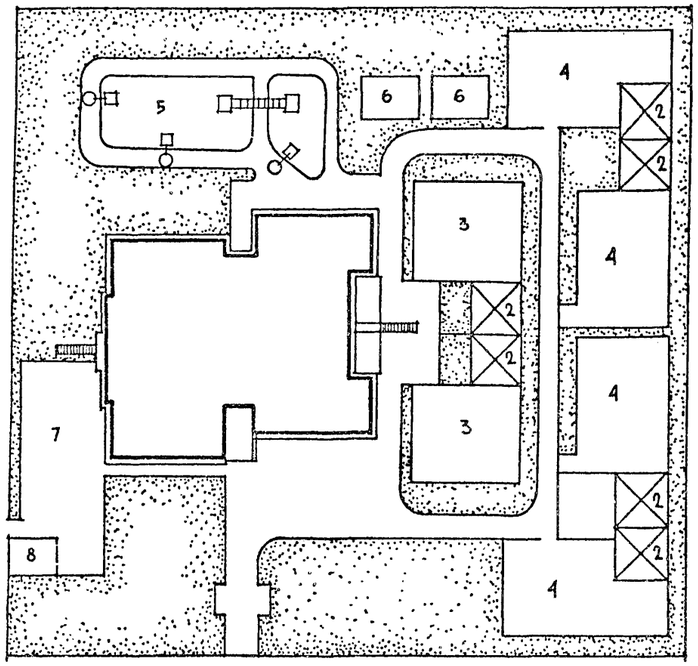

Вариант генплана с возможной пристройкой здания дяс к торцу жилого дома М 1:500

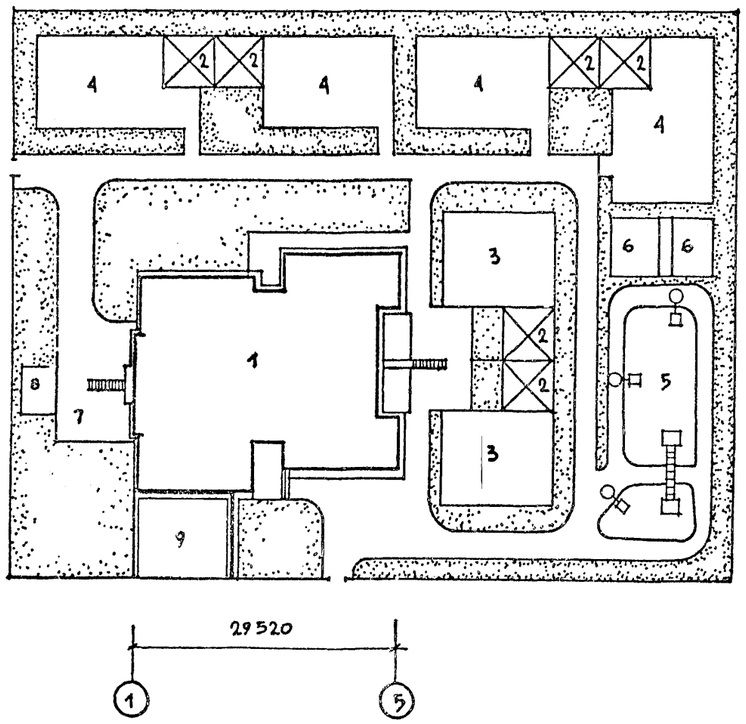

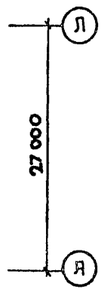

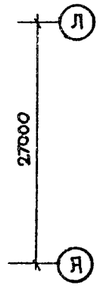

Экспликация и баланс территории

№№	Наименование	Кол-во м²
1	Здание детских яслей-сада	770.0
2	Теневой навес	40×6
3	Групповые площ. яселын. групп	150×2
4	Групповые площ. дошк. групп	180×2
5	Физкультурная площадка	250
6	Огород- ягодник	60
7	Хозяйственный двор	140
8	Площадка мусоросборника	
9	Жилой дом	
	Озеленение	2380.0
	Площадь участка	0.5 га

Характеристика здания			
Тип дошкольного учреждения	Соотношение групп	Общее кол.гр	Кол-во детей
Детские ясли-сад на 140 мест, стены кирпичн.	2гр. ясельного возраста 4гр. дошкольн. возраста	6	140

1. Ограждение участка предусмотреть высотой 1.6 - 1.8 м
2. Дорожки на участке предусмотреть с плиточным покрытием
3. Предусмотреть освещение теневых навесов, дорожек и участка по углам.

Основные технико-экономические показатели

	Наименование	Ед. изм.	Кол-во
Таблица №1	Вместимость	чел.	140
	Строительный об'ем здания	м³	5003
	в том числе подвала	м³	33
	Площадь застройки	м²	770
	Площадь рабочая	м²	1093.80
	Площадь полезная	м²	1181.40
	Площадь общая	м²	1336.27
	Расход тепла на отопление	ккал/час	81190.0
	Расход тепла на горячее водоснабж	ккал/час	223200
	Общая сметная стоимость	тыс.руб.	204.11
	Стоимость строймонтажных работ	тыс.руб.	153.98
	Стоимость 1 куб.м здания	руб.	30.74
	Стоимость 1 места	руб.	1456.43
	Расход стали в натуральном исчислении	т	14.96
	Расход приведенной стали класса А-I и С38/23	т	0.0184

Толщина наружных стен и утеплителя в мм

Таблица №2	Тип кладки	Расчетная t° н.с.	-20°	-21°	-22°	-23°	-24°	-25°	-26°	-27°	-28°	-29°	-30°	-31°	-32°	-33°	-34°	-35°	-36°	-37°	-38°	-39°	-40°
	Из глиняного пустотелого кирпича пластического прессов. ГОСТ 530-80 с обли цовкой лицевым пустотелым кирпичом ГОСТ 7484-76 γ кладки 1600 кг/м³ λ = 0.55 ккал/м² 4°С		510 ЦПШ			640 ЦПШ													640 ГПШ				
	Из глиняного обыкновенного кирпича пластического прессования ГОСТ 530-80 γ кладки 1800 кг/м³ λ = 0.8 ккал/м² 4°С		640 ЦПШ			640 ГПШ			–														
	Тип утепл.	пенобетон γ = 400 кг/м³ λ = 0.13 ккал/м² 4°С	180			210			240										270				

Таблица №3	Наименование	Тип остекления при расчетных зимних температурах нар. воздуха t°		
		-20°	-30°	-40°
	Оконные блоки	Двойное спаренное	Тройное	Тройное
	Вариант стеклопакеть ГОСТ - 24700-81	Применяются	–	–

Нач. ДПМ	Башенков		
Гл. инж. ЛП	Назаров		
ГИП	Старостин		
ГИП	Павлов		
Рук. гр. арх.	Лебедева		
Нормокон	Алексеева		

Привязан

Инв. №

214-1-304.85 -ДС

Детские ясли-сад на 140 мест, стены кирпичные

Стадия	Лист	Листов
Р	5	42

Общие данные генплан (окончание)

ЦНИИЭП учебных зданий

Инв. № подл. | Подпись и дата | Взам. инв. №

20373-01

Типовой проект 214-1-304.85 Альбом I

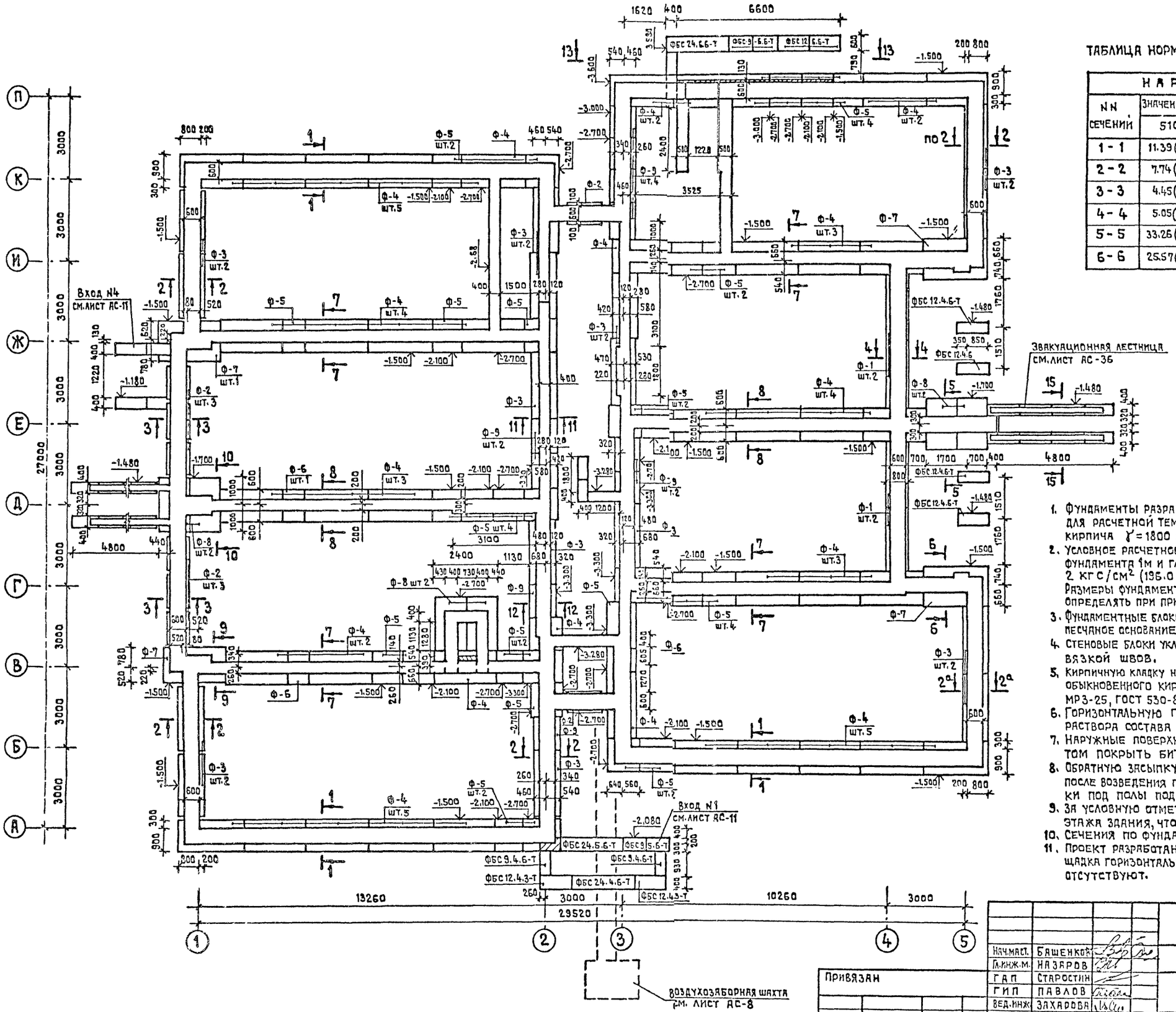

ТАБЛИЦА НОРМАТИВНЫХ НАГРУЗОК ДЛЯ РАСЧЕТА ФУНДАМЕНТОВ

НАРУЖНЫЕ СТЕНЫ				
NN сечений	Значение нагрузок в тс/м (кн/м) при толщине стен			Отметка приложения нагрузок
	510 мм	640 мм	770 мм	
1 - 1	11.39(	13.96(	15.51(	± 0.000
2 - 2	7.74(	9.31(	10.86(	± 0.000
3 - 3	4.45(	5.23(	6.0 (	± 0.000
4 - 4	5.05(	5.83(	6.6 (	± 0.000
5 - 5	33.26(	38.25,(	41.69т(	- 0.050
6 - 6	25.57(	28.67(	31.69т(	± 0.000

ВНУТРЕННИЕ СТЕНЫ			
NN сечений	тс/м	кн/м	Отметка приложения нагрузок
7 - 7	15.00		± 0.000
8 - 8	15.00		± 0.000
9 - 9	27.80т		± 0.000
10 - 10	40.40т		± 0.000
11 - 11	8.56		- 0.300
12 - 12	9.56		- 0.300

1. Фундаменты разработаны для обычных геологических условий для расчетной температуры наружного воздуха -30°С и стен из кирпича $\gamma = 1800$ кг/м³.
2. Условное расчетное давление на грунт основания при ширине фундамента 1м и глубине заложения 2 м принято равным 2 кгс/см² (196.0 кПа).
   Размеры фундаментов при другой ширине и глубине заложения определять при привязке применительно к геологическим условиям
3. Фундаментные блоки укладывать на непромерзшее выравненное песчаное основание или песчаную подушку толщиной 100 мм.
4. Стеновые блоки укладывать на цементном растворе „50" с перевязкой швов.
5. Кирпичную кладку ниже отметки ±0.000 выполнять из глиняного обыкновенного кирпича пластического прессования марки „100" МР3-25, ГОСТ 530-80 на растворе марки „50".
6. Горизонтальную гидроизоляцию выполнять из цементного раствора состава 1:2 толщиной 20 мм.
7. Наружные поверхности стен подвала, соприкасающиеся с грунтом покрыть битумом за 2 раза.
8. Обратную засыпку грунтом стен техканала выполнять только после возведения перекрытий и устройства бетонной подготовки под полы подвала.
9. За условную отметку ±0.000 принята отметка чистого пола 1го этажа здания, что соответствует абсолютной отметке ☐
10. Сечения по фундаментам см. лист АС-9.
11. Проект разработан для следующих условий строительства: площадка горизонтальная, грунты непросадочные, грунтовые воды отсутствуют.

Нач.маст.	Башенков		
Гл.инж.м.	Назаров		
ГАП	Старостин		
ГИП	Павлов		
Вед.инж.	Захарова		
Нормокон.	Алексеева		

214-1-304.85 - АС

Детские ясли - сад на 140 мест
Стены кирпичные

Стадия	Лист	Листов
Р	6	42

План фундаментов
Пример решения

ЦНИИЭП учебных зданий

Привязан

Инв. №

Согласовано

СТО	Бабин	
30	Белов	

Инв. № подл. | Подпись и дата | Взамен инв. №

20373-01

Типовой проект 214-1-304.85 Альбом I

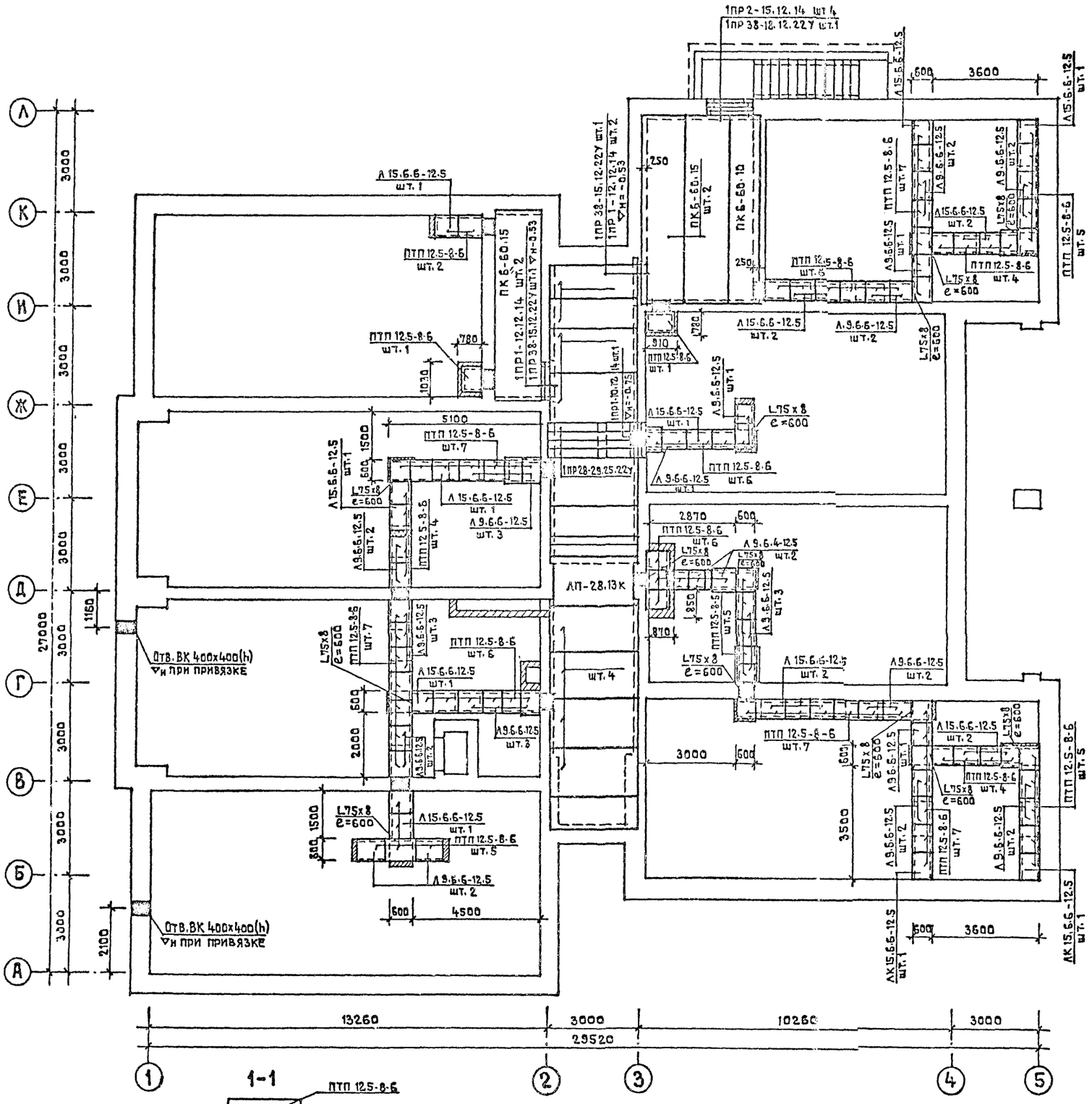

СПЕЦИФИКАЦИЯ ИЗДЕЛИЙ ДЛЯ ПОДПОЛЬНЫХ КАНАЛОВ

ОБОЗНАЧЕНИЕ СЕРИИ	НАИМЕНОВАНИЕ	Кол.	МАССА ЕД. КГ	ПРИМЕЧАНИЕ
	ПЛИТЫ ПЕРЕКРЫТИЯ			
1.141-1 В.53	ПК 6-60.10	1	1125	
—"—	ПК 6-60.15	3	2800	
1.141-1 В.		6	1425	
В.		4	4055	
	ПЛИТЫ ПЛОСКИЕ			
1.243.1-4	ПТП 12.5-8-6	93	95	
	ЛОТКИ			
1.219.1-3	Л 9.6.6-12.5	36	298	
—"—	Л 15.6.6-12.5	25	502	
	ПЕРЕМЫЧКИ			
1.138-10.1 900 00	1ПР 28-29.25.22У	4	400	
600 00	1ПР 38-18.12.22У	1	125	
600 00	1ПР 38-15.12.22У	1	100	
200 00	1ПР 1-12.12.14	4	50	
200 00	1ПР 2-15.12.14	4	75	
200 00	1ПР 1-10.12.14	4	50	
	СТАЛЬНЫЕ ИЗДЕЛИЯ			
ГОСТ 8509-72*	L 75 х 8		71	
ГОСТ 5781-82	ф 10 А-I		30	

ПРИМЕЧАНИЯ

1. Железобетонные лотки подпольных каналов укладывать по уплотненному грунту на выравненное песчаное основание или песчаную подготовку толщиной 100 мм.
2. Кирпичные стенки подпольных каналов выкладывать из глиняного обыкновенного кирпича пластического прессования М 100 на растворе М 50.
3. Плиты перекрытий подпольных каналов укладывать на растворе марки „100".
4. План технического канала, привязку и размеры отверстий в стенах, сечения по приямкам см. на листе АС-8.

СОГЛАСОВАНО

Инв.№ подл. | Подпись и дата | Взам.инв.№

Привязан

Инв.№

Нач.маст.	Башенков	
Гл.инж.м.	Назаров	
ГАП	Старостин	
ГИП	Павлов	
Инженер	Антиповская	
Нормок.	Алексеева	

214-1-304.85 — АС

Детские ясли-сад на 140 мест. Стены кирпичные

Стадия	Лист	Листов
Р	7	42

План подпольных каналов

ЦНИИЭП учебных зданий

20373-01

Типовой проект 214-1-304.85 Альбом I

СОГЛАСОВАНО

ГТО Бабин

ЗО Белов

Инв.№ подл. | Подпись и дата | Взам.инв.№

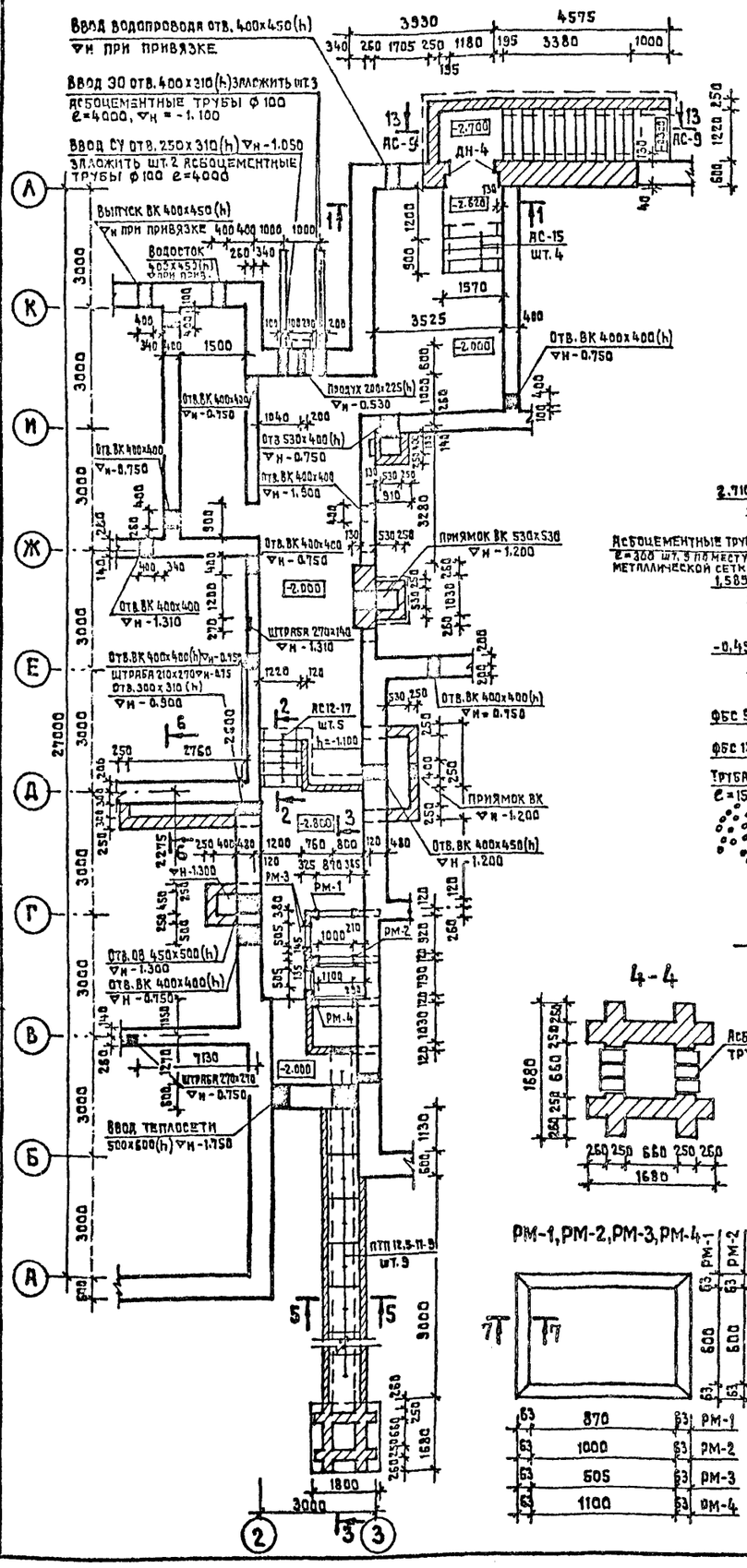

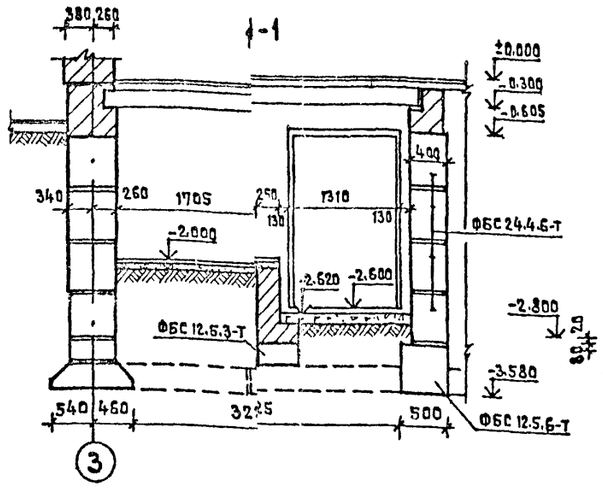

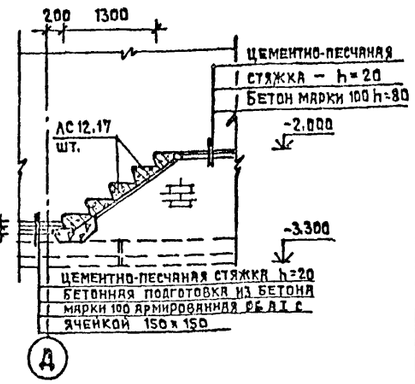

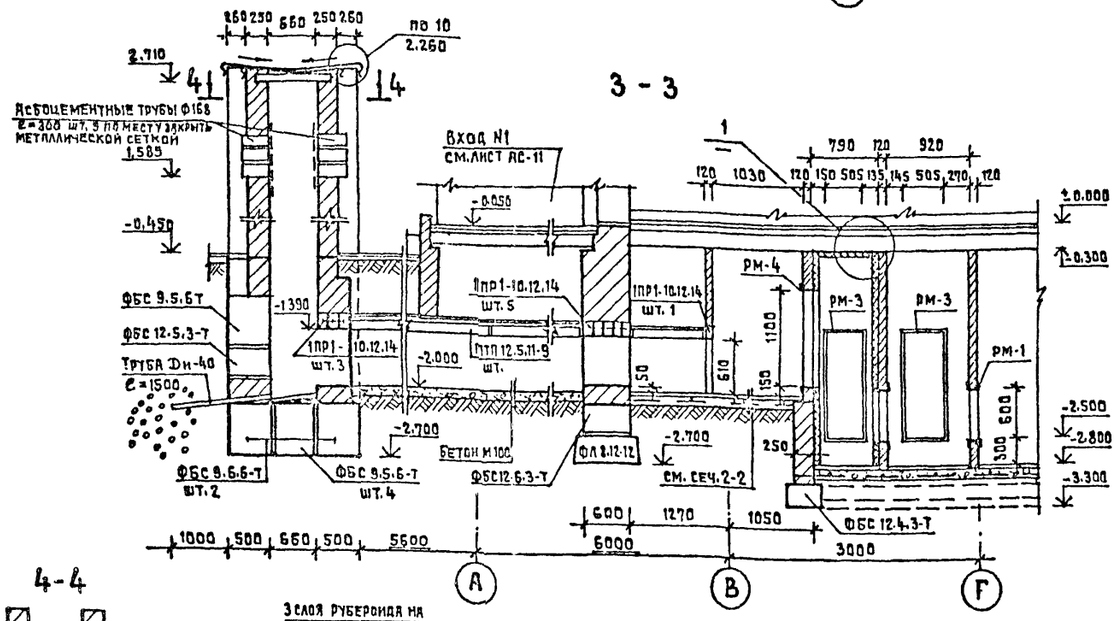

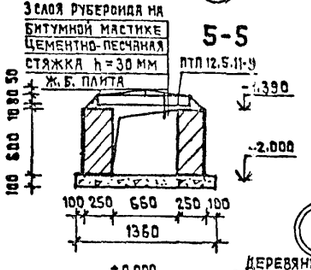

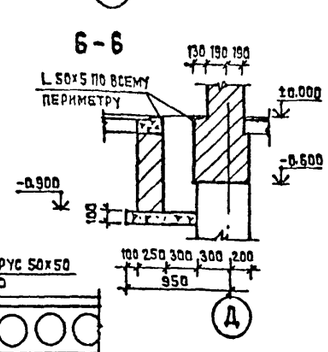

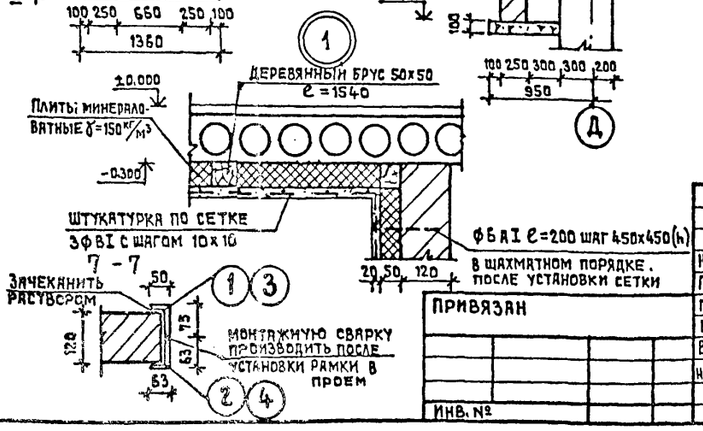

Спецификация стальных изделий

Марка изделия	NN поз.	Профиль мм	Длина	Кол. шт.	Масса кг 1 поз.	Масса кг издел.
РМ-1 шт. 1	1	L 75х50х5	700	2	3.36	33.08
	2	L 63 х 5	726	2	3.50	
	3	L 75х50х5	1020	2	4.89	
	4	L 63 х 5	996	2	4.79	
РМ-2 шт. 1	1	L 75х50х5	700	2	3.36	35.16
	2	L 63х5	726	2	3.50	
	3	L 75х50х5	1100	2	5.30	
	4	L 63х5	1126	2	6.42	
РМ-3 шт. 2	1	L 75х50х5	1405	2	6.72	38.50
	2	L 63х5	1381	2	6.64	
	3	L 75х50х5	605	2	2.90	
	4	L 63х5	631	2	3.04	
РМ-4 шт. 1	1	L 75х50х5	1200	2	5.75	47.24
	2	L 63х5	1260	2	6.06	
	3	L 75х50х5	1200	2	5.75	
	4	L 63х5	1260	2	6.06	

Расход материала на лист

Сталь арматурная ГОСТ 5781-82	ф 6 AI	– 78.4 кг
	ф 8 AI	– 21.6 кг
Трубы асбоцементные ГОСТ 1839-80	ф 168	– 5.4 м
	ф 100	– 20.0 м
Бетон марки 100		– 7.2 м³
Фундаментные стеновые блоки ГОСТ 13579-78		
	ФБС 9.5.6-Т	– 12 шт.
	ФБС 9.6.6-Т	– 2 шт.
	ФБС 12.6.3-Т	– 1 шт.
Плиты плоские 1.243.1-4	ПТП 12.5-11-9	– 10 шт.
Перемычки брусковые 1.138-10 В.1	1ПР1-10.12.14	– 9 шт.
Ступени серия 1.055.1-1	АС-12-17	– 5 шт.
	АС-15	– 4 шт.
Сетка стальная плетеная ГОСТ 5336-80	из ф3 B I	– 3.1 кг
Утеплитель из минераловатных плит	δ = 50 мм	– 0.5 м³

1. Фундаментные блоки укладывать на непромерзшее выравненное песчаное основание или песчаную подушку толщиной 100 мм.
2. Кладку стен, перегородок и вентканалов выполнять из глиняного обыкновенного кирпича пластического прессования марки „75" на растворе марки „50".
3. Бетонную подготовку под полы и вентканалы выполнять из бетона марки „100" по выравненному песчаному основанию.
4. В местах прохождения коммуникаций над отверстиями шириной до 600 мм уложить арматурную сталь ф8 AI с шагом 75 мм.
5. Развертки стен с каналами и отверстиями см. листы АС-19÷21.

Привязан

Инв. №

Нач. маст.	Башенков		
Гл. инж. м.	Назаров		
ГАП	Старостин		
ГИП	Павлов		
Вед. инж.	Захарова		
Нормокон	Алексеева		

214-1-304.85 –АС

Детские ясли-сад на 140 мест. Стены кирпичные

Стадия	Лист	Листов
Р	8	42

Венткамера, воздухозаборная шахта

ЦНИИЭП учебных зданий

20373-01

Типовой проект 214-1-304.85 Альбом I

СОГЛАСОВАНО

Инв. № подл. | Подпись и дата | Взам. инв. №

1-1, 2-2, 3-3, 4-4

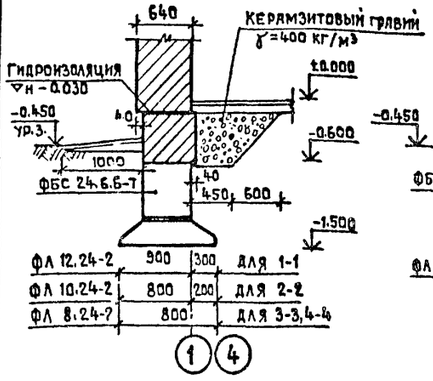

2ᵃ-2ᵃ

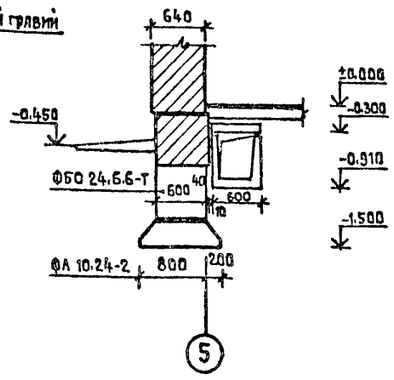

5-5

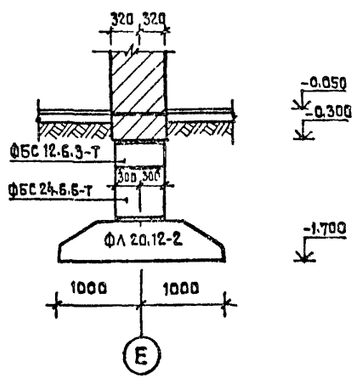

6-6

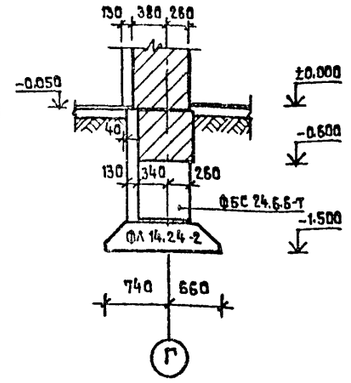

7-7

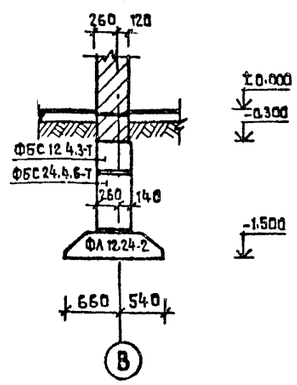

8-8

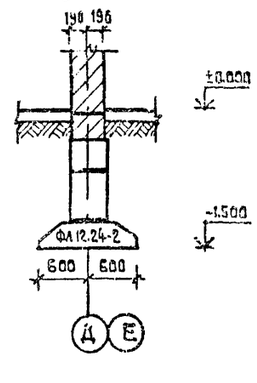

9-9

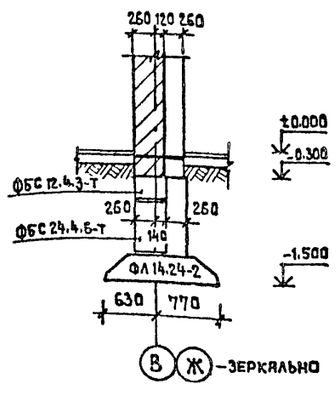

10-10

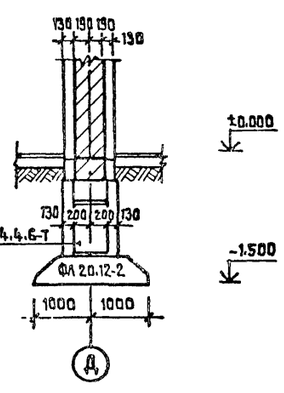

11-11

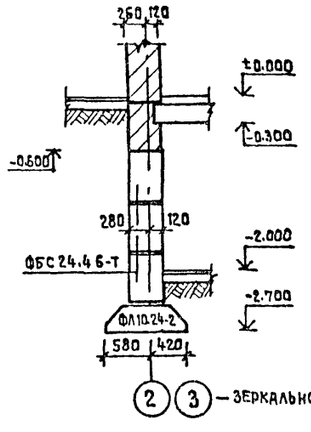

12-12

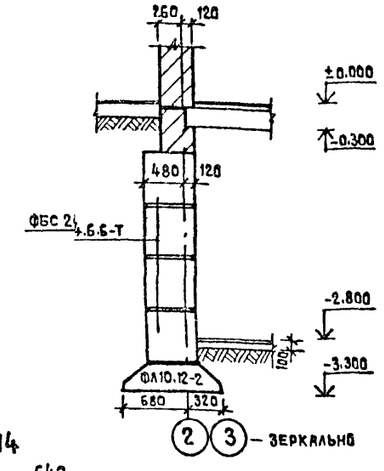

13-13

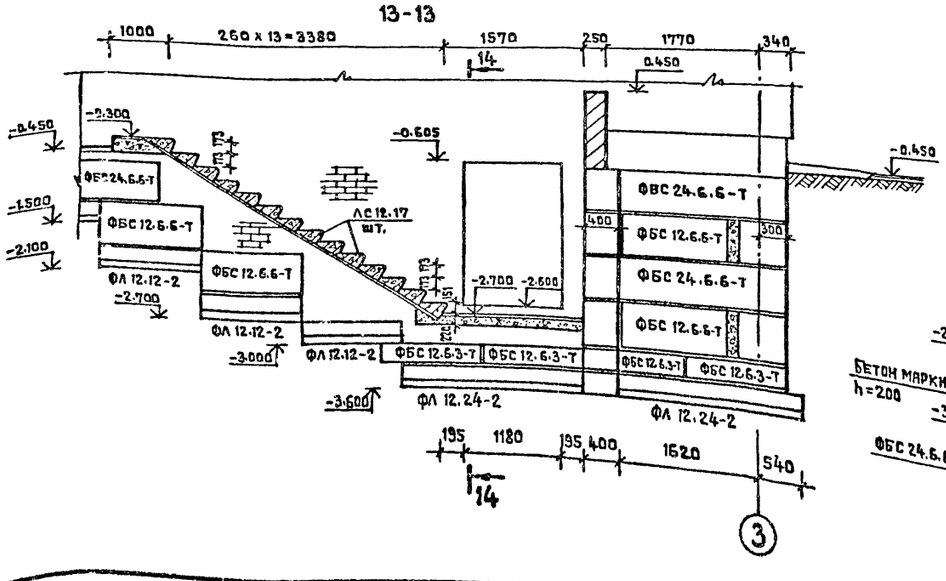

14-14

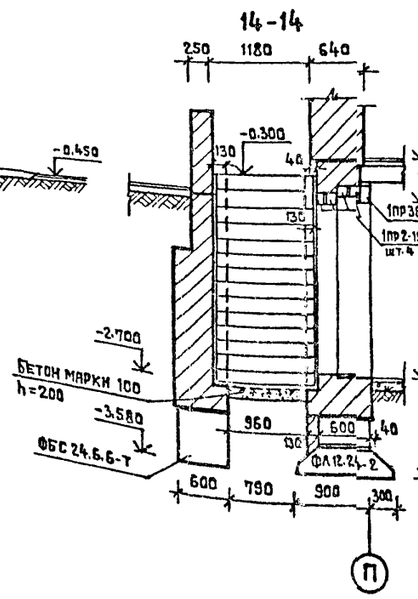

15-15

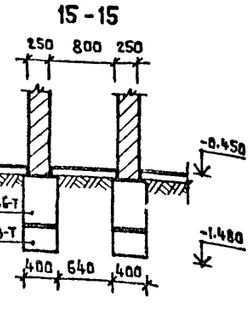

СПЕЦИФИКАЦИЯ СБОРНЫХ ЖЕЛЕЗОБЕТОННЫХ ИЗДЕЛИЙ

Марка поз.	Обозначение	Наименование	Кол.	Масса ед.кг	Примечание
	1.112-5 вып. 0	ПЛИТЫ ДЛЯ ЛЕНТОЧНЫХ ФУНДАМЕНТОВ			
Ф-1		ФЛ 8.24-2	4	1395	
Ф-2		ФЛ 8.12-2	8	685	
Ф-3		ФЛ 10.24-2	16	1520	
Ф-4		ФЛ 12.24-2	45	1760	
Ф-5		ФЛ 12.12-2	30	870	
Ф-6		ФЛ 12.8-2	4	570	
Ф-7		ФЛ 14.24-2	4	2110	
Ф-8		ФЛ 20.12-2	6	2440	
Ф-9		ФЛ 10.12-2	10	1400	
	ГОСТ 13579-78	БЛОКИ БЕТОННЫЕ ДЛЯ СТЕН ПОДВАЛА			
		ФБС 24.5.6-Т	6	1630	
		ФБС 9.5.6-Т	8	550	
		ФБС 24.6.6-Т	59	1960	
		ФБС 12.6.6-Т	23	960	
		ФБС 12.6.3-Т	4	450	
		ФБС 9.6.6-Т	14	700	
		ФБС 24.4.6-Т	89	1300	
		ФБС 12.4.6-Т	34	640	
		ФБС 12.4.3-Т	44	310	
		ФБС 9.4.6-Т	22	390	
		СТУПЕНИ			
	1.056.1-1	ЛС 12.17	14	127	

Привязан

Инв. №

Нач.маст.	Башенков	
Гл.инж.м.	Назаров	
ГАП	Старостин	
ГИП	Павлов	
Вед.инж	Захарова	
Нормокон	Алексеева	

214-1-304.85-АС

Детские ясли-сад на 140 мест
Стены кирпичные

Стадия	Лист	Листов
Р	9	42

Сечения фундаментов

ЦНИИЭП учебных зданий

20373-01

Типовой проект 214-1-304.85 Альбом I

1-1
УСТАНОВКА ДУШЕВОГО ПОДДОНА В ТУАЛЕТНЫХ ДЛЯ ДЕТЕЙ

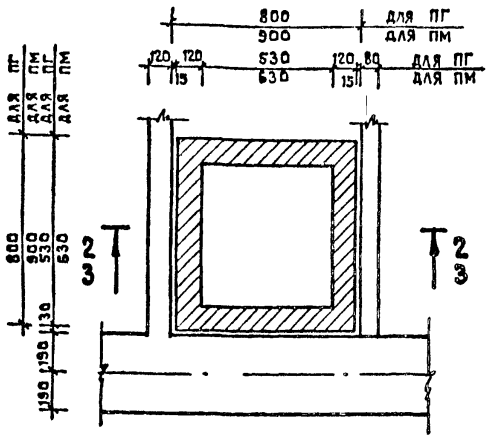

2-2
В ЯСЕЛЬНЫХ ГРУППОВЫХ НА 1 ЭТАЖЕ

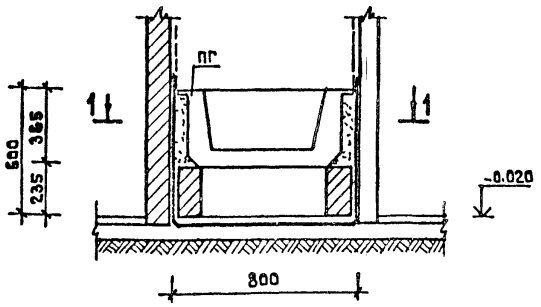

3-3
В САДОВСКИХ ГРУППАХ НА 1 И 2 ЭТАЖЕ

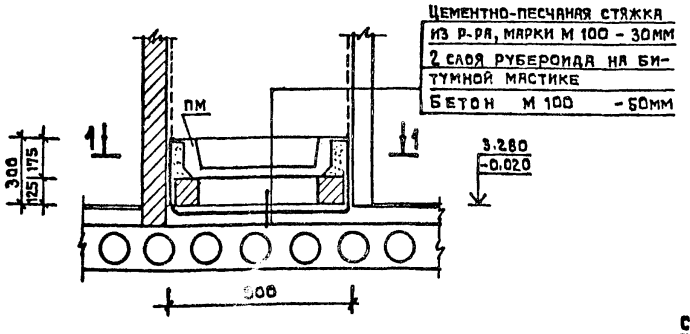

Цементно-песчаная стяжка из р-ра, марки М 100 - 30мм
2 слоя рубероида на битумной мастике
Бетон М 100 - 50мм

УСТАНОВКА ДУШЕВОГО ПОДДОНА В САНУЗЛЕ ДЛЯ ПЕРСОНАЛА

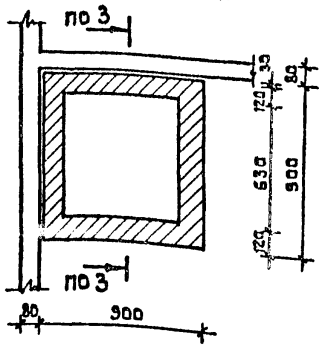

а-а

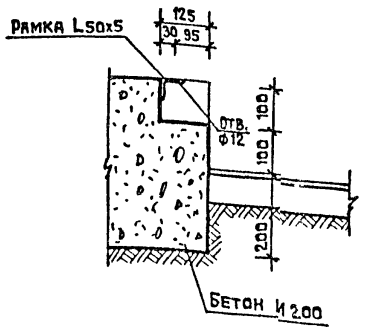

ФО-2

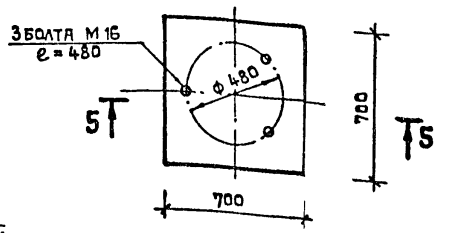

5-5

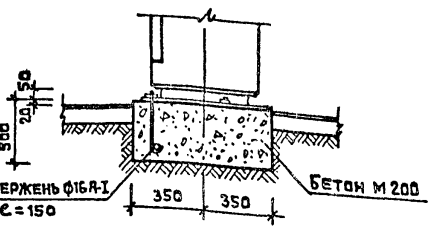

ПЛАН ФУНДАМЕНТОВ ПОД ОБОРУДОВАНИЕ
КП-114 /ФО-1/; КП-211 /ФО-2/

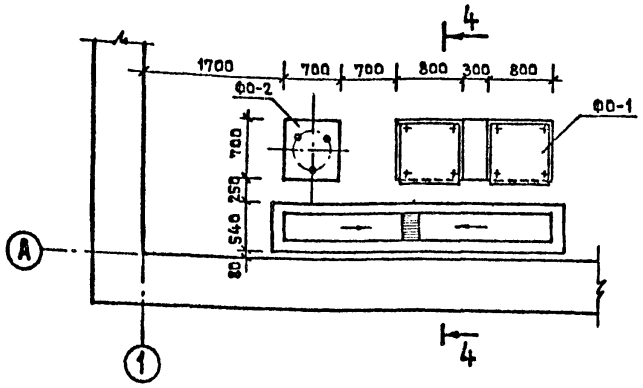

ФО-1

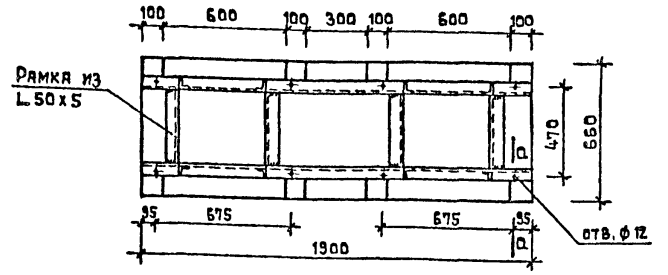

4-4

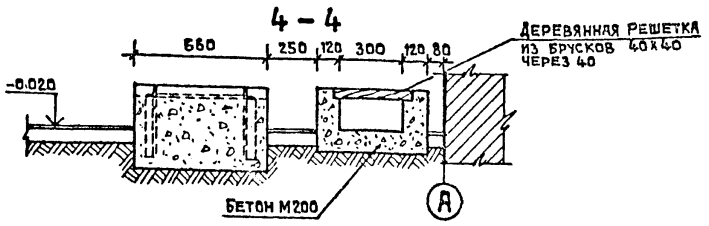

РАСХОД МАТЕРИАЛОВ

1. Бетон М 200	—	1.15 м³
2. Сталь угловая L 50x5	—	54.14 кг
3. Арматура: ф16 А-I	—	3.12 кг
4. Болты М 16	—	3 шт

СОГЛАСОВАНО
ТО Мальшева

Инв.№ подл. | Подпись и дата | Взамен инв.№

Привязан

Инв.№

Нач.маст.	Башенков	
Гл.инж.м.	Назаров	
ГАП	Старостин	
ГИП	Павлов	
Инженер	Антиповская	
Нормокон	Алексеева	

214-1-304.85 -АС

ДЕТСКИЕ ЯСЛИ-САД НА 140 МЕСТ СТЕНЫ КИРПИЧНЫЕ

Стадия	Лист	Листов
Р	10	42

ДУШЕВЫЕ ПОДДОНЫ ФУНДАМЕНТЫ ПОД ОБОРУДОВАНИЕ

ЦНИИЭП учебных зданий

20373-01

Типовой проект 214-1-304.85 Альбом I

ВХОД N1

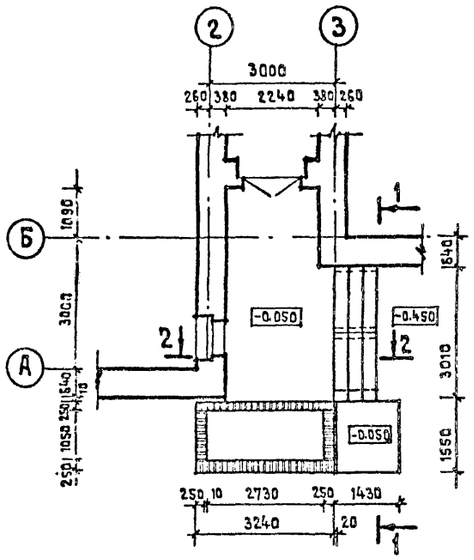

ВХОДЫ N2,3

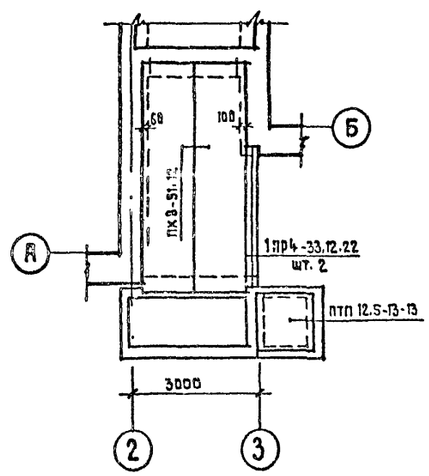

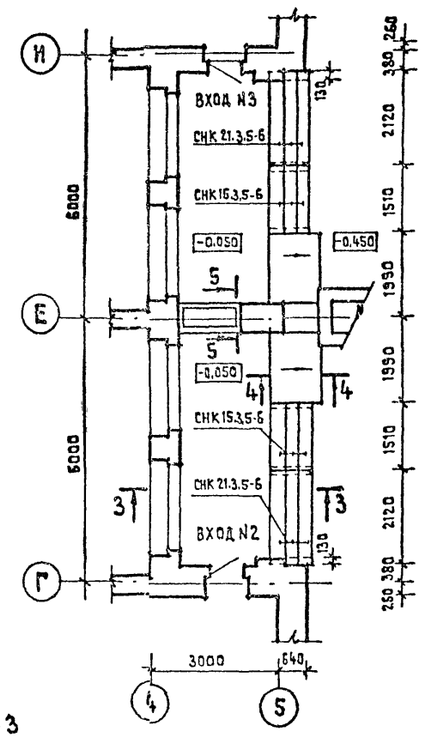

ВХОД N4

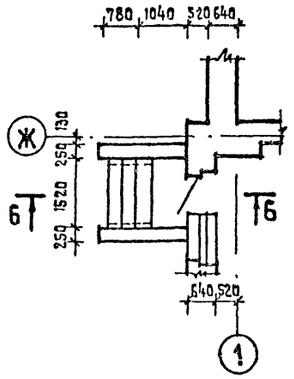

Б-Б

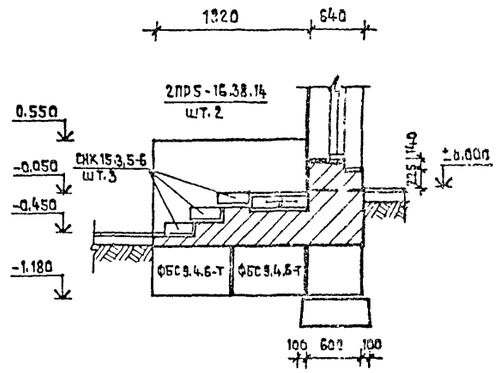

1-1

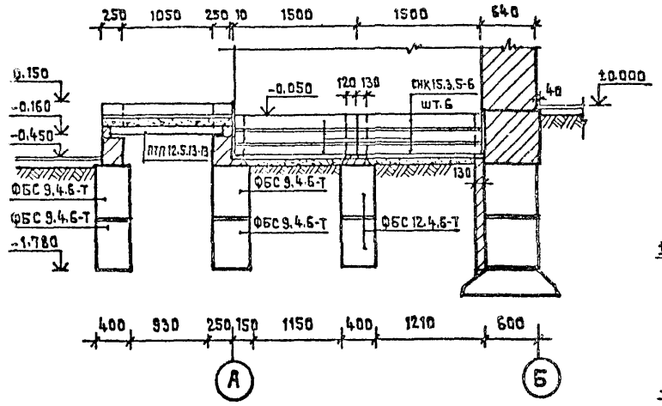

3-3

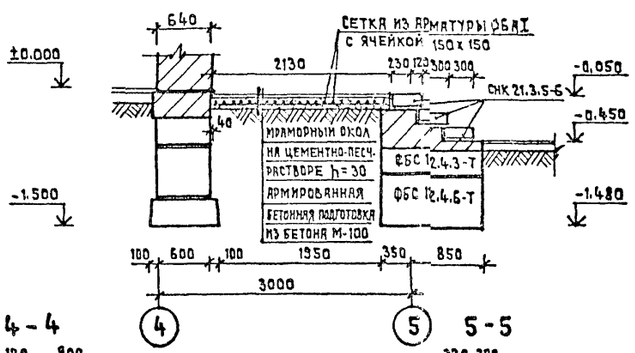

2-2

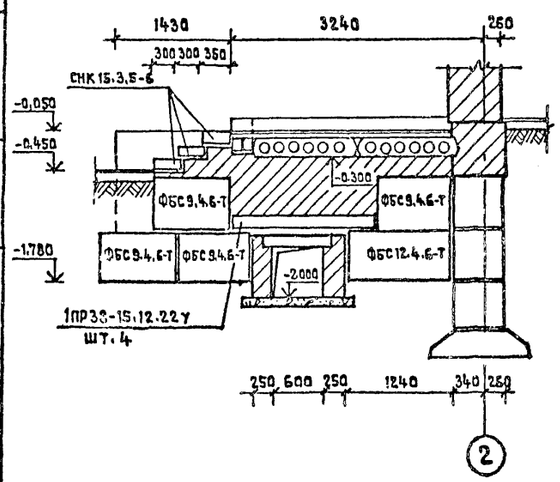

4-4

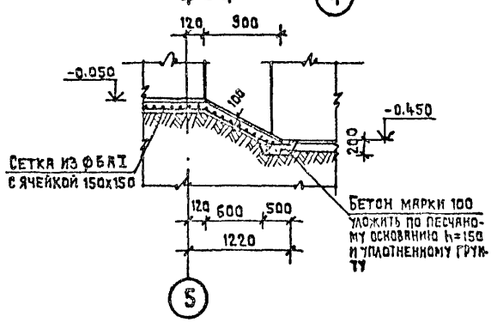

5-5

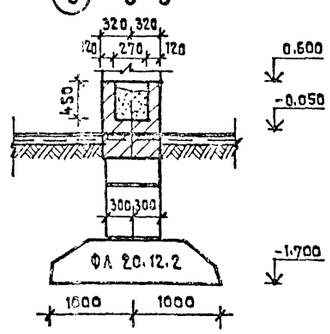

СПЕЦИФИКАЦИЯ ЖЕЛЕЗОБЕТОННЫХ ЭЛЕМЕНТОВ

МАРКА ПОЗ.	ОБОЗНАЧЕНИЕ СЕРИИ	НАИМЕНОВАНИЕ	КОЛ-ВО ШТ.	МАССА ЕД. КГ	ПРИМЕЧАНИЕ
	ГОСТ 13579-78	БЛОКИ БЕТОННЫЕ СТЕНОВЫЕ			
		ФБС 12.4.6-Т	8	640	
		ФБС 12.4.3-Т	4	310	
		ФБС 9.4.6-Т	12	350	
		ПЕРЕМЫЧКИ			
	1.138-10. ВЫП.1	1ПР38-15.12.22У	8	1000	
	——"——	1ПР 4-33.12.22	2	225	
	1.138-10 ВЫП.2	2ПРS-16.38.14	2	224	
		ПАНЕЛИ ПЕРЕКРЫТИЙ			
	1.141-1 ВЫП. 58	ПК8-51.12	2	1800	
		ПЛИТЫ ПЛОСКИЕ			
	1.243.1-4	ПТП 12.5-13-13	1	338	
		СТУПЕНИ ПЛОСКИЕ			
	1.255.1-1.100-	СНК 15.3.5-6	15	175	
	——"—— -01	СНК 21.35-6	6	250	

Расход бетона марки 100 - 3.0 м³
Сталь арматурная ГОСТ 5781-82 ФБ AI - 421.5 п.м - 93.6 кг

Нач.маст.	Башенков	
Гл.инж.м.	Назаров	
ГАП	Старостин	
ГИП	Павлов	
Вед.инж.	Захарова	
Нормокон.	Алексеева	

214-1-304.85 -АС

Детские ясли-сад на 140 мест
Стены кирпичные

Стадия	Лист	Листов
Р	11	42

Вход в здание

ЦНИИЭП учебных зданий

Привязан

Инв.№

Согласовано

Инв.№ подл. | Подпись и дата | Взамен инв.№

20373-07

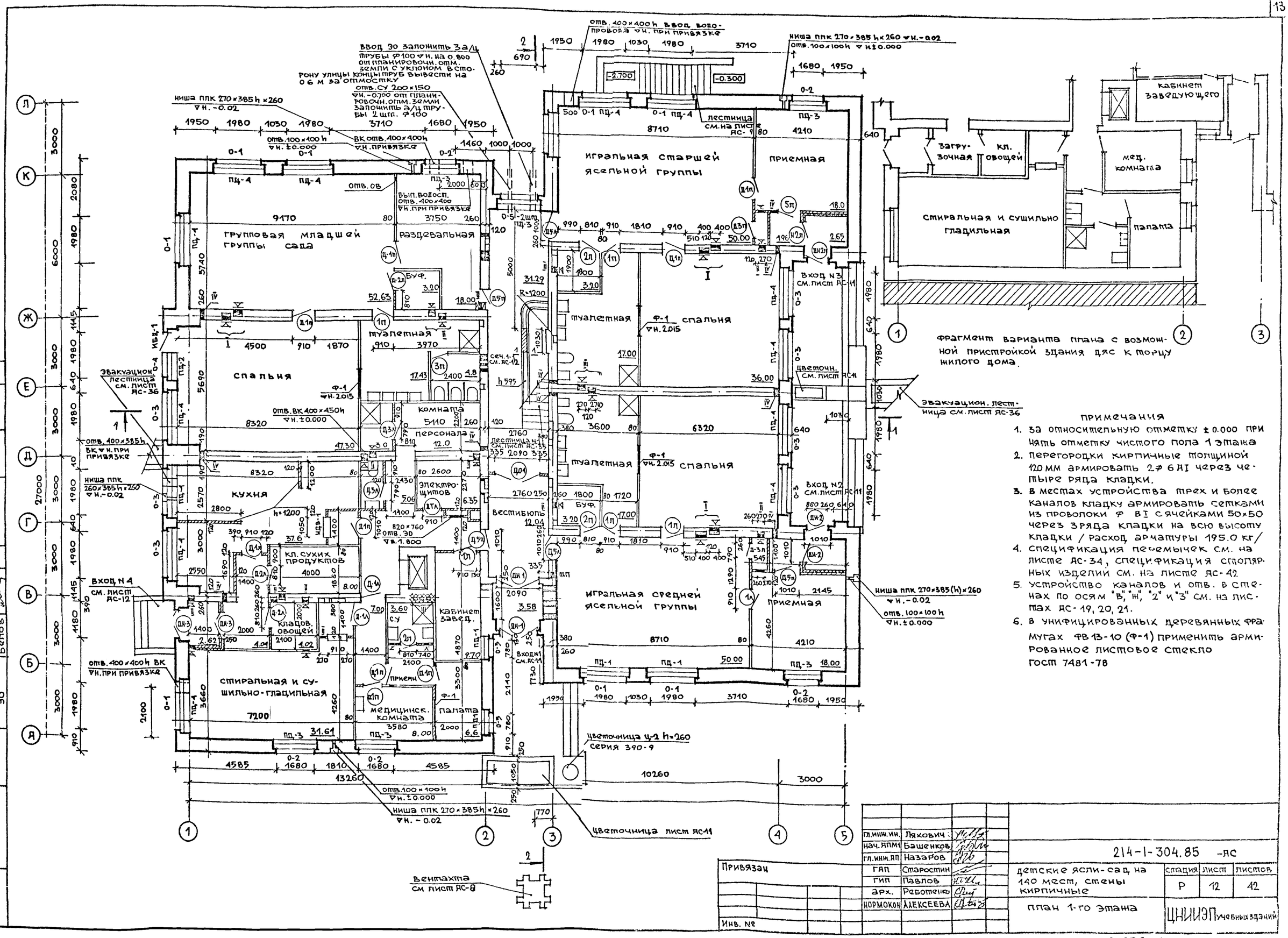

Фрагмент варианта плана с возможной пристройкой здания дяс к торцу жилого дома.

примечания

1. за относительную отметку ±0.000 принять отметку чистого пола 1 этажа
2. перегородки кирпичные толщиной 120 мм армировать 2⌀6 AI через четыре ряда кладки.
3. в местах устройства трех и более каналов кладку армировать сетками из проволоки ⌀ BI с ячейками 50×50 через 3 ряда кладки на всю высоту кладки / расход арматуры 195.0 кг/
4. спецификация перемычек см. на листе ЯС-34, спецификация столярных изделий см. на листе ЯС-42
5. устройство каналов и отв. в стенах по осям "В", "Ж", "2" и "3" см. на листах ЯС-19, 20, 21.
6. в унифицированных деревянных фрамугах ФВ 13-10 (Ф-1) применить армированное листовое стекло ГОСТ 7481-78

гл. инж. ин.	Ляхович	
нач. АПМ1	Башенков	
гл. инж. АП	Назаров	
ГАП	Старостин	
гип	Павлов	
арх.	Реботенко	
НОРМОКОН	АЛЕКСЕЕВА	

Привязан

Инв. №

214-1-304.85 -ЯС

детские ясли-сад на 140 мест, стены кирпичные

стадия	лист	листов
Р	12	42

план 1-го этажа

ЦНИИЭП учебных зданий

20373-11

Согласовано

то	Малышев	
сто	Бабин	
эо	Белов	

Типовой проект 214-1-304.85 Альбом I

Инв. № подл. | подпись и дата | взамен инв. N

Альбом I

Типовой проект 214-1-304.85

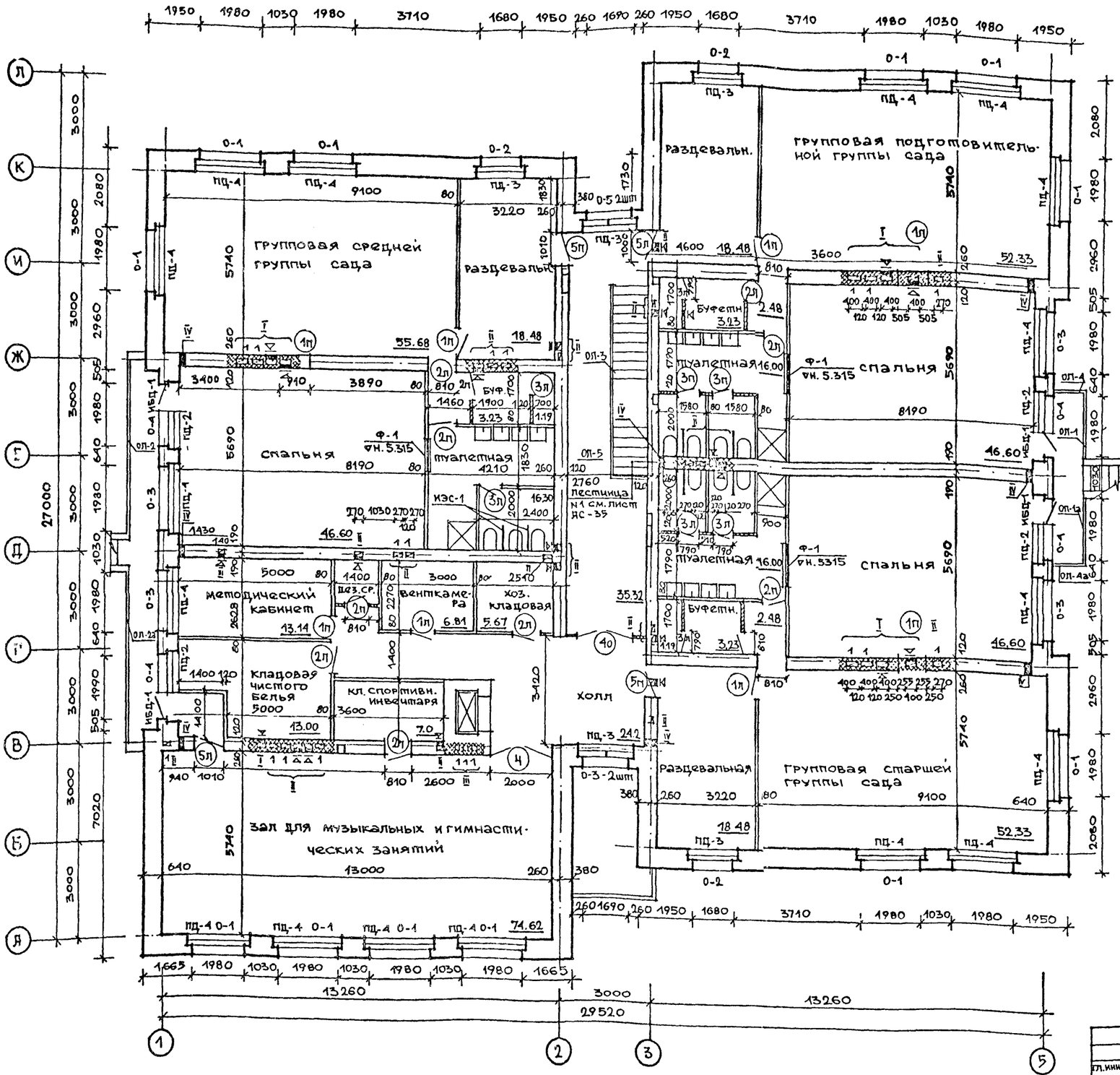

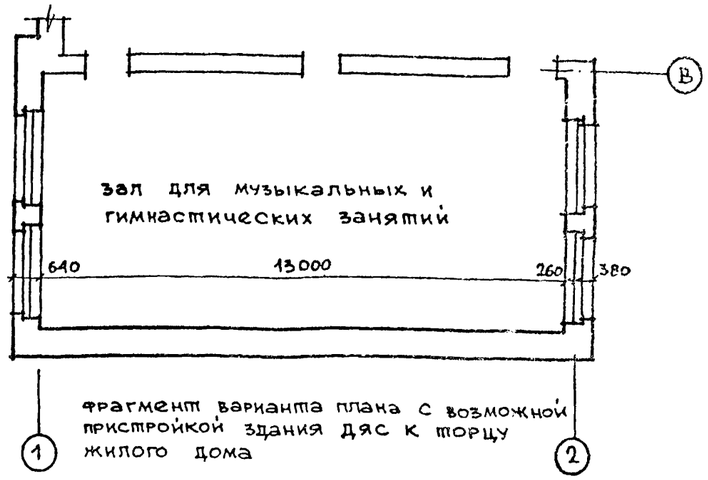

Фрагмент варианта плана с возможной пристройкой здания ДЯС к торцу жилого дома

Экспликация отверстий

тип отв.	размеры /мм/		отметка низа /м/		назначение
	В	Н	1эт.	2эт	
I	400	385	2.175	5.475	вентиляция
II	270	310	2.175	5.475	вентиляция
III	140	160	2.175	5.475	вентиляция
IV	270	310	-0.08	3.220	отопление

Примечание

1. Общие примечания см. на листе АС-12
2. Устройство каналов в стенах по осям „В", „Ж", „2" и „3" см. на листах АС-19, 20 и 21.

Согласовано: ТО Малышева; СТО Бабин; ЭО Белов

Инв. № подл. | Подпись и дата | Взамен инв. №

Привязан

Инв. №

гл. инж. ин.	Ляхович	
нач. ЯПМ-1	Башенков	
гл. инж. ЯП	Назаров	
ГЯП	Старостин	
ГИП	Павлов	
арх.	Реботенко	
НОРМОКОН	АЛЕКСЕЕВА	

214-1-304.85 -АС

Детские ясли-сад на 140 мест, стены кирпичные

План 2-го этажа

Стадия	Лист	Листов
Р	13	42

ЦНИИЭП учебных зданий

20373-01

Разрез I-I М 1:100

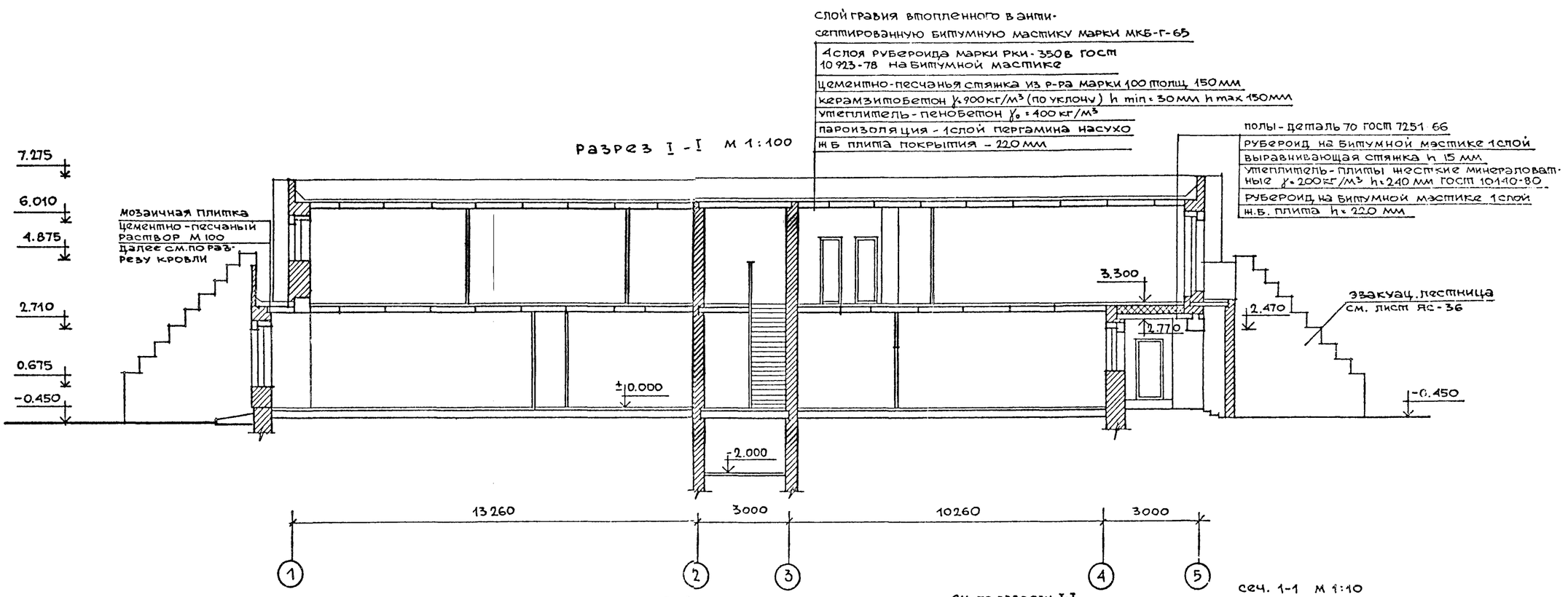

Разрез II-II М 1:100

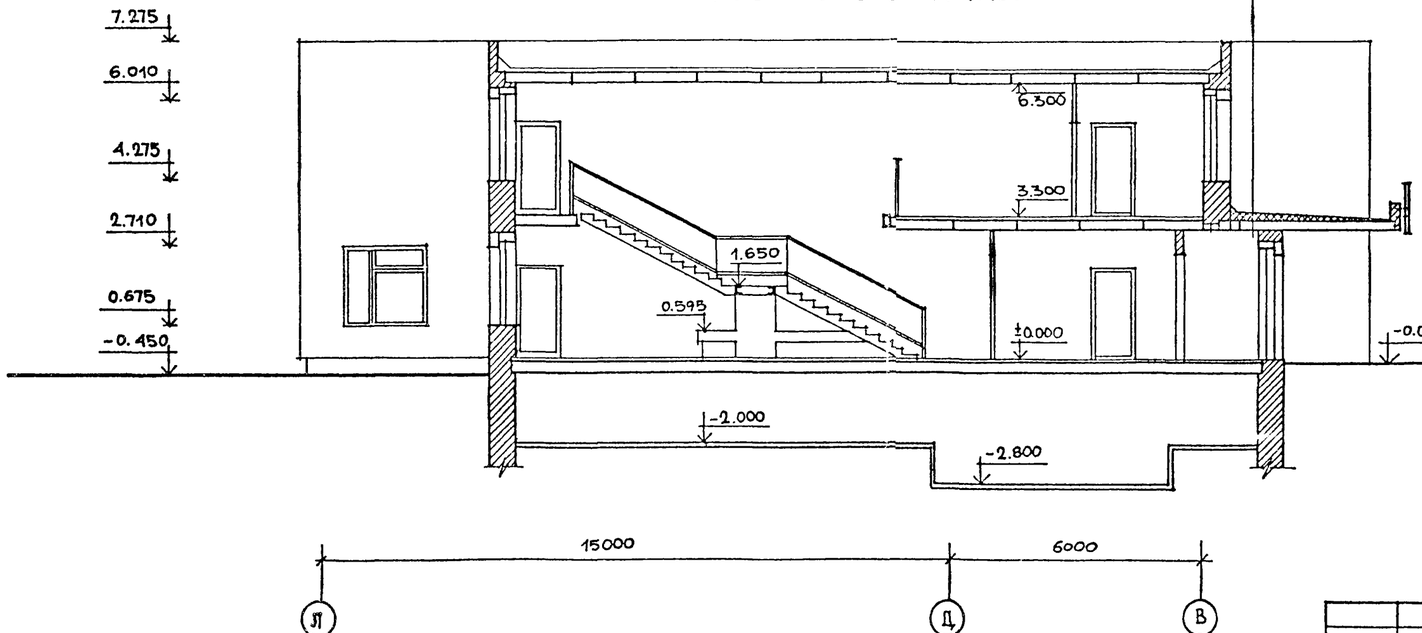

Сеч. 1-1 М 1:10

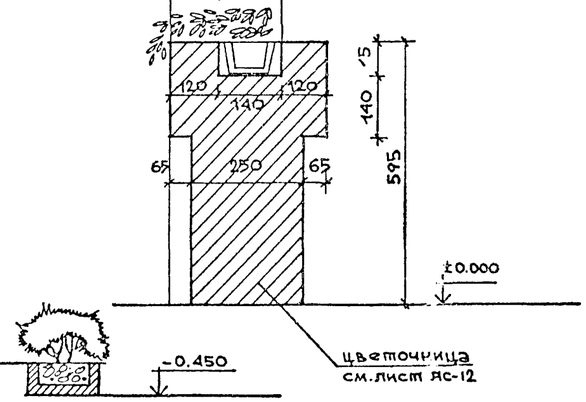

Нач. ЯПМ1	Башенков		
Гл. инж. ЯП	Назаров		
ГИП	Старостин		
ГИП	Павлов		
Арх.	Реботенко		
НОРМОКОН	Алексеева		

Привязан

Инв. №

214-1-304.85 -ЯС

Детские ясли-сад на 140 мест, стены кирпичные

Стадия	Лист	Листов
Р	14	42

Разрезы I-I и II-II

ЦНИИЭП учебных зданий

Инв. № подл. | Подпись и дата | Взам. инв. №

20373-01

Типовой проект 214-1-304.85 Альбом I

Согласовано

Инв. № подл. | Подпись и дата | Взам. инв. №

Фасад в осях "1-5"

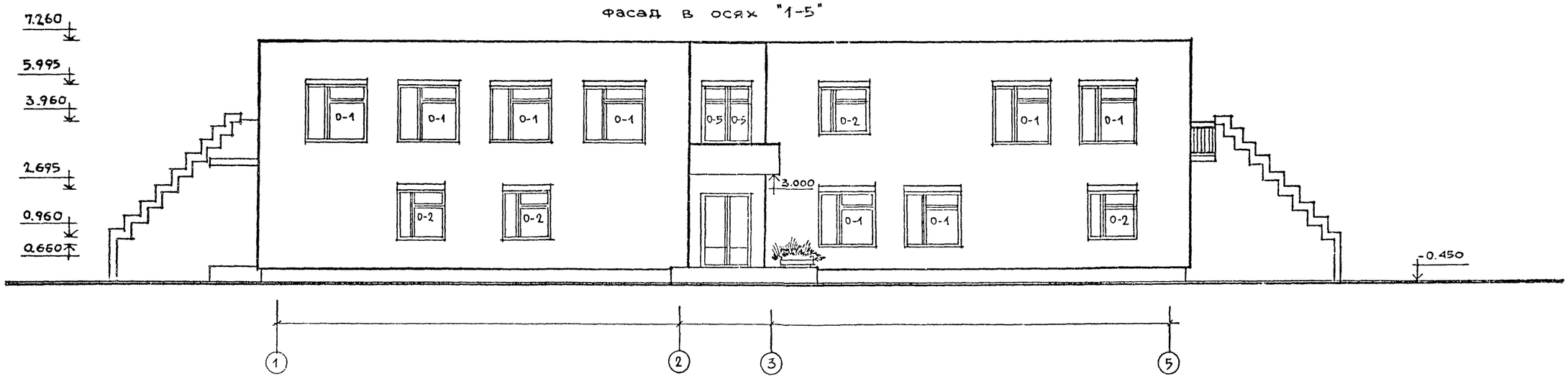

Фасад в осях "Б-Л"

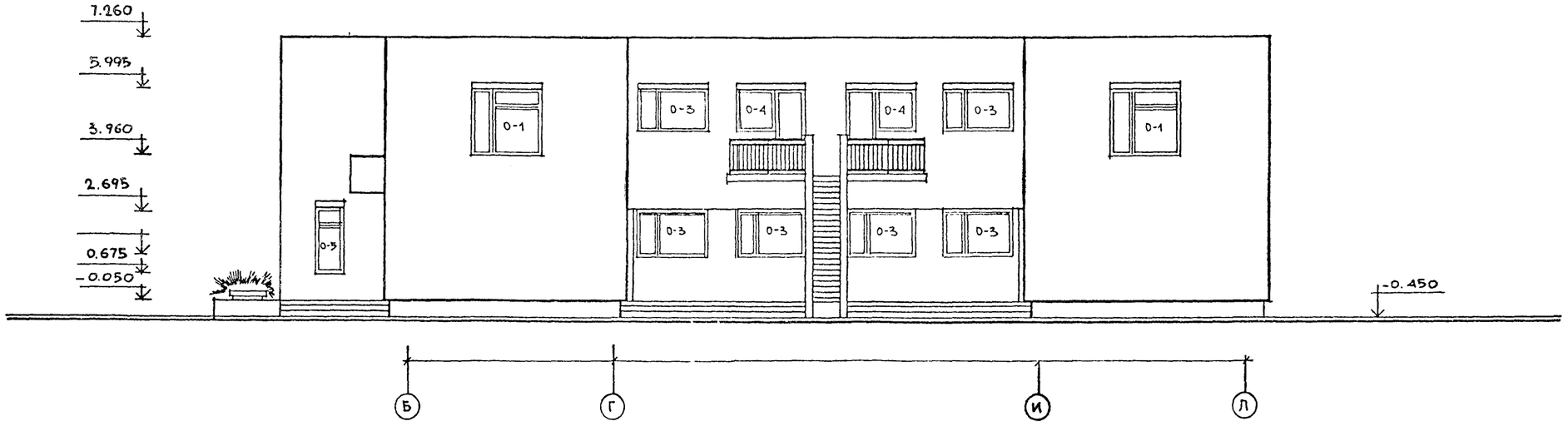

Привязан			
Инв. №			
нач. ЯПМ 1	Башенков		
гл. инж. ДП	Назаров		
ГИП	Старостин		
гип	Павлов		
арх.	Ребопенко		
НОРМОКОН	Алексеева		

214-1-304.85 -ЯС

Детские ясли-сад на 140 мест, стены кирпичные

стадия	лист	листов
Р	15	42

Фасады в осях "1-5" и "Б-Л"

ЦНИИЭП учебных зданий

20373-01

Типовой проект 214-1-304.85 Альбом I

Согласовано

Инв.№ подл. | Подпись и дата | Взам.инв.№

Фасад в осях "5-1"

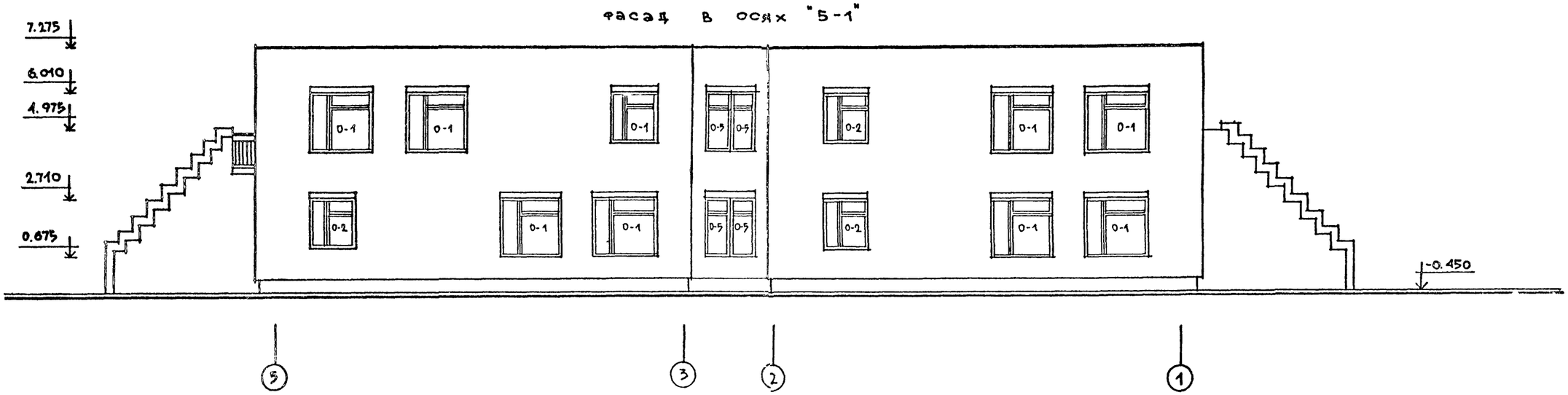

Фасад в осях "Л-А"

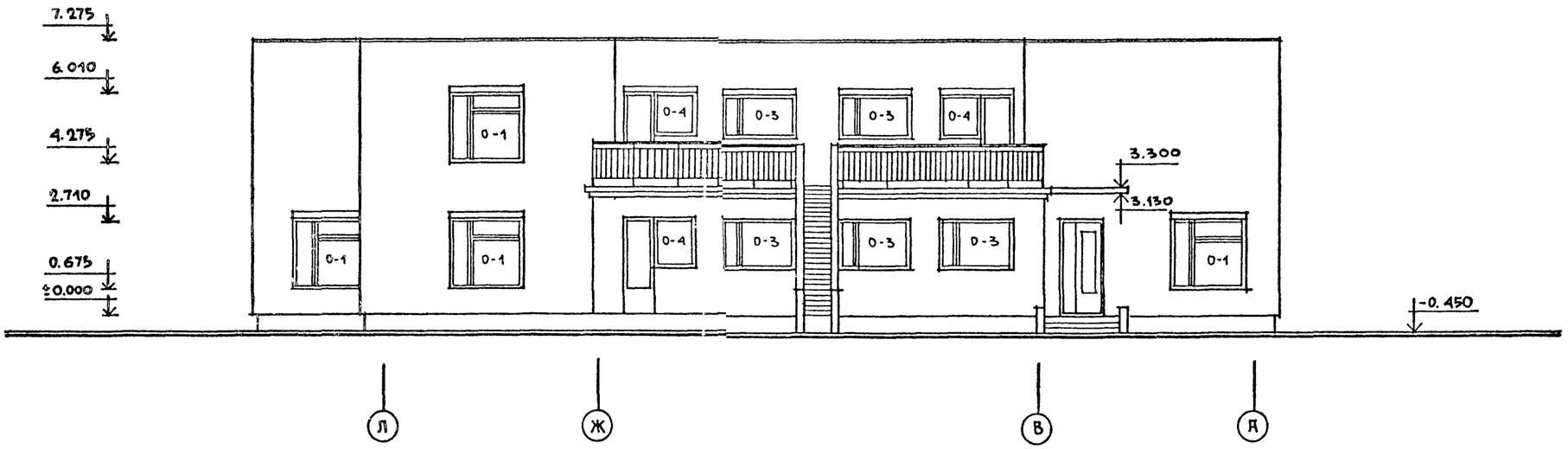

Нач. АПМ-1	Башенков		
Гл. инж. АП	Назаров		
ГАП	Старостин		
ГИП	Павлов		
Эрх.	Ребтенко		
Нормокон	Алексеева		

Привязан

Инв. №

214-1-304.85 -АС

Детские ясли-сад на 140 мест, стены кирпичные

Стадия	Лист	Листов
Р	16	42

Фасады в осях "5-1" и "Л-А"

ЦНИИЭП учебных зданий

20373-01

Типовой проект 214-1-304.85 Альбом I

Фасад в осях "1-5"

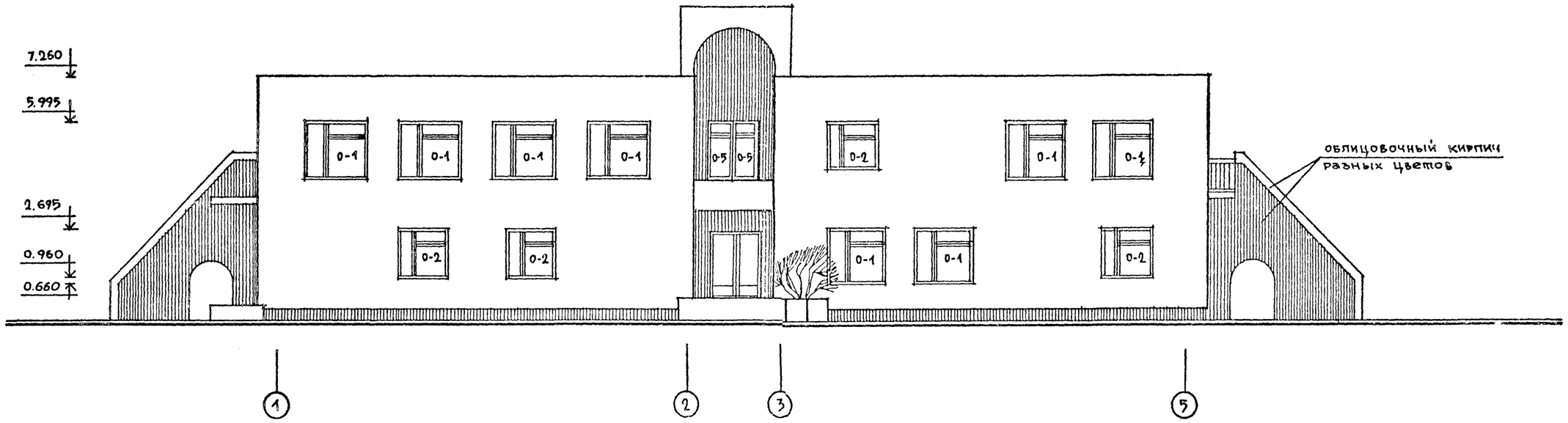

Фасад в осях "Б-Л"

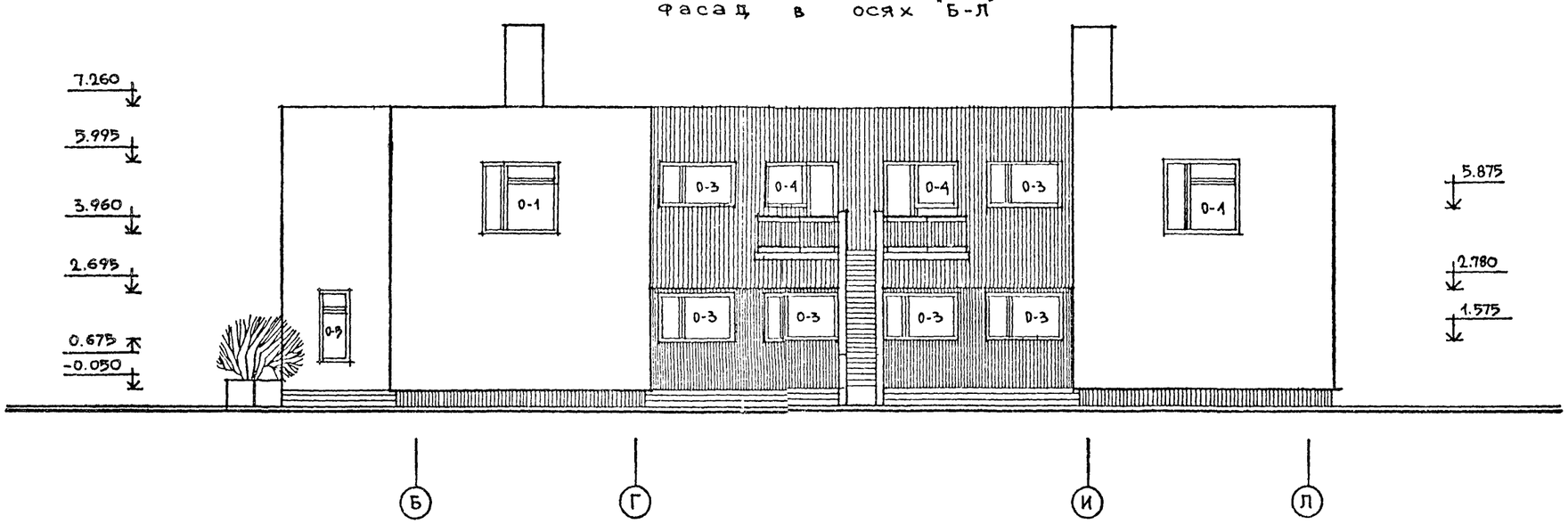

Примечание

Заштрихованные участки стен выполнять из кирпича другого цвета

Нач. АПМ-1	Башенков		
Гл. инж. АП	Назаров		
ГЛП	Старостин		
ГИП	Павлов		
Арх.	Реботенко		
Нормокон	Алексеева		

Привязан

Инв. №

214-1-304.85 -ЛС

Детские ясли-сад на 140 мест, стены кирпичные

Стадия	Лист	Листов
Р	17	42

Вариант фасадов в осях "1-5" и "Б-Л".

ЦНИИЭП учебных зданий

20373-01

Инв. № подл. | Подпись и дата | Взамен инв. №

Типовой проект 214-1-304.85 Альбом I

Фасад в осях "5-1"

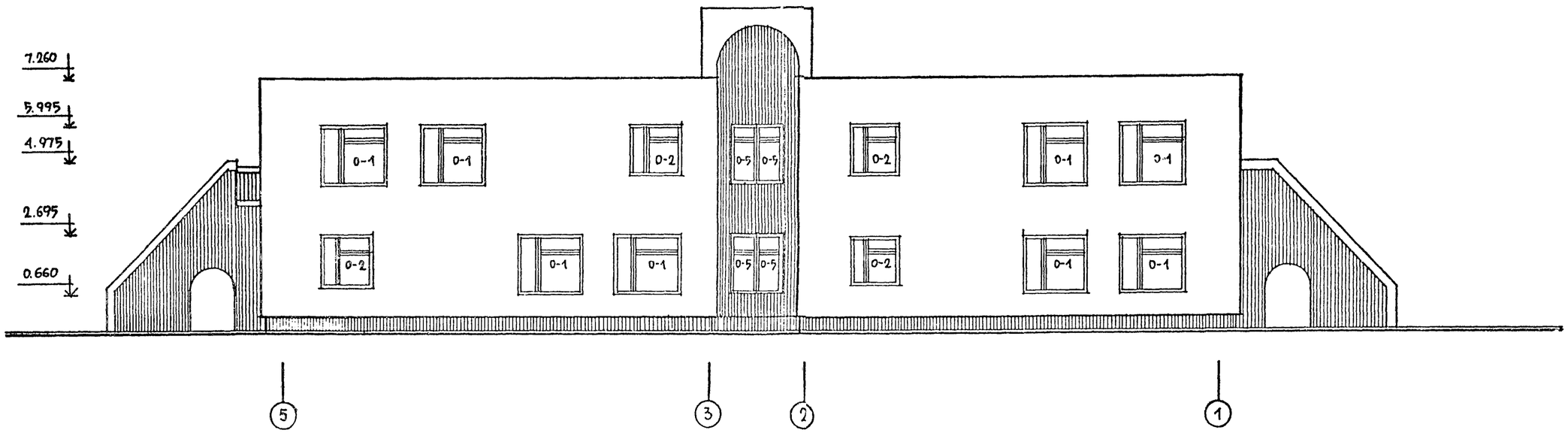

Фасад в осях "Л-Я"

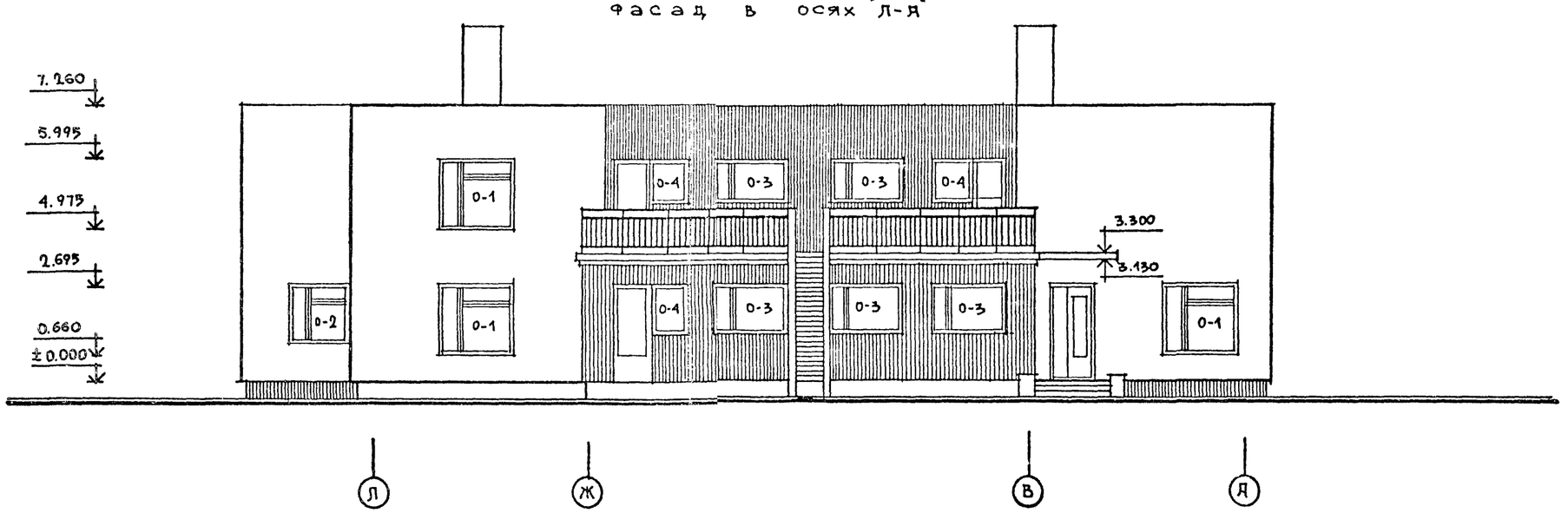

Примечание

Заштрихованные участки стен выполнять из кирпича другого цвета

Нач. АПИ-1	Башенков	
Гл. инж. АП	Назаров	
ГАП	Старостин	
ГИП	Павлов	
Арх.	Работенко	
НОРМОКОН	Алексеева	

Привязан

Инв. №

214-1-304.85 -АС

Детские ясли-сад на 140 мест, стены кирпичные

стадия	лист	листов
Р	18	12

Вариант фасадов в осях "5-1" и "Л-Я"

ЦНИИЭП учебных зданий

20373-01

Инв. № подл. | Подпись и дата | Взам. инв. №

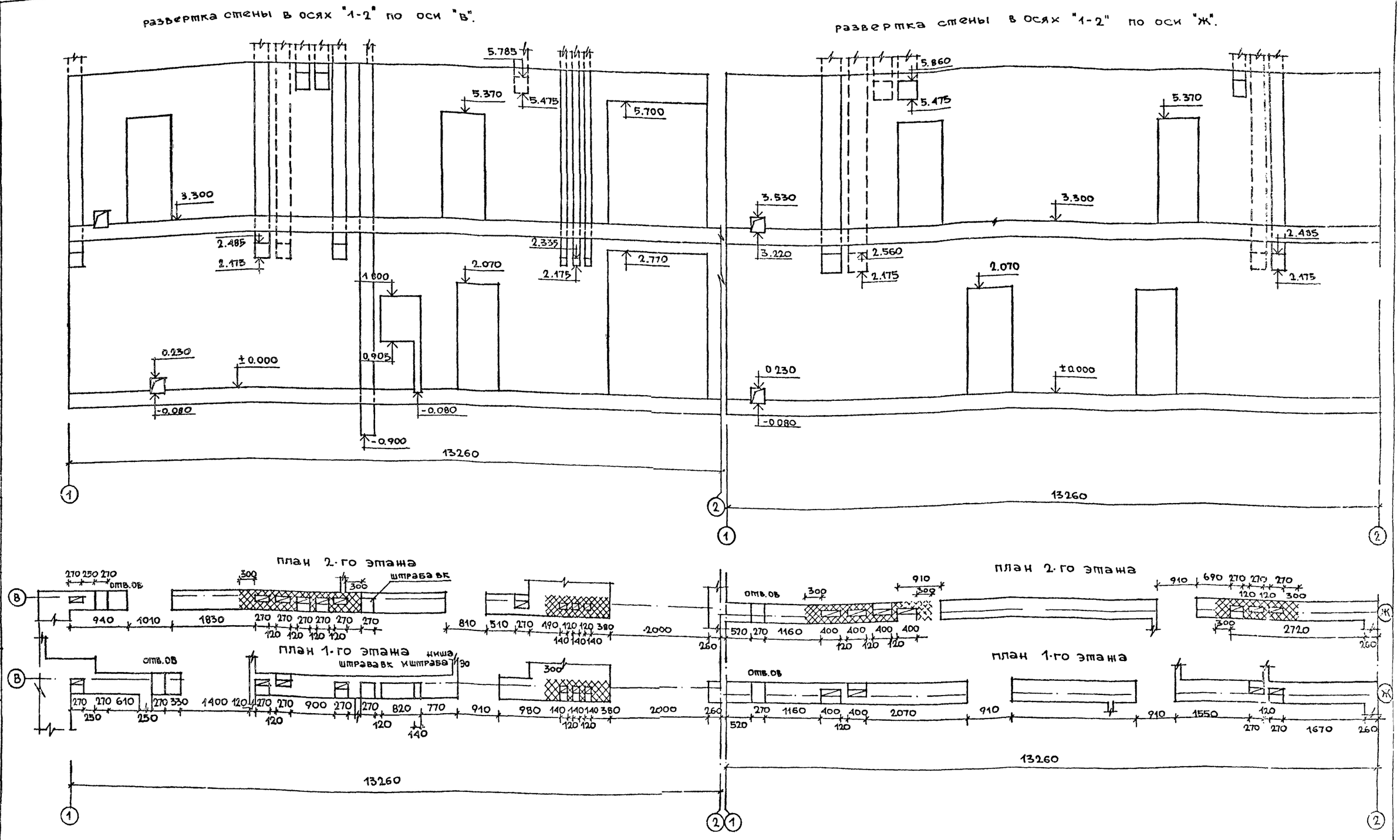

примечание

1. в местах устройства трех и более каналов стены армировать сетками из проволоки Ф4ВI с ячейками 50×50 через 2 ряда кладки

нач.ЯПМ-1	Башенков		
гл.инж.ЯП	Назаров		
ГЯП	Старостин		
ГИП	Павлов		
арх.	Работенко		
НОРМОКОН	АЛЕКСЕЕВА		

214-1-304.85 -ЯС

Детские ясли-сад на 140 мест, стены кирпичные

Стадия	Лист	Листов
Р	19	42

Развертки стен по оси "в" в осях "1-2" и по оси "ж" в осях "1-2"

ЦНИИЭП учебных зданий

Привязан

Инв. №

20373-01

Типовой проект 214-1-304.85 Альбом I

Согласовано: Сто, Бабин, Эо, Белов

Инв. № подл. | Подпись и дата | Взамен инв.

Типовой проект 214-1-304.85 Альбом I

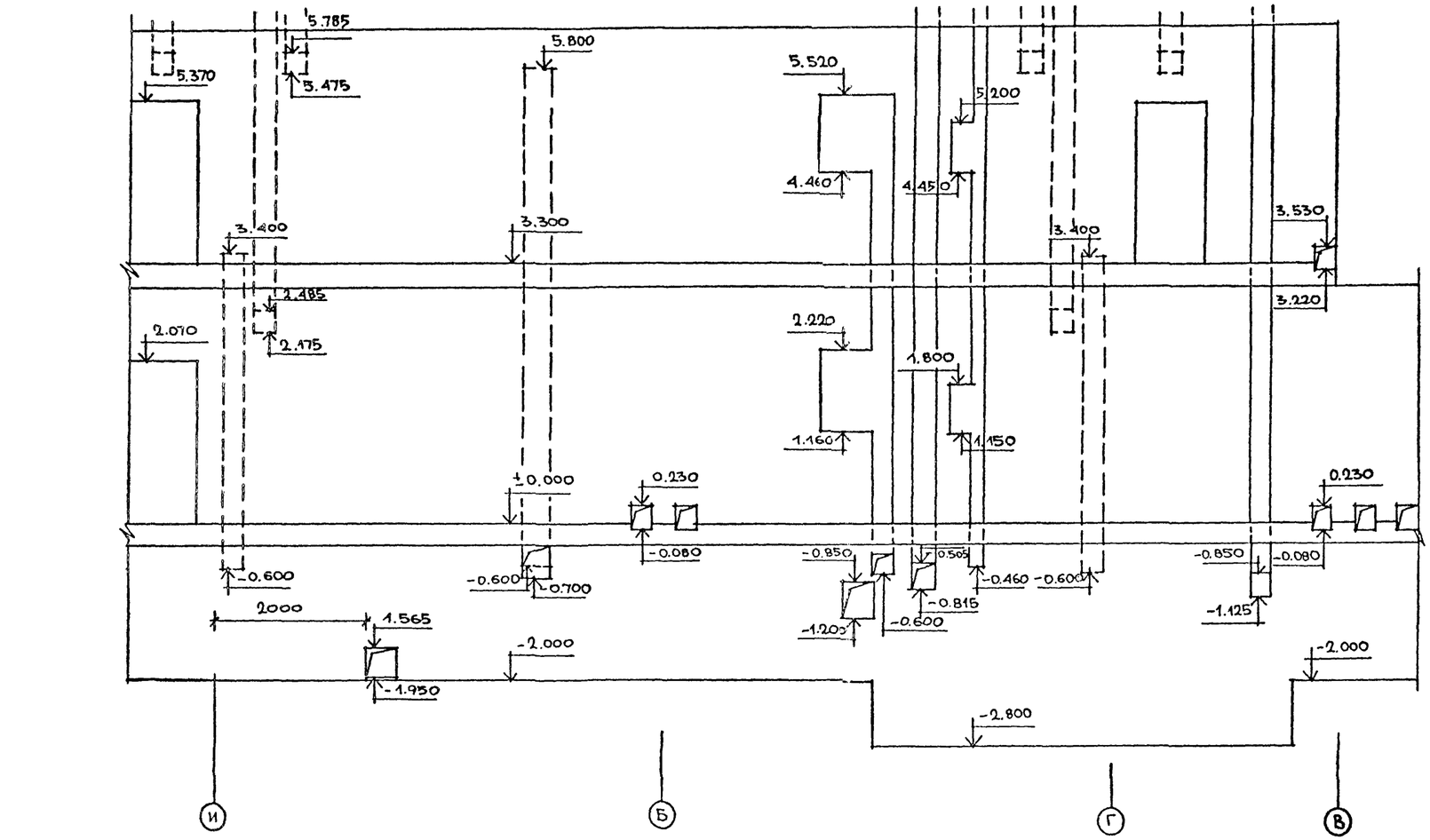

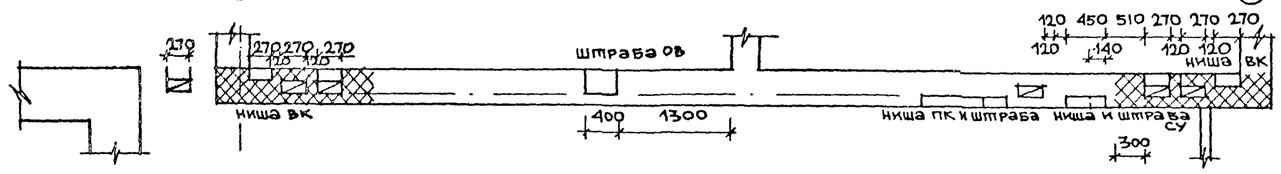

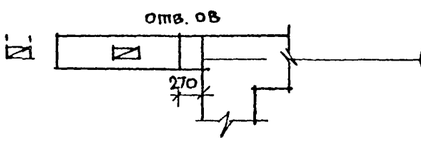

3 план 2-го этажа м 1:50

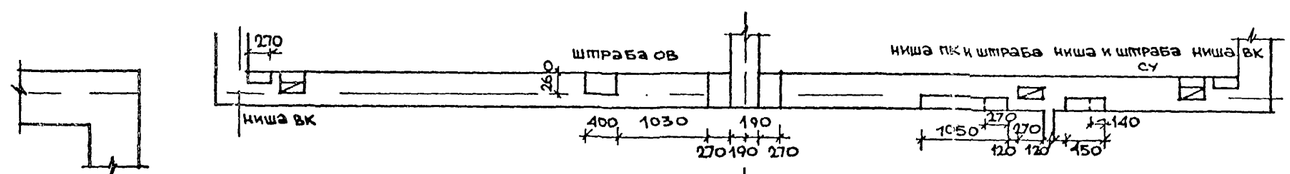

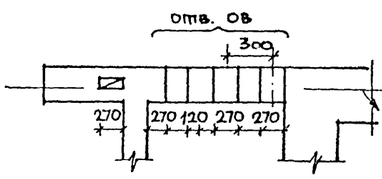

3 план 1-го этажа м1:50

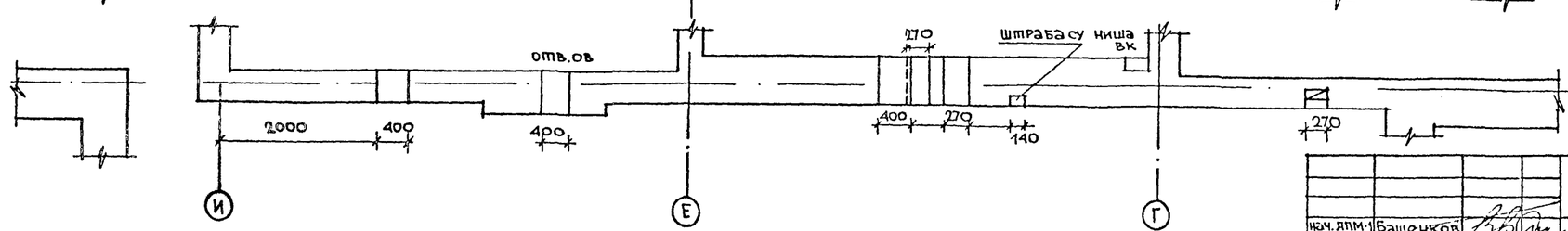

3 план технического подполья

Примечание

1. В местах устройства трех и более каналов кладку армировать сетками из проволоки Ф4 Вр I с ячейками 50×50 через четыре ряда кладки.

Согласовано

ГИП	Белов	
ГАП	Бабин	

Инв. № подл. | Подпись и дата | Взамен инв. №

Нач. ДПМ-1	Башенков	
Гл. инж. ЯП	Назаров	
ГАП	Старостин	
ГИП	Павлов	
Арх.	Реботенко	
Нормокон	Алексеева	

Привязан

Инв. №

214-1-304.85 -АС

Детские ясли-сад на 140 мест, стены кирпичные

Стадия	Лист	Листов
Р	20	42

Развертки стен с каналами по оси "3".

ЦНИИЭП учебных зданий

20373-01

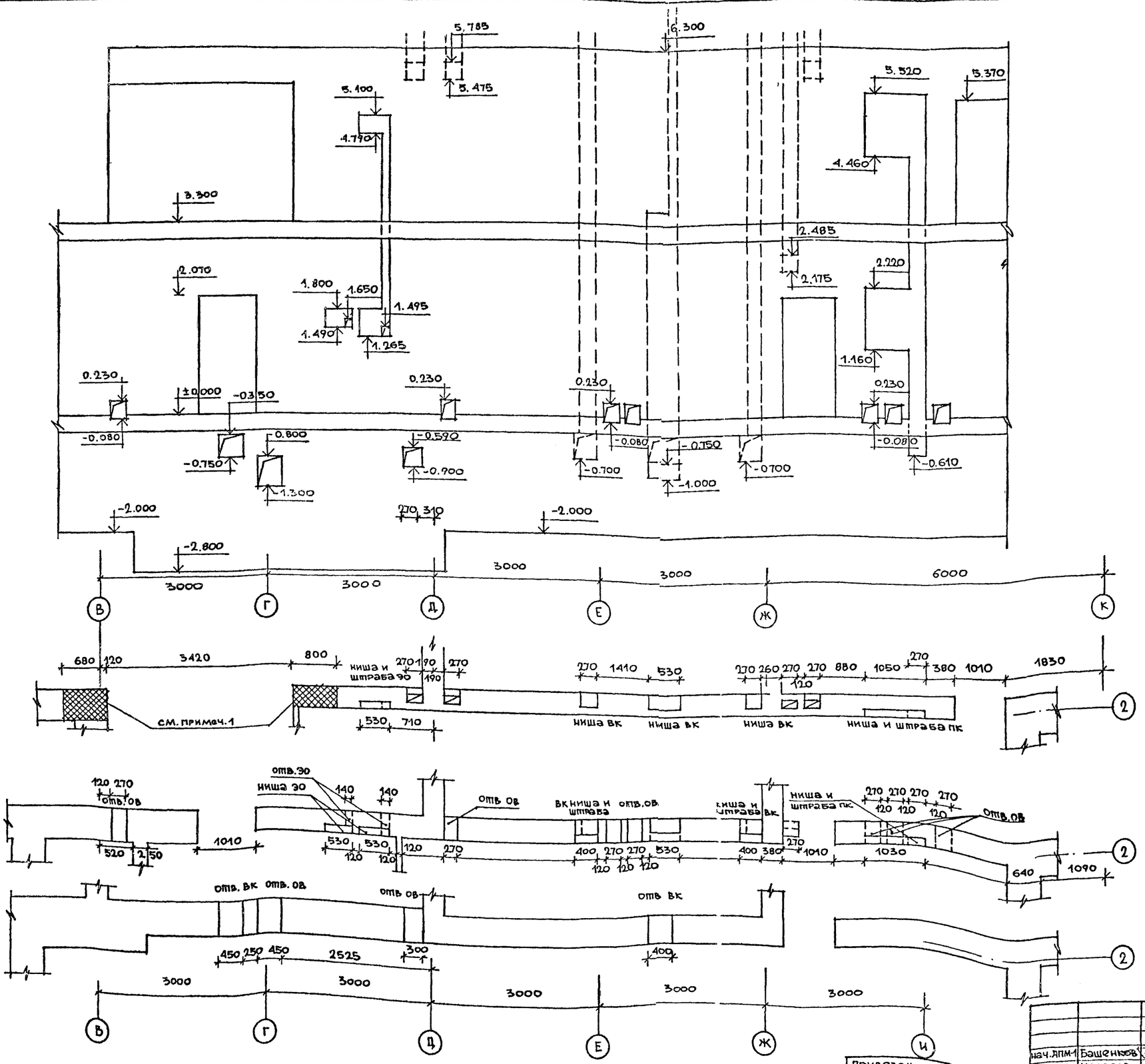

примечание

1. в местах опирания прогонов ($l = 800$) стены армировать ниже распределительной плиты на $h = 1000$ сетками из проволоки Ф 4 ВI с ячейками 50×50 через 2 ряда кладки,

план 2-го этажа

план 1-го этажа

план технического подполья

нач. АПМ-1	Башенков		
гл. инж. АП	Назаров		
ГАП	Старостин		
ГИП	Павлов		
Арх.	Рсботенко		
НОРМОКОН	Алексеева		

214-1-304.85 -АС

детские ясли-сад на 140 мест, стены кирпичные

стадия	лист	листов
Р	21	42

развертки стен с каналами в осях "В-К" по оси "2"

ЦНИИЭП учебных зд

Привязан

Инв. №

Согласовано

Сто Бабин

Эо Белов

Инв. № подл. | Подпись и дата | Взамен инв.

Типовой проект 214-1-304.85 Альбом I

20373-01

Типовой проект 214-1-304.85 Альбом 1

Развертки стен зала для музыкальных и гимнастических занятий М 1:50

1-2

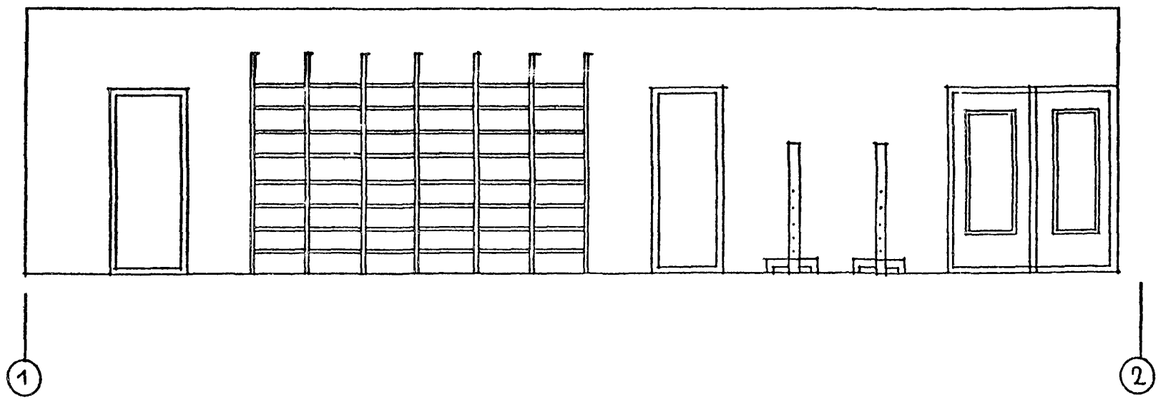

2-1

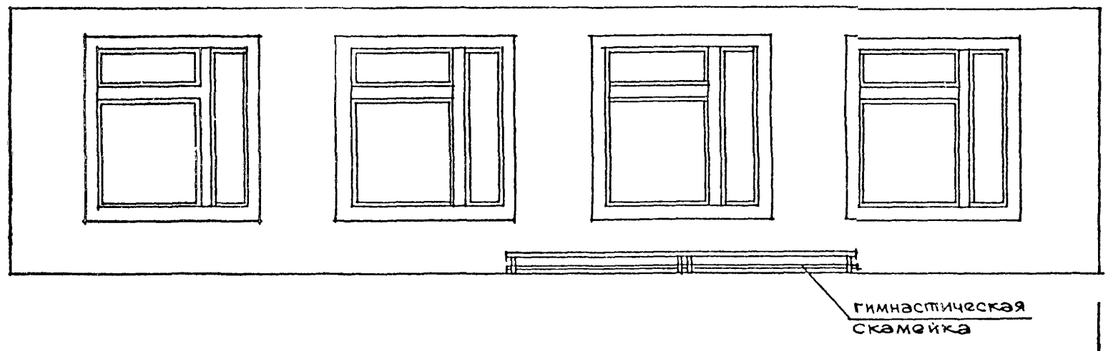

План зала М 1:100

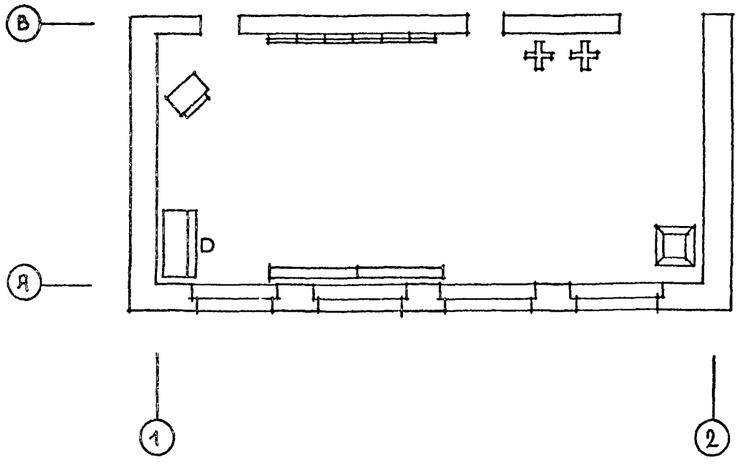

Я-Б

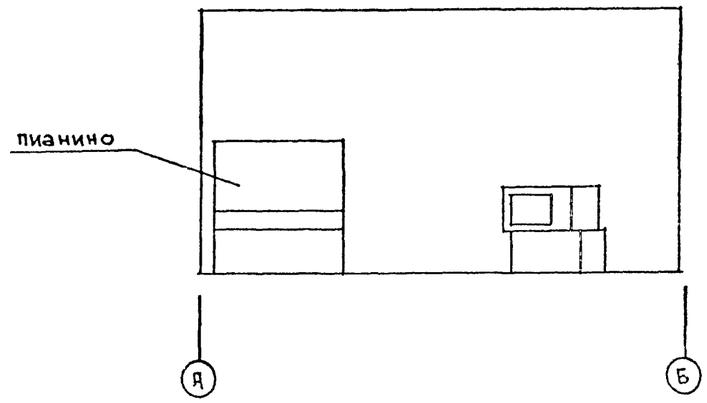

В-Я

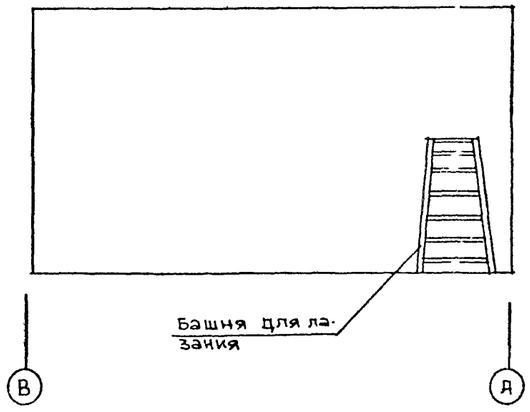

Примечание

1 В интерьерах применены типовые элементы /типовой проект N 21-0-3 В.1/

Нач. АПМ-1	Башенков		214-1-304.85 -АС
Гл. инж. ЛП	Назаров		Детские ясли-сад на 140 мест, стены кирпичные.
ГДП	Старостин		Стадия: Р; Лист: 22; Листов: 42
ГИП	Павлов		Развертки стен зала для музыкальных и гимнастических занятий
Эрх.	Реботенко		ЦНИИЭП учебных зданий
Нормоконт	Алексеева		

Привязан

Инв. №

Инв. № подл. | Подпись и дата | Взам. инв. №

20373-01

Альбом I

Типовой проект 214-1-304.85

Развертки стен групповой

В осях "3-5"

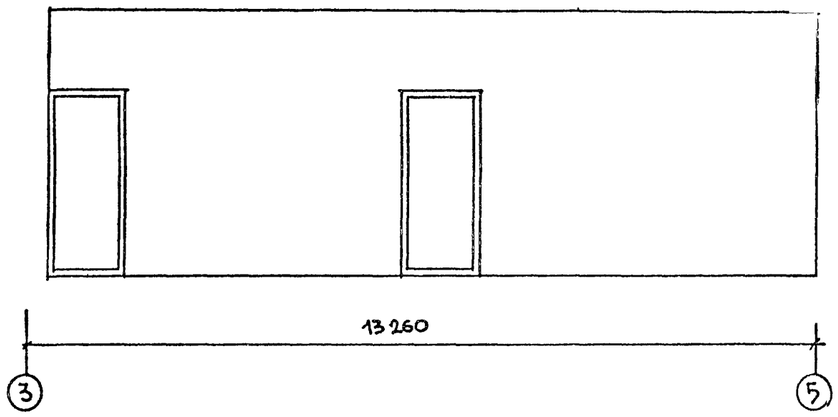

В осях "В"-"Г"

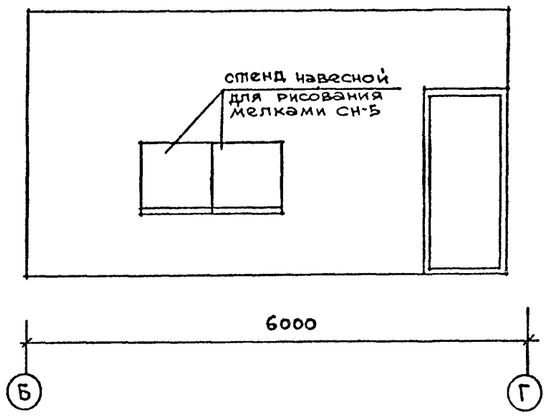

В осях "5-3"

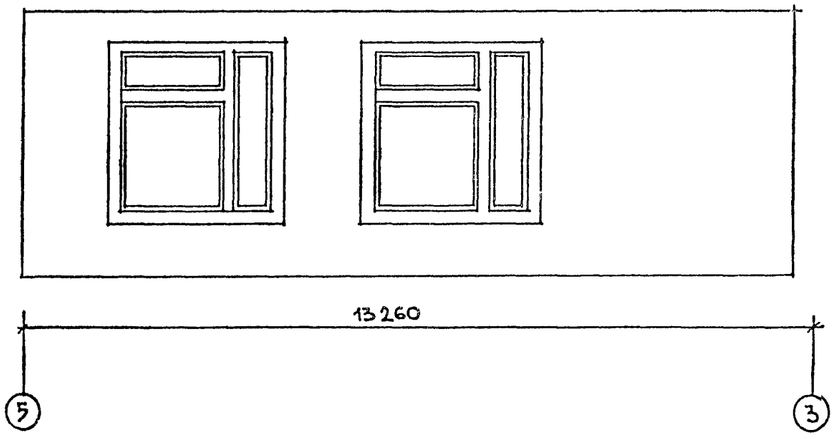

В осях "Г-Б"

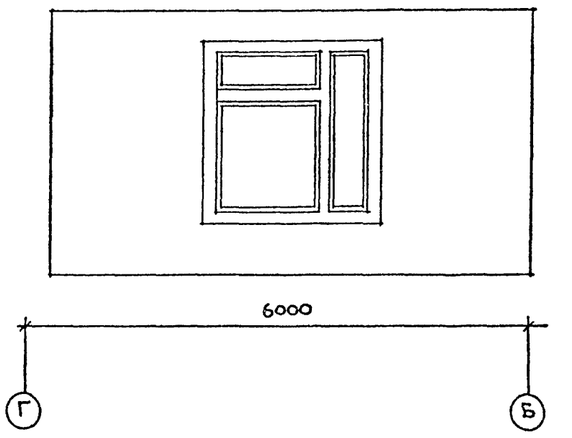

План групповой М 1:100

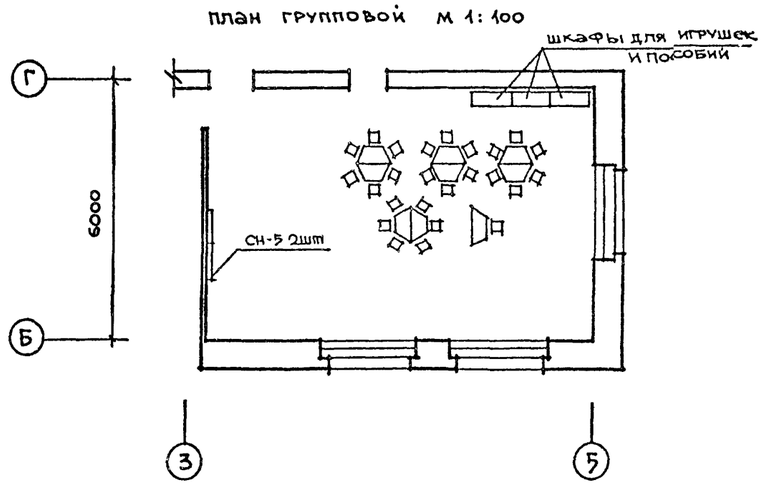

Примечание

1. В интерьерах применены типовые элементы /типовой проект N 21-0-3 в.1/

нач. АПМ-1	Башенков		
гл. инж. АП	Назаров		
ГАП	Старостин		
ГИП	Павлов		
арх.	Реботенко		
НОРМОКОН	АЛЕКСЕЕВА		

Привязан

Инв. №

214-1-304.85-АС

Детские ясли-сад на 140 мест, стены кирпичные

Стадия	Лист	Листов
Р	23	42

Развертка стен групповой

ЦНИИЭП учебных зданий

20373-01

Инв. № подл. | Подпись и дата | Взамен. инв. №

Типовой проект 214-1-304.85 Альбом I

СОГЛАСОВАНО
СТО 30 БАБИН БЕЛОВ

Инв.№ подл. | Подпись и дата | Взамен инв.№

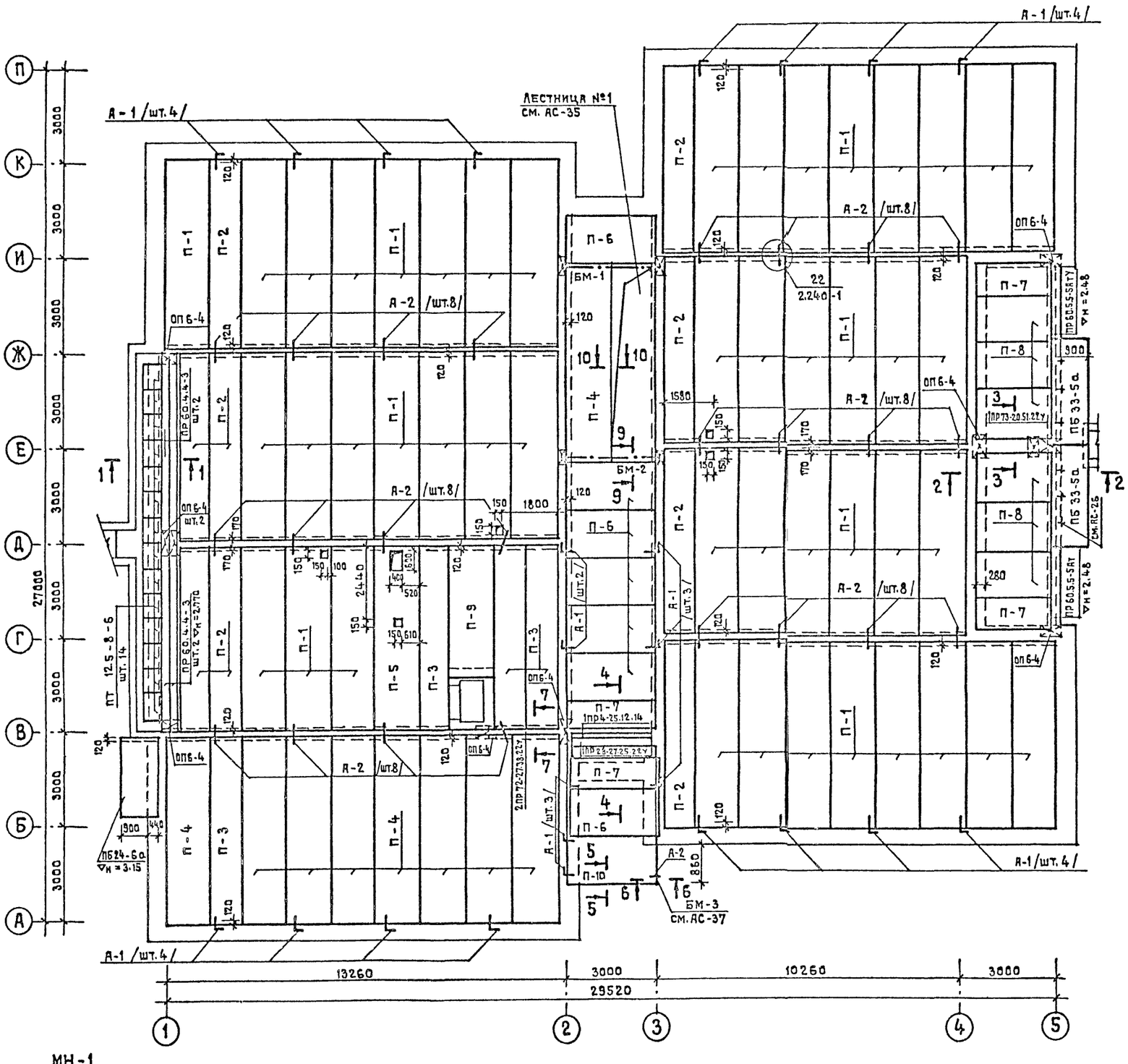

СПЕЦИФИКАЦИЯ ИЗДЕЛИЙ

Марка поз.	Обозначение серии	Наименование	Кол. шт.	Масса ед.кг	Примечание
П-1	1.141-1 в.58	ПК 6-60.15	45	2300	
П-2	——"——	ПК 6-60.10	9	1725	
П-3	——"——	ПК 8-60.10	4	1725	
П-4	——"——	ПК 8-60.15	9	2300	
П-5	1.242-2	ПРП 8-60.15	1	2500	
П-6	1.141-1 в.60	ПК 30.15-6т	2	1425	
П-7	в.60	ПК 30.10-8т	4	1055	
П-8	в.60	ПК 30.15-8т	6	1425	
П-9	1.141-1 в.60	ПК 42.15-8т	1	1970	
	1.243.1-4	ПТ 12.5-8-6	14	96	
	1.137-3 в.1	ПБ-33-5а	2	1192	
		ПВ 24-6а	1	953	
П-10	1.137-1 в.1	ПЛ 30-12а	1	1210	
	1.225-2 в.9	ПР 60.5.5-5АтУ	2	3300	
	1.225.1-3	ПР 60.4.4-3АтУ	4	2050	
	1.138-10 в.1	1ПР 28-27.25.22У	1	375	
	1.138-10 в.2	1ПР 73-20.51.22У	1	580	
	——"——	2ПР 72-27.38.22У	1	570	
	1.138-10 в.1	1ПР 4-25.12.14	2	100	
	1.225-2 в.5	ОП 6-4	12	140	
А-1	ГОСТ 5781-82	Ф 10 А-I	24	0.520	
А-2	——"——	Ф 10 А-I	49	0.350	
МН-1 шт.6	ГОСТ 8509	L 75х8	1	1.08	
	ГОСТ 5781-82	Ф 10 А-I	2	0.310	

ПРИМЕЧАНИЯ

1. Плиты перекрытия укладывать на растворе М 100.
2. Швы между плитами заделать цементным раствором М 100.
3. Каналы в стенах см. на планах этажей.
4. Необходимые отверстия в панелях перекрытия выполнять по месту с особой тщательностью только в пределах пустот, не нарушая ребер между пустотами.
   После окончания работ, зазоры заделать раствором М 100.
5. Сечения „1-1" ÷ „10-10" см. на листе АС-26.

МН-1
(Масса - 1.7 кг, шт.6)

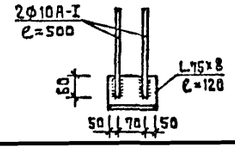

А-1

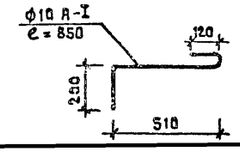

А-2

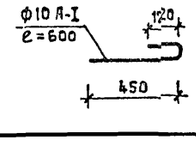

Привязан

Инв. №

Нач.маст.	Башенков	
Гл.инж.м	Назаров	
ГИП	Старостин	
ГАП	Павлов	
Инженер	Антиповская	
Нормокон	Алексеева	

214-1-304.85 -АС

Детские ясли-сад на 140 мест
Стены кирпичные

Стадия	Лист	Листов
Р	24	42

Монтажный план перекрытия над 1ым этажом
Низ плит на отм. 3.000

ЦНИИЭП учебных зданий

20373-01

Типовой проект 214-1-304.85 Альбом I

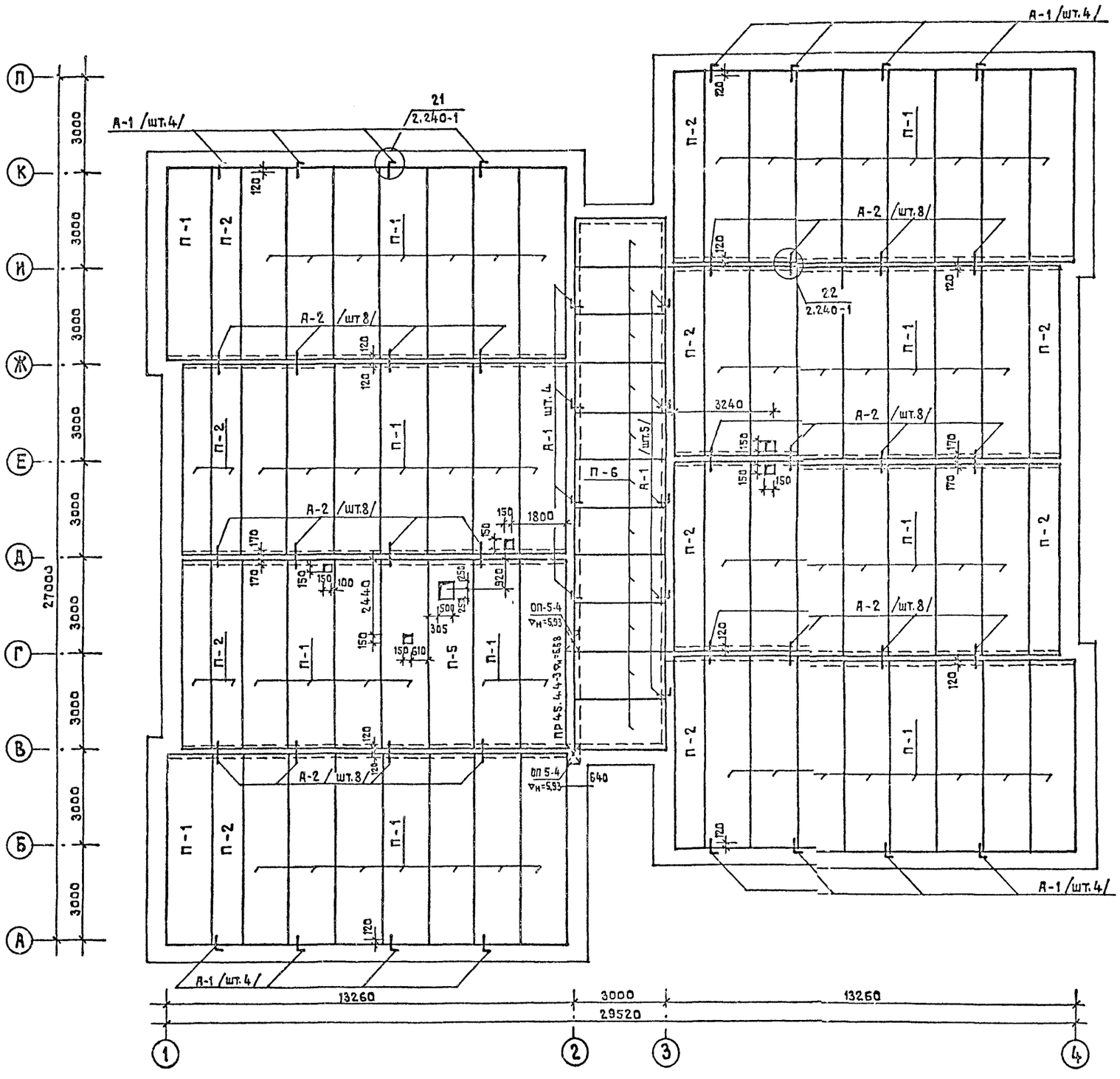

СПЕЦИФИКАЦИЯ ИЗДЕЛИЙ

Марки поз.	Обозначение серии	Наименование	Кол.	Масса ед. кг.	Примечание
П-1	1.141-1 В.58	ПК6-60.15	59	2800	
П-2	——"——	ПК6-60.10	12	1725	
П-5	1.242-2	ПРП8-60.15	1	2500	
П-6	1.141-1 В.60	ПК30.15-6Т	11	1425	
		ПРОГОНЫ			
	1.225.1-3	ПР 45.4.4-3	1	1550	
		ОПОРНЫЕ ПЛИТЫ			
	1.225-2 В.5				
		ОП 5-4 А-III	2	70	
		АНКЕРЫ			
А-1	ГОСТ 5781-82	ф 10 А-I	25	0.520	
А-2	——"——	ф 10 А-I	48	0.270	

ПРИМЕЧАНИЕ

1. Общие примечания см. на листе АС-24.

Нач.маст.	Башенкова		
Гл.инж.м	Назаров		
ГИП	Старостин		
ГАП	Павлов		
Инженер	Антиповская		
Нормокст	Алексеева		

Привязан

Инв. №

214-1-304.85 -АС

Детские ясли-сад на 140 мест стены кирпичные

Стадия	Лист	Листов
Р	25	42

Монтажный план покрытия низ плит на отм. 6.000

ЦНИИЭП учебных зданий

20373-01

Согласовано

Стр	Бабин	
30	Белов	

№ подл. | Подпись и дата | Взамен инв. №

Типовой проект 214-1-304.85 Альбом I

Согласовано

Инв.№ подл. | Подпись и дата | Взам.инв.№

1 - 1

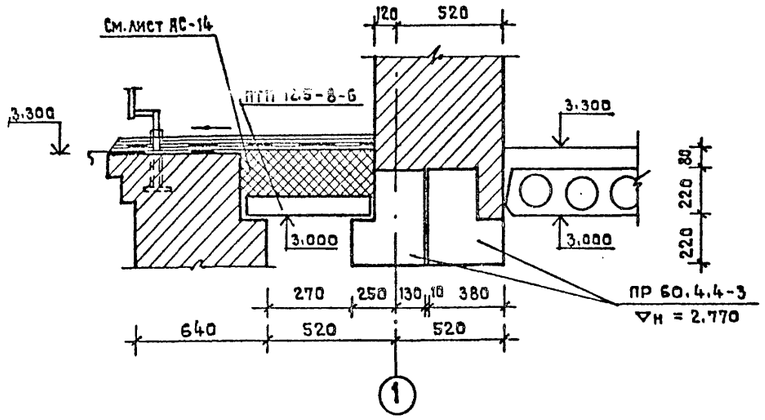

2 - 2

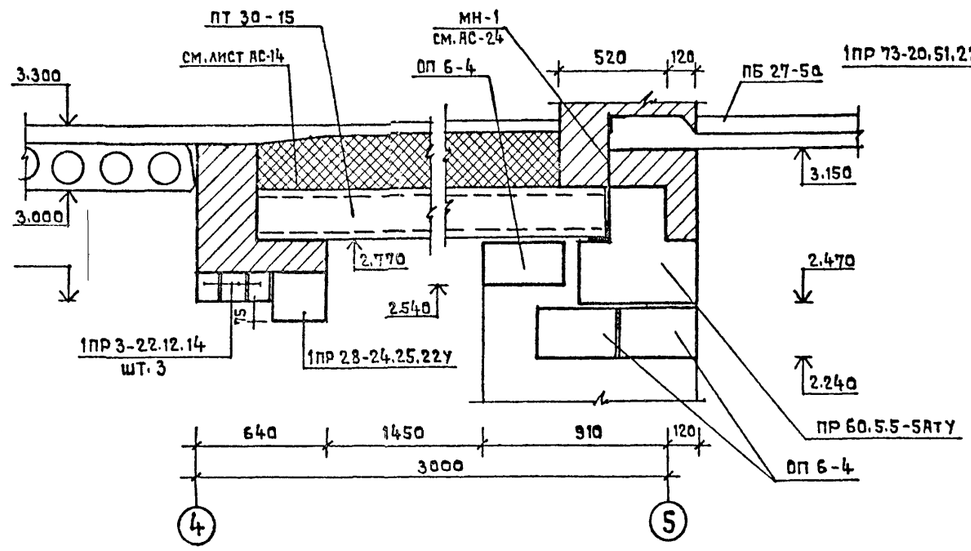

3 - 3

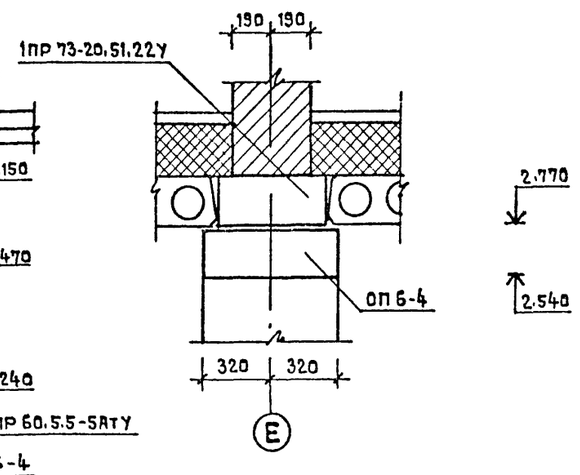

4 - 4

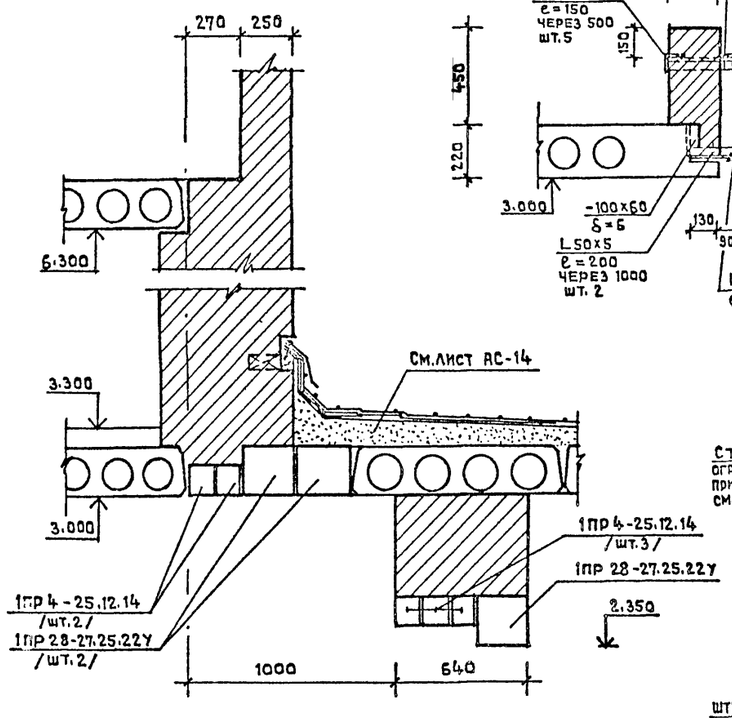

5 - 5

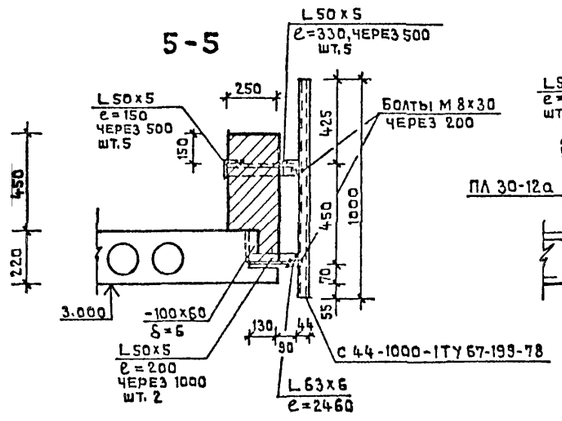

6 - 6

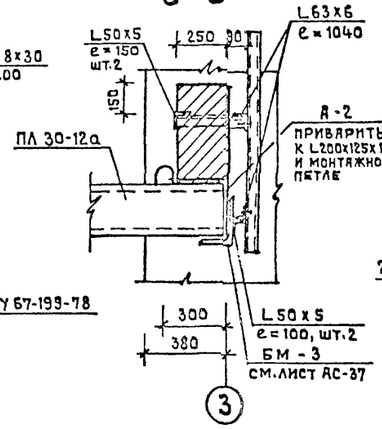

7 - 7

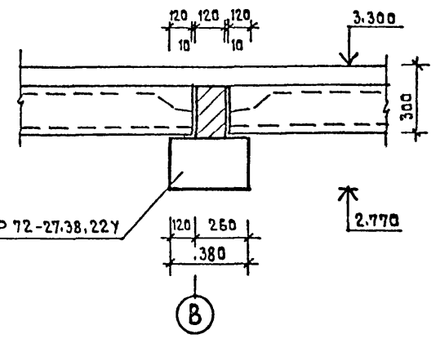

8 - 8

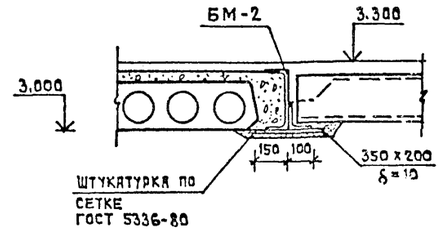

9 - 9

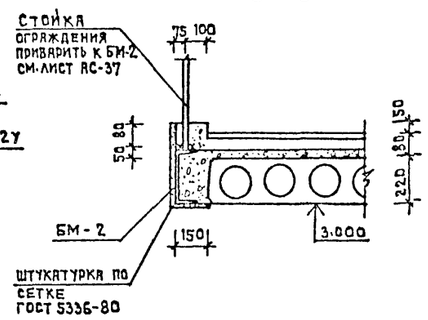

10 - 10

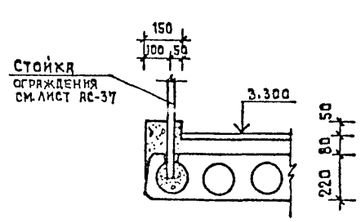

ПРИМЕЧАНИЯ

1. Общие примечания см. на листе АС-24.
2. Расход материала на крепление козырька входа в осях «2»-«3»:

L 50 x 5	—	15.80 кг
L 63 x 6	—	20.30 кг
—100 x 60 x 6	—	1.00 кг
С 44-1000-1ТУ 67-193-78	—	41.60 кг
БОЛТЫ М 8 х 30	—	36 шт.

Нач.маст.	Башенков		
Гл.инж.м.	Назаров		
ГАП	Старостин		
ГИП	Павлов		
Инженер	Антиповская		
Кормохок	Алексеева		

Привязан

Инв.№

214-1-304.85 – АС

Детские ясли-сад на 140 мест
Стены кирпичные

Стадия	Лист	Листов
Р	26	42

Сечения «1-1»÷«10-10» к монтажному плану перекрытия

ЦНИИЭП учебных зданий

2037-01

Типовой проект 214-1-304.85 Альбом I

Согласовано

Стр	Бабин	
30	Белов	

Инв. № подл. | Подпись и дата | Взам. инв. №

Спецификация изделий

Марка	Наименование (серия)	Обозначение	Кол-во	Масса ед., кг	Примеч.
ПП-1	1.238-1 вып. 1	Плиты парапетные ПП-13.6	12	115	
ПП-2	1.238-1 вып.1	Плиты парапетные 6.6-1	15	53	
ПП-3	1.243.1-4	Плиты плоские 12.5-8.5	7	98	
ПП-4	1.243.1-4	Плиты плоские ПП 12.5-11.9	1	198.0	
РС	ГОСТ 8715-78	Радиостойка	1	30.25	
ТА	ГОСТ 11289-80	Телеантена	1	33.71	

План кровли М 1:100

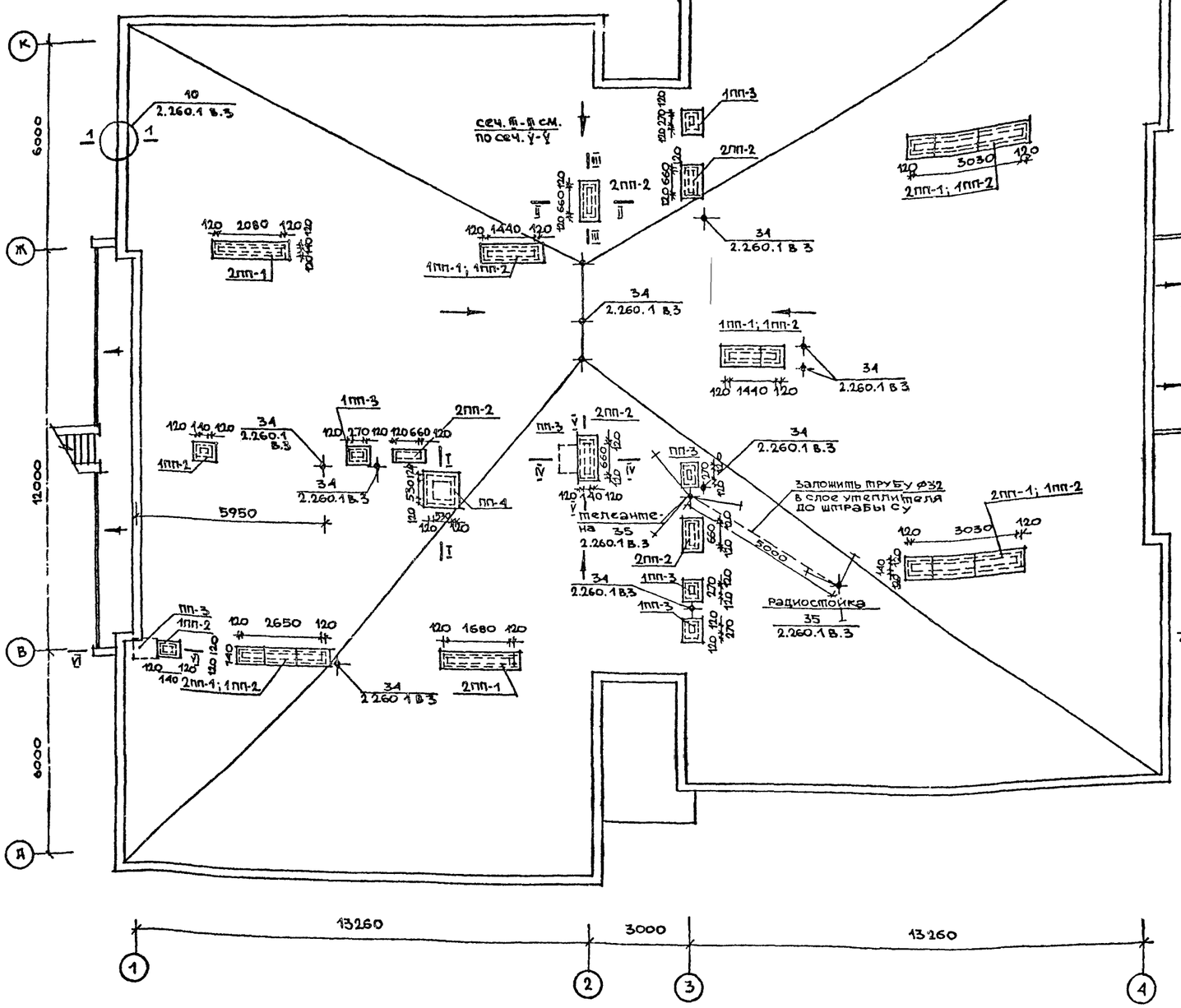

I-I

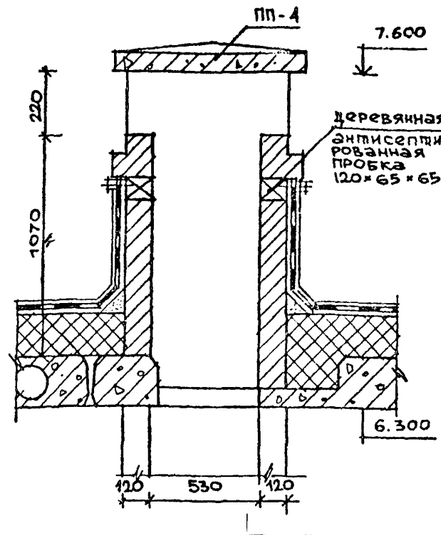

II-II

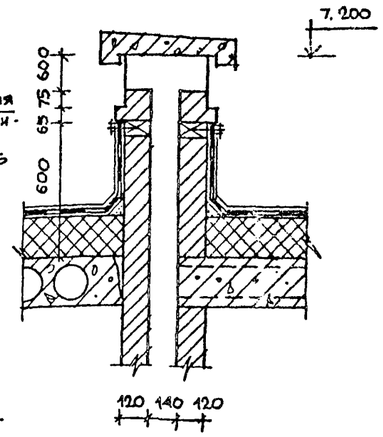

IV-IV

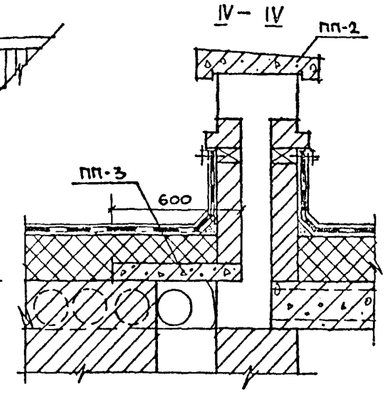

V-V

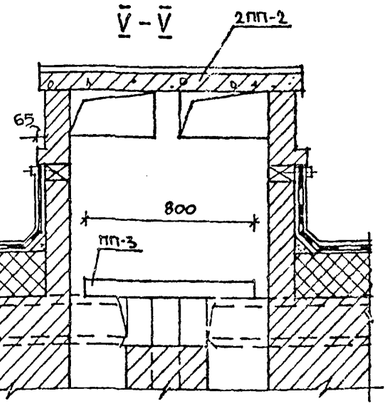

VI-VI

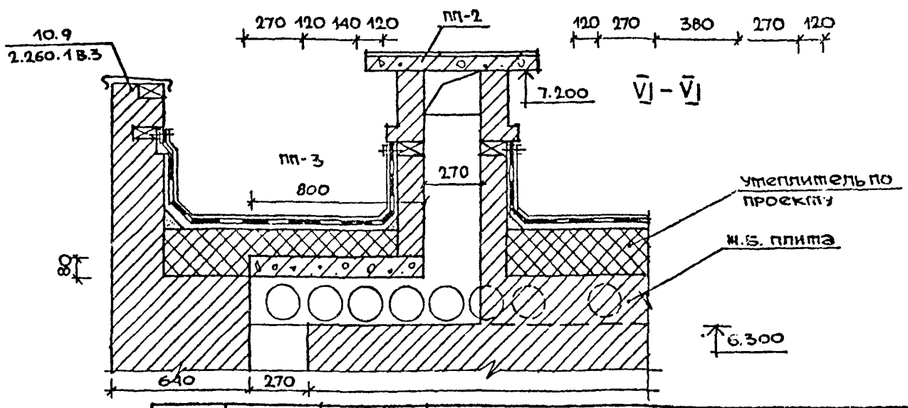

Примечания

1. Крепление радиостойки, телеантены, установку водосточной воронки и канализационных стояков выполнять по деталям серии 2.260-1 вып.3

Нач. АПМ 1	Башенков		214-1-304.85 -АС
Гл. инж. ДП	Назаров		
ГИП	Старостин		Детские ясли-сад на 140 мест, стены кирпичные
Арх.	Павлов		Стадия Р; Лист 27; Листов 42
Нормокон	Реботенко		План и детали кровли
	Алексеева		ЦНИИЭП учебных зданий

Привязан

Инв. №

20373-01

Типовой проект 214-1-304.85 Альбом I

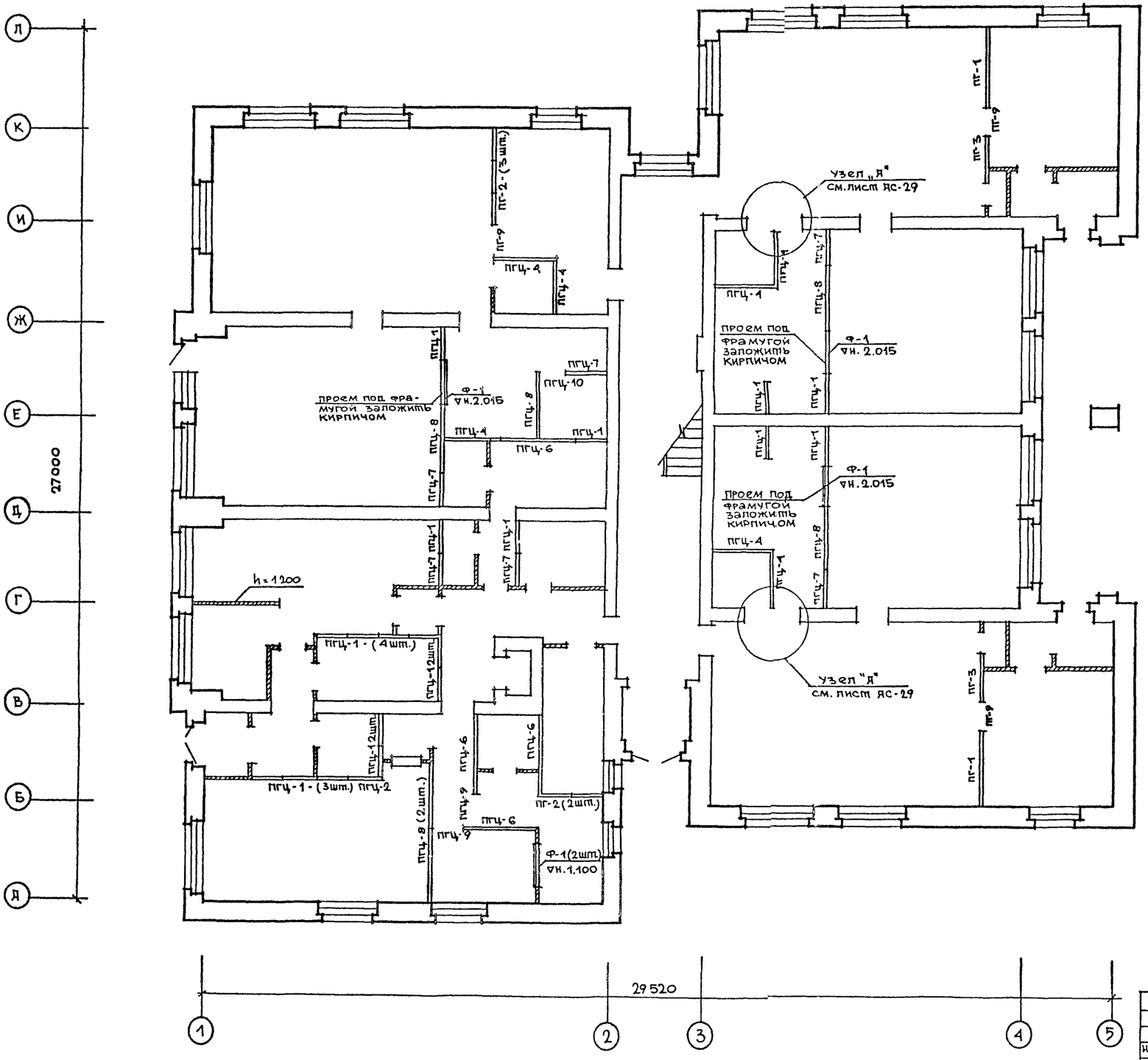

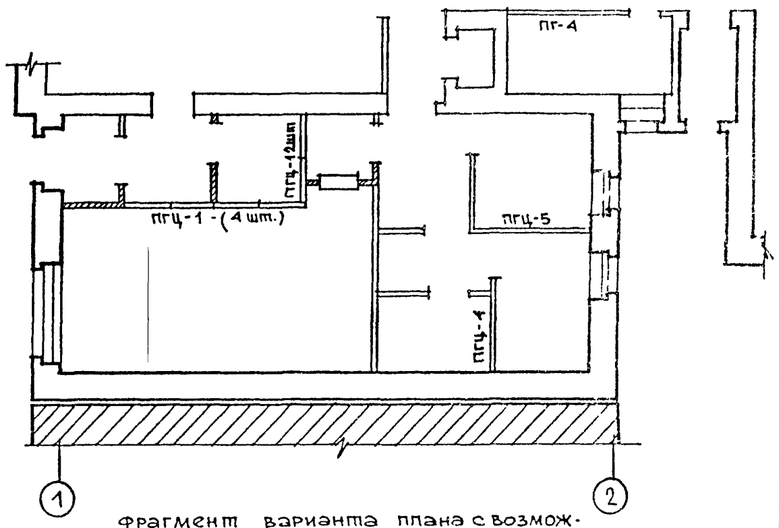

Фрагмент варианта плана с возможной пристройкой здания ДЯС к торцу жилого дома

Спецификация перегородок

Наименован. изделий	Каталог серия альбом	Марка изделия		Кол-во шт.		Всего
		по проекту	по каталогу	I эт	II эт	
1	2	3	4	5	6	7
Панели перегородок (гипсобетонные)	серия 1.231.9-7 вып.1	ПГЦ-1	ПГ 10.30.5-5Гц	19	11	30
		ПГЦ-2	ПГ 11.30.8-5Гц	1		1
		ПГЦ-4	ПГ 17.30.9-5Гц	7	2	9
		ПГЦ-6	ПГ 24.30.8-5Гц	4		4
		ПГЦ-7	ПГ 12.30.8-5Гц	6	5	11
		ПГЦ-8	ПГ 21.30.8-5Гц	6	8	14
		ПГЦ-9	ПГ 9.9.8-5Гц	2	1	3
		ПГЦ 10	ПГ 8.9.8-5Гц	1	3	4
	серия 1.231.9-7 вып.1	ПГ-1	ПГ 21.30.8-5Г	2	3	5
		ПГ-2	ПГ 10.30.8-5Г	5	3	8
		ПГ-3	ПГ 11.30.8-5Г	2	1	3
		ПГ-4	ПГ 27.30.8-5Г		2	2
		ПГ-5	ПГ 24.30.8-5Г		7	7
		ПГ-8	ПГ 8.9.8-5Г		2	2
		ПГ-9	ПГ 9.9.8-5Г	3	5	8

Взамен. инв.№ | Подпись и дата | Инв.№ подл.

Привязан

Инв. №

Нач. ЯПМ1	Башенков	
Гл. инж. ЯП	Назаров	
ГАП	Старостин	
ГИП	Павлов	
Арх.	Ребтенко	
Нормокон	Алексеева	

214-1-304.85 -ЯС

Детские ясли-сад на 140 мест, стены кирпичные

Стадия	Лист	Листов
Р	28	42

Монтажный план перегородок 1 этажа

ЦНИИЭП учебных зданий

20373-01

Типовой проект 214-1-304.85 Альбом I

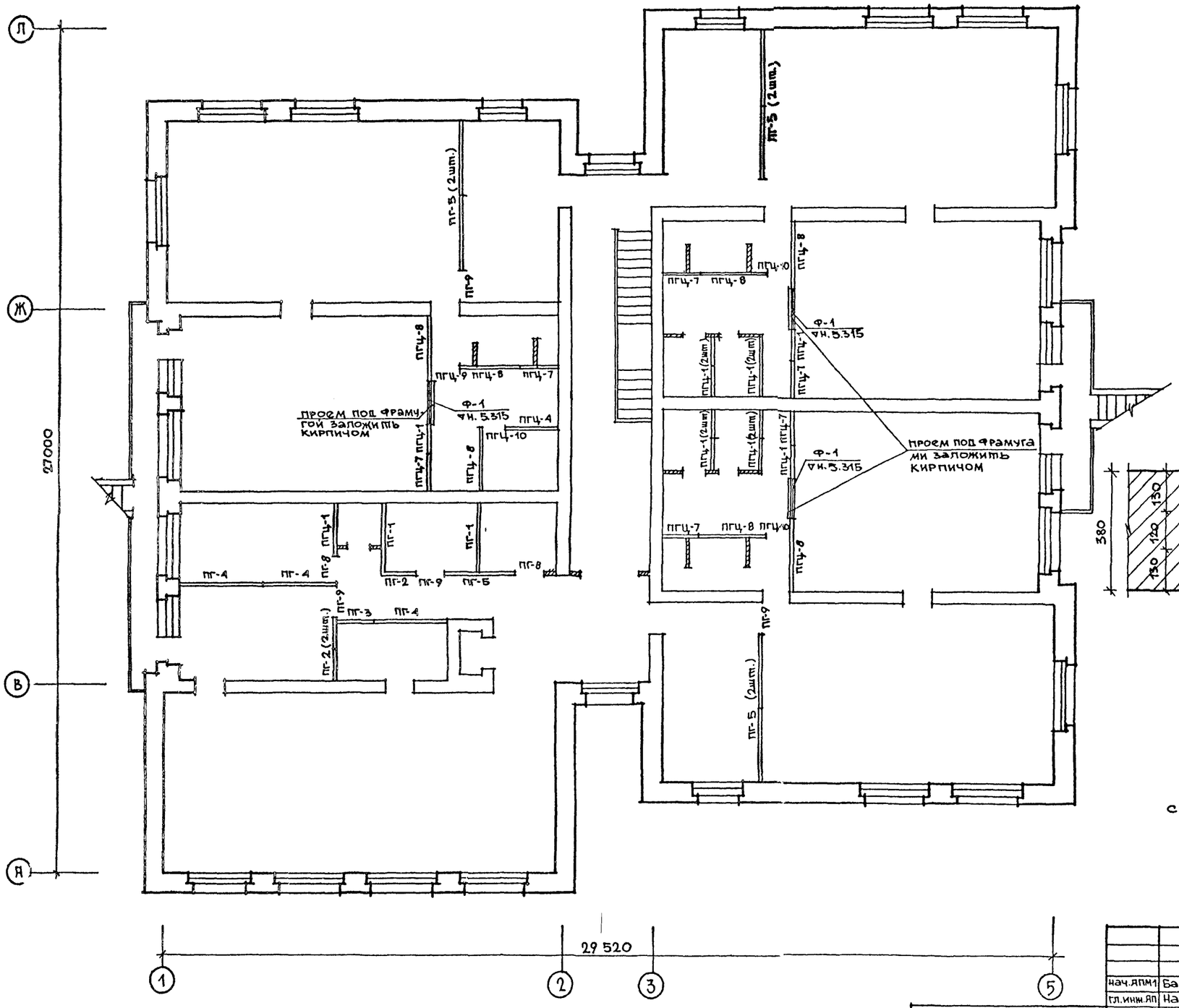

Узел "Я" м 1:10

Место по плану см. на листе ЯС-28

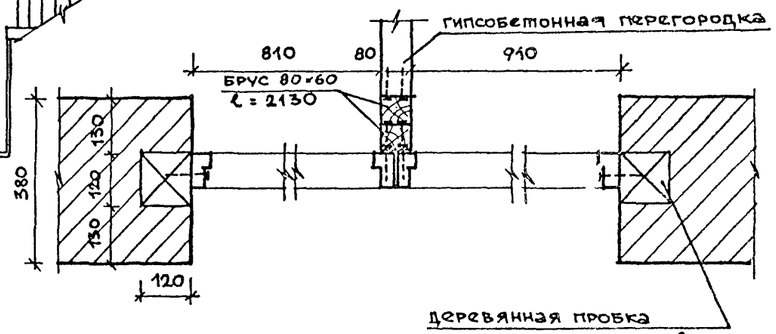

Примечание

Спецификацию перегородок см. лист ЯС-28

нач.АПМ1	Башеков		
гл.инж.АП	Назаров		
ГИП	Старостин		
Гип	Павлов		
арх.	Реботенко		
НОРМОКОН	Алексеева		

Привязан

Инв. №

214-1-304.85 -ЯС

Детские ясли-сад на 140 мест, стены кирпичные

стадия	лист	листов
Р	29	42

Монтажный план перегородок 2 этажа

ЦНИИЭП учебных зданий

Инв. № подл. | Подпись и дата | Взам. инв. №

20373-01

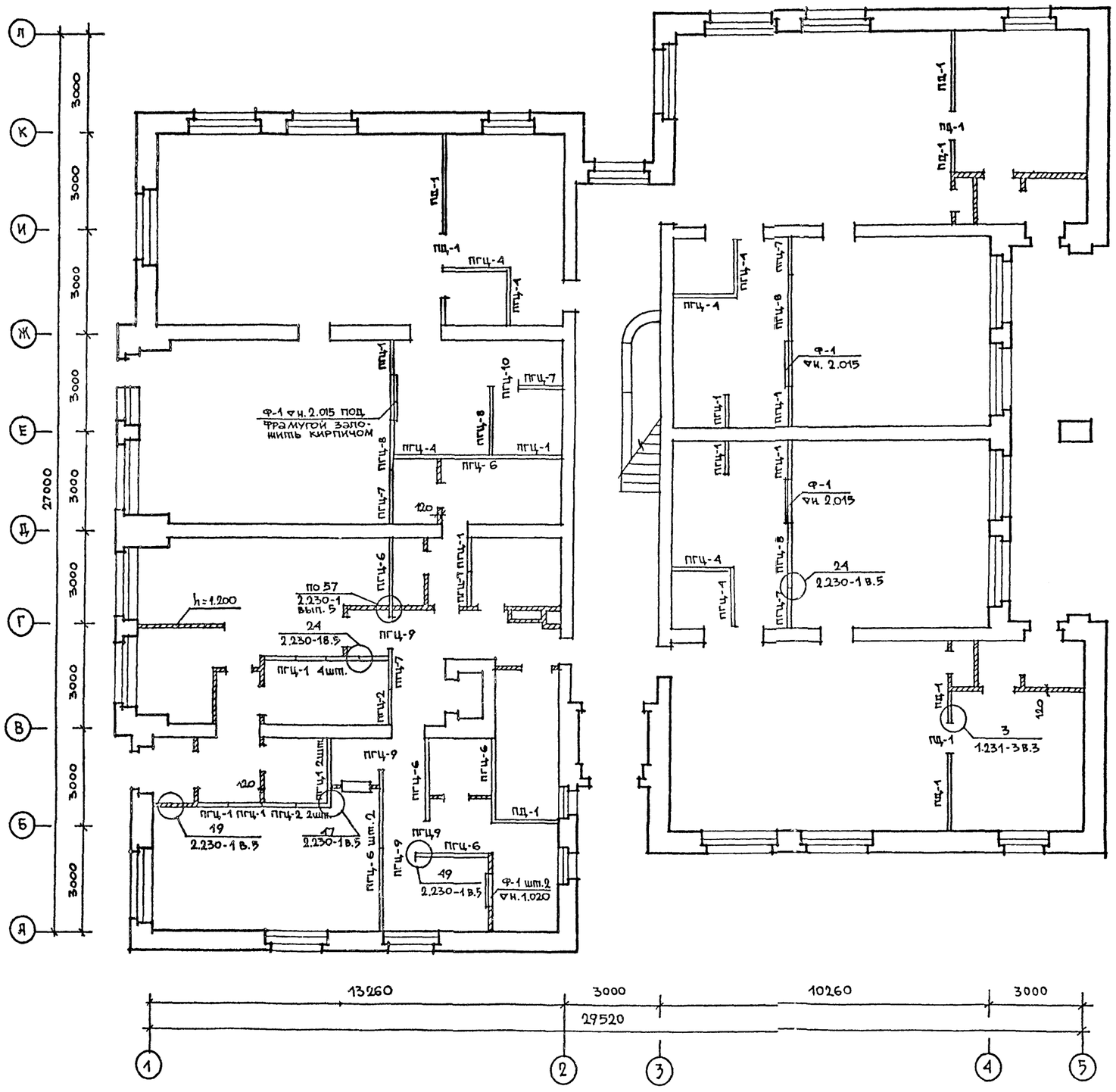

спецификация перегородок

наименован. изделий	каталог серия, альбом	Марка изделия по проекту	Марка изделия по каталогу	Кол-во шт. 1эт.	Кол-во шт. 2эт.	Всего
1	2	3	4	5	6	7
панели перегородок / гипсобетонные /	С 1.231. 9-7 вып.1	ПГЦ - 1	ПГ 10.30.8-5Пц	15	13	28
		ПГЦ - 2	ПГ 11.30.8-5Пц	3	2	5
		ПГЦ - 4	ПГ 17.30.8-5Пц	7	2	9
		ПГЦ - 6	ПГ 24.30.8-5Пц	6	1	7
		ПГЦ - 7	ПГ 12.30.8-5Пц	6	7	13
		ПГЦ - 8	ПГ 21.30.8-5Пц	4	7	11
		ПГЦ - 9	ПГ 9.9.8 - 5Пц	4	2	6
		ПГЦ - 10	ПГ 8.9.8 - 5Пц	1	2	3
		ПГЦ - 11	ПГ 7.98 - 5Пц	-	1	1
		ПГ - 8	ПГ 8.9.8 - 5Г	-	1	1
перегородки, поэлементной сборки из сухой гипсовой штукатурки	С 1.231-4 вып.1	ПД-1 расход сухой гипсовой штукатурки б= 14 мм /м²/		90	162	252
		Расход древесины /м³/		0.63	1.14	1.77

спецификация монтажных элементов

обозначение	наименование	кол. шт.	масса ед., кг	примеч.
2.230-1 вып.5	мм - 3	86	0.44	
	мм - 11	86	0.05	
ГОСТ 5781-82	Ф 6 А-I	96	21.4	

нач. ЯПМ-1	Башенков		
гл. инж. ЯП	Назаров		
ГАП	Старостин		
ГИП	Павлов		
вед. инж.	Захарова		
НОРМОКОН	Алексеева		

Привязан

Инв. №

214-1-304.85-ЯС

детские ясли-сад на 140 мест, стены кирпичные

монтажный план перегородок 1 этажа / вариант /

стадия	лист	листов
Р	30	42

ЦНИИЭП учебных зданий

20373-01

Инв.№ подл. | подпись и дата | Взам.инв.№

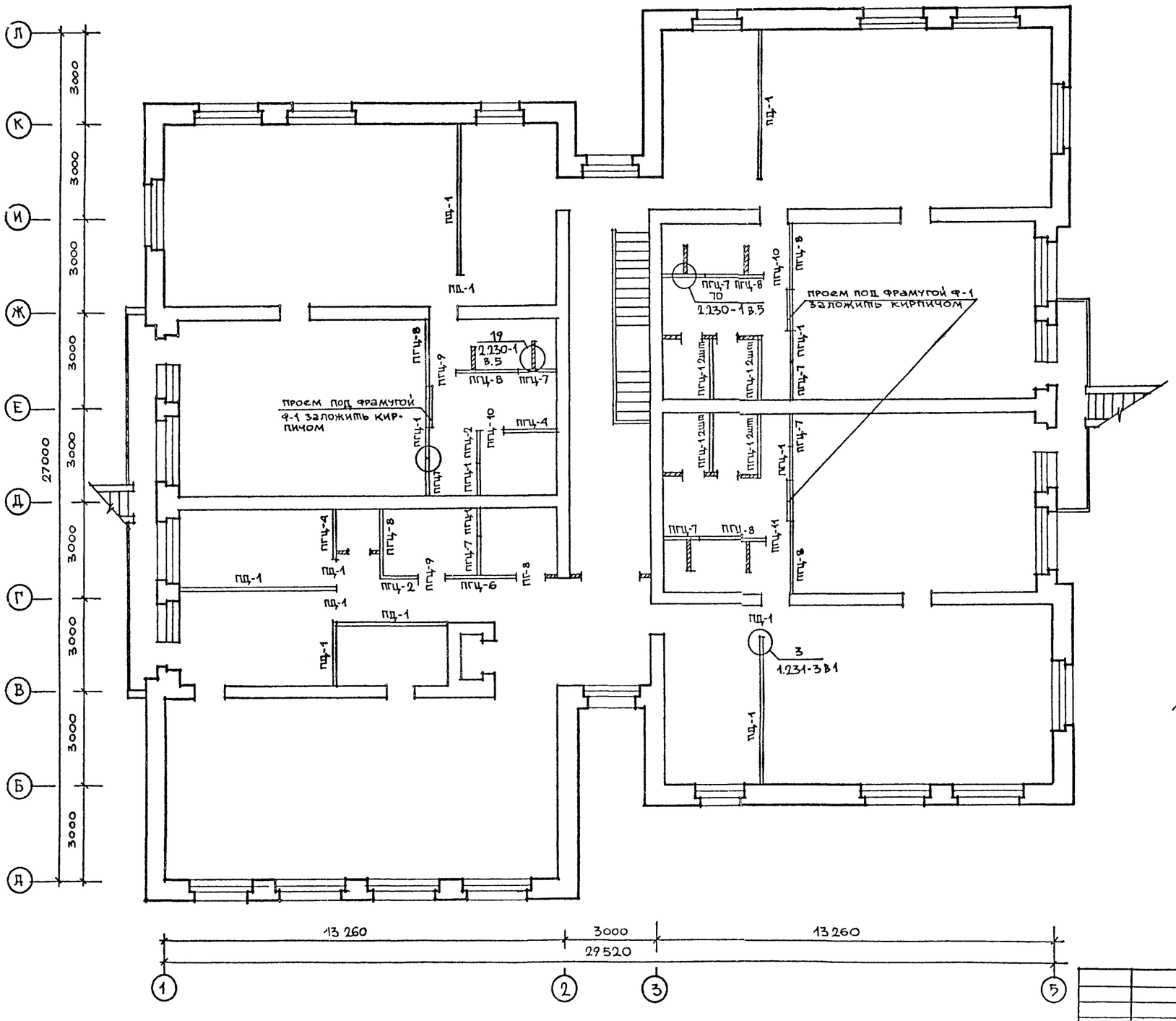

примечание

1. спецификацию перегородок см. лист ЯС-30

нач. ЯПИ-1	Башенков		
гл. инж. ЯП	Назаров		
ГАП	Старостин		
ГИП	Павлов		
вед. инж.	Захарова		
НОРМОКОН	АЛЕКСЕЕВА		

Привязан

Инв. №

214-1-304.85-ЯС

детские ясли-сад на 140 мест, стены кирпичные

стадия	лист	листов
Р	31	42

монтажный план перегородок 1 этажа /вариант/

ЦНИИЭП учебных зданий

20373-01

Взамен инв. N | Подпись и дата | Инв. № подл.

Типовой проект 214-1-304.85 Альбом I

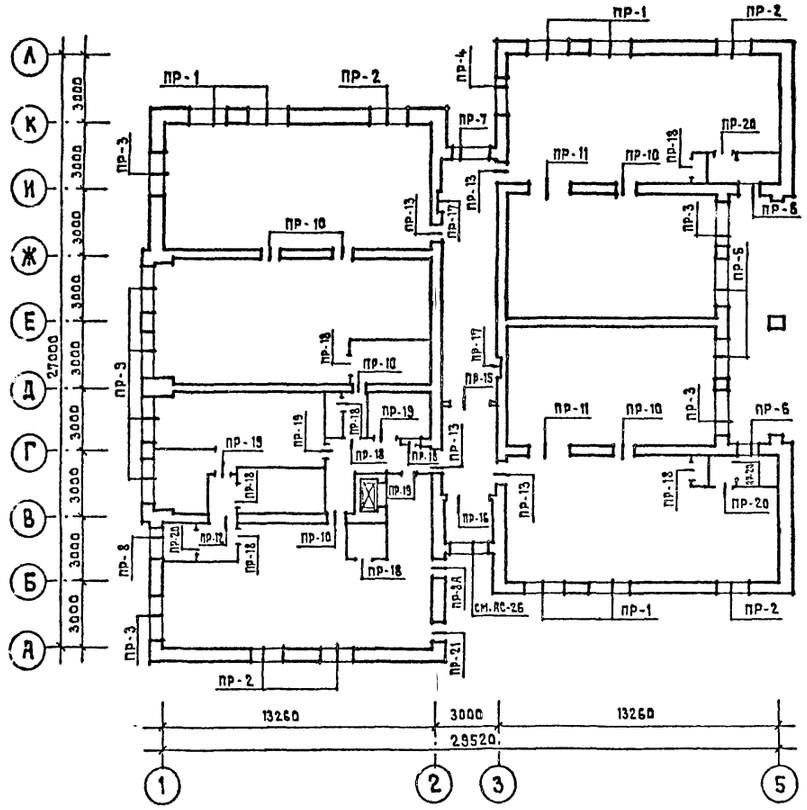

ВЕДОМОСТЬ ПЕРЕМЫЧЕК

Марка кол-во	Схема сечения
ПР-1 шт. 6	2.695; 1ПР8-24.12.22У; 1ПР3-24.12.14; 1ПР38-27.25.22У
ПР-2 шт. 5	2.695; 1ПР8-20.12.22У; 1ПР3-19.12.14; 1ПР38-24.25.22У; 130; 510; 640
ПР-3 шт. 4	2.695; 1ПР3-24.12.14; 1ПР8-24.12.22У; 130; 510; 640
ПР-4 шт. 1	2.695; 1ПР3-19.12.14; 1ПР8-20.12.22У
ПР-5 шт. 2	2.695; 1ПР28-25.12.22У; 1ПР3-19.12.14; 640
ПР 6 шт. 2	2.695; 1ПР2-15.12.14; 1ПР38-15.12.22У; 640
ПР-7 шт. 1	2.695; 1ПР3-22.12.14; 1ПР8-24.12.22У; 640
ПР-8 шт. 1	2.695 ПР-8Р; 2.350 ПР-8; 1ПР2-15.12.14; 1ПР38-15.12.14; 640
ПР-8А шт. 1	
ПР-9 шт. 4	2.695; 1ПР28-27.25.22У; 1ПР3-22.12.14; 640
ПР-10 шт. 6	2.070; 1ПР1-12.12.14; 1ПР38-15.12.22У; 380
ПР-11 шт. 2	2.070; 380; 2ПР72-27.38.22У
ПР-12 шт. 1	2.070; 1ПР2-15.12.14; 1ПР38-18.12.22У; 380
ПР-13 шт. 4	2.070; 1ПР1-12.12.14; 1ПР38-15.12.22У; 380
ПР-14 шт. 1	2.695; 1ПР1-10.12.14; 1ПР38-12.12.22У; 640
ПР-15 шт. 1	2.410; 1ПР4-29.12.14; 120
ПР-16 шт. 1	2.410; 1ПР4-29.12.14; 250
ПР-17 шт. 2	2.260; 120 140 120; 1ПР38-15.12.22У; 120
ПР-18 шт. 9	2.070; 1ПР1-10.12.14 для ПР-18; 1ПР1-12.12.14 для ПР-19; 1ПР2-15.12.14 для ПР-20; 120
ПР-19 шт. 4	
ПР-20 шт. 4	

ПРИМЕЧАНИЯ

1. Спецификацию проемов и перемычек см. лист АС-34.
2. Перемычки укладывать на цементном растворе марки М 100.
3. Расположение и привязку проемов см. на листах АС-12, АС-19, АС-20, АС-21.

Согласовано

Инв. № подл. | Подпись и дата | Взамен инв. №

Привязан

Инв. №

Нач. маст.	Башенков		
Гл. инж. м.	Назаров		
ГАП	Старостин		
ГИП	Павлов		
Инженер	Антиповская		
Нормокон.	Алексеева		

214-1-304.85 – АС

Детские ясли-сад на 140 мест стены кирпичные

Стадия	Лист	Листов
Р	32	42

Монтажный план перемычек 1-го этажа. Ведомость перемычек

ЦНИИЭП учебных зданий

20373-01

Типовой проект 214-1-304.85 Альбом I

Согласовано

Инв.№ подл. | Подпись и дата | Взам.инв.№

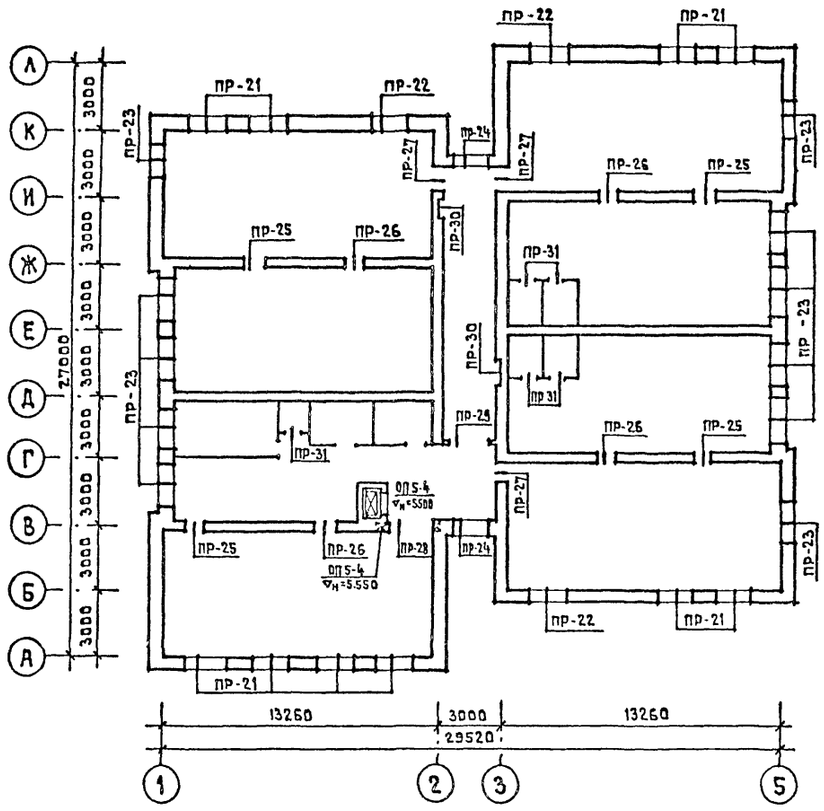

ПР-25 шт. 4	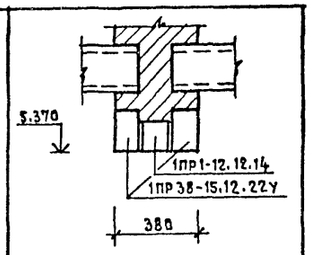
ПР-26 шт. 4	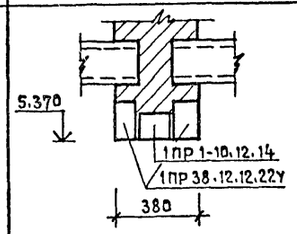
ПР-27 шт. 3	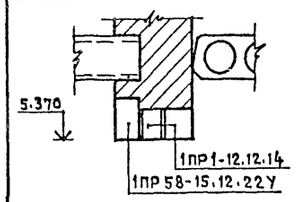

ПР-28 шт. 1	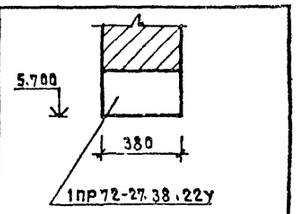
ПР-29 шт. 1	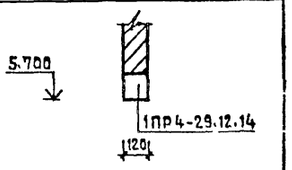
ПР-30 шт. 2	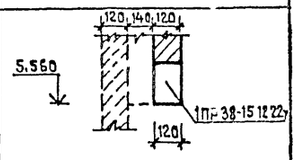
ПР-31 шт. 5	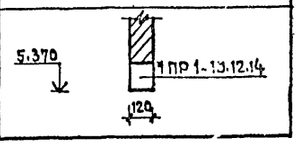

ВЕДОМОСТЬ ПЕРЕМЫЧЕК

Марка кол-во	Схема сечения
ПР-21 шт. 10	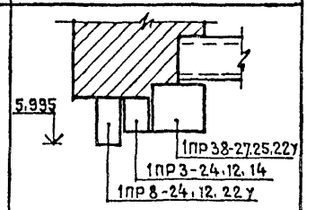
ПР-22 шт. 3	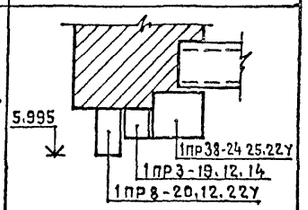
ПР-23 шт. 11	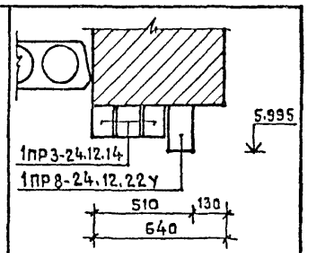
ПР-24 шт. 2	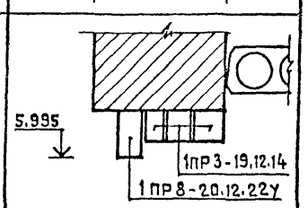

ПРИМЕЧАНИЯ

1. Спецификацию проемов и перемычек см. на листе АС-24.
2. Перемычки укладывать на цементном растворе марки И-100.
3. Расположение и привязку проемов см. на листах АС-13, АС-19, АС-20, АС-21.

Нач.маст.	Башенков		
Гл.инж.м.	Назаров		
ГАП	Старостин		
ГИП	Павлов		
Инженер	Антиповская		
Нормоконт.	Алексеева		

Привязан

Инв. №

214-1-304.85 - АС

Детские ясли-сад на 140 мест стены кирпичные	Стадия	Лист	Листов
	Р	33	42
Монтажный план перемычек 2го этажа	ЦНИИЭП учебных зданий		

20373-01

Типовой проект 214-1-304.85 Альбом I

СПЕЦИФИКАЦИЯ ПРОЕМОВ

	Серия	Наименование	Кол. шт.	Масса кг	Кол-во шт. δ=510
1	2	3	4	5	6
ПР-1 шт. 6	1.138-10.1 700.00	1 ПР 8-24.12.22У	1	175	1
	900.00	1 ПР 38-27.25.22У	1	375	1
	300.00	1 ПР 3-24.12.14	1	100	—
ПР-2 шт. 5	700.00	1 ПР 8-20.12.22У	1	125	1
	800.00	1 ПР 38-24.25.22У	1	325	1
	200.00	1 ПР 3-19.12.14	1	75	—
ПР-3 шт. 4	700.00	1 ПР 8-24.12.22У	1	175	1
	300.00	1 ПР 3-24.12.14	3	100	2
ПР-4 шт. 1	700.00	1 ПР 8-20.12.22У	1	125	1
	200.00	1 ПР 3-19.12.14	3	75	2
ПР-5 шт. 2	800.00	1 ПР 28-18.25.22У	1	250	1
	200.00	1 ПР 3-19.12.14	3	75	2
ПР-6 шт. 2	600.00	1 ПР 38-15.12.22У	2	100	2
	200.00	1 ПР 2-15.12.14	2	75	1
ПР-7 шт. 1	700.00	1 ПР 8-24.12.22У	1	175	1
	300.00	1 ПР 3-22.12.14	3	100	2
ПР-8	600.00	1 ПР 38-15.12.22У	2	100	2
	200.00	1 ПР 2-15.12.14	3	75	2
ПР-8А шт. 1					
ПР-9 шт. 4	900.00	1 ПР 28-27.25.22У	1	375	1
	300.00	1 ПР 3-22.12.14	3	100	2
ПР-10 шт. 6	600.00	1 ПР 38-15.12.22У	2	100	2
	200.00	1 ПР 1-12.12.14	1	50	1
ПР-11 шт. 2	1.138-10.2 200.00	2 ПР 72-27.38.22У	1	570	1
ПР-12 шт. 1	1.138-10.1 600.00	1 ПР 38-18.12.22У	2	125	2
	200.00	1 ПР 2-16.12.14	1	75	1
ПР-13 шт. 4	600.00	1 ПР 38-15.12.22У	1	100	1
	200.00	1 ПР 1-12.12.14	2	50	2
ПР-14 шт. 1	600.00	1 ПР 38-12.12.22У	1	75	1
		1 ПР 1-10.12.14	3	50	2
ПР-15 шт. 1	400.00	1 ПР 4-29.12.14	1	125	1
ПР-16 шт. 1	400.00	1 ПР 4-29.12.14	2	125	2
ПР-17 шт. 2	600.00	1 ПР 38-15.12.22У	1	100	1
ПР-18 шт. 9	200.00	1 ПР 1-10.12.14	1	50	1
ПР-19 шт. 4	200.00	1 ПР 1-12.12.14	1	50	1
ПР-20 шт. 4	200.00	1 ПР 2-15.12.14	1	75	1
ПР-21 шт. 10	700.00	1 ПР 8-24.12.22У	1	175	1
	900.00	1 ПР 38-27.25.22У	1	375	1
	300.00	1 ПР 3-24.12.14	1	100	—
ПР-22 шт. 3	700.00	1 ПР 8-20.12.22У	1	125	1
	800.00	1 ПР 38-24.25.22У	1	325	1
	200.00	1 ПР 3-19.12.14	1	75	—
ПР-23 шт. 11	700.00	1 ПР 8-24.12.22У	1	175	—
	300.00	1 ПР 3-24.12.14	3	100	2
ПР-24 шт. 2	700.00	1 ПР 8-20.12.22У	1	125	—
	200.00	1 ПР 3-19.12.14	3	75	2
ПР-25 шт. 4	600.00	1 ПР 38-15.12.22У	2	100	2
	200.00	1 ПР 1-12.12.14	1	50	1
ПР-26 шт. 4	600.00	1 ПР 38-12.12.22У	2	75	2
	200.00	1 ПР 1-10.12.14	1	50	1
ПР-27 шт. 3	600.00	1 ПР 38-15.12.22У	1	100	1
	200.00	1 ПР 1-12.12.14	2	50	2
ПР-28 шт. 1	1.138-10.2 200.00	1 ПР 72-27.38.22У	1	570	1
ПР-29 шт. 1	1.138-10.1 400.00	1 ПР 4-29.12.14	1	125	1
ПР-30 шт. 2	600.00	1 ПР 38-15.12.22У	1	100	1
ПР-31 шт. 5	200.00	1 ПР 1-10.12.14	1	50	1

СПЕЦИФИКАЦИЯ ПЕРЕМЫЧЕК

	Серия	Наименование	Кол. шт.	Масса кг.	Кол-во шт. δ=510
1	2	3	4	5	6
	1.138-10.1 900.00	1 ПР 28-27.25.22У	5	375	5
	—"— 800.00	1 ПР 28-18.25.22У	2	250	2
	—"— 700.00	1 ПР 8-24.12.22У	32	175	21
	—"— 700.00	1 ПР 8-20.12.22У	11	125	9
	—"— 900.00	1 ПР 38-27.25.22У	16	375	16
	—"— 800.00	1 ПР 38-24.25.22У	8	325	8
	—"— 600.00	1 ПР 38-18.12.22У	2	125	2
	—"— 600.00	1 ПР 38-15.12.22У	39	100	37
	—"— 600.00	1 ПР 38-12.12.22У	9	75	9
	1.138-10.2 200.00	1 ПР 72-27.38.22У	3	570	3
	1.138-10.1 200.00	1 ПР 1-10.12.14	21	50	20
	—"— 200.00	1 ПР 1-12.12.14	28	50	26
	—"— 200.00	1 ПР 2-16.12.14	1	75	1
	—"— 200.00	1 ПР 2-15.12.14	14	75	10
	—"— 200.00	1 ПР 3-19.12.14	23	75	10
	—"— 300.00	1 ПР 3-22.12.14	15	100	11
	—"— 300.00	1 ПР 3-24.12.14	61	100	30
	—"— 400.00	1 ПР 4-29.12.14	4	125	4
	—"—	1 ПР 4-25.12.14	3	100	2
	1.225.2 8.5	ОП 5-4 А-III	2	70	—

ПРИМЕЧАНИЕ

Монтажный план перемычек 1-го и 2-го этажа см. листы АС-32 и АС-33.

Согласовано

Инв. № подл. | Подпись и дата | Взамен инв. №

Привязан

Инв. №

Нач. маст.	Башенков		
Гл. инж. м.	Назаров		
ГАП	Старостин		
ГИП	Павлов		
Инженер	Антиповская		
Нормокон	Алексеева		

214-1-304.85-АС

Детские ясли-сад на 140 мест стены кирпичные

Стадия	Лист	Листов
Р	34	42

Спецификация проемов и перемычек

ЦНИИЭП учебных зданий

20373-01

Типовой проект 214-1-304.85 Альбом I

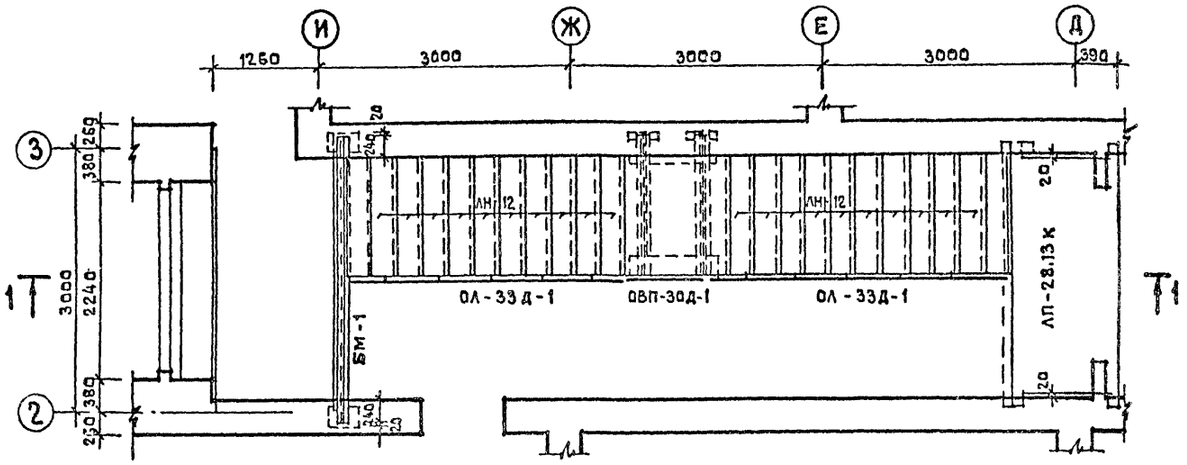

1 - 1

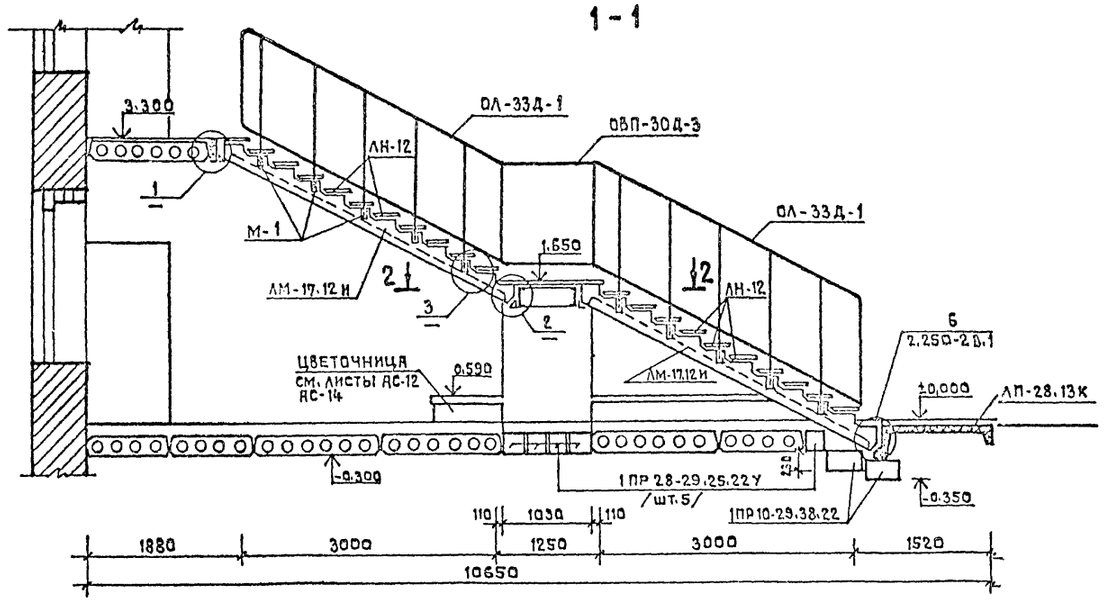

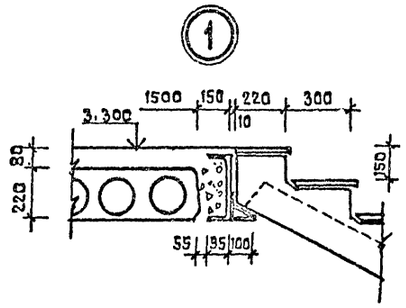

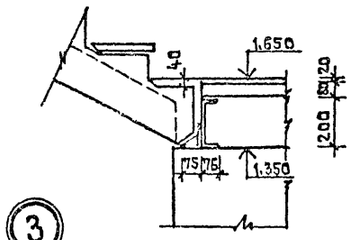

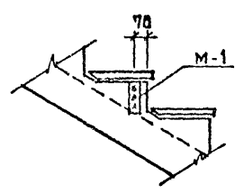

Спецификация металлических изделий

Марка элемента кол-во	№ поз.	Профиль	Длина мм	Кол-во шт Т	Кол-во шт Н	Вес кг одной поз.	Вес кг всех	Вес кг марки	Примечания
1	2	3	4	5	6	7	8	9	
БМ-1 шт. 1	1	[27	3240	1		89.85	89.85	157.24	
	2	L 100 х 10	3240	1		43.93	43.93		
	3	– 110 х 6	1440	1		7.46	7.46		
	4	– 350х200х10		2		5.50	11.00		
БМ-4 шт. 1	5	[20	3690	1		67.90	67.90	112.41	
	6	L 75 х 8	1450	2		13.08	26.17		
	7	– 90 х 6	1350	2		5.72	11.43		
	8	L 75х 8	380	2		3.43	6.86		

Спецификация изделий лестницы №1

Обозначение серии	Наименование	Кол. шт.	Масса кг	Примечания
	Лестничные площадки			
1.252-3 в.1	ЛП – 28.13К	1	1193	
	Лестничный марш			
1.251-3 в.1	ЛМ – 17.12И	2	1285	
	Накладные проступи			
1.251-3 в.1	ЛН – 12	20	33	
	Перемычки			
1.138-10 в.1	1ПР 28-29.25.22У	5	400	
1.138-10 в.2	1ПР 10-29.38.22	2	620	
	Ограждения			
1.256-1	ОЛ – 33Д-1	2	65.10	
	ОВП – 30Д-1	1	38.61	
	М – 1	10	3.28	

БМ - 1

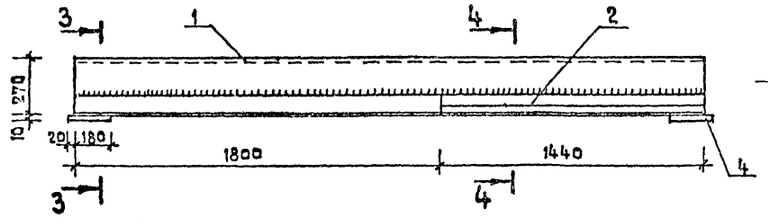

2-2 (БМ-4)

/лестничные марши условно не показаны/

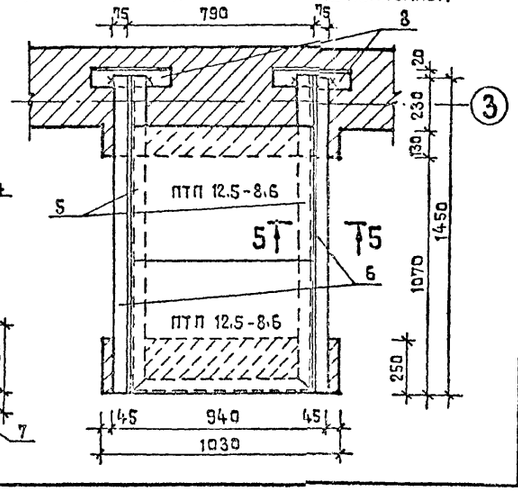

4-4

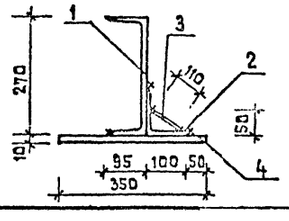

3-3

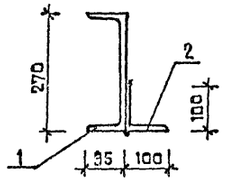

5-5

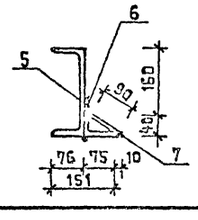

Примечания

1. Сборные ж.б. изделия монтировать на цементно-песчаном растворе М 100.
2. Лестничный марш ЛМ-17.12И отличается от типового марша ЛМ-17.12 шагом закладных деталей М-1 для крепления стоек ограждения, который принят равным 600 мм.
3. Сварку выполнять электродами Э-42 ГОСТ 9467-75. Высоту шва принимать по меньшей толщине свариваемых элементов.
4. Металлоконструкции после изготовления огрунтовать, а металлические балки после монтажа оштукатурить цементно-песчаным раствором по металлической сетке.

Нач.маст.	Башенков			214-1-304.85 - АС	
Гл.инж.м.	Назаров				
ГАП	Старостин			Детские ясли-сад на 140 мест стены кирпичные	Стадия Р; Лист 35; Листов 42
ГИП	Павлов				
Инженер	Антипенская			Лестница №1	ЦНИИЭП учебных зданий
Нормокон	Алексеева				

Привязан

Инв. №

Согласовано

Инв.№ подл. | Подпись и дата | Взам.инв.№

20373-01

Типовой проект 214-1-304.85 Альбом I

ЛЕСТНИЦА N2

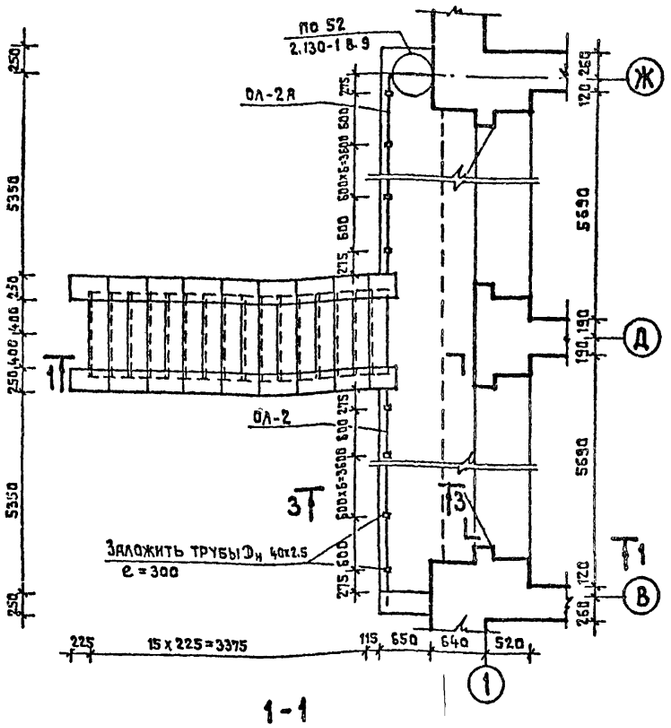

ЛЕСТНИЦА N3

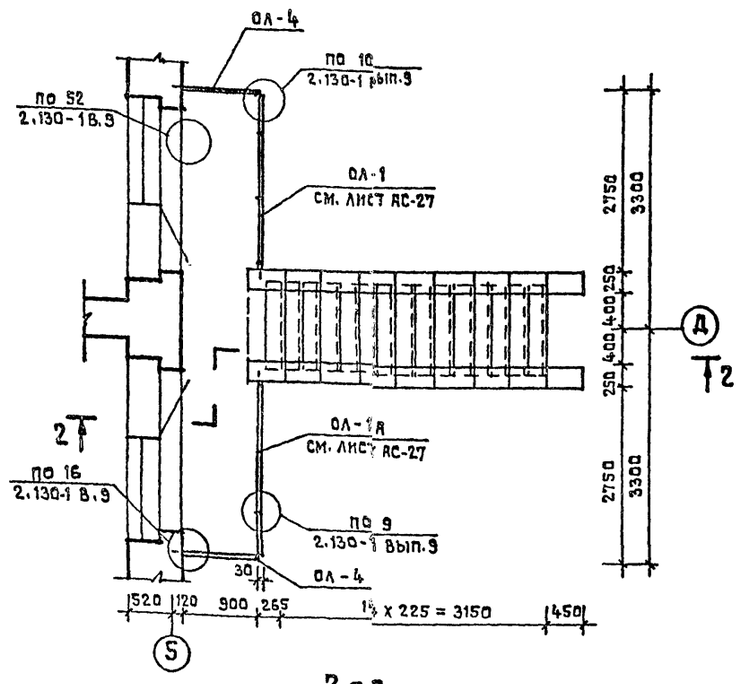

ПЕРЕЧЕНЬ ЖЕЛЕЗОБЕТОННЫХ ЭЛЕМЕНТОВ

Марка поз.	Обозначение серии	Наименование	Код. шт.	Масса ед. кг.	Примечание
	ГОСТ 13579 - 78	Блоки бетонные стеновые			
		ФБС 24.4.6-Т	6	1300	
		ФБС 12.4.3-Т	14	310	
		ФБС 9.4.6-Т	4	470	
		Брусковые перемычки			
	1.138 - 10 Вып. 1	1ПР 1 - 10.12.6	62	25	

1. Содержание альбома см. на листе АС-1.
2. Фундаментные блоки наружных эвакуационных лестниц укладывать на непромерзшее выравненное песчаное основание или песчаную подушку толщиной 100 мм.
3. Стеновые блоки укладывать на цементном растворе марки „50" с перевязкой швов.
4. Кирпичную кладку выполнять из глиняного обыкновенного кирпича пластического прессования марки „75", МРЗ-25 ГОСТ 530-80 на растворе марки „50", γ = 1800 кг/м³.
5. Узлы, замаркированные на данном листе см. альбом типовых деталей по серии 2.130-1 вып. 9.
6. Ограждение балконов см. на листе АС-27.

Нач.маст.	Башеков		214-1-304.85 -АС
Гл.инж.м.	Назаров		
ГАП	Старостин		Детские ясли-сад на 140 мест стены кирпичные
ГИП	Павлов		Стадия Р; Лист 36; Листов 42
Вед.инж.	Захарова		Наружные эвакуационные лестницы
Нормокон	Алексеева		ЦНИИЭП учебных зданий

Привязан

Инв. №

Согласовано

Инв.№ подл. | Подпись и дата | Взамен инв.№

20373-01

Типовой проект 214-1-304.85 Альбом I

ОЛ-1 /ОЛ-1А/

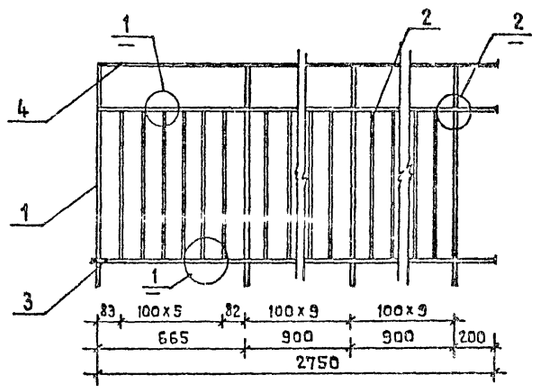

ОЛ-4 /ОЛ-4А/

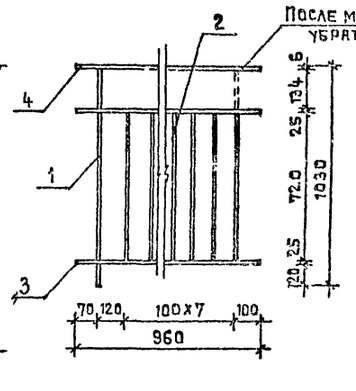

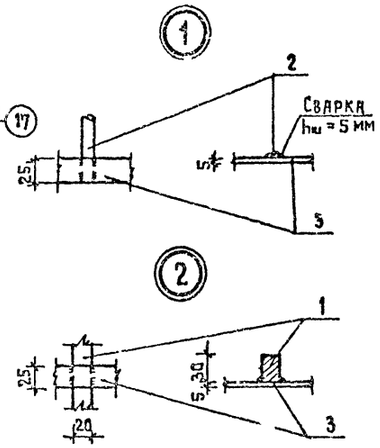

ОЛ-2 /ОЛ-2А/

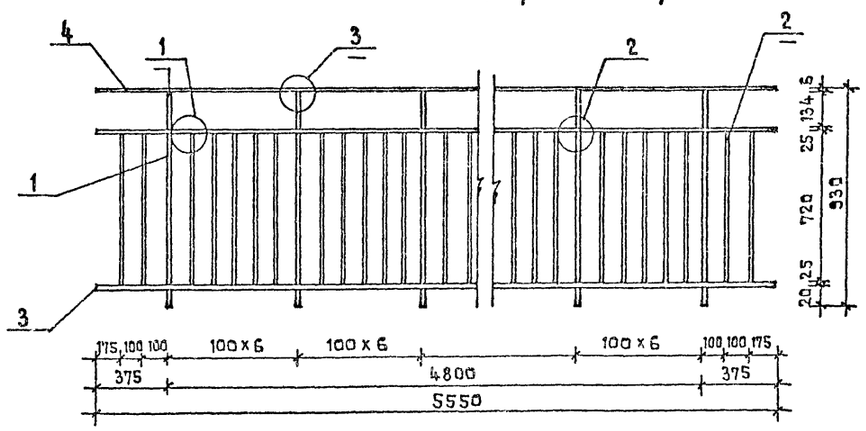

ОЛ-5

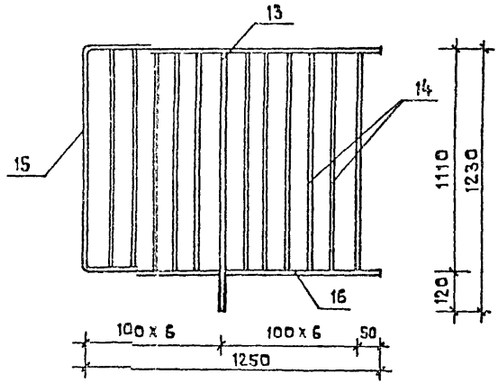

ОЛ-3

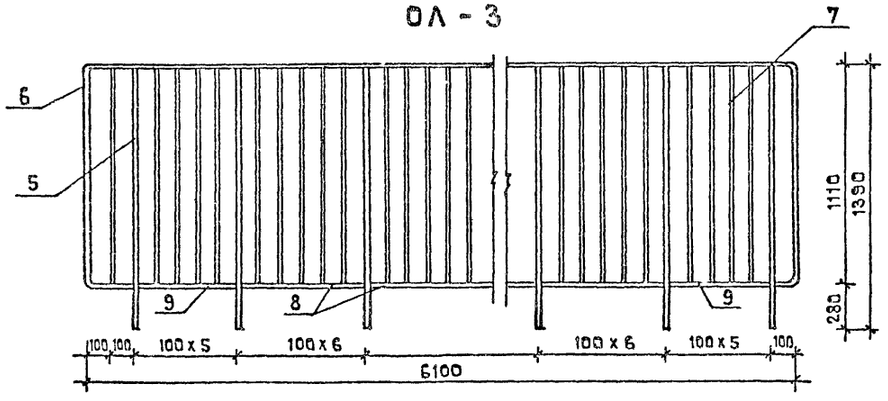

БМ-3

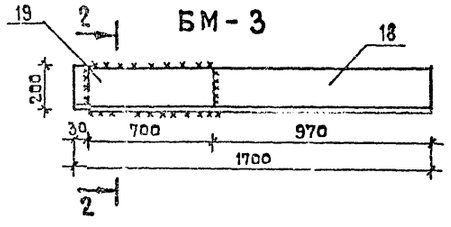

2-2

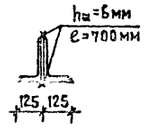

БМ-2

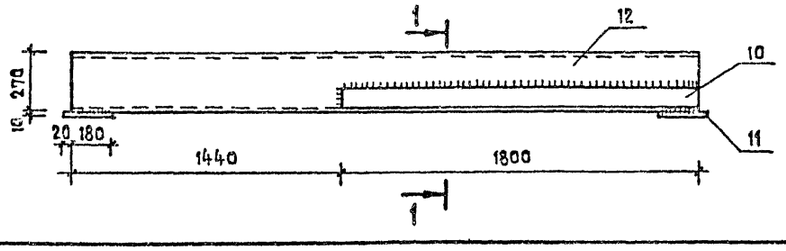

1-1

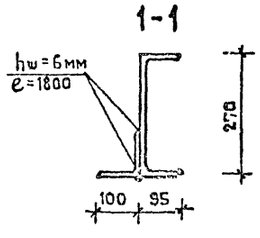

Спецификация металлических изделий

Марка элемента кол-во	№ поз.	Профиль	Длина мм	Кол-во т	Кол-во н	Вес кг одной поз.	Вес кг всех	Марки	Примечания
1	2	3	4	5	6	7	8	9	10
ОЛ-1 шт.1 ОЛ-1А шт.1	1	□ 20×30	1130	4	4	5.23	20.92	47.76	
	2	⌀ 12 А-I	770	22	22	0.68	14.96		
	3	– 25×5	2750	2	2	2.70	5.40		
	4	– 50×6	2750	1	1	6.48	6.48		
ОЛ-2 шт.1 ОЛ-2А шт.1	1	□ 20×30	930	9	9	4.38	49.42	103.49	
	2	⌀ 12 А-I	770	44	44	0.68	30.09		
	3	– 25×5	5550	2	2	5.45	10.90		
	4	– 50×6	5550	1	1	13.07	13.07		
ОЛ-3 шт.1	5	□ 25×25	1390	11		6.83	75.13	132.45	
	6	– 25×4	8550	1		6.79	6.79		
	7	⌀ 12 А-I	1050	48		0.93	45.69		
	8	– 25×4	640	8		0.50	4.00		
	9	– 25×4	540	2		0.42	0.84		
БМ-2 шт.1	10	L 100×10	1800	1		27.18	27.18	128.03	
	11	– 350×200×10		2		5.50	11.0		
	12	C 27	3240	1		89.85	89.85		
ОЛ-5 шт.1	13	□ 25×25	1225	1		6.02	6.02	19.15	
	14	⌀ 12 А-I	1050	11		0.93	10.26		
	15	– 25×4	3000	1		2.34	2.34		
	16	– 25×4	670	1		0.53	0.53		
ОЛ-4 шт.1 ОЛ-4А шт.1	1	□ 20×30	1030	1	1	4.85	4.85	15.79	
	2	⌀ 12 А-I	770	8	7	0.68	5.44		
	3	– 25×5	960	2	2	0.87	1.88		
	4	– 50×6	960	1	1	2.10	2.80		
	17	⌀ 12 А-I	924	1	1	0.82	0.82		
БМ-3 шт.1	18	L 200×125×12	1700	1		50.49	50.49	71.28	
	19	L 200×125×12	700	1		20.79	20.79		

Примечания

1. Расположение ограждения лестниц и металлических балок см. на листе АС-13.
2. Сварку выполнять электродами Э-42 ГОСТ 9467-75 Высоту шва принимать по наименьшей толщине свариваемых элементов.
3. После изготовления, металлические конструкции огрунтовать. Покраску ограждений лестниц уточнить при авторском надзоре.

Согласовано

Инв.№ подл. | Подпись и дата | Взам.инв.№

Привязан			
Инв. №			
Нач.маст.	Башейков		
Гл.инж.м.	Назаров		
ГАП	Старостин		
ГИП	Павлов		
Инженер	Антиповская		
Нормокон	Алексеева		

214-1-304.85-АС

Детские ясли-сад на 140 мест стены кирпичные

Стадия	Лист	Листов
Р	37	42

Металлические ограждения лестниц. Балки БМ-2, БМ-3.

ЦНИИЭП учебных зданий

20373-01

Типовой проект 214-1-304.85 Альбом I

СОГЛАСОВАНО

Инв.№ подл. | Подпись и дата | Взам.инв.№

1-1

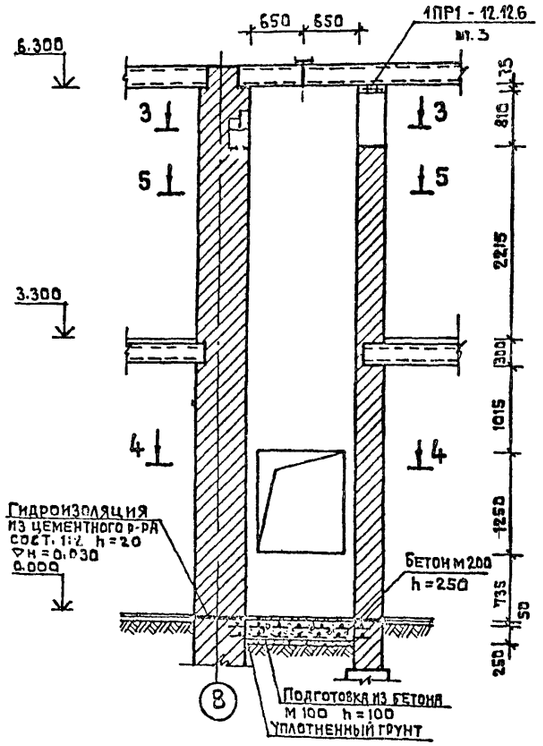

2-2

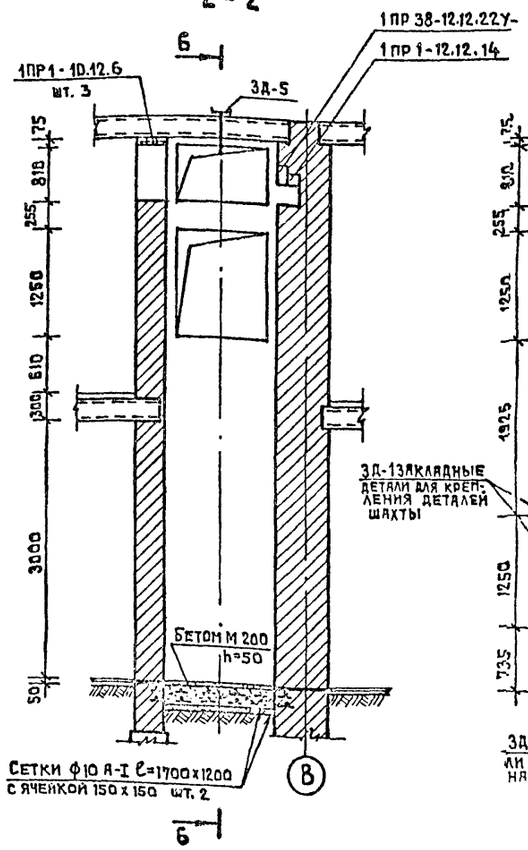

Развертка шахты с закладными деталями

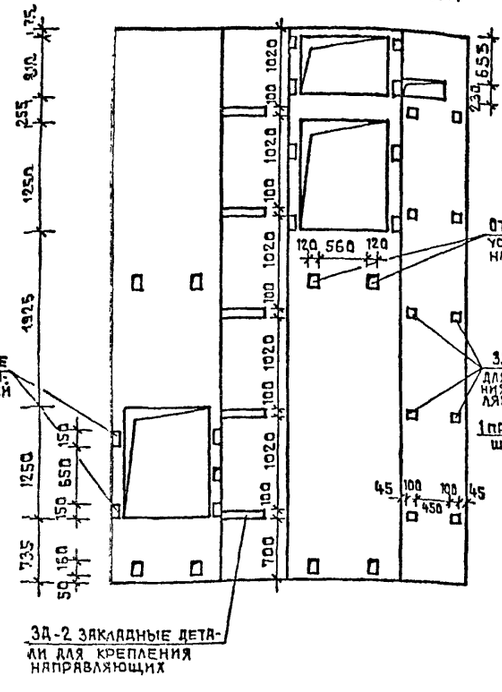

6-6

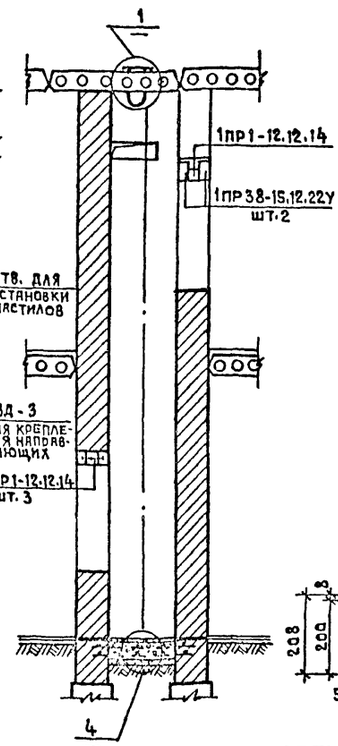

3Д-1

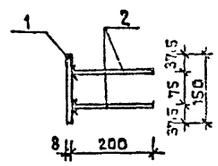

3Д-2

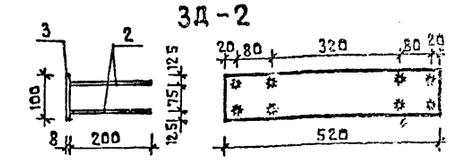

3Д-3

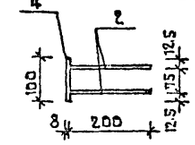

3Д-4

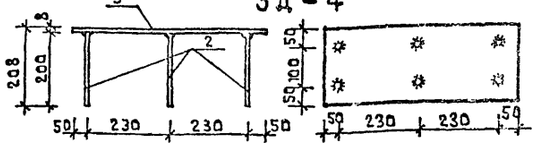

3-3

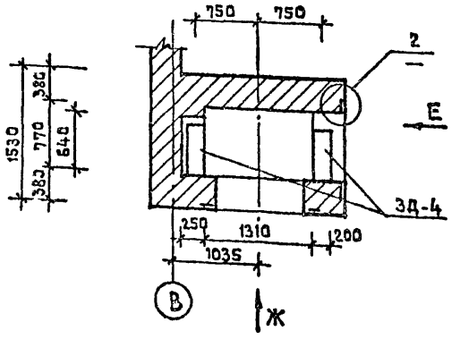

4-4

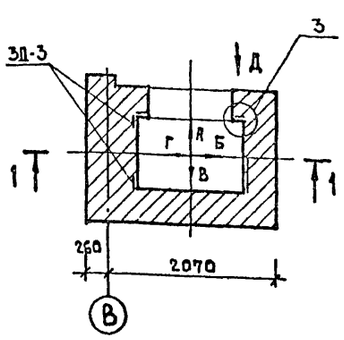

5-5

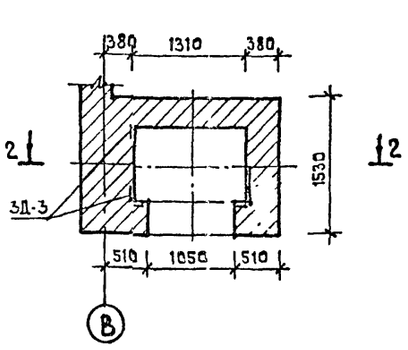

Вид „Е"

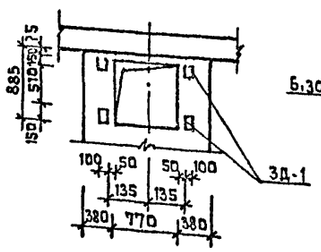

Вид „Ж"

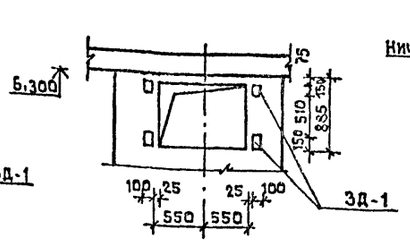

Вид „Д"

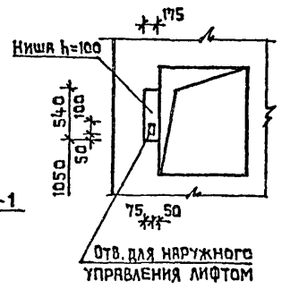

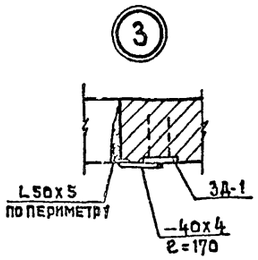

Расход бетона
Бетон М 200 — 0,3 м³
М 100 — 0,1 м³

Спецификация закладных деталей

Марка детали	N поз	Профиль мм	Длина мм	Кол-во шт.	Вес кг: 1 поз.	Вес кг: детали
3Д-1 шт.12	1	— 100 х 8	150	1	0.94	1.22
	2	ф 8 А-III	200	4	0.08	
3Д-2 шт. 5	2	ф 8 А-III	200	8	0.08	3.90
	3	— 100 х 8	520	1	3.26	
3Д-3 шт. 10	2	ф 8 А-III	200	4	0.08	0.95
	4	— 100 х 8	100	1	0.63	
3Д-4 шт. 2	5	— 200 х 8	560	1	7.03	7.51
	2	ф 8 А-III	200	6	0.08	
3Д-5 шт. 1	6	⊏ 20	600	1	11.04	12.78
	7	ф 16 А-I	1100	1	1.74	

Примечания

1. Настоящий чертеж разработан на основании технического задания и альбома АТ-6.00-003 ч. II лист АТ-6.09-001.
2. Анкеры закладных деталей варить в тавр двусторонней сварной флюса электродами Э-42 ГОСТ 9467-75 швами толщиной 6 мм.
3. Строительные работы выполнять в соответствии с требованиями альбома АТ-6.00-003 ч. II.
4. Расход материала: 1ПР1-12.12.14 - шт.5; 1ПР 38-15.12.22У - шт. 2
   Арматура ф 10 А-I - 19.0 кг. 1ПР 38-12.12.22У - шт. 1
   1ПР1-10.12.6 - шт.3; 1ПР 1-12.12.6 - шт. 3

Привязан	Нач.маст.	Башенков	
	Гл.инж.м.	Назаров	
	ГАП	Старостин	
	ГИП	Павлов	
	Инженер	Антиповская	
	Нормокон	Алексеева	
Инв.№			

214-1-304.85 -АС

Детские ясли-сад на 140 мест стены кирпичные

Стадия	Лист	Листов
Р	38	

Шахта грузового лифта Q=100кг /машинное помещение верхнее/

ЦНИИЭП учебных зданий

20373-01

Д-Д

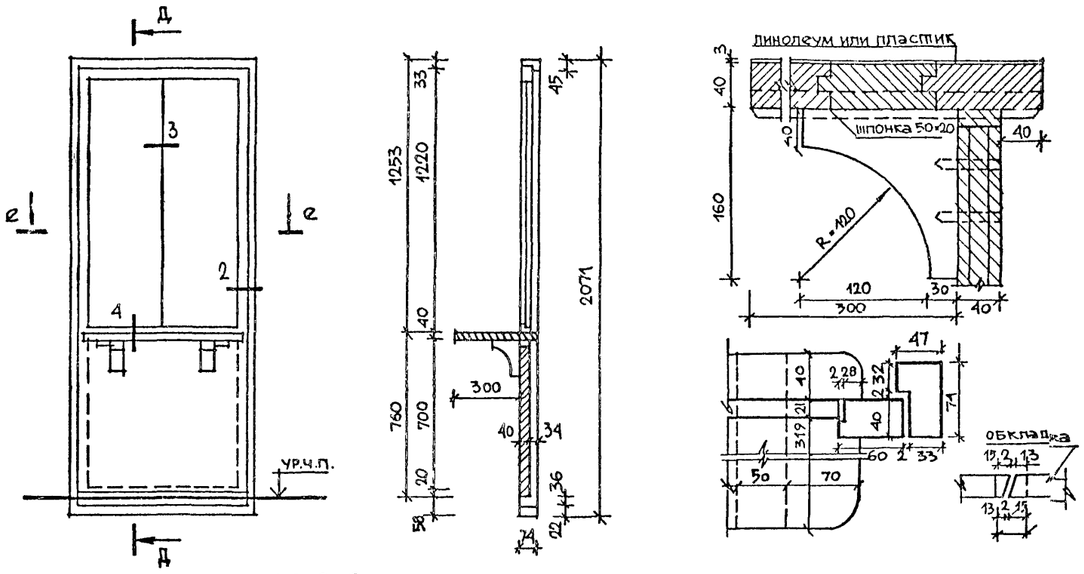

дверной блок с раздаточным окном ИДВ-1

по е-е

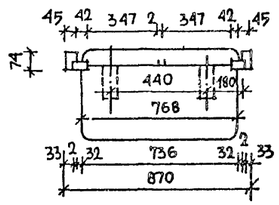

экран санузлов ИЭС-1

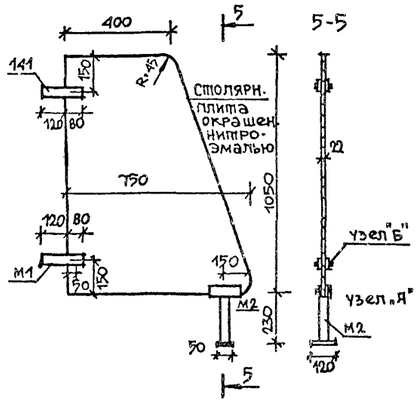

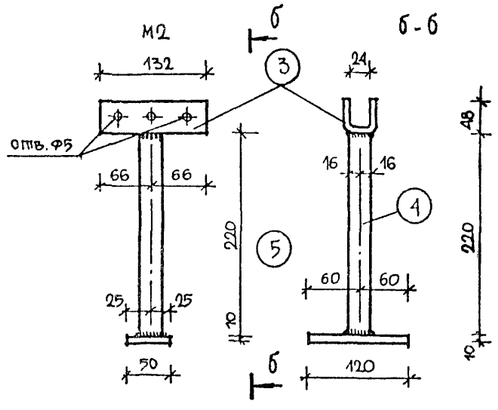

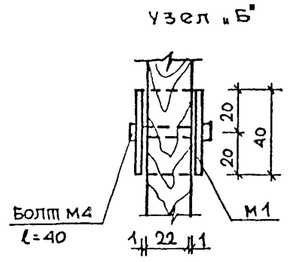

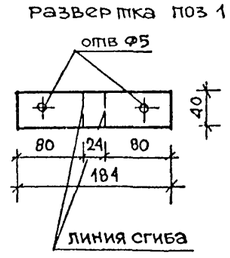

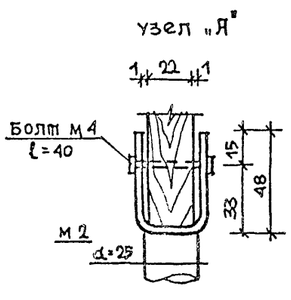

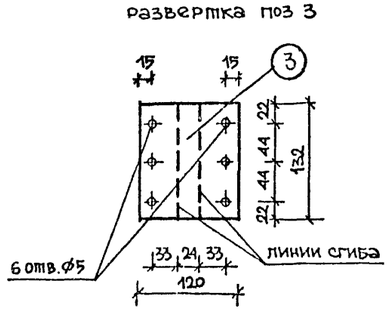

экран санузлов ИЭС-1

спецификация металлических изделий

Марка издел	№ поз.	Сечение	Длина мм	кол-во Т	кол-во Н	вес в кг 1дет.	вес в кг всех	вес в кг марки	ГОСТ
М1	1	−40×4	184	1	–	0.23	0.23	0.42	103-76*
	2	−40×4	150	1	–	0.19	0.19		
М2	3	−120×4	132	1	–	0.50	0.50	1.33	103-76
	4	d.=3/4	220	1	–	0.36	0.36		3252-80
	5	−50×10	120	1	–	0.47	0.47		103-76

спецификация столярных и металлических изделий на один дверной блок с разд. окном

Наименование	Ед. изм.	ИДВ-1
Древесина коробки	м³	0.024
Древесина полотна	"	0.06
Петли двери. полушарнирн. Я 180 ГОСТ 5088-78	шт.	2
Петли форточн. Д 50 ГОСТ 5088-78	"	4
Замки фалевые сувальные 45мм Д45 ГОСТ 5089-80	"	1
Ручки фалевые Г-образные на квадрате с ключев. Л 90 ГОСТ 5087-8	"	2
Задвижка ЛП ГОСТ 5090-79	"	1
Остановы дверн. од. ГОСТ 5091-78*	"	1
Стекло оконное ГОСТ 111-78 820×890 шт.1	м²	–

1. Навеску двери ИДВ-1 выполнять согласно указанию в заказе, линолеум или пластик приклеивать казеиновым клеем

нач.ЯПМ-1	Башенков		214-1-304.85 -ЖС
гл.инж.ЯП	Назаров		
ГИП	Старостин		Детские ясли-сад на 140 мест, стены кирпичные
ГИП	Павлов		Индивидуальные деревянные изделия
техник	Волкова		
НОРМОКОН	Алексеева		

Привязан

Инв. №

стадия	лист	листов
Р	39	42

ЦНИИЭП учебных зданий

20373-01

Взамен инв. № | Подпись и дата | Инв. № подл.

Типовой проект 214-1-304.85 Альбом I

	Обозначение	Наименование	кол-во на испол. —	01	02	03	Примечание
		Документация					
	КДИ-10.02	Сборочный чертеж					
		Детали					
1	КДИ-10.03-04	Профиль переплета ППР-1	2				
2	-05	Профиль переплета ППР-2	1				
3	-06	Профиль переплета ППР-3	1				
4	-07	Профиль переплета ППР-4	1				
5	1.236.5-10 6402	Профиль слива ПС-1	1				
6	КДИ-10.03-08	Профиль переплета ППР-5		2			
7	-09	Профиль переплета ППР-6		1			
8	-010	Профиль переплета ППР-7		1			
9	-011	Профиль переплета ППР-8		1			
10	-012	Профиль переплета ППР-9			2		
11	-013	Профиль переплета ППР-10			1		
12	-014	Профиль переплета ППР-11			1		
13	1.236.5-10 1304	Профиль слива ПС-2			1		
14	КДИ 10.03-015	Профиль переплета ППР-12				2	
15	-016	Профиль переплета ППР-13				1	
16	-017	Профиль переплета ППР-14				1	
		Стандартные изделия					
17		Уголь ники УГ ГОСТ 5091-78	4	4	4	4	
		Материалы					
18		Твердый древесноволокнистая плита δ = 3.2мм ГОСТ 4598-74	0.47				м²
19		Пергамин ГОСТ 2697-75	0.59				м²
20		Обшивка ТИП2 ГОСТ 8242-75	0.59				м²
21		Мягкая древесноволокнистая плита δ = 12мм ГОСТ-4598-74		0.5			м²

1	2	3	4	5
		Завертки ЗР2 ГОСТ 5090-79	3	
		Стяжки СТ ГОСТ 5090-79	8	
		Фрамужный прибор ПФ-2 ГОСТ 5090-79	1	
		Ручки РСВО ГОСТ 5080-72	1	
		Материалы		
		Древесина на изделие ГОСТ 9685-61	0.13	м³
		Прокладка 2 ГОСТ 10174-72	30.6	пм

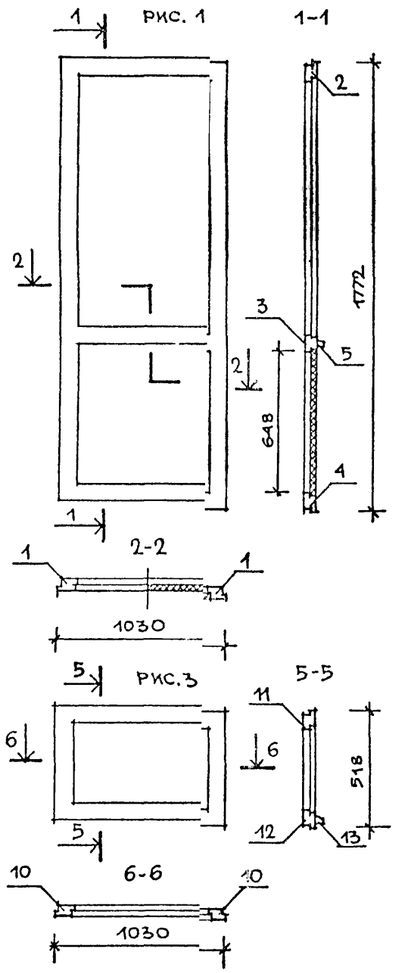

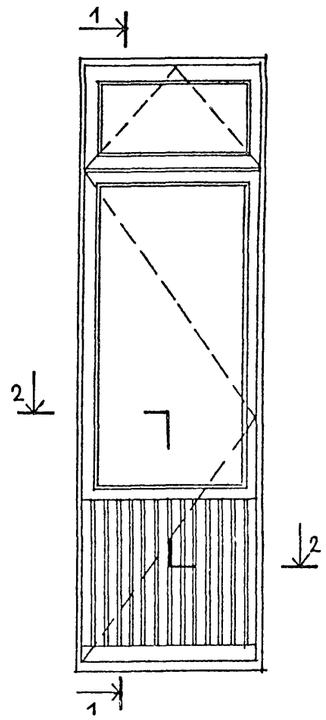

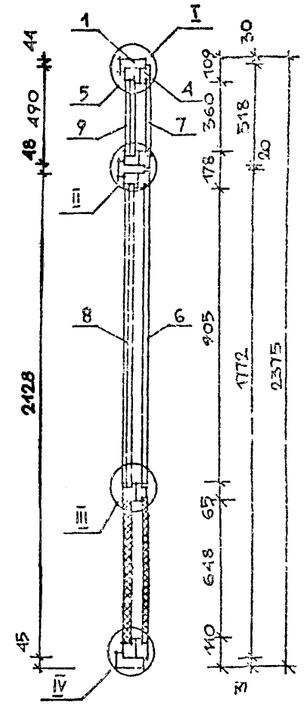

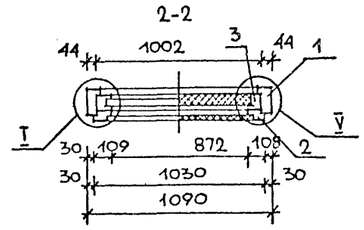

	Обозначение	Наименование	кол-во на исп.	Примечание
1	2	3	4	5
		Документация		
	КДИ-10.00СБ	Сборочный чертеж		
		Сборочные единицы		
1	КДИ-10.01	Коробка КС-1	1	
2	КДИ-10.02	Переплет наружный ПЛНС-1	1	
3	-01	Переплет внутренний ПЛВС-1	1	
4	-02	Переплет наружный ПНС-1	1	
5	-03	Переплет внутр. ПЛВС-1	1	
		Детали		
6		Стекло 1300×670	1	
7		Стекло 375×670	1	
8		Стеклопакет 1310×680	1	
9		Стеклопакет 390×680	1	
		Стандартные изделия		
		Петли ПН 7-1 ГОСТ 5088-78	2	
		Петли ПН 7-2 ГОСТ 5088-78	3	
		Петли ПВ1-75-2 ГОСТ 5088-78	2	
		Петли ПВ1-90-1 ГОСТ 5088-78	3	

Обозначение	Наименование	Рис.	Масса, кг
КДИ-10.02	ПЛНС-1	1	
01	ПЛВС-1	2	
02	ПНС-1	3	
03	ПВС-1	4	

Штапик Ш-1 /серия 1.236.5-10 1002/ 6.20 пм
Штапик Ш-11 /серия 1.236.5-10 1003/ - 6.06 пм

Нач. ЯПМ-1	Башенков		
Гл. инж. АП	Назаров		
ГАП	Старостин		
ГИП	Павлов		
Арх.	Реботенко		
Нормокон	Алексеева		

214-1-304.85 -ЯС

Детские ясли-сад на 140 мест, стены кирпичные

Стадия	Лист	Листов
Р	40	42

Индивидуальная балконная дверь

ЦНИИЭП учебных зданий

Привязан

Инв. №

Инв. № подл. | Подпись и дата | Взам. инв. №

20373-01

Типовой проект 214-1-304.85 Альбом I

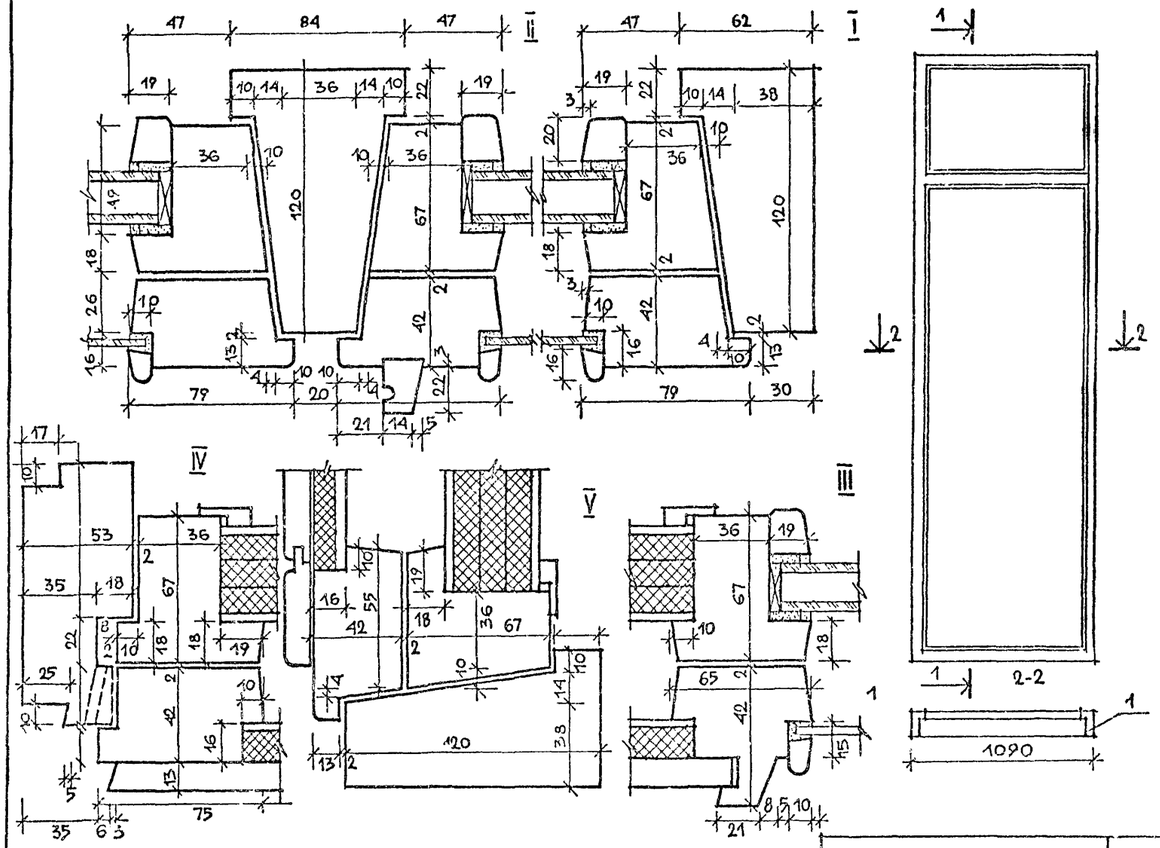

обозначение	марка	длина
КДИ-10.03	ПКР-1	2755
-01	ПКР-2	870
-02	ПКР-3	794
-03	ПКР-4	870
-04	ППР-1	2152
-05	ППР-2	810
-06	ППР-3	672
-07	ППР-4	810
1.236.5-10 6402	ПС-1	755
КДИ-10.03 -08	ППР-5	2128
-09	ППР-6	782
-010	ППР-7	690
-011	ППР-8	782
-012	ППР-9	518
-013	ППР-10	810
-014	ППР-11	810
1.236.5-10 1304	ПС-2	810
КДИ-10.03 -015	ППР-12	490
-016	ППР-13	782
-017	ППР-14	782

	обозначение	наименование	кол-во на изд.	примечание
		документация		
	КДИ-10.01	сборочный чертеж		
		детали		
1	КДИ-10.03	профиль коробки ПКР-1	2	
2	-01	профиль коробки ПКР-2	1	
3	-02	профиль коробки ПКР-3	1	
4	-03	профиль коробки ПКР-4	1	

Инв.№ подл. | Подпись и дата | Взам.инв.№

Привязан

Инв. №

Нач. ЯПМ1	Башенков	
Гл.инж.ЯП	Назаров	
ГИП	Старостин	
ГИП	Павлов	
Арх.	Ребопенко	
Нормокон	Алексеева	

214-1-304.85 -АС

Детские ясли-сад на 140 мест, стены кирпичные

Индивидуальная балконная дверь

Стадия	Лист	Листов
Р	41	12

ЦНИИЭП учебных зданий

20873-01

Спецификация столярных изделий

Марка поз.	Обозначение		Наименование	Кол-во на этаж: на отм. -2.050	Кол-во на этаж: 1 эт.	Кол-во на этаж: 2 эт.	Всего	Масса ед. кг	Примечание
1	2		3	4	5	6	7	8	9
1	Подоконные доски	Серия 1.136-2	ДО 10-35		2	–	2		ПД-1
2			ДО 13-35		1	4	5		ПД-2
3			ДО 22-35		7	5	12		ПД-3
4			ДО 25-33		15	17	32		ПД-4
5	Блоки внутренних дверей	Серия 1.136-10	ДГ 21-9		7л / 10	4л / 4	11л / 14		Д-1
6			ДГ 21-8		4л / 2	4л / 6	8л / 8		Д-2
7			ДГ 21-7		3л / 2	5л / 3	8л / 5		Д-3
8			ДО 24-19		1	1	2		$Д_о$-4
9			ДГ 24-19		–	1	1		Д-4
10					1	–	1		ДТ
11					2	–	2		ИДВ-1
12			ДГ 21-10		3л / 2п	2л / 2п	5л / 4п		Д-5
13	Блоки наружных дверей	Серия 1.136.5-19	ДН 24-19 ЩР2		2				ДН-1
14			ДН-24-10 ЩР2		2л / 2				ДН-2
15			ДН-24-13 ЩР1		2				ДН-3
16			ДС 21-9 ГТУ		1				ДН-4
17	Окна и балконные двери с тройным остеклением спаренными переплетами для расчетной зимней t -20°С	Серия 1.236-6 вып. 1 часть 1	ОС 21-21 В		8	13	21		О-1
18			ОС 18-18 В		6	3	9		О-2
19			ОС 12-21 В		7	4	11		О-3
20			ОС 12-9 Я		1	4	5		О-4
21			ОС 21-9 В		4	4	8		О-5
22	Окна и балконные двери с тройным остеклением спаренными переплетами для расчетной зимней t -30–40°С	ГОСТ 16289-80	ОРС 21-21 В		8	13	21		О-1
23			ОРС 18-18 В		6	3	9		О-2
24			ОРС 12-21 В		7	4	11		О-3
25			ОРС 12-9 Я		1	4	5		О-4
26			ОРС 21-9 В		4	4	8		О-5

1	2		3	4	5	6	7	8	9
27	Окна и балконные двери со стеклопакетами для расчетной зимней t -30°С и -40°С	С.1.236.5-111 вып. 1	ОСП 21-9		8	13	21		О-1
28			ОСП 21-12		8	13	21		
29			ОСП 21-9		12	6	18		О-2
30			ОСП 12-9		7	4	11		О-3
31			ОСП 12-12		7	4	11		
32			ОСП 12-9 Я		1	4	5		О-4
33			ОСП 21-9		4	4	8		О-5
34	Унифицированные деревянные фрамуги С.1-136-12 вып. 1		ФВ 13-10		5	3	8		Ф-1
35	Индивидуальная балконная дверь		См. лист ЯС-40,41		1	4	5		ИБД-1
36	Экраны санузлов		См. лист ЯС-39		2	6	8		ИЭС-1
37	Дверной блок с раздаточным окном		См. лист ЯС-39		2	–	2		ИДВ-1
38	Ограждение конвекторов С.1273.9-3		ОК-1Я-Б		46.2 п.м	69.0 п.м	115.2 п.м		

Нач. АПМ	Бащенков		
Гл. инж. ЯП	Назаров		
ГАП	Старостин		
ГИП	Павлов		
Эрх.	Реботенко		
Нормокон	Алексеева		

Привязан

Инв. №

214-1-304.85 -ЯС

Детские ясли-сад на 140 мест, стены кирпичные

Стадия	Лист	Листов
Р	42	42

Спецификация столярных изделий

ЦНИИЭП учебных зданий

Инв. № подл. | Подпись и дата | Взам. инв. №

20373-01

Типовой проект 214-1-304.85 Альбом I

Ведомость чертежей основного комплекта ТХ

Лист	Наименование	Примечание
1	Общие данные	
2	План 1 этажа. Расстановка технологического	
	оборудования.	
3	План 2 этажа. Расстановка технологического	
	оборудования.	
4	План пищеблока, постирочной.	
	Расстановка технологического оборудования	

Ведомость ссылочных и прилагаемых документов

Обозначение	Наименование	Примечание
Альбом VI часть I	Спецификация оборудования	

Настоящий типовой проект разработан в соответствии с действующими нормами и правилами
Главный инженер проекта Ревекин А.И.
Главный инженер проекта привязки

Пояснительная записка

Настоящий проект разработан для детских яслей-садов на 140 мест

Общие указания:

Назначение.

Детские ясли-сад на 6 групп /140 мест/ предназначены для воспитания детей дошкольного возраста с ясельного возраста до семи лет.

Наполняемость в группах:
детского сада-25 человек
яслей-20 человек
Количество групп в яслях-2
Количество групп в детском саду-4
Общее количество-140 человек.

Нормативные документы:

1. СНиП II-64-80 Строительные нормы и правила часть II глава 64. Детские дошкольные учреждения.
2. НП-2.1-73 нормали основных планировочных элементов жилых и общественных зданий. Помещения детских яслей садов.

Режим работы:

Круглосуточное пребывание детей.

Технологическое оборудование принято в комплекте, обеспечивающем проведение занятий и ИРР; наборы мебели и оборудования приняты по типовым наборам мебели и оборудования, утвержденными государственным комитетом по гражданскому строительству и архитектуре при Госстрое СССР. Мебель принята стандартной, выпускаемой предприятиями Союзмебель. Стоимость технологического оборудования и мебели принимается по сборнику сметных норм, затрат и типовых наборов оборудования том 5, выпуск 1.

Пищеблок работает на сырье; оборудование кухни - электрическое, секционное, модулированное. Количество реализуемых блюд - 840. Блюд / день. Время работы персонала пищеблока 12 часов.

Состав и площади всех помещений приняты в соответствии со СНиП II-64-80

Постирочная оборудована стиральными машинами, центрифугой, электрическим котлом для кипячения наиболее загрязненного белья, сушильным барабаном. Для замачивания белья предусмотрена бытовая ванна. В постирочной стирается 1/3 часть белья, т.е 36.4 кг в день, остальное белье отдается в централизованную прачечную.

Общий штат детских яслей-садов 50 человек.

Привязан:

Инв. №

214-1-304.85 - ТХ

Н. контроль	Ревекин		
Нач. ТО	Малышева		
Гл. инж. ТО	Ревекин		
Рук. группы	Волкова		
Ст. инж.	Кожухова		

Детские ясли-сад на 6 групп (140 мест)

Стадия	Лист	Листов
Р	0	4

Общие данные

ЦНИИЭП учебных зданий

Согласовано

Инв. № подл. | Подпись и дата | Взам. инв. №

20373-01

Типовой проект 214-1-304.85 Альбом I

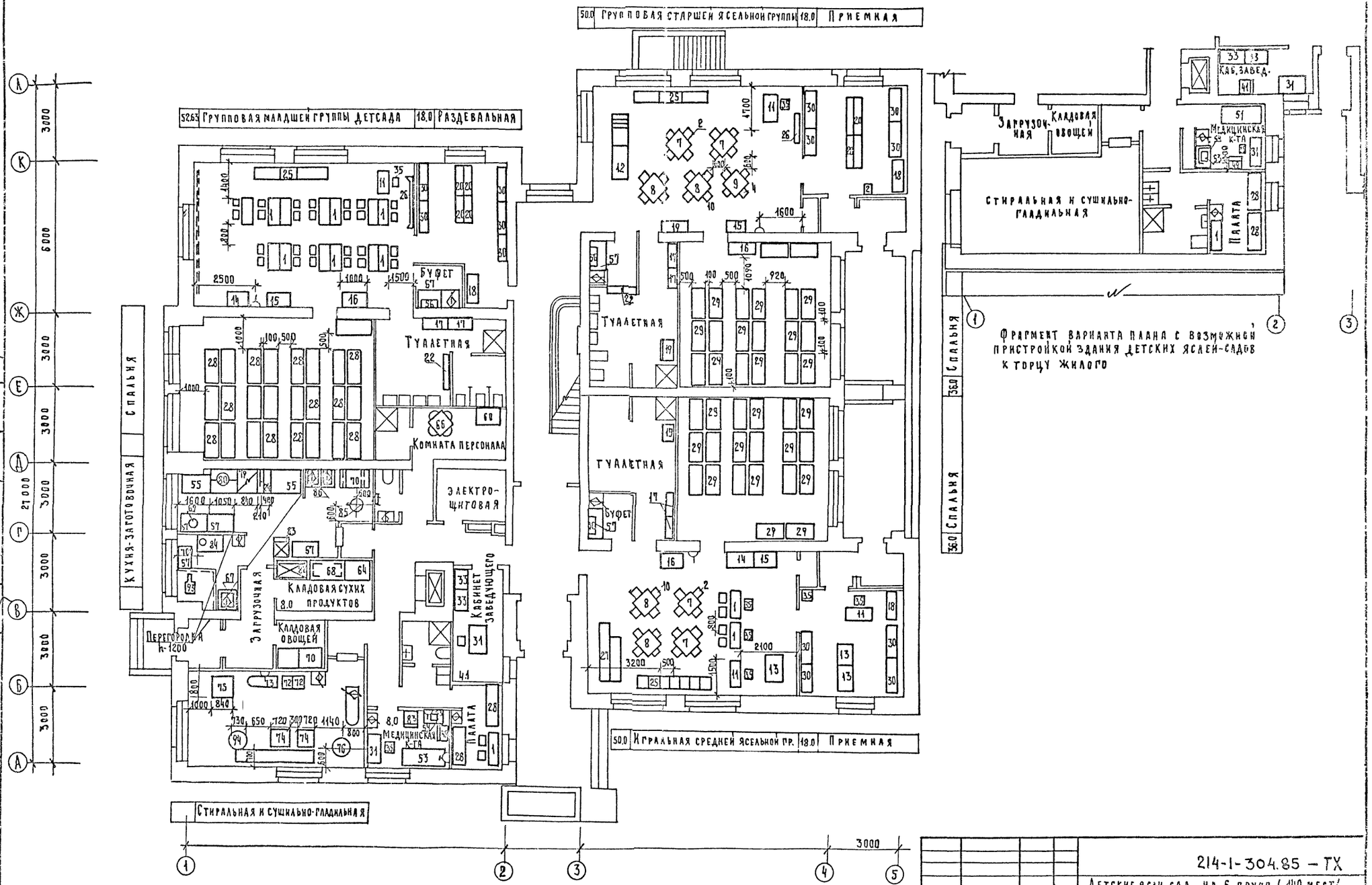

Согласовано:

ГАП	Тарасенко	
СТО	Бабич	
ЭТО	Белов	

Инв. № подл. | Подпись и дата | Взам. инв. №

Н. контр.	Ревекин	
Нач. ТО	Малышева	
Гл. инж. проект	Ревекин	
Рук. групп	Волкова	
Ст. инж.	Эльмер	
Ст. инж.	Кожухова	

214-1-304.85 – ТХ

Детские ясли-сад на 6 групп / 140 мест / стены кирпичные

Стадия	Лист	Листов
Р	1	

План 1 этажа
Расстановка технологического оборудования

ЦНИИЭП учебных зданий

20 373-01

Типовой проект 214-1-304.85 Альбом I

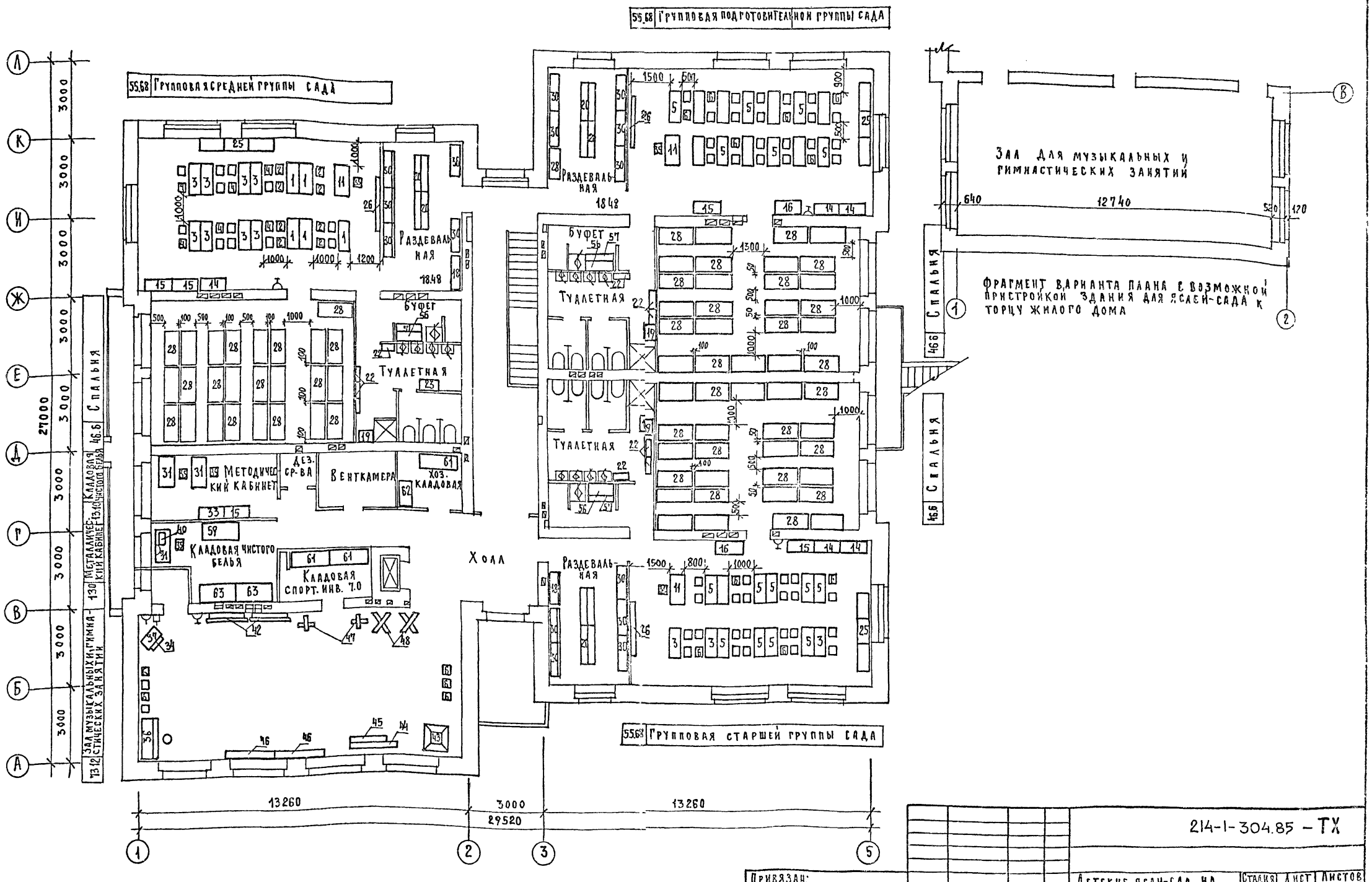

Привязан:	Н. контр.	Ревекин		214-1-304.85 – ТХ
	Нач. т.о	Малышева		Детские ясли-сад на 6 групп / 140 мест / стены кирпичные
	Гл. инж. оц.	Ревекин		Стадия: Р; Лист: 2; Листов:
	Рук. груп.	Волкова		План 2-го этажа. Расстановка технологич. оборудован
Инв. №	Ст. инж.	Кожухова		ЦНИИЭП учебных зданий

20373-01

Типовой проект 214-1-304.85 Альбом I

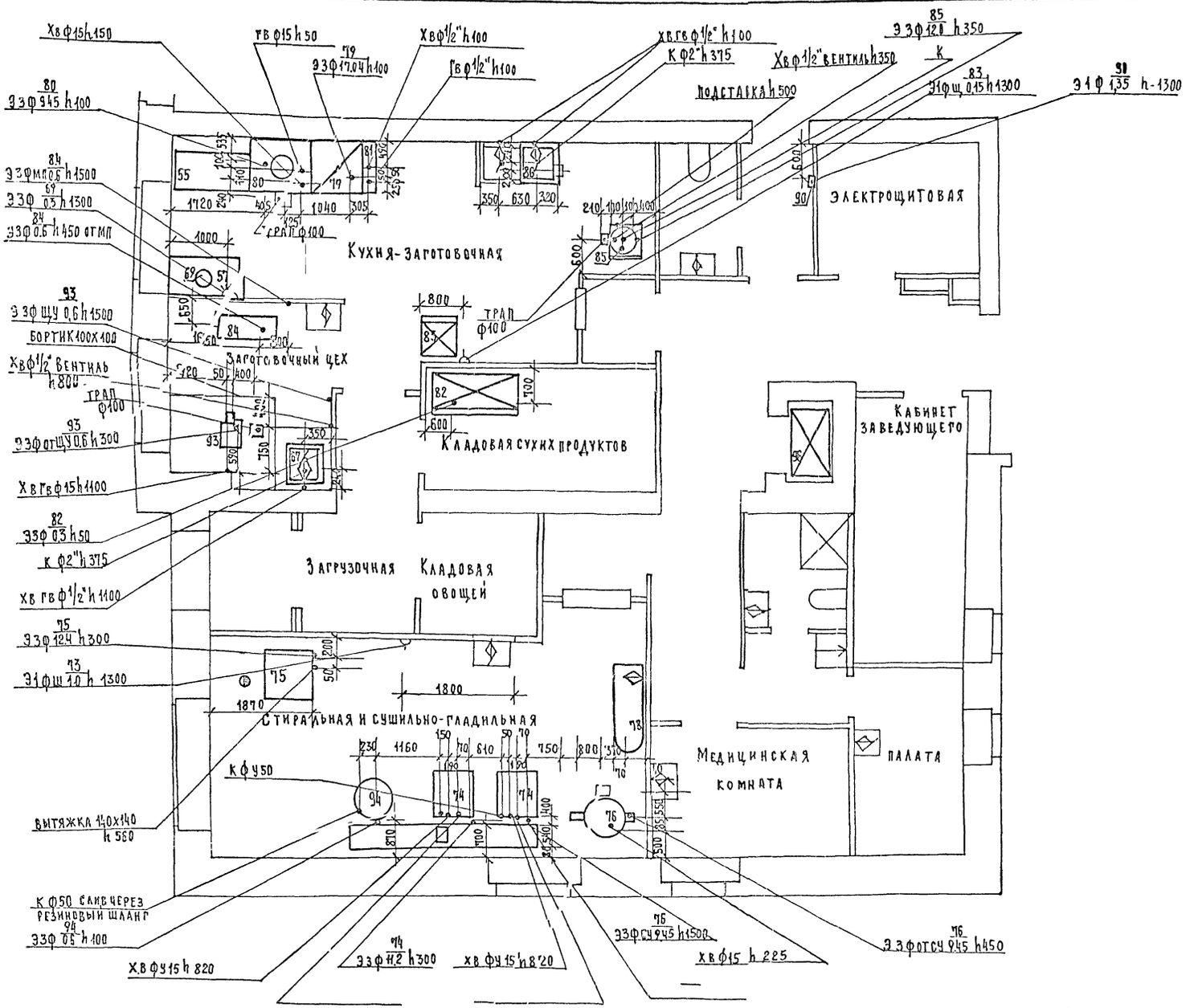

Н. контр.	Ревекин		
Нач. т.о	Малышева		
Гл. инж. от.	Ревекин		
Рук. групп	Волкова		
Ст. инж.	Эльмер		
Ст. инж.	Волкован		
Ст. инж.	Кожухова		

214-1-304.85 – ТХ

Детские ясли-сад на 6 групп /140 мест/
Стены кирпичные

Стадия	Лист	Листов
Р	3	

План пищеблока постирочной
Расстановка технологического оборудования

ЦНИИЭП учебных зданий

20373-01

Согласовано: ГАП Старостин, СТО Бабин, ЗТО Белов

Инв. | Подпись и дата | Взамен инв.

gost.e-ecolog.ru