ГОСУДАРСТВЕННЫЙ КОМИТЕТ ПО ГРАЖДАНСКОМУ СТРОИТЕЛЬСТВУ И АРХИТЕКТУРЕ ПРИ ГОССТРОЕ СССР

ТИПОВЫЕ КОНСТРУКЦИИ И ДЕТАЛИ ЗДАНИЙ И СООРУЖЕНИЙ

СЕРИЯ 1.134-3

ЖЕЛЕЗОБЕТОННЫЕ ВЕНТИЛЯЦИОННЫЕ БЛОКИ

ДЛЯ 5 и 9 ЭТАЖНЫХ ЖИЛЫХ ЗДАНИЙ

ВЫПУСК 3

ВЕНТИЛЯЦИОННЫЕ БЛОКИ
ВНУТРЕННИЕ ИЗ ТЯЖЕЛОГО БЕТОНА, НАРУЖНЫЕ ИЗ ЛЕГКОГО БЕТОНА

РАЗРАБОТАНЫ ЦНИИЭП ЖИЛИЩА ГОСУДАРСТВЕННОГО КОМИТЕТА ПО ГРАЖДАНСКОМУ СТРОИТЕЛЬСТВУ И АРХИТЕКТУРЕ ПРИ ГОССТРОЕ СССР

ВВЕДЕН В ДЕЙСТВИЕ ГОСУДАРСТВЕННЫМ КОМИТЕТОМ ПО ГРАЖДАНСКОМУ СТРОИТЕЛЬСТВУ И АРХИТЕКТУРЕ ПРИ ГОССТРОЕ СССР ПРИКАЗ №69 ОТ 26 МАРТА 1976 г

gost.e-ecolog.ru

Наименование чертежей	№№ листов	№№ стр.
Содержание	С1, С2	2, 3
Пояснительная записка	П1-П2	4, 5
Номенклатура	Н1-Н7	6-12
Вентиляционные блоки ВБВ-9.28.3; ВБВ-9.28.3а	1	13
Вентиляционные блоки ВБН-11.14.5; ВБН-12.14.6	2	14
Вентиляционные блоки ВБН-11.14.4; ВБН-12.14.5	3	15
Вентиляционные блоки ВБН-10.14.5; ВБН-10.14.6	4	16
Вентиляционные блоки ВБН-14.14.5; ВБН-15.14.6	5	17
Вентиляционные блоки ВБН-14.14.4; ВБН-15.14.5	6	18
Вентиляционные блоки ВБН-13.14.5; ВБН-13.14.6	7	19
Вентиляционные блоки ВБН-11.5.5; ВБН-11.5.4; ВБН-10.5.5	8	20
Вентиляционные блоки ВБН-14.5.5; ВБН-14.5.4; ВБН-13.5.5	9	21
Вентиляционный блок ВБВ-14.28.2	10	22
Вентиляционные блоки ВБВ-16.28.2; ВБВ-16.28.2а ВБВ-16.28.2-1; ВБВ-16.28.2-1а.	11	23
Вентиляционные блоки ВБН-16.14.5; ВБН-17.14.6	12	24
Вентиляционные блоки ВБН-16.14.4; ВБН-17.14.4	13	25
Вентиляционные блоки ВБН-16.5.5; ВБН-16.5.4	14	26
Вентиляционные блоки ВБН-11.14.8; ВБН-12.14.9	15	27
Вентиляционные блоки ВБН-11.5.8; ВБН-14.5.8	16	28
Вентиляционные блоки ВБН-14.14.8; ВБН-15.14.9	17	29
Вентиляционные блоки ВБН-16.14.7; ВБН-17.14.8	18	30
Вентиляционный блок ВБН-16.5.7	19	31
Вентиляционные блоки ВБН-22.14.5; ВБН-23.14.6	20	32
Вентиляционный блок ВБН-22.5.5	21	33
Крышки КВБ-18.10; КВБ-15.10; КВБ-12.10	22	34
Крышки КВБ-26.10; КВБ-18.13; КВБ-15.13	23	35
Крышки КВБ-20.9; КВБ-20.12	24	36
Детали 1, 2, 3	25	37
Арматурные блоки АБ1; АБ2; АБ3	26	38
Арматурные блоки АБ4; АБ5; АБ6; АБ7	27	39
Арматурные блоки АБ2-1; АБ3-1; АБ4-1	28	40
Арматурные блоки АБ5-1; АБ6-1; АБ7-1	29	41
Арматурные блоки АБ8; АБ9; АБ10	30	42
Арматурные блоки АБ11; АБ12; АБ13	31	43

Гл. инж. пр. А. Локшин
Ст. техник Л. Лесникова
ЖИЛИЩА
№ Взамен

Содержание

Наименование чертежей	№№ листов	№№ стр.
Арматурные блоки АБ14 ; АБ15	32	44
Арматурные блоки АБ16; АБ16-1; АБ17	33	45
Арматурные блоки АБ18; АБ18-1; АБ19	34	46
Арматурные блоки АБ20; АБ21; АБ22; АБ23	35	47
Арматурные блоки АБ20-1; АБ22-1	36	48
Арматурные блоки АБ24; АБ24-1; АБ25	37	49
Арматурные блоки АБ26; АБ26-1; АБ27	38	50
Сетки С1÷С11а	39	51
Сетки С12÷С24	40	52
Каркасы К1; К1-1; К2; К2-1; К2-2	41	53
Каркасы К3; К3-1; К3-2; К4; К4-1 К5; К5-1	42	54
Каркасы К6; К6-1; К7; К7-1; К7-2	43	55
Каркасы К8; К8-1; К8-2; К9; К9-1; К10; К10-1	44	56
Каркасы К11; К11-1; К11-2; К12; К12-1; ОС1; ОС2	45	57
Каркасы К13; К13-1; К13-2; К14; К14-1; ОС3	46	58
Каркасы К15; К15-1; К15-2; К16; К16-1	47	59
Закладные детали М1; М2.	48	60
Закладные детали М3; М4.	49	61
Закладные детали М5; М6; М6а; М7. Петля П1.	50	62
Закладные детали М8; М9.	51	63
Деталь крепления крышек к блокам. Таблица привязки крышек	52	64
Выборка стали	53÷57	65÷69

Рабочие чертежи железобетонных вентиляционных блоков разработаны в составе Общесоюзного Каталога для 5 и 9-этажных крупнопанельных жилых зданий. Указанные блоки могут применяться и в зданиях других систем.

В настоящий выпуск включены внутренние (поэтажные) вентиляционные блоки трех габаритов в плане: 880×300 мм (с тремя каналами); 1360×240 и 1600×240 (с четырьмя каналами). Высота блоков - 2790 мм.

Наружные блоки приняты двух типов: чердачные высотой 1350 мм с доборами высотой 450 мм и крышные высотой 1350 мм.

Наличие блоков указанных типов и высот обеспечивает применение их в домах с бесчердачной крышей, с микрочердаком и полупроходным чердаком.

Кроме симметричных наружных блоков в выпуске даны несимметричные блоки, устанавливаемые попарно над спаренными поэтажными блоками.

В качестве возможного варианта в выпуск включены наружные блоки с двухрядным расположением каналов, укладываемые над спаренными поэтажными блоками, а также наружные блоки с однорядным расположением каналов, устанавливаемые над поэтажными блоками со спаренными торцами.

На наружных поверхностях внутренних блоков предусмотрены контурные углубления (вафли) для установки вентиляционных решеток.

Чертежи изделий разработаны в соответствии со СНиП II-В. 1-62* и СН 321-65. Изделия относятся к группе несгораемых конструкций.

Блоки являются самонесущими и не могут быть использованы как элементы стен, воспринимающие дополнительные нагрузки.

Блоки должны изготовляться из мелкозернистого бетона с фракцией не более 15 мм. Внутренние поэтажные блоки — из тяжелого бетона марки 200, наружные блоки - из плотного керамзитобетона с объемной массой не более 1200 кг/м³ - из бетона марки 100.

Марки по морозостойкости (Мр 3) для бетона наружных блоков и крышек принимается по таблице 1* СНиП II-В. 2-71- не менее 30.

Блоки армируются пространственными каркасами, которые собираются из плоских сеток и каркасов с применением контактной сварки. Крышки армируются плоскими сетками.

В соответствии с ГОСТ 380-71* монтажные петли должны изготовляться из горячекатаной арматурной стали класса А-1 марок ВСТ. 3сп2 и ВСт. 3пс2. В случаях монтажа конструкций при температуре -40° и ниже сталь марки ВСт. 3пс2 не применять.

Сварная арматура, монтажные петли и закладные детали должны соответствовать требованиям ГОСТ 10922-64.

Формовочное оборудование и технология изготовления должны обеспечить точную фиксацию положения арматурных блоков и закладных деталей. Формование производится в вертикальной форме.

Изготовление сеток и каркасов должно производиться контактной точечной электросваркой в соответствии с требованиями СН 393-69.

Изготовление сеток рекомендуется выполнять на автоматической контактно-сварочной машине с постоянным шагом и минимальными свободными концами 20 мм.

Монтажные петли должны крепиться к готовым каркасам контактно-точечной сваркой не менее чем в 4-х точках.

Соединение пластинок с анкерующими стержнями в закладных деталях рекомендуется выполнять с применением рельефно-точечной сварки. При отсутствии такого оборудования допускается дуговая сварка с применением электродов Э42 (см. Инструкцию СН 313-65, изд. 1968 г.).

Отпускная прочность блоков из тяжелого бетона должна быть не менее 70%, для блоков из легкого бетона – не менее 80% от проектной марки. При этом завод-изготовитель обязан гарантировать достижение бетоном в возрасте 28 дней проектной прочности.

При изготовлении изделий должны соблюдаться требования, указанные в СНиП I-В. 5-62 и I-В. 5.1-62, ГОСТ 13015-74*, а также в технических условиях для этих изделий, утвержденных в установленном порядке.

В блоках допускаются следующие отклонения от проектных размеров (в мм) по высоте: $\pm\frac{0}{4}$

по длине и ширине ±3

по толщине стенок ±2

разность диагоналей не более 5

отклонения от вертикали стенок не более 2.

Допуск на шероховатость поверхности блоков принят по классу 2Ш в соответствии со СНиП I-В. 5-62.

Маркировка

Блокам присвоены марки, состоящие из буквенных обозначений и цифровых, характеризующих габаритные размеры в дециметрах.

Например ВБВ9-28.3 Обозначает:

ВБВ - внутренний блок вентиляционный

9 - длина блока 880 мм

28 - высота блока 2790 мм

3 - толщина блока 300 мм

блок ВБН 12.14.6 обозначает:

ВБН - вентиляционный блок наружный

12 - длина блока 1180 мм

14 - высота блока 1350 мм

6 - толщина блока 620 мм

Паспортизация, хранение, транспортирование и монтаж изделий должны выполняться в соответствии с ГОСТ 13015-74* и техническими условиями на эти изделия.

Указания по монтажу

При монтаже должна быть обеспечена соосность блоков.

Блоки должны монтироваться на цементном растворе марки не ниже 100; толщина шва принята 10 мм. Заполнение швов раствором должно быть тщательным и обеспечивать герметичность каналов. Засорение каналов раствором не допускается.

Искривление монтажных петель, используемых в качестве фиксаторов и соединительных элементов при монтаже, не допускается.

В типовых проектах должны быть даны детали примыкания блоков на уровне перекрытий, а также примыканий наружных блоков к внутренним.

Деталь крепления крышек к блокам и таблица привязки крышек к ним приведены на листе 52.

В типовых проектах должны быть даны указания о тщательной заделке бетоном М 200 или раствором М 100 закладных деталей в наружных блоках (чердачных и крышных).

До заделки бетоном или раствором поверхности закладных деталей должны быть очищены от ржавчины.

До серийного выпуска блоков должна быть изготовлена опытная партия, подлежащая проверке на технологичность изготовления, монтажа и транспортирование.

Инв. № подл. | Подпись и дата | Взам. инв. №

12070 6

Марка	Эскиз	Габариты, мм: длина l	ширина b	высота h	Марка бетона по прочности на сжатие	Объем бетона, $м^3$	Масса блока, кг	Расход стали, кг	NN листов	Примечание
А. Внутренние блоки										
ВБВ-9.28.3	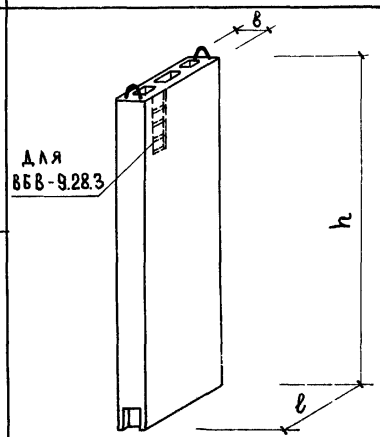	880	300.	2790	200	0.322	825	14.04	1	Изделия из тяжелого бетона
ВБВ-9.28.3а		880	300	2790	200	0.319	815	13.42	1	
ВБВ-14.28.2	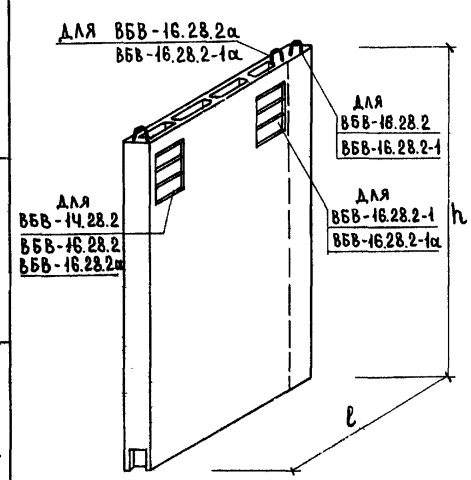	1360	240	2790	200	0.436	1110	18.03	10	
ВБВ-16.28.2 ВБВ-16.28.2а		1600	240	2790	200	0.584	1480	20.25	11	
ВБВ-16.28.2-1 ВБВ-16.28.2-1а		1600	240	2790	200	0.584	1480	20.25	11	

Рух группы Р. Далмацина

ТК 1975

Номенклатура

Серия 1.134-3

Выпуск 3 | Лист Н1

13928 7

Марка	Эскиз	Габариты, мм: длина l	ширина b	высота h	Марка бетона по прочности на сжатие	Объем бетона, $м^3$	Масса блока, кг	Расход стали, кг	NN листов	Примечание
	Б. Наружные блоки (чердачные)									
ВБН-11.14.5	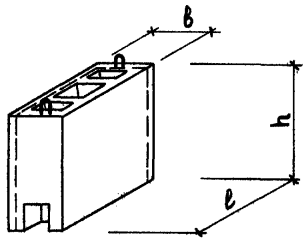	1080	520	1350	100	0.557	770	12.38	2	Изделия из керамзитобетона. Пунктиром обозначены контуры несимметричных блоков
ВБН-11.14.4		1080	410	1350	100	0.395	545	11.96	3	
ВБН-10.14.5		980	520	1350	100	0.486	670	14.63	4	
ВБН-14.14.5	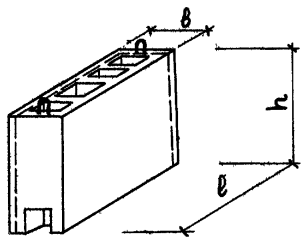	1380	520	1350	100	0.714	975	14.17	5	
ВБН-14.14.4		1380	410	1350	100	0.503	690	13.68	6	
ВБН-13.14.5		1280	520	1350	100	0.635	875	16.44	7	
ВБН-11.5.5	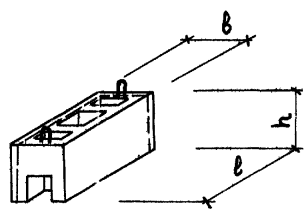	1080	520	450	100	0.186	215	7.20	8	
ВБН-11.5.4		1080	410	450	100	0.132	155	6.94	8	
ВБН-10.5.5		980	520	450	100	0.162	190	8.21	8	

Взамен

Гл. инж. пр. Рук. группы

П. Лукин

Р. Долмацина

ЦПИИЭП жилища

ТК 1975

Номенклатура

Серия 1.134-

Выпуск 3

Марка	Эскиз	Габариты, мм: длина l	ширина b	высота h	Марка бетона по прочности на сжатие	Объем бетона, м³	Масса блока, кг	Расход стали, кг	NN листов	Примечание
ВБН - 14.5.5	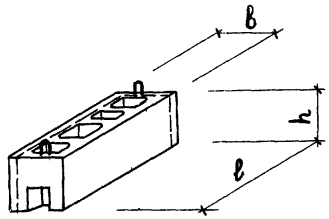	1380	520	450	100	0.238	270	7.89	9	Изделия из керамзитобетона Пунктиром обозначены контуры несимметричных блоков
ВБН - 14.5.4		1380	410	450	100	0.168	200	7.60	9	
ВБН - 13.5.5		1280	520	450	100	0.211	250	10.26	9	
ВБН - 16.14.5	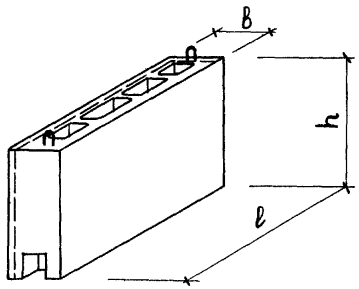	1560	460	1350	100	0.733	1010	14.41	12	
ВБН - 16.5.5		1560	460	450	100	0.244	340	7.81	14	
ВБН - 16.14.4		1560	350	1350	100	0.582	800	13.70	13	
ВБН - 16.5.4		1560	350	450	100	0.167	240	7.55	14	

ЦПИИЭП жилища

Гл. инж. пр. П. Лукин

Рук. группы Р. Долмацкина

ТК 1975

Номенклатура

Серия 1.136-1

Выпуск 3 Лист 113

Марка	Эскиз	Габариты, мм: длина l	ширина b	высота h	Марка бетона по прочности на сжатие	Объем бетона, $м^3$	Масса блока, кг	Расход стали, кг	NN листов	Примечание
	В. Наружные блоки (крышные)									
ВБН-12.14.6	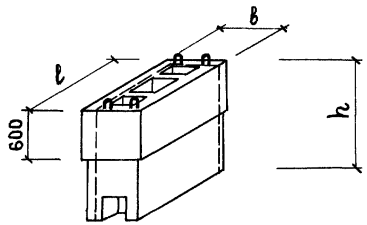	1180	620	1350	100	0.657	910	15.48	2	Изделия из керамзитобетона. Пунктиром обозначены контуры несимметричных блоков
ВБН-12.14.5		1180	460	1350	100	0.457	630	15.06	3	
ВБН-10.14.6		1030	620	1350	100	0.638	880	17.73	4	
ВБН-15.14.6	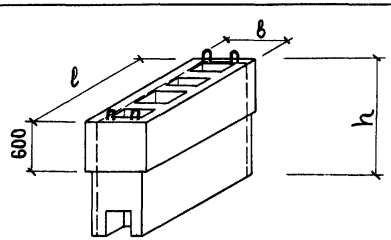	1480	620	1350	100	0.834	1140	17.27	5	
ВБН-15.14.5		1480	460	1350	100	0.572	795	16.78	6	
ВБН-13.14.6		1330	620	1350	100	0.723	1000	18.48	7	
ВБН-17.14.6	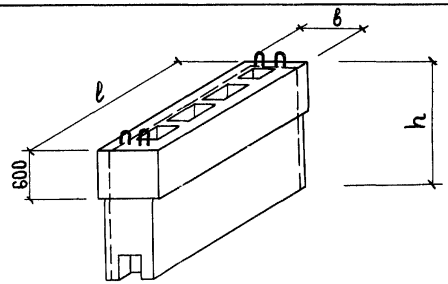	1660	560	1350	100	0.858	1175	17.51	12	
ВБН-17.14.4		1660	400	1350	100	0.659	910	16.80	13	

Взамен

Гл. инж. пр. А. Локшин
Гл. инж. пр. П. Лукин
Рук. группы Р. Долмацина

ЦНИИЭП жилища

ТК 1975

Номенклатура

Серия 1.134-
Выпуск 3

13928

Марка	Эскиз	Габариты, мм: длина ℓ	ширина в	высота h	Марка бетона по прочности на сжатие	Объем бетона, м³	Масса блока, кг	Расход стали, кг	№№ листов	Примечание
		Г. Наружные блоки с двумя рядами каналов (чердачные и крышные)								
ВБН-11.14.8	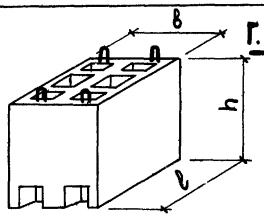	1080	840	1350	100	0.816	1130	20.16	15	
ВБН-11.5.8		1080	840	450	100	0.271	380	12.24	16	
ВБН-12.14.9	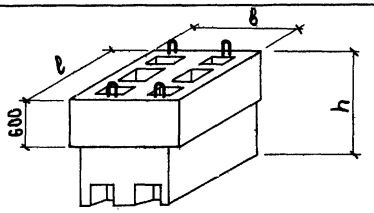	1180	940	1350	100	0.940	1300	21.20	15	
ВБН-14.14.8	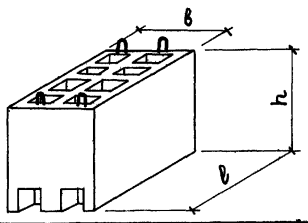	1380	840	1350	100	1.043	1440	22.65	17	
ВБН-14.5.8		1380	840	450	100	0.344	462	13.20	16	
Н-15.14.9	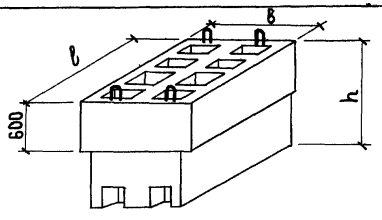	1480	940	1350	100	1.182	1630	23.69	17	

Изделия из керамзитобетона

Марка	Эскиз	Габариты, мм: длина l	ширина b	высота h	Марка бетона по прочности на сжатие	Объем бетона, $м^3$	Масса блока, кг	Расход стали, кг	NN листов	Примечание
ВБН-16.14.7	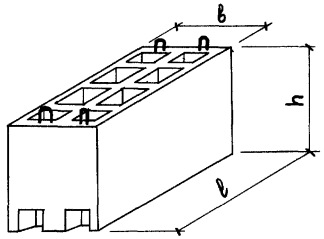	1560	720	1350	100	1.062	1480	22.36	18	Изделия из керамзитобетона
ВБН-16.5.7		1560	720	450	100	0.343	480	12.86	19	
ВБН-17.14.8	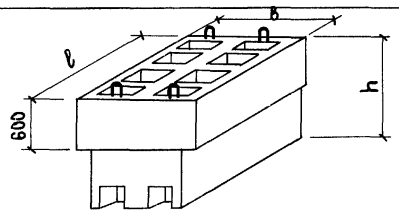	1660	820	1350	100	1.192	1650	23.44	18	
	Д. Наружные блоки, спаренные торцами, с однорядным расположением каналов (чердачный и крышный)									
ВБН-22.14.5	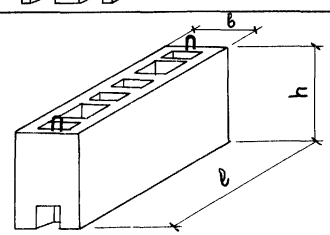	2160	520	1350	100	1.102	1530	20.18	20	
ВБН-22.5.5		2160	520	450	100	0.368	515	9.70	21	
ВБН-23.14.6	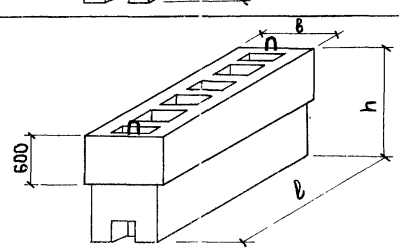	2260	620	1350	100	1.297	1760	22.02	20	

ЦНИИЭП жилища | Ст. техник | Л. Лесникова

ТК 1975

Номенклатура

Серия 1.134-3

Выпуск 3 | Лист М6

13928 12

Марка	Эскиз	Габариты, мм: длина l	ширина b	высота h	Марка бетона по прочности на сжатие	Объем бетона, $м^3$	Масса блока, кг	Расход стали, кг	NN листов	Примечание
	Е. Крышки над вентиляционными блоками									
КВБ-15.10		1540	980	70	200	0.106	270	5.59	22	Изделия из тяжелого бетона
КВБ-18.10		1840	980	70	200	0.126	325	5.98	22	
КВБ-15.13		1540	1300	70	200	0.140	360	6.44	23	
КВБ-18.13		1840	1300	70	200	0.167	425	6.96	23	
КВБ-12.10		1210	980	70	200	0.083	215	5.06	22	
КВБ-26.10		2620	980	70	200	0.180	460	7.13	23	
КВБ-20.9		2020	920	70	200	0.130	350	6.25	24	
КВБ-20.12		2020	1180	70	200	0.167	420	6.85	24	

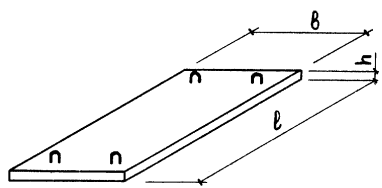

Рук. группы Р. Долмацина

ТК 1975

Номенклатура

Серия 1.134-3

Выпуск 3 | Лист Н7

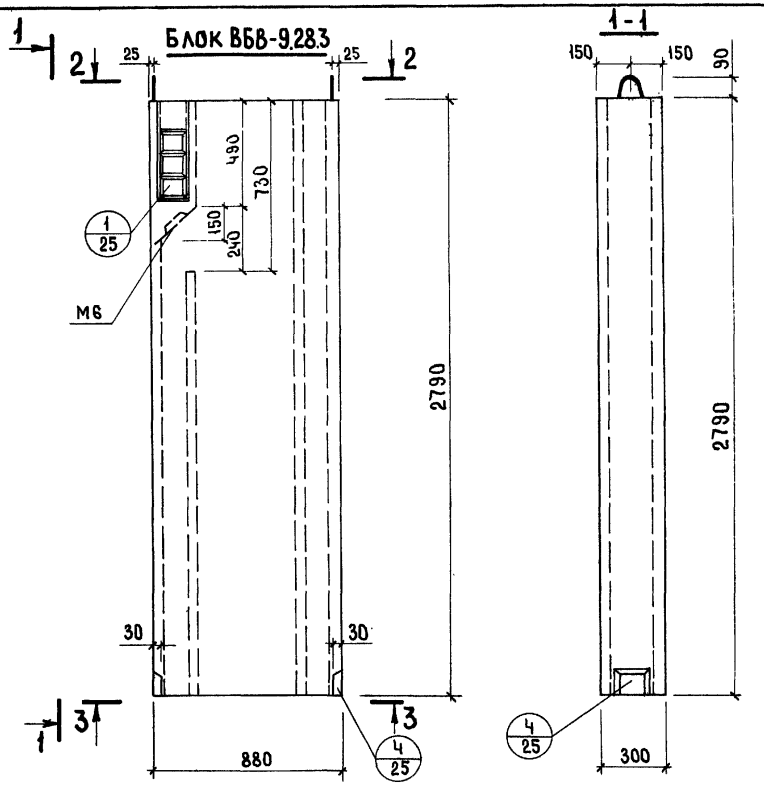

Показатели на изделие	ВБВ-9.28.3	ВБВ-9.28.3а
Масса блока, кг	825	815
Объем бетона, $м^3$	0.322	0.319
Расход стали, кг	14.04	13.42
Расход стали на 1 $м^3$ бетона, кг	43.7	42.2
Проектная марка бетона по прочности на сжатие.	200	

Спецификация арматурных блоков и закладных деталей.

Марка блока	Марка	Кол. шт.	Расход стали, кг		NN листов
			1 элемента	Общий	
ВБВ-9.28.3	АБ1	1	13.42	13.42	26
	М6	1	0.62	0.62	50
			Итого	14.04	
ВБВ-9.28.3а	АБ1	1	13.42	13.42	26
			Итого	13.42	

В блоке ВБВ-9.28.3а нет вентиляционной решетки, закладной детали М6 и отверстия для перепуска воздуха в средний канал.

ТК 975

Вентиляционные блоки ВБВ-9.28.3; ВБВ-9.28.3а

Серия 1.134-3
Выпуск 3 | Лист 1

Рук. группы Радомацина | Рук. группы Радомацина

ВБН-11.14.5

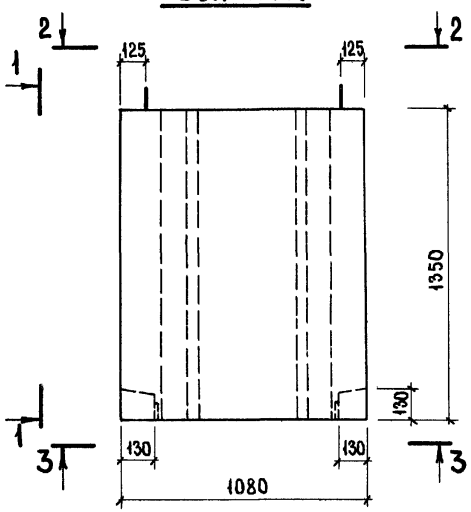

ВБН-12.14.6

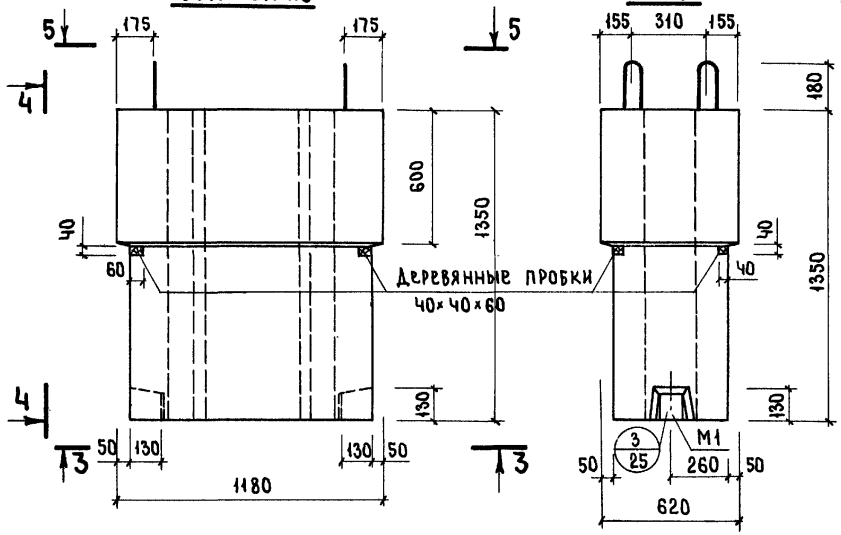

2-2

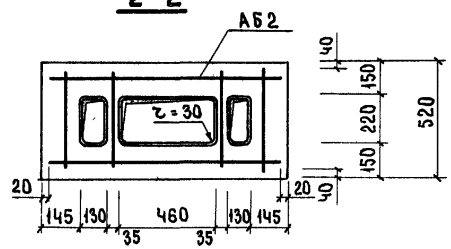

5-5

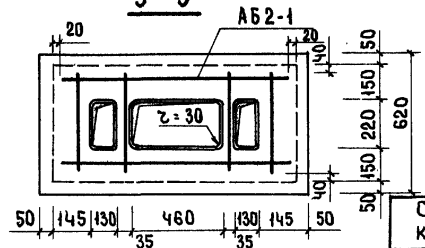

3-3

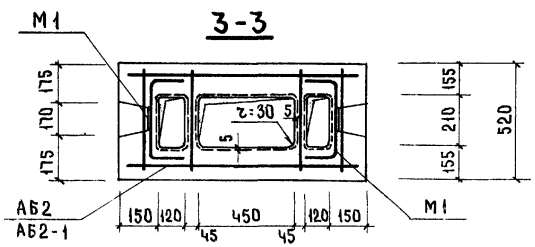

Показатели на изделия	ВБН-11.14.5	ВБН-12.14.6
Масса блока, кг	770	910
Объем легкого бетона, $м^3$	0.557	0.657
Расход стали, кг	12.38	15.48
Расход стали на $1 м^3$ легкого бетона, кг	22.2	23.6
Проектная марка легкого бетона по прочности на сжатие.	100	

Спецификация арматурных блоков и закладных деталей

Марка блока	Марка	Кол-во шт.	Расход стали, кг: 1 элемен.	Расход стали, кг: общий	NN листов
ВБН-11.14.5	АБ2	1	8.52	8.52	26
	М1	2	1.93	3.86	48
	Итого			12.38	
ВБН-12.14.6	АБ2-1	1	11.62	11.62	28
	М1	2	1.93	3.86	48
	Итого			15.48	

ТК 1975

Вентиляционные блоки ВБН-11.14.5; ВБН-12.14.6

Серия 1.134-3
Выпуск 3
Лист 2

Взамен
Инв. № подл. | Подпись и дата | Взам. инв. №
ГИП Н.Ткаченко
Гл. инж. пр. П.Лукин
Рук. группы Р.Домашина
Проверил Р.Домашина
Рук. гр.
Н. контр.
ЦНИИЭП жилища

ВБН-11.14.4

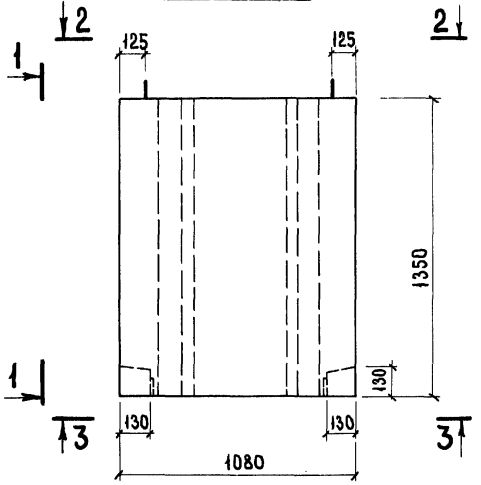

1-1

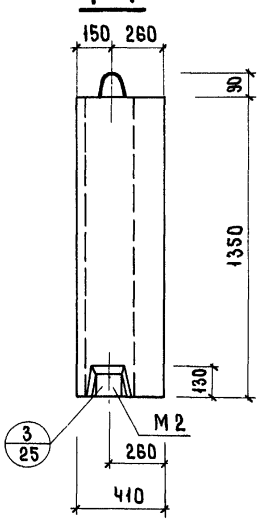

ВБН-12.14.5

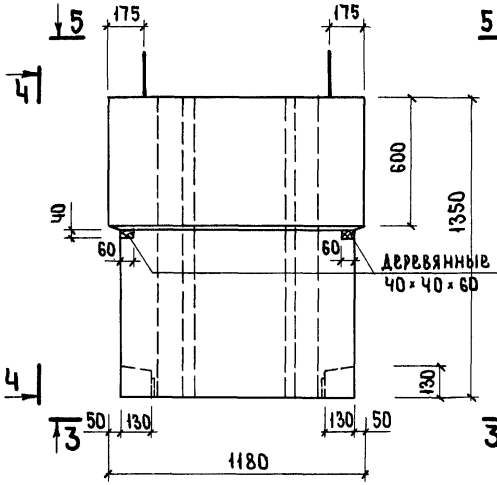

4-4

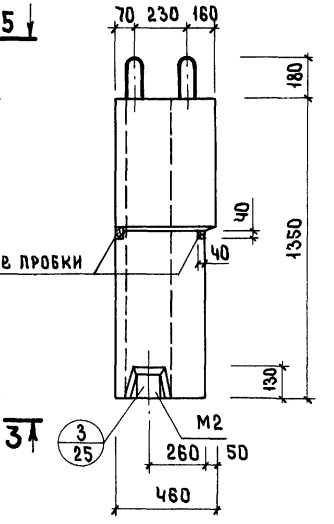

2-2

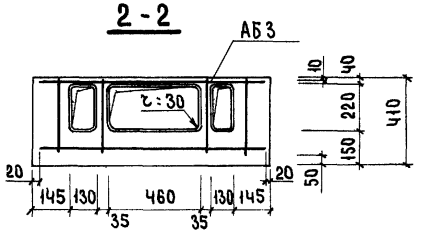

3-3

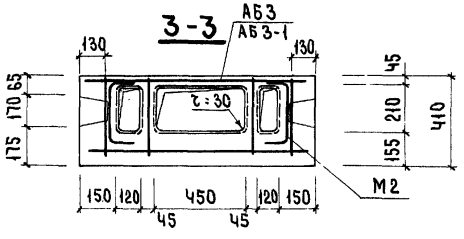

5-5

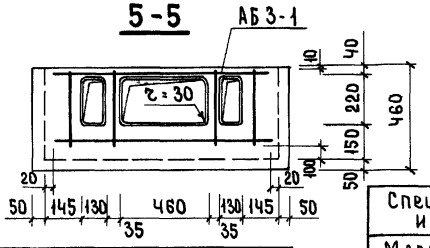

Показатели на изделие	ВБН-11.14.4	ВБН-12.14.5
Масса блока, кг	545	630
Объем легкого бетона, м³	0.395	0.457
Расход стали, кг	11.96	15.06
Расход стали на 1 м³ легкого бетона, кг.	30.4	33.0
Проектная марка легкого бетона по прочности на сжатие	100	

Спецификация арматурных блоков и закладных деталей

Марка блока	Марка	Кол-во шт.	Расход стали, кг		NN листов
			1 элем.	Общий	
ВБН-11.14.4	АБ3	1	8.24	8.24	26
	М2	2	1.86	3.72	48
	Итого			11.96	
ВБН-12.14.5	АБ3-1	1	14.10	11.34	28
	М2	2	1.86	3.72	48
	Итого			15.06	

ТК 1975

Вентиляционные блоки ВБН-11.14.4; ВБН-12.14.5

Серия 1.134-3
Выпуск 3 | Лист 3

13928

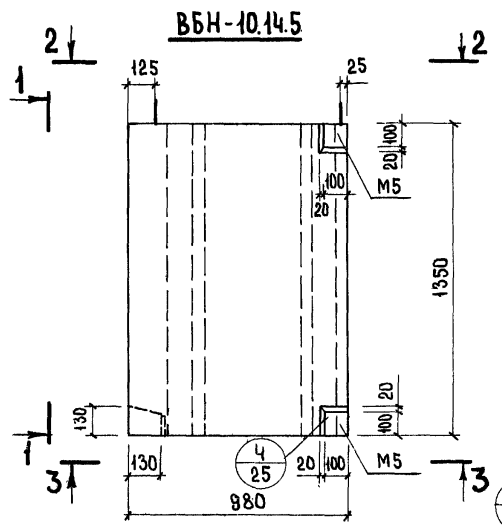

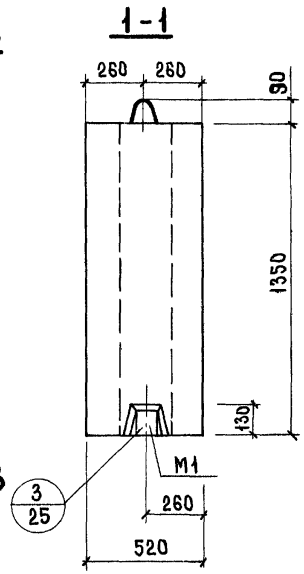

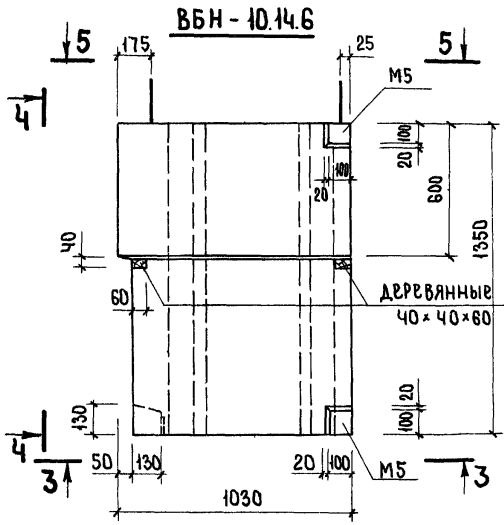

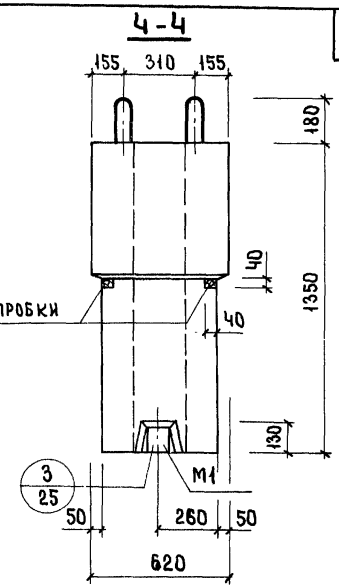

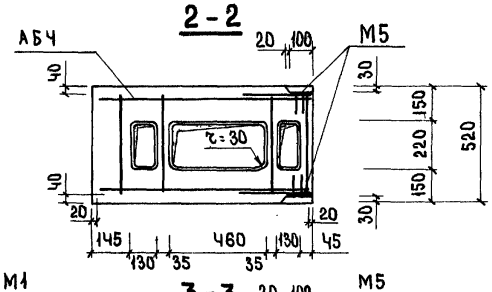

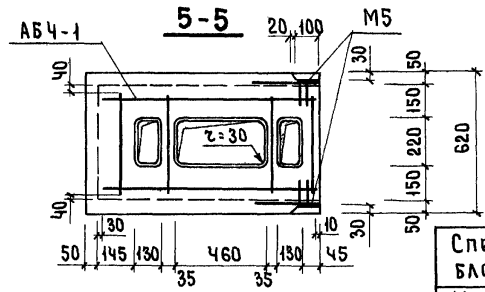

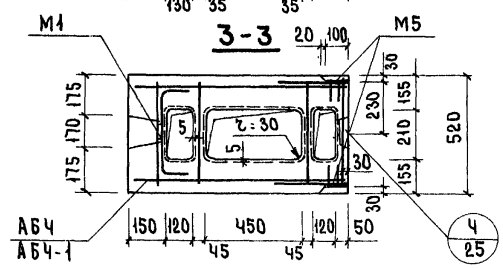

Показатели на изделие	ВБН-10.14.5	ВБН-10.14.6
Масса блока, кг	670	880
Объем легкого бетона, м³	0.486	0.638
Расход стали, кг	14.63	17.73
Расход стали на 1м³ легкого бетона, кг	30.20	27.80
Проектная марка легкого бетона по прочности на сжатие	100	

Спецификация арматурных блоков и закладных деталей

Марка блока	Марка	Кол-во шт.	Расход стали, кг: 1 элемен.	Расход стали, кг: общий	NN листов
ВБН-10.14.5	АБЧ	1	8.30	8.30	27
	М1	1	1.93	1.93	48
	М5	Ч	1.10	4.40	50
	итого:			14.63	
ВБН-10.14.6	АБЧ-1	1	14.16	11.40	28
	М1	1	1.93	1.93	48
	М5	Ч	1.10	4.40	50
	итого			17.73	

ЦИИИЭП учебных зданий

Гл. инж. пр. — Рук. группы

П. Лукин — Р. Домашина — Рук. группы — Проверил — Р. Домашина

Взамен

ТК 1975

Вентиляционные блоки ВБН-10.14.5 ; ВБН-10.14.6

Серия 1.134-3

Выпуск 3 | Лист 4

ЦНИИЭП жилища

Взамен

Проверил: Р.Домацкина

Рук. группы: Р.Домацкина

Рук. группы: М.Кондратьева

Гл.инж. пр.: Ю.Пикшин

Рук. группы: Р.Домацкина

Ст.техник:

ТК 1975

ВБН-14.14.5

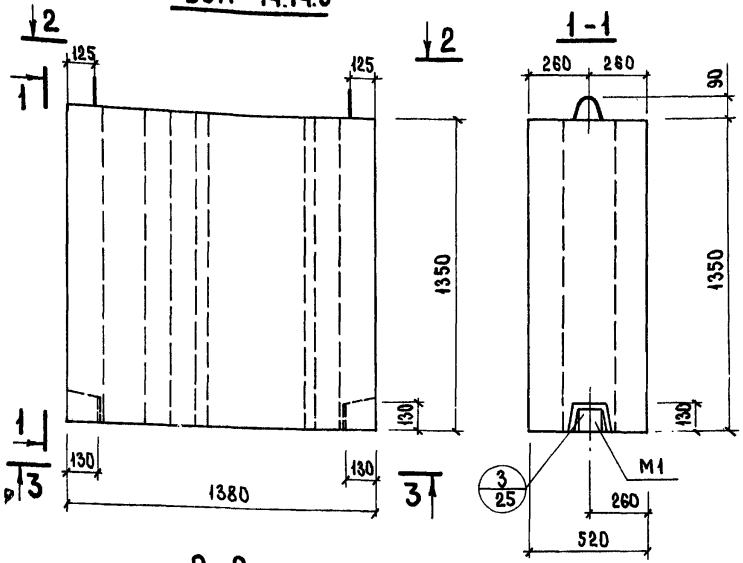

ВБН-15.14.6

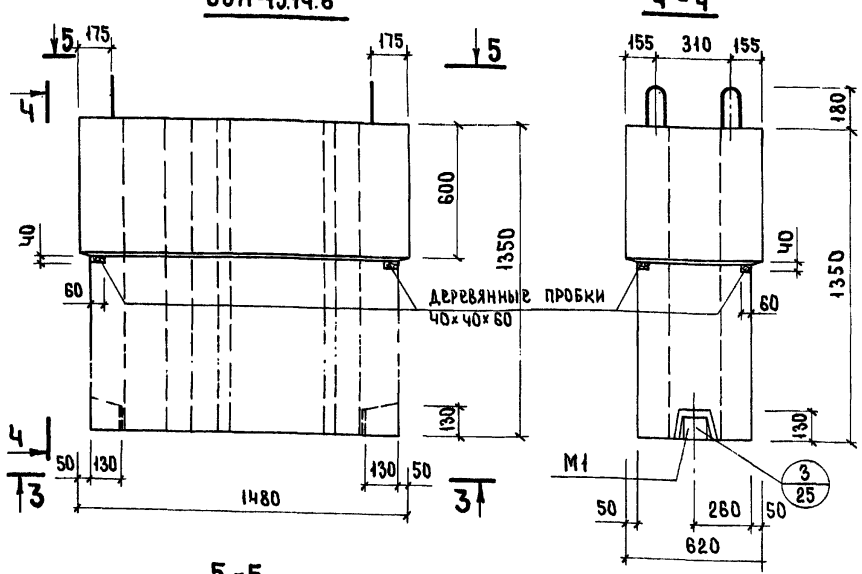

2-2

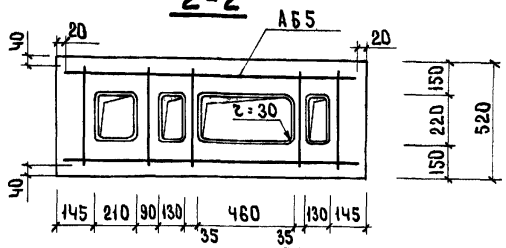

5-5

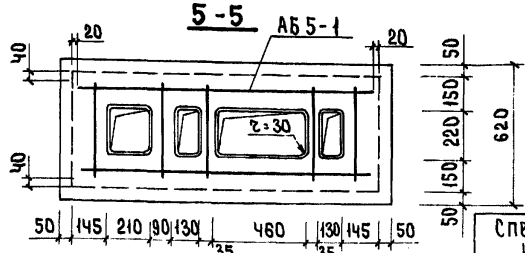

3-3

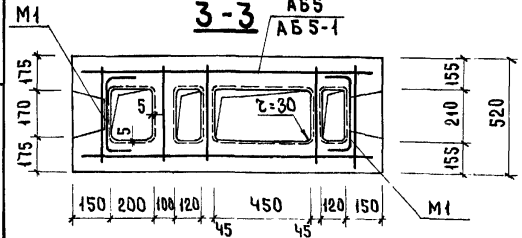

Показатели на изделия	ВБН-14.14.5	ВБН-15.14.6
Масса блока, кг	975	1140
Объем легкого бетона, м³	0.714	0.834
Расход стали, кг	14.17	17.27
Расход стали на 1 м³ легкого бетона, кг	19.90	20.08
Проектная марка легкого бетона по прочности на сжатие	100	

Спецификация арматурных блоков и закладных деталей

Марка блока	Марка	Кол-во шт.	Расход стали, кг: 1 элемен.	Расход стали, кг: Общий	№№ листов
ВБН-14.14.5	АБ5	1	10.31	10.31	27
	М1	2	1.93	3.86	48
	Итого			14.17	
ВБН-15.14.6	АБ5-1	1	13.41	13.41	29
	М1	2	1.93	3.86	48
	Итого			17.27	

Вентиляционные блоки ВБН-14.14.5; ВБН-15.14.6

Серия 1.134-3

Выпуск 3 | Лист 5

13928 18

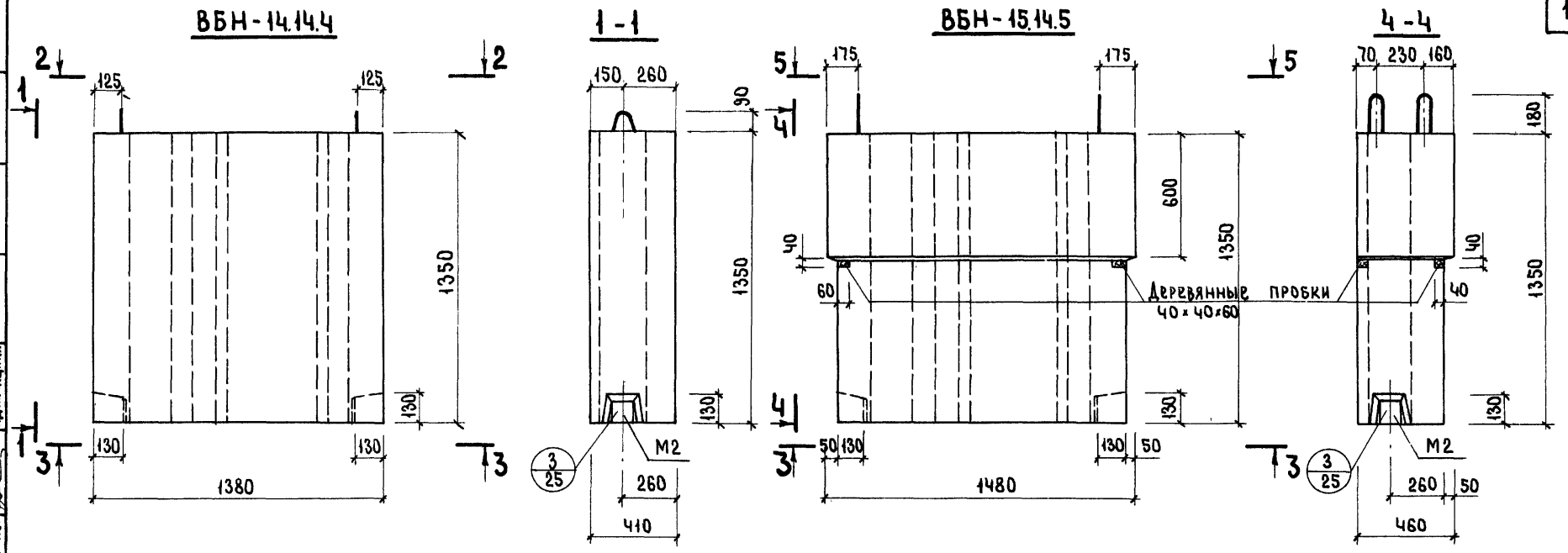

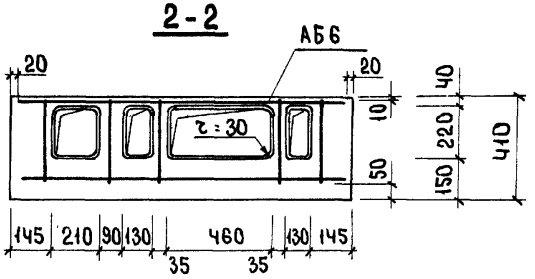

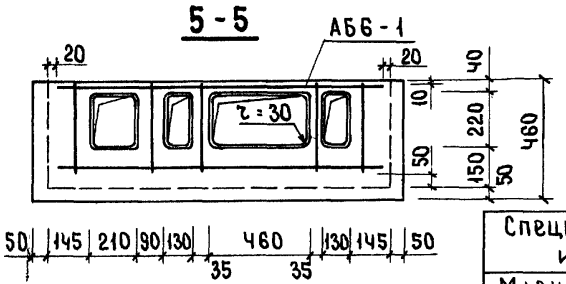

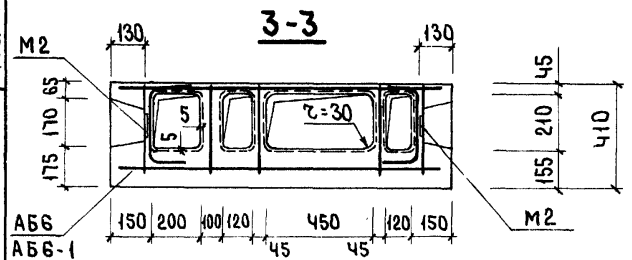

Показатели на изделие	ВБН-14.14.4	ВБН-15.14.5
Масса блока, кг	690	795
Объем легкого бетона, м³	0.503	0.572
Расход стали, кг	13.68	16.78
Расход стали на 1м³ легкого бетона, кг	27.2	29.4
Проектная марка легкого бетона по прочности на сжатие	100	

Спецификация арматурных блоков и закладных деталей

Марка блока	Марка	Кол-во шт.	Расход стали, кг 1 элемент	Расход стали, кг Общий	NN листов
ВБН-14.14.4	АБ6	1	9.96	9.96	27
	М2	2	1.86	3.72	48
	Итого			13.68	
ВБН-15.14.5	АБ6-1	1	10.96	13.06	29
	М2	2	1.86	3.72	48
	Итого:			16.78	

ЦПИИЭП жилища

Взамен

Проверил: Р. Долмацина, М. Кондратьева, Рук. группы, Р. Долмацина, Рук. группы, Ст. техник

ТК 1975

Вентиляционные блоки ВБН-14.14.4 ; ВБН-15.14.5

Серия 1.134-3

Выпуск 3 | Лист 6

13928 19

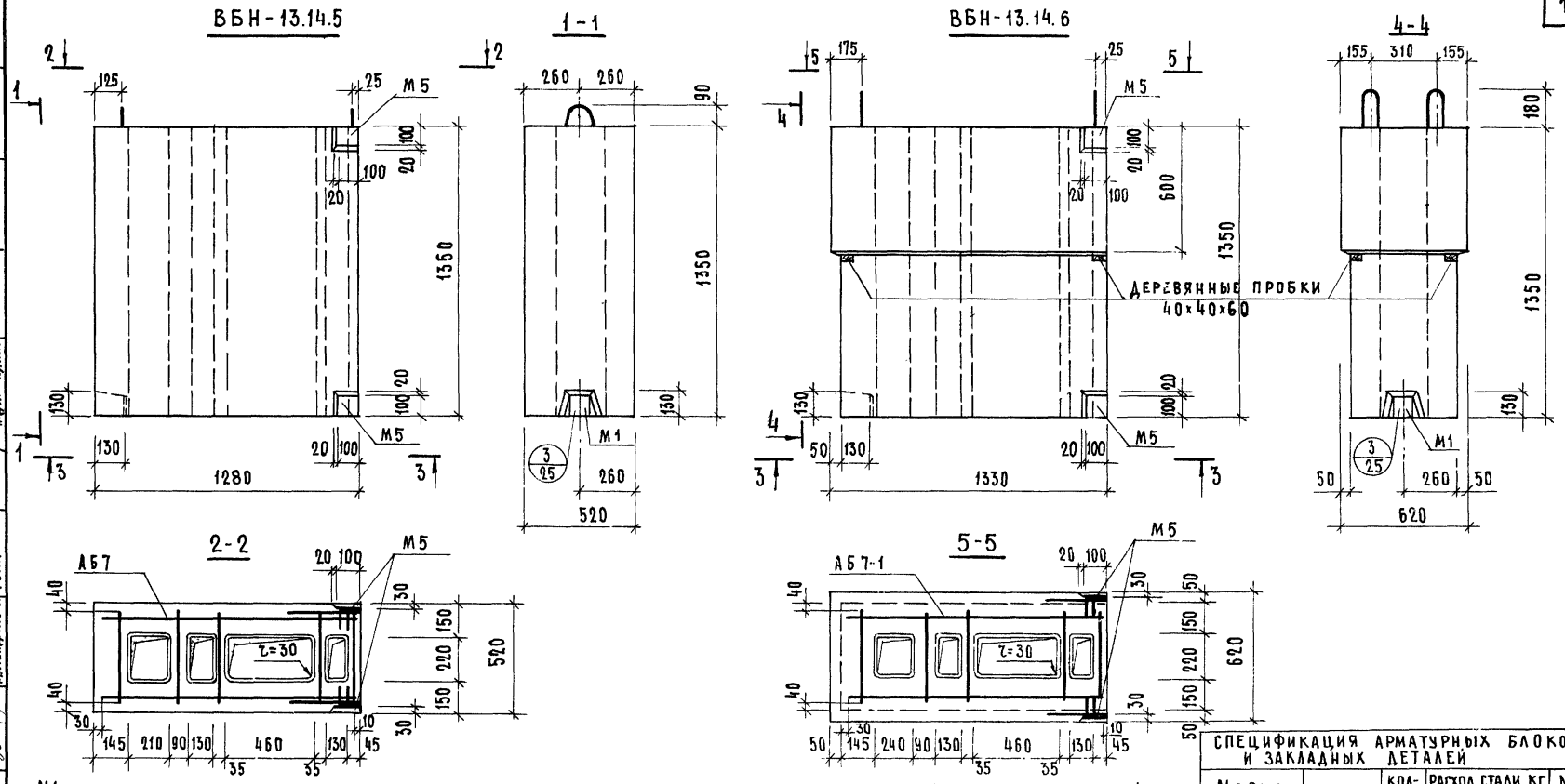

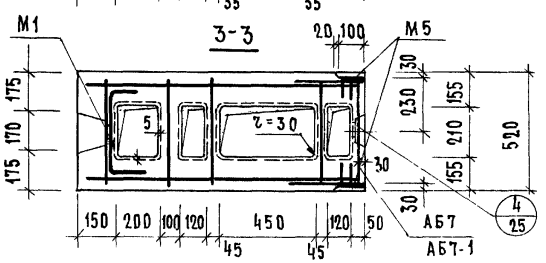

Показатели на изделие	ВБН-13.14.5	ВБН-13.14.6
Масса блока, кг	875	1000
Объем легкого бетона, м³	0.635	0.723
Расход стали, кг	16.44	18.48
Расход стали на 1м³ легкого бетона, кг	26.00	25.60
Проектная марка легкого бетона по прочности на сжатие	100	

Спецификация арматурных блоков и закладных деталей

Марка блока	Марка	Кол-во шт.	Расход стали, кг: 1 элемен.	Расход стали, кг: Общий	NN листов
ВБН-13.14.5	АБ7	1	10.11	10.11	27
	М1	1	1.93	1.93	48
	М5	4	1.10	4.40	50
			Итого:	16.44	
ВБН-13.14.6	АБ7-1	1	12.15	12.15	29
	М1	1	1.93	1.93	48
	М5	4	1.10	4.40	50
			Итого:	18.48	

ТК 1975

ВЕНТИЛЯЦИОННЫЕ БЛОКИ ВБН-13.14.5, ВБН-13.14.6

Серия 1.134-3

Выпуск 3 | Лист 7

ЦНИИЭП жилища

Рук. группы | Ст. техник | Р. Долмацина | М. Кондратьева | Рук. гр. | Р. Долмацина | Проверил | Взамен

ВБН-11.55 ; ВБН-11.54

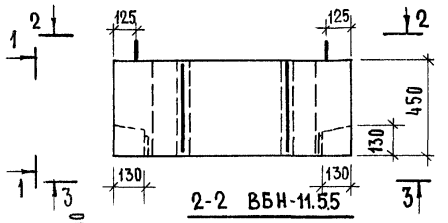

2-2 ВБН-11.55

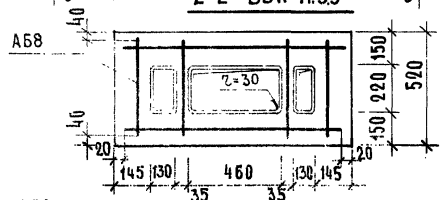

3-3 ВБН-11.55

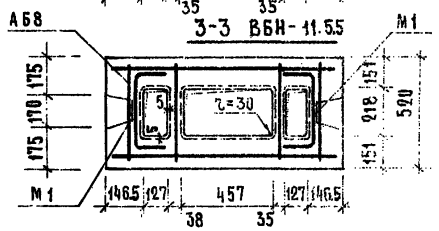

2-2 ВБН-11.54

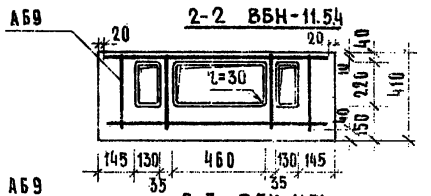

3-3 ВБН-11.54

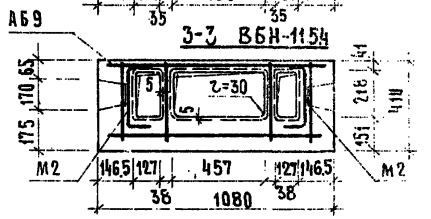

1-1 ВБН-11.55; ВБН-10.55

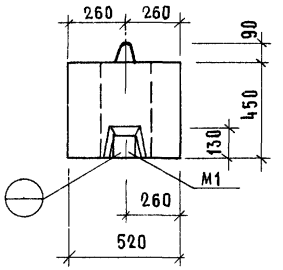

1-1 ВБН-11.54

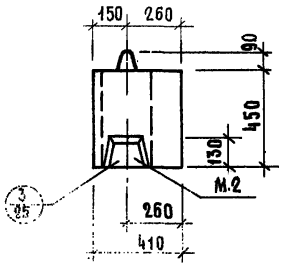

ВБН-10.55

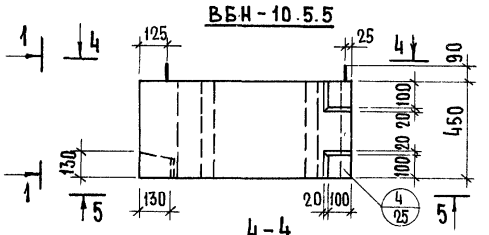

4-4

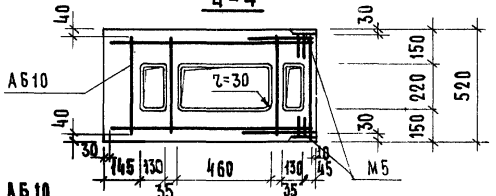

5-5

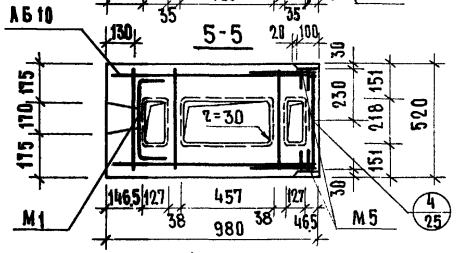

Показатели на изделие	ВБН-11.55	ВБН-11.54	ВБН-10.55
Масса блока, кг	215	155	190
Объем легкого бетона, м³	0.186	0.132	0.162
Расход стали, кг	7.20	6.94	8.21
Расход стали на 1м³ легкого бетона, кг	38.7	52.6	50.7
Проектная марка легкого бетона по прочности на сжатие	100		

Спецификация арматурных блоков и закладных деталей

Марка блока	Марка	Кол. шт.	Расход стали, кг: 1 элемента	Расход стали, кг: общий	NN листов
ВБН-11.5.5	А58	1	3.34	3.34	30
	М1	2	1.93	3.86	48
			итого	7.20	
ВБН-11.5.4	А59	1	3.22	3.22	30
	М2	2	1.86	3.72	48
			итого	6.94	
ВБН-10.5.5	А610	1	1.88	1.88	30
	М1	1	1.93	1.93	48
	М5	4	1.10	4.40	50
			итого	8.21	

ТК 1975

Вентиляционные блоки ВБН-11.5.5; ВБН-11.5.4; ВБН-10.5.5

Серия 1.134-3
Выпуск 3 | Лист 8

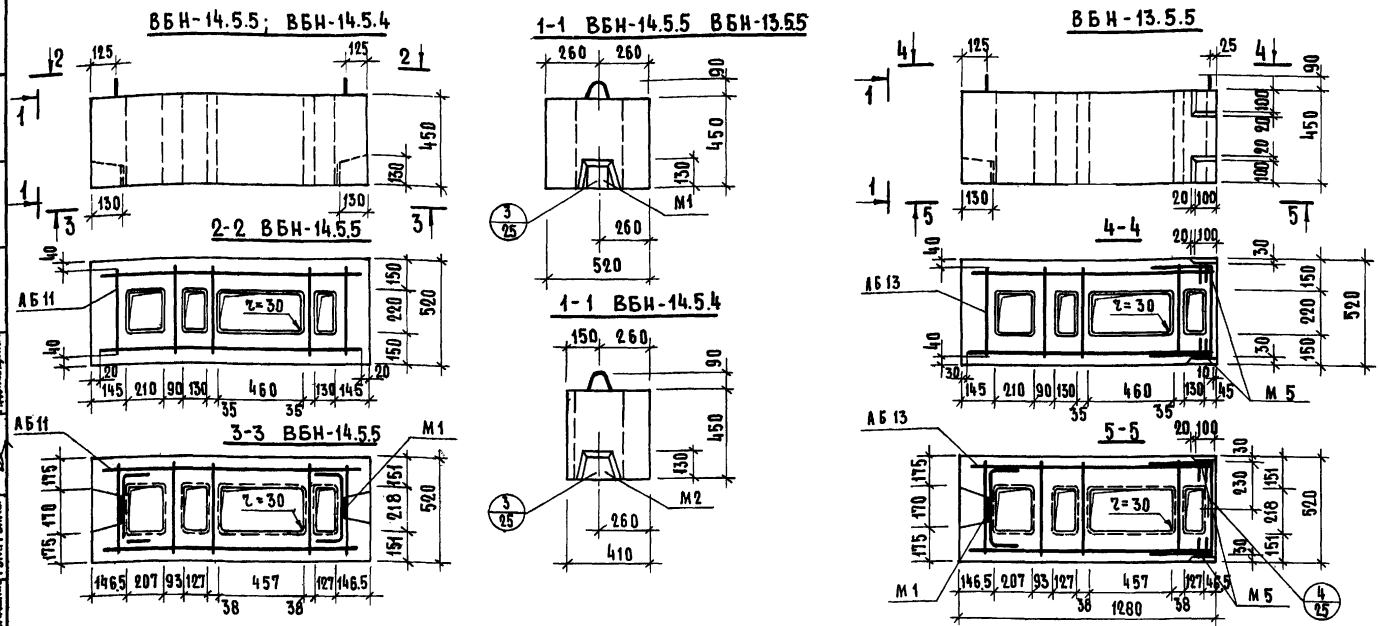

Показатели на изделие	ВБН-14.5.5	ВБН-14.5.4	ВБН-13.5.5
Масса блока, кг	270	200	250
Объем легкого бетона, м³	0.238	0.168	0.211
Расход стали, кг	7.89	7.60	10.26
Расход стали на 1м³ легкого бетона, кг	33.1	45.2	48.7
Проектная марка легкого бетона по прочности на сжатие	100		

Спецификация арматурных блоков и закладных деталей

Марка блока	Марка	Кол. шт.	Расход стали, кг: 1 элемента	Расход стали, кг: общий	NN листов
ВБН-14.5.5	АБ 11	1	4.03	4.03	31
	М1	2	1.93	3.86	48
			итого	7.89	
ВБН-14.5.4	АБ 12		3.93	3.93	31
	М2	2	1.86	3.72	48
			итого	7.60	
ВБН-13.5.5	АБ13	1	3.93	3.93	31
	М1	1	1.93	1.93	48
	М5	4	1.10	4.40	50
			итого	10.26	

ЦНИИЭП жилища

Взамен

Проверил Р. Доламацина

Рук. группы Р. Доламацина

Инженер Д. Крендейко

Рук. группы

ТК 1975

Вентиляционные блоки ВБН-14.5.5; ВБН-14.5.4; ВБН-13.5.5

Серия 1.134-3

Выпуск 3 | Лист 9

13928 22

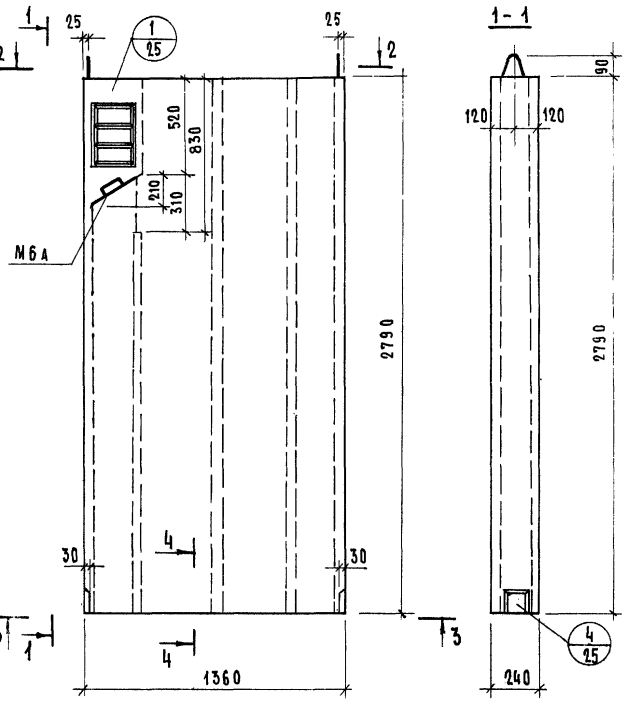

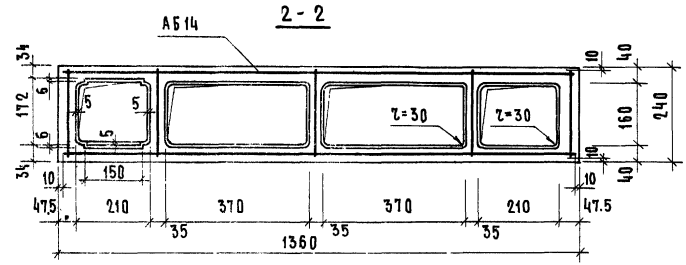

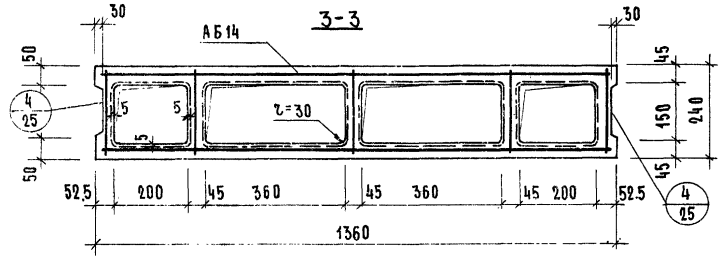

Показатели на изделие	
Масса блока, кг	1110
Объем бетона, м³	0.436
Расход стали, кг	18.03
Расход стали на 1м³ бетона, кг	41.5
Проектная марка бетона по прочности на сжатие	200

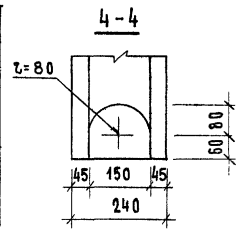

Спецификация арматурных блоков и закладных деталей

Марка блока	Марка	Кол. шт.	Расход стали, кг		NN листов
			1 элемента	Общий	
ВБВ-14.28.2	АБ14	1	17.24	17.24	32
	М6А	1	0.79	0.79	50
	Итого			18.03	

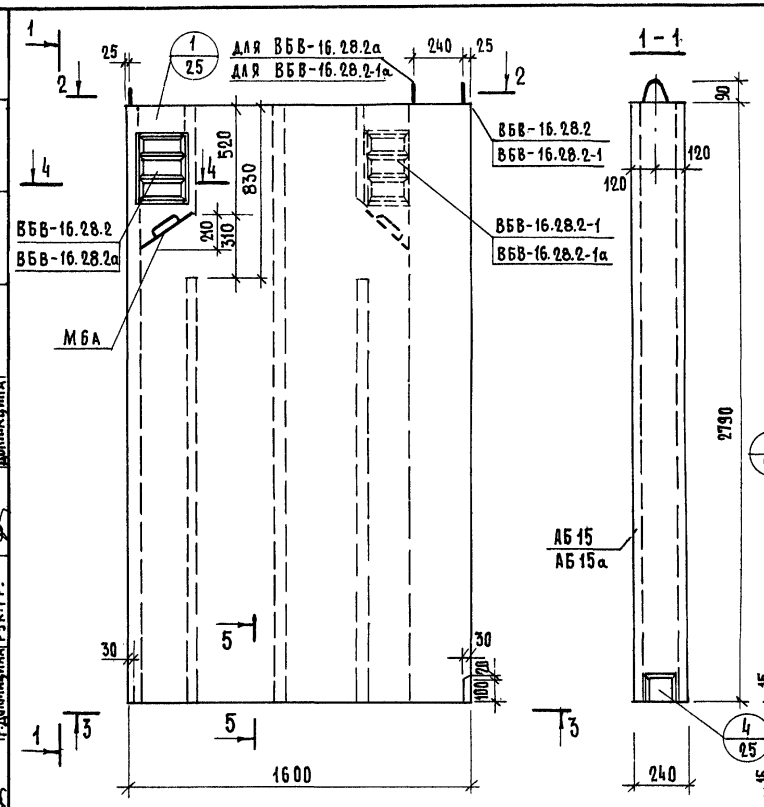

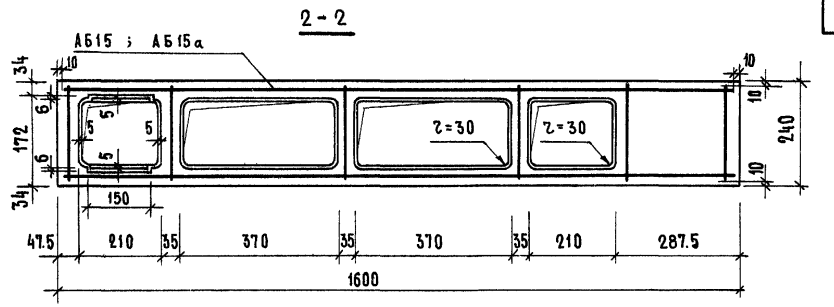

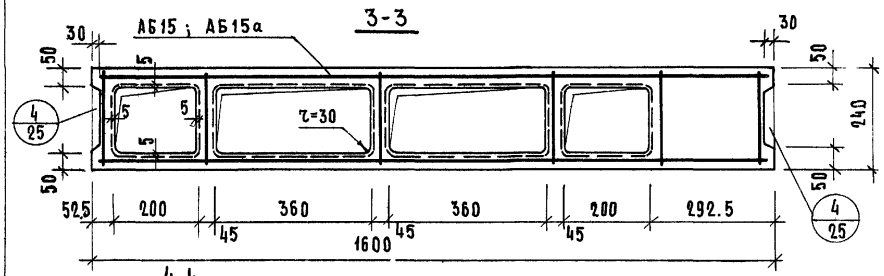

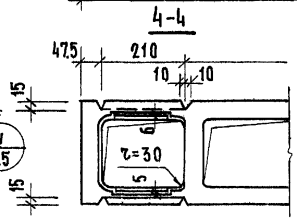

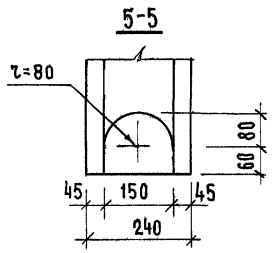

Показатели на изделие	
Масса блока, кг	1480
Объем бетона, м³	0.584
Расход стали, кг	20.25
Расход стали на 1м³ бетона, кг	36.5
Проектная марка бетона по прочности на сжатие	200

Спецификация арматурных блоков и закладных деталей

Марка блока	Марка	Кол. шт.	Расход стали, кг 1 элемента	Расход стали, кг Общий	NN листов
ВБВ-16.28.2 ВБВ-16.28.2а	АБ15	1	19.52	19.46	32
	М6А	1	0.79	0.79	50
			Итого	20.25	
ВБВ-16.28.2-1 ВБВ-16.28.2-1а	АБ15а	1	19.52	19.46	32
	М6А	1	0.79	0.79	50
			Итого	20.25	

ТК 1975

Вентиляционные блоки ВБВ-16.28.2, ВБВ-16.28.2а, ВБВ-16.28.2-1; ВБВ-16.28.2-1а

Серия 1.134-3 Выпуск 3 Лист

Жилища

Гл. инж. пр. А. Лукшин Проверил

Гл. инж. пр. Л. Лукин Долмацина

Рук. группы Р. Долмацина Рук. гр.

Взамен

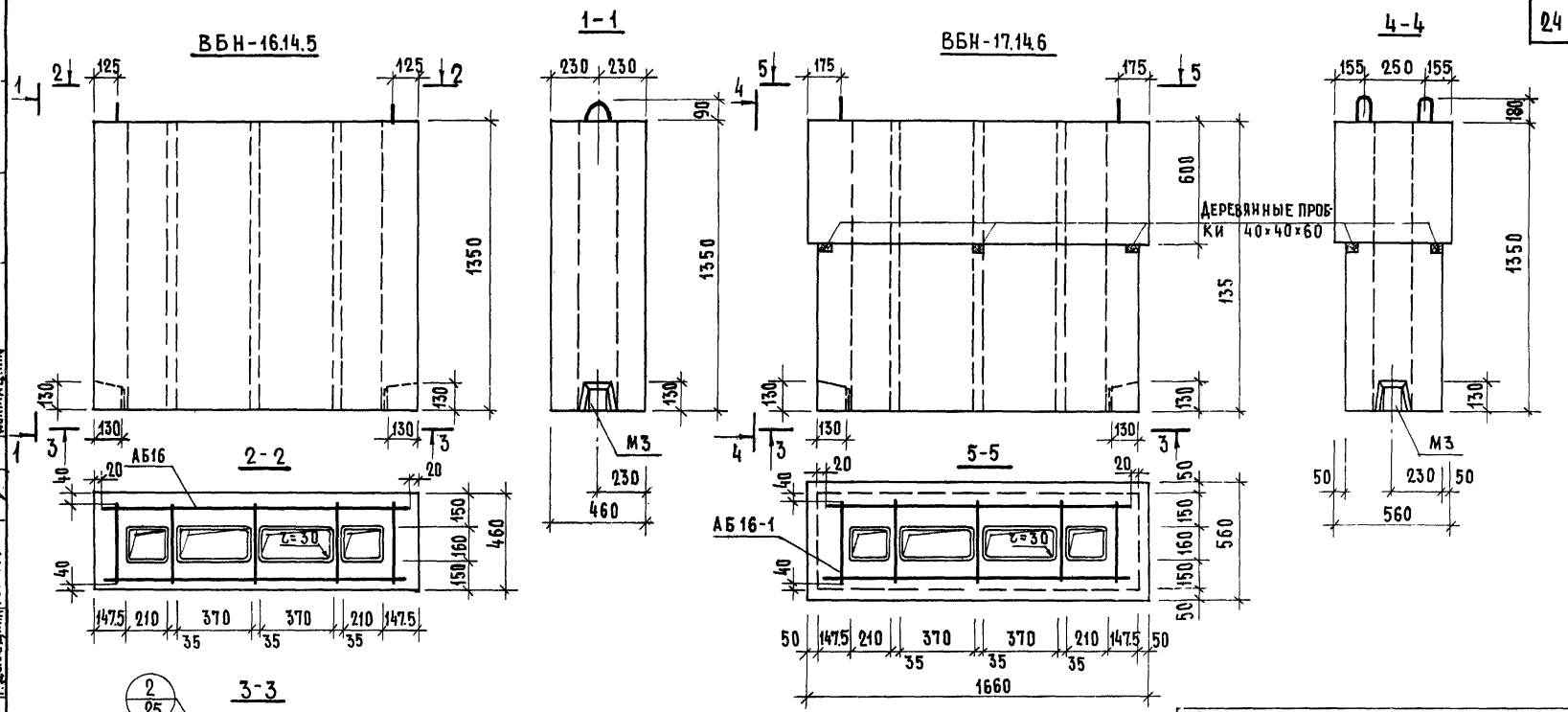

Показатели на изделие	ВБН-16.14.5	ВБН-17.14.6
Масса блока, кг	1010	1175
Объем легкого бетона, м³	0.733	0.858
Расход стали, кг	14.41	17.51
Расход стали на 1м³ легкого бетона, кг	14.40	20.40
Проектная марка легкого бетона по прочности на сжатие	100	

Спецификация арматурных блоков и закладных деталей

Марка блока	Марка	Кол-во шт.	Расход стали, кг: 1 элемент	Расход стали, кг: общий	NN листов
ВБН-16.14.5	АБ16	1	10.69	10.69	33
	М3	2	1.86	3.72	49
			итого	14.41	
ВБН-17.14.6	АБ16-1	1	13.79	13.79	33
	М3	2	1.86	3.72	49
			итого	17.51	

ТК 1975

Вентиляционные блоки ВБН-16.14.5; ВБН-17.14.6

Серия 1.134-3
Выпуск 3 | Лист 12

13928 25

ВБН-16.14.4

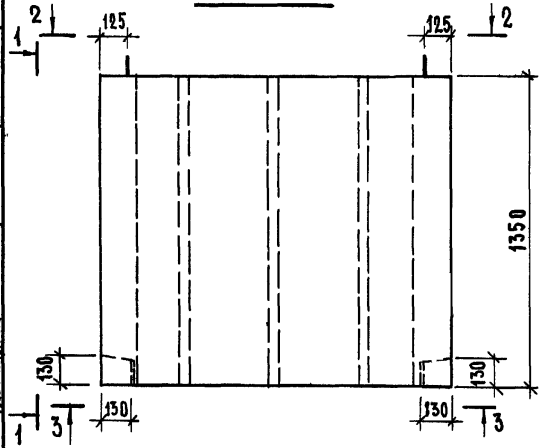

1-1

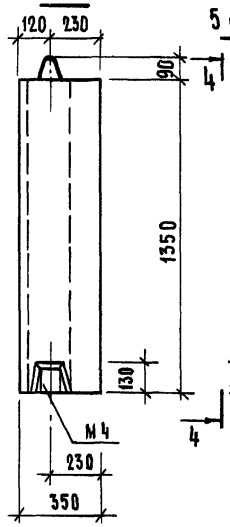

ВБН-17.14.4

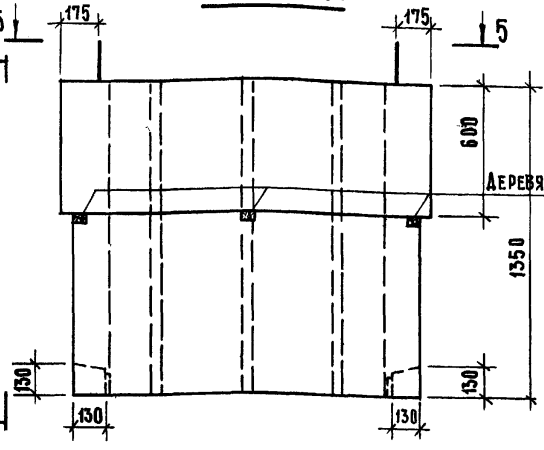

4-4

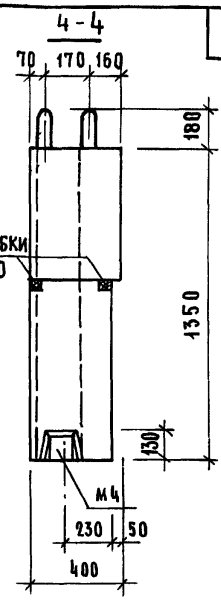

2-2

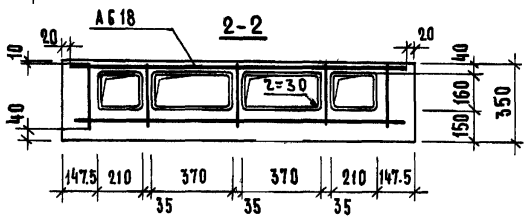

5-5

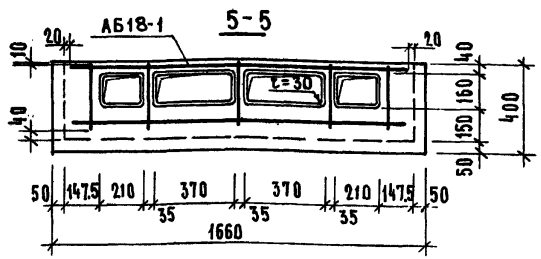

3-3

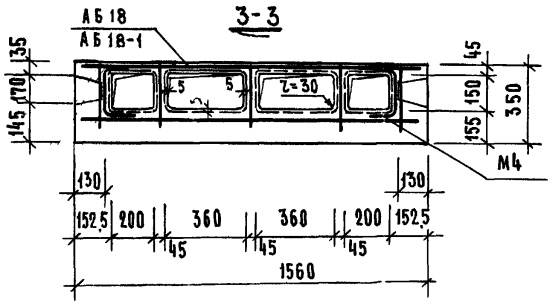

Показатели на изделие	ВБН-16.14.4	ВБН-17.14.4
Масса блока, кг	800	910
Объем легкого бетона, м³	0.582	0.659
Расход стали, кг	13.70	16.80
Расход стали на 1м³ легкого бетона, кг	23.40	25.60
Проектная марка легкого бетона по прочности	100	

Спецификация арматурных блоков и закладных деталей

Марка блока	Марка	Кол-во шт.	Расход стали, кг: 1 элемент	Расход стали, кг: общий	№ листов
ВБН-16.14.4	АБ 18	1	10.14	10.14	34
	М4	2	1.78	3.56	49
	итого			13.70	
ВБН-17.14.4	АБ 18-1	1	13.24	13.24	34
	М4	2	1.78	3.56	49
	итого			16.80	

ТК 1975

Вентиляционные блоки ВБН-16.14.4 ; ВБН-17.14.4

Серия 1.134-3
Выпуск 3
Лист 13

12078

Типовые конструкции и изделия
Взамен
Проверил Домашкина
Рук. гр. Домашкина
Н. контр. Лукин
Гл. инж. пр.
Рук. группы

ВВН-16.5.5; ВБН-16.5.4

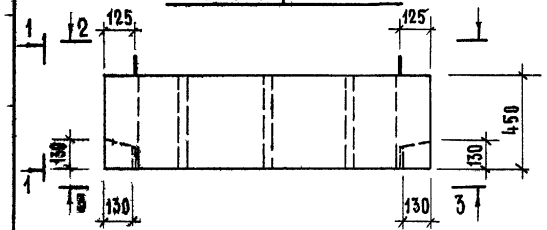

1-1 ВБН-16.5.5

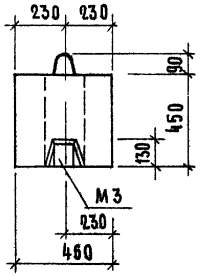

2-2 ВБН-16.5.4

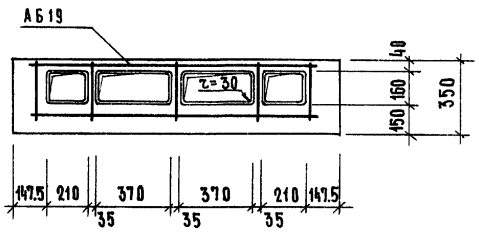

2-2 ВБН-16.5.5

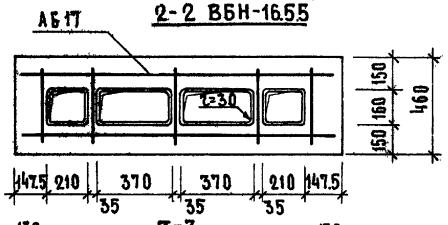

3-3

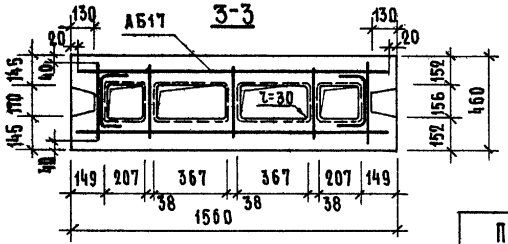

1-1 ВБН-16.5.4

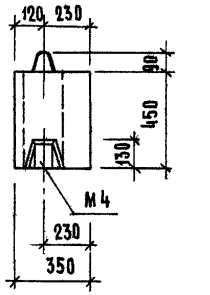

3-3

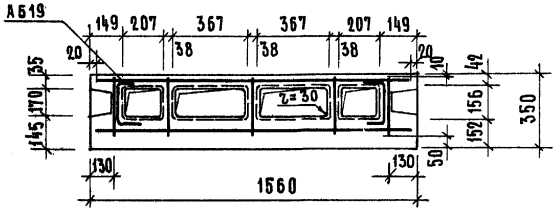

Показатели на изделие	ВБН-16.5.5	ВБН-16.5.4
Масса блока, кг	340	240
Объем легкого бетона, м³	0.244	0.167
Расход стали, кг	7.81	7.55
Расход стали на 1м³ легкого бетона, кг	32.0	45.2
Проектная марка легкого бетона по прочности на сжатие	100	

Спецификация арматурных блоков и закладных деталей

Марка блока	Марка	кол-во шт.	Расход стали, кг: 1 элемен.	Расход стали, кг: общий	NN листов
ВБН-16.5.5	АБ17	1	3.95	4.09	33
	М3	2	1.86	3.72	49
	Итого			7.81	
ВБН-16.5.4	АБ19	1	3.99	3.99	34
	М4	2	1.78	3.56	49
	Итого			7.55	

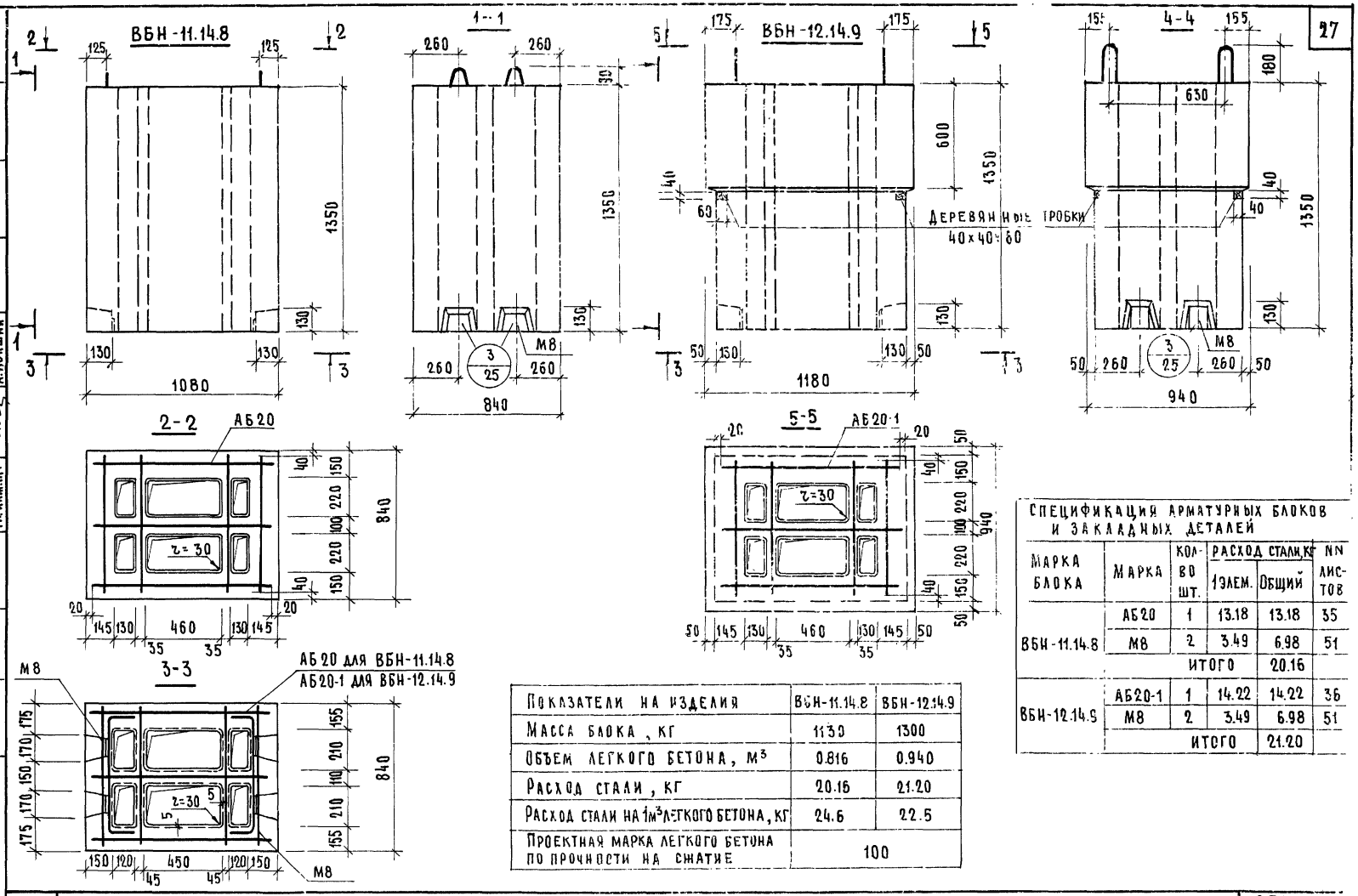

Показатели на изделия	ВБН-11.14.8	ВБН-12.14.9
Масса блока, кг	1130	1300
Объем легкого бетона, м³	0.816	0.940
Расход стали, кг	20.16	21.20
Расход стали на 1м³ легкого бетона, кг	24.6	22.5
Проектная марка легкого бетона по прочности на сжатие	100	

Спецификация арматурных блоков и закладных деталей

Марка блока	Марка	Кол-во шт.	Расход стали, кг 1 элем.	Расход стали, кг Общий	NN листов
ВБН-11.14.8	АБ20	1	13.18	13.18	35
	М8	2	3.49	6.98	51
		Итого		20.16	
ВБН-12.14.9	АБ20-1	1	14.22	14.22	36
	М8	2	3.49	6.98	51
		Итого		21.20	

ЖИЛИЩА

ГЛ. ИНЖ. ПР. А. ЛОКШИН
СТ. ТЕХНИК А. ЛЕСНИКОВА
ПРОВЕРИЛ
ГЛ. ИНЖ. ПР. А. ЛОКШИН
ВЗАМЕН

ТК 1975

ВЕНТИЛЯЦИОННЫЕ БЛОКИ ВБН-11.14.8; ВБН-12.14.9

СЕРИЯ 1.134-3
ВЫПУСК 3
ЛИСТ 15

13928 78

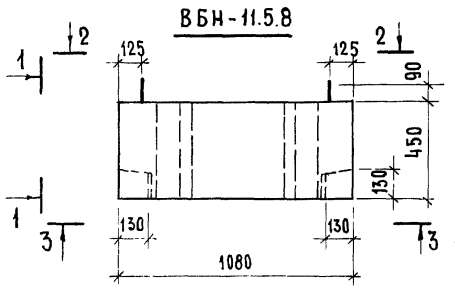

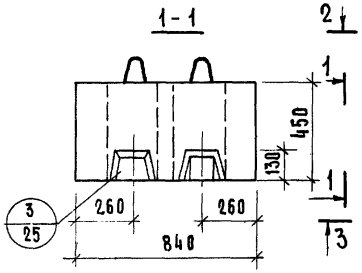

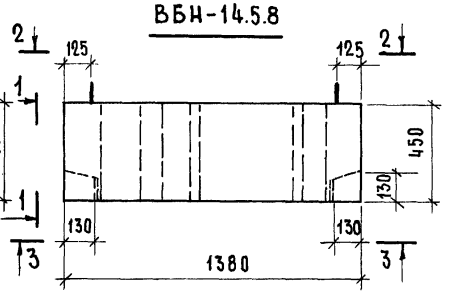

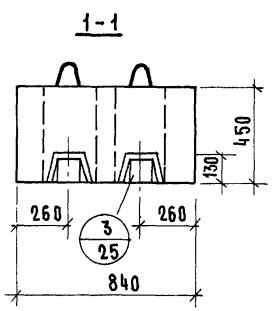

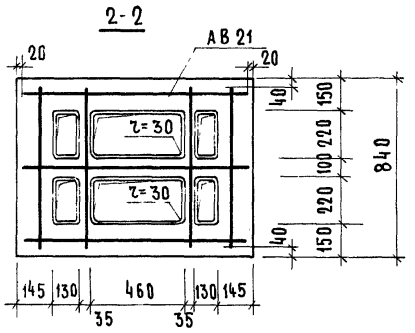

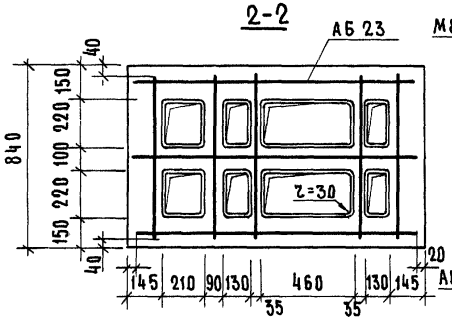

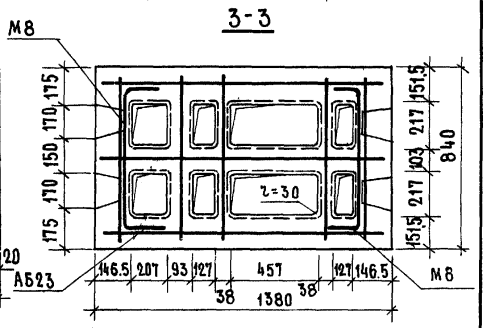

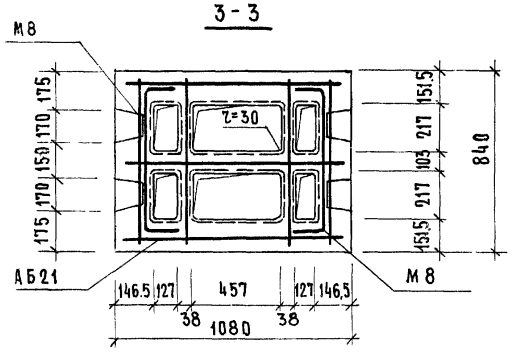

Показатели на изделия	ВБН-11.5.8	ВБН-14.5.8
Масса блока, кг	380	462
Объем легкого бетона, $м^3$	0.271	0.344
Расход стали, кг	12.24	13.20
Расход стали на $1м^3$ легкого бетона, кг	45.2	38.4
Проектная марка легкого бетона по прочности на сжатие	100	

Спецификация арматурных блоков и закладных деталей

Марка блока	Марка	Кол-во шт.	Расход стали, кг: 1 элем.	Расход стали, кг: общий	NN листов
ВБН-11.5.8	АБ21	1	5.26	5.26	35
	М8	2	3.49	6.98	51
	итого			12.24	
ВБН-14.5.8	АБ23	1	6.22	6.22	35
	М8	2	3.49	6.98	51
	итого			13.20	

Вентиляционные блоки ВБН-11.5.8, ВБН-14.5.8

Серия 1.134-3
Выпуск 3
Лист 16

ВЗАМЕН

ПРОВЕРИЛ А.ЛОКШИН

ГЛ.ИНЖ.ПР. Т.ЛЕСНИКОВА

СТ.ТЕХНИК

ЦНИИЭП жилища

ВБН-14.14.8

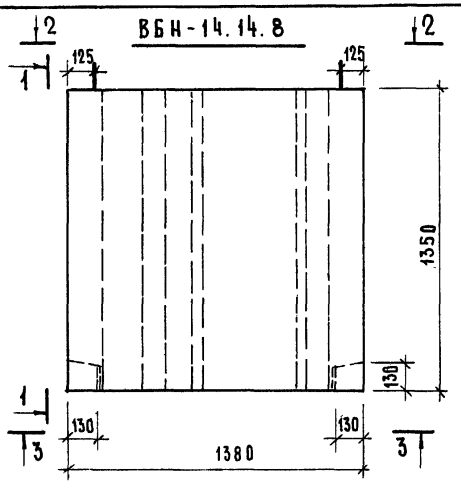

ВБН-15.14.9

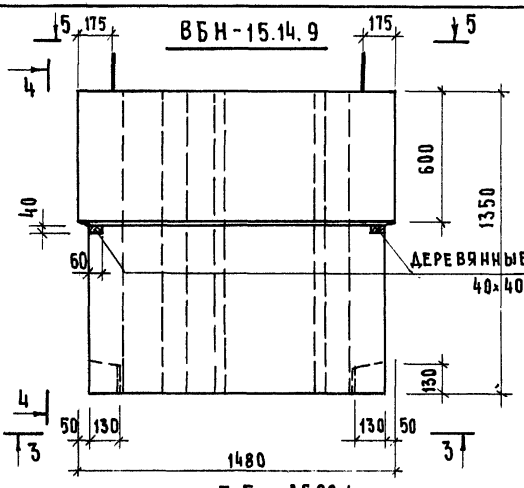

4-4

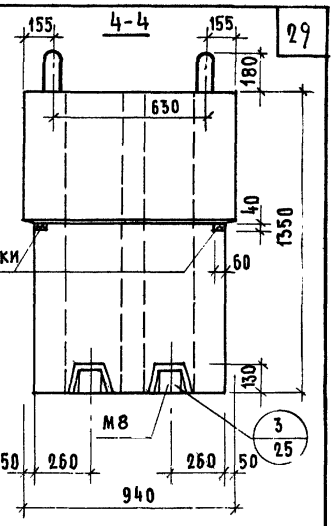

2-2

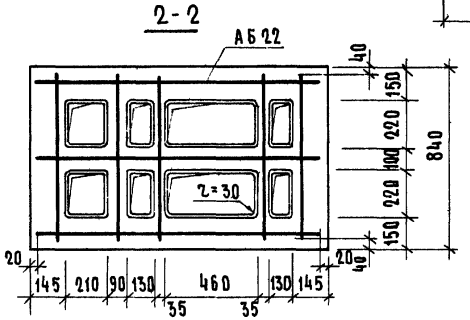

5-5 АБ22-1

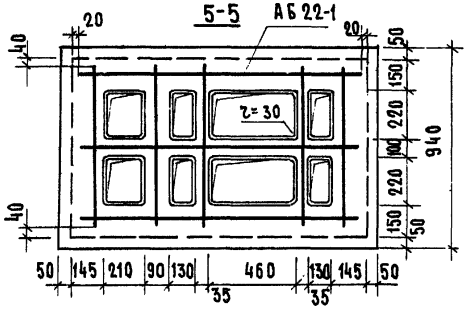

3-3 АБ22 для ВБН-14.14.8
АБ22-1 для ВБН-15.14.9

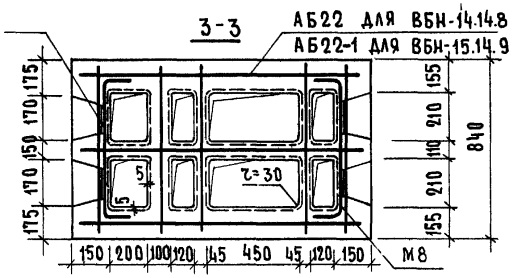

Показатели на изделия	ВБН-14.14.8	ВБН-15.14.9
Масса блока, кг	1440	1630
Объем легкого бетона, м³	1.043	1.182
Расход стали, кг	22.65	23.69
Расход стали на 1м³ легкого бетона, кг	21.7	20.05
Проектная марка легкого бетона по прочности на сжатие	100	

Спецификация арматурных блоков и закладных деталей

Марка блока	Марка	Кол-во шт.	Расход стали, кг: 1 элем.	Общий	NN листов
ВБН-14.14.8	АБ22	1	15.67	15.67	35
	М8	2	3.49	6.98	51
	итого			22.65	
ВБН-15.14.9	АБ22-1	1	14.61	16.71	36
	М8	2	3.49	6.98	51
	итого			23.69	

ТК 1975

Вентиляционные блоки ВБН-14.14.8; ВБН-15.14.9

Серия 1.134-3
Выпуск 3 | Лист 17

13078 ЭП

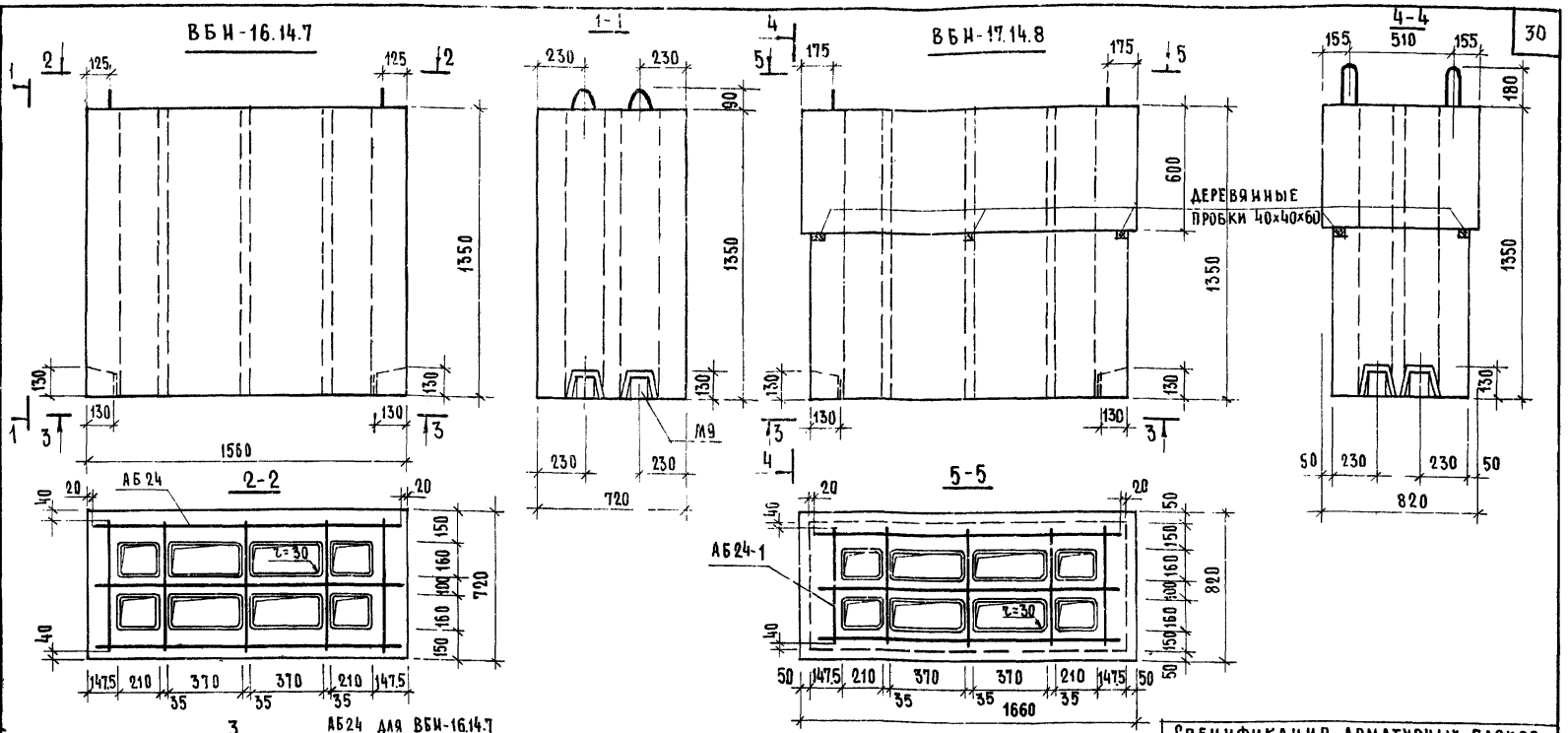

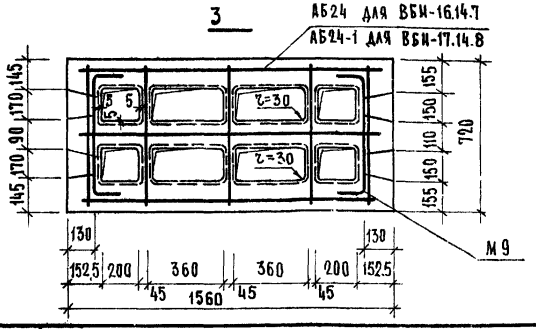

Показатели на изделие	ВБН-16.14.7	ВБН-17.14.8
Масса блока, кг	1480	1650
Объем легкого бетона, м³	1.062	1.192
Расход стали, кг	22.34	23.42
Расход стали на 1м³ легкого бетона, кг	21.00	19.6
Проектная марка легкого бетона по прочности на сжатие	100	

Спецификация арматурных блоков и закладных деталей.

Марка блока	Марка	Кол-во шт.	Расход стали, кг: 1 элем.	Общий	NN листов
ВБН-16.14.7	АБ24	1	15.68	15.66	37
	М9	2	3.34	6.68	51
	Итого			22.34	
ВБН-17.14.8	АБ24-1	1	14.66	16.74	37
	М9	2	3.34	6.68	51
	Итого			23.42	

ТК 1975

Вентиляционные блоки ВБН-16.14.7; ВБН-17.14.8

Серия 1.134-3

Выпуск 3 | Лист 18

13928 31

ВЗАМЕН

ПРОВЕРИЛ А.ЛОКШИН
ГЛ.ИНЖ.ПР. А.ЛЕСНИКОВА
СТ.ТЕХНИК

ЦНИИЭП жилища

ВБН-16.5.7

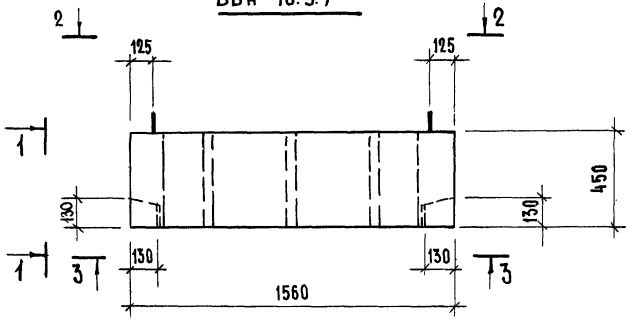

1-1

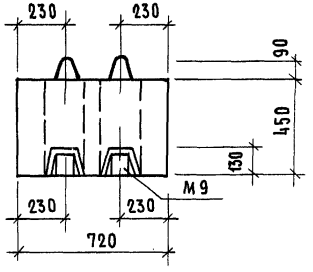

2-2

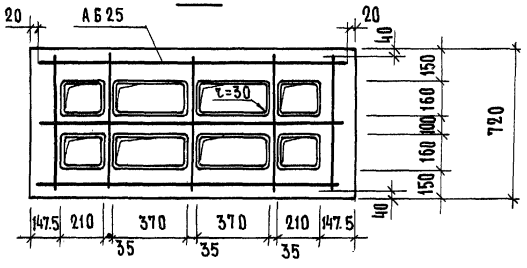

3-3

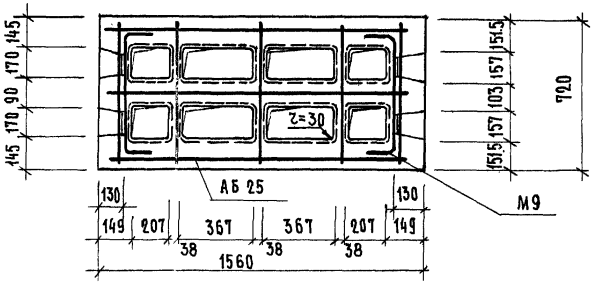

Спецификация арматурных блоков и закладных деталей					
Марка блока	Марка	кол-во шт.	Расход стали, кг		NN листов
			1 элем.	Общий	
ВБН-16.5.7	АБ25	1	6.18	6.18	37
	М9	2	3.34	6.68	51
	Итого			12.86	

Показатели на изделие	ВБН-16.5.7
Масса блока, кг	480
Объем легкого бетона, м³	0.343
Расход стали, кг	12.86
Расход стали на 1м³ легкого бетона, кг	37.5
Проектная марка легкого бетона по прочности на сжатие	100

ТК 1975

Вентиляционный блок ВБН-16.5.7

Серия 1.134-3
Выпуск 3
Лист 19

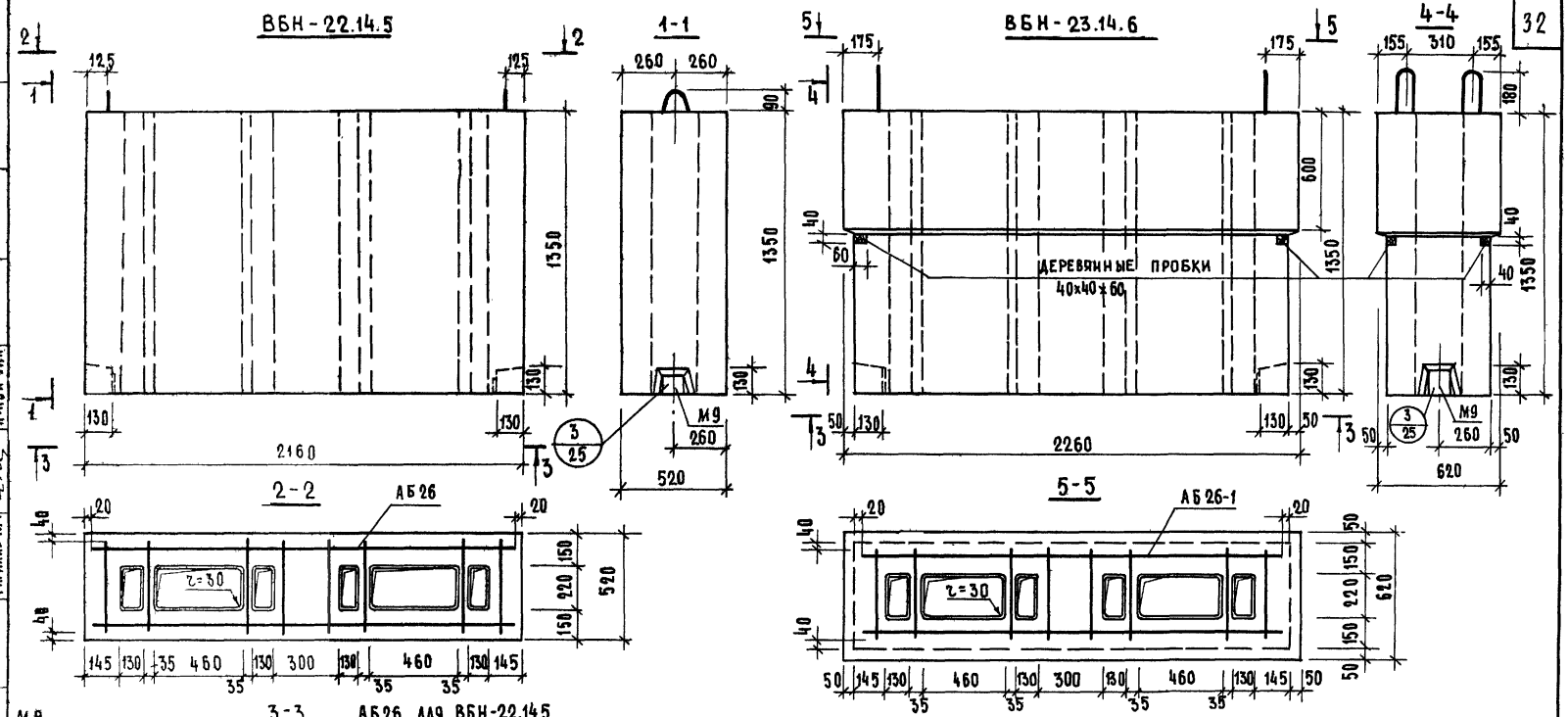

Показатели на изделия	ВБН-22.14.5	ВБН-23.14.6
Масса блока, кг	1530	1760
Объем легкого бетона, $м^3$	1.102	1.297
Расход стали, кг	20.18	22.02
Расход стали на $1 м^3$ легкого бетона, кг	18.25	17.0
Проектная марка легкого бетона по прочности на сжатие	100	

Спецификация арматурных блоков и закладных деталей

Марка блока	Марка	Кол-во шт.	Расход стали кг: 1 элем.	Расход стали кг: Общий	NN листов
ВБН-22.14.5	АБ26	1	16.32	16.32	38
	М1	2	1.93	3.86	48
	Итого			20.18	
ВБН-23.14.6	АБ26-1	1	18.16	18.16	38
	М1	2	1.93	3.86	48
	Итого			22.02	

ТК 1975

Вентиляционные блоки ВБН-22.14.5; ВБН-23.14.6

Серия 1.134-3
Выпуск 3 | Лист 20

ВБН-22.5.5

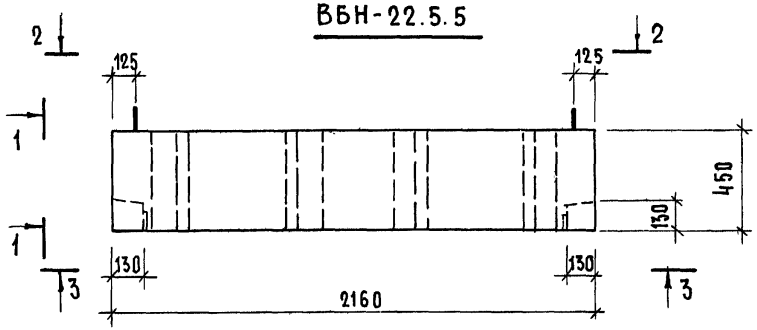

1-1

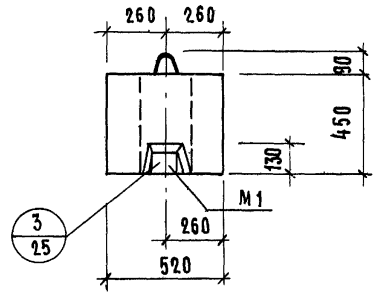

2-2

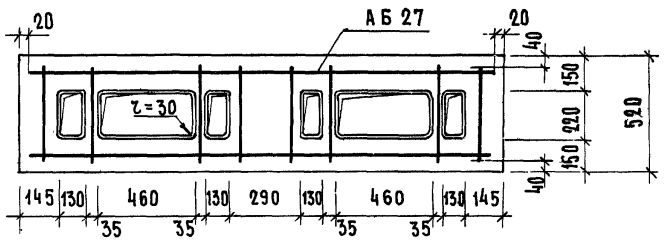

3-3

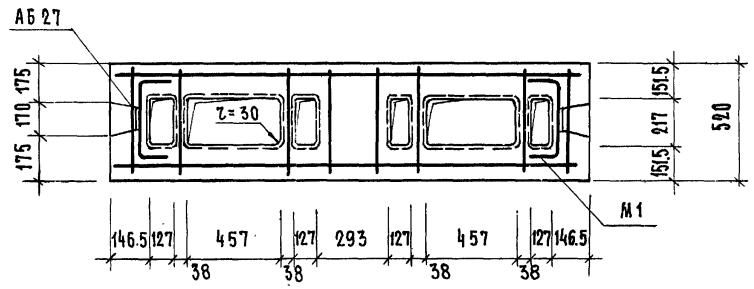

Спецификация арматурных блоков и закладных деталей					
Марка блока	Марка	Кол-во шт.	Расход стали, кг		NN листов
			1 элем	Общий	
ВБН-22.5.5	АБ 27	1	5.84	5.86	38
	М1	2	1.93	3.86	48
			Итого	9.72	

Показатели на изделия	ВБН-22.5.5
Масса блока, кг	515
Объем легкого бетона, м³	0.368
Расход стали, кг	9.72
Расход стали на 1м³ легкого бетона, кг	24.3
Проектная марка легкого бетона по прочности на сжатие	100

ЦНИИЭП жилища

Рук. группы | Ст. техник | Л. Лесникова | Гл. инж. пр. | Проверил | А. Локшин

ТК 1975

Вентиляционный блок ВБН-22.5.5

Серия 1.134-3 | Выпуск 3 | Лист 21

13928 34

КВБ-18.10; (КВБ-15.10)

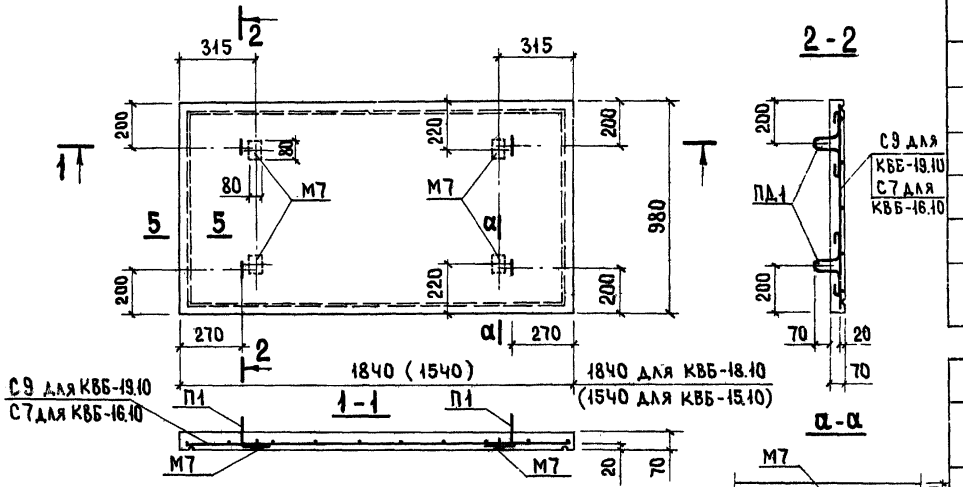

КВБ-12.10

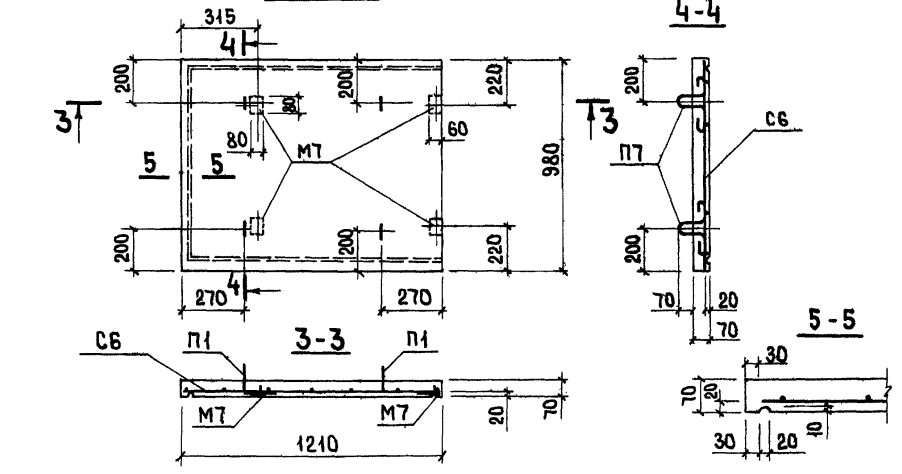

Показатели на изделие			
Марка	КВБ-18.10	КВБ-15.10	КВБ-12.10
Масса крышки, кг	325	270	215
Объем бетона, $м^3$	0.126	0.106	0.083
Расход стали, кг	5.96	5.59	5.06
Расход стали на $1 м^3$ бетона, кг	47.2	52.7	61.0
Проектная марка бетона по прочности на сжатие	200		

Спецификация арматурных элементов.

Марка крышки	Марка арматурного элемента	Кол-во шт	Расход стали, кг: 1 элемента	Расход стали, кг: Общий	№ листа
КВБ-18.10	С9	1	2.64	2.64	39
	П1	4	0.28	1.12	50
	М7	4	0.55	2.20	50
			Итого	5.96	
КВБ-15.10	С7	1	2.27	2.27	39
	П1	4	0.28	1.12	50
	М7	4	0.55	2.20	50
			Итого	5.59	
КВБ-12.10	С6	1	1.74	1.74	39
	П1	4	0.28	1.12	50
	М7	4	0.55	2.20	50
			Итого	5.06	

Инженер Гаршин Д. Кремденко Рук. группы Кадимашина

К 975

Крышки КВБ-18.10; КВБ-15.10; КВБ-12.10

Серия 1.134-3
Выпуск 3 | Лист 22

КВБ-26.10, КВБ-18.13, КВБ-15.13

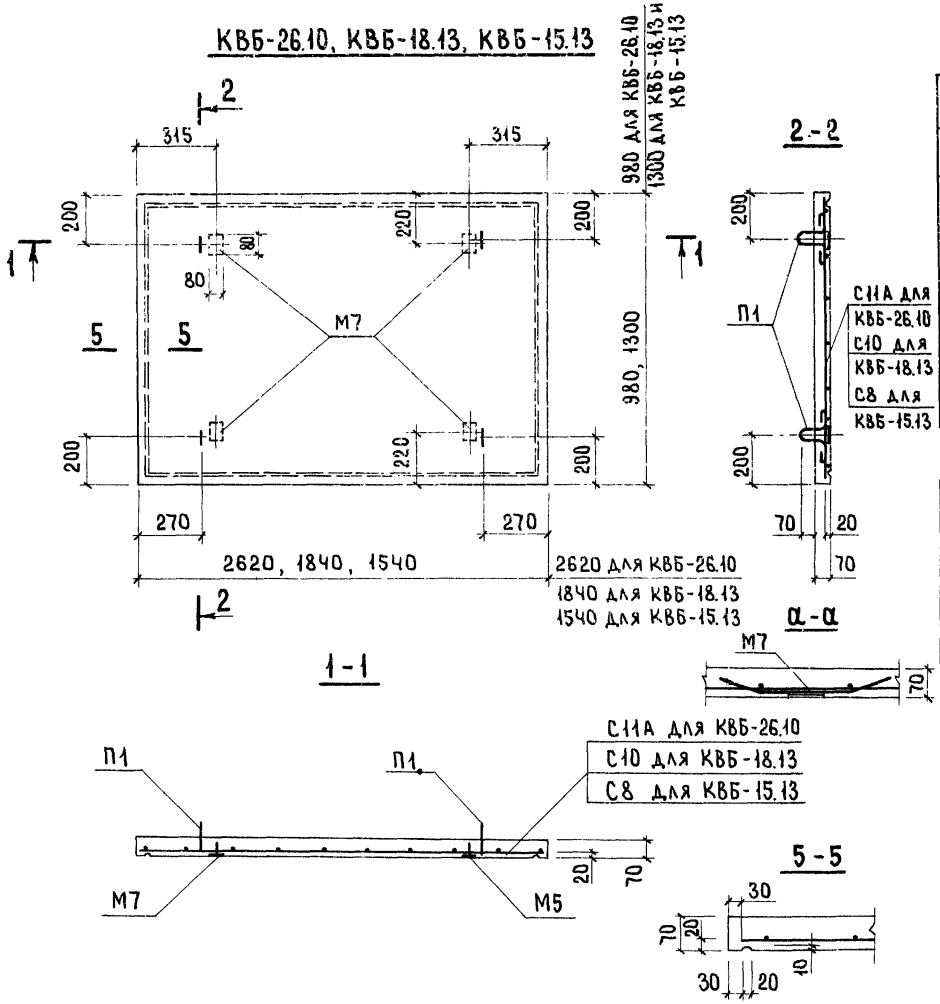

Показатели на изделие			
Марка	КВБ-26.10	КВБ-18.13	КВБ-15.13
Масса крышки, кг	448	425	360
Объем бетона, $м^3$	0.179	0.167	0.140
Расход стали, кг	7.13	6.96	6.44
Расход стали на 1 $м^3$ бетона, кг	39.8	41.7	46.0
Проектная марка бетона по прочности на сжатие	200		

Спецификация арматурных элементов					
Марка крышки	Марка арматурного элемента	Кол-во шт.	Расход стали, кг		№ листа
			1 элемент	Общий	
КВБ-26.10	С11А	1	3.81	3.81	39
	М7	4	0.55	2.20	50
	П1	4	0.28	1.12	50
			Итого	7.13	
КВБ-18.13	С10	1	3.64	3.64	39
	М7	4	0.55	2.20	50
	П1	4	0.28	1.12	50
			Итого	6.96	
КВБ-15.13	С8	1	3.12	3.12	39
	М7	4	0.55	2.20	50
	П1	4	0.28	1.12	50
			Итого	6.44	

Инженер | Д. Крейденко | Рук. группы | Р. Долмацина

ТК 1975

Крышки КВБ-26.10; КВБ-18.13; КВБ-15.13

Серия 1.134-3 | Выпуск 3 | Лист 23

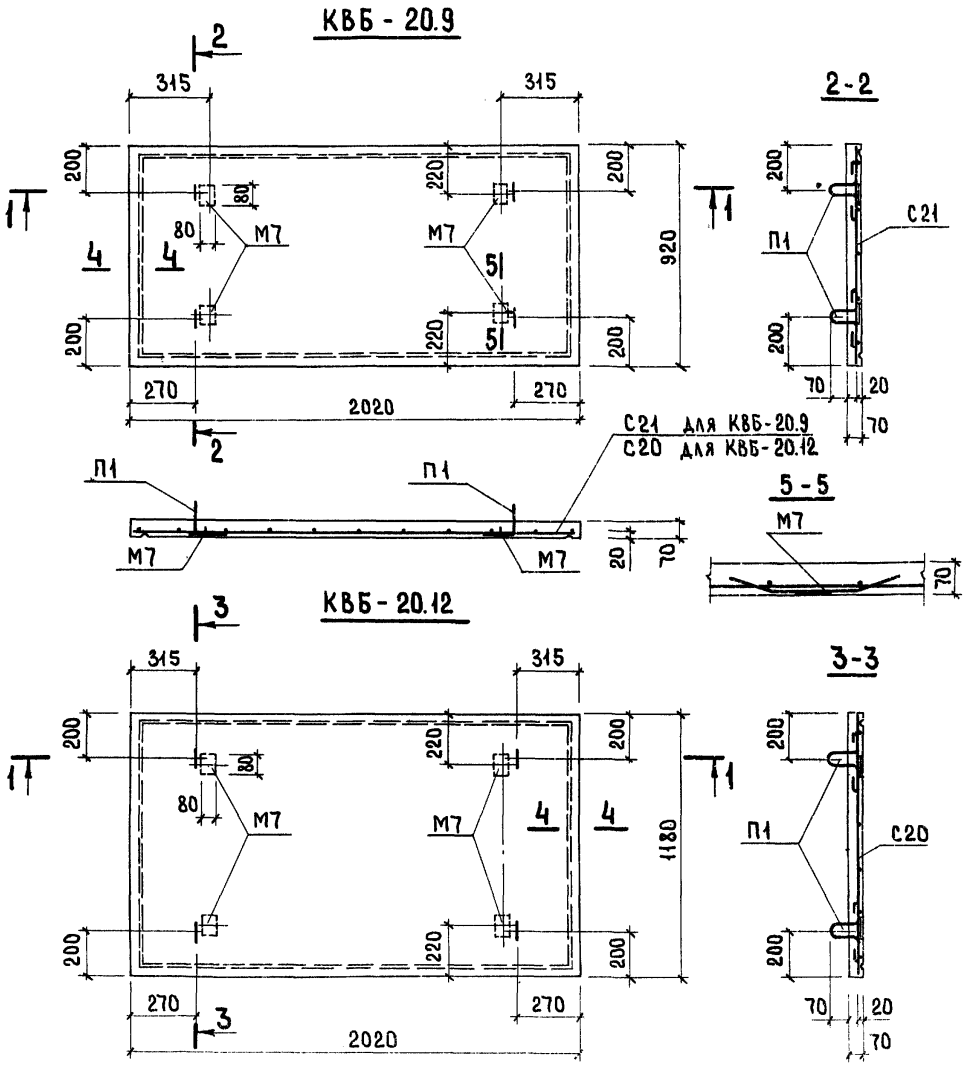

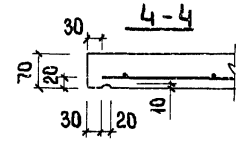

Показатели на изделие		
Марка	КВБ - 20.9	КВБ - 20.12
Масса крышки, кг	350	420
Объем бетона, м³	0.130	0.167
Расход стали, кг	6.25	6.85
Расход стали на 1 м³ бетона, кг	45.0	41.0
Проектная марка бетона по прочности на сжатие	200	

Спецификация арматурных элементов

Марка крышки	Марка арматурного элемента	Кол-во шт	Расход стали, кг: 1 элемен	Расход стали, кг: общий	№ листа
КВБ-20.9	С21	1	2.93	2.93	40
	М7	4	0.55	2.20	50
	П1	4	0.28	1.12	50
			Итого	6.25	
КВБ-20.12	С20	1	3.53	3.53	40
	М7	4	0.55	2.20	50
	П1	4	0.28	1.12	50
			Итого	6.85	

Инженер | Д.Крейденко | Рук. гр. | Р.Долмацина

ТК 1975

Крышки КВБ-20.9 ; КВБ-20.12

Серия 1.134-3
Выпуск 3

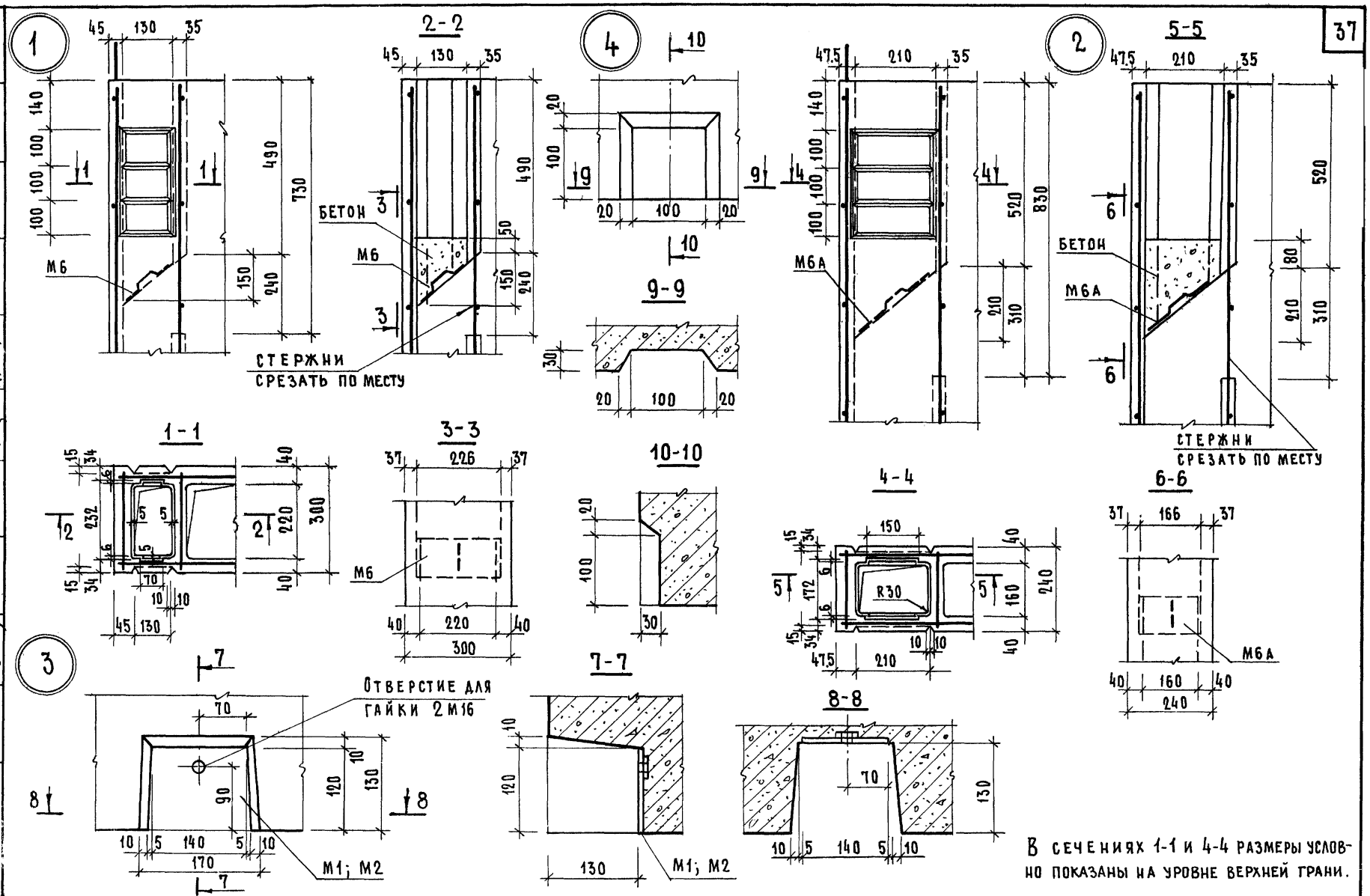

В СЕЧЕНИЯХ 1-1 И 4-4 РАЗМЕРЫ УСЛОВНО ПОКАЗАНЫ НА УРОВНЕ ВЕРХНЕЙ ГРАНИ.

ТК 1975	ДЕТАЛИ 1, 2, 3	СЕРИЯ 1.134-3	
		ВЫПУСК 3	ЛИСТ 25

ЦНИИПРОМЗЕМЛИЩА
СТ. ТЕХНИК
Л. ЛЕСНИКОВА
РУК. ГРУППЫ
Р. ДОЛМАЦИНА

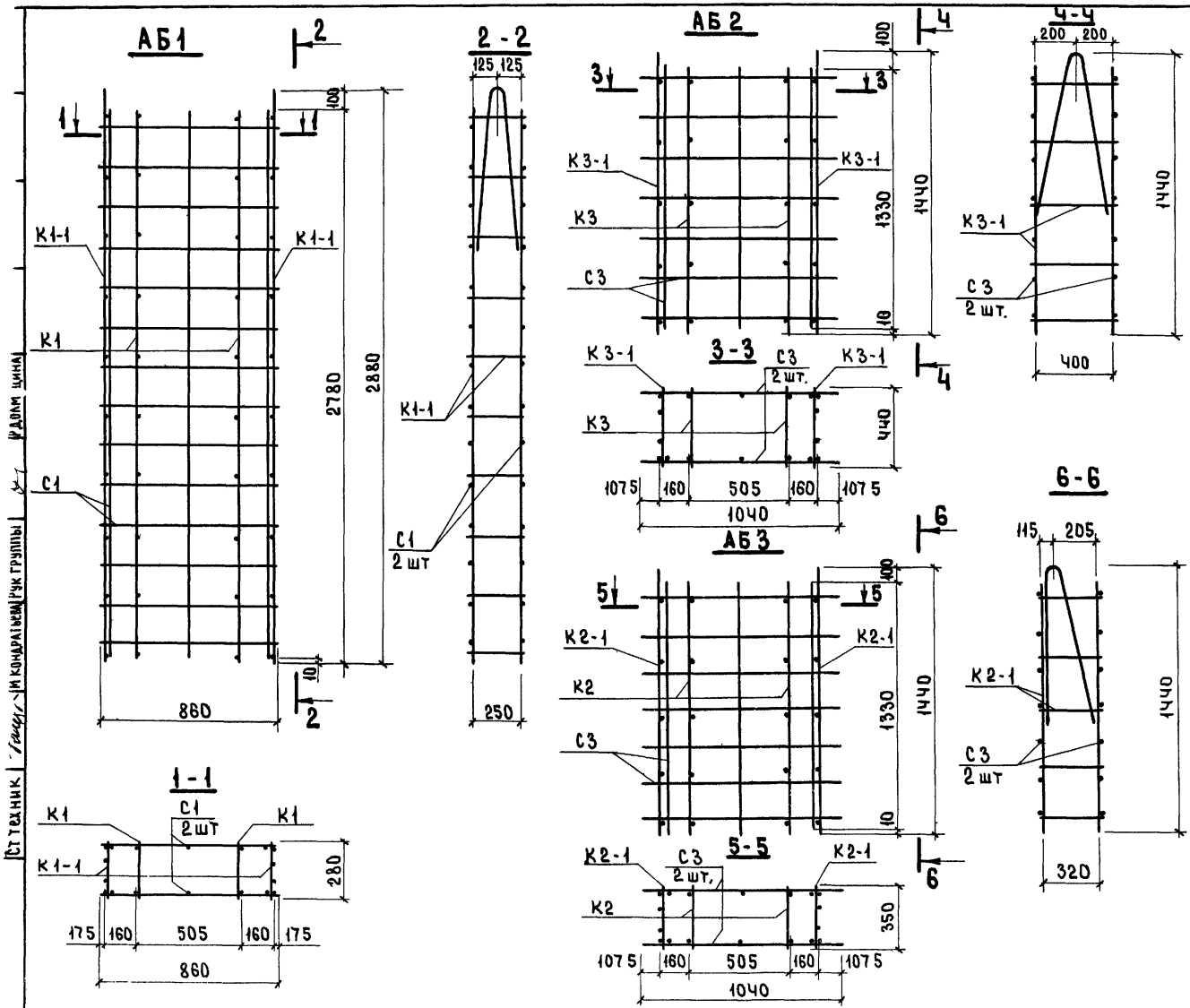

Марка блока	Арматурное изделие	Кол-во шт	№ листа
АБ1	К1	2	41
	К1-1	2	
	С1	2	39
АБ2	К3	2	42
	К3-1	2	
	С3	2	39
АБ3	К2	2	41
	К2-1	2	
	С3	2	39

Ст техник | М Кондратьева | Рук группы | Долм цина

ТК 1975

Арматурные блоки АБ1, АБ2, АБ3

Серия 1134-3

Выпуск 3 | Лист 26

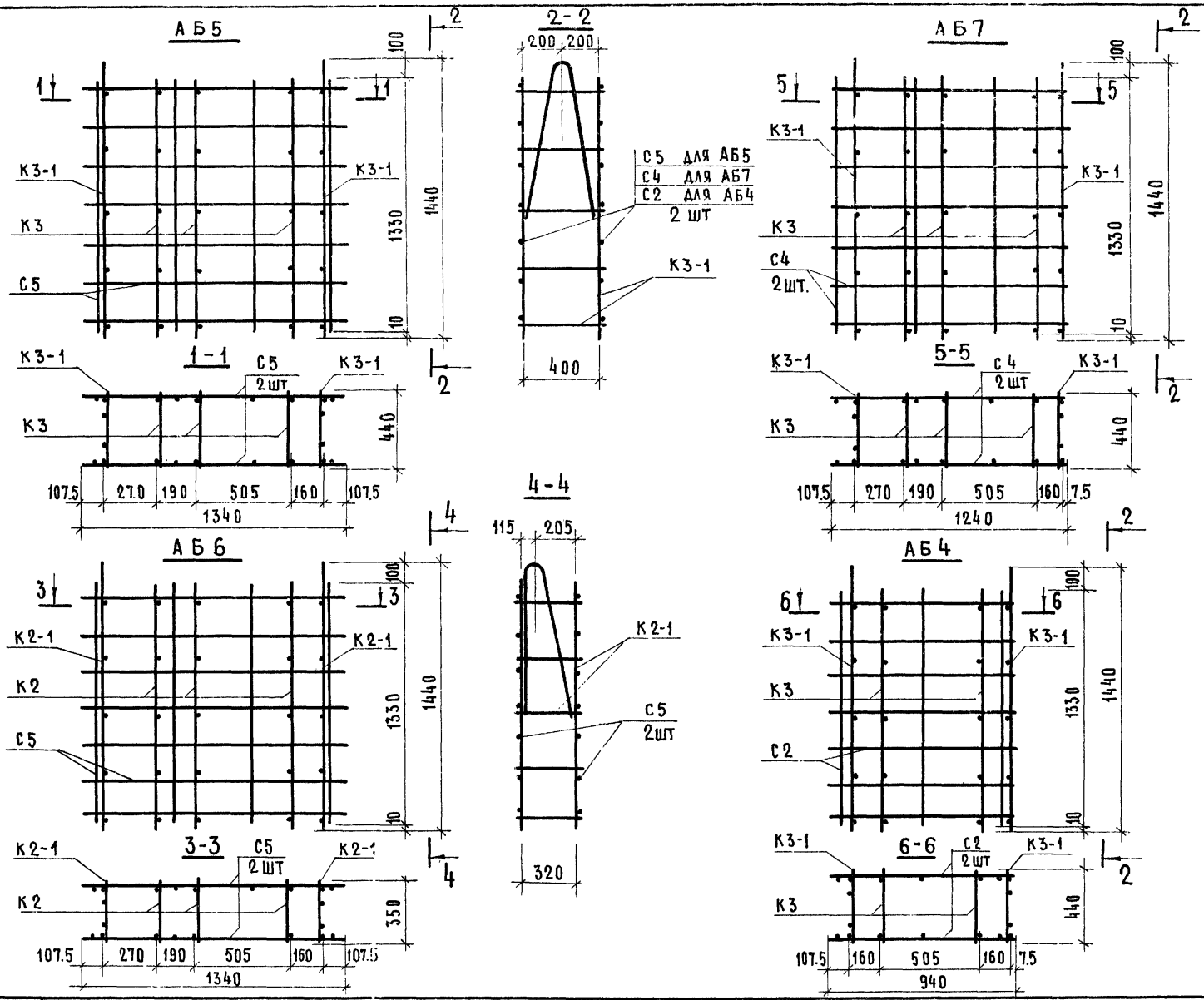

МАРКА БЛОКА	АРМАТУРНОЕ ИЗДЕЛИЕ	КОЛ-ВО ШТ.	№ ЛИСТА
АБ5	К3	3	42
	К3-1	2	
	С5	2	39
АБ6	К2	3	41
	К2-1	2	
	С5	2	39
АБ7	К3	3	42
	К3-1	2	
	С4	2	39
АБ4	К3	2	42
	К3-1	2	
	С2	2	39

ТК 1975

АРМАТУРНЫЕ БЛОКИ АБ4, АБ5, АБ6, АБ7

СЕРИЯ 1.134-3
ВЫПУСК 3 | ЛИСТ 27

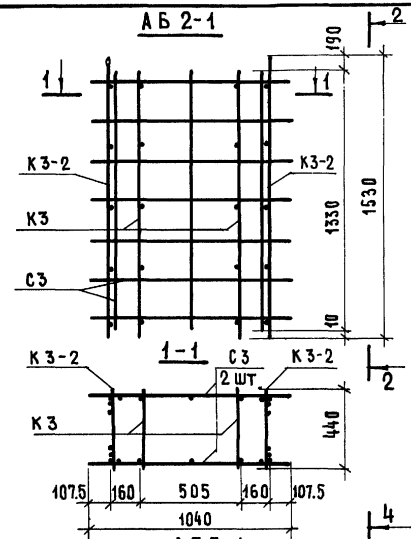

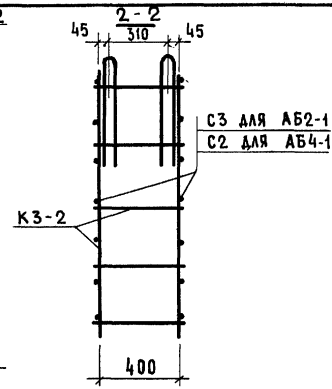

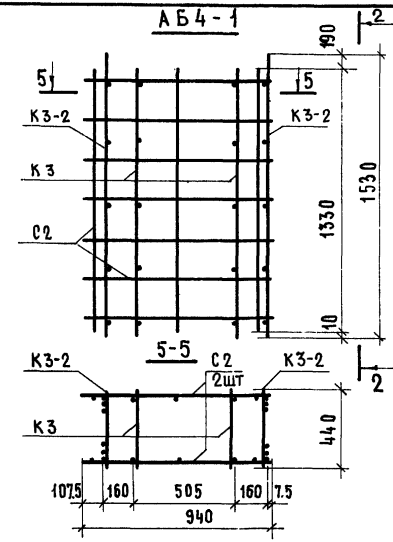

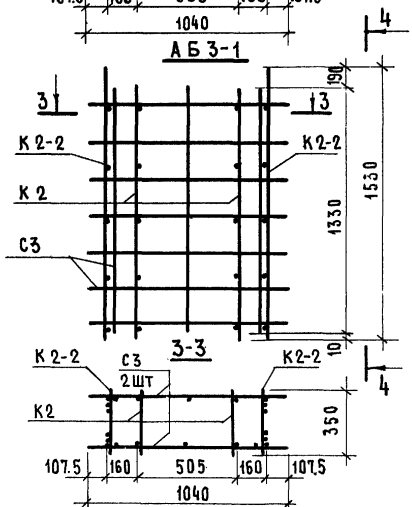

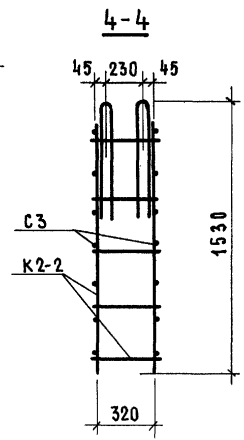

Марка блока	Арматурное изделие	Кол-во шт.	№ листа
АБ 2-1	К 3	2	42
	К 3-2	2	
	С 3	2	39
АБ3-1	К 2	2	41
	К2-2	2	
	С 3	2	39
АБ 4-1	К 3	2	42
	К 3-2	2	
	С 2	2	39

Арматурные блоки АБ 2-1; АБ3-1; АБ 4-1

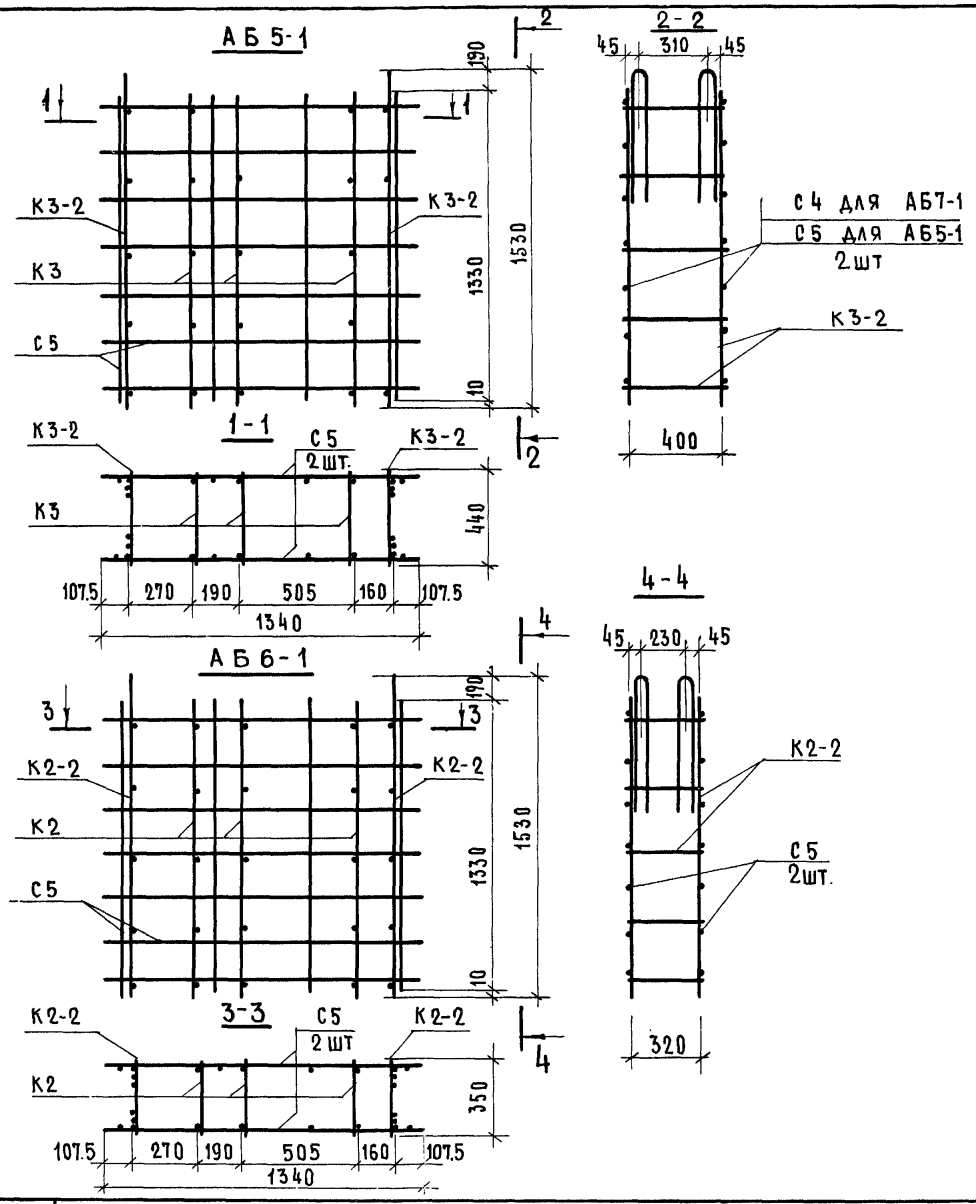

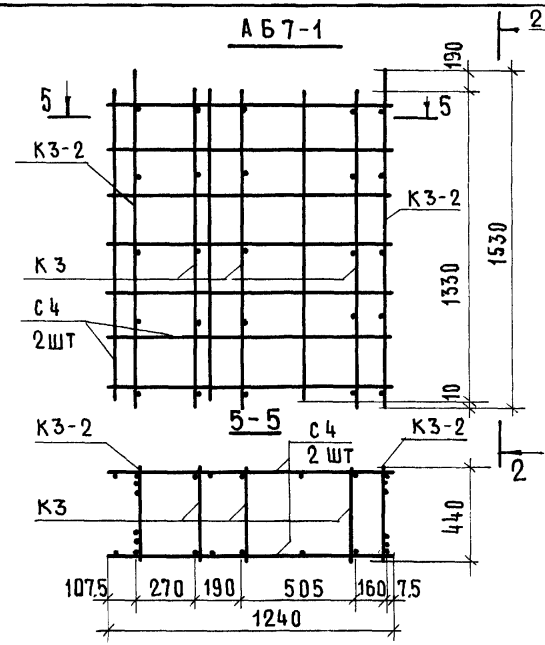

МАРКА БЛОКА	АРМАТУРНОЕ ИЗДЕЛИЕ	КОЛ-ВО ШТ.	№ ЛИСТА
АБ5-1	К3	3	42
	К3-2	2	
	С5	2	39
АБ6-1	К2	3	41
	К2-2	2	
	С5	2	39
АБ7-1	К3	3	42
	К3-2	2	
	С2	2	39

ТК 1975

АРМАТУРНЫЕ БЛОКИ АБ5-1; АБ6-1; АБ7-1

СЕРИЯ 1.134-3

ВЫПУСК 3 | ЛИСТ 2

Р. ДОЛМАЦИНА | М. КОНДРАТЬЕВА | РУК. ГРУППЫ | СТ. ТЕХНИК

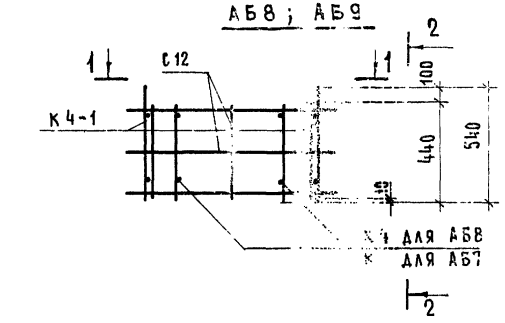

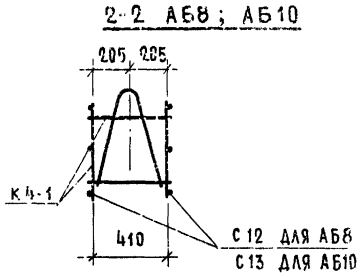

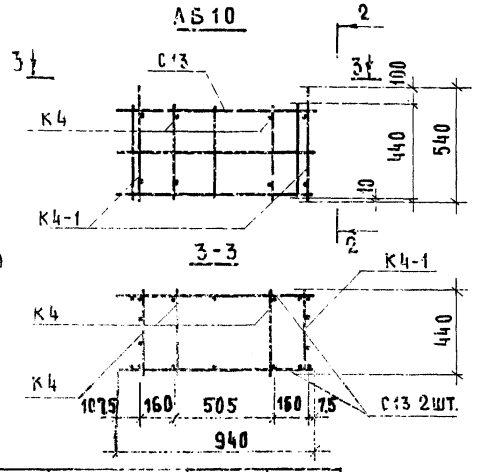

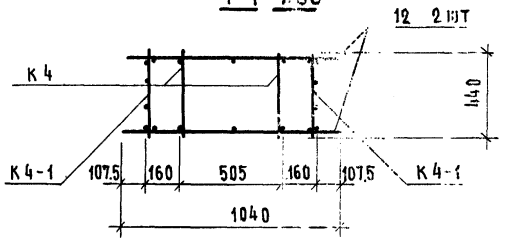

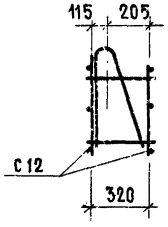

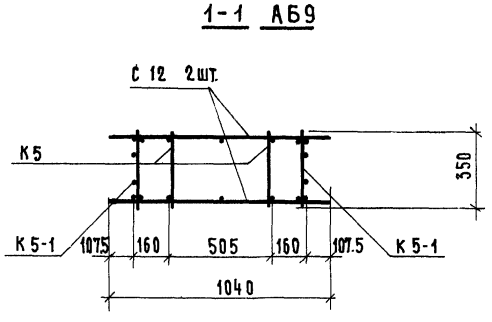

МАРКА	АРМАТУРНОЕ ИЗДЕЛИЕ	КОЛ-ВО ШТ	№ ЛИСТА
АБ8	К4	2	42
	К4-1	2	
	С12	2	40
АБ9	К5	2	42
	К5-1	2	
	С12	2	40
АБ10	К4	2	42
	К4-1	2	
	С13	2	40

ИНЖЕНЕР [illegible] ГРЕМДЕНКО (РУК. ГРУППЫ) [illegible] ЕДОЛЮЦИЯ

ТК 1975

АРМАТУРНЫЕ БЛОКИ АБ8; АБ9 ; АБ10

СЕРИЯ 1.134-3

ВЫПУСК 3 | ЛИСТ 50

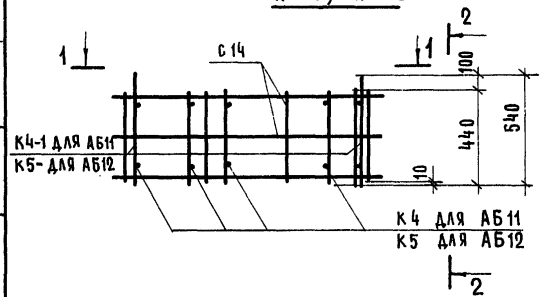

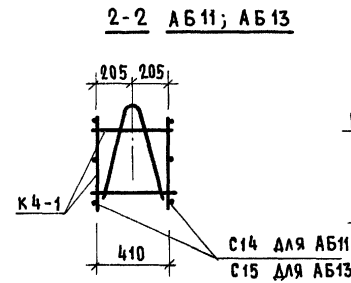

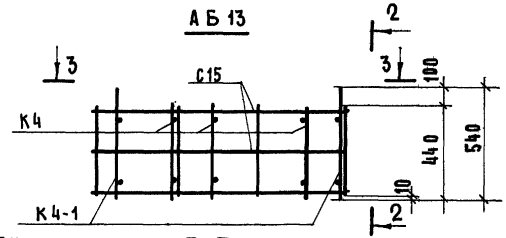

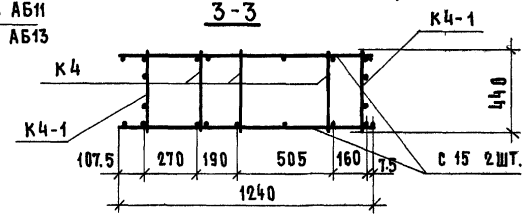

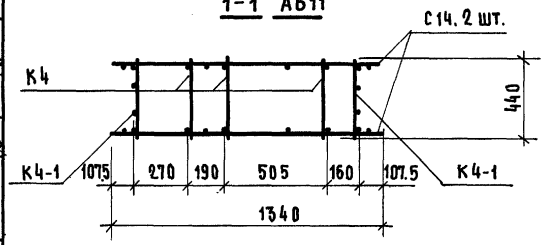

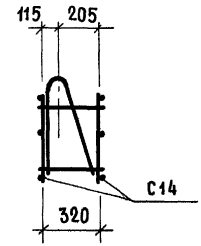

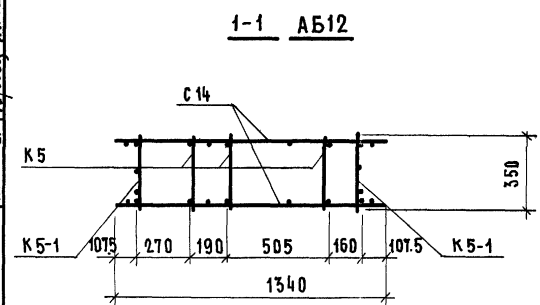

МАРКА	АРМАТУРНОЕ ИЗДЕЛИЕ	КОЛ-ВО ШТ.	№ ЛИСТА
АБ11	К4	3	42
	К4-1	2	
	С14	2	40
АБ12	К5	3	42
	К5-1	2	
	С14	2	40
АБ13	К4	3	42
	К4-1	2	
	С15	2	40

ЦНИИЭП жилища

ВЗАМЕН

ПРОВЕРИЛ Р. ДОЛМАЦКИЙ

РУК. ГР. Р. ДОЛМАЦКИЙ

РУК. ГРУППЫ Д. КРЕЙДЕНКО

ИНЖЕНЕР

ТК 1975

АРМАТУРНЫЕ БЛОКИ АБ11; АБ12; АБ13

СЕРИЯ 1.134-3

ВЫПУСК 3 | ЛИСТ 3

13928 44

АБ14

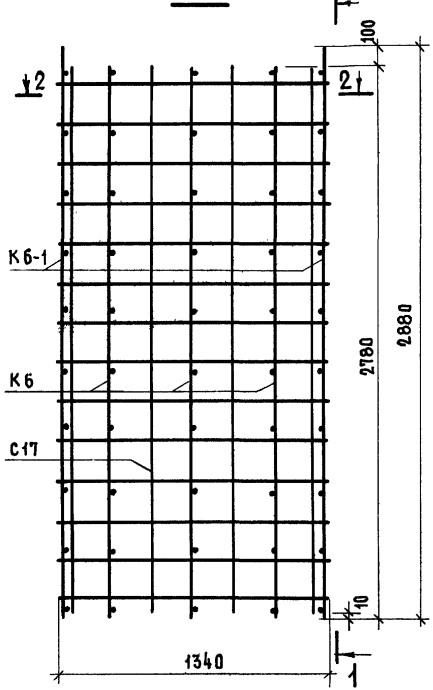

1-1 АБ14; АБ15

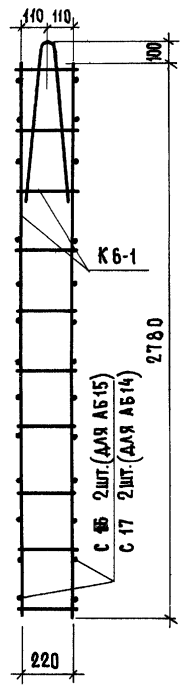

АБ15

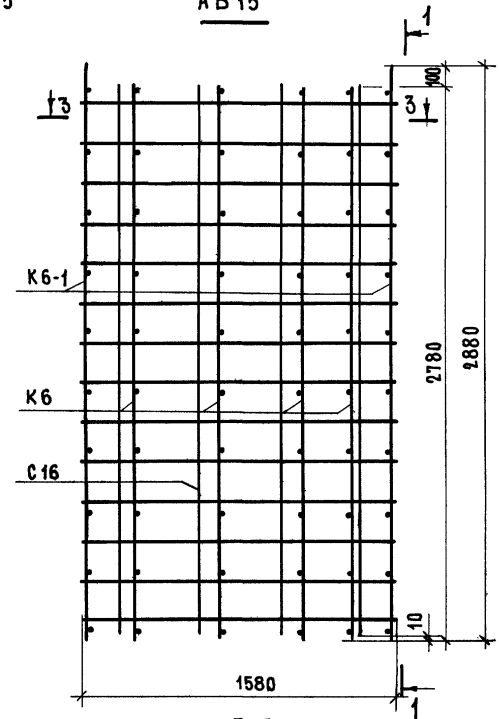

2-2

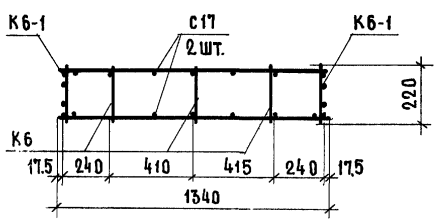

3-3

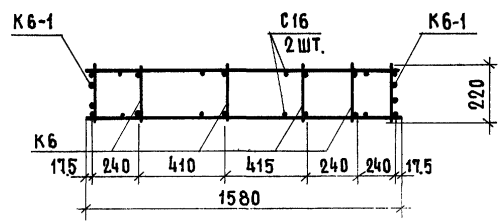

Марка блока	Арматурн. изделие	Кол-во шт.	№ листа
АБ14	К6	3	43
	К6 1	2	
	С17	2	40
АБ15	К6	4	43
	К6-1	2	
	С16	2	40

ТК 1975

Арматурные блоки АБ14; АБ15

Серия 1.131-3 Выпуск 5 Лист 52

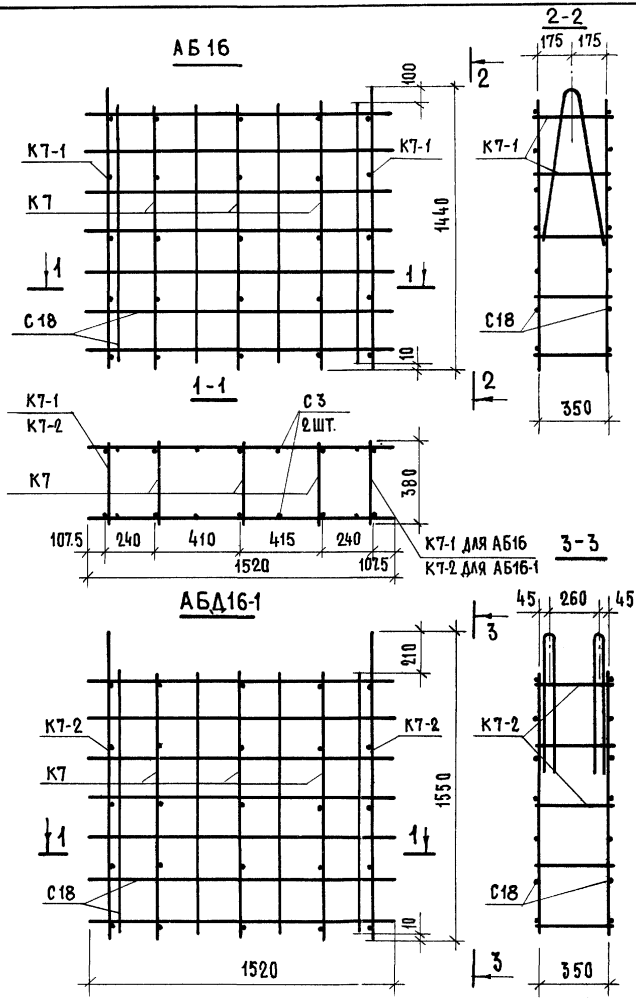

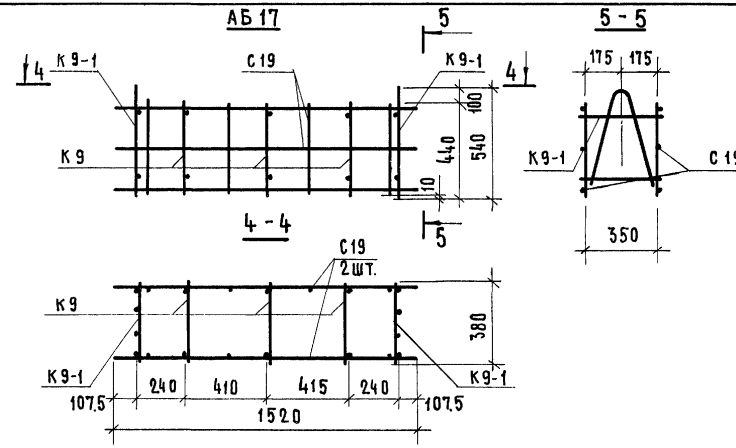

	АРМАТУРНОЕ ИЗДЕЛИЕ	КОЛ-ВО ШТ.	№ ЛИСТА
АБ 16	К7	3	41
	К7-1	2	
	С18	2	39
АБ16-1	К7	3	41
	К7-2	2	
	С18	2	39
АБ17	К9	3	42
	К9-1	2	
	С19	2	39

ЦНИИПЖИЛИЩА

ИНЖЕНЕР Кр. Кр. КРЕЙДЕНКО РУК. ГР. ДОЛМАЦИНА

ТК 1975

АРМАТУРНЫЕ БЛОКИ АБ16; АБ16-1; АБ17

СЕРИЯ 1.134-3

ВЫПУСК 3 | ЛИСТ 33

13928 46

АБ18

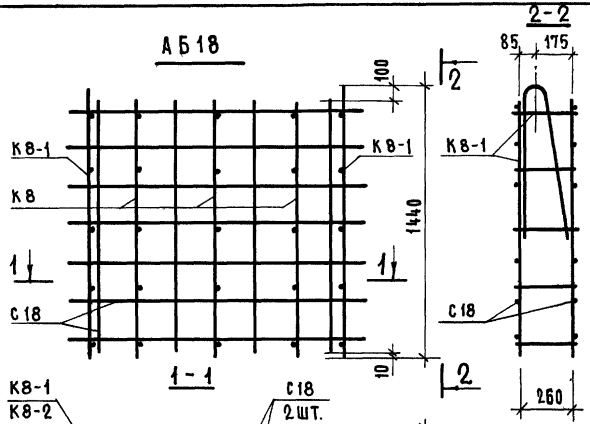

1-1

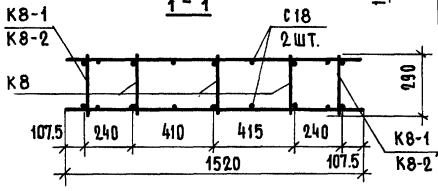

К8-1 для АБ5
К8-2 для АБ5-1

3-3

АБ18-1

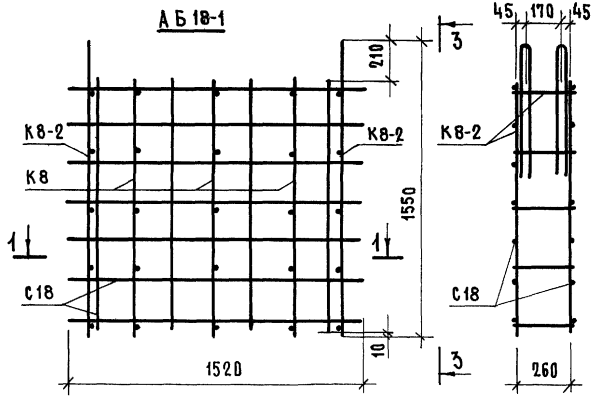

АБ19

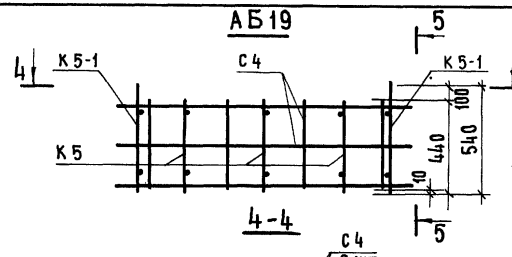

4-4

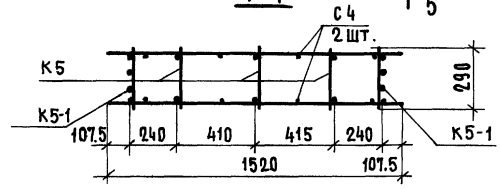

Марка блока	Арматурное изделие	Кол-во шт.	№ листа
АБ18	К8	3	42
	К8-1	2	
	С 18	2	39
АБ18-1	К9	3	42
	К8-2	2	
	С 18	2	39
АБ19	К10	3	42
	К10-1	2	
	С19	2	39

ТК 1975

Арматурные блоки АБ18; АБ18-1; АБ19

Серия 1.134-3
Выпуск 3
Лист 34

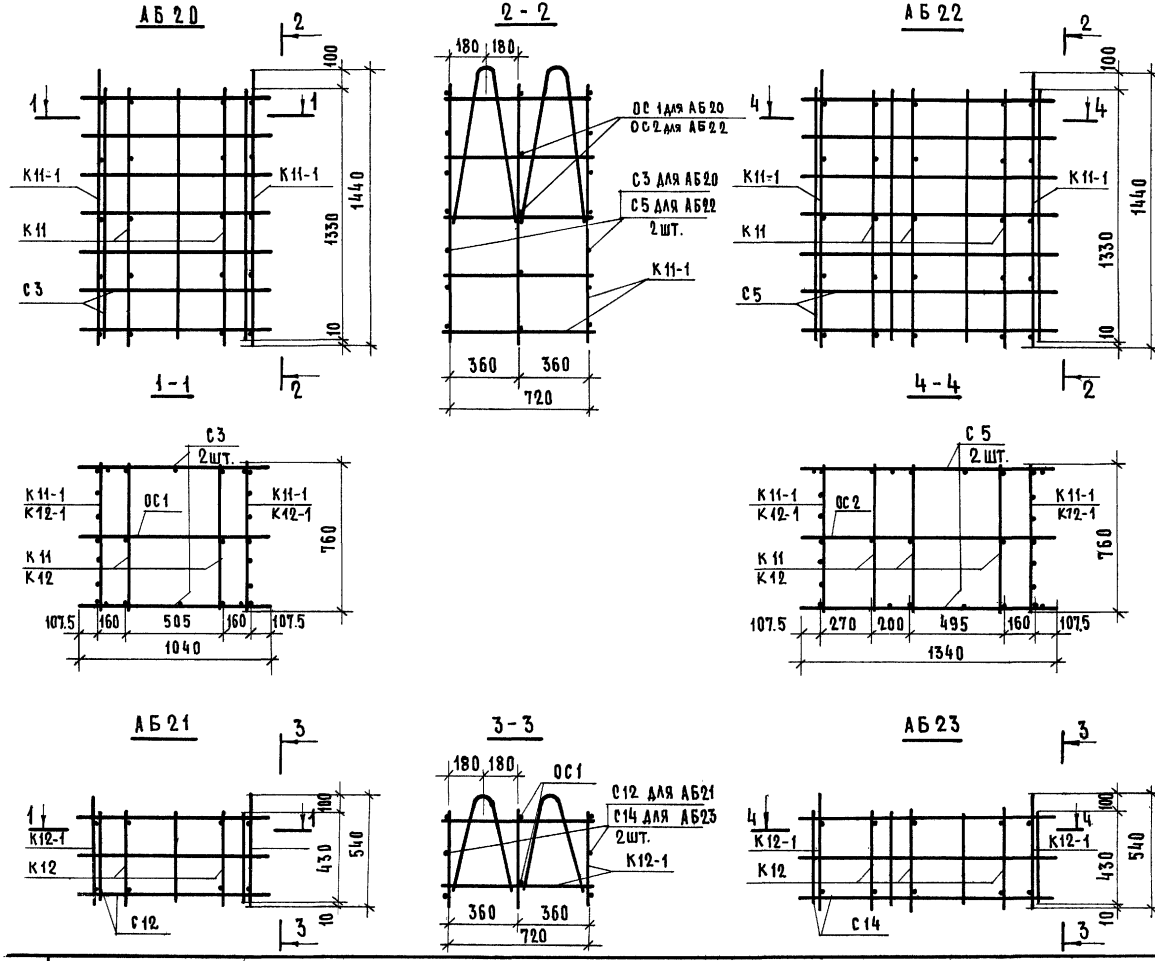

Марка блока	Арматурное изделие	Кол-во шт.	№ листа
АБ20	К11	2	45
	К11-1	2	
	С3	2	39
	ОС1	5	45
АБ21	К12	2	45
	К12-1	2	
	С12	2	40
	ОС1	2	45
АБ22	К11	3	45
	К11-1	2	
	С5	2	39
	ОС2	5	45
АБ23	К12	3	45
	К12-1	2	
	С14	2	40
	ОС2	2	45

ТК 975

Арматурные блоки АБ20; АБ21; АБ22; АБ23

Серия 1.134-3
Выпуск 3
Лист 35

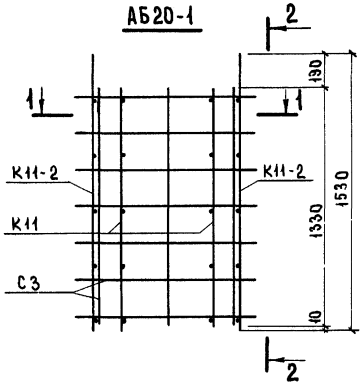

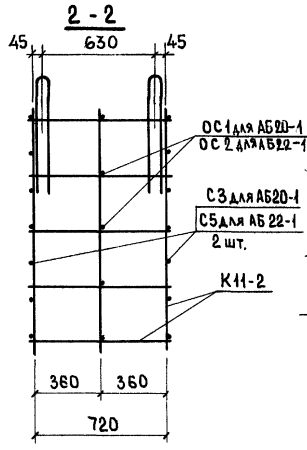

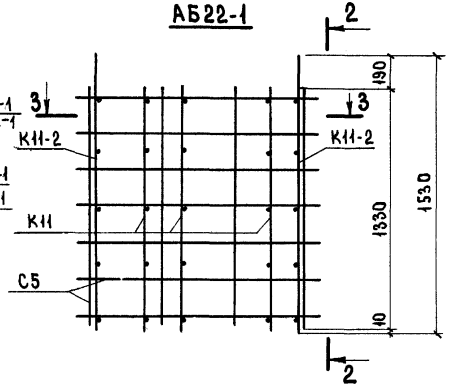

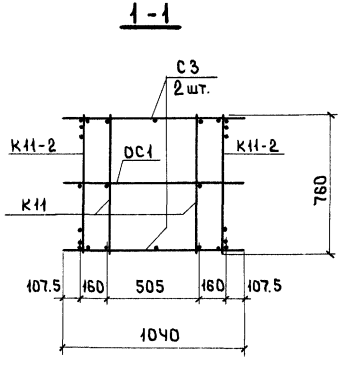

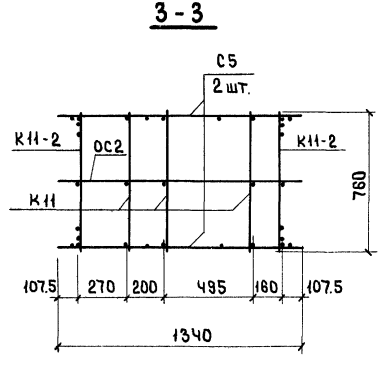

Марка блока	Арматурное изделие	Кол-во шт.	№ листа
АБ20-1	К11	2	45
	К11-2	2	
	С3	2	39
	ОС1	5	45
АБ22-1	К11	3	45
	К11-2	2	
	С5	2	39
	ОС2	5	45

ЦПИИЛ | жилища

Ст. техник | М. Хондратьева | Гл. инж. пр. | Проверил | А. Локшин | Взамен

ТК 1975

Арматурные блоки АБ20-1; АБ22-1

Серия 1.134-3

Выпуск 3 | Лист 36

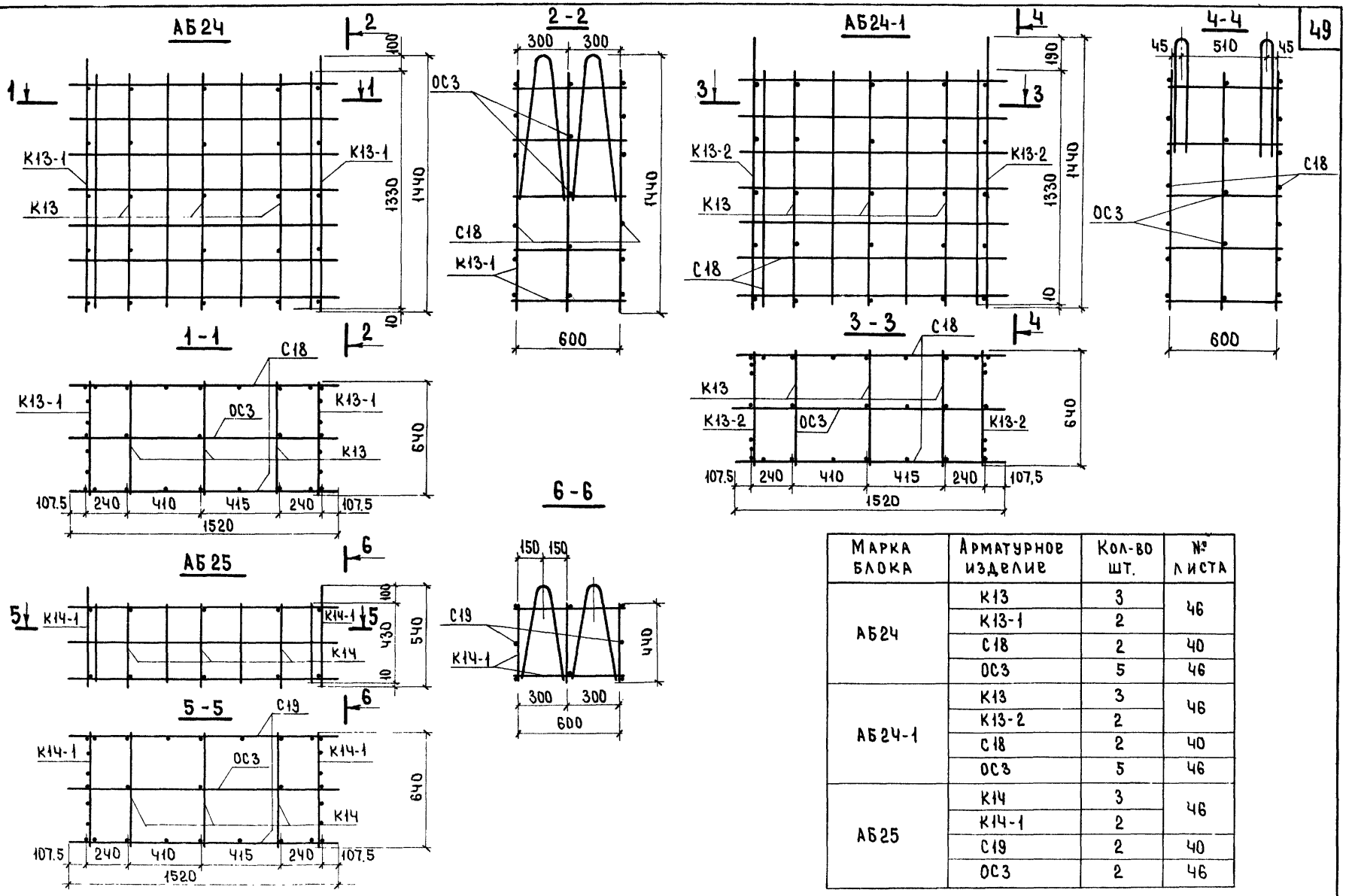

Марка блока	Арматурное изделие	Кол-во шт.	№ листа
АБ24	К13	3	46
	К13-1	2	
	С18	2	40
	ОС3	5	46
АБ24-1	К13	3	46
	К13-2	2	
	С18	2	40
	ОС3	5	46
АБ25	К14	3	46
	К14-1	2	
	С19	2	40
	ОС3	2	46

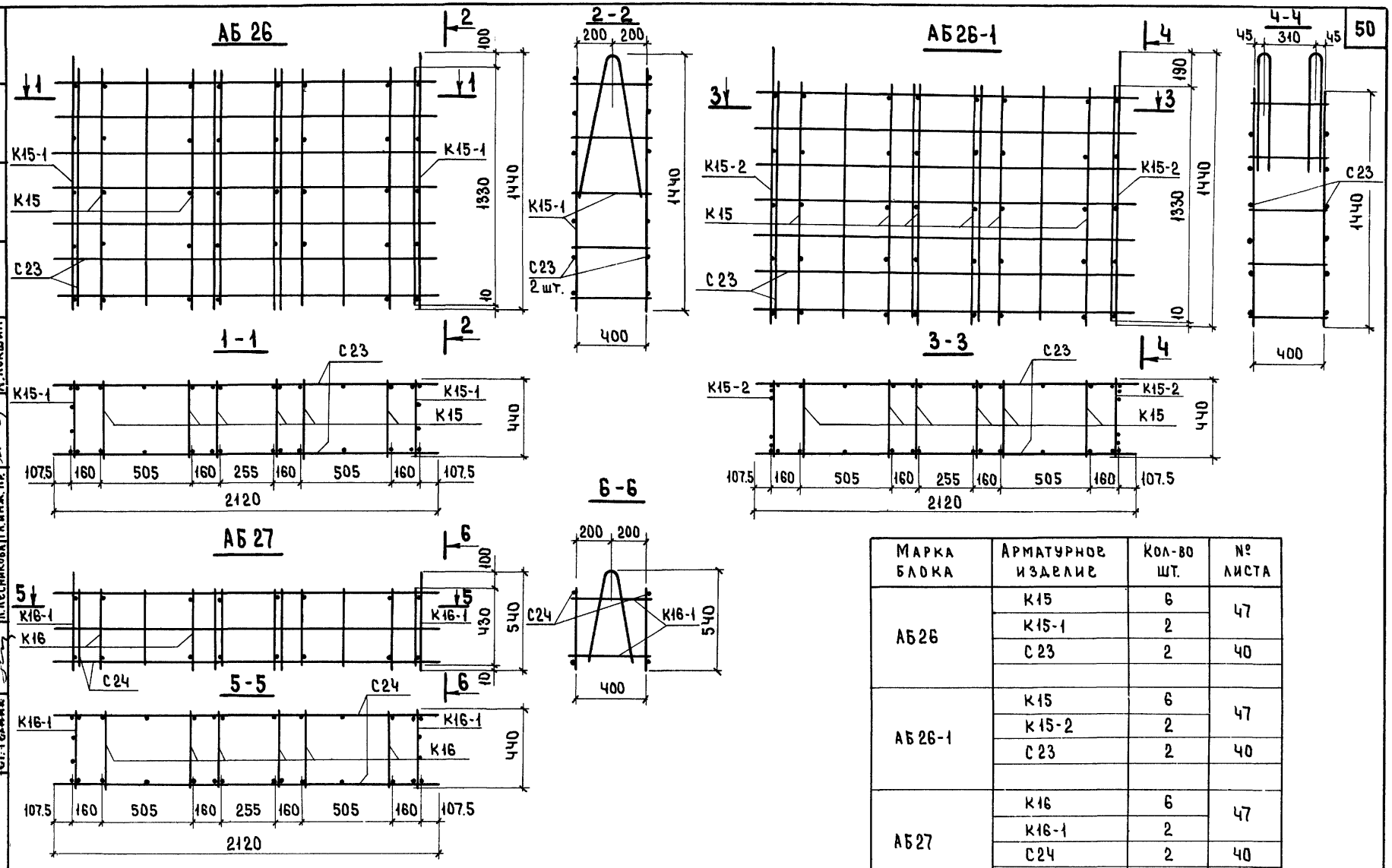

Марка блока	Арматурное изделие	Кол-во шт.	№ листа
АБ26	К15	6	47
	К15-1	2	
	С23	2	40
АБ26-1	К15	6	47
	К15-2	2	
	С23	2	40
АБ27	К16	6	47
	К16-1	2	
	С24	2	40

ЦПИИЭП жилища

Проверил А. Локшин

Гл. инж. пр. Л. Лесникова

Рук. группы Ст. техник

ТК 1975

Арматурные блоки АБ26; АБ26-1; АБ27

Серия 1.134-3

Выпуск 3 | Лист 38

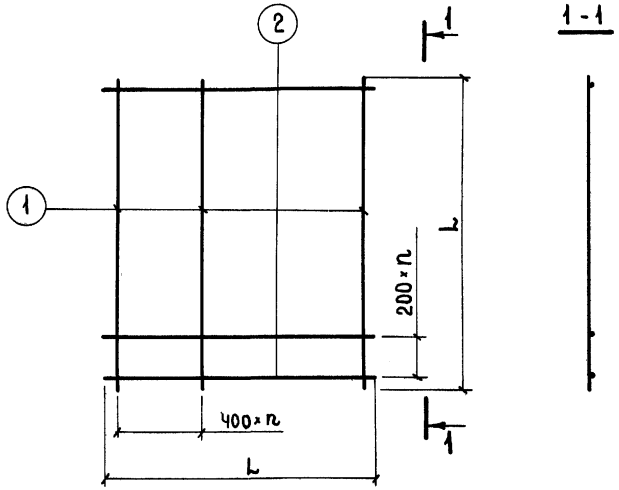

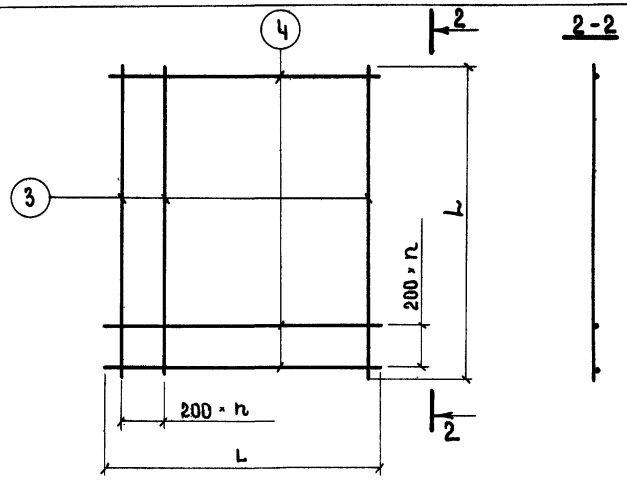

Спецификация						Выборка			
Арматурное изделие	Марка поз.	Диаметр, мм	Класс стали	Длина (L), мм	Кол-во	Диаметр, мм	Класс стали	Общая длина, м	Общая масса, кг
С1	1	5	ВI	2770	3	5	ВI	20.32	3.13
	2	5	ВI	860	14				
С2	1	5	ВI	1330	3	5	ВI	10.57	1.63
	2	5	ВI	940	7				
С3	1	5	ВI	1330	3	5	ВI	11.27	1.74
	2	5	ВI	1040	7				
С4	1	5	ВI	1330	4	5	ВI	14.00	2.16
	2	5	ВI	1240	7				
С5	1	5	ВI	1330	4	5	ВI	14.70	2.26
	2	5	ВI	1340	7				
С6	3	5	ВI	1150	5	5	ВI	11.27	1.74
	4	5	ВI	920	6				
С7	3	5	ВI	1480	5	5	ВI	14.76	2.27
	4	5	ВI	920	8				
С8	3	5	ВI	1480	7	5	ВI	20.28	3.12
	4	5	ВI	1240	8				
С9	3	5	ВI	1780	5	5	ВI	17.18	2.64
	4	5	ВI	920	9				
С10	3	5	ВI	1780	7	5	ВI	23.62	3.64
	4	5	ВI	1240	9				
С11	3	5	ВI	1460	5	5	ВI	14.66	2.26
	4	5	ВI	920	8				
С11А	3	5	ВI	2560	5	5	ВI	24.76	3.81
	4	5	ВI	920	13				

ТК 1975

Сетки С1 ÷ С11А

Серия 1.134-3
Выпуск 3 | Лист 39

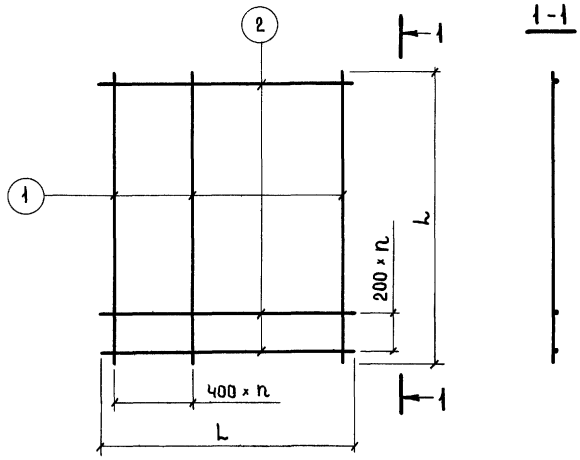

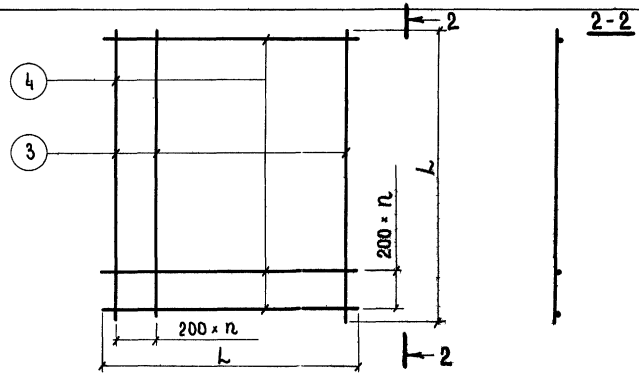

Спецификация						Выборка			
Арматурное изделие	Марка поз.	Диам. мм	Класс стали	Длина (L) мм	Кол-во	Диаметр мм	Класс стали	Общая длина, м	Общая масса, кг
С12	2	5	ВI	1040	3	5	ВI	4.41	0.68
	1	5	ВI	430	3				
С13	2	5	ВI	940	3	5	ВI	4.11	0.64
	1	5	ВI	430	3				
С14	2	5	ВI	1340	3	5	ВI	5.74	0.89
	1	5	ВI	430	4				
С15	2	5	ВI	1240	3	5	ВI	5.44	0.84
	1	5	ВI	430	4				
С16	1	5	ВI	2770	4	5	ВI	33.20	5.11
	2	5	ВI	1580	14				
С17	1	5	ВI	2770	4	5	ВI	29.84	4.60
	2	5	ВI	1340	14				
С18	1	5	ВI	1330	4	5	ВI	15.87	2.45
	2	5	ВI	1520	7				
С19	1	5	ВI	430	4	5	ВI	6.28	0.97
	2	5	ВI	1520	3				
С23	1	5	ВI	1330	6	5	ВI	22.82	3.51
	2	5	ВI	2120	7				
С24	1	5	ВI	430	6	5	ВI	8.94	1.38
	2	5	ВI	2120	3				
С20	3	5	ВI	1120	10	5	ВI	22.95	3.53
	4	5	ВI	1960	6				
С21	3	5	ВI	920	10	5	ВI	19.00	2.93
	4	5	ВI	1960	5				
С22	3	5	ВI	860	9	5	ВI	16.15	2.49
	4	5	ВI	1680	5				

Инженер | Крейденко | Рук. гр. | Р. Долмацина

ТК 1975

Сетки С12 ÷ С24

Серия 1.134-3

Выпуск 3 | Лист 40

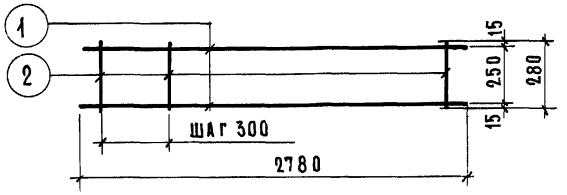

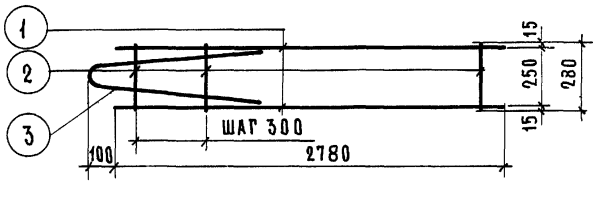

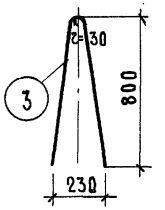

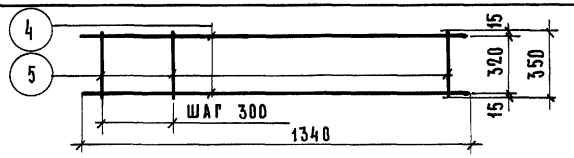

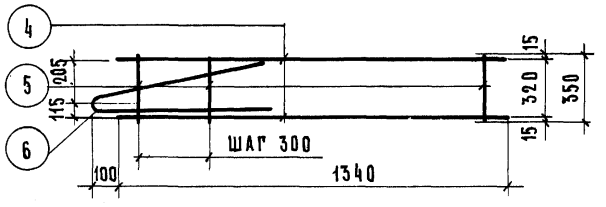

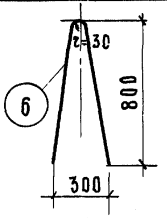

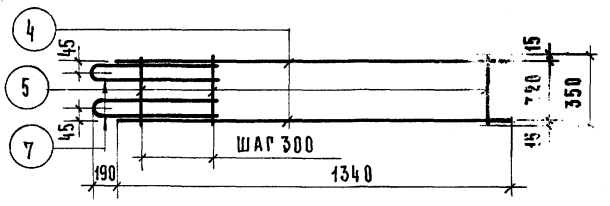

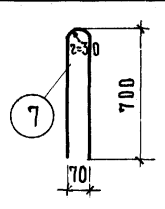

Спецификация

Арматурное изделие	N, марка элемента	Диаметр мм	Класс стали	Длина (h), мм	Кол.
К1	1	5	BI	2780	2
	2	5	BI	280	10
К1-1	1	5	BI	2780	2
	2	5	BI	280	10
	3	10	AI	1650	1
К2	4	5	BI	1340	2
	5	5	BI	350	5
К2-1	4	5	BI	1340	2
	5	5	BI	350	5
	6	10	AI	1650	1
К2-2	4	5	BI	1340	2
	5	5	BI	350	3
	7	12	AI	1450	2

Выборка

Диаметр, мм	Класс стали	Общая длина, м	Общая масса, кг
5	BI	8.36	1.28
		итого	1.28
5	BI	8.36	1.28
10	AI	1.65	1.02
		итого	2.30
5	BI	4.43	0.68
		итого	0.68
5	BI	4.43	0.68
10	AI	1.65	1.02
		итого	1.70
5	BI	4.43	0.68
10	AI	2.90	2.57
		итого	3.25

Инв. № подл. | Подпись и дата | Взам. инв. №

ТК 1975

Каркасы К... К1-1; К2; К2-1; К2-2

Серия 1.134-3
Выпуск 3 | Лист 41

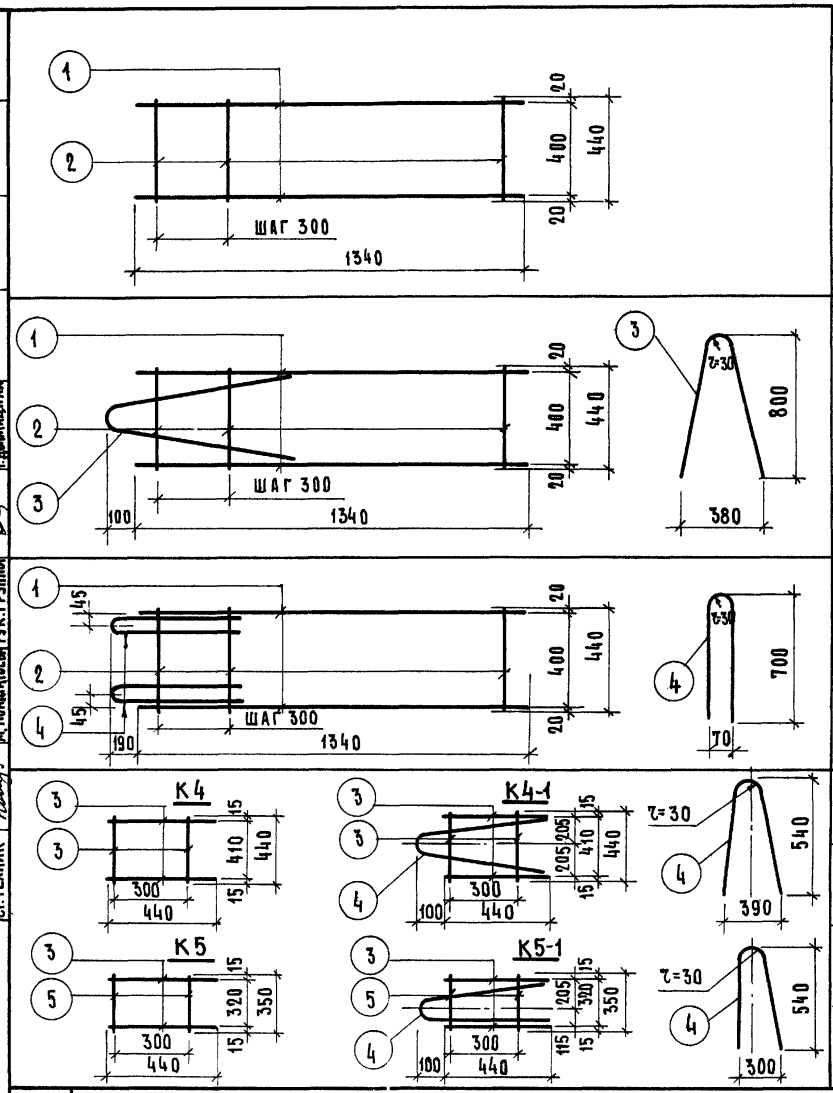

Спецификация						Выборка			
Арматурное изделие	N. марка элемента	Диаметр, мм	Класс стали	Длина(L), мм	Кол.	Диаметр, мм	Класс стали	Общая длина, м	Общая масса, кг
К3	1	5	BI	1340	2	5	BI	4.88	0.75
	2	5	BI	440	5				
								ИТОГО	0.75
К3-1	1	5	BI	1340	2	5	BI	4.88	0.75
	2	5	BI	440	5				
	3	10	AI	1650	1	10	AI	1.65	1.02
								ИТОГО	1.77
К3-2	1	5	BI	1340	2	5	BI	4.88	0.75
	2	5	BI	440	5				
	4	12	AI	1450	2	10	AI	2.90	2.57
								ИТОГО	3.32
К4	3	5	BI	440	2	5	BI	1.76	0.27
	4	5	BI	440	2				
								ИТОГО	0.27
К4-1	3	5	BI	440	4	5	BI	1.76	0.27
	4	8	AI	1120	1	10	AI	1.12	0.45
								ИТОГО	0.72
К5	3	5	BI	440	2	5	BI	1.58	0.24
	5	5	BI	350	2				
								ИТОГО	0.24
К5-1	3	5	BI	440	2	5	BI	1.58	0.24
	5	5	BI	350	2				
	4	8	AI	1120	1	10	AI	1.12	0.45
								ИТОГО	0.69

ТК 1975

КАРКАСЫ К3; К3-1; К3-2; К4; К4-1; К5; К5-1

СЕРИЯ 1.134-3

ВЫПУСК 3 | ЛИСТ 42

ЦПИИЭП ЖИЛИЩА

РУК. ГРУППЫ | СТ. ТЕХНИК | Р. ДОЛМАЦИНА | М. КОНДРАТЬЕВА | РУК. ГРУППЫ | Р. ДОЛМАЦИНА | ПРОВЕРИЛ | ВЗАМЕН

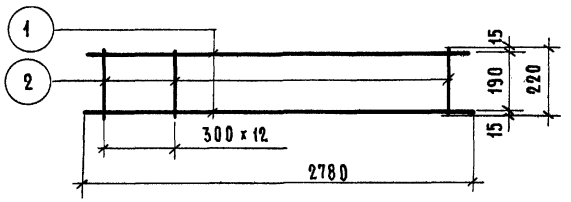

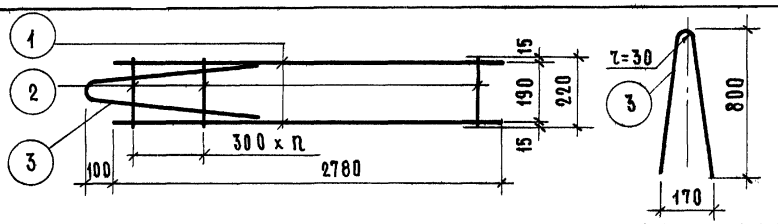

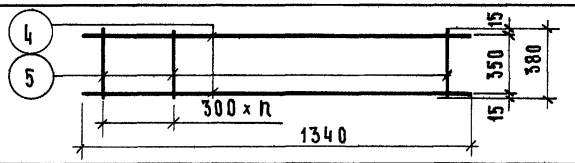

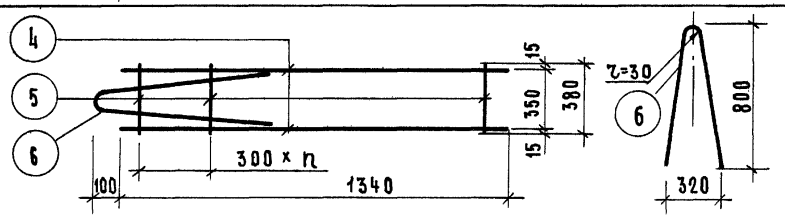

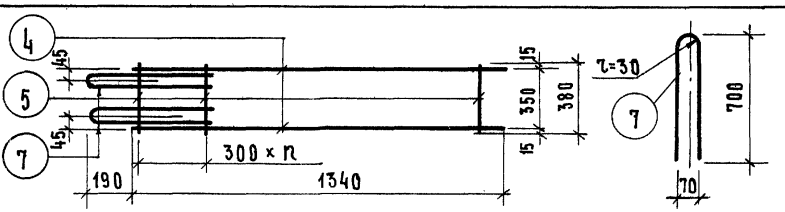

Спецификация

Арматурное изделие	N элемент	Марка	Диам. мм	Класс стали	Длина мм	Кол.
К6	1	5	ВI	2780	2	
	2	5	ВI	220	10	
						итого
К6-1	1	5	ВI	2780	2	
	2	5	ВI	220	10	
	3	10	АI	1650	1	
						итого
К7	4	5	ВI	1340	2	
	5	5	ВI	380	5	
						итого
К7-1	4	5	ВI	1340	2	
	5	5	ВI	380	5	
	6	10	АI	1720	1	
						итого
К7-2	4	5	ВI	1340	2	
	5	5	ВI	380	5	
	7	12	АI	1450	2	
						итого:

Выборка

Диаметр мм	Класс стали	Общая длина, м	Общая масса, кг
5	ВI	7.76	1.20
		итого	1.20
5	ВI	7.76	1.20
10	АI	1.65	1.02
		итого	2.22
5	ВI	4.58	0.75
		итого	0.75
5	ВI	4.58	0.75
10	АI	1.65	1.02
		итого	1.77
5	ВI	4.58	0.75
16	АI	2.90	2.57
		итого:	3.32

Взамен

Проверил Домацкий

Рук. гр. Домацкина

Рук. группы Кременко

Инженер Кузнецова

ТК 975

Каркасы К6; К6-1; К7; К7-1; К7-2

Серия 1.134-3

Выпуск 3

Лист 43

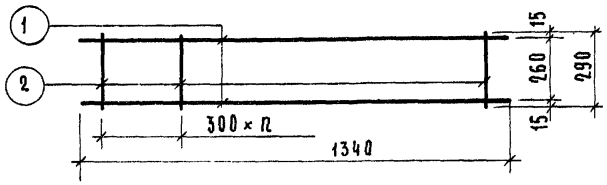

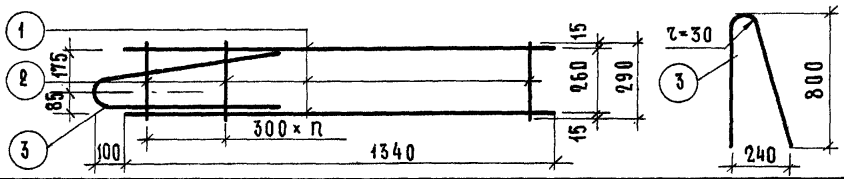

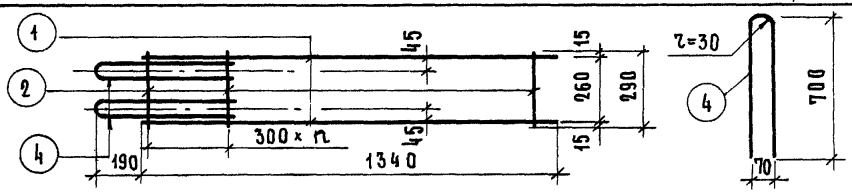

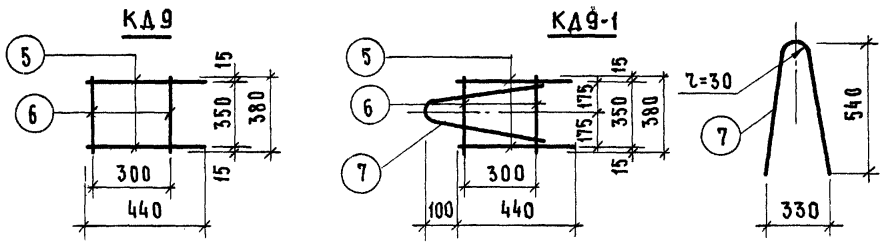

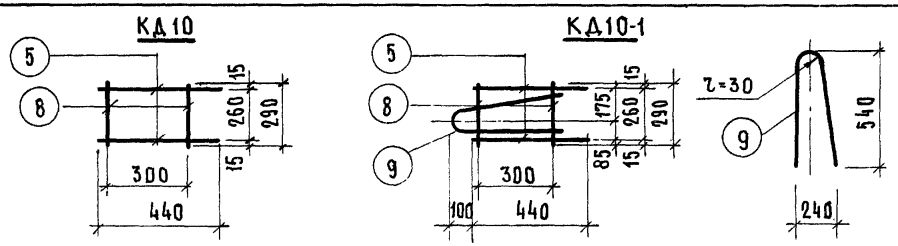

Арматурное изделие	N, марка элем.	Диаметр, мм	Класс стали	Длина (l), мм	Кол.	Выборка: Диаметр, мм	Выборка: Класс стали	Выборка: Общая длина, м	Выборка: Общая масса, кг
К8	1	5	BI	1340	2	5	BI	4.13	0.64
	2	5	BI	290	5				
								Итого:	0.64
К8-1	1	5	BI	1340	2	5	BI	4.13	0.64
	2	5	BI	290	5				
	3	10	AI	1650	1	10	AI	1.65	1.02
								Итого:	1.66
К8-2	1	5	BI	1340	2	5	BI	4.13	0.64
	2	5	BI	290	5				
	4	16	AI	1450	2	16	AI	2.90	2.57
								Итого:	3.21
К9	5	5	BI	440	2	5	BI	1.64	0.25
	6	5	BI	380	2	5			
								Итого:	0.25
К9-1	5	5	BI	440	2	5	BI	1.64	0.25
	6	5	BI	380	2				
	7	8	AI	1120	1	10	AI	1.12	0.45
								Итого:	0.70
К10	5	5	BI	440	2	5	BI	1.46	0.23
	8	5	BI	290	2				
								Итого	0.23
К10-1	5	5	BI	440	2	5	BI	1.46	0.23
	8	5	BI	290	2				
	9	8	AI	1120	1	10	AI	1.12	0.45
								Итого	0.68

Спецификация

Выборка

ЦНИИЭП жилища

Руководитель Дилмацкий

Дилмацкий Крейденко Рук. гр.

Рук. группы Инженер

ТК 1975

Каркасы К8; К8-1; К8-2; К9; К9-1; К10; К10-1

Серия 1.134-3

Выпуск 3

Лист 44

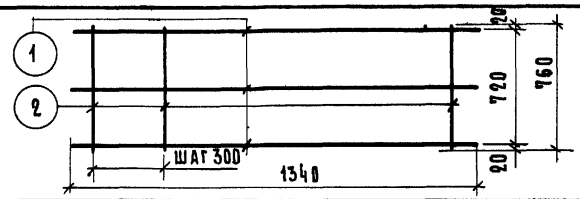

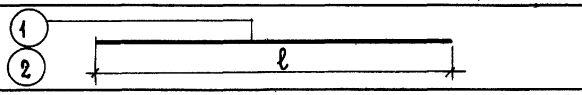

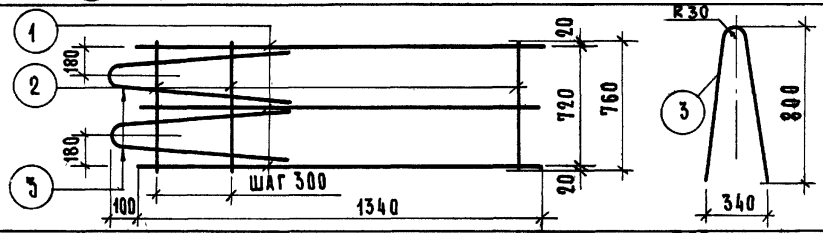

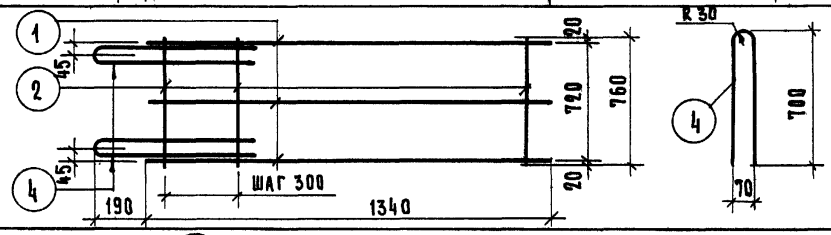

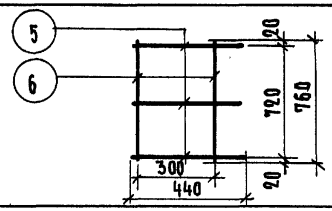

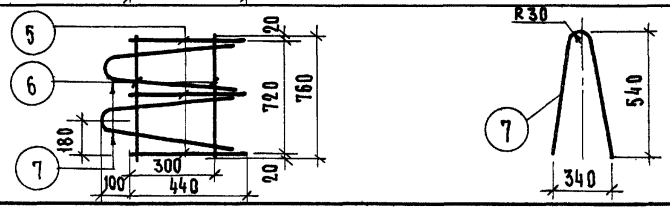

Спецификация

Арматурное изделие	N, марка элемента	Диаметр, мм	Класс стали	Длина (ℓ), мм	Кол.
К 11	1	5	BI	1340	3
	2	5	BI	760	5
ОС1	1	5	BI	1040	1
ОС2	2	5	BI	1340	1
К 11-1	1	5	BI	1340	3
	2	5	BI	760	5
	3	10	AI	1660	2
К 11-2	1	5	BI	1340	3
	2	5	BI	760	5
	4	12	AI	1450	2
К 12	5	5	BI	440	3
	6	5	BI	760	2
К 12-1	5	5	BI	440	3
	6	5	BI	760	2
	7	8	AI	1150	2

Выборка

Диаметр, мм	Класс стали	Общая длина, м	Общая масса, кг
5	BI	7.82	1.20
		итого	1.20
5	BI	1.04	0.16
5	BI	1.34	0.21
5	BI	7.82	1.20
10	AI	3.32	2.05
		итого	3.25
5	BI	7.82	1.20
12	AI	2.90	2.57
		итого	3.77
5	BI	2.84	0.44
		итого	0.44
5	BI	2.84	0.44
8	BI	2.30	0.91
		итого	1.35

ВЗАМЕН

ПРОВЕРИЛ А.ЛОКШИН

ГЛ.ИНЖ.ПР. М.КОНДРАТЬЕВА

СТ. ТЕХНИК

ЦИЙ ... ЖИЛИЩА

ТК 1975

Каркасы К11; К11-1; К11-2; К12; К12-1; ОС1; ОС2

СЕРИЯ 1.134-3

ВЫПУСК 3 | ЛИСТ 45

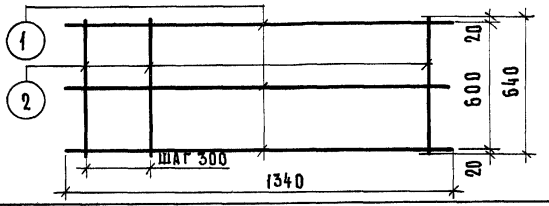

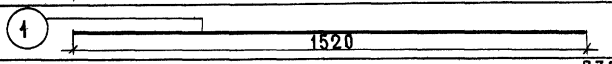

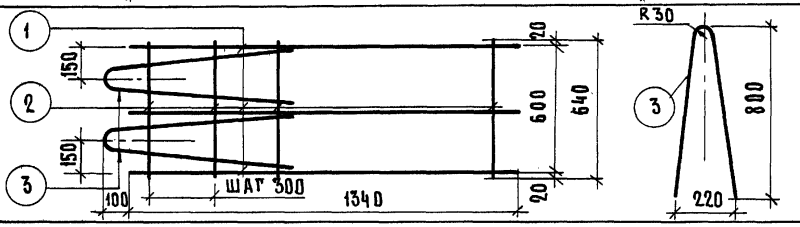

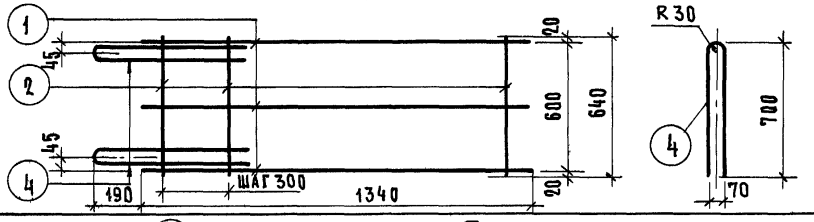

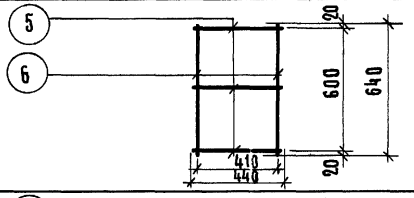

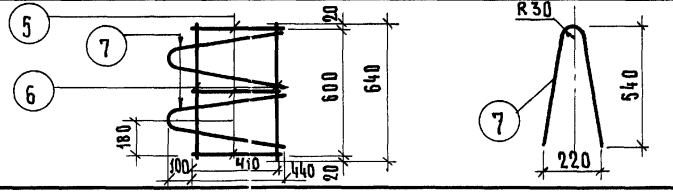

Спецификация

Арматурное изделие	№ марка элемента	Диаметр, мм	Класс стали	Длина (L) мм	Кол.
К13	1	5	BI	1340	3
	2	5	BI	640	5
ОС-3	1	5	BI	1520	1
К13-1	1	5	BI	1340	3
	2	5	BI	640	5
	3	10	AI	1650	2
К13-2	1	5	BI	1340	3
	2	5	BI	640	5
	4	12	AI	1450	2
К14	5	5	BI	440	3
	6	5	BI	640	2
К14-1	5	5	BI	440	3
	6	5	BI	640	2
	7	8	AI	1130	2

Выборка

58

Диаметр, мм	Класс стали	Общая длина, м	Общая масса, кг
5	BI	7.22	1.11
		итого	1.11
5	BI	1.52	0.23
		итого	0.23
5	BI	7.22	1.11
10	AI	3.30	2.03
		итого	3.14
5	BI	7.22	1.11
12	AI	2.90	2.57
		итого	3.68
5	BI	2.60	0.40
		итого	0.40
5	BI	2.60	0.40
8	AI	2.26	0.89
		итого	1.29

Н. контр. Ст. техник Л. Лерникова ГИП Л. Локшин

Каркасы К13; К13-1; К13-2; К14; К14-1; ОС3

ТК 1975

Серия 1.134-3
Выпуск 3
Лист 46

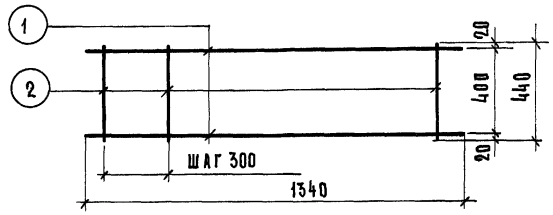

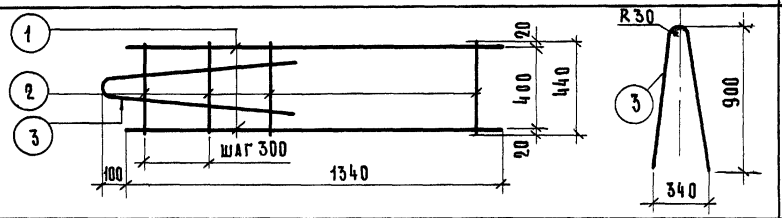

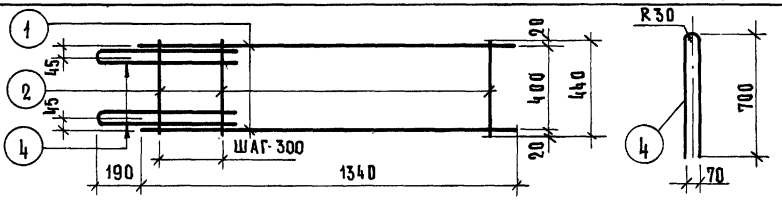

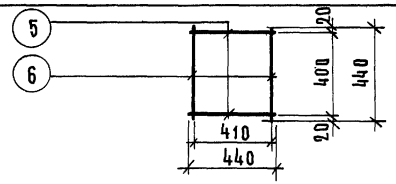

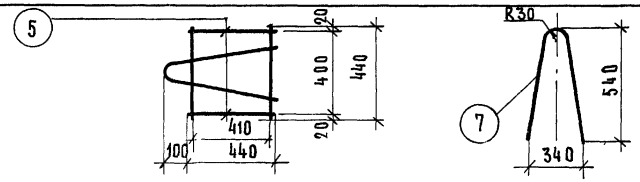

Спецификация						Выборка			
Арматурное изделие	N, марка элемента	Диаметр, мм	Класс стали	Длина (h), мм	Кол.	Диаметр, мм	Класс стали	Общая длина, м	Общая масса, кг
К 15	1	5	BI	1340	2	5	BI	4.88	0.75
	2	5	BI	440	5				
								ИТОГО	0.75
К 15-1	1	5	BI	1340	2	5	BI	4.88	0.75
	2	5	BI	440	5				
	3	12	AI	1860	1	12	AI	1.86	1.65
								ИТОГО	2.40
К 15-2	1	5	BI	1340	2	5	BI	4.88	0.75
	2	5	BI	440	5				
	4	12	AI	1450	2	12	AI	2.90	2.57
								ИТОГО	3.32
К 16	5	5	BI	440	2	5	BI	1.76	0.27
	6	5	BI	440	2				
								ИТОГО	0.27
К 16-1	5	5	BI	440	2	5	BI	1.76	0.27
	6	5	BI	440	2				
	7	8	AI	1150	1	8	BI	1.15	0.46
								ИТОГО	0.73

ТК 1975	Каркасы К15; К15-1; К16; К16-1	Серия 1.134-3	
		Выпуск 3	Лист 47

А. Лукшин | Гл. инж. пр. | А. Лесникова | Ст. техник

13928 60

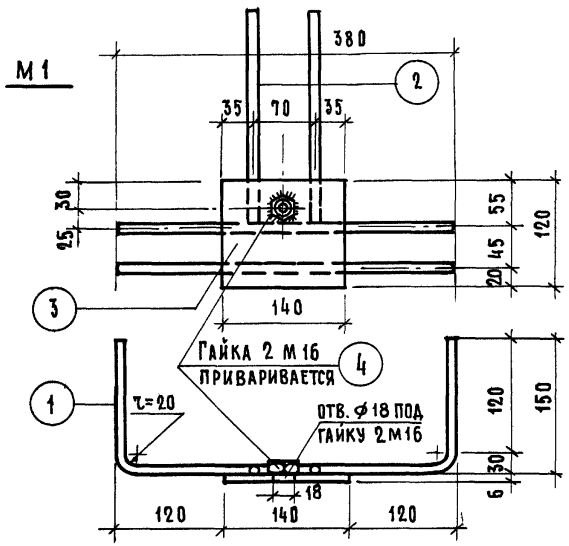

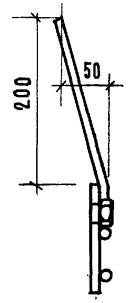

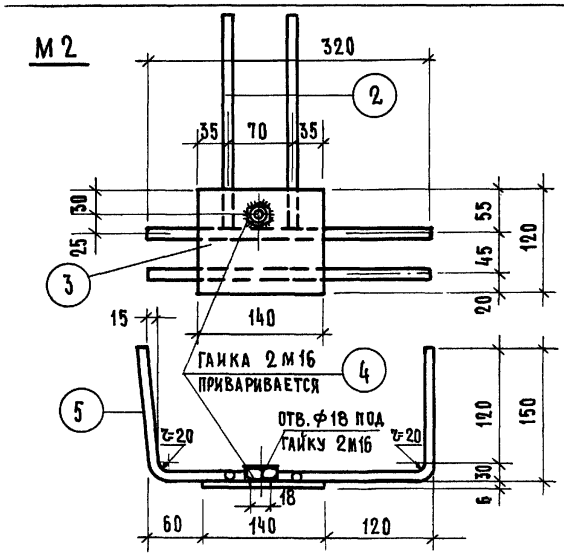

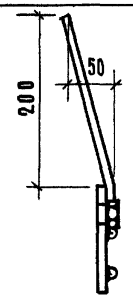

При дуговой сварке h шва=6мм

Спецификация

Заклад. детали	N, марка элемента	Профиль	Диам. N профиля	Класс марка стали	Длина, мм	Кол-во
М1	1	○	10	AI	640	2
	2	○	10	AI	250	2
	3	—	120×6	Вст.3кп	140	1
	4	Гайка 2 М16				1
М2	5	○	10	AI	580	2
	2	○	10	AI	250	2
	3	—	120×6	Вст.3кп	140	1
	4	Гайка 2 М16				1

Выборка

60

Профиль	Диам. N профиля	Класс, марка стали	Общая длина м	Общая масса кг
○	10	AI	1.75	1.10
—	120×6	Вст.3кп	0.14	0.79
Гайка 2 М16				0.04
Итого				1.93
○	10	AI	1.66	1.03
—	120×6	Вст.3кп	0.14	0.79
Гайка 2 М16				0.04
Итого				1.86

Закладные детали М1 ; М2

М 3

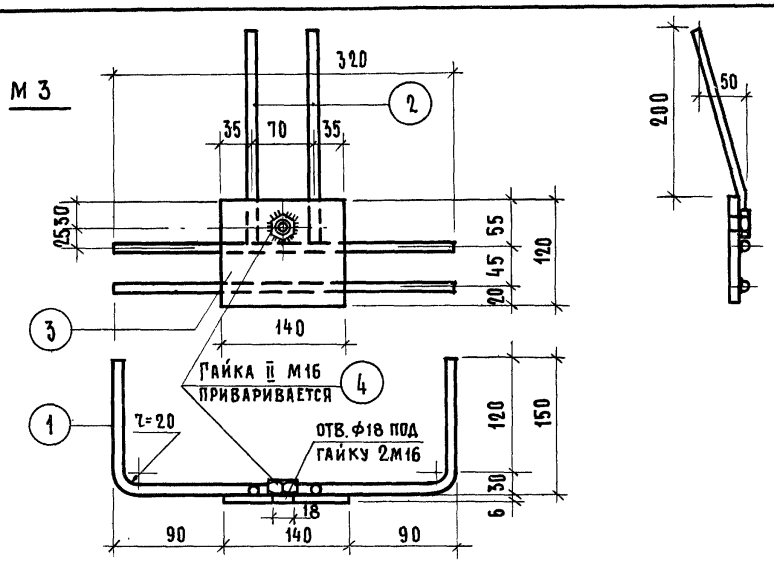

М 4

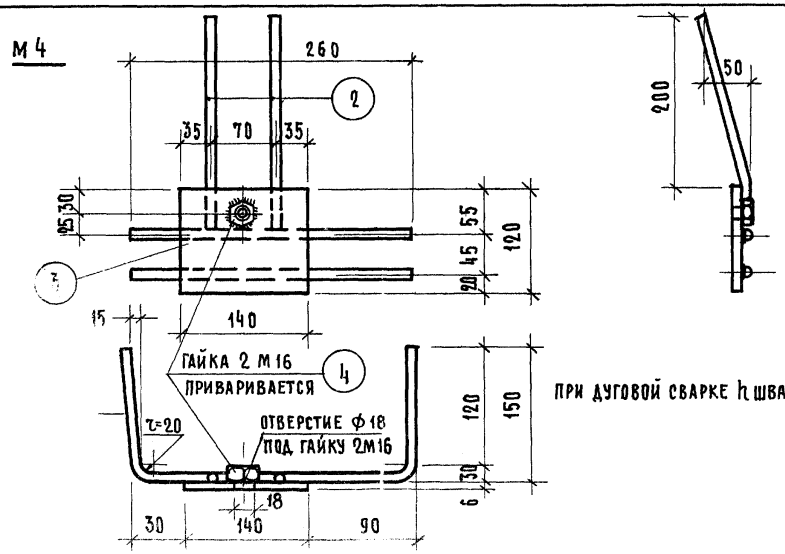

ПРИ ДУГОВОЙ СВАРКЕ h ШВА = 6 ММ

СПЕЦИФИКАЦИЯ							ВЫБОРКА				
ЗАКЛАД. ДЕТАЛИ	N, МАРКА ЭЛЕМЕНТА	ПРОФИЛЬ	ДИАМ. N ПРОФИЛЯ	КЛАСС МАРКА СТАЛИ	ДЛИНА, ММ	КОЛ-ВО	ПРОФИЛЬ	ДИАМ. N ПРОФИЛЯ	КЛАСС, МАРКА СТАЛИ	ОБЩАЯ ДЛИНА М	ОБЩАЯ МАССА КГ
М 3	1	○	10	AI	580	2	○	10	AI	1.66	1.03
	2	○	10	AI	250	2					
	3	—	120×6	Вст.3кп	140	1	—	120×6	Вст.3кп	0.14	0.79
	4	ГАЙКА 2 М16				1	ГАЙКА 2 М16				0.04
								ИТОГО			1.86
М 4	5	○	10	AI	520	2	○	10	AI	1.54	0.95
	2	○	10	AI	250	2					
	3	—	120×6	Вст.3кп	140	1	—	120×6	Вст.3кп	0.14	0.79
	4	ГАЙКА 2 М16				1	ГАЙКА 2 М16				0.04
								ИТОГО			1.78

ДОЛМАЦИНА

Д. КРЕЙДЕНКО РУК. ГР.

ТК 1975

ЗАКЛАДНЫЕ ДЕТАЛИ

СЕРИЯ 1.134-3

ВЫПУСК 3 | ЛИСТ 49

13928 67

М5

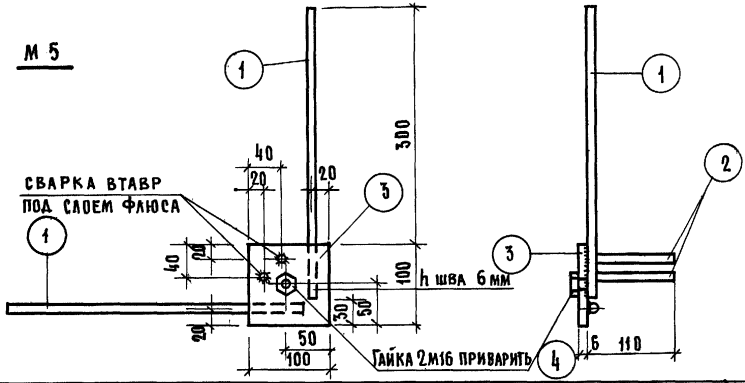

М6; (М6А)

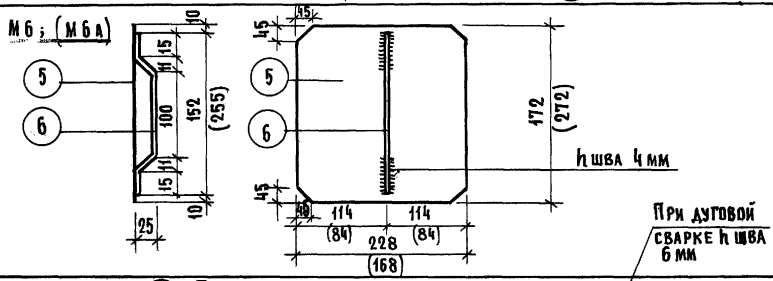

М7

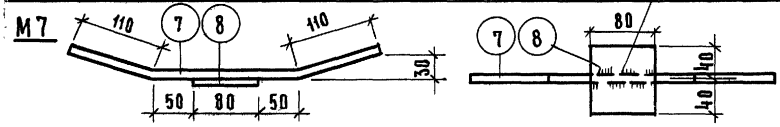

П1

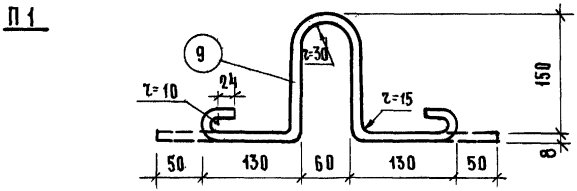

Спецификация

Закл. детали	N, марка элем.	Профиль	Диам., N проф.	Класс, марка стали	Длина, мм	Кол-во
М5	1	○	10	AI	370	2
	2	○	10	AI	110	2
	3	—	100×6	Вст3кп	100	1
	4	Гайка 2М16				1
М6	5	—	172×2	Вст3кп	228	1
	6	○	5	BI	185	1
М6А	5	—	272×2	Вст3кп	168	1
	6	○	5	BI	285	1
М7	7	○	10	AI	400	1
	8	—	80×6	Вст3кп	80	1
П1	9	○	8	AI	700	1

Выборка

Профиль	Диам., N профиля	Класс марка стали	Общая длина м	Общая масса кг
○	10	AI	0.96	0.59
—	100×6	Вст3кп	0.1	0.47
Гайка 2М16				0.04
		итого		1.10
—	172×2	Вст3кп	0.228	0.62
○	5	BI	0.19	0.03
		итого		0.65
—	272×2	Вст3кп	0.168	0.73
○	5	BI	0.29	0.06
		итого		0.79
○	10	AI	0.4	0.25
—	80×6	Вст3кп	0.08	0.30
		итого		0.55
○	8	AI	0.7	0.28
		итого		0.28

ТК 1975

Закладные детали М5; М6; М6А; М7. Петля П1

Серия 1.134-3
Выпуск 3
Лист 50

М8; (М9)

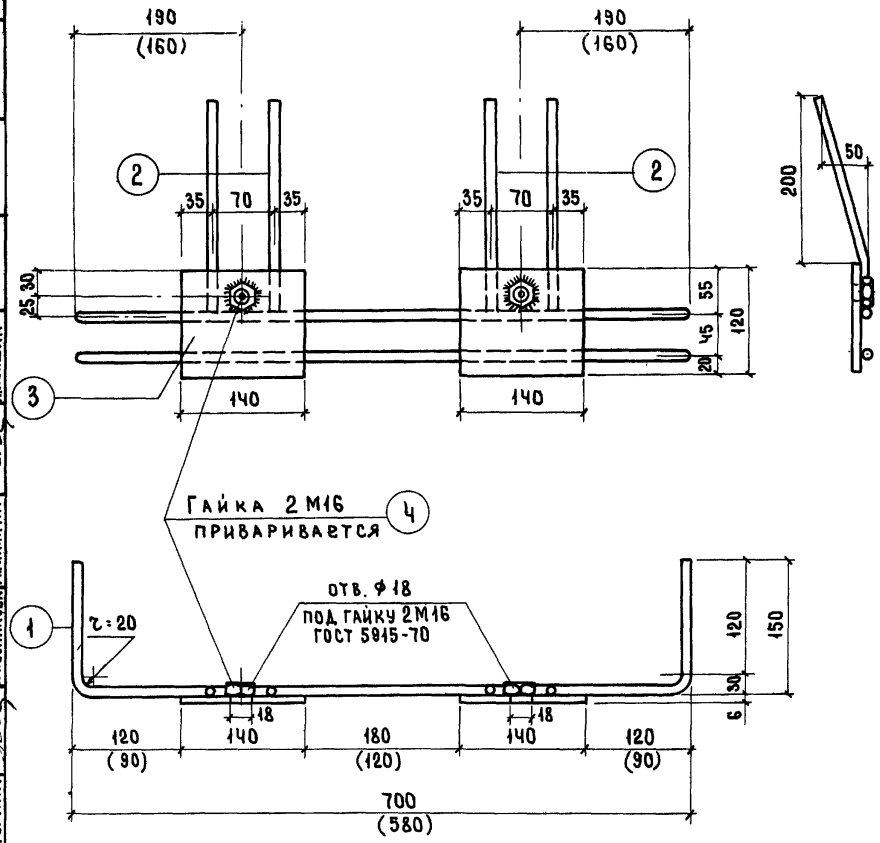

Размеры в скобках относятся к закладной детали М9.

При дуговой сварке $h_{шва}$ = 6 мм

Спецификация							Выборка				63
Заклад. детали	N, марка элемента	Профиль	Диаметр, N профиля	Класс, марка стали	Длина, мм	Кол-во	Профиль	Диаметр, N профиля	Класс, марка стали	Общая длина, м	Общая масса, кг
М8	1	○	10	AI	980	2	○	10	AI	2.96	1.83
	2	○	10	AI	250	4					
	3	—	120×6	ВСт.3кп	140	2	—	120×6	ВСт.3кп	0.28	1.58
	4	Гайка 2 М16				2	Гайка 2 М16				0.08
							Итого				3.49
М9	1	○	10	AI	860	2	○	10	AI	2.72	1.68
	2	○	10	AI	250	4					
	3	—	120×6	ВСт.3кп	140	2	—	120×6	ВСт.3кп	0.28	1.58
	4	Гайка 2 М16				2	Гайка 2 М16				0.08
							Итого				3.34

ТК 1975	Закладные детали М8; М9	Серия 1.134-3	
		Выпуск 3	Лист 51

Ст. техник | Гл. инж. пр. | А. Лесникова | А. Локшин

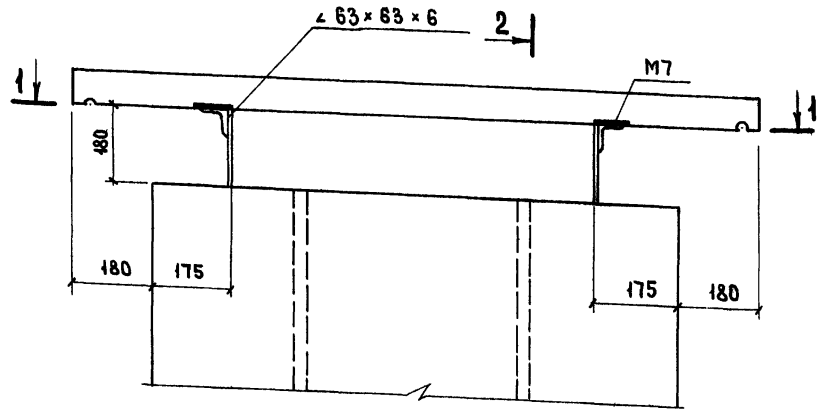

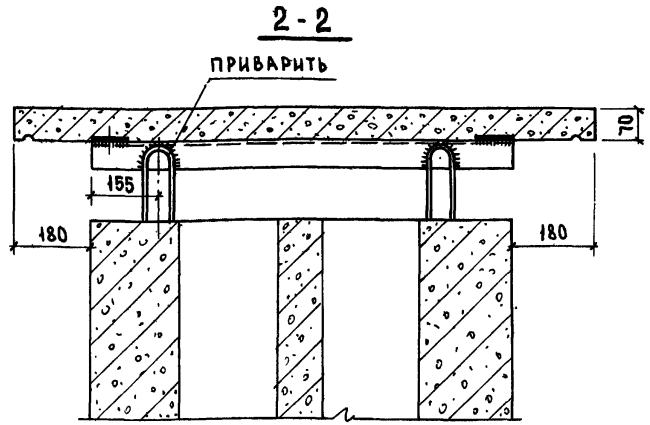

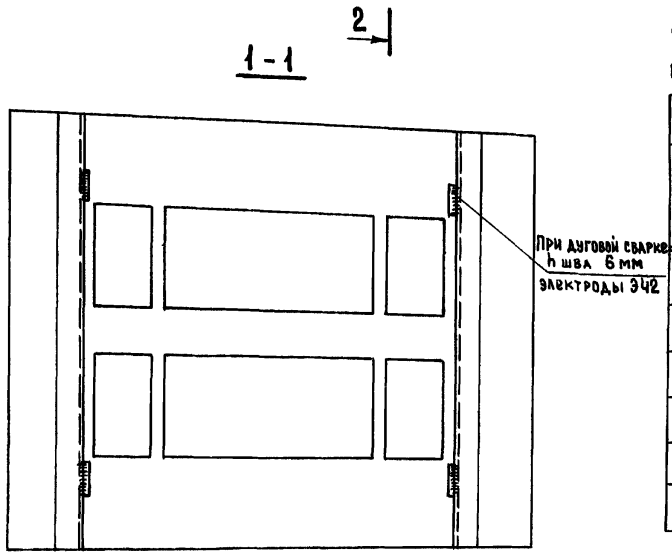

Открытые поверхности монтажных петель, приваренных к ним уголков и закладных деталей крышек, после монтажа должны быть тщательно очищены от ржавчины и покрыты битумным лаком (см. СН313-65 изд. 1968г.)

Таблица привязки крышек к вентиляционным блокам

NN п/п	Марки вентиляционных блоков	Марки крышек вентиляц. блоков	NN п/п	Марки вентиляционных блоков	Марки крышек вентиляц. блоков
1	ВБН-15.14.6	КВБ-18.10	7	ВБН-12.14.5	КВБ-15.13
2	ВБН-12.14.6	КВБ-15.10	8	ВБН-17.14.8	КВБ-20.12
3	ВБН-13.14.6	КВБ-15.10	9	ВБН-17.14.4	КВБ-20.12
4	ВБН-15.14.9	КВБ-18.13	10	ВБН-17.14.6	КВБ-20.9
5	ВБН-15.14.5	КВБ-18.13	11	ВБН-10.14.6	КВБ-12.10
6	ВБН-12.14.9	КВБ-15.13	12	ВБН-23.14.6	КВБ-26.10

Приварка уголков для крепления крышек выполняется после установки блоков в здании.

* Положение закладных деталей в крышках см. листы 22, 23, 24.

ТК 1975

Деталь крепления крышек к блокам. Таблица привязки крышек

Серия 1.134-3
Выпуск 3 | Лист 52

Марка изделия	Класс или марка стали	ГОСТ 6727-53	ГОСТ 5781-61*			ГОСТ 380-71				ГОСТ 5915-70	Показатели расхода стали, кг								
		В I	А I			В Ст 3 кп 2					на блок			на 1 м² блока			на 1 м³ бетона		
		⌀ 5	⌀ 10	⌀ 12	-80×6	-100×6	-120×6	-172×2	Гайка 2 М-16		Армат. изд.	Закл. дет.	Всего	Армат. изд.	Закл. дет.	Всего	Армат. изд.	Закл. дет.	Всего
ВБВ-9.28.3	Длина, м	74.08	3.30					0.23											
	Масса, кг	11.41	2.04					0.62		13.42	0.62	14.04	5.48	0.33	5.81	41.8	1.92	43.7	
ВБВ-9.28.3а	Длина, м	74.08	3.30																
	Масса, кг	11.38	2.04							13.42	–	13.42	5.48	–	5.48	42.2	–	42.2	
ВБН-11.14.5	Длина, м	42.60	6.80				0.28												
	Масса, кг	6.48	4.24				1.58		0.08	8.52	3.86	12.38	5.85	2.65	8.50	15.3	6.95	22.25	
ВБН-12.14.6	Длина, м	42.06	3.50	5.80			0.28												
	Масса, кг	6.48	2.20	5.14			1.58		0.08	11.62	3.86	15.48	7.62	2.52	10.02	17.70	5.87	23.60	
ВБН-11.14.4	Длина, м	40.26	6.62				0.28												
	Масса, кг	6.20	4.10				1.58		0.08	8.24	3.72	11.96	5.66	2.56	8.22	20.8	9.42	30.20	
ВБН-12.14.5	Длина, м	40.26	3.32	5.80			0.28												
	Масса, кг	6.20	2.06	5.14			1.58		0.08	11.34	3.72	15.06	7.43	2.45	9.90	24.8	8.15	33.0	
ВБН-10.14.5	Длина, м	40.66	8.89			0.4	0.14												
	Масса, кг	6.26	5.50			1.88	0.79		0.08	8.30	6.33	14.63	6.30	4.80	11.10	17.00	13.00	30.00	
ВБН-10.14.6	Длина, м	40.66	5.59	5.80		0.4	0.14												
	Масса, кг	6.26	3.46	5.14		1.88	0.79		0.20	11.40	6.33	17.73	8.45	4.70	13.15	17.85	9.95	27.80	
ВБН-14.14.5	Длина, м	53.80	6.80				0.28												
	Масса, кг	8.27	4.24				1.58		0.08	10.31	3.86	14.17	5.53	2.07	7.60	14.50	5.4	19.90	
ВБН-15.14.6	Длина, м	53.80	3.50	5.80			0.28												
	Масса, кг	8.27	2.20	5.14			1.58		0.08	13.41	3.86	17.27	6.68	1.92	8.60	16.10	4.62	20.08	

Инв. № подл. | Подпись и дата | Взам. инв. №

ТК 1975

Выборка стали

Серия 1.134-3
Выпуск 3 | Лист 53

Марка изделия	Класс или марка стали	ГОСТ 6727-53	ГОСТ 5781-61*			ГОСТ 380-71				ГОСТ 5915-70	Показатели расхода стали, кг								
		ВI	AI			ВСт3 кп2					на блок			на 1 м² блока			на 1 м³ бетона		
	Диаметр, профиль, мм	ф5	ф10	ф8	ф12	-80×6	-100×6	-120×6	-172×2	Гайка 2 М-16	Армат. изд.	Закл. дет.	Всего	Армат. изд.	Закл. дет.	Всего	Армат. изд.	Закл. дет.	Всего
ВБН-14.14.4	Длина, м	51.55	6.62					0.28											
	Масса, кг	7.92	4.10					1.58		0.08	9.96	3.72	13.68	5.36	2.00	7.36	19.80	7.4	27.2
ВБН-15.14.5	Длина, м	51.55	3.32		5.80			0.28											
	Масса, кг	7.92	2.06		5.14			1.58		0.08	13.06	3.72	16.78	6.82	1.94	8.75	22.9	6.50	29.4
ВБН-13.14.5	Длина, м	52.40	8.89				0.40	0.14											
	Масса, кг	8.07	5.50				1.88	0.79		0.20	10.11	6.33	16.44	5.87	3.66	9.53	15.95	9.95	25.10
ВБН-13.14.6	Длина, м	45.54	5.59		5.80		0.40	0.14											
	Масса, кг	7.01	3.46		5.14		1.88	0.79		0.20	12.15	6.33	18.48	7.32	3.78	11.10	16.8	8.76	25.60
КВБ-18.10	Длина, м	17.18	1.60	2.80		0.32													
	Масса, кг	2.64	1.00	1.12		1.20					3.76	2.20	5.96	2.35	1.07	3.42	33.6	15.2	48.8
КВБ-15.10	Длина, м	14.76	1.60	2.80		0.32													
	Масса, кг	2.27	1.00	1.12		1.20					3.39	2.20	5.59	2.56	1.27	3.83	36.5	18.10	54.6
КВБ-12.10	Длина, м	11.27	1.60	2.80		0.32													
	Масса, кг	1.74	1.00	1.12		1.20					2.86	2.20	5.06	2.83	1.63	4.46	40.2	23.2	63.4
КВБ-18.13	Длина, м	23.62	1.60	2.80		0.32													
	Масса, кг	3.64	1.00	1.12		1.20					4.76	2.20	6.96	2.20	0.81	3.01	31.3	11.5	42.8
КВБ-15.13	Длина, м	20.28	1.60	2.80		0.32													
	Масса, кг	3.12	1.00	1.12		1.20					4.24	2.20	6.44	2.36	0.96	3.32	33.8	13.70	47.5
КВБ-26.10	Длина, м	24.76	1.60	2.80		0.32													
	Масса, кг	3.81	1.00	1.12		1.20					4.93	2.20	7.13	1.92	0.86	2.78	27.5	12.3	39.8

Марка изделия	Класс или марка стали	ГОСТ 6727-53	ГОСТ 5781-61*		ГОСТ 380-71				ГОСТ 5915-70	Показатели расхода стали, кг								
		ВI	АI		В ст 3 КП2					на блок			на 1 м² блока			на 1 м³ бетона		
		⌀5	⌀8	⌀16	-80×6	-100×6	-120×6	-172×2	гайка 2 М-16	армат. изд.	закл. дет.	всего	армат. изд.	закл. дет.	всего	армат. изд.	закл. дет.	всего
ВБН-11.5.5	Длина, м	15.86	5.74				0.28											
	Масса, кг	2.44	3.10				1.58		0.08	3.34	3.86	7.20	7.86	7.95	15.81	18.0	20.7	38.7
ВБН-11.5.4	Длина, м	15.14	5.56				0.28											
	Масса, кг	2.32	2.96				1.58		0.08	3.22	3.72	6.94	7.72	7.63	15.28	24.5	28.1	52.6
ВБН-10.5.5	Длина, м	15.26	5.59			0.4	0.14											
	Масса, кг	2.36	2.98			1.88	0.79		0.20	1.88	6.33	8.21	5.35	14.35	19.70	11.7	39.00	50.7
ВБН-14.5.5	Длина, м	20.28	5.74				0.28											
	Масса, кг	3.13	3.10				1.58		0.08	4.03	3.86	7.89	7.26	6.21	13.47	17.10	16.20	33.1
ВБН-14.5.4	Длина, м	19.38	5.56				0.28											
	Масса, кг	2.98	2.96				1.58		0.08	3.88	3.72	7.60	7.14	5.86	13.00	23.1	22.1	45.2
ВБН-13.5.5	Длина, м	19.68	7.83			0.4	0.14											
	Масса, кг	3.03	4.36			1.88	0.79		0.20	3.93	6.33	10.26	7.66	10.97	18.63	18.7	30.0	48.7

ЦНИИЛ жилища

Рук. группы | Инженер | Р. Долмацина | Д. Крейденко | Рук. группы | Р. Долмацина | проверил | Взамен

ТК 1975

Выборка стали

Серия 1.134-3

Выпуск 3 | Лист 55

13928 68

Марка изделия	Класс или марка стали	ГОСТ 6727-53	ГОСТ 5781-61*			ГОСТ 380-71		ГОСТ 5915-70	Показатели расхода стали, кг								
		В I	А I			В Ст 3 кп 2			На блок			На 1 м² блока			На 1 м³ бетона		
	Диаметр, профиль, мм	ф 5	ф 8	ф 10	ф 12	-272×2	-120×6 / -60×6	Гайка 2 М-16	Армат. изд.	Закл. дет.	Всего	Армат. изд.	Закл. дет.	Всего	Армат. изд.	Закл. дет.	Всего
ВБВ-14.28.2	Длина, м	99.96		3.30		0.168											
	Масса, кг	15.26		2.04		0.78			17.83	0.20	18.03	4.56	0.05	4.62	39.6	0.46	40.1
ВБВ-16.28.2; ВБВ-16.28.2а; ВБВ-16.28.2-1; ВБВ-16.28.2-1а.	Длина, м	113.48		3.50		0.16											
	Масса, кг	17.48		2.16		0.08			19.52	0.20	19.72	4.41	0.045	4.43	33.5	0.34	33.8
ВБН-16.14.5	Длина, м	54.74		6.62			0.28										
	Масса, кг	8.65		4.10			1.58	0.08	10.69	3.72	14.41	5.10	1.77	6.87	14.6	5.1	19.7
ВБН-17.14.6	Длина, м	56.20		3.32	5.80		0.28										
	Масса, кг	8.65		2.06	5.14		1.58	0.08	13.79	3.72	17.51	5.68	1.75	7.43	14.06	4.34	18.40
ВБН-16.5.5	Длина, м	19.90	2.24	3.32			0.28										
	Масса, кг	3.19	0.90	2.06			1.58	0.08	4.09	3.72	7.81	6.28	5.28	11.56	16.70	15.30	32.0
ВБН-16.14.4	Длина, м	52.49		6.38			0.28										
	Масса, кг	8.10		3.94			1.58	0.08	10.14	3.56	13.70	4.82	1.69	6.52	17.50	6.12	23.62
ВБН-17.14.4	Длина, м	52.49		3.08	5.80		0.28										
	Масса, кг	8.10		1.90	5.14		1.58	0.08	13.24	3.56	16.80	6.15	1.68	7.80	20.10	5.4	25.5
ВБН-16.5.4	Длина, м	19.60	2.24	3.08			0.28										
	Масса, кг	3.09	0.90	1.90			1.58	0.08	3.85	3.56	7.55	6.10	5.10	11.2	23.90	21.3	45.20
КВБ-20.9	Длина, м	18.24	2.80	1.60			0.32										
	Масса, кг	2.93	1.12	1.00			1.20		4.05	2.20	6.25	2.04	1.11	3.15	29.20	15.8	45.0
КВБ-20.12	Длина, м	22.95	2.80	1.60			0.32										
	Масса, кг	3.53	1.12	1.00			1.20		4.65	2.20	6.85	1.95	0.93	2.88	27.80	13.2	41.0

ТК 1975

Выборка стали

Серия 1.134-3
Выпуск 3
Лист 56

13928
60

Марка изделия	Класс или марка стали	ГОСТ 6727-53	ГОСТ 5781-61*				ГОСТ 380-71		ГОСТ 5915-70	Показатели расхода стали, кг								
										на блок			на 1 м² блока			на 1 м³ бетона		
		ВI	AI				В Ст.3 кп2											
		ф5	ф8	ф10	ф12		-80×8	-120×6	Гайка 2М16	Армат. изд.	Закл. дет.	Всего	Армат. изд.	Закл. дет.	Всего	Армат. изд.	Закл. дет.	Всего
ВБН-11.14.8	Длина, м	59.02		12.56				0.56										
	Масса, кг	9.08		7.76				3.16	0.16	13.18	6.98	20.16	9.05	4.80	13.85	16.15	8.45	24.6
ВБН-12.14.9	Длина, м	59.02		5.92	5.80			0.56										
	Масса, кг	9.08		3.66	5.14			3.16	0.16	14.22	6.98	21.20	9.40	4.60	14.00	15.10	7.40	22.5
ВБН-11.5.8	Длина, м	22.26	4.60	5.92				0.56										
	Масса, кг	3.44	1.82	3.66				3.16	0.16	5.26	6.98	12.24	1.07	1.43	2.50	19.4	25.8	45.2
ВБН-14.14.8	Длина, м	75.20		12.56				0.56										
	Масса, кг	11.57		7.76				3.16	0.16	15.67	6.98	22.65	8.45	3.76	12.21	15.00	6.70	21.7
ВБН-15.14.9	Длина, м	75.20		5.92	5.80			0.56										
	Масса, кг	11.57		3.66	5.14			3.16	0.16	16.71	6.98	23.69	8.73	3.64	12.37	14.15	5.9	20.05
ВБН-14.5.8	Длина, м	28.36	4.60	5.92				0.56										
	Масса, кг	4.40	1.82	3.66				3.16	0.16	6.22	6.98	13.20	10.00	11.2	21.2	18.20	20.20	38.4
ВБН-16.14.7	Длина, м	75.44		12.04				0.56										
	Масса, кг	11.60		7.42				3.16	0.16	15.66	6.68	22.34	7.47	3.18	10.65	14.70	6.30	21.0
ВБН-17.14.8	Длина, м	75.44		5.44	5.80			0.56										
	Масса, кг	11.60		3.36	5.14			3.16	0.16	16.74	6.68	23.42	7.78	3.10	10.88	14.00	5.60	19.60
ВБН-16.5.7	Длина, м	28.60	4.52	5.44				0.56										
	Масса, кг	4.40	1.78	3.36				3.16	0.16	6.18	6.68	12.86	8.85	9.55	18.40	18.0	19.5	37.5
ВБН-22.14.5	Длина, м	84.68		3.50	3.72			0.28										
	Масса, кг	13.02		2.20	3.30			1.58	0.08	16.32	3.86	20.18	5.60	13.40	6.92	14.80	3.50	18.30
ВБН-23.14.6	Длина, м	84.68		3.50	5.80			0.28										
	Масса, кг	13.02		2.20	5.14			1.58	0.08	18.16	3.86	22.02	6.23	1.32	7.55	14.00	3.00	17.00
	Длина, м	32.00	2.30	3.50				0.28										
	Масса, кг	4.94	0.92	2.20				1.58	0.08	5.86	3.86	9.72	6.02	3.98	10.00	15.9	10.5	26.40

gost.e-ecolog.ru