ГОСУДАРСТВЕННЫЙ КОМИТЕТ ПО ГРАЖДАНСКОМУ СТРОИТЕЛЬСТВУ И АРХИТЕКТУРЕ ПРИ ГОССТРОЕ СССР

ТИПОВЫЕ КОНСТРУКЦИИ И ДЕТАЛИ ЗДАНИЙ И СООРУЖЕНИЙ

Серия 1.134-3

ЖЕЛЕЗОБЕТОННЫЕ ВЕНТИЛЯЦИОННЫЕ БЛОКИ

для 5 и 9 этажных жилых зданий

ВЫПУСК 2

БЛОКИ НАРУЖНЫЕ ИЗ ЛЕГКОГО БЕТОНА ДЛЯ ПРОХОДНОГО ЧЕРДАКА

gost.e-ecolog.ru

ГОСУДАРСТВЕННЫЙ КОМИТЕТ ПО ГРАЖДАНСКОМУ СТРОИТЕЛЬСТВУ И АРХИТЕКТУРЕ ПРИ ГОССТРОЕ СССР

ТИПОВЫЕ КОНСТРУКЦИИ И ДЕТАЛИ ЗДАНИЙ И СООРУЖЕНИЙ

Серия 1.134-3

ЖЕЛЕЗОБЕТОННЫЕ ВЕНТИЛЯЦИОННЫЕ БЛОКИ

ДЛЯ 5 и 9 ЭТАЖНЫХ ЖИЛЫХ ЗДАНИЙ

ВЫПУСК 2

БЛОКИ НАРУЖНЫЕ ИЗ ЛЕГКОГО БЕТОНА ДЛЯ ПРОХОДНОГО ЧЕРДАКА

РАЗРАБОТАНЫ ЦНИИЭП ЖИЛИЩА ГОСУДАРСТВЕННОГО КОМИТЕТА ПО ГРАЖДАНСКОМУ СТРОИТЕЛЬСТВУ И АРХИТЕКТУРЕ ПРИ ГОССТРОЕ СССР

УТВЕРЖДЕНЫ И ВВЕДЕНЫ В ДЕЙСТВИЕ ГОСУДАРСТВЕННЫМ КОМИТЕТОМ ПО ГРАЖДАНСКОМУ СТРОИТЕЛЬСТВУ И АРХИТЕКТУРЕ ПРИ ГОССТРОЕ СССР С 15 НОЯБРЯ 1972 г.
ПРИКАЗ №148 ОТ 11 АВГУСТА 1972 г.

ЦНИИЭП ЖИЛИЩА

Гл. инженер отделения		Н. Дыховичная	Гл. инженер отдела		Н. Росинский
Гл. конструк. отделения		Б. Смирнов	Гл. инженер проекта		А. Локшин

	Лист	Стр.
Содержание	С1	2
Пояснительная записка	П1	3
Вентиляционные блоки:		
Блок ВБН-12.33.6	1	4
Армирование	2	5
Детали „А" и „Б"	3	6
Блок ВБН-12.33.5	4	7
Армирование	5	8
Детали „В" и „Г"	6	9
Блок ВБН-10.33.6	7	10
Армирование	8	11
Детали „Д" и „Е"	9	12
Детал „И" и „К"	10	13
Арматурный блок АБД-4	11	14
Арматурный блок АБД-5	12	15
Арматурный блок АБД-6	13	16
Сетки СД-5, СД-6	14	17
Каркасы КД-7, КД-8, КД-9, КД-10	15	18
Закладные детали МД-1, МД-1а, МД-2, МД-2п	16	19

Рабочие чертежи наружных блоков для 5-9-этажных жилых домов разработаны в соответствии с заданием Государственного Комитета по гражданскому строительству и архитектуре при Госстрое СССР от 17.II.1972г.

В выпуск включены рабочие чертежи дополнительных наружных вентиляционных блоков.

Чертежи изделий разработаны в соответствии со СНиП П-В.I-62* и СН 321-65.

При изготовлении изделий должны соблюдаться требования, указанные в СНиП I-В.5.I-62, I-В.5-62 и ГОСТ 13015-67, а так же в технических условиях для этих изделий, утвержденных в установленном порядке.

Блоки изготавливаются из плотного легкого мелкозернистого бетона марки 100, с фракцией не более 15 мм., с объемным весом 1200 кг/м3. Марки по морозостойкости (Мрз) принимаются по табл. I СНиП П-В.2-71.

Изделия армируются арматурными блоками, которые собираются из плоских сеток и каркасов с помощью контактной сварки. Формовочное оборудование и технология изготовления должны обеспечить точную фиксацию положения арматурных блоков и закладных деталей.

Изготовление сеток и каркасов должно производиться контактной точечной электросваркой в соответствии с требованиями СН 393-69.

Монтажные петли изготавливаются из круглой арматурной стали класса А-I марок ВМ Ст.3сп, ВМ Ст.3пс, ВК Ст.3сп и ВК Ст. 3пс. При температуре - 40° и ниже стали марок ВМ Ст. 3пс и ВК Ст. 3пс применять не следует.

Сварная арматура, монтажные петли и закладные детали должны соответствовать требованиям ГОСТ 10922-62.

Величина отпускной прочности бетона на сжатие устанавливается не менее 80% от проектной в летний период и не менее 100% от проектной прочности в зимний период.

В блоках допускаются следующие отклонения от проектных размеров (в мм):

по длине и ширине ± 3
по высоте + 5
по толщине стенок ± 2
разность диагонали не более 5.

Блокам присвоены марки, состоящие из буквенных обозначений и цифровых, характеризующих габаритные размеры в дециметрах напр. ВБН-12.33.6.

ВБН - вентиляционный блок наружный
12 - длина блока 1180 мм.
33 - высота блока 3300 мм.
6 - толщина блока 620 мм.

Паспортизация, хранение, транспортирование и монтаж изделий должны выполняться в соответствии с ГОСТ 13015-67 и техническими условиями на эти изделия.

При монтаже должна быть обеспечена соосность блоков. Блоки монтируются на цементном растворе марки не ниже 100; толщина шва принята 20 мм. Заполнение швов раствором должно быть тщательным и обеспечивать герметичность каналов.

Искривление монтажных петель, используемых в качестве фиксаторов и соединительных элементов при монтаже, не допускается.

Чертежи крышек для блоков включены в выпуск I. В типовых проектах должны быть даны детали примыкания блоков на уровне перекрытия, а также примыкание наружных блоков к крышкам. До серийного выпуска элементов должна быть изготовлена опытная партия, подлежащая проверке на технологичность изготовления, монтажа и транспортирования.

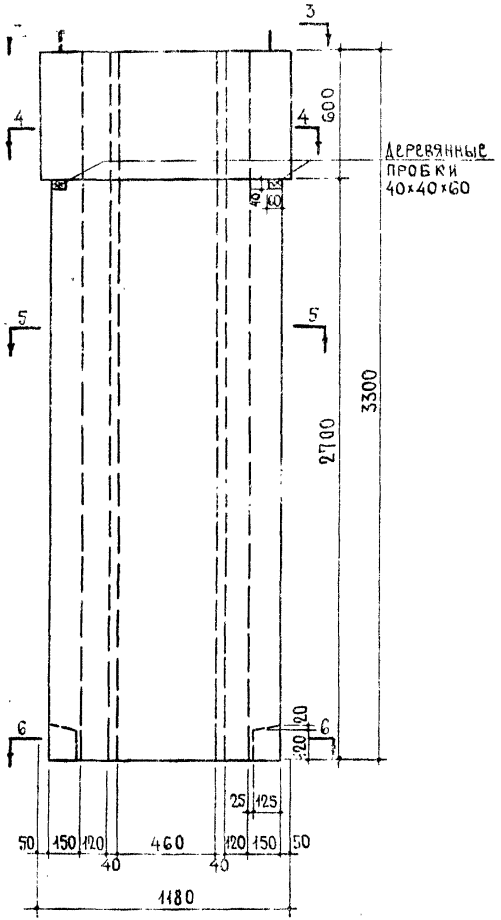

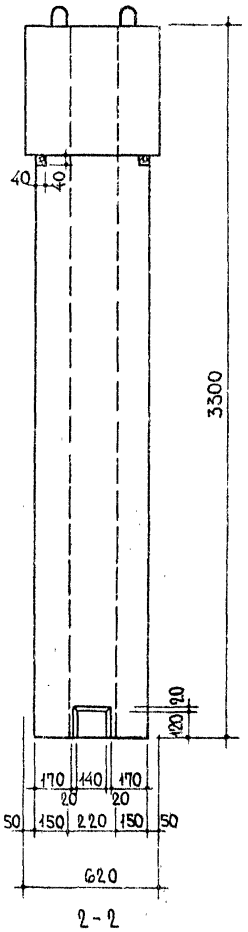

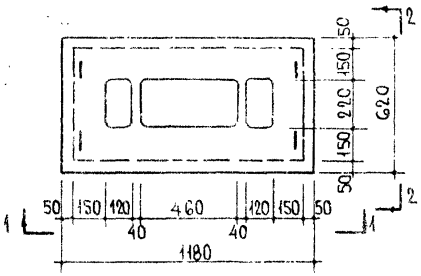

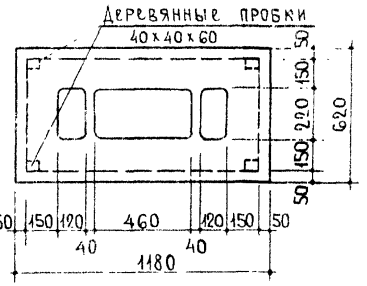

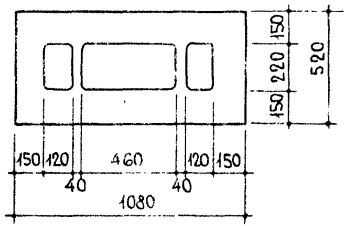

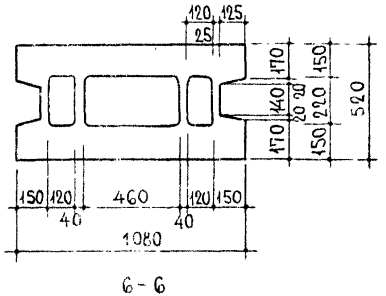

Характеристика изделия		
Объем бетона	м³	1.447
Вес	кг	1895
Вес стали	кг	36.24
Расход стали на 1м² изделия	кг	9.32
Расход стали на 1м³ бетона	кг	25.1
Проектная марка легкого бетона по прочности на сжатие		100

Блок изготовляется из мелкозернистого легкого бетона.
Объемный вес бетона – 1200 кг/м³ (в сухом состоянии).

ТК	Железобетонные вентиляционные блоки для 5 и 9-этажных жилых зданий Блоки наружные из легкого бетона для проходного чердака	Серия 1.134-3
1972	Блок ВБН-12.33.6	Выпуск 2 / Лист 1

Проверил В. Боброва

А. Криппа

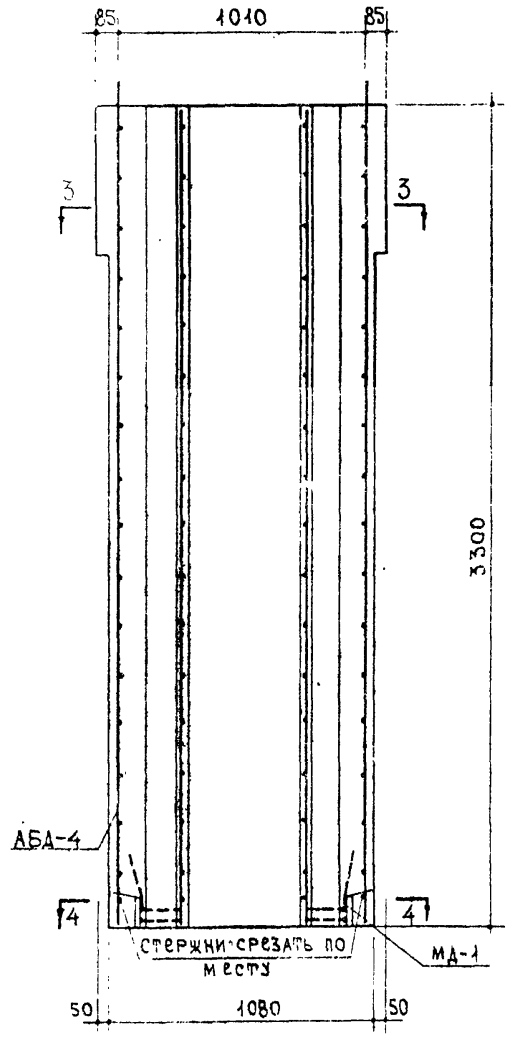

1-1

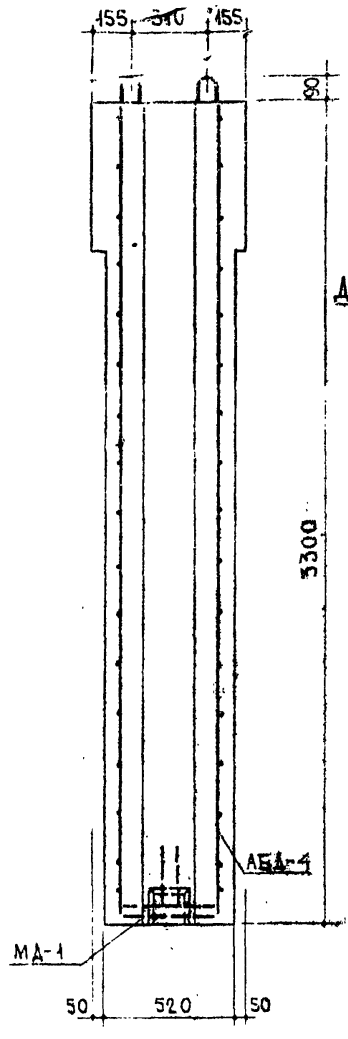

2-2

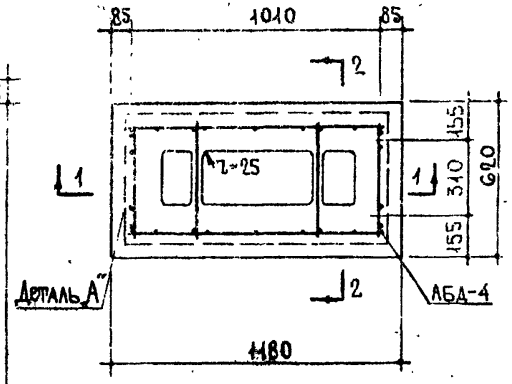

3-3

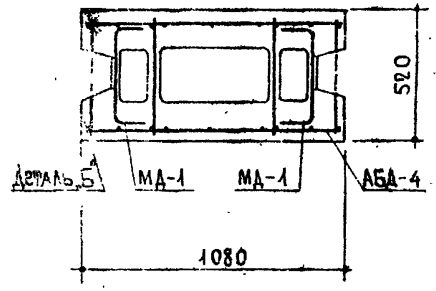

4-4

Проверил Р. Боброва

Спецификация арматурных и закладных деталей				
Марка	Колич. шт	Вес детали кг	Общий вес кг	N N листов
АБД-4	1	32,38	32.38	11
МД-4	2	1.93	3.86	16
		Итого	36.24	

Выборка стали								
Сталь		Арматурные элементы					Прокат	Гайка
		ф12АI	ф10АI	ф8АI	ф5ВI	ф4ВI	-120×6	М16
Длина	м	10.12	3.56	26,08	62,32	35.36	0.28	—
Вес	кг	8.98	2,20	10.32	9,58	3.50	1,58	0.08
Гост		5781-61*			6727-53*		103-57*	5915-70

При установке арматурного блока в форму и бетонировании, должна быть обеспечена точная фиксация положения монтажных петель в соответствии с чертежом.
Детали „А" и „Б" см. лист 3.

ТК	Железобетонные вентиляционные блоки для 5 и 9-этажных жилых зданий Блоки наружные из легкого бетона для проходного чердака	Серия 1.134-3	
1972	Блок ВБН-12.33.6. Армирование	Выпуск 2	Лист 2

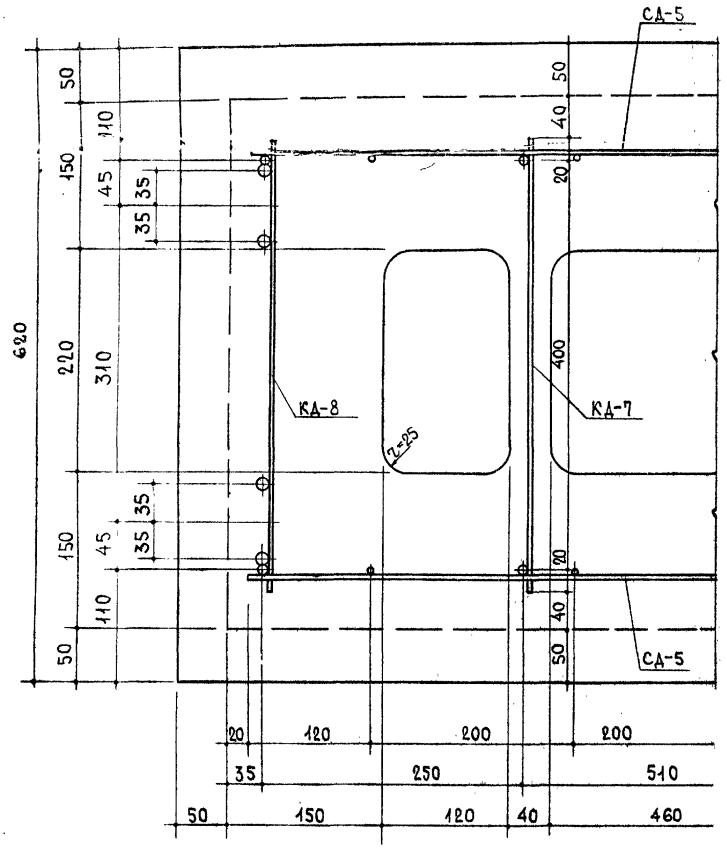

Деталь „А"

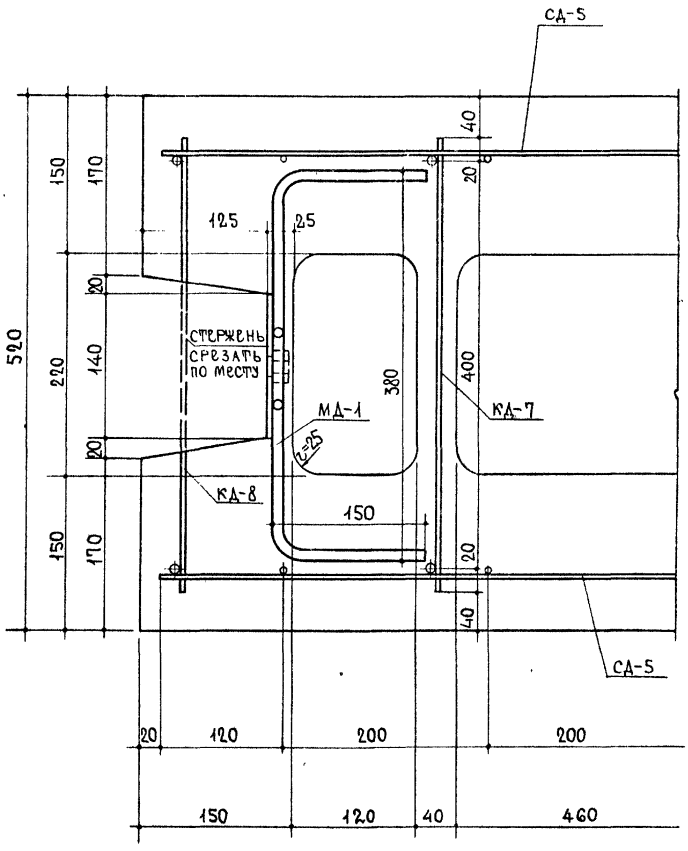

Деталь „Б"

ТК	Железобетонные вентиляционные блоки для 5 и 9-этажных жилых зданий Блоки наружные из легкого бетона для проходного чердака	Серия 1.134-3
1972	Блок ВБН-12.33.6. Детали „А" и „Б"	Выпуск 2 / Лист 3

ПРОВЕРИЛ В.БОБРОВА

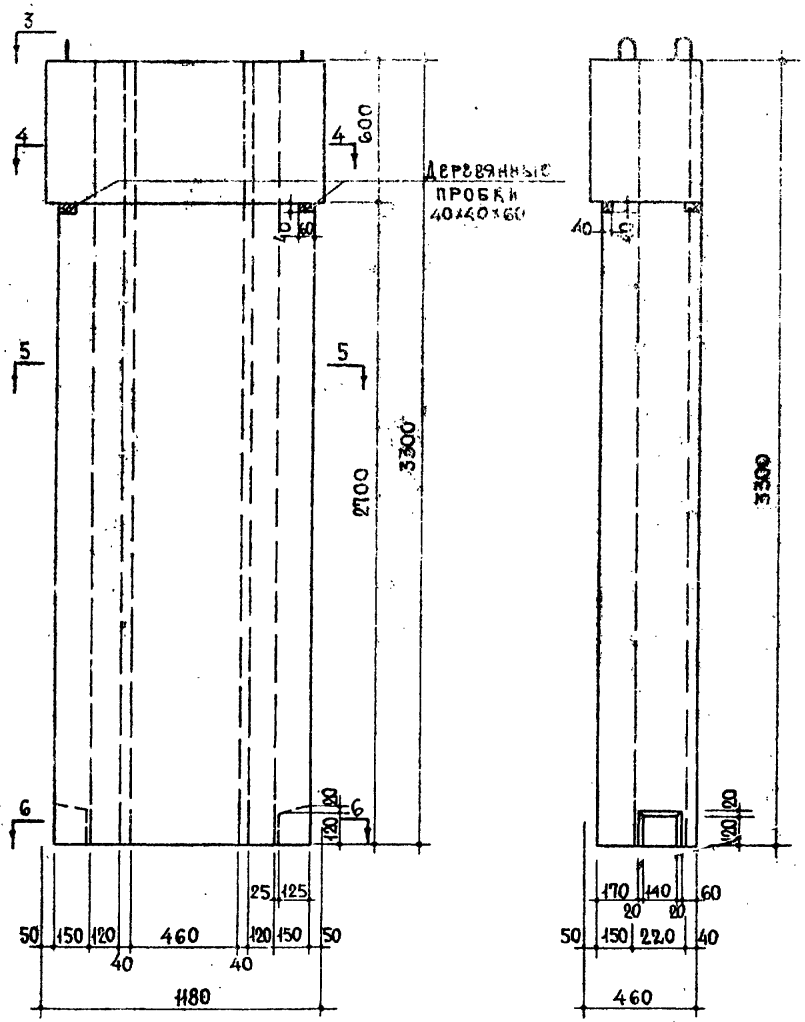

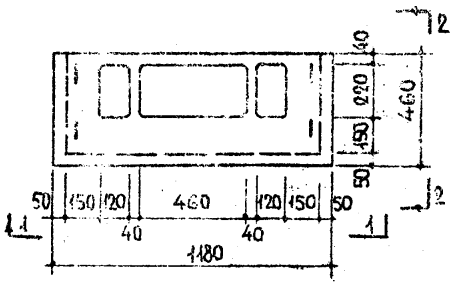

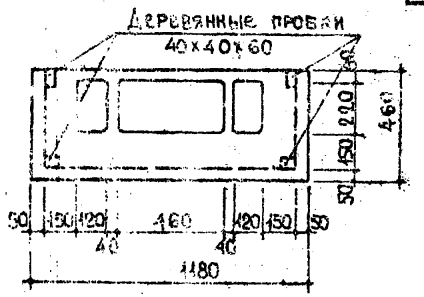

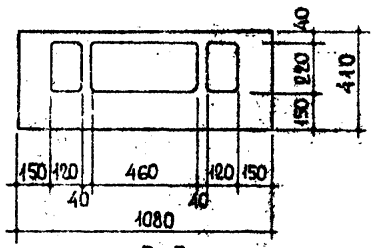

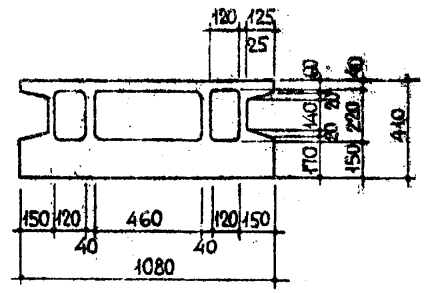

Характеристика изделия		
Объем бетона	$м^3$	1.011
~~Вес~~	~~кг~~	~~1125~~
Вес стали	кг	35.18
Расход стали на $1 м^2$ изделия	кг	9.04
Расход стали на $1 м^3$ бетона	кг	34.8
Проектная марка легкого бетона по прочности на сжатие		100

Блок изготовляется из мелкозернистого легкого бетона
Объемный вес бетона — 1200 кг/$м^3$ (в сухом состоянии)

ТК	Железобетонные вентиляционные блоки для 5 и 9-этажных жилых зданий Блоки наружные из легкого бетона для проходного чердака	Серия 1.134-1
1972	Блок ВБН-12.33.5	Выпуск 2

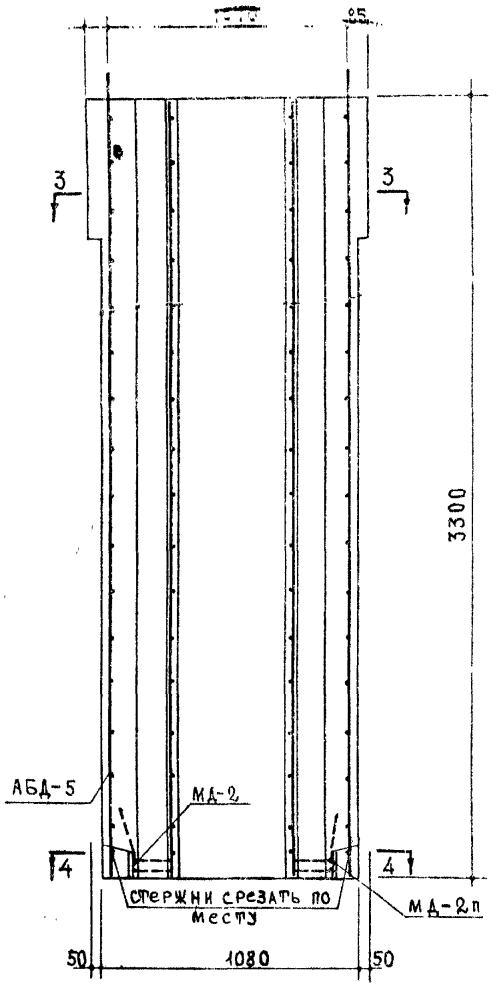

1-1

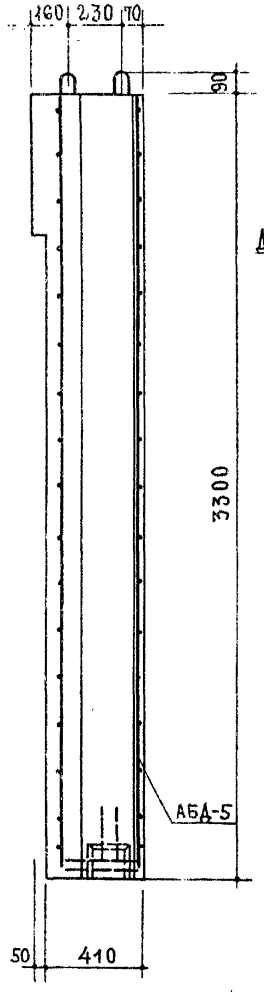

2-2

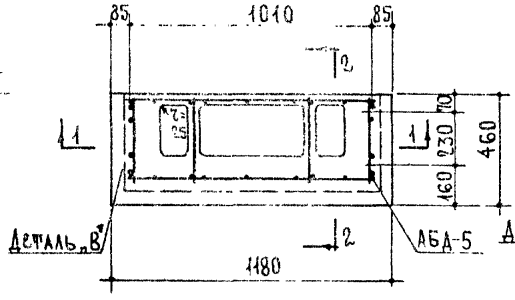

3-3

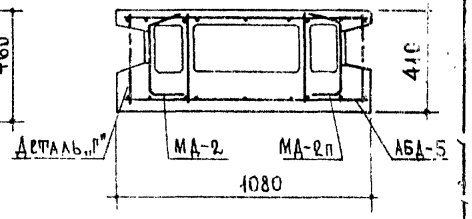

4-4

Спецификация арматурных и закладных деталей				
Марка	Колич. шт.	Вес детали кг	Общий вес кг	N N листов
АБД-5	1	31.46	31.46	12
МД-2	1	1.86	1.86	16
МД-2п	1	1.86	1.86	16
		Итого	35.18	

Выборка стали									
Сталь		Арматурные элементы					Прокат	Пайка	
		ф12АI	ф10АI	ф8АI	ф5ВI	ф4ВI	120×6	П М16	
Длина	м	10.12	3.32	26.08	56.20	35.36	0.28	—	
Вес	кг	8.98	2.06	10.32	8.66	3.50	1.58	0.08	
ГОСТ		5781-61*			6727-53*		103-57*	5915-70	

При установке арматурного блока в форму и бетонировании, должна быть обеспечена точная фиксация положения монтажных петель в соответствии с чертежом.
Детали „В" и „Г" см. лист 6.

ТК	Железобетонные вентиляционные блоки для 5 и 9-этажных жилых зданий Блоки наружные из легкого бетона для проходного чердака	Серия 1.134-3	
1972	Блок ВБН-12.33.5. Армирование.	Выпуск 2	Лист 5

Проверил В. Боброва

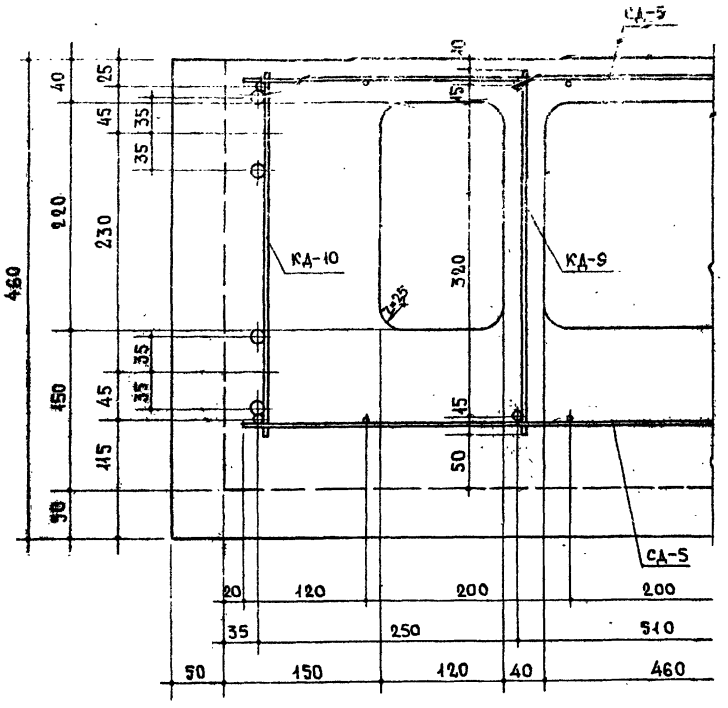

Деталь „В"

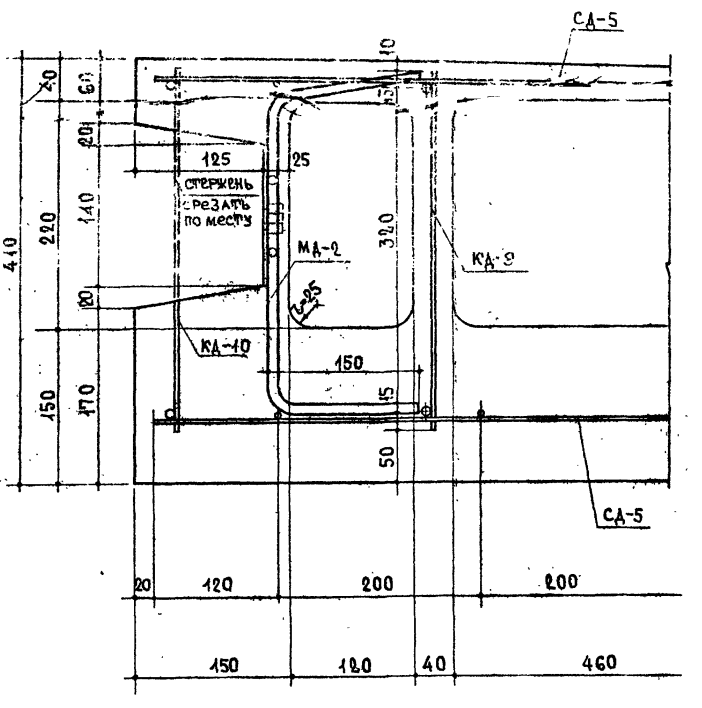

Деталь „Г"

ТК	Железобетонные вентиляционные блоки для 5 и 9-этажных жилых зданий Блоки наружные из легкого бетона для проходного чердака	Серия 1.134-3	
1972	Блок ВБН-12.33.5. Детали „В" и „Г".	Выпуск 2	Лист 6

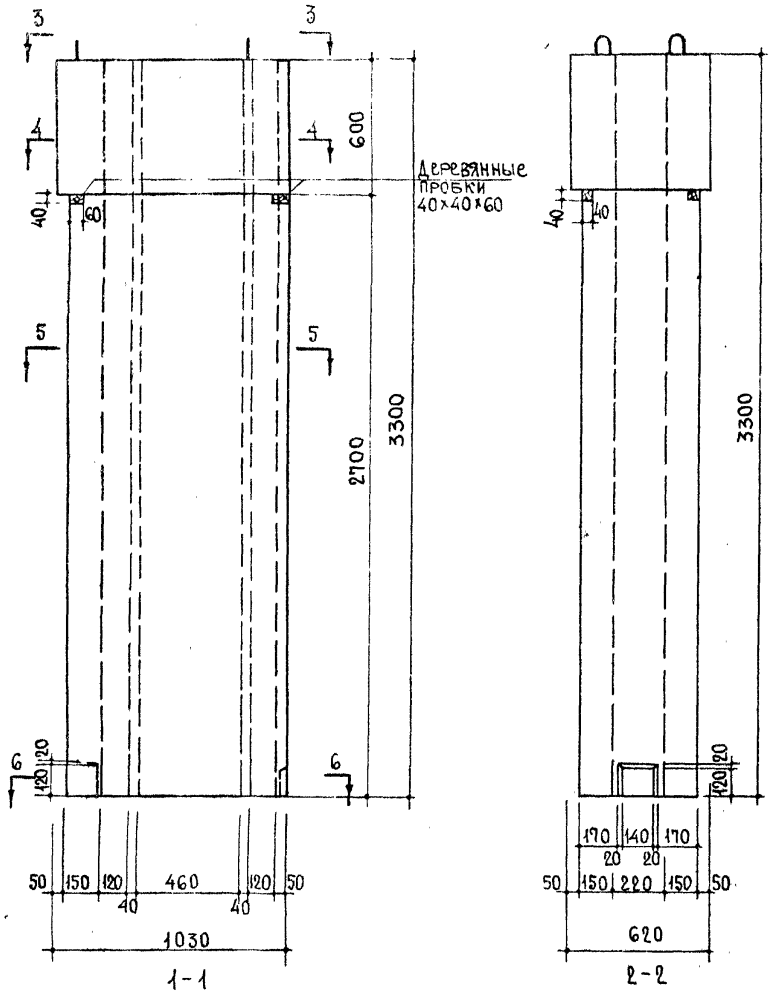

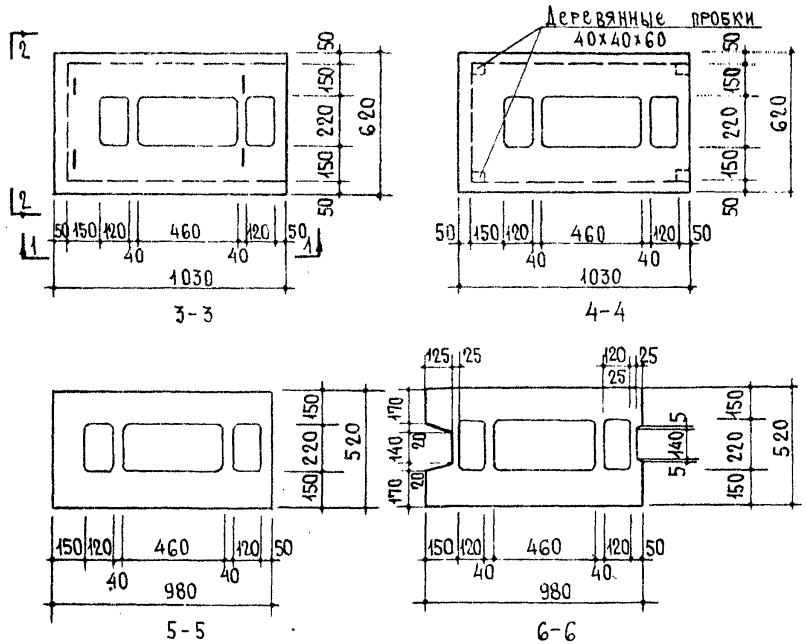

Характеристика изделия		
Объем бетона	м³	1.255
Вес	кг	1650
Вес стали	кг	36.90
Расход стали на 1м² изделия	кг	10.85
Расход стали на 1м³ бетона	кг	29.4
Проектная марка легкого бетона по прочности на сжатие		100

Блок изготовляется из мелкозернистого легкого бетона.
Объемный вес бетона – 1200 кг/м³ (в сухом состоянии).

ТК	Железобетонные вентиляционные блоки для 5 и 9-этажных жилых зданий Блоки наружные из легкого бетона для проходного чердака	Серия 1.134-3	
1972	Блок ВБН-10.33.6	Выпуск 2	Лист 7

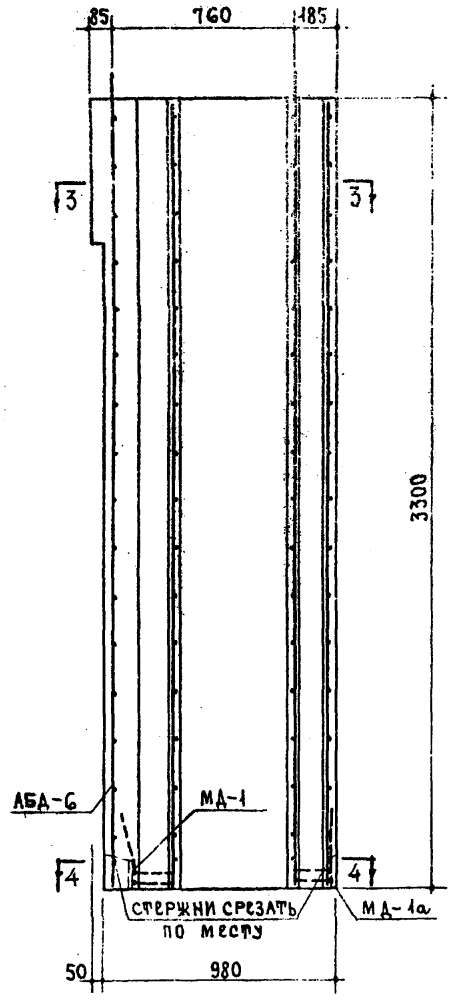

1-1

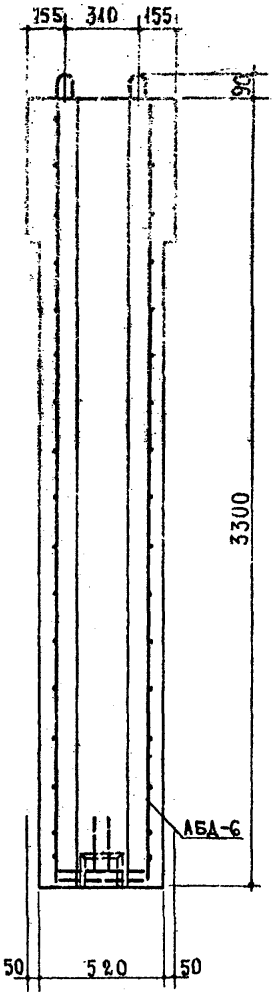

2-2

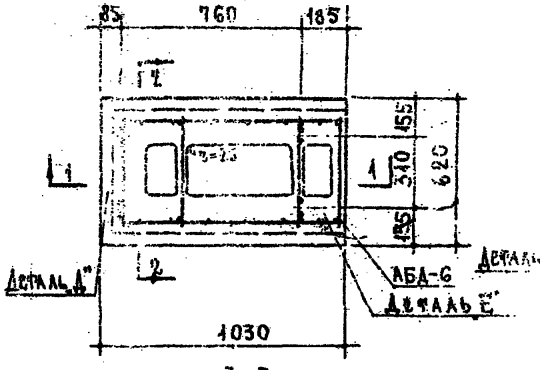

3-3

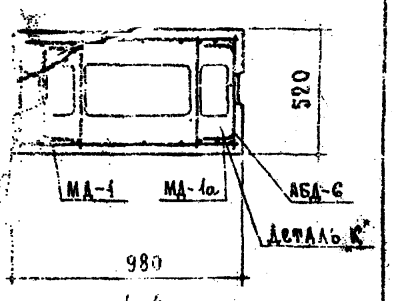

4-4

Спецификация арматурных и закладных деталей

Марка	Колич. шт	Вес детали кг	Общий вес кг	№ № листов
АБА-6	1	33.04	33.04	13
МД-1	1	1.93	1.93	16
МД-1а	1	1.93	1.93	16
		Итого	36.90	

Выборка стали

Сталь		Арматурные элементы ф12АI	ф10АI	ф8АI	ф5ВI	ф4ВI	Прокат -20х6	Гайка II М16
Длина	м	10.12	3.56	26.08	68.80	31.96	0.28	–
Вес	кг	8.98	2.20	10.32	10.58	3.16	1.58	0.08
ГОСТ		5781-61*		6727-53*			103-57*	5915-70

При установке арматурного блока в форму и бетонировании, должна быть обеспечена точная фиксация положения монтажных петель в соответствии с чертежом.
Детали Д, Е, И, К см. листы 9, 10.

ТК	Железобетонные вентиляционные блоки для 5 и 9-этажных жилых зданий Блоки наружные из легкого бетона для проходного чердака	Серия 1.134-3	
1972	Блок ВБН-10.33.6. Армирование.	Выпуск 2	Лист 8

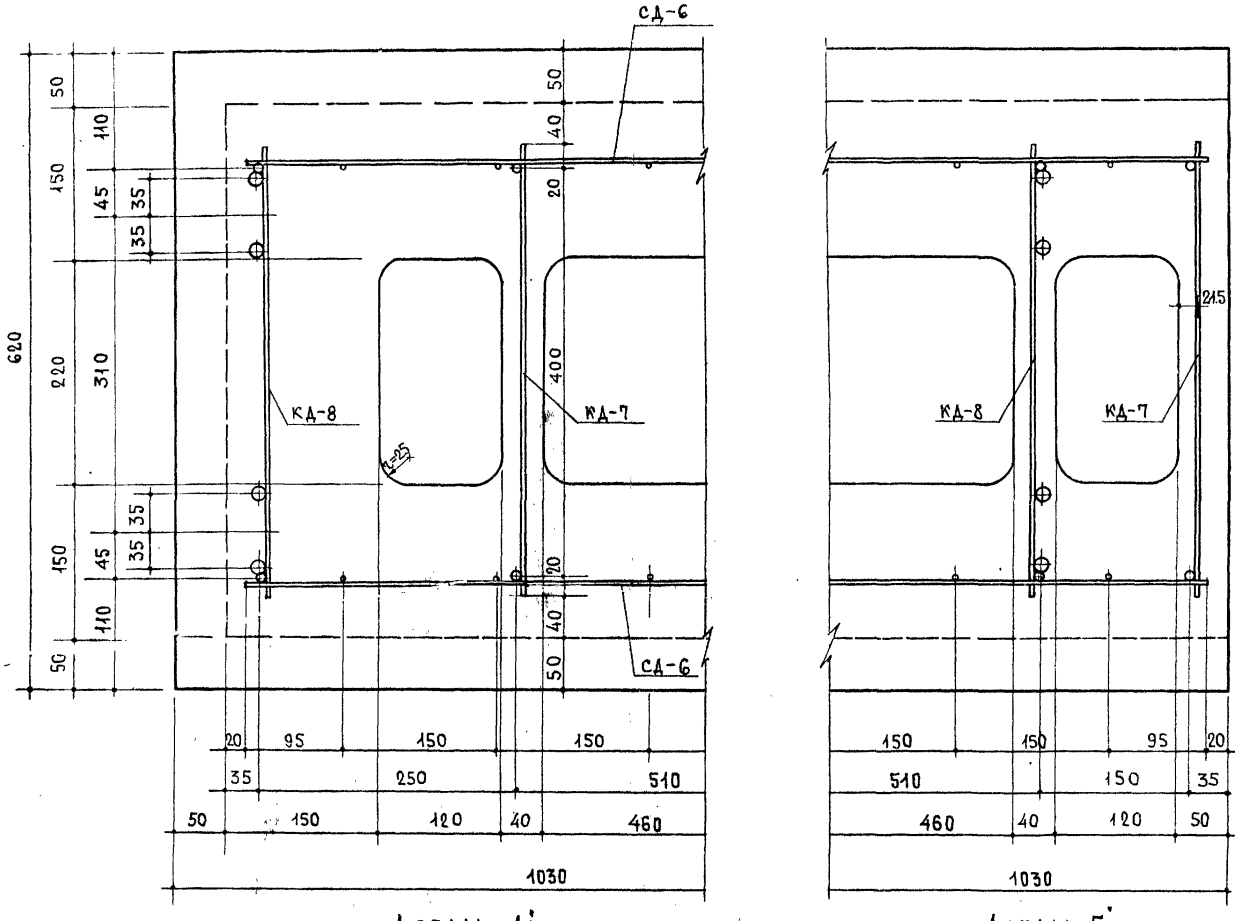

Деталь „Д"

Деталь „Е"

ТК	Железобетонные вентиляционные блоки для 5 и 9-этажных жилых зданий Блоки наружные из легкого бетона для проходного чердака	Серия 1.134-3	
1972	Блок ВБН-10.33.6. Детали „Д" и „Е".	Выпуск 2	Лист 9

ЦНИИТЭПЖИЛИЩА

Гл. инж. проекта | Н. Калашникова | Проверил | В. Боброва

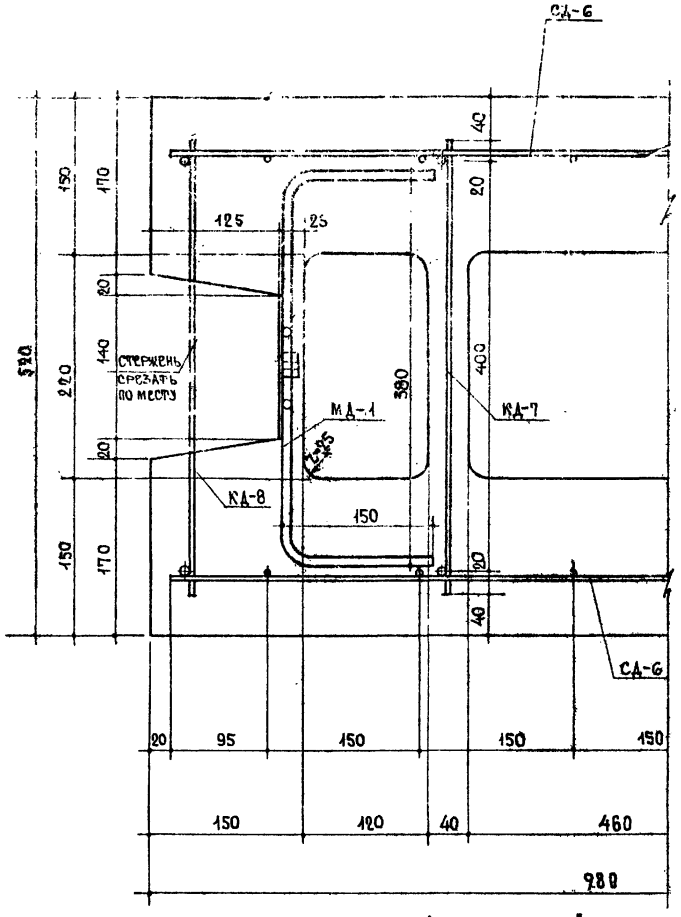

Деталь „И"

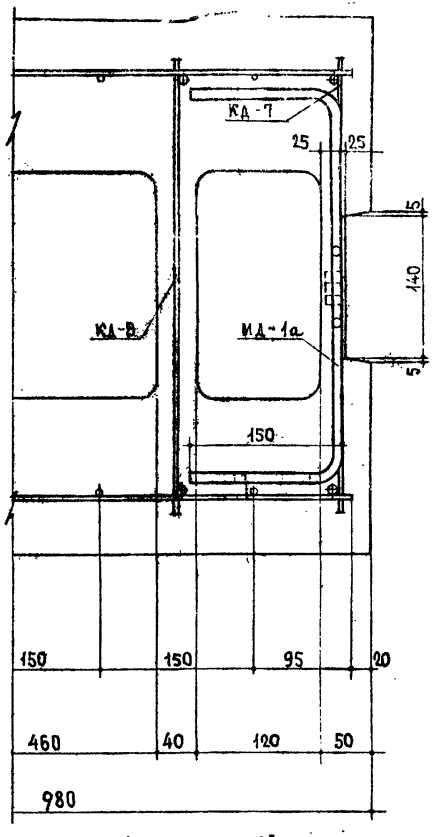

Деталь „К"

ТК	Железобетонные вентиляционные блоки для 5 и 9-этажных жилых зданий Блоки наружные из легкого бетона для проходного чердака	Серия 1.134-3
1972	Блок ВБН-10.33.6. Детали „И" и „К".	Выпуск 2 / Лист 10

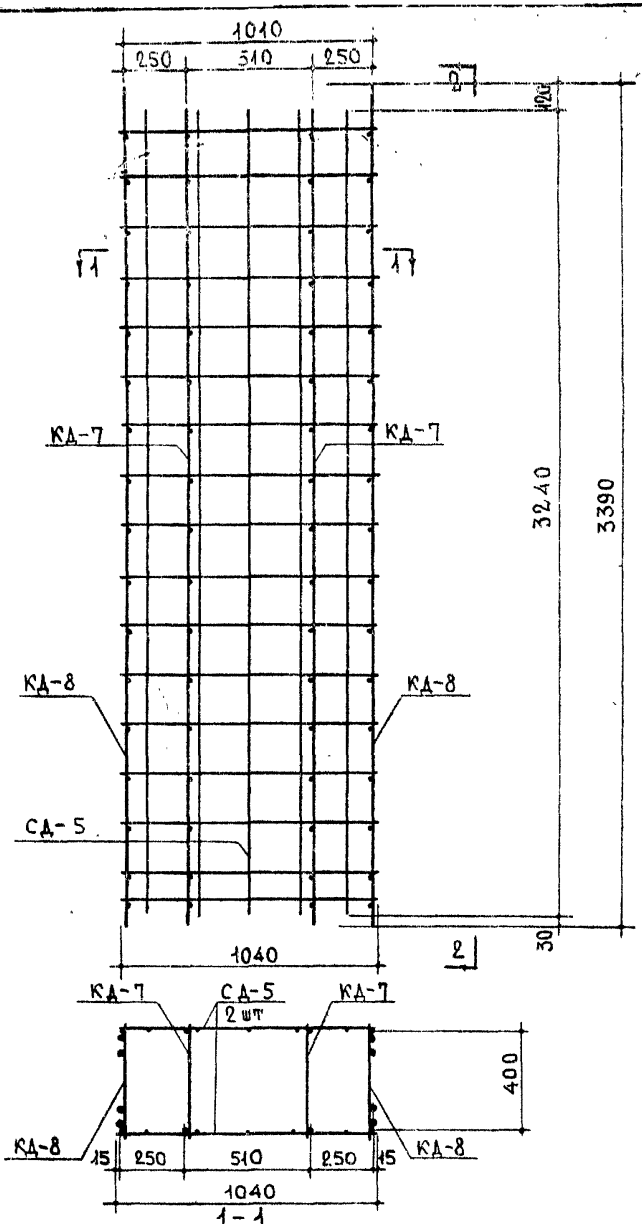

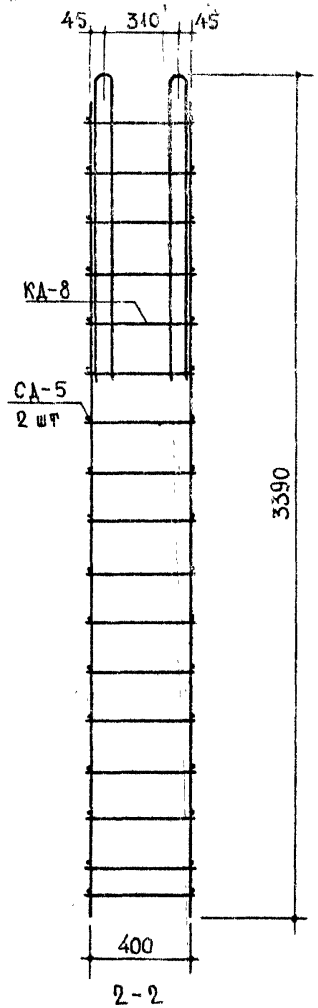

Спецификация арматурных деталей на 1 арматурный блок

Марка изделия	Марка арматур. блока	Марка арматур. деталей	Колич. шт	Вес детали кг	Общий вес кг	NN листов
ВБН-12.33.6	АБД-4	СД-5	2	4.24	8.48	14
		КД-7	2	3.73	7.46	15
		КД-8	2	8.22	16.44	15
		Итого			32.38	

Арматурные детали собираются на специальных кондукторах и сваривают-ся контактно-точечной сваркой в арматурный блок.

ТК	Железобетонные вентиляционные блоки для 5 и 9-этажных жилых зданий Блоки наружные из легкого бетона для проходного чердака	Серия 1.134-3
1972	Блок ВБН-12.33.6. Арматурный блок АБД-4	Выпуск 2 / Лист 11

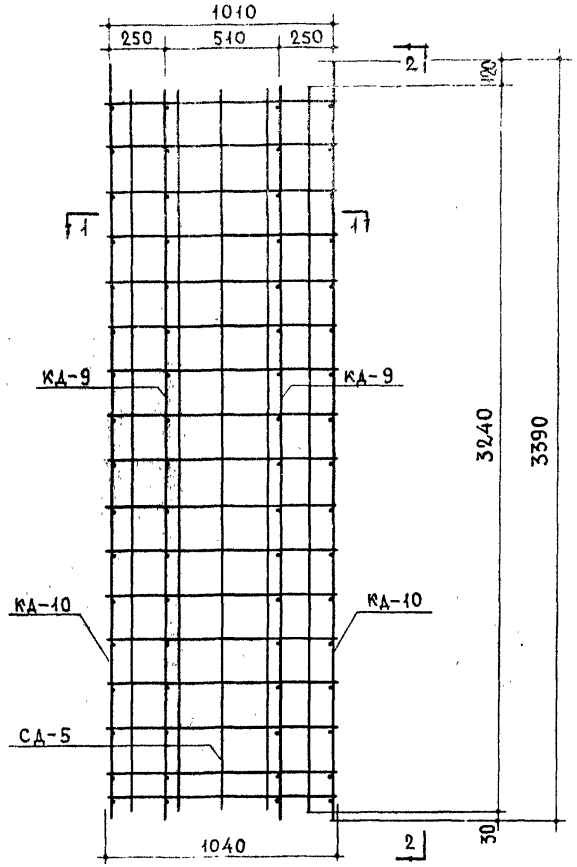

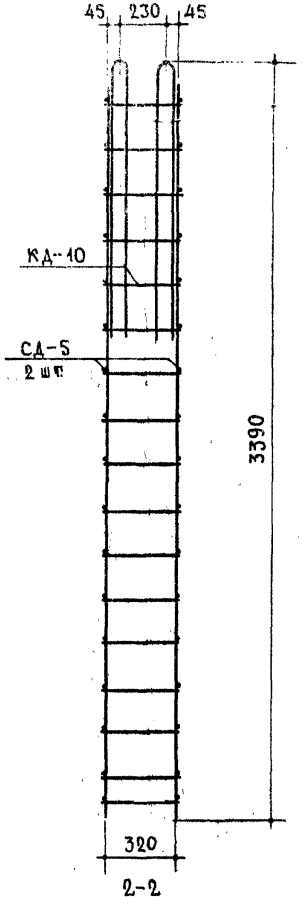

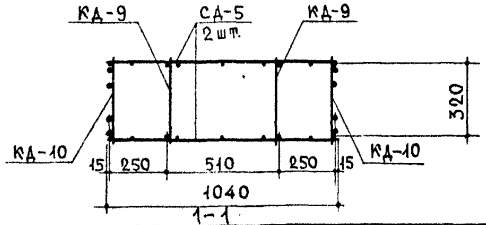

Спецификация арматурных деталей на 1 арматурный блок

Марка изделия	Марка арматур. блока	Марка арматур. деталей	Колич. шт.	Вес детали кг	Общий вес кг	№ № листов
ВБН-12.33.5	АБД-5	СД-5	2	4.24	8.48	14
		КД-9	2	3.50	7.00	15
		КД-10	2	7.99	15.98	15
		Итого			31.46	

Арматурные детали собираются на специальных кондукторах и свариваются контактно-точечной сваркой в арматурный блок.

Проверил В. Боброва

ТК 1972

Железобетонные вентиляционные блоки для 5 и 9-этажных жилых зданий
Блоки наружные из легкого бетона для проходного чердака

Блок ВБН-12.33.5. Арматурный блок АБД-5.

Серия 1.134-3
Выпуск 2 Лист 12

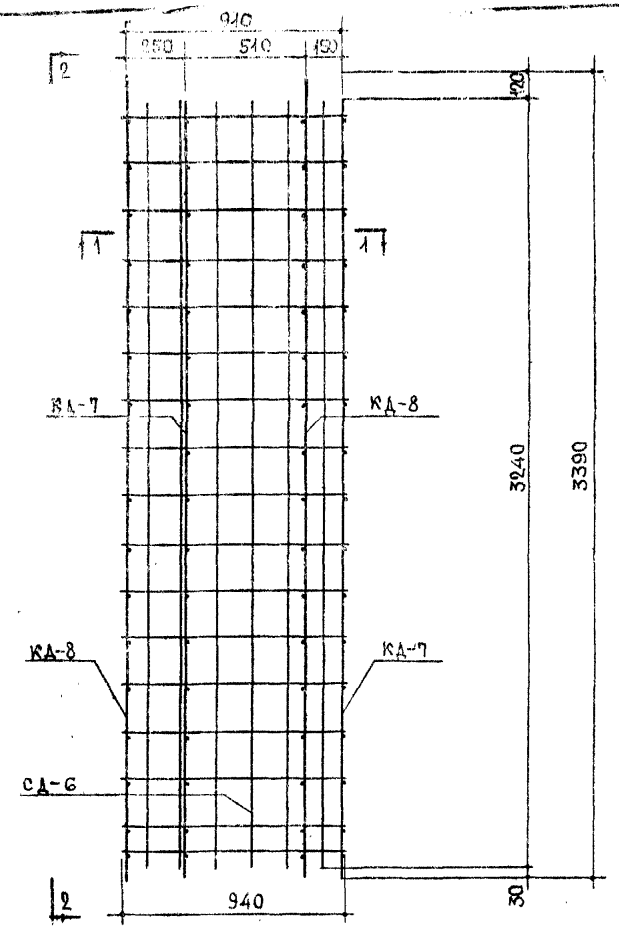

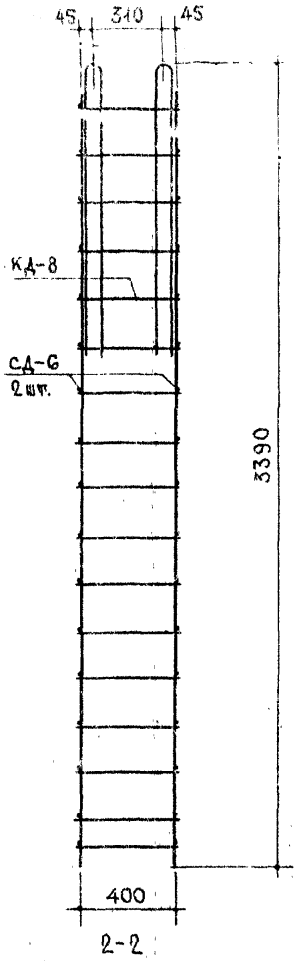

Спецификация арматурных деталей на 1 арматурный блок

Марка изделия	Марка арматур блока	Марка арматур деталей	Колич. шт.	Вес детали кг	Общий вес кг	№ № листов
ВБН-10.33.6	АБД-6	СД-6	2	4.57	9.14	14
		КД-7	2	3.73	7.46	15
		КД-8	2	8.22	16.44	15
		Итого			33,04	

Арматурные детали собираются на специальных кондукторах и сваривают-ся контактно-точечной сваркой в арматурный блок.

Проверил В.Боброва

ТК	Железобетонные вентиляционные блоки для 5 и 9-этажных жилых зданий Блоки наружные из легкого бетона для проходного чердака	Серия 1.134-3	
1972	Блок ВБН-10.33.6. Арматурный блок АБД-6.	Выпуск 2	Лист 13

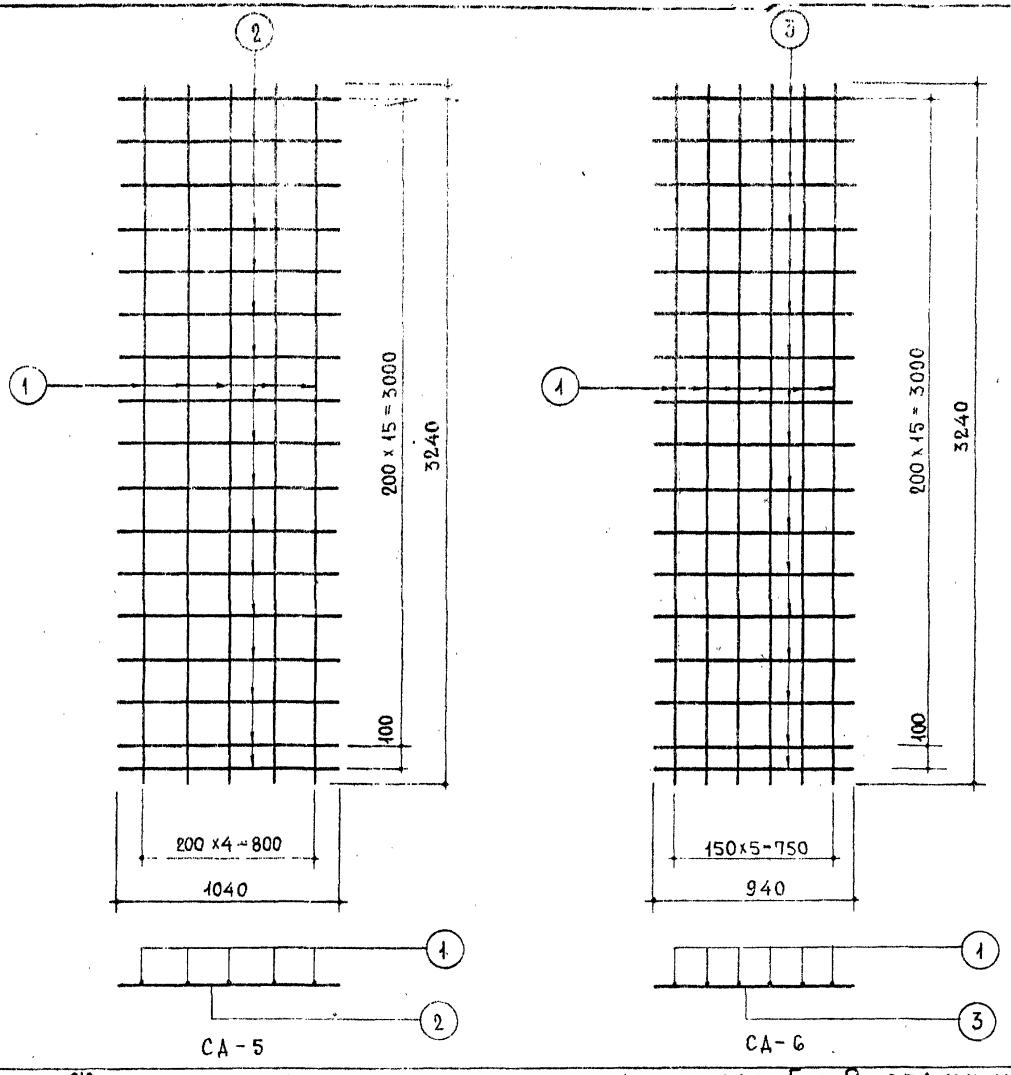

Спецификация стали на 1 деталь

Марка	N N поз	Сталь	Длина мм	Кол. шт	Общая длина м	Вес кг позиции	Вес кг общий
СД-5	1	ф58I	3240	5	16.20	2.49	4.24
	2	ф4BI	1040	17	17.68	1.75	
СД-6	1	ф58I	3240	6	19.44	2.99	4.57
	3	ф4BI	940	17	15.98	1.58	

Проверил В. Боброва

ТК 1972

Железобетонные вентиляционные блоки для 5 и 9-этажных жилых зданий
Блоки наружные из легкого бетона для проходного чердака

Сетки СД-5, СД-6

Серия 1.134-3
Выпуск 2
Лист 14

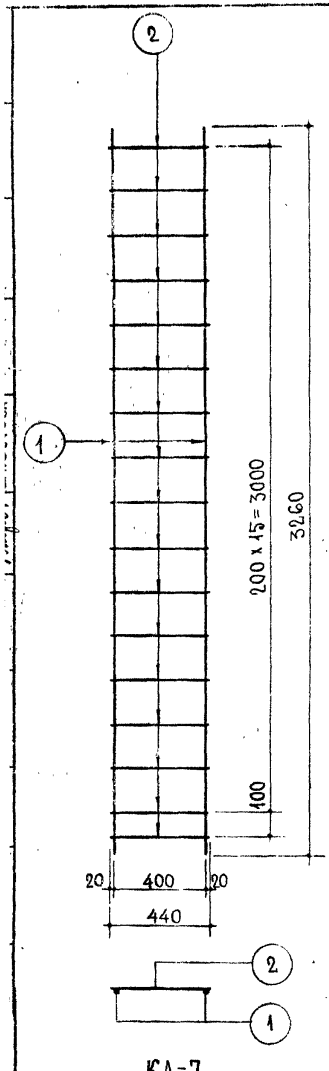

КД-7

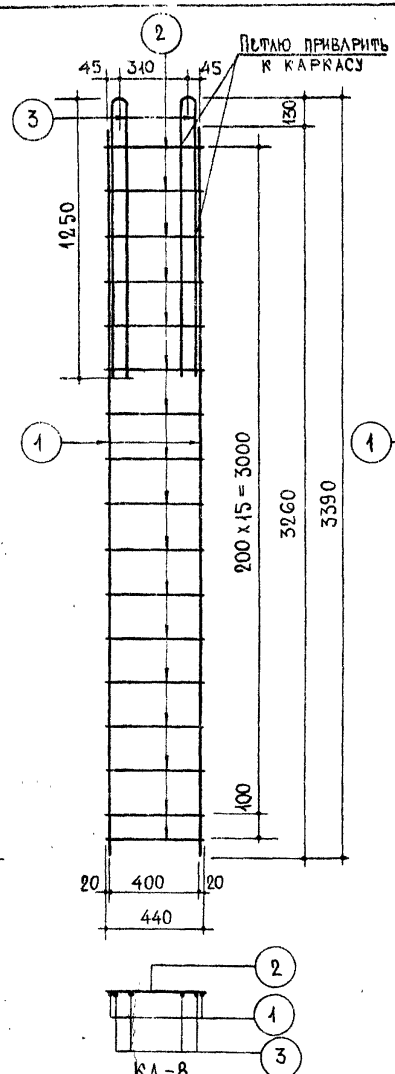

КД-8

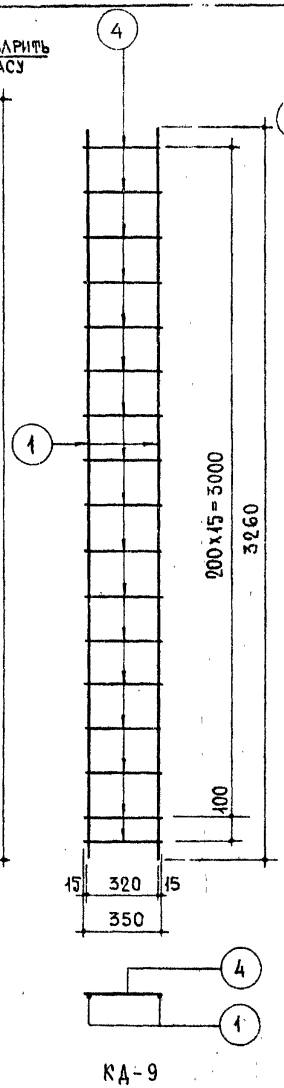

КД-9

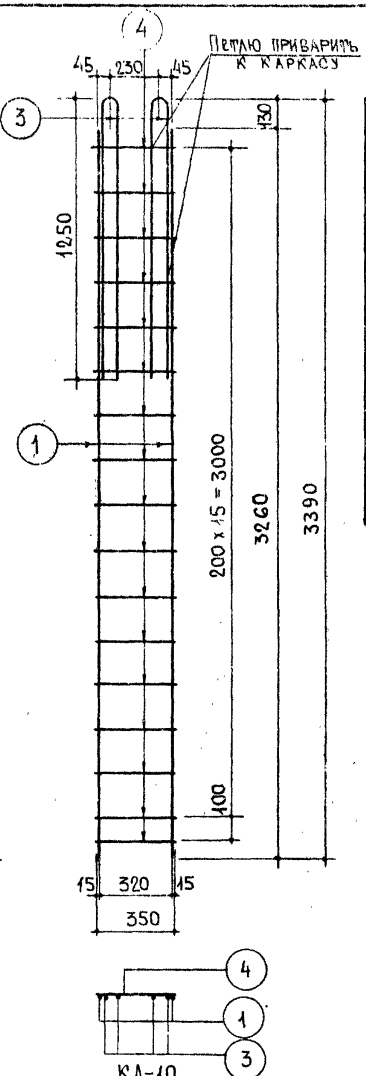

КД-10

Спецификация стали на 1 деталь							
Марка	№ поз.	Сталь	Длина мм	Кол шт	Общая длина м	Вес кг позиц.	Вес кг общий
КД-7	1	ф8 AI	3260	2	6.52	2.58	3.73
	2	ф5 BI	440	17	7.48	1.15	
КД-8	1	ф8 AI	3260	2	6.52	2.58	8.22
	2	ф5 BI	440	17	7.48	1.15	
	3	ф12 AI	2530	2	5.06	4.49	
КД-9	1	ф8 AI	3260	2	6.52	2.58	3.50
	4	ф5 BI	350	17	5.95	0.92	
КД-10	1	ф8 AI	3260	2	6.52	2.58	7.99
	4	ф5 BI	350	17	5.95	0.92	
	3	ф12 AI	2530	2	5.06	4.49	

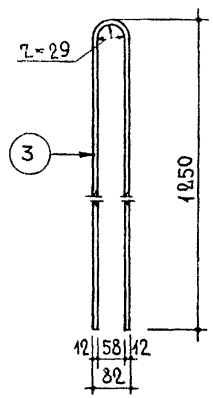

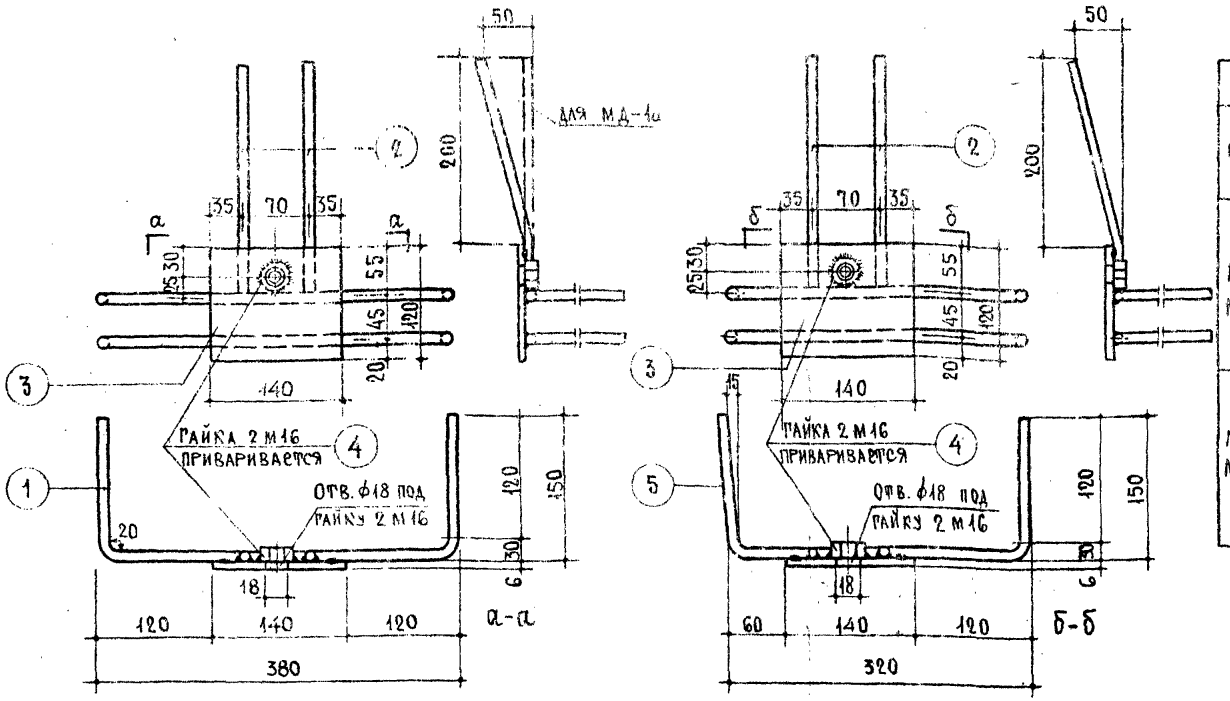

МД-1
МД-1а

МД-2
МД-2п (в зеркальном изображении)

Нахлесточное соединение сортового проката с анкерными стержнями выполняется рельефно-точечной сваркой по две сварочные точки на стержень.

Спецификация стали на 1 деталь

Марка	№№ поз.	Сечение	Длина мм	Кол. шт.	Общая длина м	Вес кг позиц.	Вес кг общий
МД-1 МД-1а	1	ф10АI	640	2	1.28	0.79	1.93
	2	ф10АI	250	2	0.5	0.31	
	3	-120х6	140	1	0.14	0.79	
	4	ГАЙКА 2 М16		1	–	0.04	
МД-2 МД-2п	5	ф10АI	580	2	1.16	0.72	1.86
	2	ф10АI	250	2	0.5	0.31	
	3	-120х6	140	1	0.14	0.79	
	4	ГАЙКА 2 М16		1	–	0.04	

ТК	Железобетонные вентиляционные блоки для 5 и 9-этажных жилых зданий. Блоки наружные из легкого бетона для проходного чердака	Серия 1.134-3	
1972	Закладные детали МД-1, МД-1а, МД-2, МД-2п.	Выпуск 2	Лист 16

Проверил В. Боброва

Н. Калашникова

gost.e-ecolog.ru