ГОСУДАРСТВЕННЫЙ КОМИТЕТ ПО ГРАЖДАНСКОМУ СТРОИТЕЛЬСТВУ И АРХИТЕКТУРЕ ПРИ ГОССТРОЕ СССР

ТИПОВЫЕ КОНСТРУКЦИИ И ДЕТАЛИ ЗДАНИЙ И СООРУЖЕНИЙ

СЕРИЯ 1.134-3

ЖЕЛЕЗОБЕТОННЫЕ ВЕНТИЛЯЦИОННЫЕ БЛОКИ ДЛЯ 5 И 9 ЭТАЖНЫХ ЖИЛЫХ ДОМОВ

ВЫПУСК 1

ВНУТРЕННИЙ БЛОК ИЗ ТЯЖЕЛОГО БЕТОНА, БЛОКИ НАРУЖНЫЕ ИЗ ЛЕГКОГО БЕТОНА

11135
Цена 0-81

gost.e-ecolog.ru

ГОСУДАРСТВЕННЫЙ КОМИТЕТ ПО ГРАЖДАНСКОМУ СТРОИТЕЛЬСТВУ И АРХИТЕКТУРЕ ПРИ ГОССТРОЕ СССР

ТИПОВЫЕ КОНСТРУКЦИИ И ДЕТАЛИ ЗДАНИЙ И СООРУЖЕНИЙ

СЕРИЯ 1.134-3

ЖЕЛЕЗОБЕТОННЫЕ ВЕНТИЛЯЦИОННЫЕ БЛОКИ ДЛЯ 5 и 9 ЭТАЖНЫХ ЖИЛЫХ ДОМОВ

ВЫПУСК 1

ВНУТРЕННИЙ БЛОК ИЗ ТЯЖЕЛОГО БЕТОНА, БЛОКИ НАРУЖНЫЕ ИЗ ЛЕГКОГО БЕТОНА

РАЗРАБОТАНЫ ЦНИИЭП ЖИЛИЩА ГОСУДАРСТВЕННОГО КОМИТЕТА ПО ГРАЖДАНСКОМУ СТРОИТЕЛЬСТВУ И АРХИТЕКТУРЕ ПРИ ГОССТРОЕ СССР

УТВЕРЖДЕНЫ ГОСУДАРСТВЕННЫМ КОМИТЕТОМ ПО ГРАЖДАНСКОМУ СТРОИТЕЛЬСТВУ И АРХИТЕКТУРЕ ПРИ ГОССТРОЕ СССР ПРИКАЗ № 71 от 26 апреля 1971 г.

	Лист	Стр.
Содержание	С1	2
Пояснительная записка	П1-П2	3;4
Вентиляционные блоки:		
Блок ВБВ 9.28.3	1;2	5;6
Армирование	3	7
Детали	4	8
Блок ВБН 12.18.6	5	9
Армирование	6	10
Детали	7	11
Блок ВБН 12.18.5	8	12
Армирование	9	13
Детали	10	14
Крышка КВБ 15.10	11	15
Армирование	12	16
Крышка КВБ 15.13	13	17
Армирование	14	18
Арматурный блок АБД-1	15	19
Арматурный блок АБД-2	16	20
Арматурный блок АБД-3	17	21
Сетка СД-1, каркасы КД-1 и КД-2	18	22
Каркасы КД-3, КД-4, КД-5, КД-6	19	23
Сетки СД-2, СД-3, СД-4	20	24
Закладные детали МД-1, МД-2, МД-3	21	25

ЦНИИЭП жилища

Гл. инж. проекта А. Алокшин
Гл. инж. проекта Н. Калашникова
Ст. инженер В. Боброва

ТК	Вентиляционные блоки	Серия 1.134-3
1971	Содержание	Выпуск 1 / Лист С1

Рабочие чертежи вентиляционных блоков для 5-9 этажных жилых домов разработаны в соответствии с заданием Государственного комитета по гражданскому строительству и архитектуре при Госстрое СССР от 24 марта 1971 г.

В выпуск включены рабочие чертежи унифицированного внутреннего блока, наружных блоков и крышек к ним.

Внутренние блоки являются самонесущими и не могут быть использованы как элементы стен, воспринимающие дополнительные нагрузки.

Чертежи изделий разработаны в соответствии со СНиП II-В.I-62* и СН 321-65. Блоки армируются арматурными блоками, которые собираются из плоских сеток и каркасов с помощью контактной сварки; крышки армируются сетками.

Блоки рекомендуется изготавливать в вертикальных формах.

При изготовлении изделий должны соблюдаться требования, указанные в СНиП I-В5.1-62, I-В.5-62 и ГОСТ 13015-67, а также в технических условиях для этих изделий, утвержденных в установленном порядке.

Блоки изготавливаются из мелкозернистого бетона с фракцией не более 15 мм. Внутренние блоки и крышки изготавливаются из тяжелого бетона марки 200, наружные блоки из плотного легкого бетона с объемным весом не более 1200 кг/м3, марки 100.

Марки по морозостойкости (Мрз) для бетона наружных блоков и крышек принимается по таблице I* СНиП II-В.2-62*.

Поверхности крышек зажелезнить.

На наружных поверхностях внутреннего блока предусмотрены контурные углубления (вафли) для устройства отверстий по месту для установки вентиляционных решеток.

Формовочное оборудование и технология изготовления должны обеспечить точную фиксацию положения арматурных блоков и закладных деталей.

Изготовление сеток и каркасов должно производиться контактной точечной электросваркой в соответствии с требованиями СН 393-69.

Монтажные петли изготовляются из круглой арматурной стали класса А-I марок ВМ Ст.3сп, ВМСт.3пс, ВК Ст.3сп и ВК Ст.3пс. При температуре -40° и ниже стали марок ВМ Ст.3пс и ВК Ст.3пс применять не следует.

Сварная арматура, монтажные петли и закладные детали должны соответствовать требованиям ГОСТ 10922-64.

Величина отпускной прочности бетона устанавливается в зависимости от времени года. В летний период разрешается отпуск изделий с завода-изготовителя с прочностью бетона равной 70% от проектной; в зимний период с прочностью бетона 100%.

При прочности менее 100%- завод-изготовитель обязан гарантировать достижение бетоном в возрасте 28 дней проектной прочности.

В блоках допускаются следующие отклонения от проектных размеров (в мм):

А. КРИППА

по длине и ширине ±3
по высоте + 5
по толщине стенок ±2

разность диагоналей не более 5
отклонения от вертикали стенок не более 3.

Допуск на шероховатость поверхности блоков принят по классу 2Ш в соответствии со СНиП I-В.5-62.

Маркировка и паспортизация

Блокам присвоены марки, состоящие из буквенных обозначений и цифровых, характеризующих габаритные размеры в дециметрах.
Например ВБВ9. 28. 3 обозначает:

ВБВ - внутренний блок вентиляционный
9 - длина блока 880 мм
28 - высота блока 2780 мм
3 - толщина блока 300 мм.

блок ВБН I2.I8.6 обозначает:

ВБН - вентиляционный блок наружный
I2 - длина блока II80 мм
I8 - высота блока I800 мм
6 - толщина блока 620 мм

Паспортизация, хранение, транспортирование и монтаж изделий должны выполняться в соответствии с ГОСТ I30I5-67 и техническими условиями на эти изделия.

Указания по монтажу

При монтаже должна быть обеспечена соосность блоков. Отклонение стен от вертикальной плоскости не должно превышать I5 мм на всю высоту здания.

Блоки должны монтироваться на цементном растворе марки не ниже I00; толщина шва принята 20 мм. Заполнение швов раствором должно быть тщательным и обеспечивать герметичность каналов.

Искривление монтажных петель, используемых в качестве фиксаторов и соединительных элементов при монтаже, не допускается.

В типовых проектах должны быть даны детали примыкания блоков на уровне перекрытий, а также примыканий наружных блоков к внутренним и крышкам.

До серийного выпуска элементов должна быть изготовлена опытная партия, подлежащая проверке на технологичность изготовления, монтажа и транспортирование.

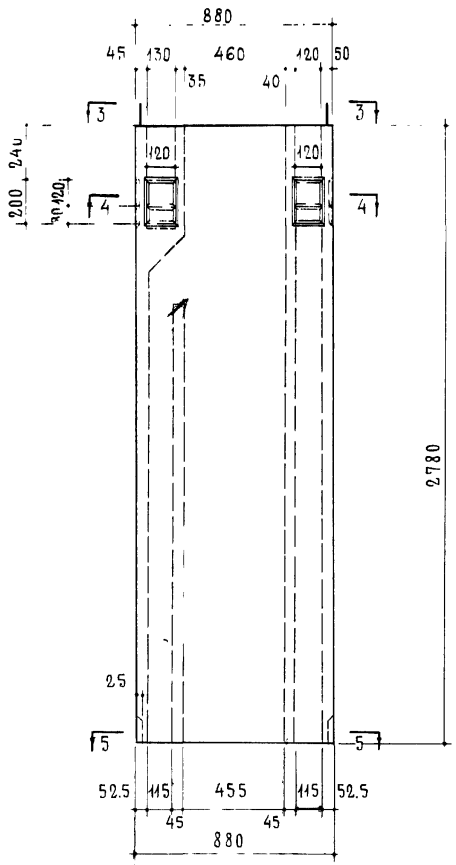

1-1

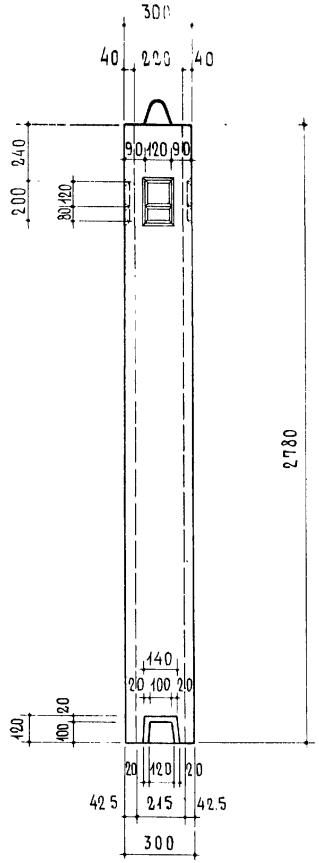

2-2

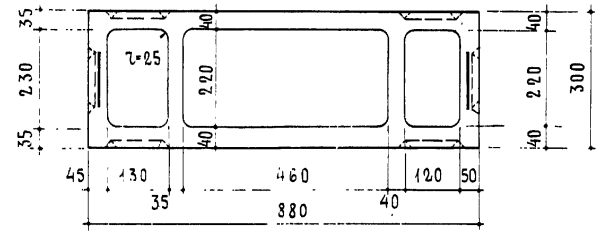

3-3

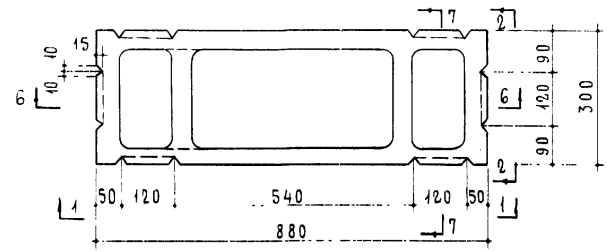

4-4

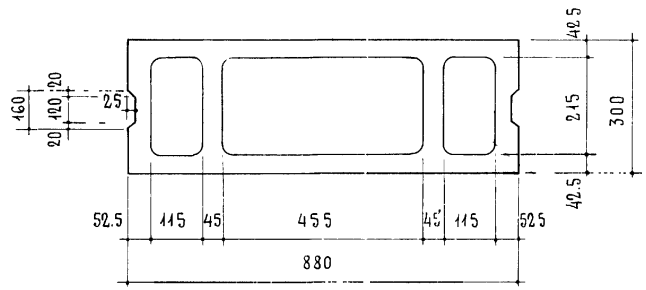

5-5

Разрезы 6-6, 7-7 и характеристику изделия см. лист 2.

ТК	Вентиляционные блоки	Серия 1.134-3	
1971	Блок ВБВ9.28.3	Выпуск 1	Лист 1

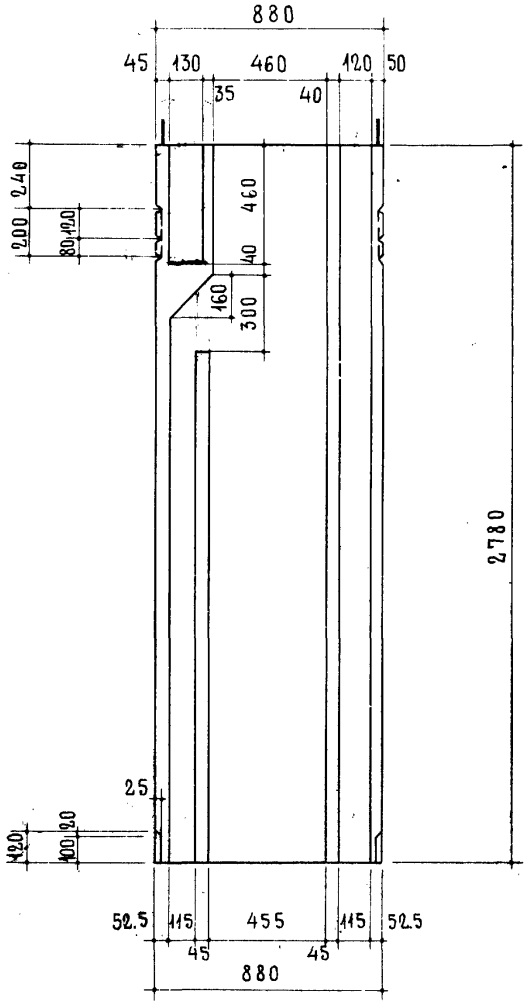

6-6

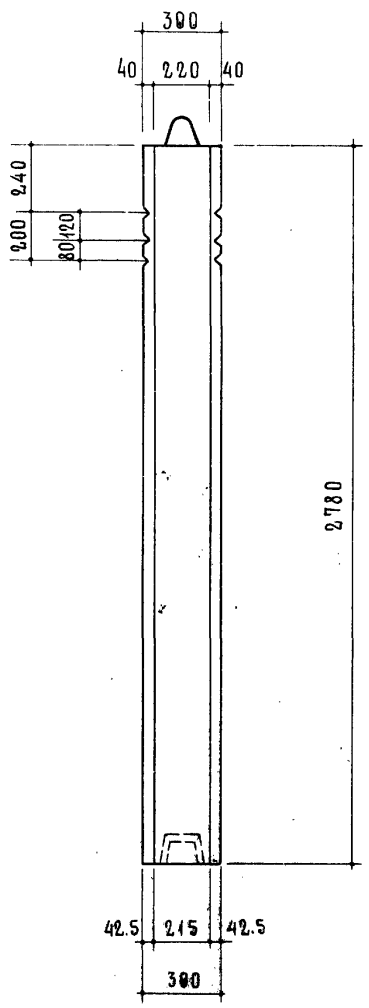

7-7

Характеристика изделия		
Объем бетона	$м^3$	0.319
Вес	кг	800
Вес стали	кг	13.14
Расход стали на $1 м^2$ изделия	кг	5.37
Расход стали на $1 м^3$ бетона	кг	41.2
Проектная марка бетона по прочности на сжатие		200

Примечания:

1. Фасады и горизонтальные разрезы блока см. лист 1.
2. Блок изготовляется из мелкозернистого бетона.
3. Лицевые поверхности должны быть подготовлены под покраску.

ТК	Вентиляционные блоки	Серия 1.134-3
1971	Блок ВБ89.28.3	Выпуск 1, Лист 2

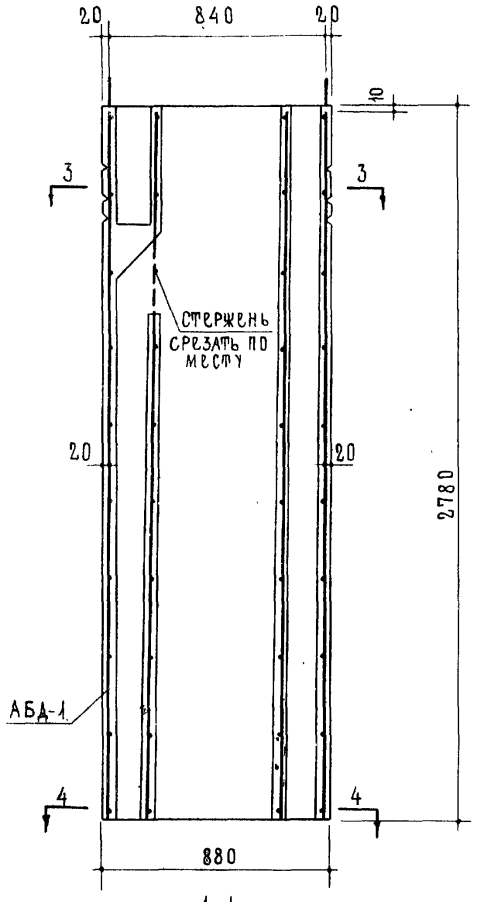

1-1

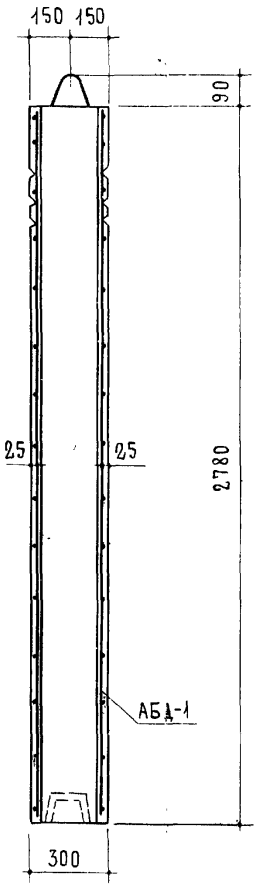

2-2

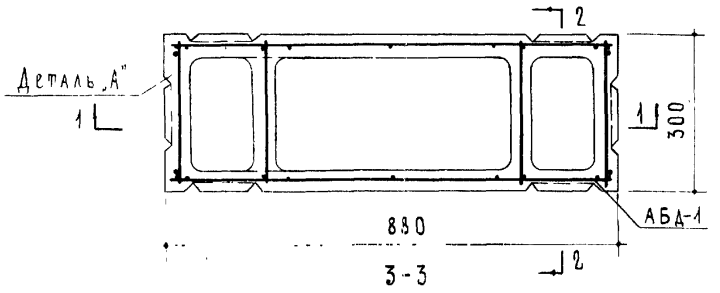

3-3

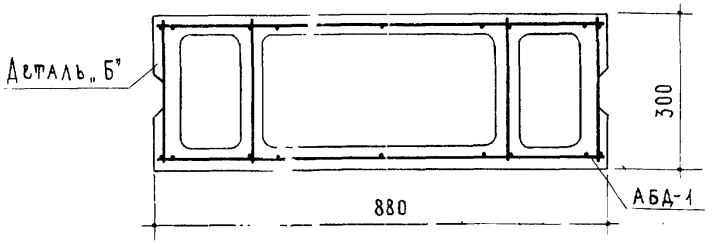

4-4

Спецификация арматурных деталей				
Марка	Колич. шт	Вес детали кг	Общий вес кг	№№ листов
АБД-1	1	13.14	13.14	15

Выборка стали				
Сталь		Арматурные элементы		
		ф10АI	ф5ВI	ф4ВI
Длина	м	3.3	48.2	37.0
Вес	кг	2.04	7.42	3.68
ГОСТ		5781-61*	6727-53*	

При установке арматурного блока в форму и бетонировании, должна быть обеспечена точная фиксация положения монтажных петель в соответствии с чертежом.

Детали „А" и „Б" см. лист 4.

ТК	Вентиляционные блоки	Серия 1.134-3	
1971	Блок ВБВ9.28.3. Армирование.	Выпуск 1	Лист 3

ст. инженер В. Боброва

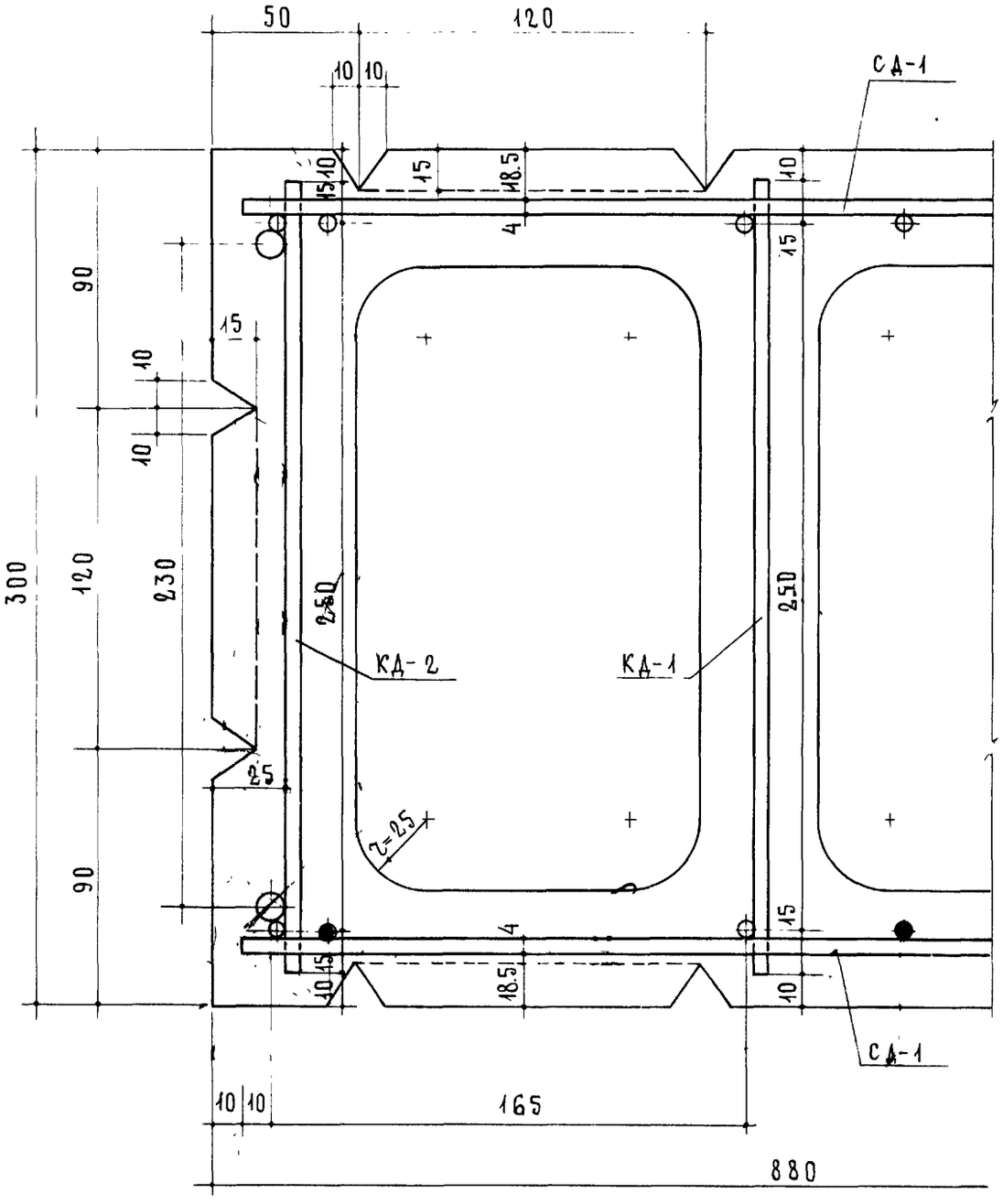

Деталь „А"

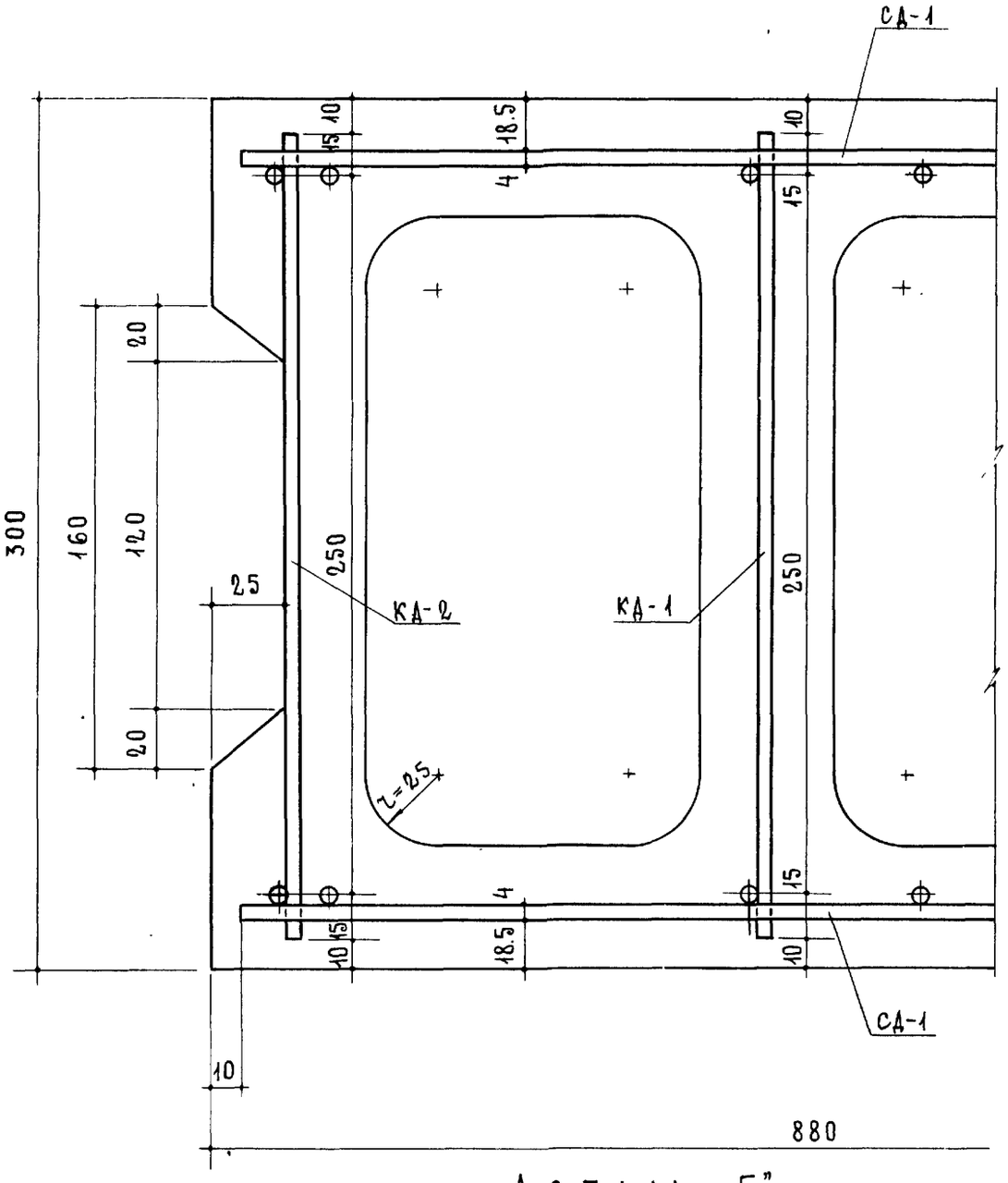

Деталь „Б"

ТК	ВЕНТИЛЯЦИОННЫЕ БЛОКИ	Серия 1.134-3
1971	БЛОК ВБВ 9.28.3. ДЕТАЛИ.	Выпуск 1 / Лист 4

ЦНИИЭП ЖИЛИЩА

Гл. инж. отдела	[illegible]	[illegible]
Гл. инж. проекта	А. ЛОКШИН	
Гл. инж. проекта	Н. КАЛАЧНИКОВА	
Ст. инженер	В. БОБРОВА	

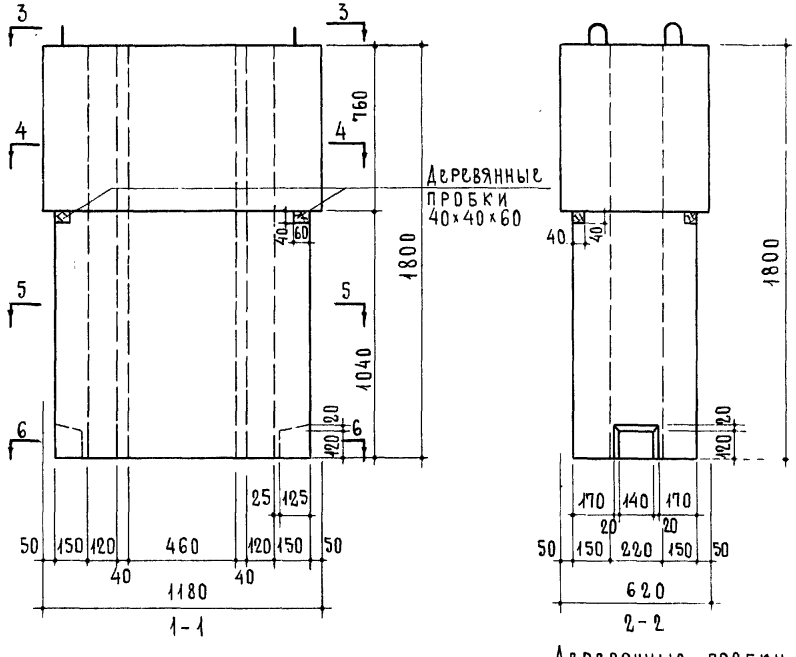

Характеристика изделия		
Объем бетона	м³	0.865
Вес	кг	1040
Вес стали	кг	15.16
Расход стали на 1 м² изделия	кг	7.12
Расход стали на 1 м³ бетона	кг	17.5
Проектная марка легкого бетона по прочности на сжатие		100

Блок изготовляется из мелкозернистого легкого бетона. Объемный вес бетона – 1200 кг/м³ (в сухом состоянии).

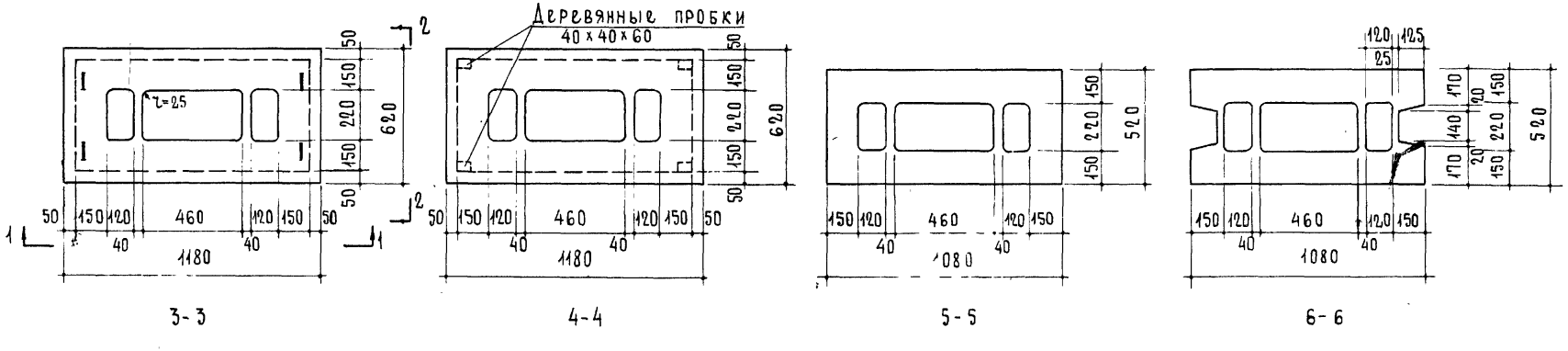

ТК	Вентиляционные блоки	Серия 1.134-3
1971	Блок ВБН 12.18.6	Выпуск 1 / Лист 5

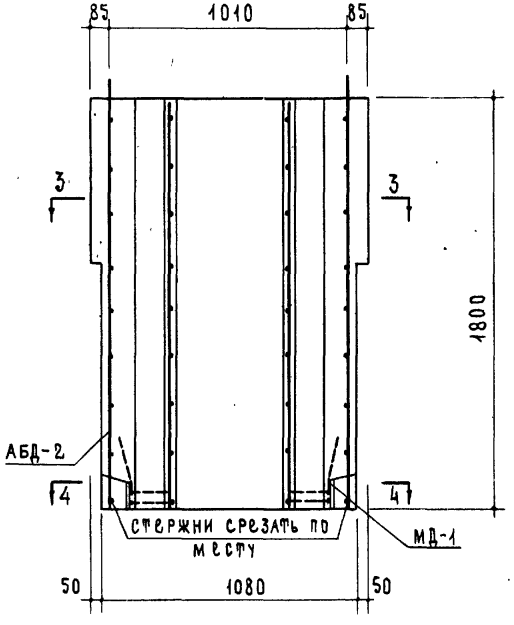

1-1

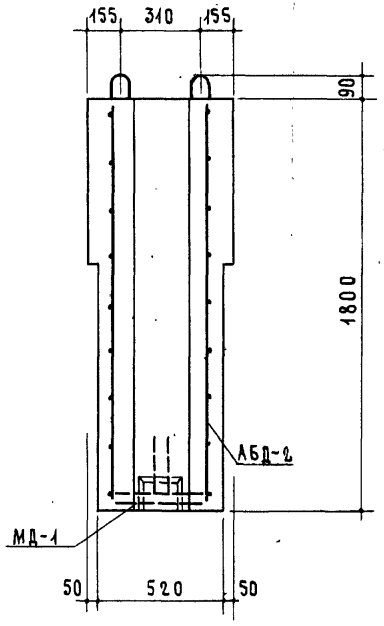

2-2

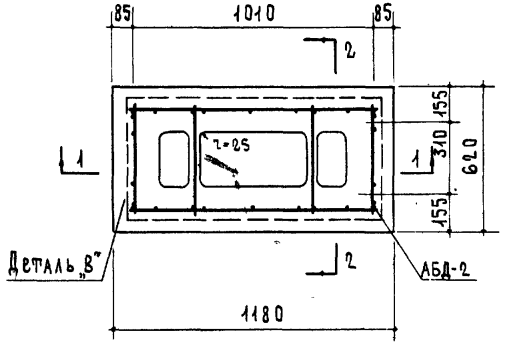

3-3

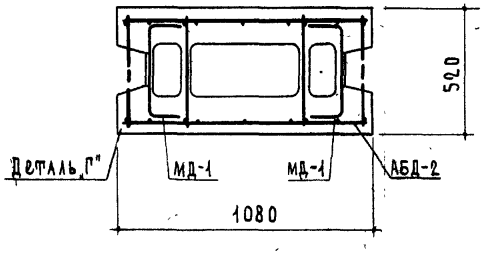

4-4

СПЕЦИФИКАЦИЯ АРМАТУРНЫХ И ЗАКЛАДНЫХ ДЕТАЛЕЙ				
МАРКА	КОЛИЧ. ШТ	ВЕС ДЕТАЛИ КГ	ОБЩИЙ ВЕС КГ	NN ЛИСТОВ
АБД-2	1	11.3	11.3	16
МД-1	2	1.93	3.86	21
ИТОГО			15.16	

ВЫБОРКА СТАЛИ						
СТАЛЬ		АРМАТУРНЫЕ ЭЛЕМЕНТЫ			ПРОКАТ	ГАЙКА
		ф10АI	ф5ВI	ф4ВI	-120×6	II М16
ДЛИНА	М	8.48	31.48	34.64	0.28	—
ВЕС	КГ	5.24	4.84	3.42	1.58	0.08
ГОСТ		5781-61*	6727-53*		103-57*	5915-70

При установке арматурного блока в форму и бетонировании, должна быть обеспечена точная фиксация положения монтажных петель в соответствии с чертежом.
Детали „В" и „Г" см. лист 7.

ТК	ВЕНТИЛЯЦИОННЫЕ БЛОКИ	СЕРИЯ 1.134-3	
1971	БЛОК ВБН 12.18.6. АРМИРОВАНИЕ.	ВЫПУСК 1	ЛИСТ 6

ЦПИ ЖИЛИЩА
ГЛ. ИНЖ. ПРОЕКТА А. ЛОКШИН
ГЛ. ИНЖ. ПРОЕКТА Н. КАЛАЧНИКОВА
СТ. ИНЖЕНЕР В. БОБРОВА

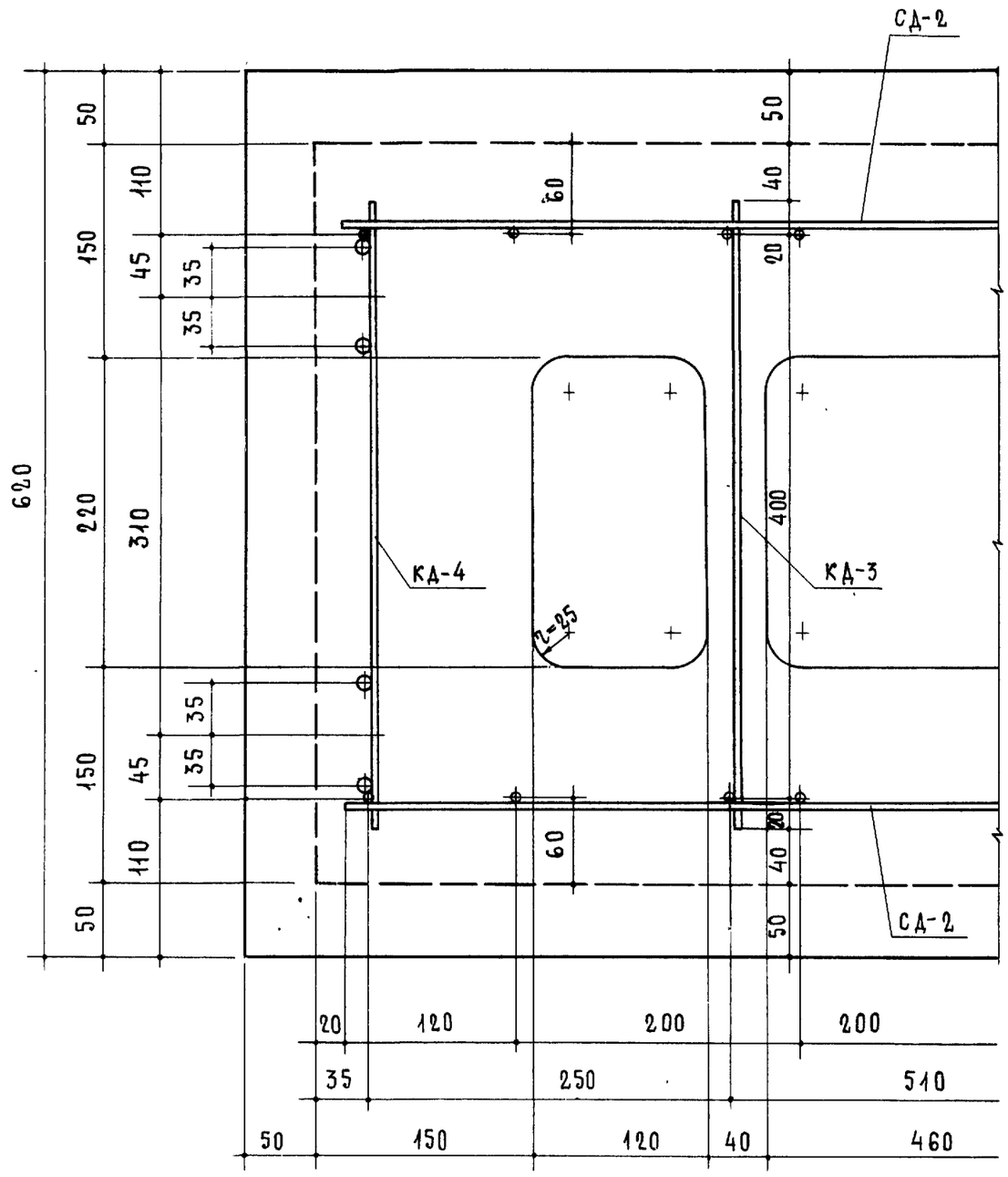

Деталь „В"

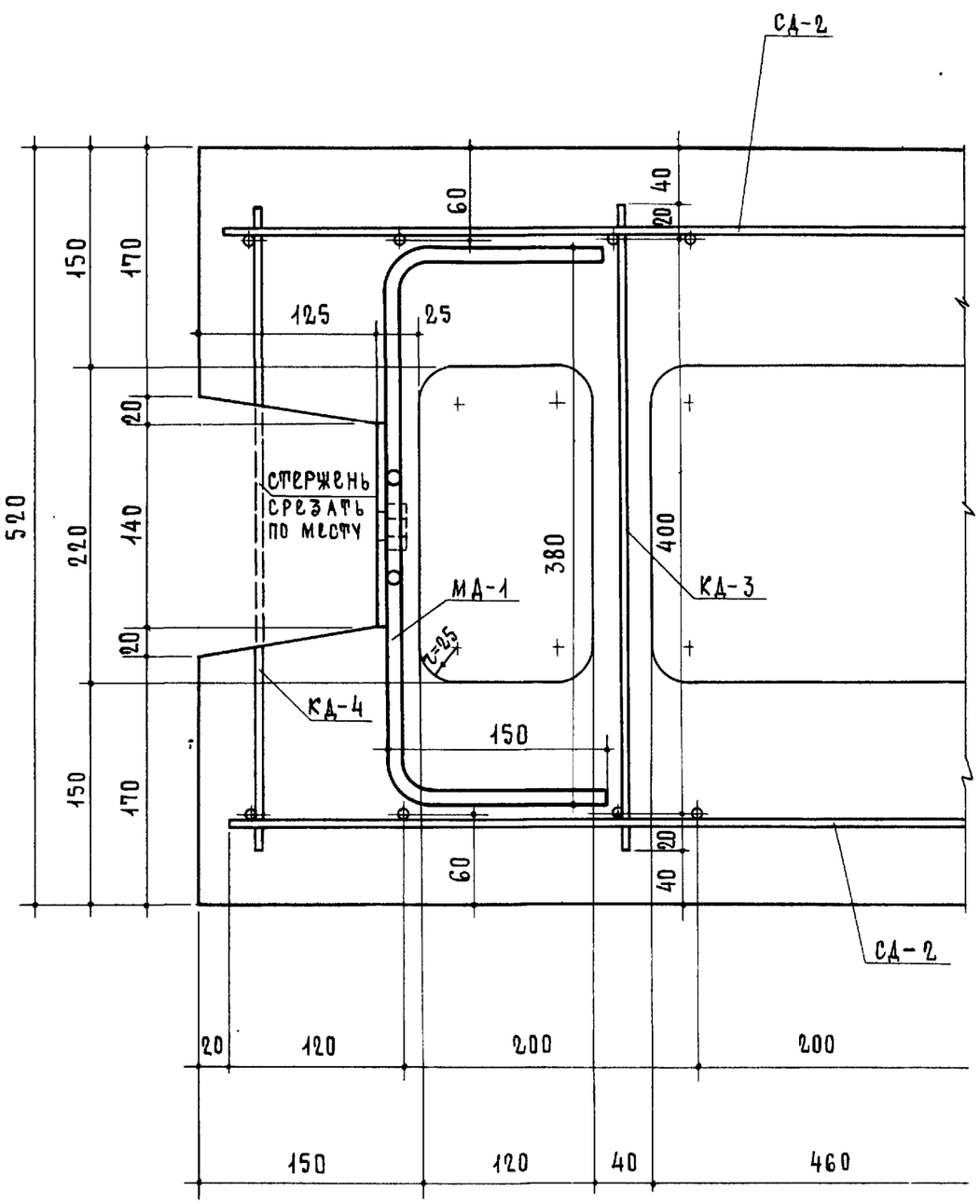

Деталь „Г"

ТК	ВЕНТИЛЯЦИОННЫЕ БЛОКИ	СЕРИЯ 1.134-3
1971	БЛОК ВБН12.18.6. ДЕТАЛИ.	ВЫПУСК 1 / ЛИСТ 7

ст. инженер Бобров

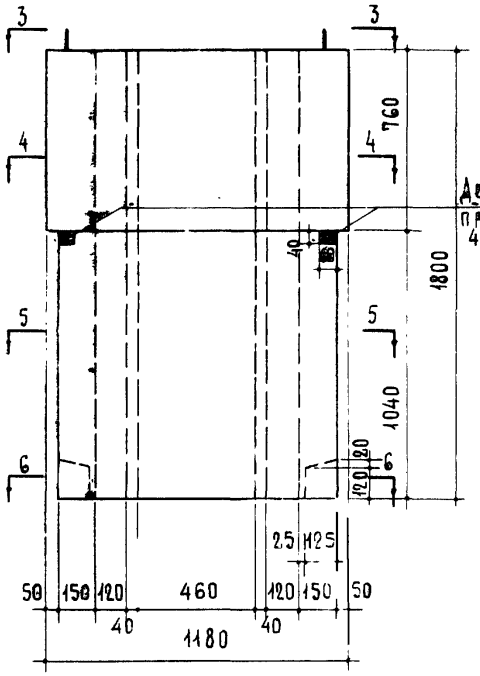

1-1

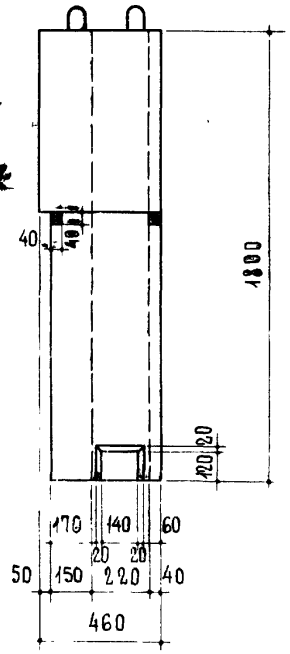

2-2

Характеристика изделия		
Объем бетона	м³	0.594
Вес	кг	713
Вес стали	кг	14.7
Расход стали на 1м² изделия	кг	6.92
Расход стали на 1м³ бетона	кг	24.8
Проектная марка легкого бетона по прочности на сжатие		100

Блок изготовляется из мелкозернистого легкого бетона. Объемный вес бетона – 1200 кг/м³ (в сухом состоянии).

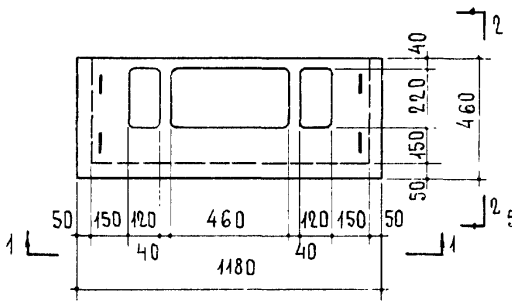

3-3

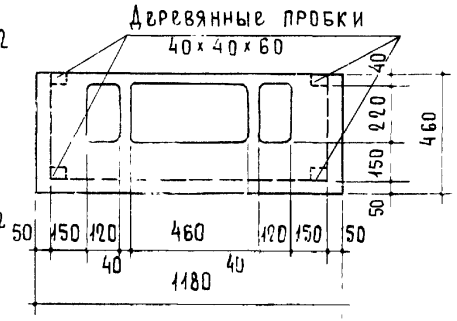

4-4

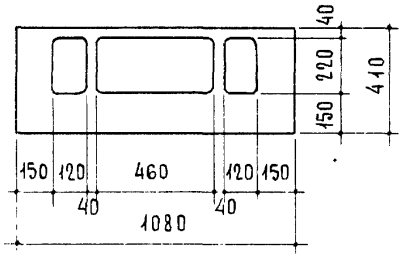

5-5

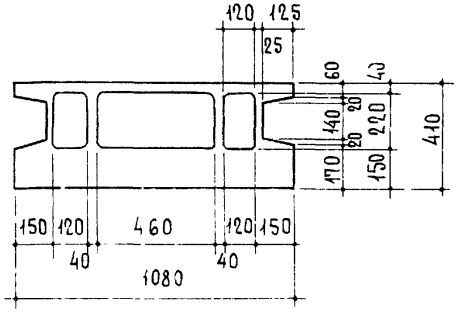

6-6

ТК	Вентиляционные блоки	Серия 1 134-3	
1971	Блок ВБН 12 18 5	Выпуск 1	Лист 8

ЦНИИЭП жилища

Гл. инж. проекта Н. Никитина
Гл. инж. проекта А. Локшин
Гл. инж. проекта Н. Калачникова
Ст. инженер В. Боброва
Проектных работ А. Криппа

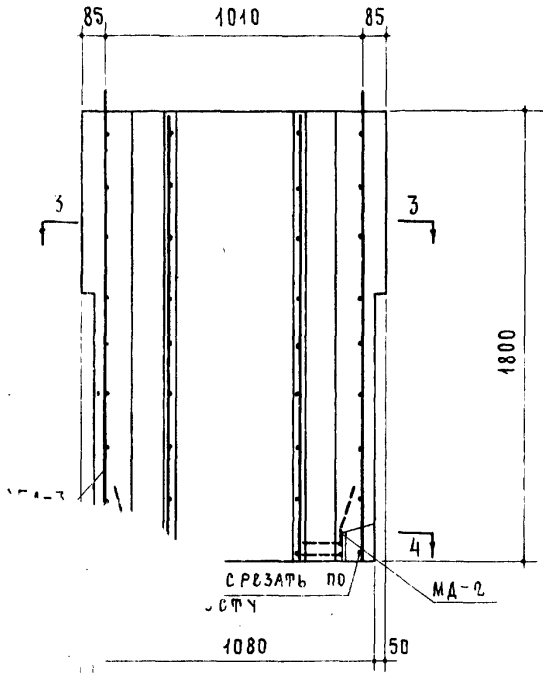

1-1

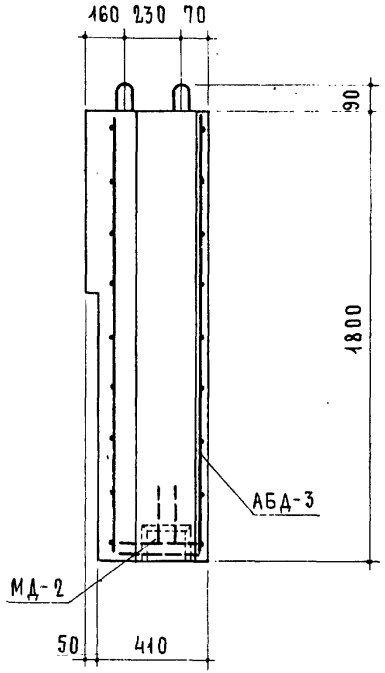

2-2

Спецификация арматурных и закладных деталей				
Марка	Колич. шт	Вес детали кг	Общий вес кг	NN листов
АБД-3	1	10.98	10.98	17
МД-2	2	1.86	3.72	21
		Итого	14.70	

Выборка стали						
Сталь		Арматурные элементы			Прокат	Гайка
		ф10AI	ф5BI	ф4BI	-120×6	II М16
Длина	м	8.24	31.48	31.4	0.28	—
Вес	кг	5.10	4.34	3.10	1.58	0.08
ГОСТ		5781-61*	6727-53*		103-57*	5915-70

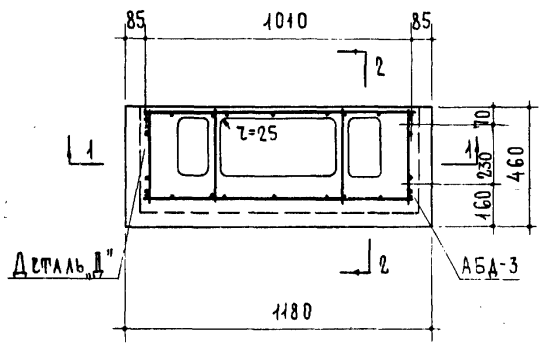

3-3

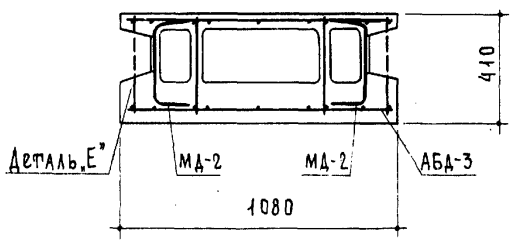

4-4

При установке арматурного блока в форму и бетонировании должна быть обеспечена точная фиксация положения монтажных петель в соответствии с чертежом.
Детали „Д" и „Е" см. лист 10.

ТК	Вентиляционные блоки	Серия 1.134-3	
1971	Блок ВБН 12.18.5. Армирование.	Выпуск 1	Лист 9

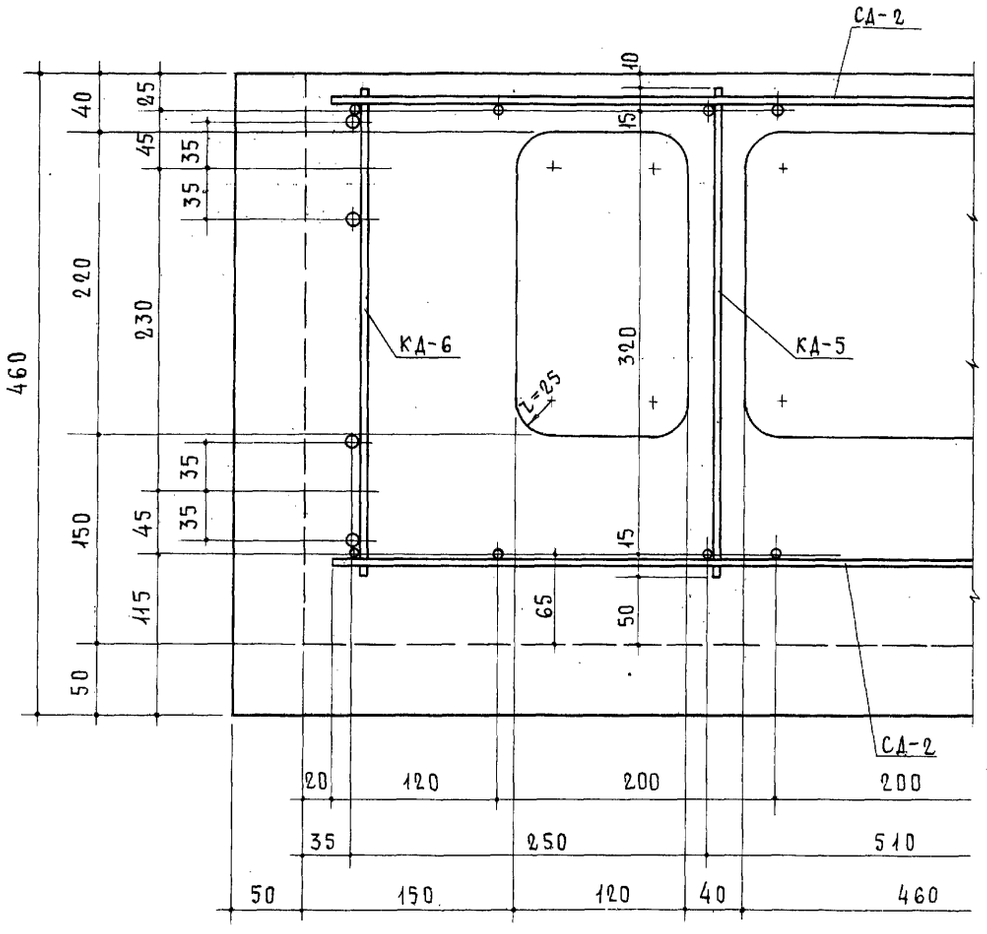

Деталь „Д"

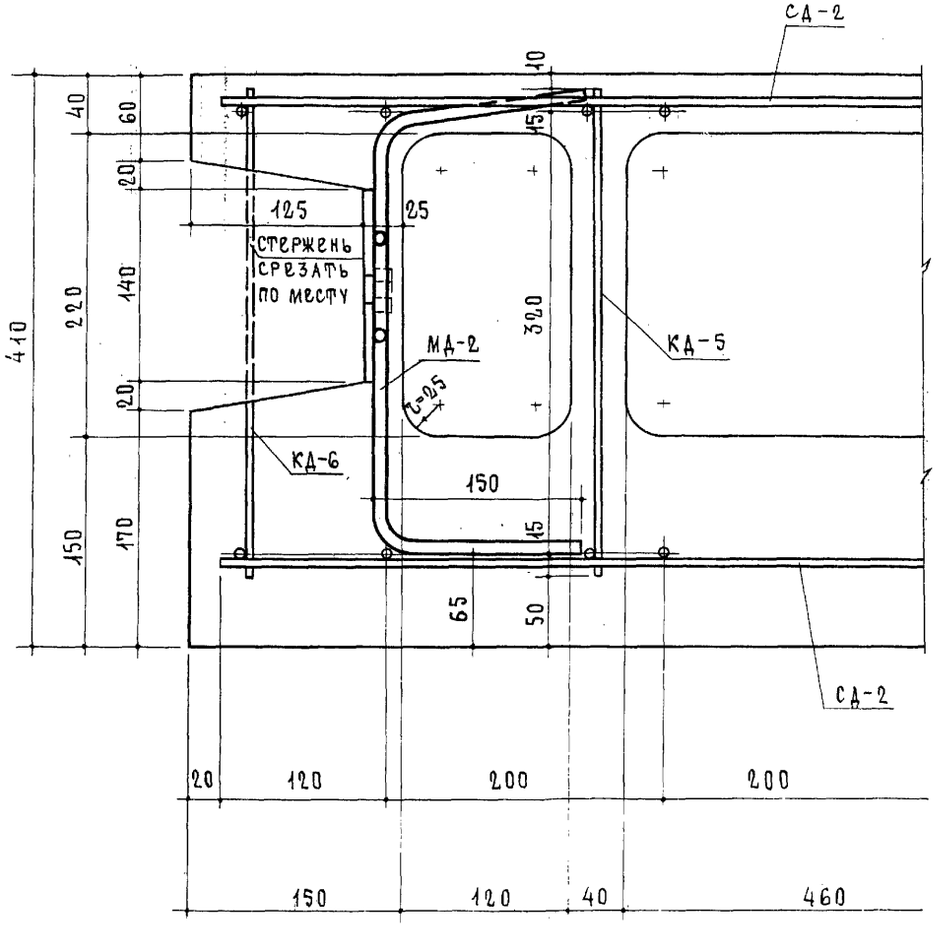

Деталь „Е"

ТК	Вентиляционные блоки	Серия 1.134-3	
1971	Блок ВБН 12.18.5. Детали	Выпуск 1	Лист 10

ЦНИИЖИЛИЩА

Гл. инж. проекта Н. Калачникова

Ст. инженер В. Боброва

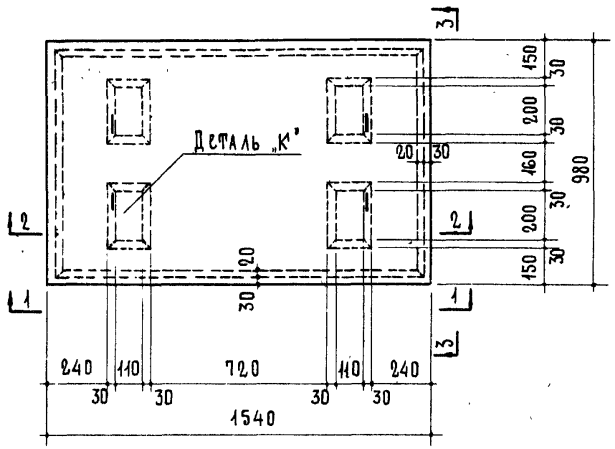

План

3-3

Характеристика изделия		
Объем бетона	$м^3$	0.113
Вес	кг	282
Вес стали	кг	5.38
Расход стали на $1 м^2$ изделия	кг	3.57
Расход стали на $1 м^3$ бетона	кг	47.5
Проектная марка бетона по прочности на сжатие		200

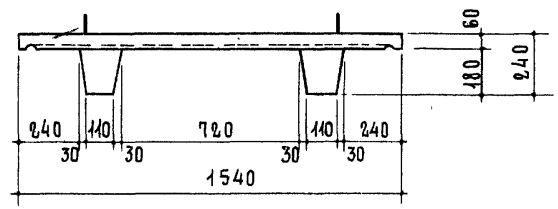

1-1

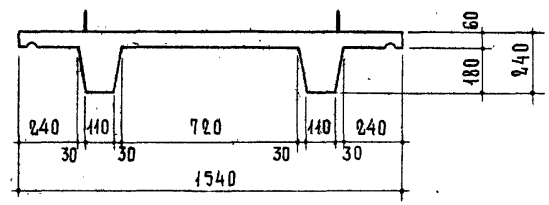

2-2

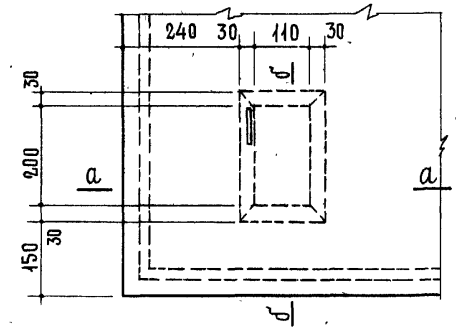

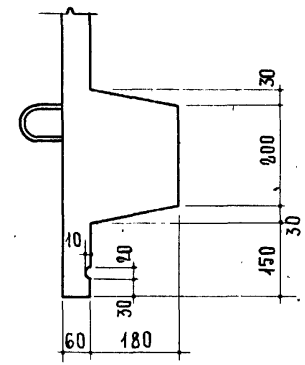

б-б

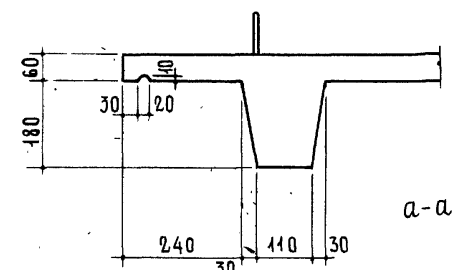

а-а

Деталь „К"

ТК 1971	Вентиляционные блоки	Серия 1.134-3	
	Крышка КВБ15.10	Выпуск 1	Лист 11

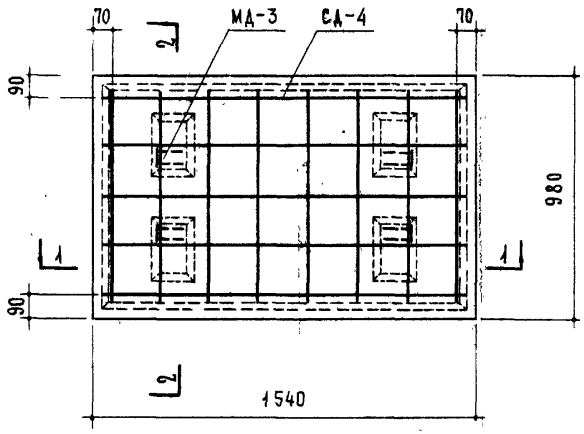

План

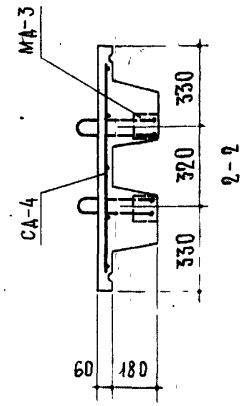

Спецификация арматурных и закладных деталей				
Марка	Колич. шт	Вес детали кг	Общий вес кг	№№ листов
СД-4	1	2.22	2.22	20
МД-3	4	0.79	3.16	21
Итого			5.38	

Выборка стали					
Сталь		Арматурные элементы		Прокат	Гайка
		Ø8 AI	Ø5 BI	-100×6	II М16
Длина	м	3.16	14.4	0.4	—
Вес	кг	1.12	2.22	1.88	0.16
Гост		5781-61*	6727-53*	103-57*	5915-70

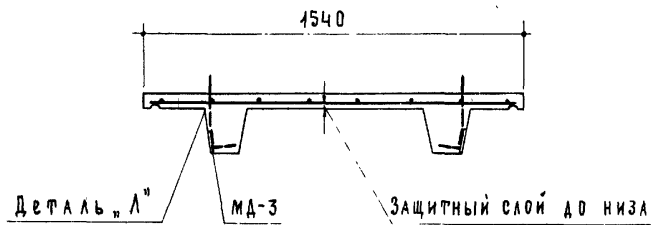

1-1

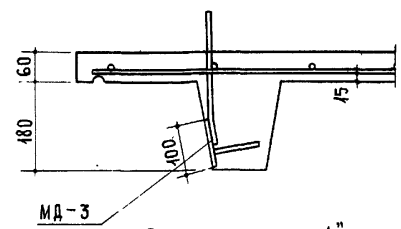

Деталь „Л"

ТК	Вентиляционные блоки	Серия 1.134-3	
1971	Крышка КВБ 15.10. Армирование	Выпуск 1	Лист 12

ЖИЛИЩА

Гл. инж. проекта Н. Калачникова
Ст. инженер В. Боброва

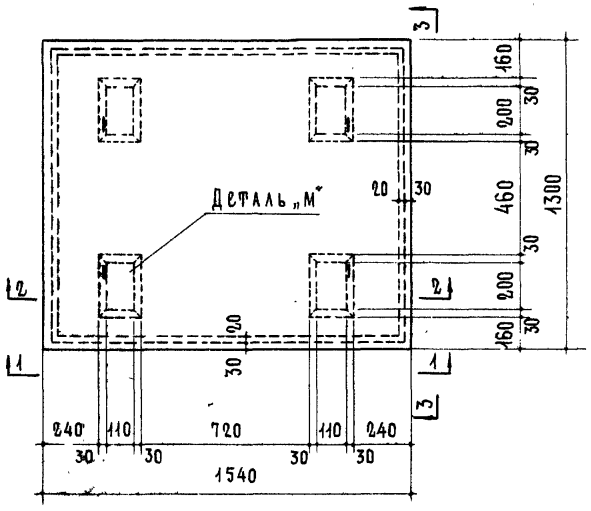

План

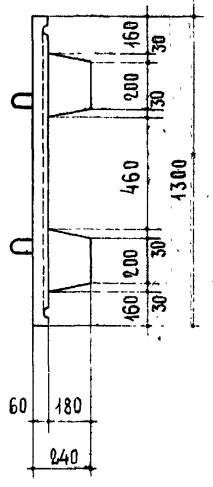

3-3

Характеристика изделия		
Объем бетона	$м^3$	0.142
Вес	кг	355
Вес стали	кг	6.29
Расход стали на $1 м^2$ изделия	кг	3.14
Расход стали на $1 м^3$ бетона	кг	44.2
Проектная марка бетона по прочности на сжатие		200

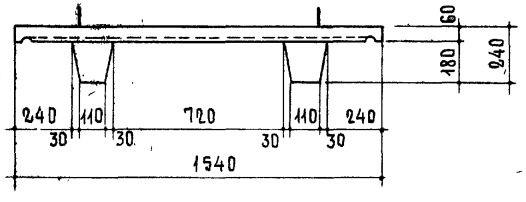

1-1

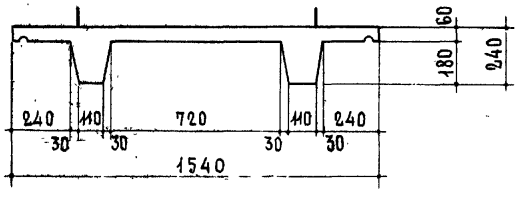

2-2

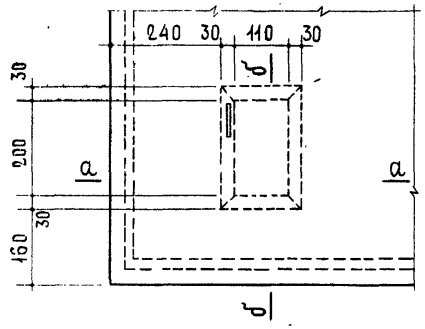

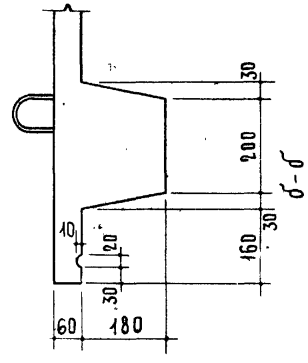

б-б

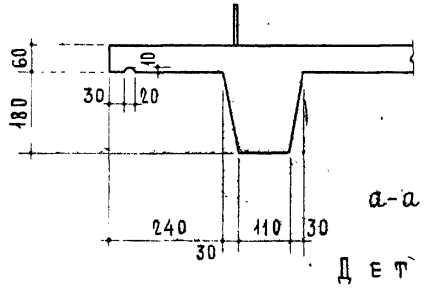

а-а

Деталь „М"

ТК	Вентиляционные блоки		
1971	Крышка КВБ 15.13	Выпуск 1	Лист 13

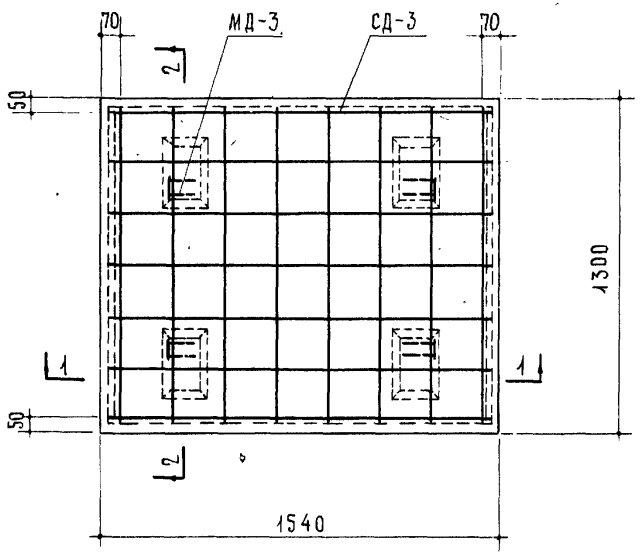

План

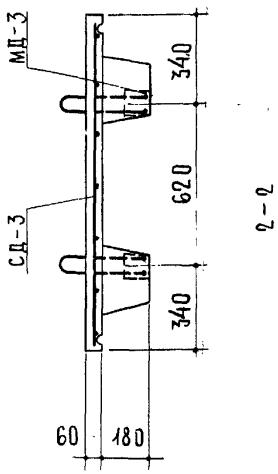

2-2

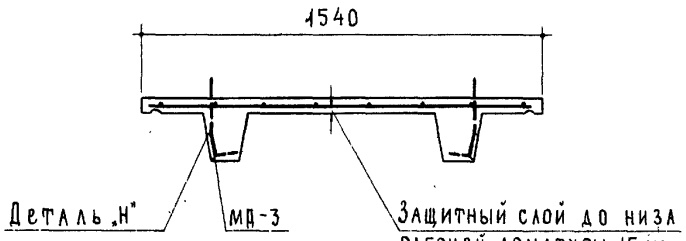

1-1

Спецификация арматурных и закладных деталей				
Марка	Колич. шт	Вес детали кг	Общий вес кг	№ листов
СД-3	1	3.13	3.13	20
МД-3	4	0.79	3.16	21
		Итого	6.29	

Выборка стали					
Сталь		Арматурные элементы ф8 AI	ф5 BI	Прокат -100×6	Гайка II М16
Длина	м	3.16	20.26	0.4	—
Вес	кг	1.12	3.13	1.88	0.16
ГОСТ		5781-61*	6727-53*	103-57*	5915-70

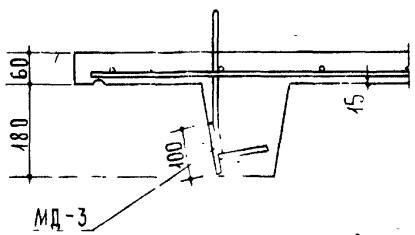

Деталь „Н"

ТК 1971 | ЖИЛИЩА

ГА. ИНЖ. ПРОЕКТА	А. ЛОКШИН	
ГЛ. ИНЖ. ПРОЕКТА	Н. КАЛАШНИКОВА	
СТ. ИНЖЕНЕР	В. БОБРОВА	

Вентиляционные блоки

Крышка КВБ 15.13. Армирование

Серия 1.134-3
Выпуск 1
Лист 14

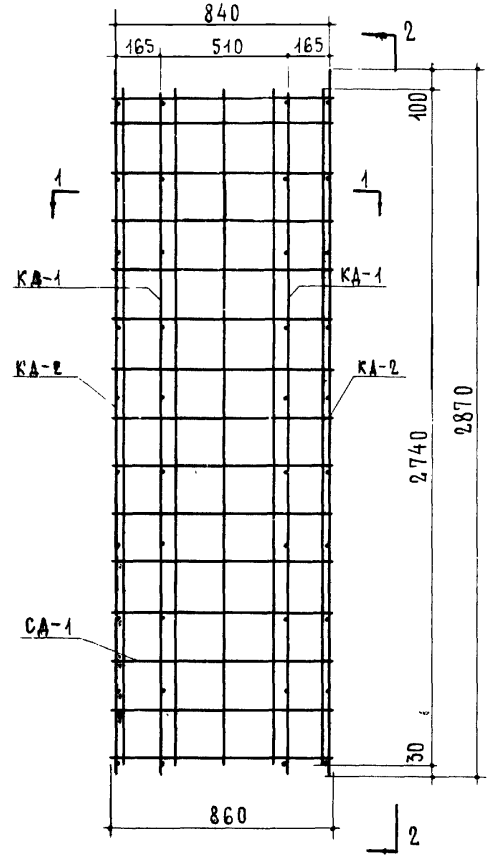

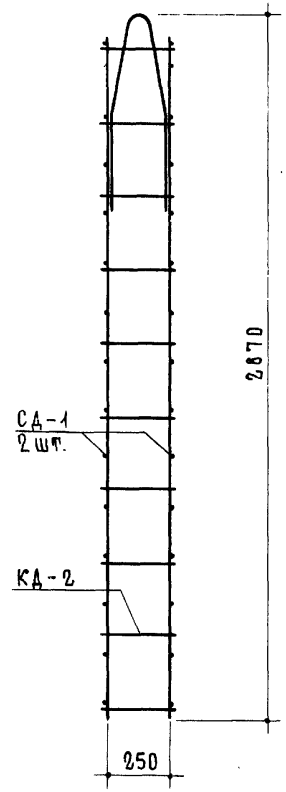

2-2

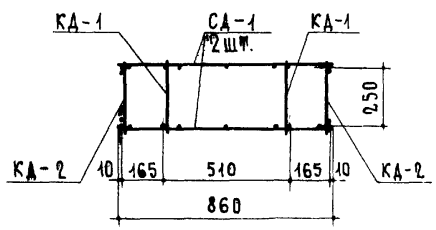

1-1

Спецификация арматурных деталей на 1 арматурный блок

Марка изделия	Марка арматур. блока	Марка армат. деталей	Колич. шт	Вес детали кг	Общий вес кг	№ № листов
ВБВ 9 28.3	АБД-1	СД-1	2	3,39	6,78	18
		КД-1	2	1,08	2,16	18
		КД-2	2	2,1	4,2	18
		Итого			13,14	

Арматурные детали собираются на специальных кондукторах и сваривают контактно-точечной сваркой в арматурный блок

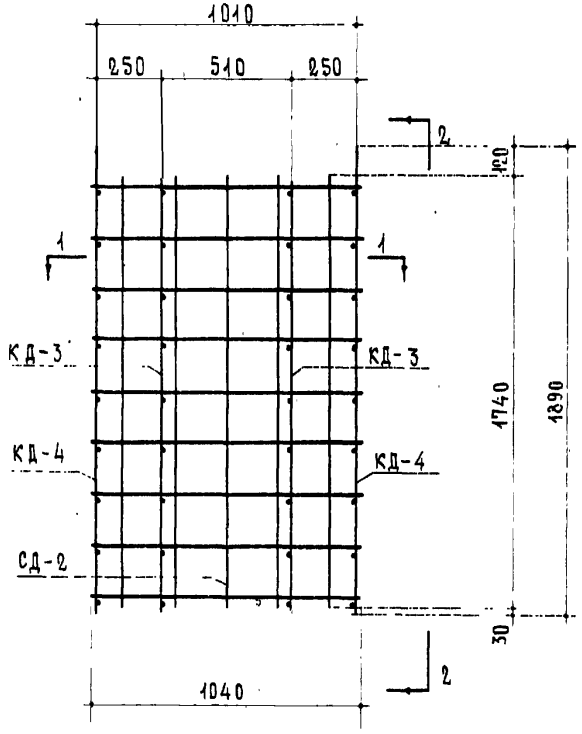

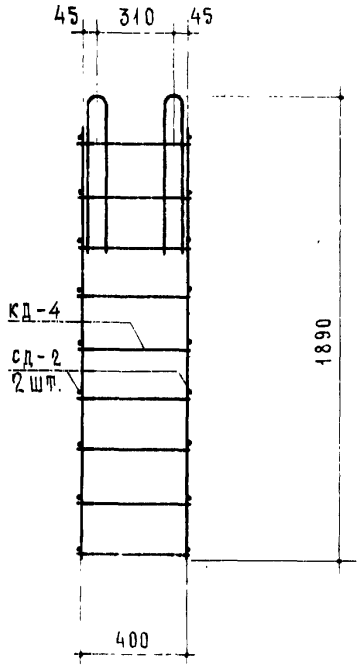

2-2

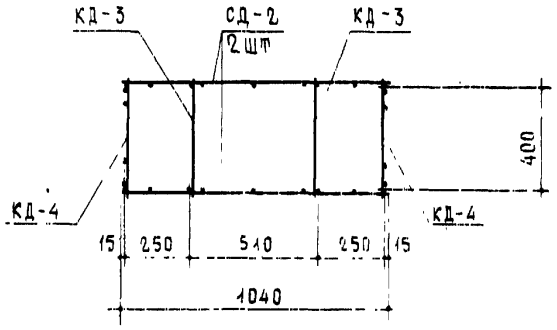

1-1

Спецификация арматурных деталей на 1 арматурный блок

Марка изделия	Марка арматур блока	Марка арматур деталей	Колич шт	Вес детали кг	Общий вес кг	№№ листов
ВБН 12.18 6.	АБД-2	СД-2	2	2.27	4 54	20
		КД-3	2	0 93	1.86	19
		КД-4	2	2 45	490	19
		Итого			113	

Арматурные детали собираются на специальных кондукторах и сваривают контактно-точечной сваркой в арматурный блок

ТК	Вентиляционные блоки	Серия 1 13[illegible]-3
1971	Блок ВБН 12 18 6. Арматурный блок АБД-2	Выпуск 1 / Лист 16

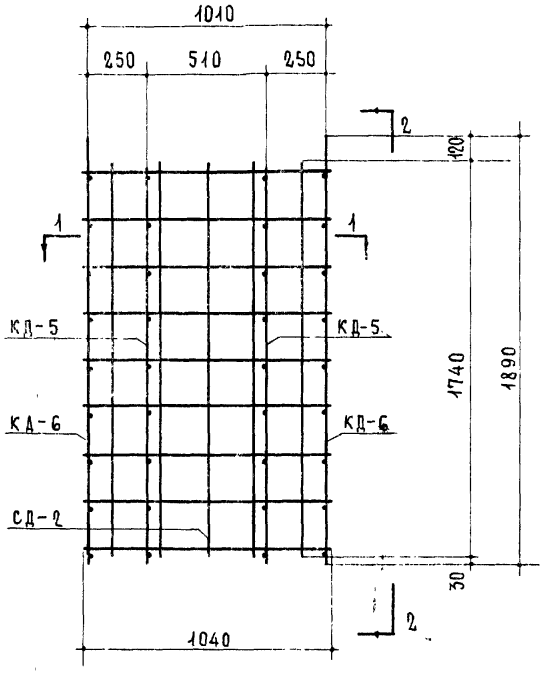

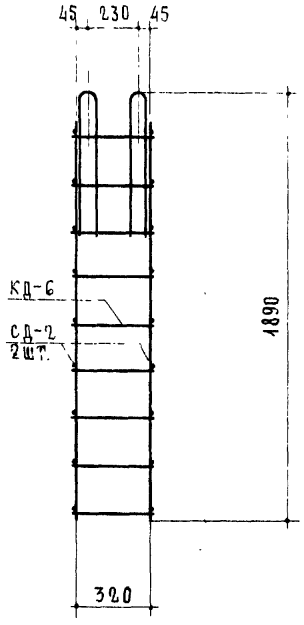

2-2

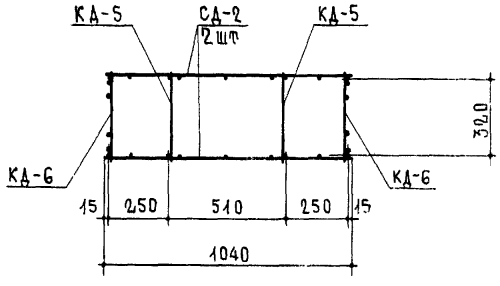

1-1

Спецификация арматурных деталей на 1 арматурный блок						
Марка изделия	Марка арматур. блока	Марка арматур. деталей	Колич. шт	Вес детали кг	Общий вес кг	№№ листов
ВБН 12.18.5	АБД-3	СД-2	2	2.27	4.54	20
		КД-5	2	0.85	1.7	19
		КД-6	2	2.37	4.74	19
		Итого			10.98	

Арматурные детали собираются на специальных кондукторах и сваривают-ся контактно-точечной сваркой в арматурный блок

ст. инженер 18.БОБРОВА

ТК	Вентиляционные блоки	Серия 1.134-3	
1971	Блок ВБН 12.18.5. Арматурный блок АБД-3	Выпуск 1	Лист 17

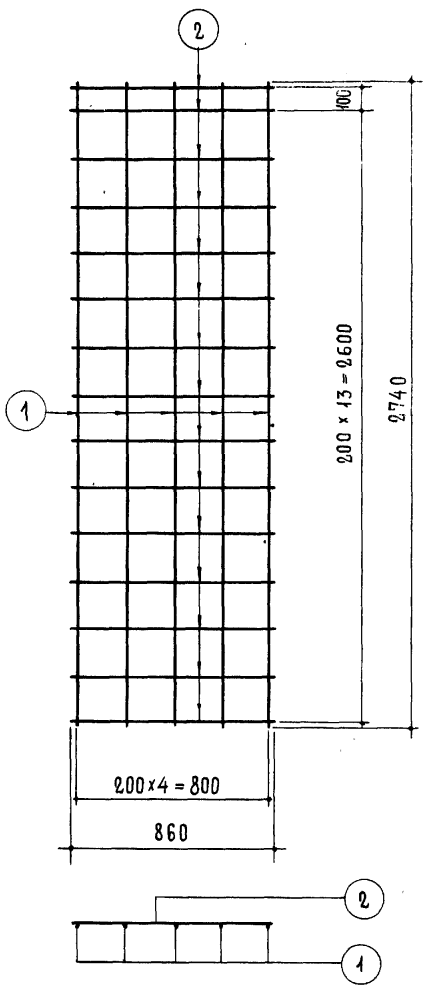

СД-1

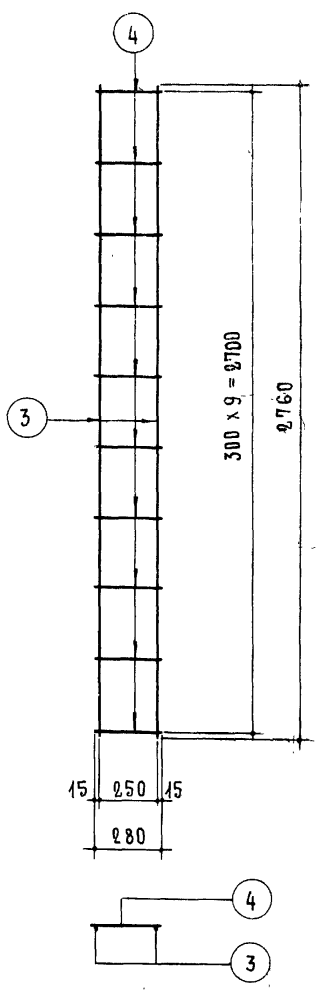

КД-1

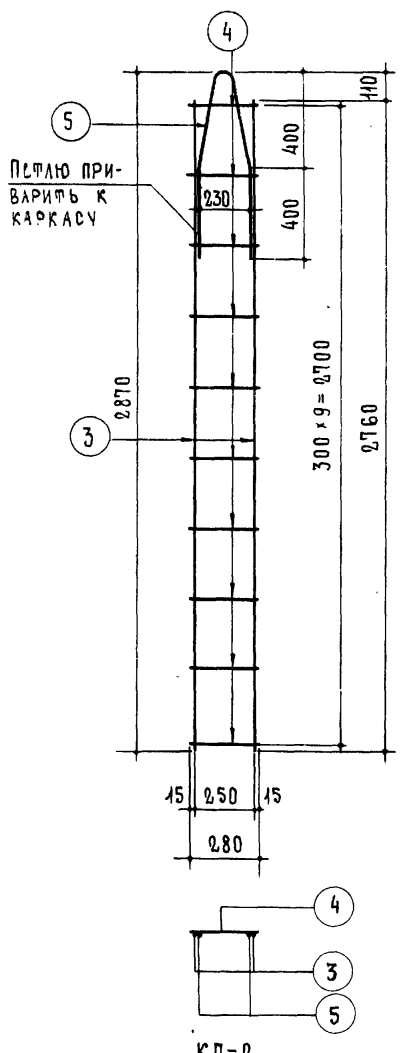

КД-2

Спецификация стали на 1 деталь							
Марка	№№ поз.	сталь	Длина мм	Кол. шт	Общая длина м	Вес кг	
						позиц.	общий
СД-1	1	ф5ВI	2740	5	13.7	2.11	3.39
	2	ф4ВI	860	15	12.9	1.28	
КД-1	3	ф5ВI	2760	2	5.2	0.8	1.08
	4	ф4ВI	280	10	2.8	0.28	
КД-2	3	ф5ВI	2760	2	5.2	0.8	2.1
	4	ф4ВI	280	10	2.8	0.28	
	5	ф10АI	1650	1	1.65	1.02	

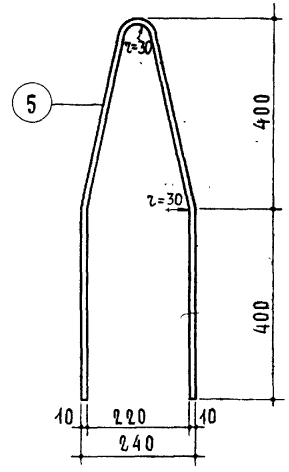

ГИП ИНЖ. ПРОЕКТА А. ЛОКШИН
ГЛ. ИНЖ. ПРОЕКТА Н. КЛАНИЧКОВА
СТ. ИНЖЕНЕР В. БОБРОВА

ЦНИИЭП жилища

ТК	Вентиляционные блоки	Серия 1.134-3	
1971	Сетка СД-1, каркасы КД-1 и КД-2.	Выпуск 1	Лист 18

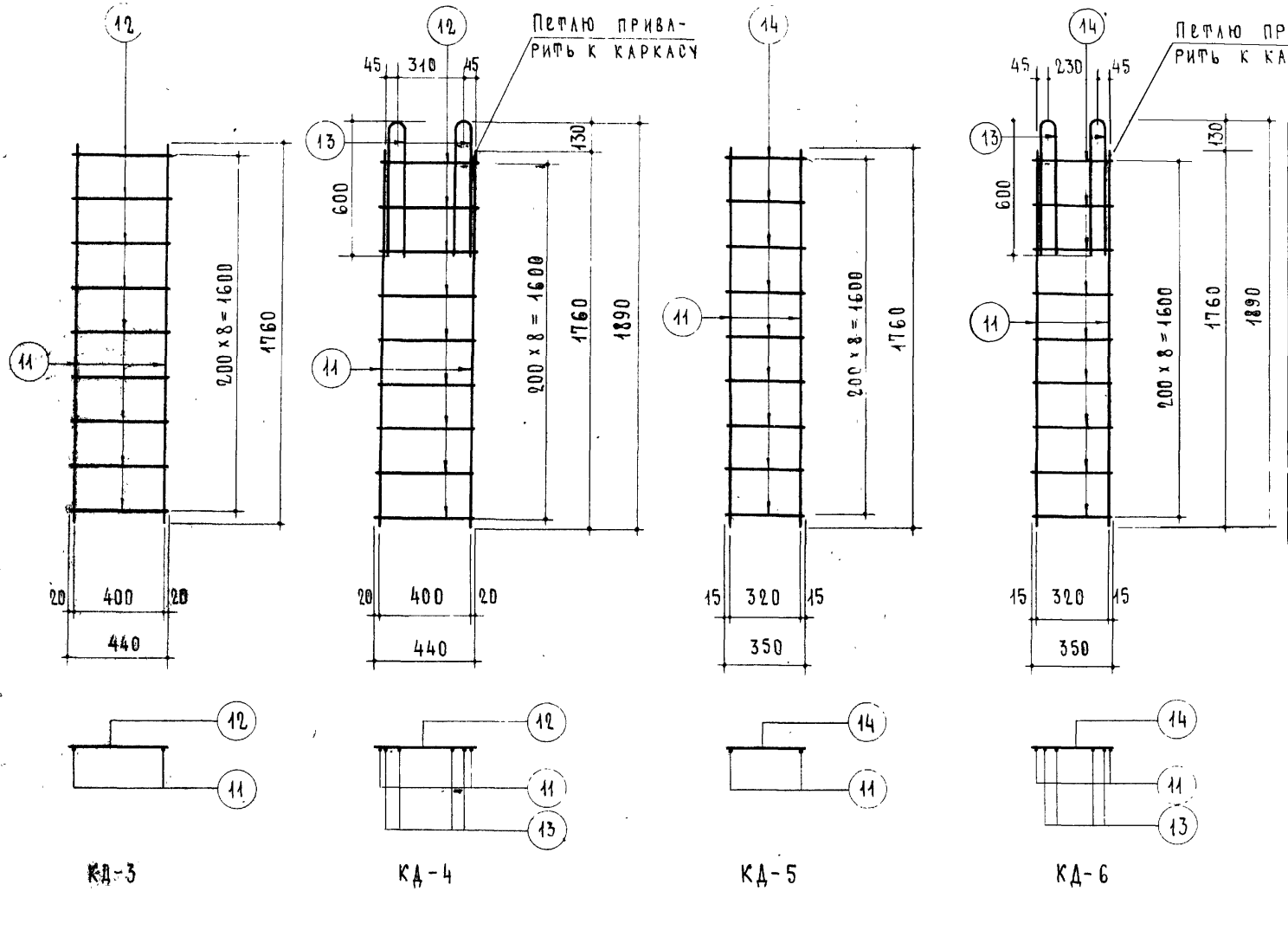

Спецификация стали на 1 деталь

Марка	№№ поз.	Сталь	Длина мм	Кол. шт	Общая длина м	Вес кг позиц.	Вес кг общий
КД-3	11	ф5 BI	1760	2	3.52	0.54	0.93
	12	∈ 4 BI	440	9	3.96	0.39	
КД-4	11	ф5 BI	1760	2	3.52	0.54	2.45
	12	ф4 BI	440	9	3.96	0.39	
	13	ф10 AI	1230	2	2.46	1.52	
КД-5	11	ф5 BI	1760	2	3.52	0.54	0.85
	14	ф4 BI	350	9	3.15	0.31	
КД-6	11	ф5 BI	1760	2	3.52	0.54	2.37
	14	ф4 BI	350	9	3.15	0.31	
	13	ф10 AI	1230	2	2.46	1.52	

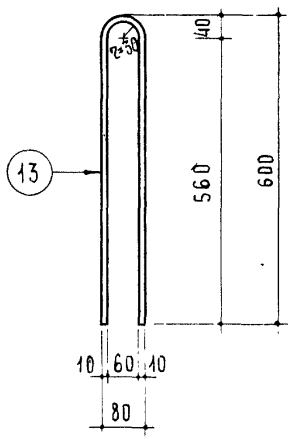

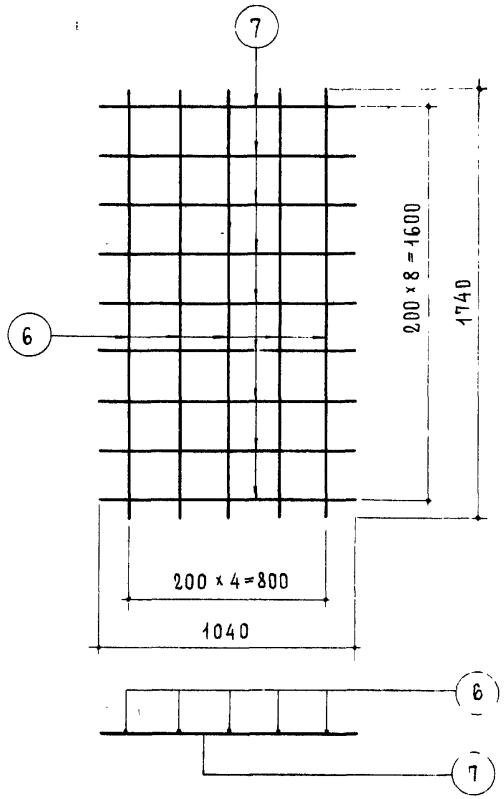

СД-2

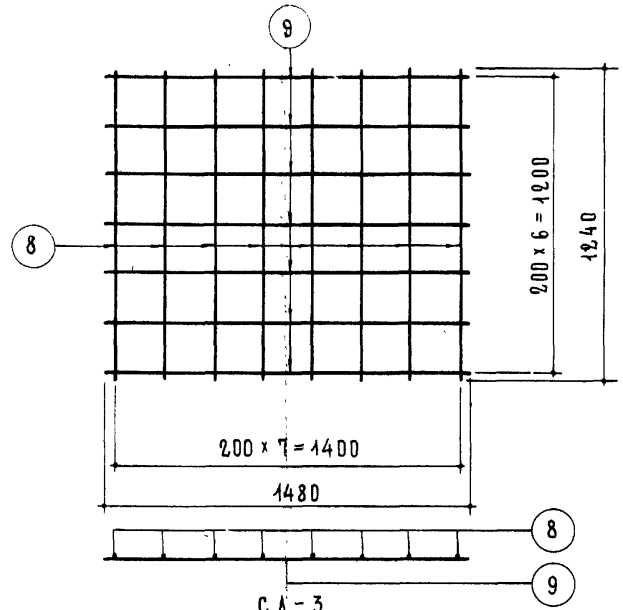

СД-3

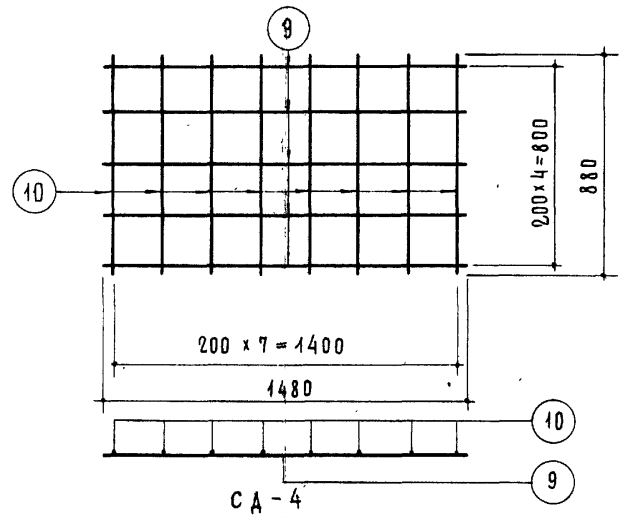

СД-4

Спецификация стали на 1 деталь							
Марка	№№ поз.	Сталь	Длина мм	Кол. шт	Общая длина м	Вес кг позиц.	Вес кг общий
СД-2	6	ф5ВI	1740	5	8.7	1.34	2.27
	7	ф4ВI	1040	9	9.4	0.93	
СД-3	8	ф5ВI	1240	8	9.9	1.53	3.13
	9	ф5ВI	1480	7	10.36	1.60	
СД-4	10	ф5ВI	880	8	7.0	1.08	2.22
	9	ф5ВI	1480	5	7.4	1.14	

ТК	Вентиляционные блоки	Серия 1.134-3	
1971	Сетки СД-2, СД-3, СД-4	Выпуск 1	Лист 20

ЦНИИЭПЖИЛИЩА

Гл. инж. проекта — А. Лукшин
Гл. инж. проекта — Н. Калачникова
Ст. инженер — В. Боброва

Спецификация стали на 1 деталь							
Марка	№№ поз	Сечение	Длина мм	Кол шт	Общая длина м	Вес кг позиц	Вес кг общий
МД-1	15	⌀10 А I	640	2	1,28	0.79	1.93
	16	⌀10 А I	250	2	0,5	0.31	
	17	-120×6	140	1	0,14	0,79	
	18	Гайка II М16		1	—	0.04	
МД-2	19	⌀10 А I	580	2	1.16	0,72	1.86
	16	⌀10 А I	250	2	0,5	0.31	
	17	-120×6	140	1	0.14	0.79	
	18	Гайка II М16		1	—	0.04	
МД-3	20	⌀8 А I	590	1	0,59	0.2	0.79
	21	⌀8 А I	100	2	0,2	0.08	
	22	-100×6	100	1	0.1	0.47	
	18	Гайка II М16		1	—	0.04	

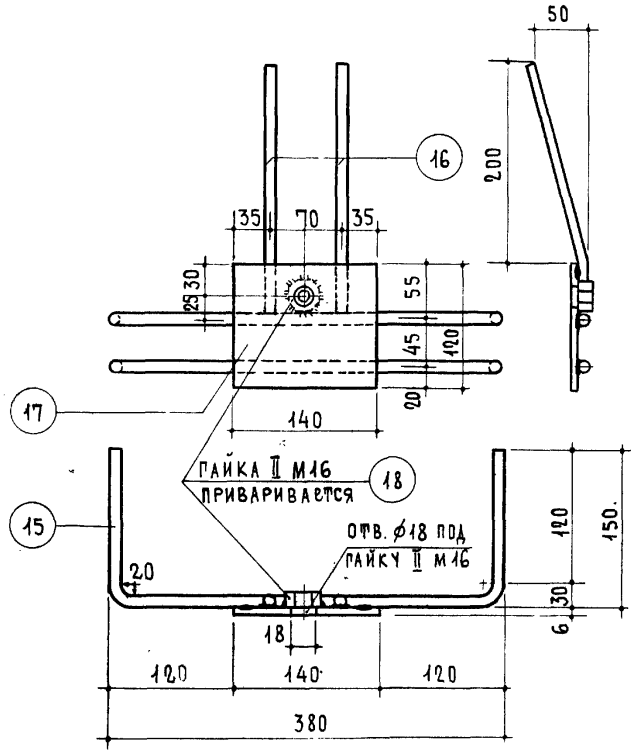

МД-1

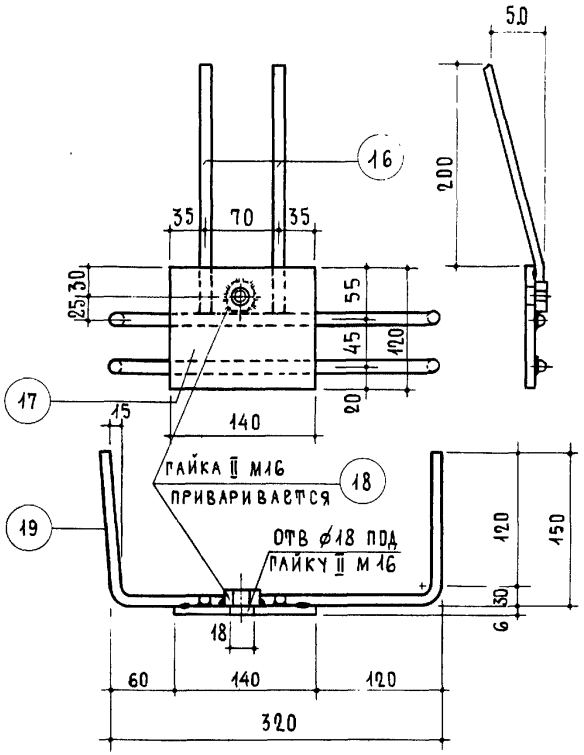

МД-2

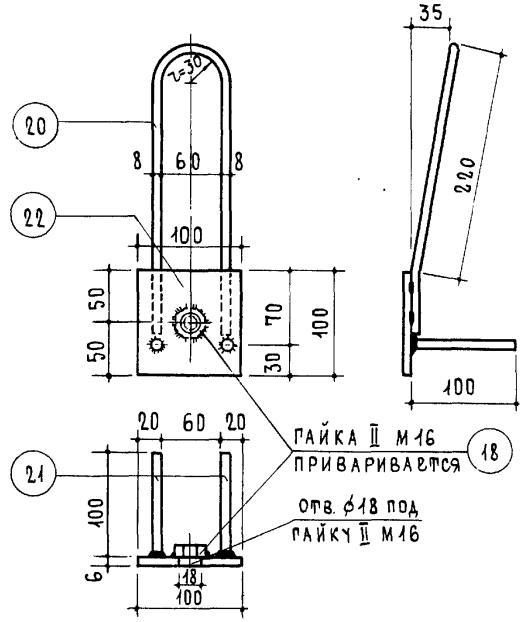

МД-3

Нахлесточное соединение сортового проката с анкерными стержнями выполняется рельефно-точечной сваркой по две сварочные точки на стержень

Стинженер [illegible] В. Боброва

gost.e-ecolog.ru

ГК	Вентиляционные блоки	Серия 1.134-3	
1971	Закладные детали МД-1, МД-2, МД-3	Выпуск 1	Лист 21