ТИПОВАЯ ДОКУМЕНТАЦИЯ
НА КОНСТРУКЦИИ, ИЗДЕЛИЯ И УЗЛЫ
ЗДАНИЙ И СООРУЖЕНИЙ

СЕРИЯ 3.508.2-2

СТАЛЬНЫЕ ПРОЛЕТНЫЕ СТРОЕНИЯ ВИСЯЧИХ ПЕШЕХОДНЫХ МОСТОВ ПРОЛЕТАМИ 63 – 126 м С ГАБАРИТАМИ ПРОХОДА 1,5 – 4,5 м

ВЫПУСК 1-1
СБОРНЫЕ ЖЕЛЕЗОБЕТОННЫЕ ПЛИТЫ ПЕШЕХОДНОЙ ЧАСТИ

РАБОЧИЕ ЧЕРТЕЖИ

РАЗРАБОТАНА ПРОЕКТНЫМ ИНСТИТУТОМ
„УКРНИИПРОЕКТСТАЛЬКОНСТРУКЦИЯ"

ГЛАВНЫЙ ИНЖЕНЕР ИНСТИТУТА В.Н. ГОРДЕЕВ
ГЛАВНЫЙ ИНЖЕНЕР ПРОЕКТА В.И. КИРЕЕНКО

УТВЕРЖДЕНА
ГОССТРОЕМ СССР
ПИСЬМО ОТ 15.11.88г. N 6/6-2554
ВВЕДЕНА В ДЕЙСТВИЕ С 10 МАРТА 1990г.
УКРНИИПРОЕКТСТАЛЬКОНСТРУКЦИЕЙ

© Госстрой СССР 1989г.

gost.e-ecolog.ru

Выпуск 1-1

Обозначение документа	Наименование	Стр.
3-508.2-2.1-1 - П3	Пояснительная записка	3
-01	Номенклатура железобетонных плит	4
-02	Плита П1	5
-03	Плита П2	6
-04	Плита П3	7
-05	Плита П4	8
-06	Плита П5	9
-07	Плита П6	10
-08	Плита П7	11
-09	Плита П8	12
-10	Плита П9	13
-11	Сетка С1	14
-12	Сетка С2	14
-13	Сетка С3	14
-14	Сетка С4	14
-15	Сетка С5	15
-16	Сетка С6	15
-17	Сетка 13	15
-18	Сетка 14	15
-19	Сетка 7	16
-20	Сетка 8	16
-21	Сетка 9	16
-22	Сетка 10	16
-23	Сетка 11	17
-24	Сетка 12	17

Обозначение документа	Наименование	Стр.
3-508.2-2.1-1 -25	Изделие закладное МН1; МН2	17
-26	Изделие закладное МН3; МН7	17
-27	Сетка 15	18
-28	Сетка 16	18
-29	Сетка 17	18
-30	Сетка 18	18
-31	Изделие закладное МН4	19
-32	Изделие закладное МН5	19
-33	Изделие закладное МН6	19
-34	Сетка С19	19
-35	Ведомость расхода стали на плиты П1-П9	20

10299/3

Нач.отд.	Лысов	
Н.контр.	Киреенко	
Гл.контр.	Киреенко	
Гл.инж.пр.	Киреенко	
Рук.гр.	Рудякова	
Провер.	Длигач	
Исполн.	Рудякова	

3-508.2-2.1-1

Содержание

Стадия	Лист	Листов
Р		1

Укрниипроектстальконструкция

Инв. № подл. | Подпись и дата | Взам. инв. №

Общие сведения

1.1. Выпуск 1-1 „Железобетонные плиты пешеходной части является составной частью комплексного проекта типовых конструкций серии „Стальные пролетные строения высячих пешеходных мостов пролетами 63 – 126 м."

1.2. Рабочие чертежы настоящего выпуска предусматривают изготовление плит пешеходной части индустриальными методами на заводах железобетонных конструкций.

2. Нормативные документы

2.1. СНиП 2.05.03-84 „Мосты и трубы"

2.2. СНиП III-43-75 „Мосты и трубы. Правила производства и приемки работ" с учетом изменений и дополнений, введенных с 1 июля 1981г постановлением Госстроя СССР от 31 декабря 1980г за № 219.

2.3. СНиП 2.03.11-85 „Защита строительных конструкций от коррозии."

3. Материалы

3.1. Для изготовления блоков железобетонной плиты пешеходной части применяется конструкционный тяжелый бетон соответствующий ГОСТ 25192-82 класса В 22,5 по прочности на сжатие.

3.2. Проектная марка бетона по морозостойкости должна быть F200.

3.3. В качестве арматуры применяется сталь следующих марок: арматурная сталь периодического профиля класса А-II из стали ВСт 5 сп2 и гладкая класса А I из стали ВСт 3сп2 по ГОСТ 380-71.

3.4. Закладные детали из стали марки ВСт 3пс2 по ГОСТ 380-71.

4. Плиты пешеходной части

4.1 Для всей серии пролетных строений монтажные блоки плиты пешеходной части унифицированы- имеют одинаковые размеры вдоль моста: 2605 мм для всех промежуточных плит и 1800 мм для крайних. Размеры поперек моста соответствуют ширине габарита. Плиты имеют переменную высоту для создания двухскатного профиля пешеходной части. Предусмотрены планки для крепления перил и мачт фонарных и отверстия для высокопрочных болтов обвеличения с главными балками.

Поперечные кромки сборных блоков имеют вырезы для создания при замоноличивании на монтаже шва, связывающего смежные плиты.

4.2. Рекомендуется бетонировать плиты в металлической опалубке в перевернутом положении. Армирование принято сварными сетками. В плитах предусмотрены закладные детали для привязки элементов перил и анкерные болты крепления мачт фонарных. Для строповки блоков при погрузке и разгрузке предусмотрены монтажные петли.

4.3. Отклонения размеров изготовленных монтажных блоков, сварных арматурных сеток и закладных деталей от проектных размеров не должны превышать допусков, установленных ГОСТ 10922-75, таблицей 2а „Изменений и дополнений" к главы СНиП III-43-76. Допуски отклонений от проектных размеров привязки отверстий для высокопрочных болтов указаны на чертежах.

5. Методы контроля

5.1. Контроль качества материалов, применяемых для изготовления бетона, производится методами, установленными ГОСТ 4798-69 „Бетон гидротехнический. Методы испытания материалов для его приготовления."

5.2. Контроль качества бетона выполняется согласно ГОСТ 18753-78; ГОСТ 10060-76; ГОСТ 10180-78; ГОСТ 18300-78 и ГОСТ 18105-0.80.

5.3. Методы контроля сварной арматуры и закладных деталей должны соответствовать ГОСТ 10922-75.

5.4. Оценка прочности, жесткости и трещиностойкости блоков осуществляется по ГОСТ 8829-77.

5.5. Расположение арматуры и толщина защитного слоя должны контролироваться неразрушающими методами по ГОСТ 17625.0-83.

5.6. Размеры блоков проверяются с помощью измерительных металлических линеек, изготовленных по ГОСТ 427-75 или измерительных металлических рулеток 2-го класса типа РС по ГОСТ 7502-80 „Рулетки измерительные металлические."

6. Техника безопасности

6.1. При изготовлении блоков железобетонной плиты проезжей части и тротуаров необходимо руководствоваться „Правилами техники безопасности и производственной санитарии при сооружении мостов и труб," утвержденными Минтрансстроем 17.12.68 и президиумом ЦК профсоюза рабочих железнодорожного транспорта 18.12.1968г главой СНиП III-4-80 „Техника безопасности в строительстве," а также соответствующими стандартами ССБТ.

6.2. На основании выше указанных документов на каждом предприятии должно составляться инструкция по технике безопасности, учитывающая номенклатуру блоков и конкретные условия их изготовления.

6.3. Требования по технике безопасности должны разрабатываться при составлении проекта технологического процесса изготовления блоков с учетом конкретных условий завода-изготовителя: для закрытых помещений или полигона на открытом воздухе, климатического района расположения завода, способа подачи бетонной смеси и т.п.

10299/3

Нач.отд.	Хусой			3.503.2-2.1-1-ПЗ	
Н.контр.	Куренко				
Гл.констр.	Куренко				
Гл.инж.пр.	Куренко			Пояснительная записка	Стадия Лист Листов: Р 2 1
Рук.сект.	Сухенко				
Проверил	Остопл				Укрдипротяжстальконструкция
Исполнил	Куренко				

Инв.№ подл. | Подпись и дата | Взам.инв.№

Выпуск 1-1

Номенклатура железобетонных плит

Эскиз	Марка плиты	Размеры, мм			Класс бетона	Расход материалов		Масса, кг
		L	B	H		бетон, м³	сталь, кг	
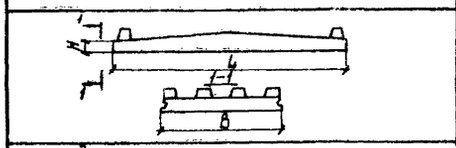	П1	5020	2605	100	В 22.5	1,60	171,0	4,00
	П2	3520	2605	100	В 22.5	1,09	110,5	2,72
	П3	2770	2605	80	В 22,5	0,84	93,1	2,10
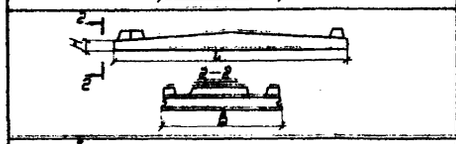	П4	5020	2605	100	В 22.5	1,64	189,7	4,10
	П5	3520	2605	100	В 22.5	1,13	133,2	2,83
	П6	2770	2605	80	В 22.5	0,84	116,7	2,10
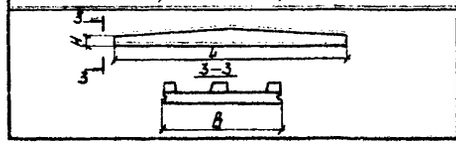	П7	5020	1800	100	В 22.5	1,16	194,2	2,90
	П8	3520	1800	100	В 22.5	0,84	126,5	2,10
	П9	2770	1800	80	В 22.5	0,80	100,8	1,50

Инв. № подл.	Подпись и дата	Взам. инв. №

Нач. отд.	Лысов	
Н. контр.	Киреенко	
Гл. констр.	Киреенко	
Гл. инж. пр.	Киреенко	
Рук. групп	Рудякова	
Проверил	Алигач	
Исполнил	Притуляк	

3.508.2-2.1-1-01

Номенклатура железобетонных плит

Стадия	Лист	Листов
Р		1

Укрниипроектстальконструкция

10289/3

Выпуск 1-1

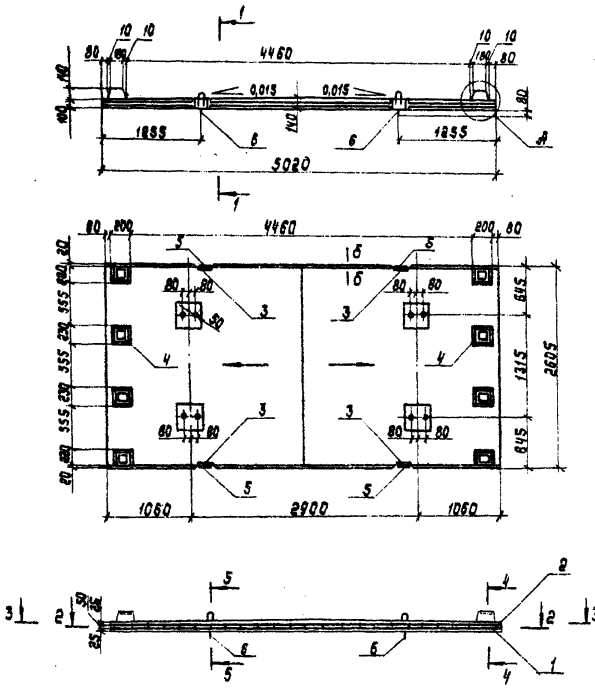

Деталь приварки монтажной петли

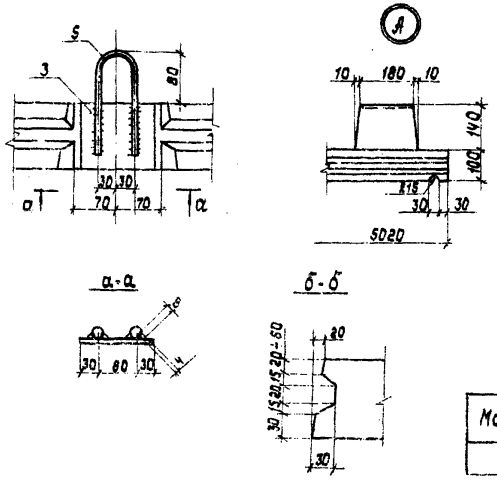

Ведомость деталей

Поз.	Эскиз
5	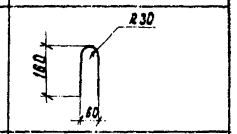
6	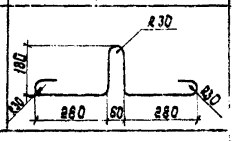

Марка плиты	Класс бетона	Объем бетона, м³	Масса плиты, т
П1	В22,5	1,60	4,00

Поз.	Наименование	Кол.	Обозначение документа
1	Сетка С1	1	3.508.2-2.1-1-11
2	Сетка С2	1	3.508.2-2.1-1-12
3	Изделие закладное МН1	4	3.508.2-2.1-1-25
4	Изделие закладное МН2	8	3.508.2-2.1-1-25
5	Монтажная петля		3.508.2-2.1-1-02
	ф16 А-I, ℓ=360; 0,57 кг	4	
6	Монтажная петля		3.508.2-2.1-1-02
	ф16 А-I, ℓ=1180, 1,86 кг	4	

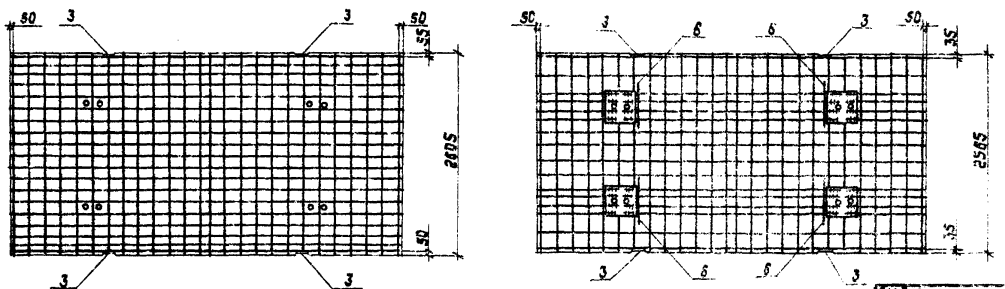

10299/3

Нач.отд.	Лысов		3.508.2-2.1-1-02
Н.контр.	Биреенко		
Гл.констр.	Биреенко		Плита П1
Гл.инж.пр.	Биреенко		
Рук.груп.	Рудякова		
Проверил	Плигач		
Исполнил	Притуляк		

Привязан

Инв.№

Стадия | Лист | Листов

Укрниипроектсталь конструкция

Выпуск 1-1

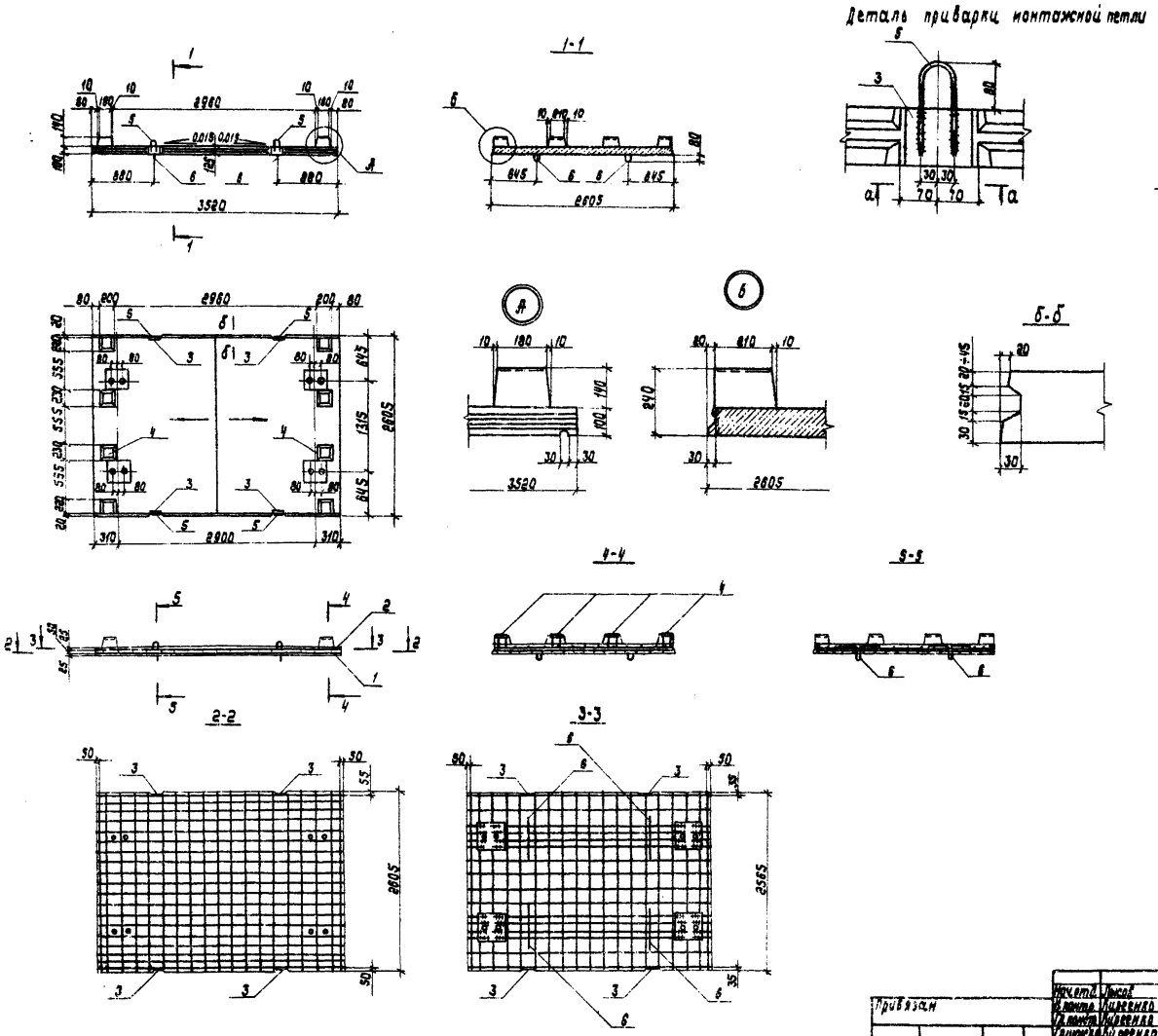

Ведомость деталей

Поз.	Эскиз
5	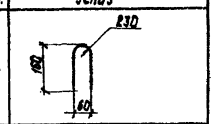
6	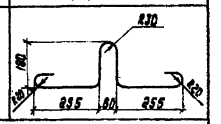

Марка плиты	Класс бетона	Объем бетона, м³	Масса плиты, т
П2	В 22,5	1,09	2,72

Поз.	Наименование	Кол.	Обозначение документа
1	Сетка С3	1	3.508.2-2.1-1-13
2	Сетка С4	1	3.508.2-2.1-1-14
3	Изделие закладное МН1	4	3.508.2-2.1-1-25
4	Изделие закладное МН2	8	3.508.2-2.1-1-25
5	Монтажная петля		3.508.2-2.1-1-03
	ф12 А-I, ℓ=360; 0,32кг	4	
6	Монтажная петля		3.508.2-2.1-1-03
	ф12 А-I, ℓ-1090; 0,97кг	4	

10299/3

Привязан	Нач.отд. Лысов	3.508.2-2.1-1-03	
	Гл.конструктор Киреенко	Плита П2	Стадия Лист Листов
	Гл.инженер Киреенко		Р 1
	Инв.№		Укрниипроектсталь-конструкция

Выпуск 1-1

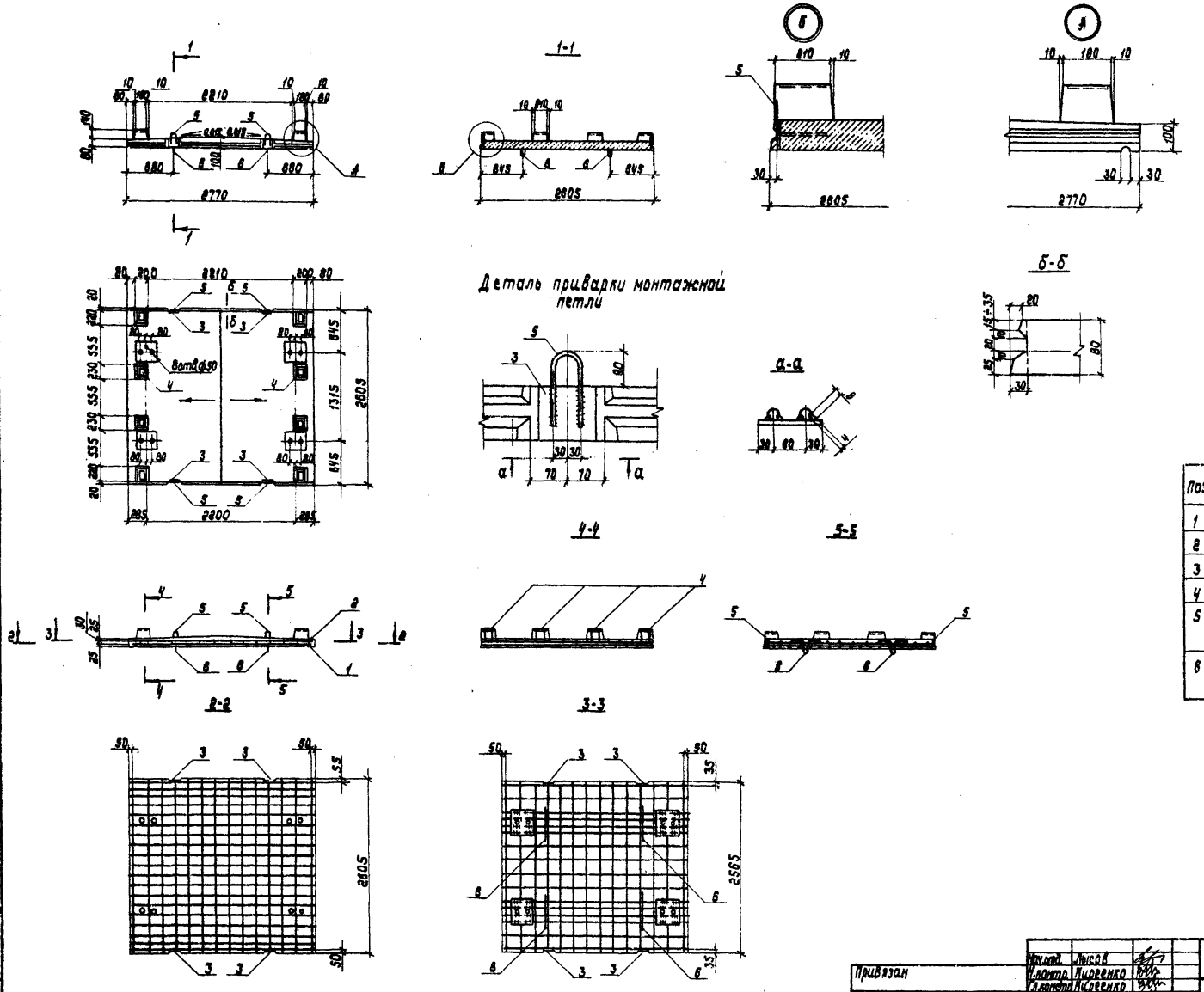

Ведомость деталей

Поз.	Эскиз
5	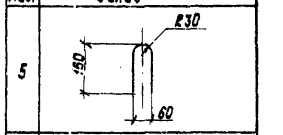
6	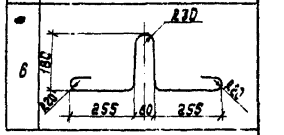

Марка плиты	Класс бетона	Объем бетона	Масса плиты, т
П3	В 22,5	0,84	2,10

Поз.	Наименование	Кол.	Обозначение документа
1	Сетка С5	1	3.508.2-2.1-1-15
2	Сетка С6	1	3.508.2-2.1-1-16
3	Изделие закладное МН1	4	3.508.2-2.1-1-25
4	Изделие закладное МН2	8	3.508.2-2.1-1-25
5	Монтажная петля	4	3.508.2-2.1-1-04
	ф12АI, ℓ=360; 0,32 кг		
6	Монтажная петля	4	3.508.2-2.1-1-04
	ф12АI, ℓ=1090; 0,97 кг		

10299/3

Привязан	Нач.отд. Лысов	3.508.2-2.1-1-04	
	Н.контр. Киреенко		
	Гл.констр. Киреенко	Плита П3	Стадия Р / Лист / Листов 1
	Гл.инжен. Киреенко		
	Рук.груп. Рудякова		Укрниипроектсталь конструкция
Инв. №	Проверил Длигач		
	Исполнил Притуляк		

Инв. № подл. | Подпись и дата | Взам.инв. №

Выпуск 1-1

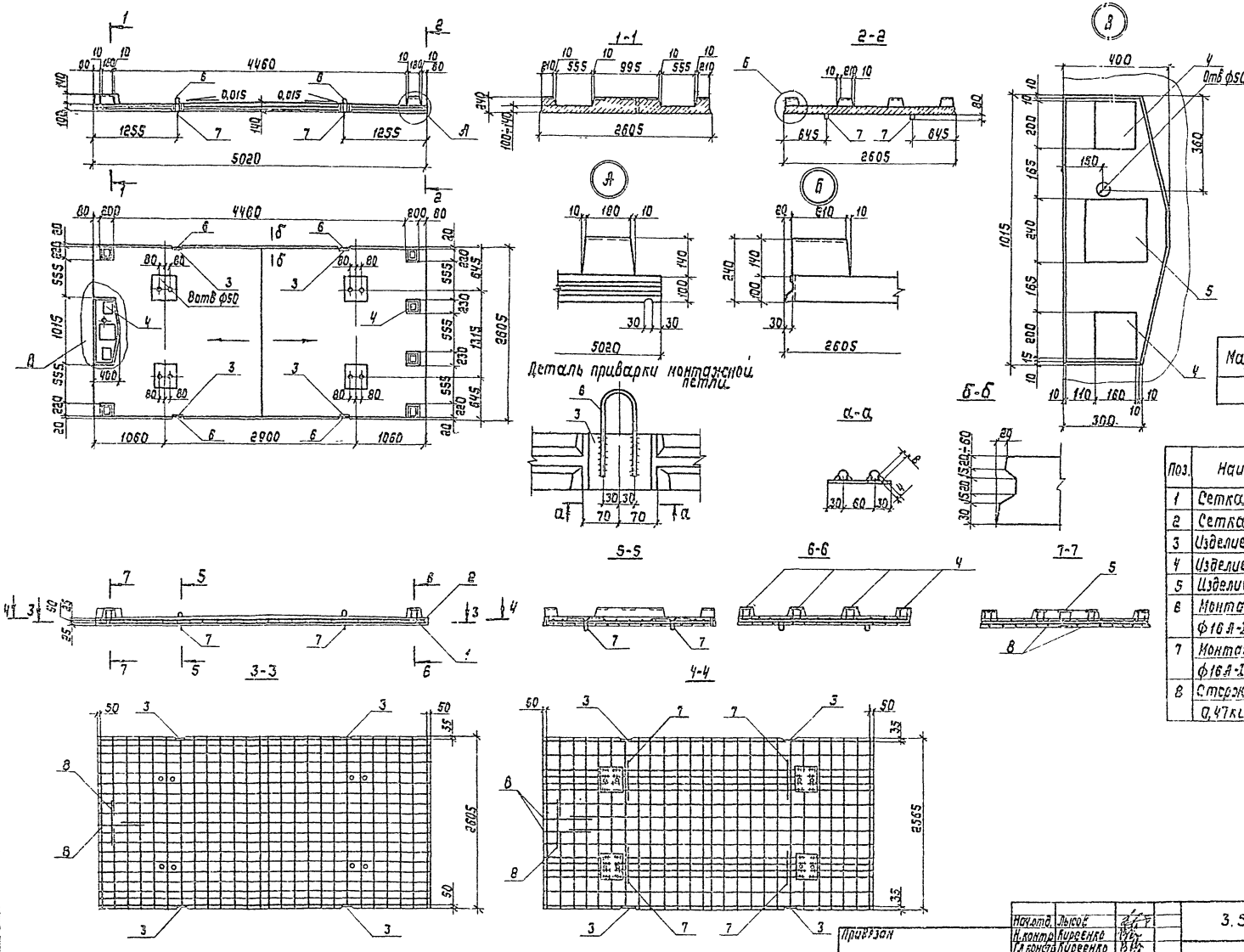

Ведомость деталей

Поз.	Эскиз
6	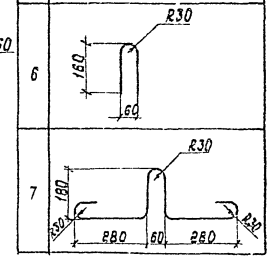
7	

Марка плиты	Класс бетона	Объем бетона, м³	Масса плиты, т
ПЧ	В22,5	1,64	4,10

Поз.	Наименование	Кол.	Обозначение документа
1	Сетка С7	1	3.508.2-2.1-1-19
2	Сетка С8	1	3.508.2-2.1-1-20
3	Изделие закладное МН1	4	3.508.2-2.1-1-25
4	Изделие закладное МН2	8	3.508.2-2.1-1-25
5	Изделие закладное МН3	1	3.508.2-2.1-1-26
6	Монтажная петля		3.508.2-2.1-1-05
	ф16 А-I, ℓ=360; 0,57кг	4	
7	Монтажная петля		3.508.2-2.1-1-05
	ф16 А-I, ℓ=1180; 1,86кг	4	
8	Стержень ф10 А-II, ℓ=760	5	3.508.2-2.1-1-05
	0,47кг		

10299/3

Нач.отд.	Лысов		3.508.2-2.1-1-05
Н.контр.	Киреенко		
Гл.констр.	Киреенко		Плита ПЧ
Гл.инжен.	Киреенко		
Рук.груп.	Рудякова		
Проверил	Плигау		
Исполнил	Притуляк		

Привязан

Инв.№

Стадия	Лист	Листов
Р		1

Укрниипроектсталь конструкция

Выпуск 1-1

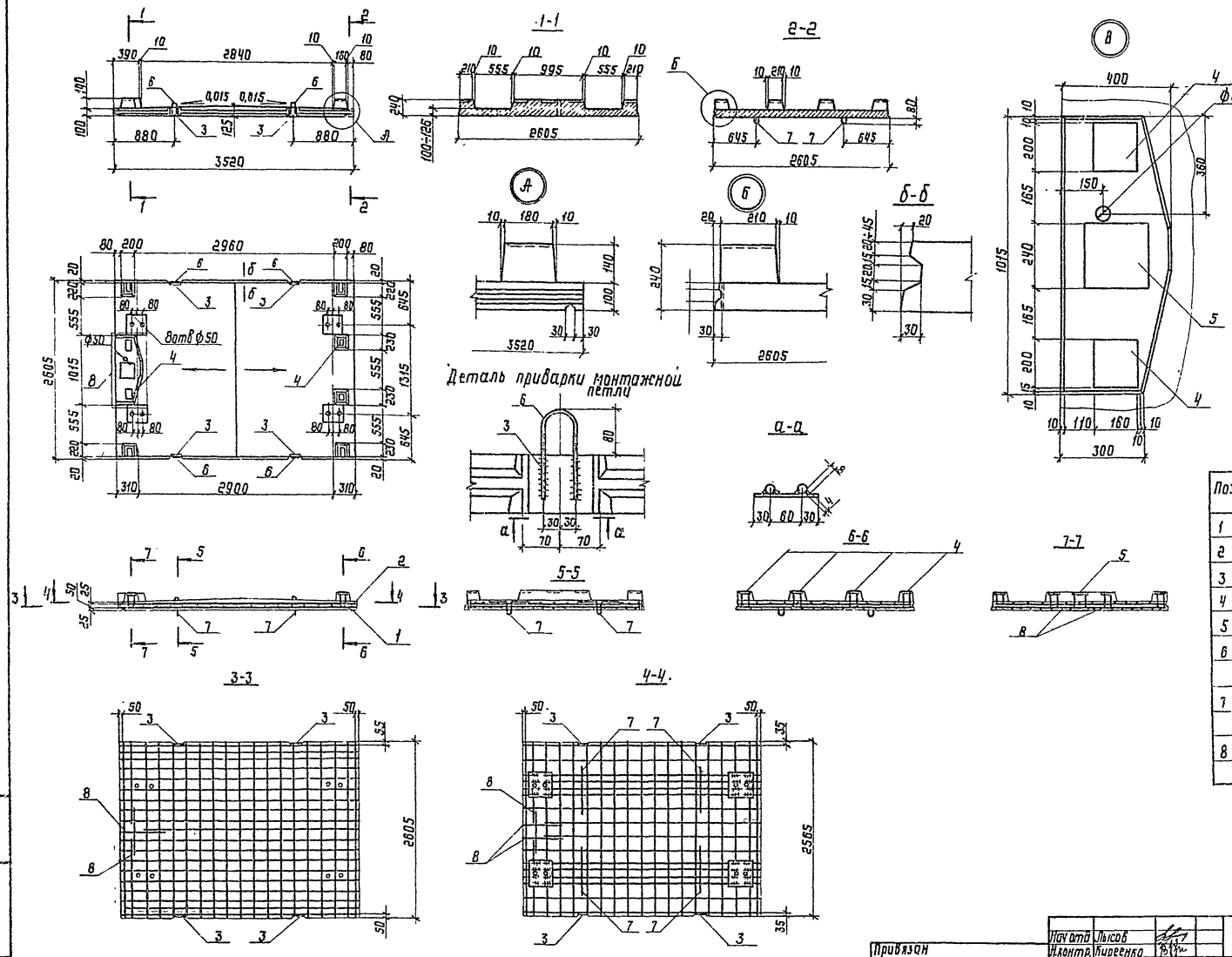

Ведомость деталей

Поз.	Эскиз
6	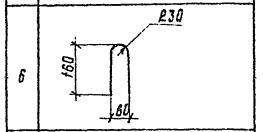
7	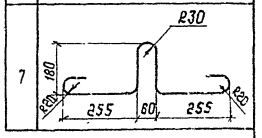

Марка плиты	Класс бетона	Объем бетона, м	Масса плиты, т
П5	В 22,5	1,13	2,83

Поз.	Наименование	Кол	Обозначение документа
1	Сетка С9	1	3.508.2-2.1-1-21
2	Сетка С10	1	3.508.2-2.1-1-22
3	Изделие закладное МН1	4	3.508.2-2.1-1-25
4	Изделие закладное МН2	8	3.508.2-2.1-1-25
5	Изделие закладное МН3	1	3.508.2-2.1-1-26
6	Монтажная петля ф12АI		3.508.2-2.1-1-06
	ℓ=360; 0,32кг	4	
7	Монтажная петля ф12АI,		3.508.2-2.1-1-06
	ℓ=1090; 0,97кг	4	
8	Стержень ф10АII, ℓ=750	5	3.508.2-2.1-1-06
	0,47кг		

10299/3

Нач отд	Лысов		3.508.2-2.1-1-06
Н.контр.	Киреенко		
Гл констр	Киреенко		Плита П5
Гл инжен	Киреенко		
Рук груп	Рудякова		
Проверил	Длигач		
Исполнил	Притуляк		

Привязан

Инв. №

Стадия	Лист	Листов
Р		1

Укрниипроектсталь конструкция

Инв. № подл. | Подпись и дата | Взам. инв. №

Выпуск 1-1

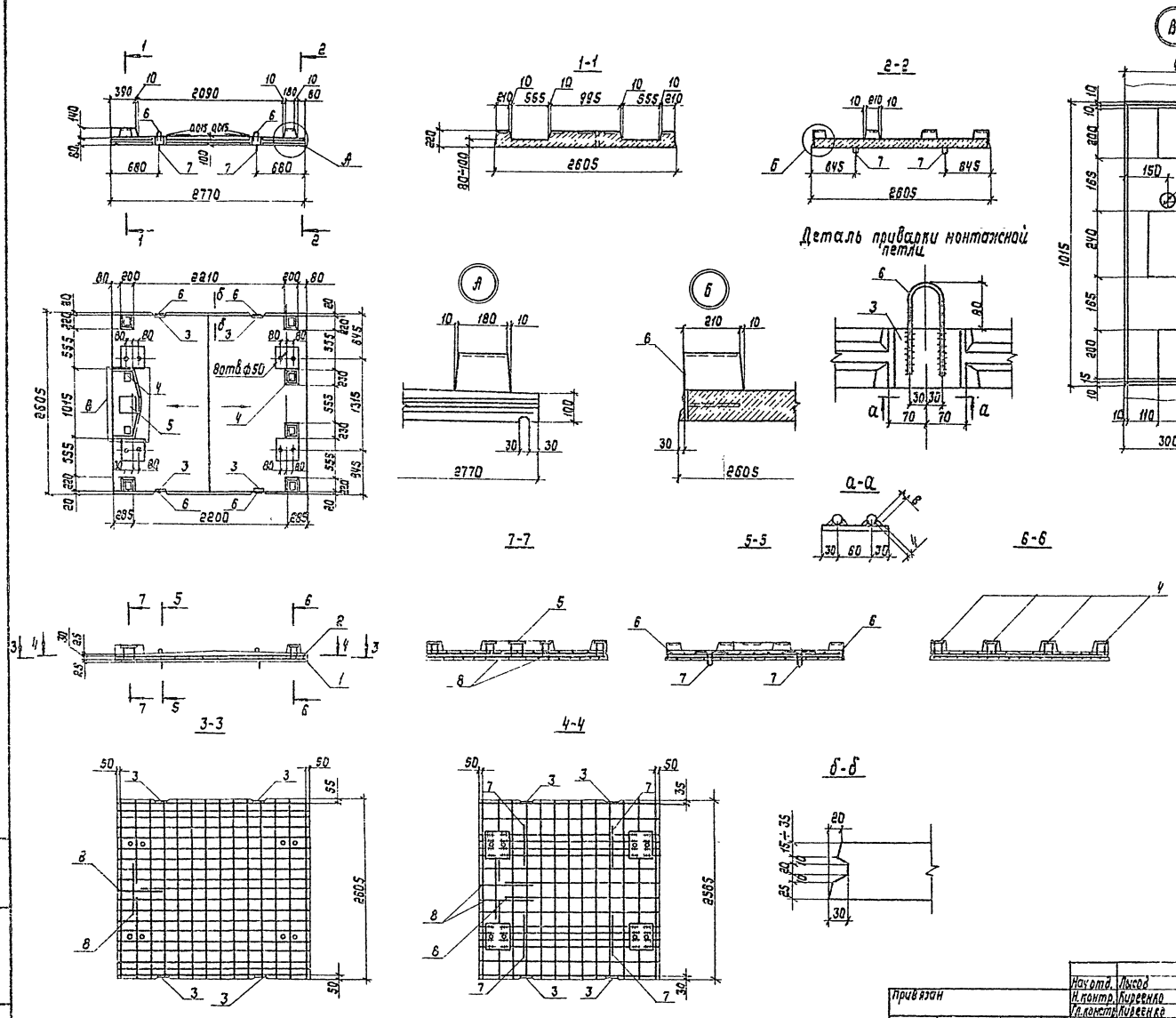

Ведомость деталей

Поз.	Эскиз
6	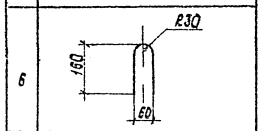
7	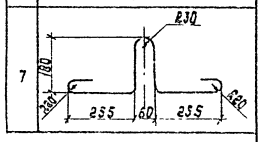

Марка плиты	Класс бетона	Объем бетона, м³	Масса плиты, т
П6	В 22,5	0,84	2,10

Поз.	Наименование	Кол.	Обозначение документа
1	Сетка С11	1	3.508.2-2.1-1-23
2	Сетка С12	1	3.508.2-2.1-1-24
3	Изделие закладное МН1	4	3.508.2-2.1-1-25
4	Изделие закладное МН2	8	3.508.2-2.1-1-25
5	Изделие закладное МН3	1	3.508.2-2.1-1-26
6	Монтажная петля ф12 А-I, ℓ=360; 0,32 кг	4	3.508.2-2.1-1-07
7	Монтажная петля ф12 А-I, ℓ=1090; 0,97 кг	4	3.508.2-2.1-1-07
8	Стержень ф10 А-II, ℓ=760 0,47 кг	5	3.508.2-2.1-1-07

10299/3

Нач.отд.	Лысов		3.508.2-2.1-1-07
Н.контр.	Киреенко		
Гл.констр.	Киреенко		Плита П6
Гл.инжен.	Киреенко		
Рук.груп.	Рудякова		
Проверил	Алиау		
Исполнил	Притуляк		

Привязан

Инв.№

Стадия	Лист	Листов
Р		1

Укрниипроектсталь-конструкция

Инв.№ подл. | Подпись и дата | Взам. инв.№

Выпуск 1-1

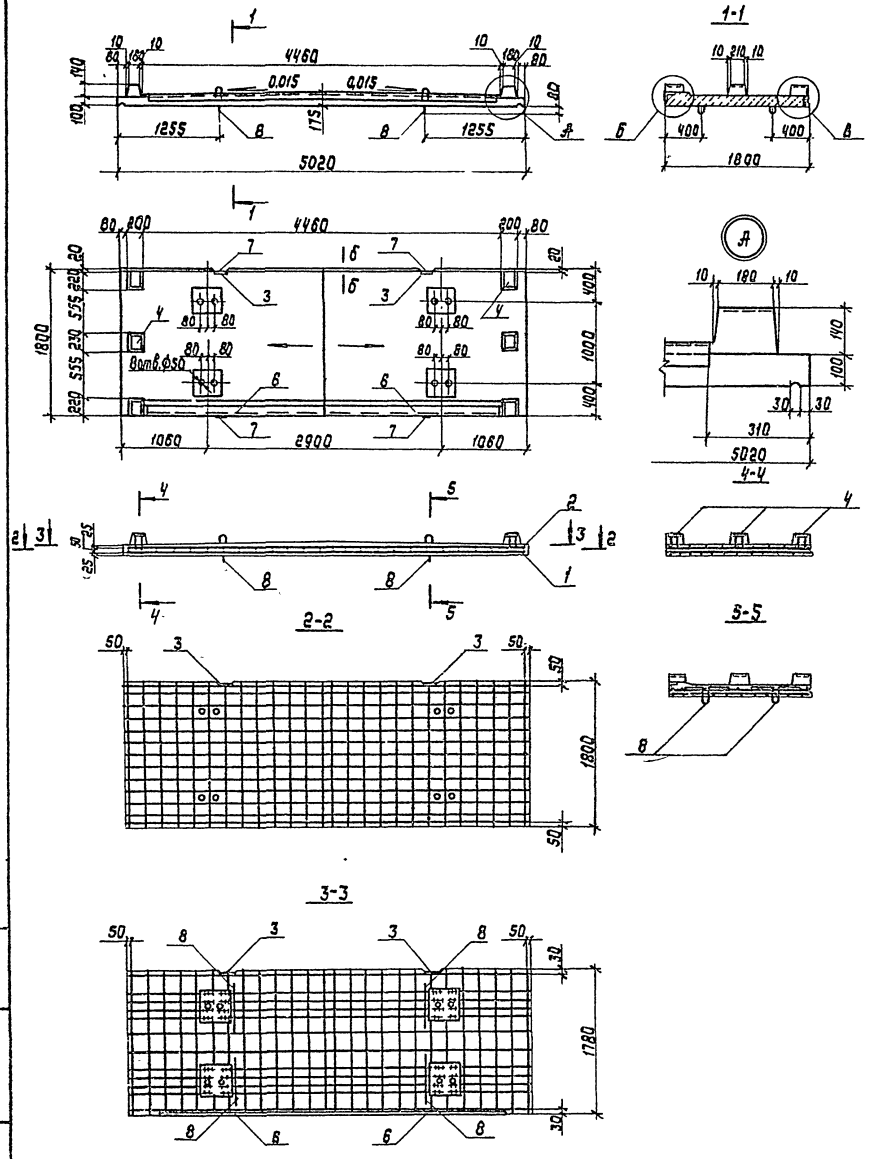

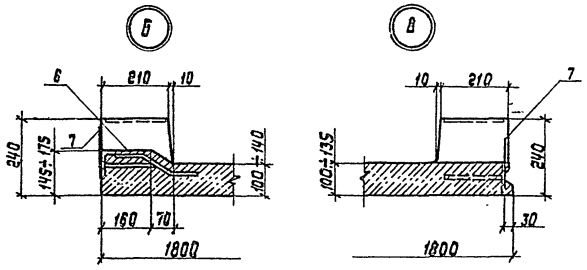

Деталь приварки монтажной петли

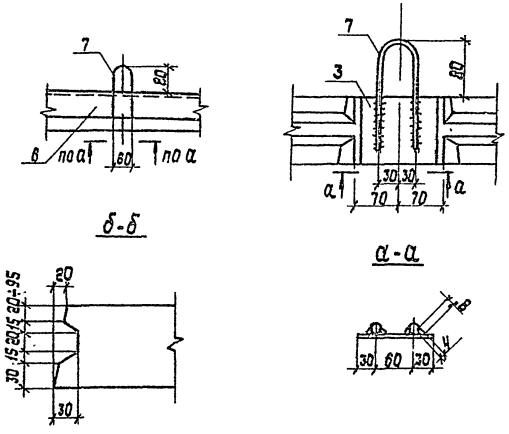

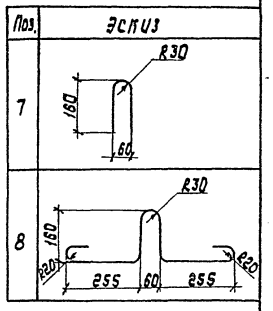

Марка плиты	Класс бетона	Объем бетона м³	Масса плиты, т
П7	В22,5	1,16	2,90

Поз.	Наименование	Кол.	Обозначение документа
1	Сетка С13	1	3.508.2-2.1-1-17
2	Сетка С14	1	3.508.2-2.1-1-18
3	Изделие закладное МН1	2	3.508.2-2.1-1-25
4	Изделие закладное МН2	6	3.508.2-2.1-1-25
6	Изделие закладное МН4	2	3.508.2-2.1-1-31
7	Монтажная петля		3.508.2-2.1-1-08
	Ф12 АI, ℓ=360; 0,32 кг	4	
8	Монтажная петля	4	3.508.2-2.1-1-08
	Ф12 АI, ℓ=1090; 0,97 кг		

10299/3

Нач.отд.	Лысов		3.508.2-2.1-1-08
Н.контр.	Киреенко		
Гл.констр.	Киреенко		Плита П7
Гл.инжен.	Киреенко		
Рук.груп.	Рудяковa		
Проверил	Плигач		
Исполнил	Притуляк		

Привязан

Инв.№

Стадия	Лист	Листов
Р		1

Укрниипроектсталь конструкция

Инв.№ подл. | Подпись и дата | Взам.инв.№

Выпуск 1-1

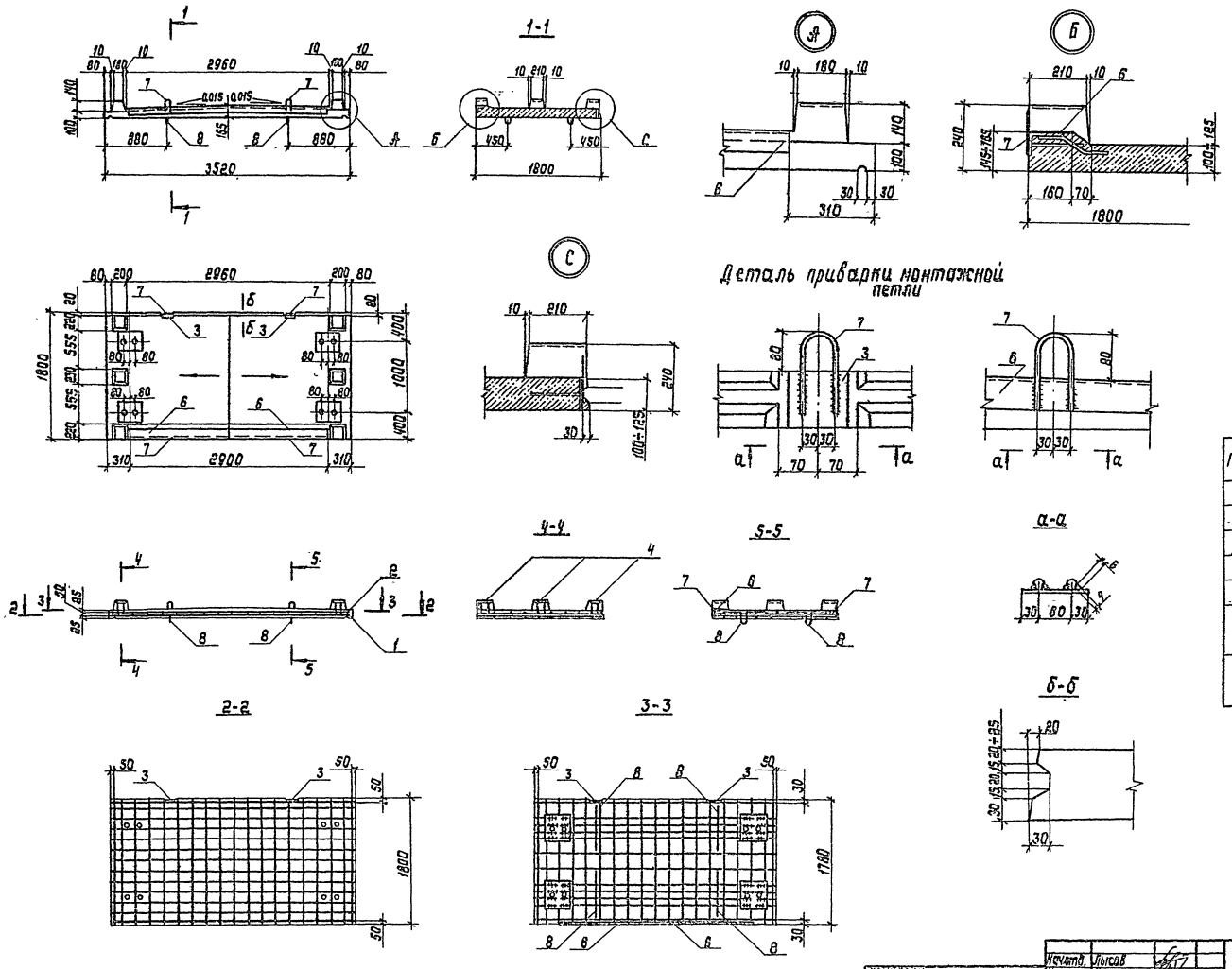

Ведомость деталей

Поз.	Эскиз
7	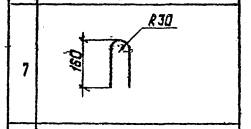
8	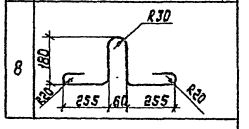

Марка плиты	Класс бетона	Объем бетона, м³	Масса плиты, т
П8	В22,5	0,84	2,10

Поз.	Наименование	Кол.	Обозначение документа
1	Сетка С15	1	3.508.2-2.1-1-27
2	Сетка С16	1	3.508.2-2.1-1-28
3	Изделие закладное МН1	2	3.508.2-2.1-1-25
4	Изделие закладное МН2	6	3.508.2-2.1-1-25
6	Изделие закладное МН5	2	3.508.2-2.1-1-32
7	Монтажная петля ф12АI, ℓ=360; 0,32кг	4	3.508.2-2.1-1-09
8	Монтажная петля ф12АI, ℓ=1090; 0,97кг	4	3.508.2-2.1-1-09

10299/3

Привязан	Начатв.	Лысов	3.508.2-2.1-1-09
	Н.контр.	Киреенко	
	Гл.констр.	Киреенко	
	Гл.инжен.	Киреенко	Плита П8
	Рук.гр.ин.	Рудякова	
	Проверил	Плисач	Укрниипроектсталь-конструкция
Инв.№	Исполнил	Притуляк	

Стадия: Р | Лист | Листов: 1

Инв.№ подл. | Подпись и дата | Взам.инв.№

Выпуск 1-1

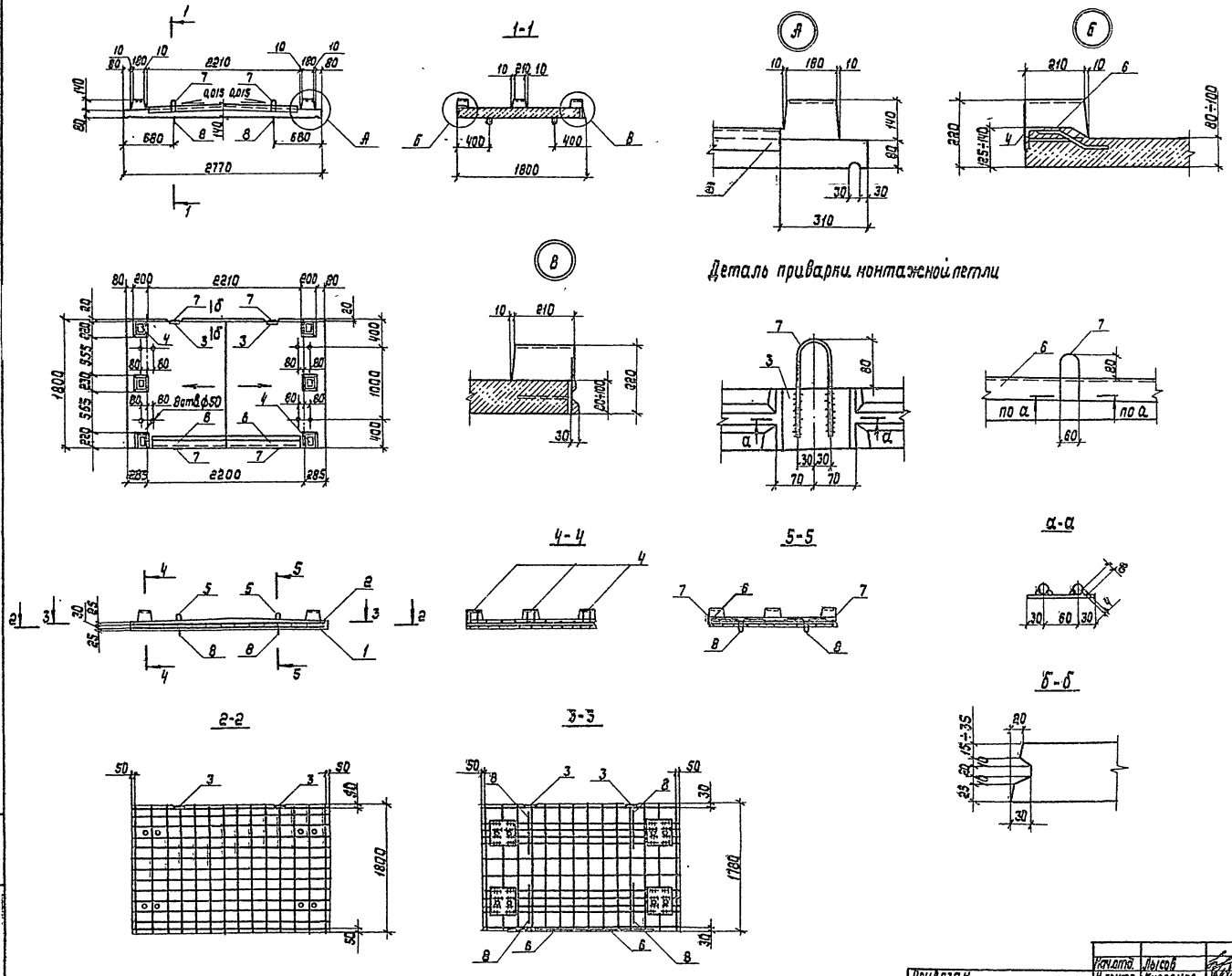

Ведомость деталей

Поз.	Эскиз
7	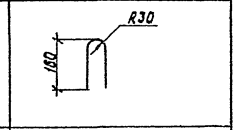
8	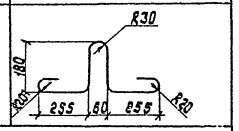

Марка плиты	Класс бетона	Объем бетона, м³	Масса плиты, т
П9	В22,5	0,60	1,50

Поз.	Наименование	Кол.	Обозначение документа
1	Сетка С17	1	3.508.2-2.1-1-29
2	Сетка С18	1	3.508.2-2.1-1-30
3	Изделие закладное МН1	2	3.508.2-2.1-1-25
4	Изделие закладное МН2	6	3.508.2-2.1-1-26
6	Изделие закладное МН6	2	3.508.2-2.1-1-33
7	Монтажная петля		3.508.2-2.1-1-10
	ф10 А-I, ℓ=360; 0,22 кг	4	
8	Монтажная петля	4	3.508.2-2.1-1-10
	ф10 А I, ℓ=1040; 0,68 кг		

10299/3

Нач.отд.	Лысов		3.508.2-2.1-1-10
Н.контр.	Киреенко		
Гл.констр.	Киреенко		Плита П9
Гл.инж.пр.	Киреенко		
Рук.гр.пр.	Рудякова		
Проверил	Алпач		
Исполнил	Притулак		

Привязан

Инв.№

Стадия	Лист	Листов
Р		1

Укрниипроектсталь конструкция

Инв.№ подл. | Подпись и дата | Взам.инв.№

Выпуск 1-1

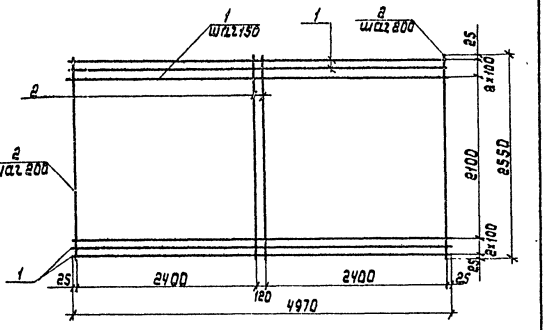

Марка	Поз.	Наименование	Кол.	Масса ед., кг	Общая масса, кг
С1	1	⌀ 12 А-II, ℓ= 4970	19	4,4	98,6
	2	⌀ 6 А-I, ℓ= 2550	26	0,57	

Нач. отд.	Лысов		3.508.2-2.1-1-11
Н. контр.	Кириченко		
Гл. констр.	Кириченко		Сетка С1.
Гл. инж. пр.	Кириченко		Стадия Р; Лист; Листов 1
Рук. груп.	Рудякова		Укрниипроектсталь конструкция
Проверил	Алисач		
Исполнил	Притуляк		

Инв. № подл. | Подпись и дата | Взам. инв. №

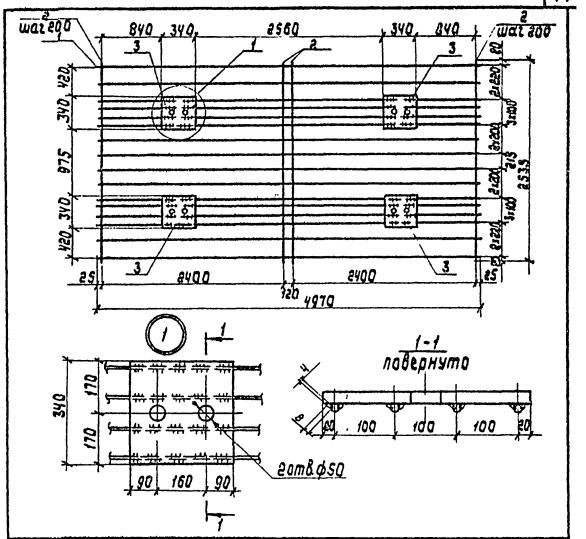

Марка	Поз.	Наименование	Кол.	Масса ед., кг	Общая масса, кг
С2	1	⌀ 8 А-I, ℓ= 4970	16	1,10	105,0
	2	⌀ 6 А-I, ℓ= 2535	26	0,57	
	3	-340×340×20 ВСт3пс2 ГОСТ 380-71*	4	18,15	

Нач. отд.	Лысов		3.508.2-2.1-1-12
Н. контр.	Кириченко		
Гл. констр.	Кириченко		Сетка С2
Гл. инж. пр.	Кириченко		Стадия Р; Лист; Листов 1
Рук. груп.	Рудякова		Укрниипроектсталь конструкция
Проверил	Алисач		
Исполнил	Притуляк		

Инв. № подл. | Подпись и дата | Взам. инв. №

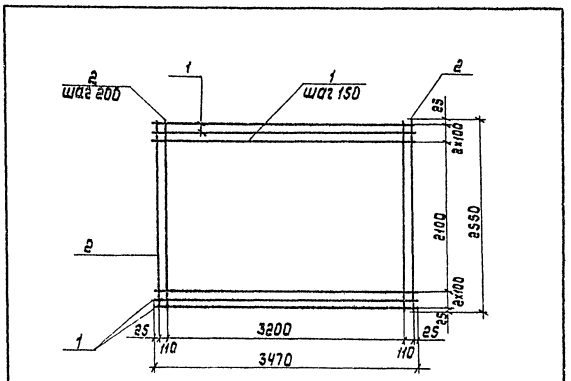

Марка	Поз.	Наименование	Кол.	Масса ед., кг	Общая масса, кг
С3	1	⌀ 10 А-II, ℓ= 3470	19	2,14	51,5
	2	⌀ 6 А-I, ℓ= 2550	19	0,57	

Нач. отд.	Лысов		3.508.2-2.1-1-13
Н. контр.	Кириченко		
Гл. констр.	Кириченко		Сетка С3
Гл. инж. пр.	Кириченко		Стадия Р; Лист; Листов 1
Рук. груп.	Рудякова		Укрниипроектсталь конструкция
Проверил	Алисач		
Исполнил	Притуляк		

Инв. № подл. | Подпись и дата | Взам. инв. №

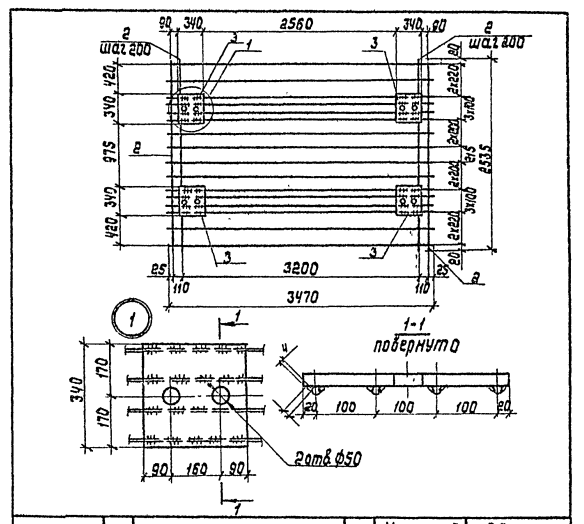

Марка	Поз.	Наименование	Кол.	Масса ед., кг	Общая масса, кг
С4	1	⌀ 6 А-I, ℓ= 3470	16	0,77	95,8
	2	⌀ 6 А-I, ℓ= 2535	19	0,57	
	3	-340×340×20 ВСт3пс2 ГОСТ 380-71*	4	18,15	

10299/3

Нач. отд.	Лысов		3.508.2-2.1-1-14
Н. контр.	Кириченко		
Гл. констр.	Кириченко		Сетка С4
Гл. инж. пр.	Кириченко		Стадия Р; Лист; Листов 1
Рук. груп.	Рудякова		Укрниипроектсталь конструкция
Проверил	Алисач		
Исполнил	Притуляк		

Инв. № подл. | Подпись и дата | Взам. инв. №

Выпуск 1-1

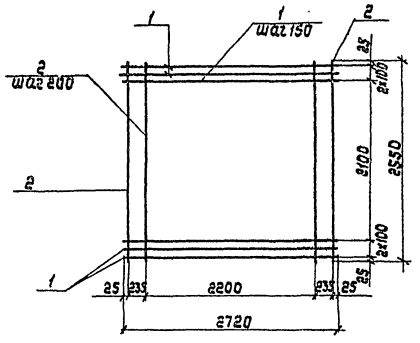

Марка	Поз.	Наименование	Кол.	Масса ед., кг	Общая масса, кг
С5	1	ф 10А-II, ℓ=2720	19	1,68	39,9
	2	ф 6А-I, ℓ=2550	14	0,57	

Нач.отд.	Лысов		3.508.2-2.1-1-15
Н.контр.	Киреенко		
Гл.констр.	Киреенко		Сетка С5
Гл.инж.пр.	Киреенко		
Рук.груп.	Рудякова		
Проверил	Длигач		
Исполнил	Притуляк		

Стадия	Лист	Листов
Р		1

Укрниипроектсталь-конструкция

Инв.№ подл. | Подпись и дата | Взам.инв.№

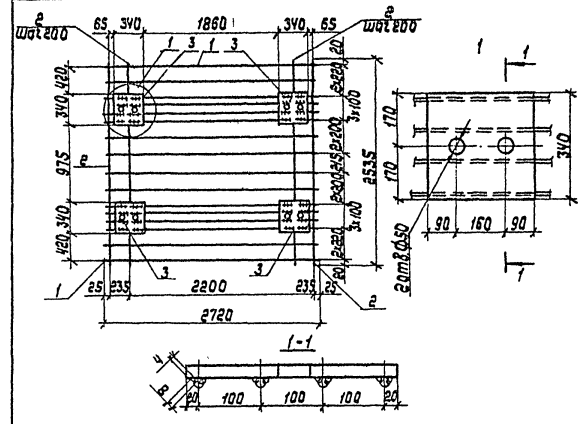

Марка	Поз.	Наименование	Кол.	Масса, ед, кг	Общая масса, кг
С6	1	ф 6А-I, ℓ=2720	16	0,61	90,3
	2	ф 6А-I, ℓ=2535	14	0,57	
	3	-340×340×20 / ВСт3пс2 ГОСТ 380-71*	4	18,15	

Нач.отд.	Лысов		3.508.2-2.1-1-16
Н.контр.	Киреенко		
Гл.констр.	Киреенко		Сетка С6
Гл.инж.пр.	Киреенко		
Рук.груп.	Рудякова		
Проверил	Длигач		
Исполнил	Притуляк		

Стадия	Лист	Листов
Р		1

Укрниипроектсталь-конструкция

Инв.№ подл. | Подпись и дата | Взам.инв.№

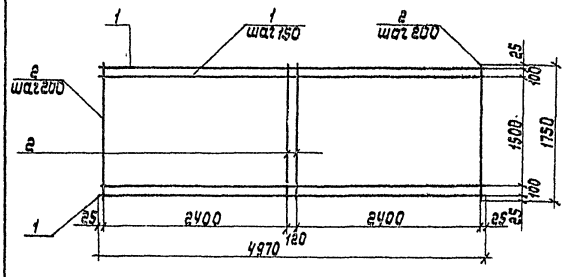

Марка	Поз.	Наименование	Кол.	Масса ед., кг	Общая масса, кг
С13	1	ф 12А-II, ℓ=4970	13	4,40	58,2
	2	ф 6-АI, ℓ=1750	26	0,39	

Нач.отд.	Лысов		3.508.2-2.1-1-17
Н.контр.	Киреенко		
Гл.констр.	Киреенко		Сетка С13
Гл.инж.пр.	Киреенко		
Рук.груп.	Рудякова		
Проверил	Длигач		
Исполнил	Притуляк		

Стадия	Лист	Листов
Р		1

Укрниипроектсталь-конструкция

Инв.№ подл. | Подпись и дата | Взам.инв.№

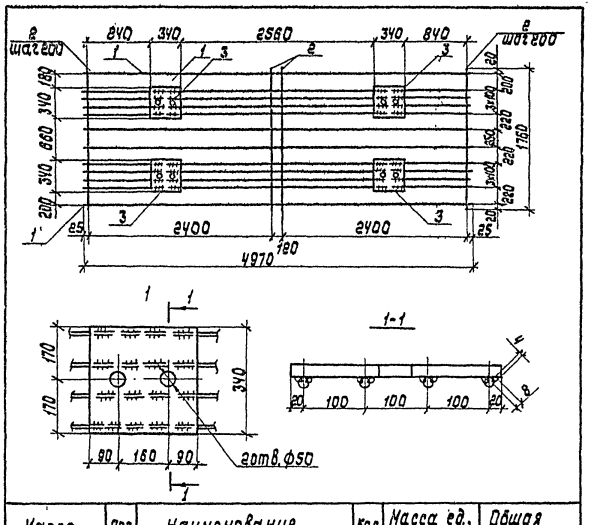

Марка	Поз.	Наименование	Кол.	Масса ед., кг	Общая масса, кг
С14	1	ф 6А-I, ℓ=4970	12	1,10	95,7
	2	ф 6А-I, ℓ=1760	26	0,38	
	3	-340×340×20 / ВСт3пс2 ГОСТ 380-71*	4	18,15	

10299/3

Нач.отд.	Лысов		3.508.2-2.1-1-18
Н.контр.	Киреенко		
Гл.констр.	Киреенко		Сетка С14
Гл.инж.пр.	Киреенко		
Рук.груп.	Рудякова		
Проверил	Длигач		
Исполнил	Притуляк		

Стадия	Лист	Листов
Р		1

Укрниипроектсталь-конструкция

Инв.№ подл. | Подпись и дата | Взам.инв.№

Выпуск 1-1

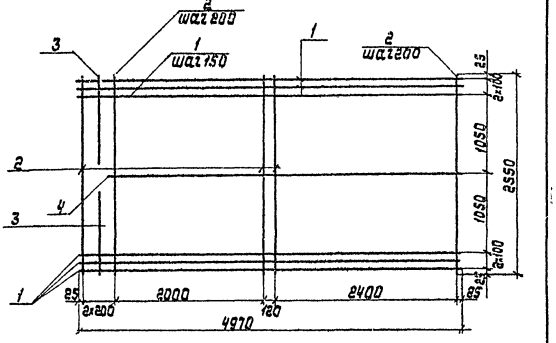

Марка	Поз.	Наименование	Кол.	Масса ед., кг	Общая масса, кг
С7	1	⌀ 12А-II, ℓ=4970	18	4,40	96,6
	2	⌀ 6А-I, ℓ=2550	25	0,57	
	3	⌀ 6А-I, ℓ=1120	2	0,25	
	4	⌀ 10А-II, ℓ=4650	1	2,87	

Нач.отд.	Лысов		3.508.2-2.1-1-19
Н.контр.	Киреенко		
Гл.констр.	Киреенко		Сетка С7
Гл.инж.пр.	Киреенко		Стадия: Р; Лист: ; Листов: 1
Рук.груп.	Рудякова		Укрниипроектсталь-конструкция
Проверил	Олигач		
Исполнил	Притуляк		

Инв.№ подл. | Подпись и дата | Взам.инв.№

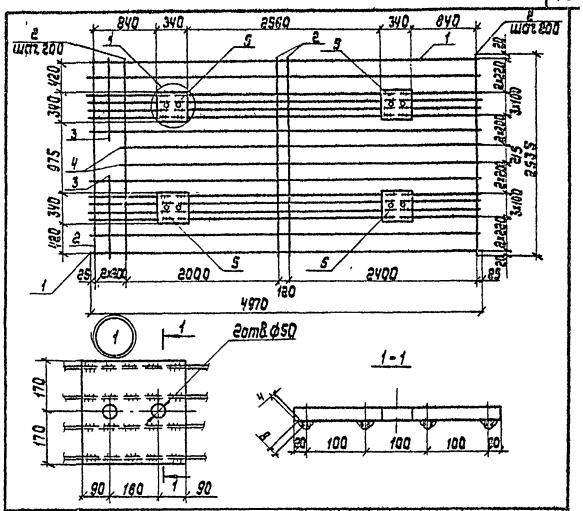

Марка	Поз.	Наименование	Кол.	Масса ед., кг	Общая масса, кг
С8	1	⌀ 6А-I, ℓ=4970	14	1,10	104,7
	2	⌀ 6А-I, ℓ=2535	25	0,57	
	3	⌀ 6А-I, ℓ=1120	2	0,25	
	4	⌀ 6А-I, ℓ=4650	2	1,03	
	5	-340×340×20 / ВСт3пс2 ГОСТ 380-71*	4	18,15	

Нач.отд.	Лысов		3.508.2-2.1-1.20
Н.контр.	Киреенко		
Гл.констр.	Киреенко		Сетка С8
Гл.инж.пр.	Киреенко		Стадия: Р; Лист: ; Листов: 1
Рук.груп.	Рудякова		Укрниипроектсталь-конструкция
Проверил	Олигач		
Исполнил	Притуляк		

Инв.№ подл. | Подпись и дата | Взам.инв.№

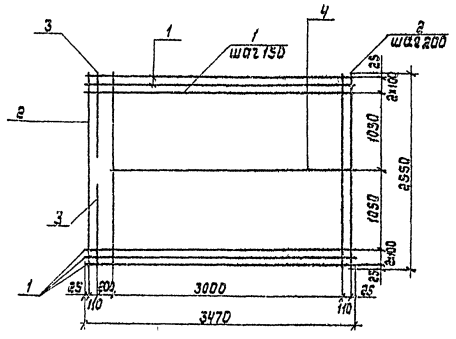

Марка	Поз.	Наименование	Кол.	Масса ед. кг	Общая масса, кг
С9	1	⌀ 10А-II, ℓ=3470	18	2,14	51,2
	2	⌀ 6А-I, ℓ=2550	18	0,57	
	3	⌀ 6А-I, ℓ=1120	2	0,25	
	4	⌀ 10А-II, ℓ=3150	1	1,94	

Нач.отд.	Лысов		3.508.2-2.1-1-21
Н.контр.	Киреенко		
Гл.констр.	Киреенко		Сетка С9
Гл.инж.пр.	Киреенко		Стадия: Р; Лист: ; Листов: 1
Рук.груп.	Рудякова		Укрниипроектсталь-конструкция
Проверил	Олигач		
Исполнил	Притуляк		

Инв.№ подл. | Подпись и дата | Взам.инв.№

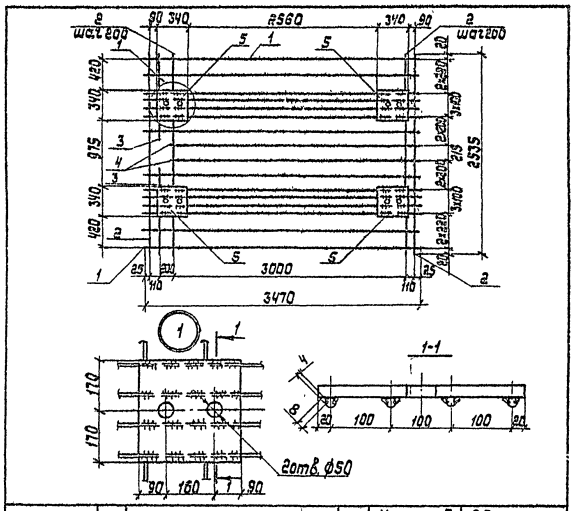

Марка	Поз.	Наименование	Кол.	Масса ед., кг	Общая масса, кг
С10	1	⌀ 6А-I, ℓ=3470	14	0,77	95,4
	2	⌀ 6А-I, ℓ=2535	18	0,56	
	3	⌀ 6А-I, ℓ=1120	2	0,25	
	4	⌀ 6А-I, ℓ=3150	2	0,70	
	5	-340×340×20 / ВСт3пс2 ГОСТ 380-71*	4	18,15	

10299/3

Нач.отд.	Лысов		3.508.2-2.1-1-22
Н.контр.	Киреенко		
Гл.констр.	Киреенко		Сетка С10
Гл.инж.пр.	Киреенко		Стадия: Р; Лист: ; Листов: 1
Рук.груп.	Рудякова		Укрниипроектсталь-конструкция
Проверил	Олигач		
Исполнил	Притуляк		

Инв.№ подл. | Подпись и дата | Взам.инв.№

Выпуск 1-1

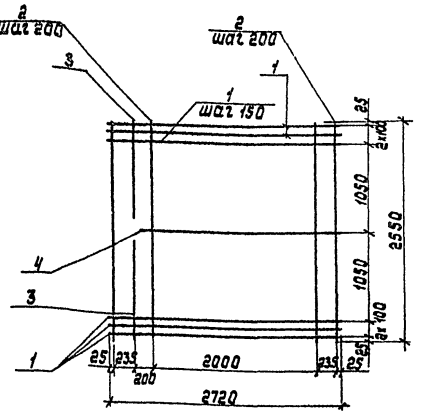

Марка	Поз.	Наименование	Кол.	Масса ед., кг	Общая масса, кг
С11	1	Ø 10 А-II, ℓ=2720	18	1,68	39,6
	2	Ø 6 А-I, ℓ=2550	13	0,57	
	3	Ø 6 А-I, ℓ=1120	2	0,25	
	4	Ø 10 А-II, ℓ=2410	1	1,49	

Нач.отд.	Лысов		3.508.2-2.1-1-23
Н.контр.	Кириенко		
Гл.констр.	Кириенко		Сетка С11
Гл.инжер.	Кириенко		Стадия Р; Лист; Листов 1
Рук.груп.	Рудякова		Укрниипроектстальконструкция
Проверил	Длугач		
Исполнил	Притуляк		

Инв.№ подл. | Подпись и дата | Взам.инв.№

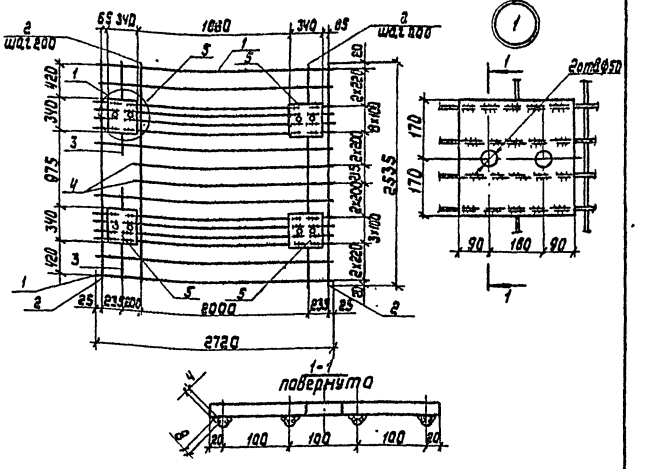

Марка	Поз.	Наименование	Кол.	Масса ед., кг	Общая масса, кг
С12	1	Ø 6 А-I, ℓ=2720	14	0,61	90,1
	2	Ø 6 А-I, ℓ=2525	13	0,57	
	3	Ø 6 А-I, ℓ=1120	2	0,25	
	4	Ø 6 А-I, ℓ=2410	2	0,54	
	5	-340×340×20 / ВСт3пс2 ГОСТ 380-71*	4	18,15	

Нач.отд.	Лысов		3.508.2-2.1-1-24
Н.контр.	Кириенко		
Гл.констр.	Кириенко		Сетка С12
Гл.инжер.	Кириенко		Стадия Р; Лист; Листов 1
Рук.груп.	Рудякова		Укрниипроектстальконструкция
Проверил	Длугач		
Исполнил	Притуляк		

Инв.№ подл. | Подпись и дата | Взам.инв.№

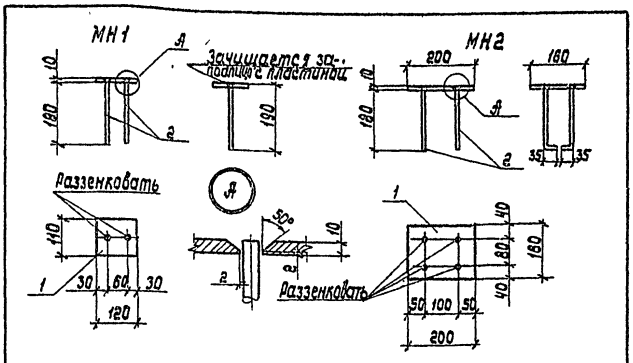

Марка	Поз.	Наименование	Кол.	Масса ед., кг	Общая масса, кг
МН1	1	-120×110×10 / ВСт3пс2 ГОСТ 380-71*	1	1,040	1,4
	2	Ø 12 А-II ГОСТ 5781-82; ℓ=190	2	0,169	
МН2	1	-200×160×10 / ВСт3пс2 ГОСТ 380-71*	1	2,510	3,1
	2	Ø 10 А-II ГОСТ 5781-82; ℓ=230	4	0,142	

Нач.отд.	Лысов		3.508.2-2.1-1-25
Н.контр.	Кириенко		
Гл.констр.	Кириенко		Изделия закладные МН1, МН2
Гл.инжер.	Кириенко		Стадия Р; Лист; Листов 1
Рук.груп.	Рудякова		Укрниипроектстальконструкция
Проверил	Длугач		
Исполнил	Притуляк		

Инв.№ подл. | Подпись и дата | Взам.инв.№

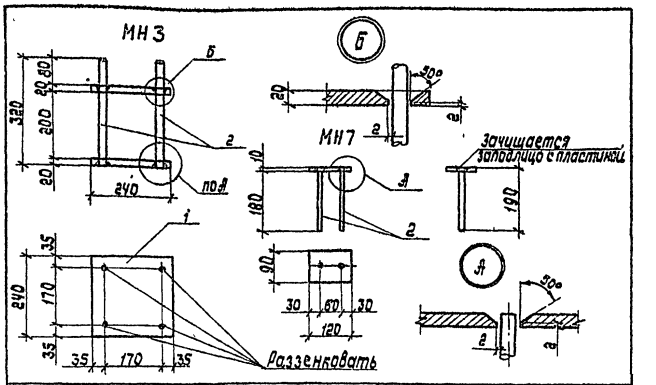

Марка	Поз.	Наименование	Кол.	Масса ед., кг	Общая масса, кг
МН3	1	-240×240×20 / ВСт3пс2 ГОСТ 380-71*	2	9,04	21,2
	2	Анкерный болт М20 ВСт3сп2 ГОСТ 380-71*, ℓ=320	4	0,79	
МН7	1	-120×90×10 / ВСт3пс2 ГОСТ 380-71*	1	0,85	1,2
	2	Ø 12 А II ГОСТ 5781-82 ℓ=190	2	0,169	

10299/3

Нач.отд.	Лысов		3.508.2-2.1-1-26
Н.контр.	Кириенко		
Гл.констр.	Кириенко		Изделия закладные МН3, МН7
Гл.инжер.	Кириенко		Стадия Р; Лист; Листов 1
Рук.груп.	Рудякова		Укрниипроектстальконструкция
Проверил	Длугач		
Исполнил	Притуляк		

Инв.№ подл. | Подпись и дата | Взам.инв.№

Выпуск 1-1

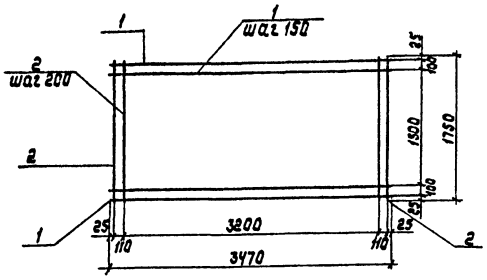

Марка	Поз.	Наименование	Кол.	Масса ед., кг	Общая масса, кг
С9	1	∅ 10 А-II, ℓ=3470	13	2,14	35,2
	2	∅ 6 А-I, ℓ=1750	19	0,38	

Инв. № подл. | Подпись и дата | Взам. инв. №

Нач. отд.	Лысов	
Н. контр.	Куренко	
Гл. констр.	Куренко	
Гл. инж. пр.	Куренко	
Рук. гр.	Гудякова	
Проверил	Длугач	
Исполнил	Притуляк	

3.508.2-2.1-1-27

Сетка С15

Стадия	Лист	Листов
Р		1

Укрниипроектсталь конструкция

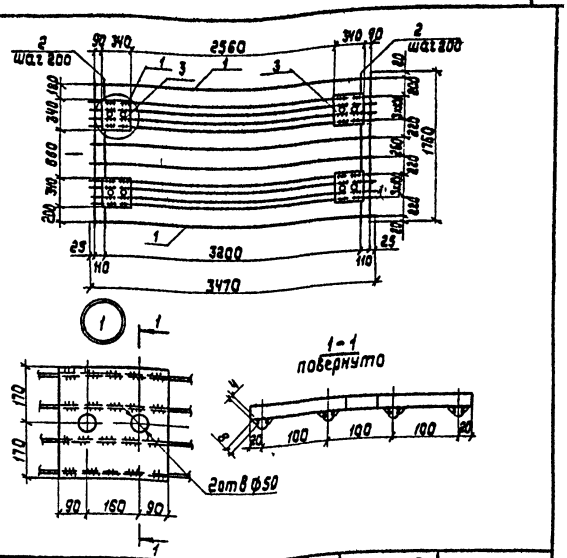

Марка	Поз.	Наименование	Кол.	Масса ед., кг	Общая масса, кг
С16	1	∅ 6 А-I, ℓ= 3470	12	0,77	89,1
	2	∅ 6 А-I, ℓ= 1760	19	0,38	
	3	-340×340×20 / ВСт3пс2 ГОСТ 380-71*	4	18,15	

Инв. № подл. | Подпись и дата | Взам. инв. №

Нач. отд.	Лысов	
Н. контр.	Куренко	
Гл. констр.	Куренко	
Гл. инж. пр.	Куренко	
Рук. гр.	Гудякова	
Проверил	Длугач	
Исполнил	Притуляк	

3.508.2-2.1-1-28

Сетка С16

Стадия	Лист	Листов
Р		1

Укрниипроектсталь конструкция

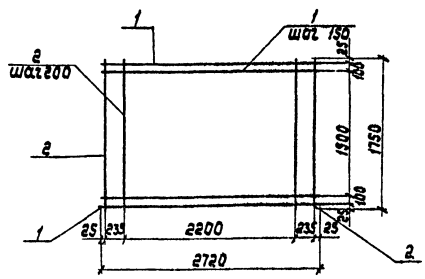

Марка	Поз	Наименование	Кол	Масса ед., кг	Общая масса, кг
С17	1	∅10 А-II, ℓ= 2720	13	1,68	27,3
	2	∅ 6 А-I, ℓ=1750	14	0,39	

Инв. № подл. | Подпись и дата | Взам. инв. №

Нач. отд.	Лысов	
Н. контр.	Куренко	
Гл. констр.	Куренко	
Гл. инж. пр.	Куренко	
Рук. гр.	Гудякова	
Проверил	Длугач	
Исполнил	Притуляк	

3.508.2-2.1-1-29

Сетка С17

Стадия	Лист	Листов
Р		1

Укрниипроектсталь конструкция

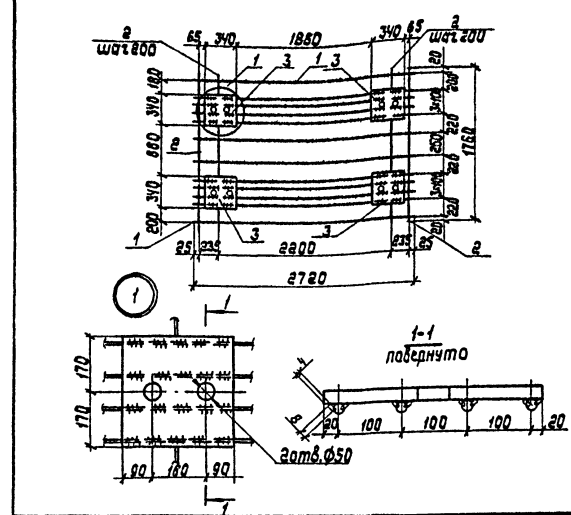

Марка	Поз.	Наименование	Кол.	Масса ед., кг	Общая масса, кг
С18	1	∅ 8 А-I, ℓ= 2720	12	0,61	85,2
	2	∅ 6 А-I, ℓ= 1760	14	0,38	
	3	-340×340×20 / ВСт3пс2 ГОСТ 380-71*	4	18,15	

10299/3

Инв. № подл. | Подпись и дата | Взам. инв. №

Нач. отд.	Лысов	
Н. контр.	Куренко	
Гл. констр.	Куренко	
Гл. инж. пр.	Куренко	
Рук. гр.	Гудякова	
Проверил	Длугач	
Исполнил	Притуляк	

3.508.2-2.1-1-30

Сетка С18

Стадия	Лист	Листов
Р		1

Укрниипроектсталь конструкция

Выпуск 1-1

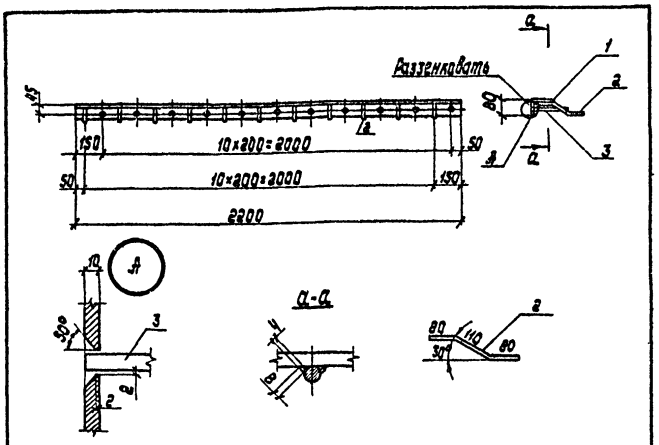

Марка	Поз.	Наименование	Кол.	Масса ед., кг	Общая масса, кг
МН4	1	$\frac{L\ 125\times80\times10}{ВСт3пс2\ ГОСТ380\text{-}71^{**}}$, ℓ=2200	1	34,1	38,6
	2	⌀12А-II ГОСТ 5781-82, ℓ=270	11	0,24	
	3	⌀12А-II ГОСТ 5781-82, ℓ=190	11	0,17	

Нач.отд.	Лысов		3.508.2-2.1-1-31
Н.контр.	Куреенко		
Гл.констр.	Куреенко		
Гл.инж.пр.	Куреенко		Изделие закладное МН4
Рук.груп.	Рудякова		Стадия: Р; Лист; Листов: 1
Проверил	Длугач		Укрнипроектсталь-конструкция
Исполнил	Притуляк		

Инв.№ подл. | Подпись и дата | Взам.инв.№

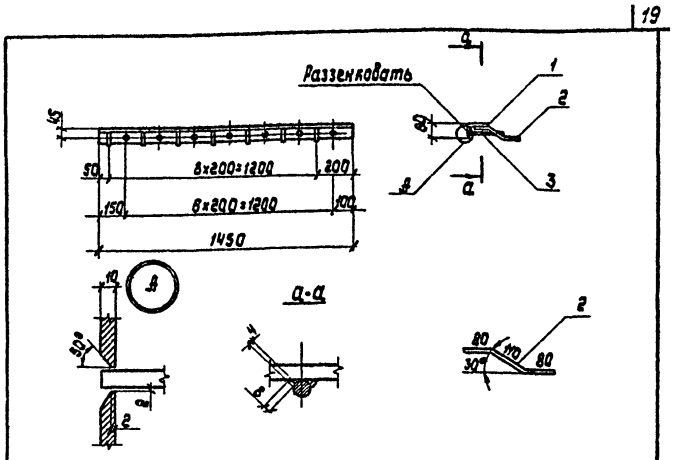

Марка	Поз	Наименование	Кол	Масса ед., кг	Общая масса, кг
МН5	1	$\frac{L\ 125\times80\times10}{ВСт3пс2\ ГОСТ380\text{-}71^{**}}$, ℓ=1450	1	22,48	25,4
	2	⌀12А-II ГОСТ 5781-82, ℓ=270	7	0,24	
	3	⌀12А-II ГОСТ 5781-82, ℓ=190	7	0,17	

Нач.отд.	Лысов		3.508.2-2.1-1-32
Н.контр.	Куреенко		
Гл.констр.	Куреенко		
Гл.инж.пр.	Куреенко		Изделие закладное МН5
Рук.груп.	Рудякова		Стадия: Р; Лист; Листов: 1
Проверил	Длугач		Укрнипроектсталь-конструкция
Исполнил	Притуляк		

Инв.№ подл. | Подпись и дата | Взам.инв.№

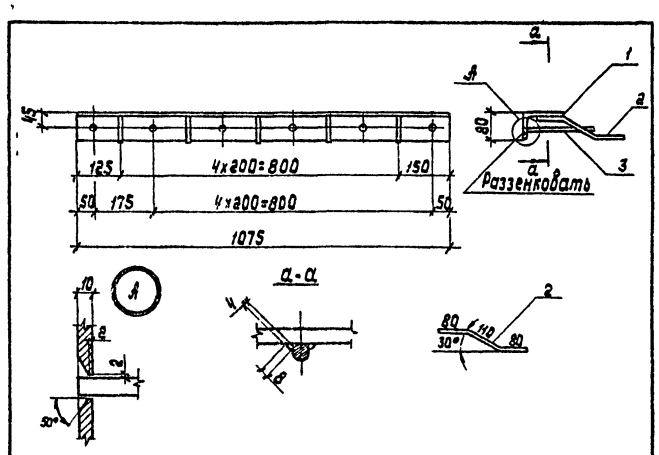

Марка	Поз	Наименование	Кол.	Масса ед., кг	Общая масса, кг
МН6	1	$\frac{L\ 125\times80\times10}{ВСт3пс2\ ГОСТ380\text{-}71^{**}}$, ℓ=1075	1	16,66	18,9
	2	⌀12А-II ГОСТ 5781-82, ℓ=270	5	0,24	
	3	⌀12А-II ГОСТ 5781-82, ℓ=190	6	0,17	

Нач.отд.	Лысов		3.508.2-2.1-1-33
Н.контр.	Куреенко		
Гл.констр.	Куреенко		
Гл.инж.пр.	Куреенко		Изделие закладное МН6
Рук.груп.	Рудякова		Стадия: Р; Лист; Листов: 1
Проверил	Длугач		Укрнипроектсталь-конструкция
Исполнил	Притуляк		

Инв.№ подл. | Подпись и дата | Взам.инв.№

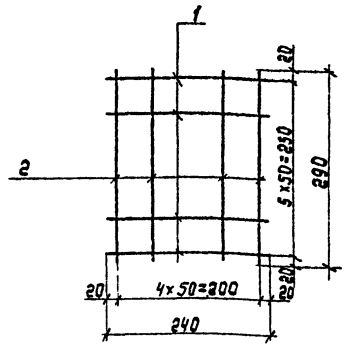

Марка	Поз.	Наименование	Кол.	Масса, ед кг	Общая масса, кг
С19	1	⌀10А-II, ℓ=240	6	0,15	1,8
	2	⌀10А-II, ℓ=290	5	0,18	

10299/6

Нач.отд.	Лысов		3.508.2-2.1-1-34
Н.контр.	Куреенко		
Гл.констр.	Куреенко		
Гл.инж.пр.	Куреенко		Сетка С19
Рук.груп.	Рудякова		Стадия: Р; Лист; Листов: 1
Проверил	Длугач		Укрнипроектсталь-конструкция
Исполнил	Притуляк		

Инв.№ подл. | Подпись и дата | Взам.инв.№

Выпуск 1-1

Ведомость расхода стали на плиты

Марка плиты	Изделия арматурные									Изделия закладные											Общий расход
	Арматура класса								Всего	Арматура класса			Прокат марки							Всего	
	А-I					А-II				А-II			ВСт 3 пс 2			ВСт 3 пс 2		ВСт 3 сп 2			
	ГОСТ 5781-82					ГОСТ 5781-82				ГОСТ 5781-82			ГОСТ 380-71*			ГОСТ 380-71*		ГОСТ 380-71*			
	⌀8	⌀10	⌀12	⌀16	Итого	⌀10	⌀12	Итого		⌀10	⌀12	Итого	t 10	t 20	Итого	L125×80×10	Итого	- М20	Итого		
П1	47,1	—	—	9,7	56,8	—	84,0	84,0	140,8	4,5	1,4	5,9	24,3	—	24,3	—	—	—	—	30,2	171,0
П2	34,1	—	5,2	—	39,3	41,0	—	41,0	80,3	4,5	1,4	5,9	24,3	—	24,3	—	—	—	—	30,2	110,5
П3	25,7	—	5,2	—	30,9	32,0	—	32,0	62,9	4,5	1,4	5,9	24,3	—	24,3	—	—	—	—	30,2	93,1
П4	45,9	—	—	9,7	55,6	2,9	79,2	82,1	137,7	4,5	1,4	5,9	24,3	18,1	42,4	—	—	3,2	3,2	51,5	189,7
П5	33,7	—	5,2	—	38,9	42,8	—	42,8	81,7	4,5	1,4	5,9	24,3	18,1	42,4	—	—	3,2	3,2	51,5	133,2
П6	26,0	—	5,2	—	31,2	34,0	—	34,0	65,2	4,5	1,4	5,9	24,3	18,1	42,4	—	—	3,2	3,2	51,5	116,7
П7	33,2	—	5,2	—	38,4	—	57,2	57,2	95,6	3,4	9,8	13,2	17,2	—	17,2	68,2	68,2	—	—	98,6	194,2
П8	24,0	—	5,2	—	29,2	28,0	—	28,0	57,2	3,4	3,7	7,1	17,2	—	17,2	45,0	45,0	—	—	69,3	126,5
П9	18,1	3,6	—	—	21,7	22,0	—	22,0	43,7	3,4	3,0	6,4	17,2	—	17,2	33,5	33,5	—	—	57,1	100,8

Марка применяемой стали

Арматурная сталь-прокат	ГОСТ	Температура, t°C	
		до -30°C	Ниже -30°C до -40°C
А-I	5781-82	ВСт 3 пс 2	
А-II		ВСт 5 пс 2	ВСт 5 сп 2
Листовой прокат	380-71*	ВСт 3 пс 2	ВСт 3 сп 5
Круглая сталь	380-71*	ВСт 3 сп 2	

Инв. № подл. | Подпись и дата | Взам. инв. №

Нач. отд.	Лысов	
Гл. контр.	Киреенко	
Гл. констр.	Киреенко	
Гл. инж. стр.	Киреенко	
Рук. груп.	Рудякова	
Проверил	Длигач	
Исполнил	Пригуляк	

3.508.2-2.1-1-35

Ведомость расхода стали на плиты П1-П9

Стадия	Лист	Листов
Р		1

Укрниипроектсталь-конструкция

gost.e-ecolog.ru

10299/3