ТИПОВАЯ ДОКУМЕНТАЦИЯ
НА КОНСТРУКЦИИ, ИЗДЕЛИЯ И УЗЛЫ
ЗДАНИЙ И СООРУЖЕНИЙ

СЕРИЯ 3.503.2-2

СТАЛЬНЫЕ ПРОЛЕТНЫЕ СТРОЕНИЯ ВИСЯЧИХ ПЕШЕХОДНЫХ МОСТОВ ПРОЛЕТАМИ 63 – 126 м С ГАБАРИТАМИ ПРОХОДА 1,5 – 4,5 м

ВЫПУСК 0-2

gost.e-ecolog.ru

ЦЕНТРАЛЬНЫЙ ИНСТИТУТ ТИПОВОГО ПРОЕКТИРОВАНИЯ
ГОССТРОЯ СССР
КИЕВСКИЙ ФИЛИАЛ
г. Киев-57 ул. Эжена Потье № 12
17/4
Заказ № 9110 Инв. № 10299/4 Тираж 190
Сдано в печать 11/9 1990 Цена 13-38

ТИПОВАЯ ДОКУМЕНТАЦИЯ
НА КОНСТРУКЦИИ, ИЗДЕЛИЯ И УЗЛЫ
ЗДАНИЙ И СООРУЖЕНИЙ

СЕРИЯ 3.503.2-2

СТАЛЬНЫЕ ПРОЛЕТНЫЕ СТРОЕНИЯ ВИСЯЧИХ ПЕШЕХОДНЫХ МОСТОВ ПРОЛЕТАМИ 63 – 126 м С ГАБАРИТАМИ ПРОХОДА 1.5 – 4.5 м

ВЫПУСК 0-2
ПРОЛЕТНЫЕ СТРОЕНИЯ
СО СТАЛЬНОЙ ОРТОТРОПНОЙ ПЛИТОЙ
ПЕШЕХОДНОЙ ЧАСТИ
РАБОЧИЕ ЧЕРТЕЖИ КМ

РАЗРАБОТАНА ПРОЕКТНЫМ ИНСТИТУТОМ
„УКРНИИПРОЕКТСТАЛЬКОНСТРУКЦИЯ"

ГЛАВНЫЙ ИНЖЕНЕР ИНСТИТУТА В.Н. ГОРДЕЕВ
ГЛАВНЫЙ ИНЖЕНЕР ПРОЕКТА В.И. КИРЕЕНКО

УТВЕРЖДЕНА
ГОССТРОЕМ СССР
ПИСЬМО ОТ 15.11.88 г. N 6/6-2354
ВВЕДЕНА В ДЕЙСТВИЕ С 10 МАРТА 1990 г.
УКРНИИПРОЕКТСТАЛЬКОНСТРУКЦИЕЙ

© КФ ЦИТП Госстроя СССР 1989 г.

Обозначение документа	Наименование	Стр.
3.508.2-2.0-2-01КМ	Схемы расположения элементов пролетного строения. Пролет L=63,0м	3
-02КМ	Схемы расположения элементов пролетного строения. Пролет L=84,0м	4
-03КМ	Схемы расположения элементов пролетного строения. Пролет L=105,0м	5
-04КМ	Схемы расположения элементов пролетного строения. Пролет L=126,0м	6
-05КМ	Общий вид металлоконструкций главной балки Б1	7
-06КМ	Общий вид металлоконструкций главной балки Б2	8
-07КМ	Общий вид металлоконструкций главной балки Б3	9
-08КМ	Общий вид металлоконструкций главной балки Б4	10
-09КМ	Общий вид металлоконструкций главной балки Б5	11
-10КМ	Общий вид металлоконструкций главной балки Б6.	12
-11КМ	Общий вид металлоконструкций главной балки Б7.	13
-12КМ	Общий вид металлоконструкций главной балки Б8	14
-13КМ	Разрезы 3-3; 4-4; 5-5; 6-6	16
-14КМ	Узлы 5-10	17
-15КМ	Узлы 11-15	19
-16КМ	Узлы 16-20	21
-17КМ	Монтажные стыки главных балок	24
-18КМ	Опорные части 041-0412	25
-19КМ	Пилон П1	27
-20КМ	Пилон П2	28
-21КМ	Пилон П3	29
-22КМ	Пилон П4	30
-23КМ	Пилон П5	31
-24КМ	Пилон П6	32
-25КМ	Пилон П7	34

Обозначение документа	Наименование	Стр.
3.508.2-2.0-2-26КМ	Пилон П8	36
-27КМ	Оголовки пилонов ГП1-ГП8	39
-28КМ	Узел 23	42
-29КМ	Узел 1-3	43
-30КМ	Деформационные швы. ДШ1-ДШ6	46
-31КМ	Техническая спецификация стали L=63,0м Г-4,5м	47
-32КМ	Ведомость металлоконструкций по видам профилей L=63,0м Г-4,5м	51
-33КМ	Техническая спецификация стали L=63,0м Г-3,0м	52
-34КМ	Ведомость металлоконструкций по видам профилей L=63,0м Г-3,0м	56
-35КМ	Техническая спецификация стали L=63,0м Г-2,25	57
-36КМ	Ведомость металлоконструкций по видам профилей L=63,0м Г-2,25м	61
-37КМ	Техническая спецификация стали L=84,0м Г-4,5м	62
-38КМ	Ведомость металлоконструкций по видам профилей L=84,0м Г-4,5м	66
-39КМ	Техническая спецификация стали L=84,0м Г-3,0м	67
-40КМ	Ведомость металлоконструкций по видам профилей L=84,0м Г-3,0м	71
-41КМ	Техническая спецификация стали L=105,0 Г-4,5м	72
-42КМ	Ведомость металлоконструкций по видам профилей L=105,0м Г-4,5м	76
-43КМ	Техническая спецификация стали L=105,0м Г-3,0м	77
-44КМ	Ведомость металлоконструкций по видам профилей L=105,0м Г-3,0м	81
-45КМ	Техническая спецификация стали L=126,0м Г-4,5м	82
-46КМ	Ведомость металлоконструкций по видам профилей L=126,0м Г-4,5м	86

Выпуск 0-2

Инв.№ подл. | Подпись и дата | Взам.инв.№

10299/4

Нач.отд.	Лысов		3.508.2-2.0-2
Н.контр.	Лысов		
Гл.констр.	Киреенко		Содержание
Гл.инж.пр.	Киреенко		
Рук.груп.	Рудякова		
Проверил	Рудякова		
Исполнил	Сотина		

Стадия	Лист	Листов
Р		1

Укрниипроектстальконструкция

Выпуск 0-2

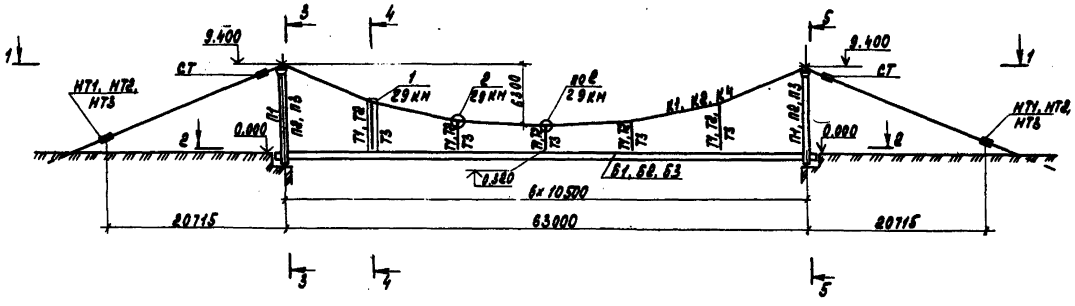

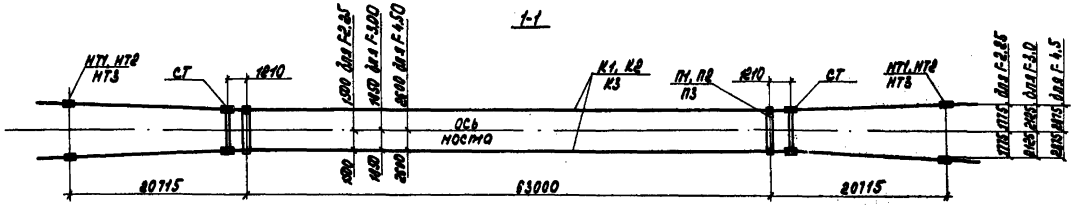

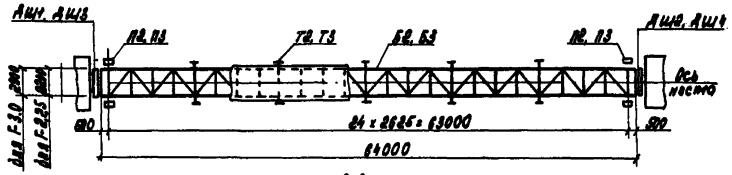

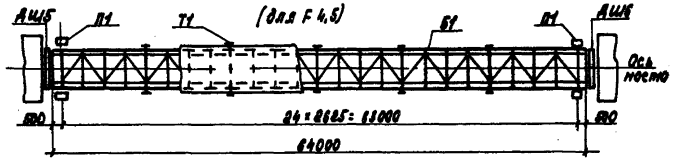

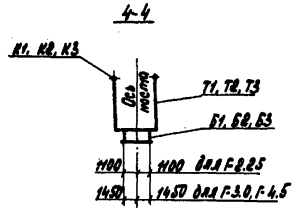

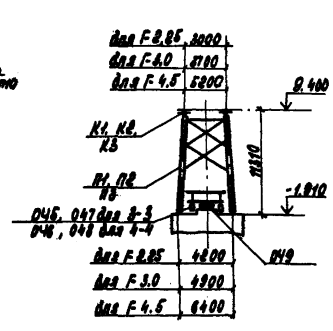

Ведомость элементов

Марка	Сечение: Эскиз	Поз.	Состав	Усилия: N, кНм	N, кН	R, кН	Группа	Марка металла	Примечание
F-4,5	Б1	сложное							
	П1	— " —							
	Т1	•	⌖ Ø56		247			09Г2С-6	
	К1	⊕	канат Ø72		1880				смотри Выпуск 0-0
	НТ1	сложное			1860				—"—
	СТ	— " —			25				—"—
	О45	— " —				229		15ХСНА	
	О46	— " —				229		" - "	
	О49	— " —		33		129		" - "	
	АШ5	— " —							
	АШ6	— " —							
F-3,0	Б2	сложное							
	П2	— " —							
	Т2	•	⌖ Ø42		170			09Г2С-6	
	К2	⊕	канат Ø62		1284				смотри Выпуск 0-0
	НТ2	сложное			1284				—"—
	СТ	— " —			17				—"—
	О47	— " —				165		15ХСНА	
	О48	— " —				155		- " -	
	О49	— " —		33		129		- " -	
	АШ3	— " —							
	АШ4	— " —							
F-2,85	Б3	сложное							
	П3	— " —							
	Т3	•	⌖ Ø42		134			09Г2С-6	
	К3	⊕	канат Ø52		1009				смотри Выпуск 0-0
	НТ3	сложное			1009				—"—
	СТ	— " —			13				—"—
	О47	— " —				119		15ХСНА	
	О48	— " —				119		" - "	
	О49	— " —		33		129		" - "	
	АШ1	— " —							
	АШ2	— " —							

1. Схемы расположения перильных секций и ниш фонарных смотри докум. 48 кн выпуск 0-0.
2. За отметку 0.000 принята отметка по оси моста у торца пролетного строения.

Привязан:

Инв. №

10299/4

Нач. арх.	Лысов		
Н. контр.	Куренко		
Гл. конст.	Куренко		
Рук. гр.	Куликова		
Разраб.	Куликова		
Исполн.	Лимкин		

3.508.2-2.0-2-01КМ

Схемы расположения элементов пролетного строения. Пролет L=63,0м

Стадия	Лист	Листов
Р		7

Укрупнительная сборка конструкций

Инв. № подл. | Подпись и дата | Взам. инв. №

Выпуск 0-2

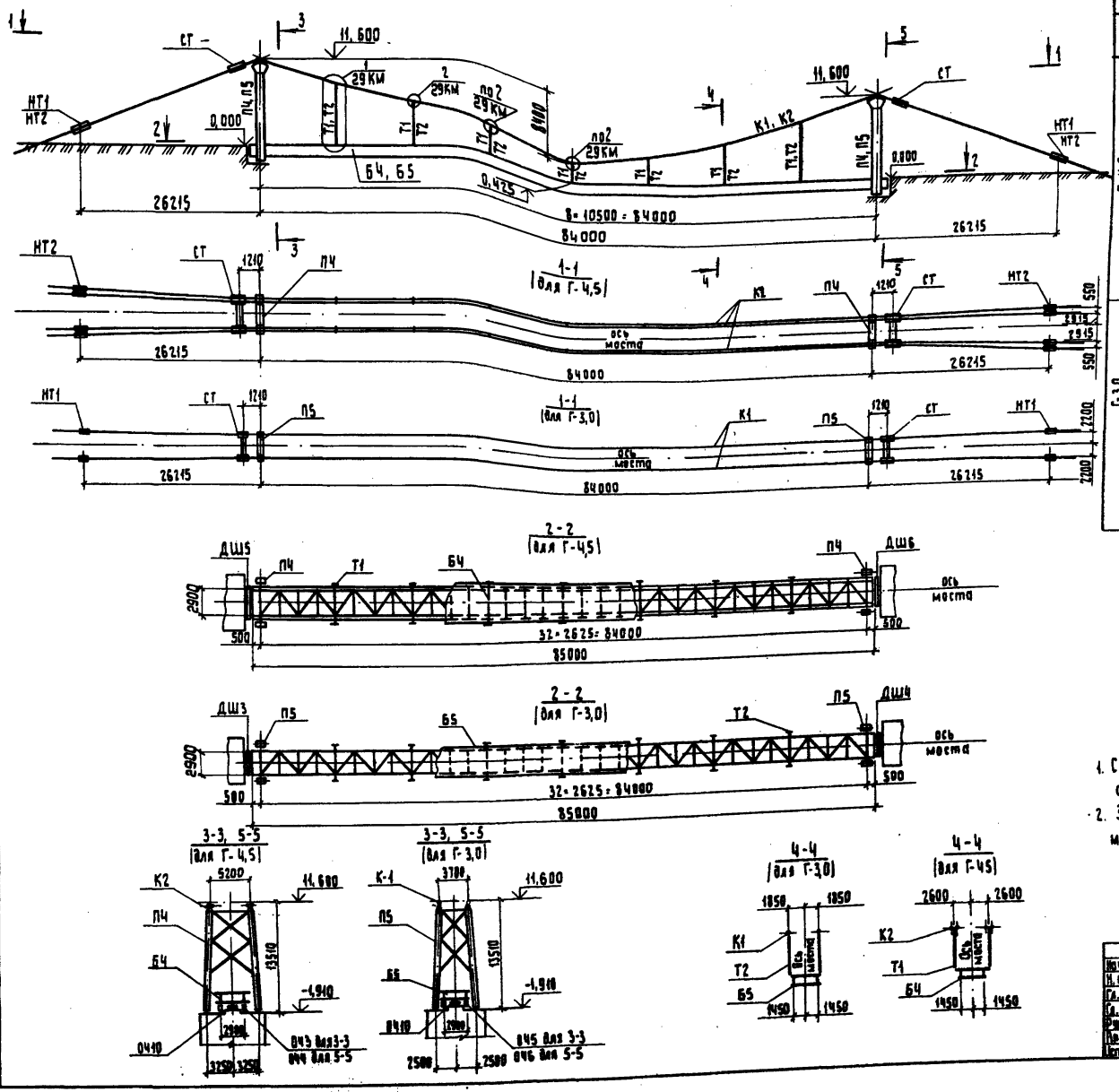

Ведомость элементов

Марка		Сечение: Эскиз	Поз.	Состав	Усилия: М, кНм	N, кН	R, кН	Группа	Марка металла	Примечание
Г-4,5	Б4	сложное								
	П4	—"—								
	Т1	•		⊕ ф 56		249			09Г2С-6	
	К2	⊕		канат ф 62		1265				смотри выпуск 0-0
	НТ2	сложное				1265				—"—
	СТ	—"—				55				—"—
	ОЧ3	—"—					274		15ХСНД	
	ОЧ4	—"—					274		—"—	
	ОЧ10	—"—			49		197		—"—	
	ДШ5	—"—								
	ДШ6	—"—								
Г-3,0	Б5	сложное								
	П5	—"—								
	Т2	•		⊕ ф 42		171				
	К1	⊕		канат ф 72		1744				смотри выпуск 0-0
	НТ1	сложное				1744				—"—
	СТ	—"—				23				—"—
	ОЧ5	—"—					185		15ХСНД	
	ОЧ6	—"—					185		—"—	
	ОЧ10	—"—			43		172		—"—	
	ДШ3	—"—								
	ДШ4	—"—								

1. Схемы расположения перильных секций и мачт фонарных смотри докум. 8 КМ выпуск 0-0.
2. За отметку 0,000 принята отметка по оси моста у торца пролетного строения.

10299/4

Привязан:

Инв. №

Нач. отд.	Лысов	
Н. контр.	Киреенко	
Гл. констр.	Киреенко	
Гл. инж. пр.	Киреенко	
Рук. гр.	Рудякова	
Проверил	Рудякова	
Исполнил	Литвин	

3.508.2-2.0-2-02КМ

Схемы расположения элементов пролетного строения. Пролет L=84,0м

Стадия	Лист	Листов
Р		1

Укрниипроектсталь-конструкция

Инв. № подл. | Подпись и дата | Взам. инв. №

Выпуск 02

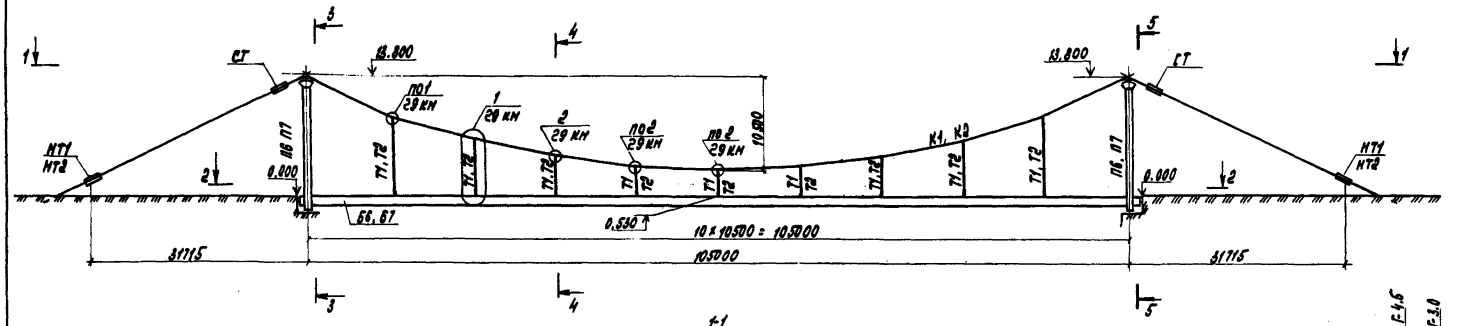

1. Схемы расположения перильных секций и ночт фонарных смотри докум. 8 кн выпуск 0-0.
2. За отметку 0.000 принята отметка по оси моста у торца пролетного строения.

1-1
(для Г-3,0 и Г-4,5)

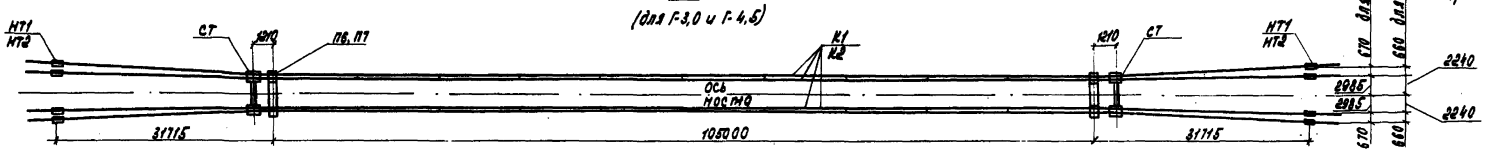

2-2
(для Г-4,5)

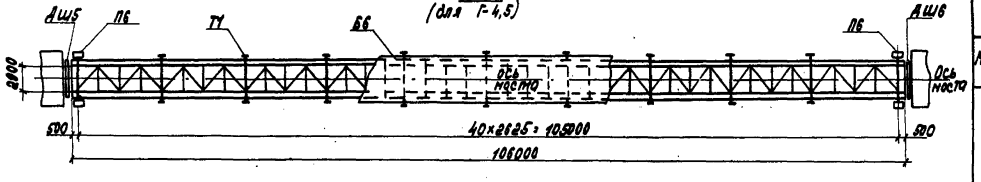

2-2
(для Г-3.0)

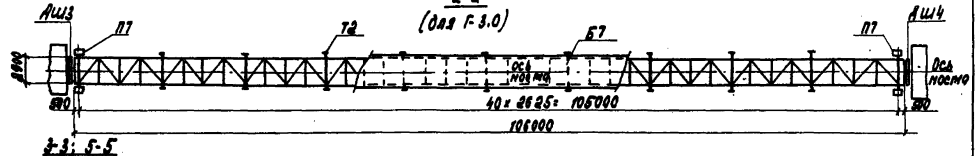

4-4

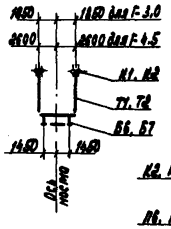

3-3; 5-5

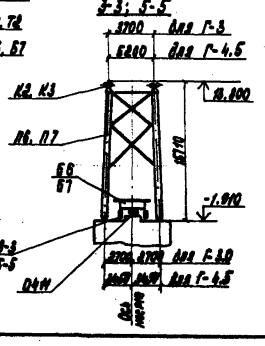

Ведомость элементов

Марка		Сечение: эскиз	поз.	состав	Усилия: M, кНм	N, кН	R, кН	Группа	Марка металла	Примечание
Г-4,5	Б6	сложное								
	П6	— " —								
	Т1	•		+ ф56		253			09Г2С-6	
	К1	⊕		канат ф72		1598				смотри выпуск 0-0
	НТ1	сложное				1598				
	СТ	— " —				70				— " —
	О41	— " —					319		15ХСНА	— " —
	О42	— " —					319		— " —	
	О41	— " —			62		247		— " —	
	АШ5	— " —							— " —	
	АШ6	— " —								
Г-3,0	Б7	сложное								
	П7	— " —								
	Т2	+		+ ф42		177			09Г2С-6	

10299/4

Ведомость элементов

Марка		Сечение: эскиз	поз.	состав	Усилия: M, кНм	N, кН	R, кН	Группа	Марка металла	Примечание
Г-3,0	К2	⊕		канат ф62		1120				смотри выпуск 0-0
	НТ2	сложное				1120				— " —
	СТ	— " —				50				— " —
	О45	— " —					216		15ХСНА	
	О46	— " —					216		— " —	
	О41	— " —			61		242		— " —	
	АШ3	— " —								
	АШ4	— " —								

Привязан.

Инв. №

Нач. отд.	Лысов	
Н. контр.	Киреенко	
Гл. констр.	Киреенко	
Гл. инж. пр.	Киреенко	
Рук. груп.	Рудякова	
Проверил	Рудякова	
Исполнил	Лимбин	

3.508.2-2.0-2-03КМ

Схемы расположения элементов пролетного строения. Пролет L = 105,0м

Стадия	Лист	Листов
Р		1

Укрмиипроектсталь-конструкция

Инв. № подл. | Подпись и дата | Взам. инв. №

Выпуск 0-2

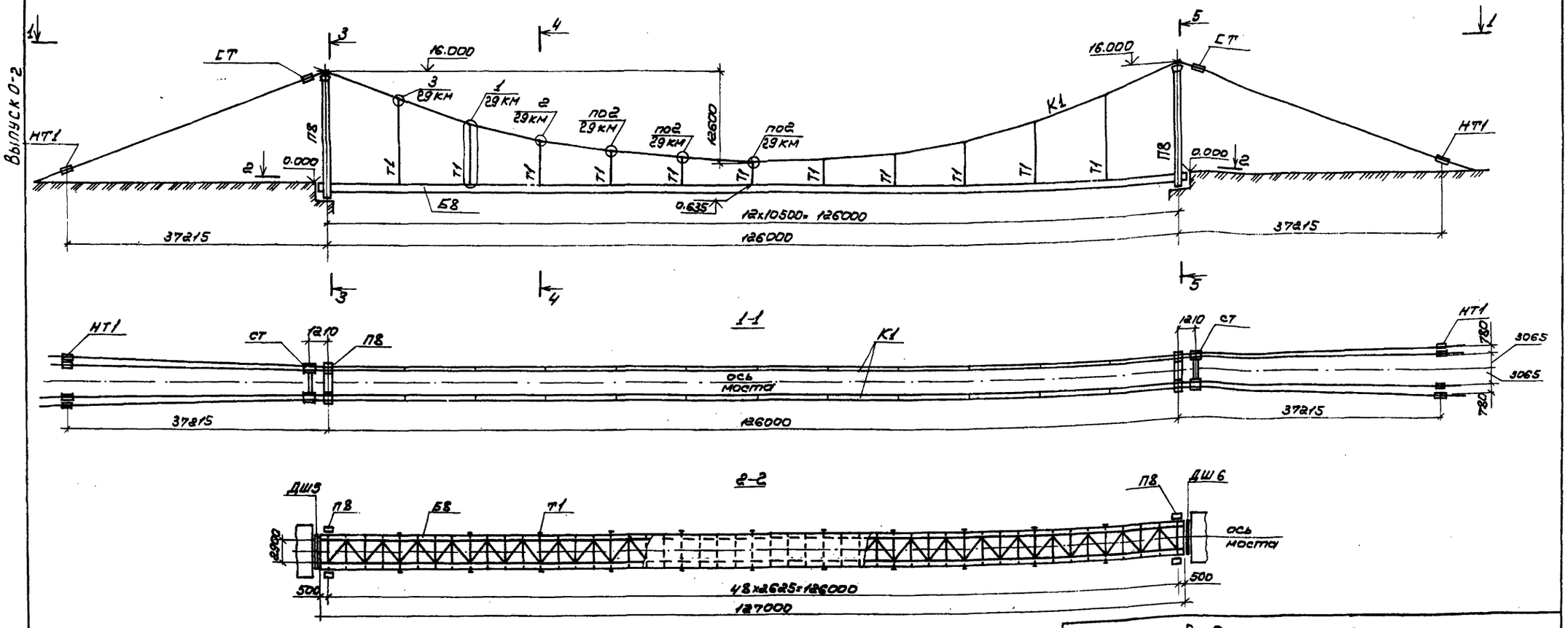

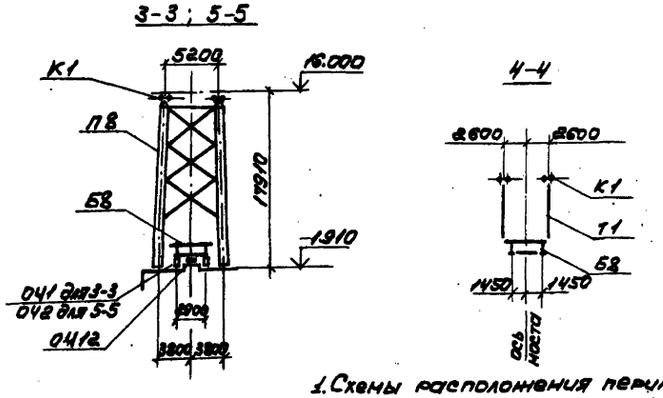

1. Схемы расположения перильных секций и мачт фонарных смотри докум. 8 КМ выпуск 0-0
2. За отметку 0.000 принята отметка по оси моста у торца пролетного строения

Ведомость элементов

Марка		Сечение: Эскиз	Поз.	Состав	Опорные усилия: A, кН·м	N, кН	R, кН	Группа	Марка металла	Примечание
Г-4,5	Б8	сложное								
	П8	—"—								
	Т1	+		• ф56		258			09Г2С-6	
	К1	⊕		канат ф72		1973				смотри выпуск 0-0
	НТ1	сложное				1973				—"—
	СТ	—"—				86				—"—
	041	—"—					365		15хСНД	
	042	—"—					365		—"—	
	0412	—"—			87		347		—"—	
	ДШ5	—"—								
	ДШ6	—"—								

10299/4

Начатд.	Лысов	
Н.контр	Киреенко	
Гл.конст	Киреенко	
Гл.инж.пр	Киреенко	
Рук.гр.	Рудякова	
Проверил	Рудякова	
Исполн.	Литвин	

Привязан:

Инв.№

3.508.2-2.0-2-04КМ

Схемы расположения элементов пролетного строения. Пролет l=126,0м

Стадия	Лист	Листов
Р		1

Укрмиппроектсталь-конструкция

Инв.№ подл. | Подпись и дата | Взам.инв.№

Выпуск 0-2

Фасад Б1

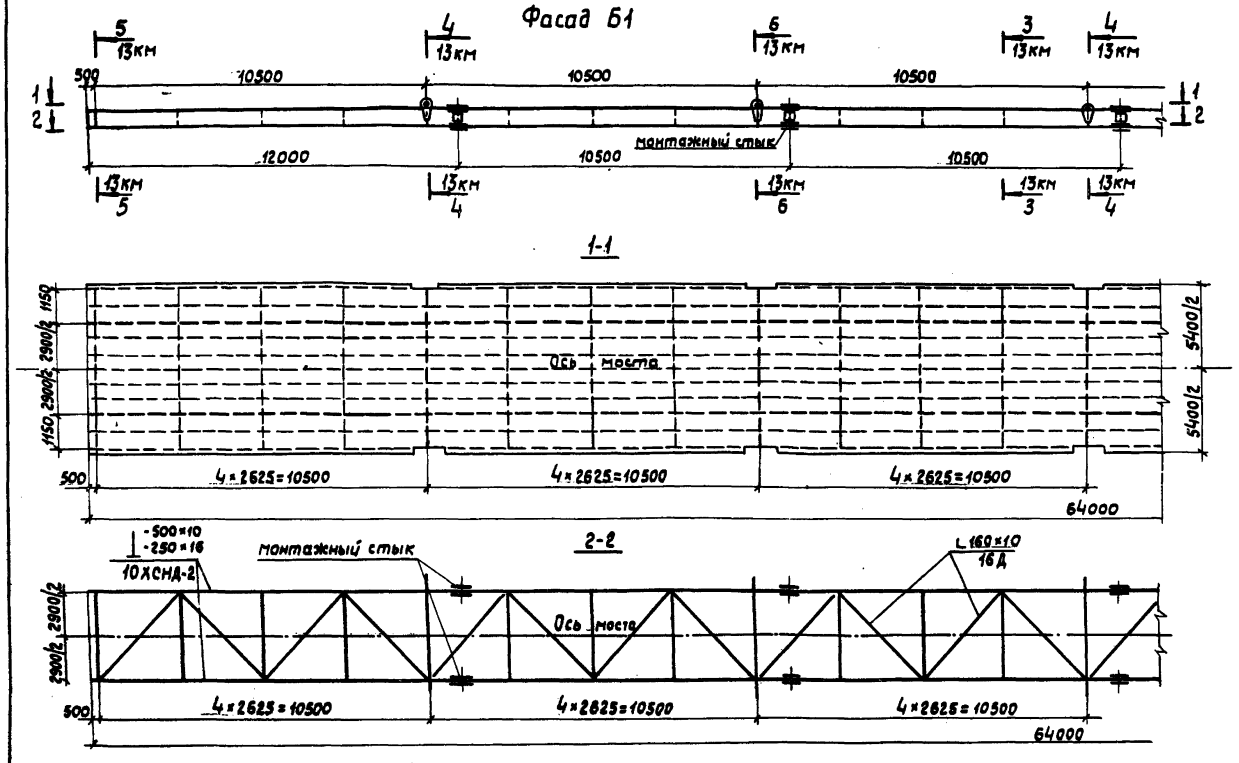

Схема строительного подъема и расположения монтажных стыков балки

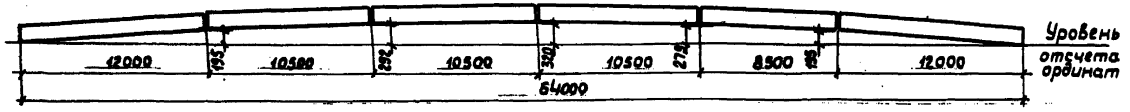

1. Материал конструкций - сталь марки 15ХСНД по ГОСТ 6713-75, кроме оговоренных.
2. Все монтажные стыки главной балки - тип III смотри докум. 17КМ.

10299/4

Нач.отд.	Лысов		3.508.2-2.0-2-05КМ	
Н.контр.	Кирсенко			
Гл.констр.	Кирсенко		Общий вид металлоконструкций главной балки Б1.	Стадия: Р; Лист: 1; Листов: 1
Гл.инж.пр.	Кирсенко			Укрнилпроектсталь конструкция
Рук.груп.	Рудякова			
Проверил	Рудякова			
Исполнил	Соколова			

Привязан:

Инв. №

Инв.№ подл. | Подп. и дата | Взам. инв.№

Фасад Б2

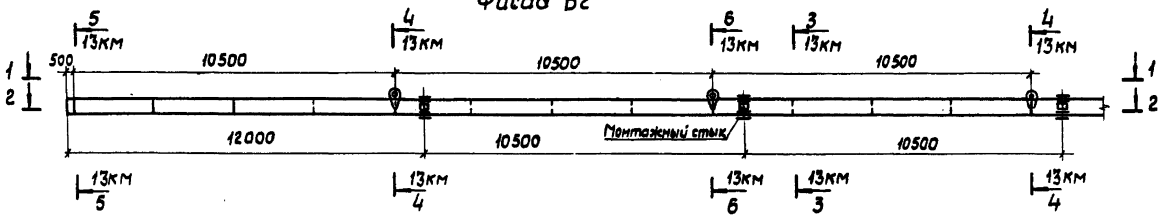

1-1

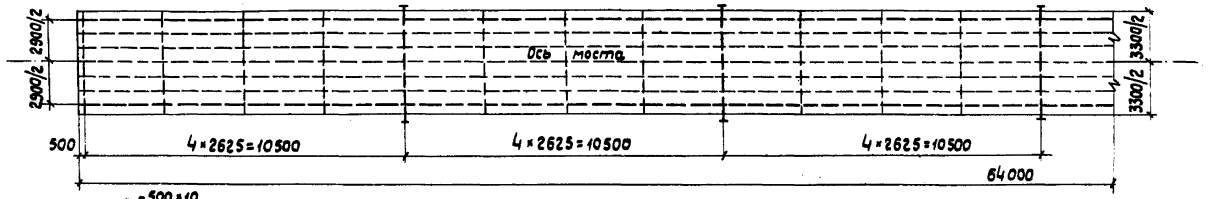

2-2

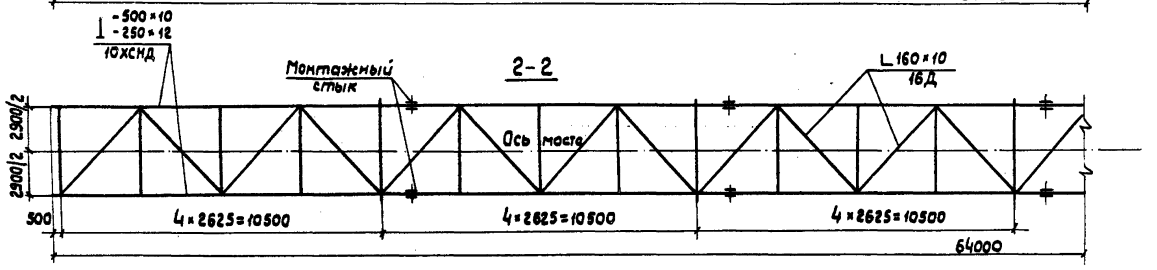

1. Материал конструкций - сталь марки 15ХСНД по ГОСТ 6713-75, кроме оговоренных.
2. Все монтажные стыки главной балки - тип III, смотри докум. 17КМ.

Схема строительного подъема и расположения монтажных стыков балки

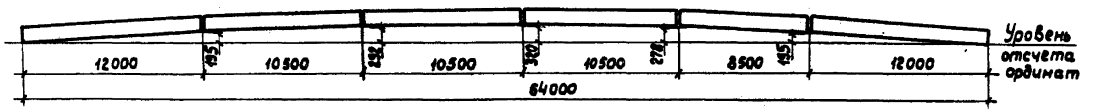

10299/4

Привязан:	Нач.отд.	Лыков		3.503.2-2.0-2-08КМ	
	Н.контр.	Куренко		Общий вид металлоконструкций главной балки Б2	Стадия: Р; Лист: 1; Листов:
	Гл.констр.	Куренко			Укрниипроектстальконструкция
	Гл.инж.пр.	Куренко			
	Рук.груп.	Рудякова			
	Проверил	Рудякова			
Инв.№	Исполнил	Кокалова			

Инв.№ подл. | Подпись и дата | Взам.инв.№

Выпуск 0-2

Фасад Б3

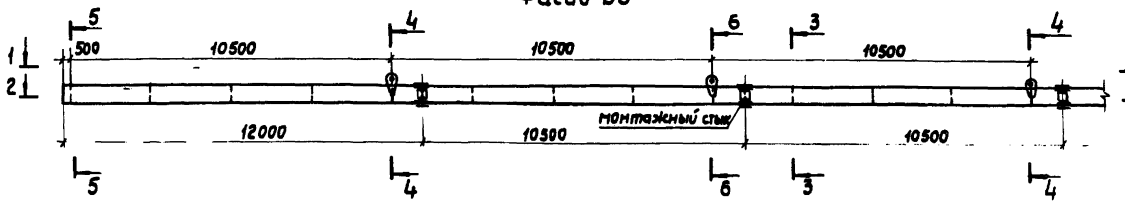

3-3

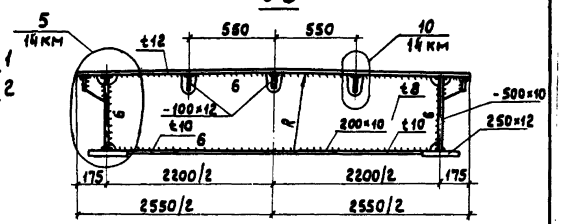

1-1

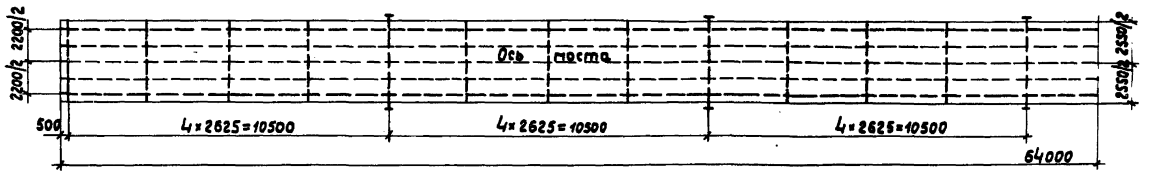

4-4, 6-6

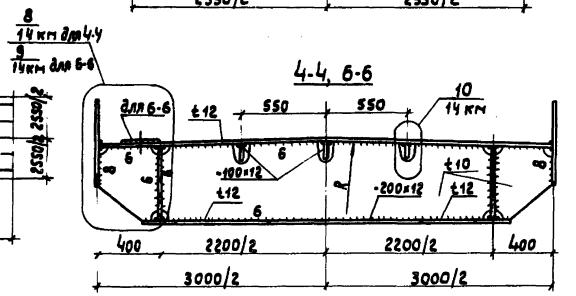

2-2

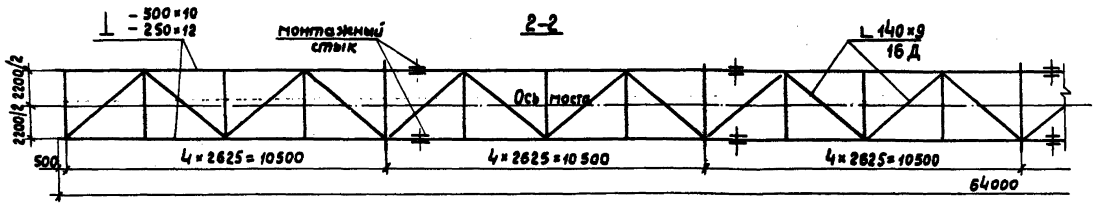

5-5

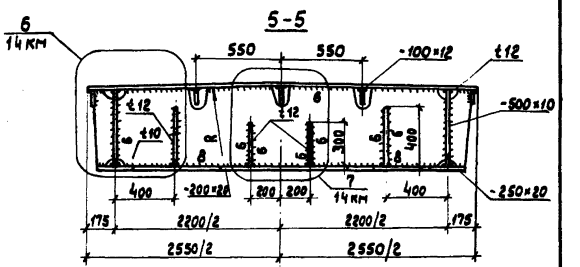

Схема строительного подъема и расположения монтажных стыков балки

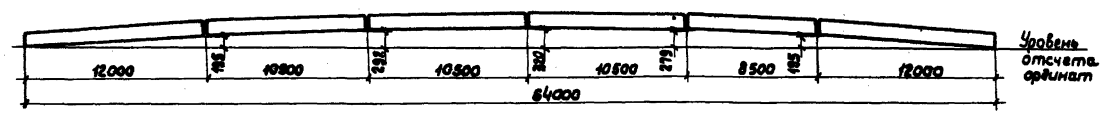

1. Материал конструкций - сталь марки 15ХСНД по ГОСТ 6713-75, кроме оговоренных.
2. Все монтажные стыки главной балки - тип III.
3. Схему раскроя вертикалов поперечных балок смотри докум. 14 км.

10299/4

Нач.отд.	Лысов		3.508.2-2.0-2-07КМ	
Н.контр.	Киреенко			
Гл.констр.	Киреенко		Общий вид металлоконструкций главной балки Б3	Стадия: Р; Лист; Листов: 1
Гл.инжен.	Киреенко			Укрниипроектсталь конструкция
Рук.груп.	Рудякова			
Проверил	Рудякова			
Исполнил	Соколова			

Привязан:

Инв. №

Инв. № подл. | Подпись и дата | Взам. инв. №

Выпуск 0-2

Фасад Б4

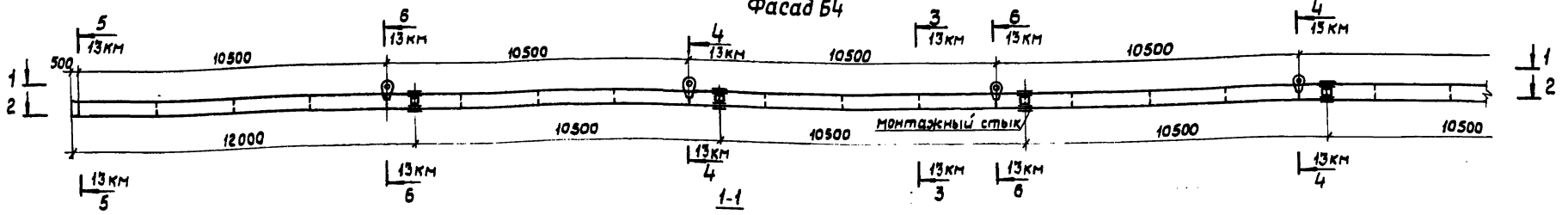

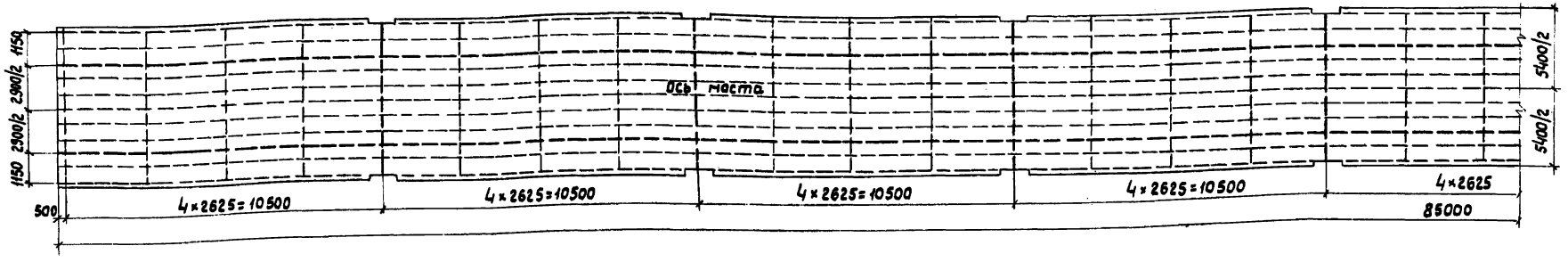

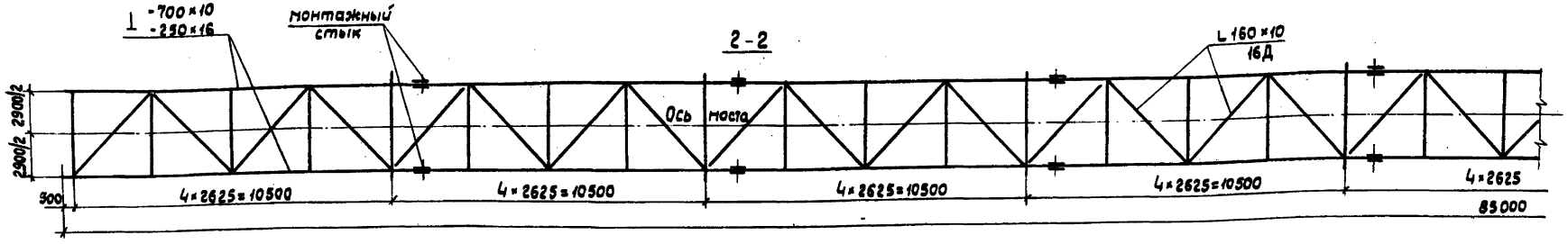

Схема строительного подъема и расположения монтажных стыков балки

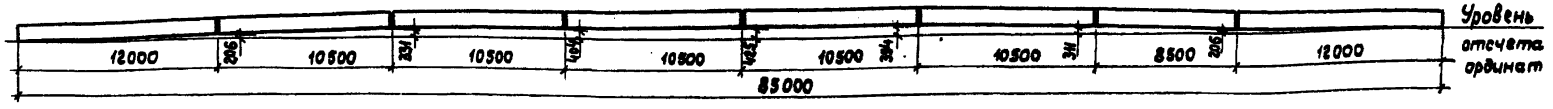

1. Материал конструкций, кроме оговоренных, сталь марки 15ХСНД по ГОСТ 6713-75.
2. Все монтажные стыки главной балки - тип II смотри докум. 17КМ

10299/4

Нач.отд.	Лысов		
Н.контр.	Киреенко		
Гл.констр.	Киреенко		
Гл.инж.пр.	Киреенко		
Рук.груп.	Рудякова		
Проверил	Рудякова		
Исполнил	Соколова		

Привязан:

Инв. №

3.508.2-2.0-2-08КМ

Общий вид металлоконструкций главной балки Б4

Стадия	Лист	Листов
Р		1

Укрниипроектсталь конструкция

Инв. № подл. | Подп. и дата | Взам. инв. №

Выпуск 0-2

Фасад Б5

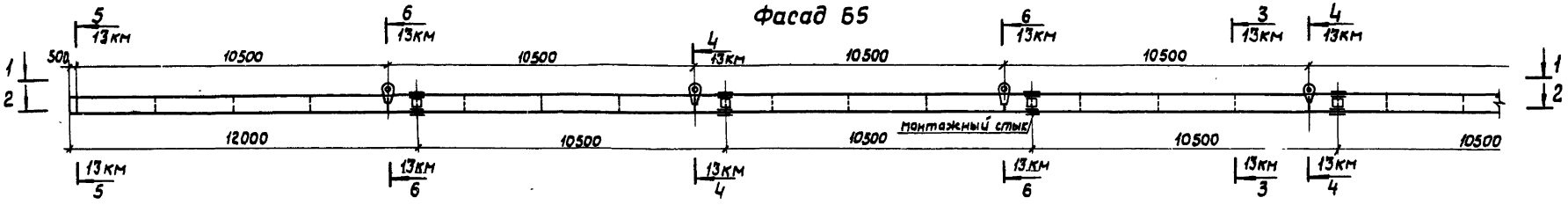

1-1

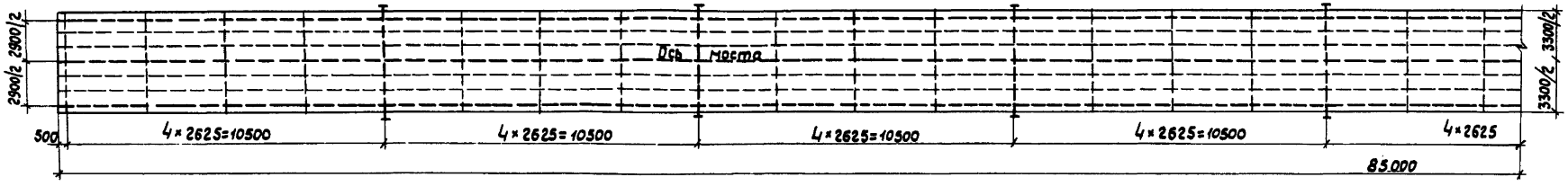

2-2

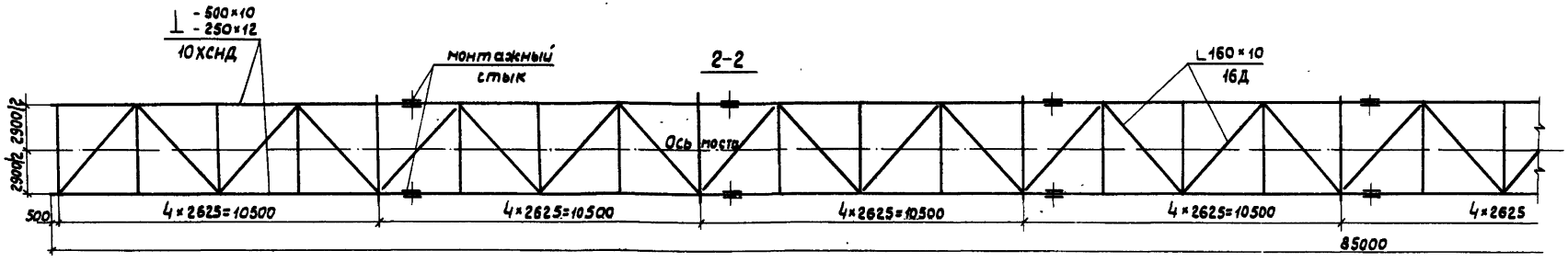

Схема строительного подъема и расположения монтажных стыков балки

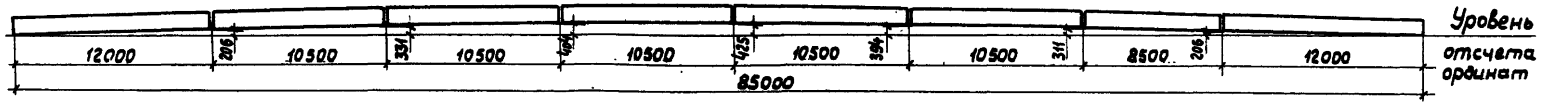

1. Материал конструкций, кроме оговоренных, сталь марки 15ХСНД по ГОСТ 6713-75.
2. Все монтажные стыки главных балок-тип III. смотри документ 17КМ

10299/4

Нач.отд.	Лысов		3.508.2-2.0-2-09КМ	
Н.контр.	Киреенко			
Гл.констр.	Киреенко		Общий вид металлоконструкций главной балки Б5	Стадия: Р; Лист; Листов: 1
Гл.инж.пр.	Киреенко			Укрниипроектсталь конструкция
Рук.груп.	Рудякова			
Проверил	Рудякова			
Исполнил	Соколова			

Привязан

Инв. №

Взам.инв.№ | Подп. и дата | Инв.№ подл.

Выпуск 0-2

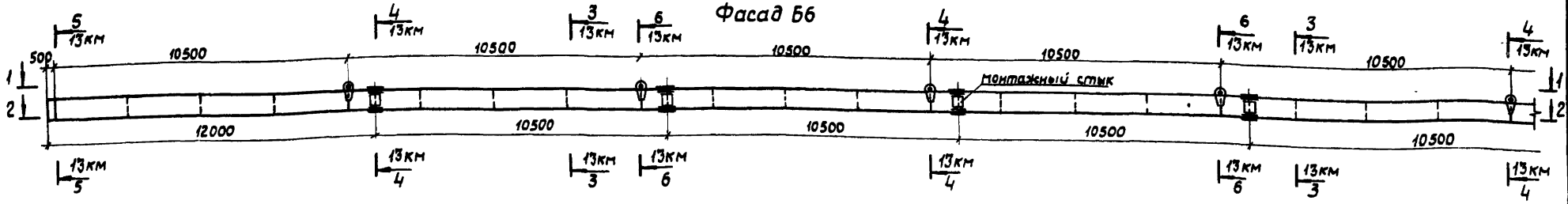

1-1

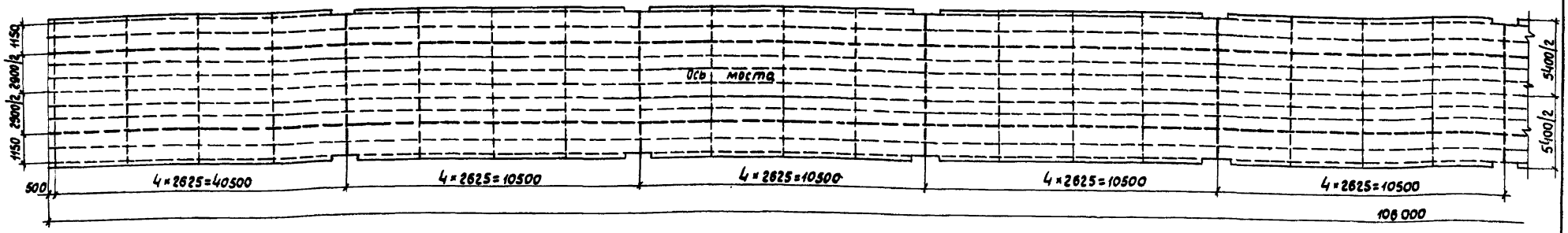

2-2

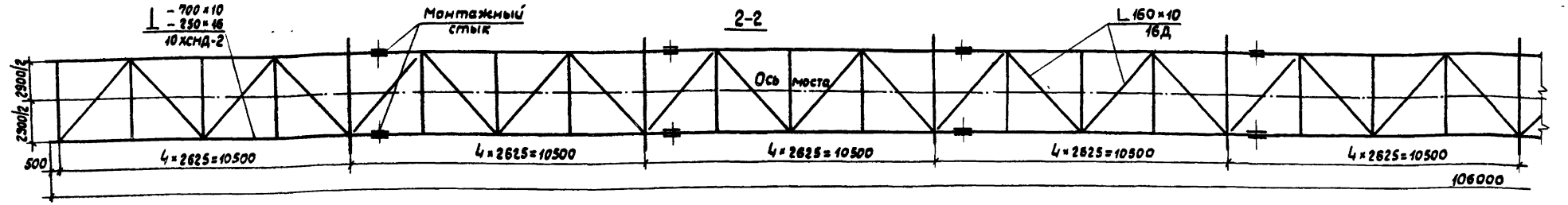

Схема строительного подъема и расположения монтажных стыков балки

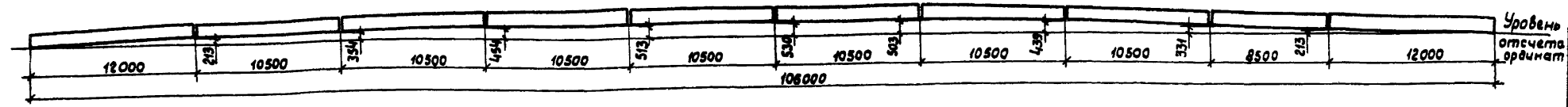

1. Материал конструкций, кроме оговоренных, сталь марки 15ХСНД по ГОСТ 6713-75.
2. Все монтажные стыки главной балки - тип II смотри документ 17КМ

10299/4

Привязан:	Нач.отд.	Лысов	3.508.2-2.0-2-10КМ	
	Н.контр.	Киреенко		
	Гл.конст.	Киреенко	Общий вид металлоконструкций главной балки Б6	Стадия: Р; Лист; Листов: 1
	Гл.инжен.	Киреенко		Укрниипроектсталь конструкция
	Рук.груп.	Рудякова		
Инв. №	Проверил	Рудякова		
	Исполнил	Соколова		

Инв. № подл. | Подп. и дата | Взам. инв. №

Выпуск 0-2

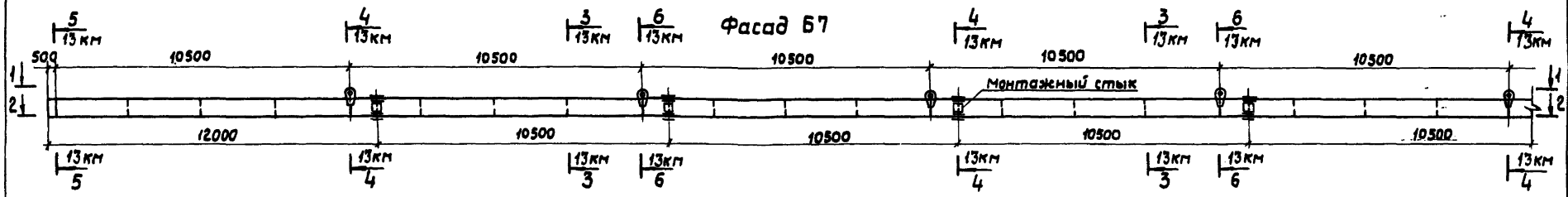

1-1

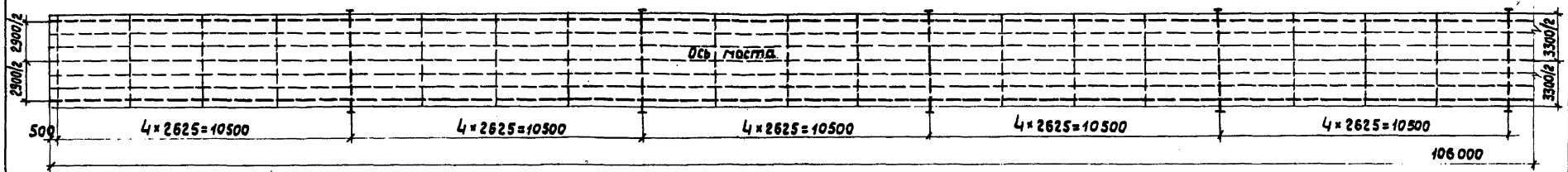

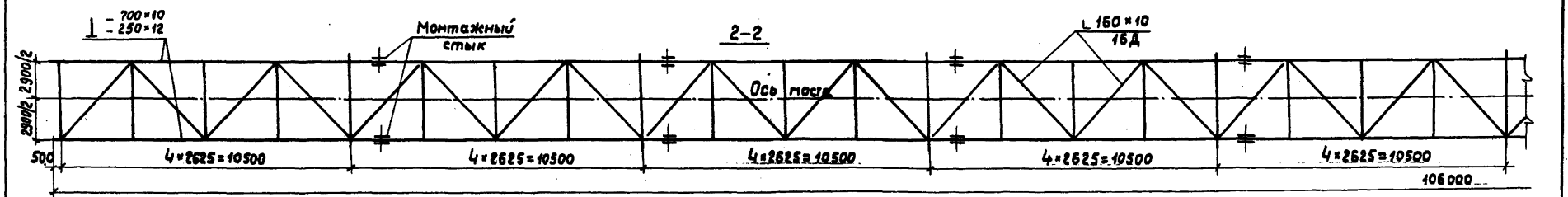

Схема строительного подъема и расположения монтажных стыков балки

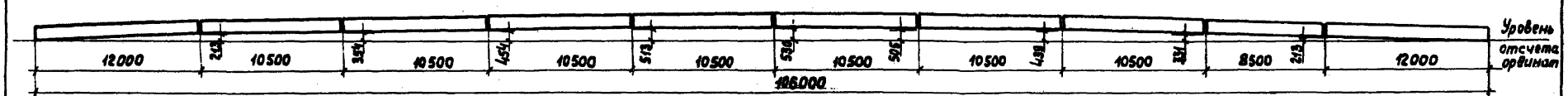

1. Материал конструкций, кроме оговоренных, сталь марки 15ХСНД по ГОСТ 6713-75.
2. Все монтажные стыки главной балки - тип II. смотри докум. 17КМ

10299/4

Нач.отд.	Лысов		
Н.контр.	Киреенко		
Гл.констр.	Киреенко		
Ст.инженер	Киреенко		
Рук.гр.	Рудакова		
Проверил	Рудакова		
Исполнил	Соколова		

Привязан

Инв. №

3.503.2-2.0-2-11КМ

Общий вид металлоконструкций главной балки Б7

Стадия	Лист	Листов
Р	1	

Гипроспецстальконструкция

Инв.№ подл. | Подп. и дата | Взам.инв.№

Выпуск 0-2

Фасад Б8

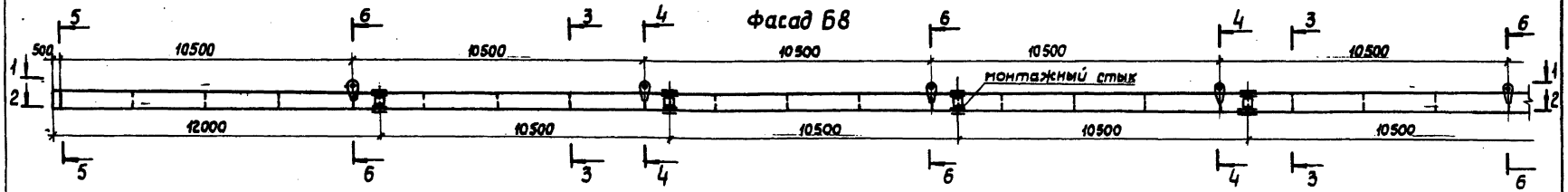

1-1

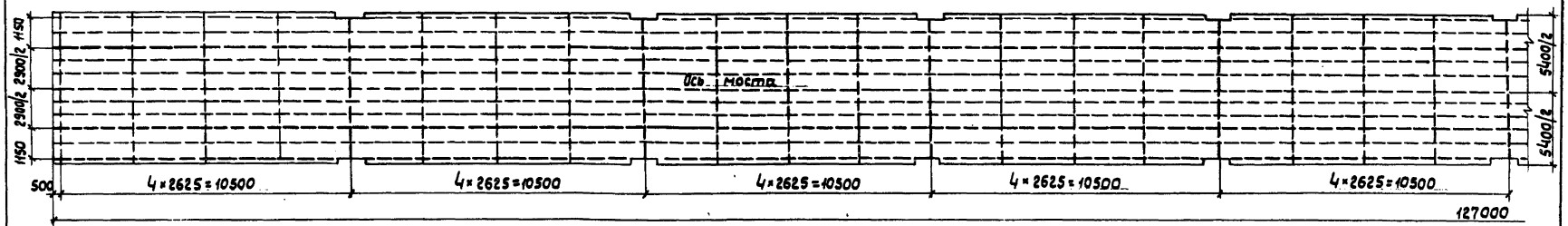

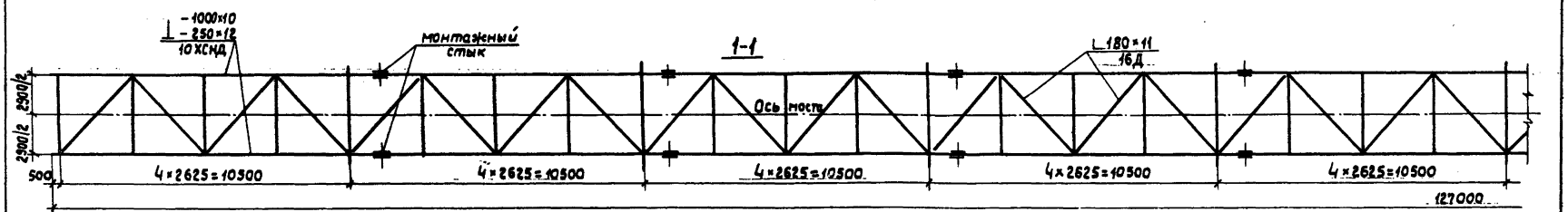

Схема строительного подъема и расположения монтажных стыков балки

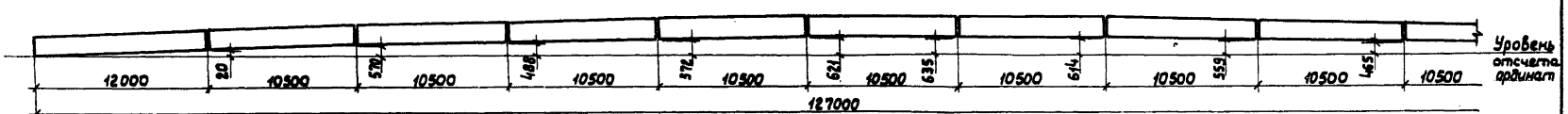

1. Материал конструкций, кроме оговоренных, сталь марки 15ХСНД по ГОСТ 6713-75.
2. Все монтажные стыки главной балки - тип I.
3. Схему раскроя вертикалов поперечных балок смотри докум. 14КМ.

10299/4

3.508.2-2.0-2-12КМ

Общий вид металлоконструкций главной балки Б8.

Стадия	Лист	Листов
Р	1	2

Укрнилпроектстальконструкция

Привязан	Нач.отд.	Лысов
	Н.контр.	Кириенко
	Гл.констр.	Кириенко
	Рук.груп.	Рудякова
	Проверил	Рудякова
Инв.№	Исполнил	Соколова

Инв.№подл. | Подп. и дата | Взам.инв.№

Выпуск 0-2

Фасад Б8

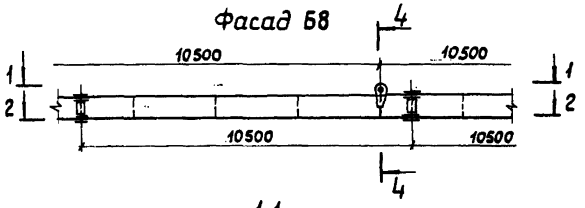

1-1

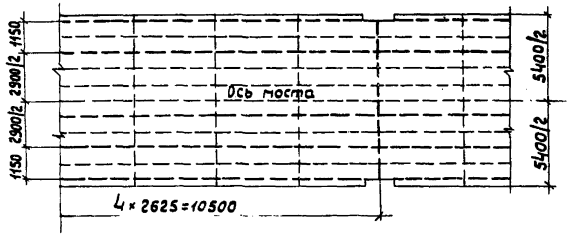

2-2

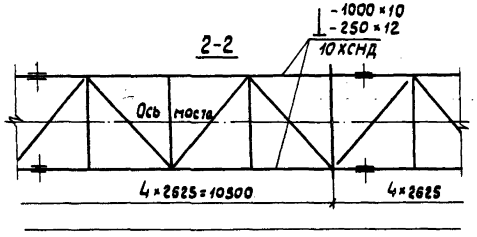

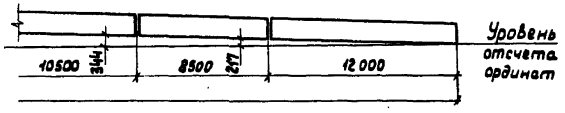

3-3

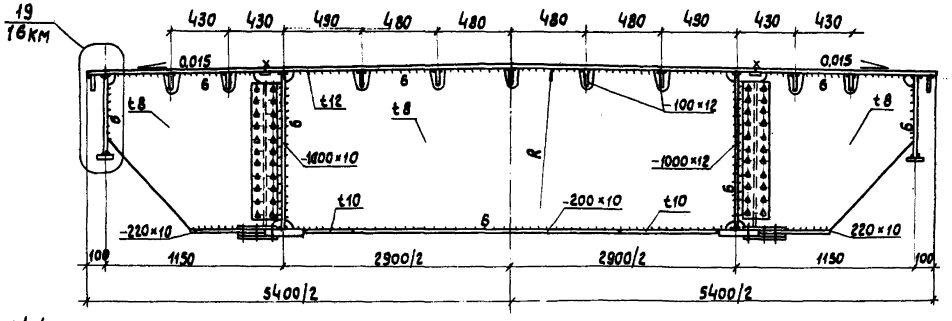

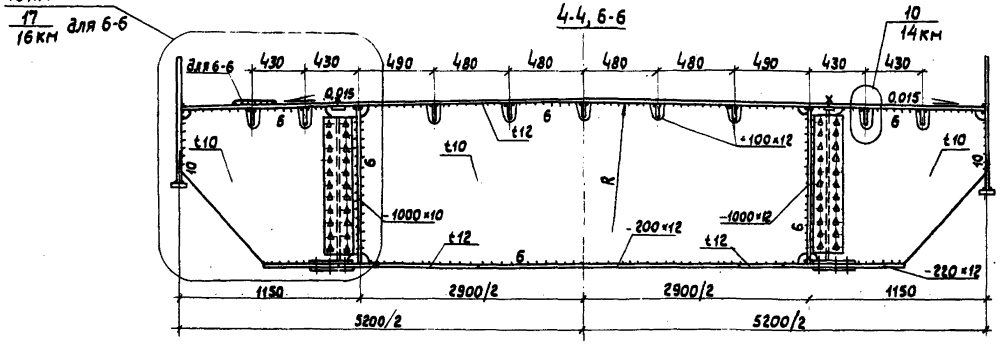

5-5

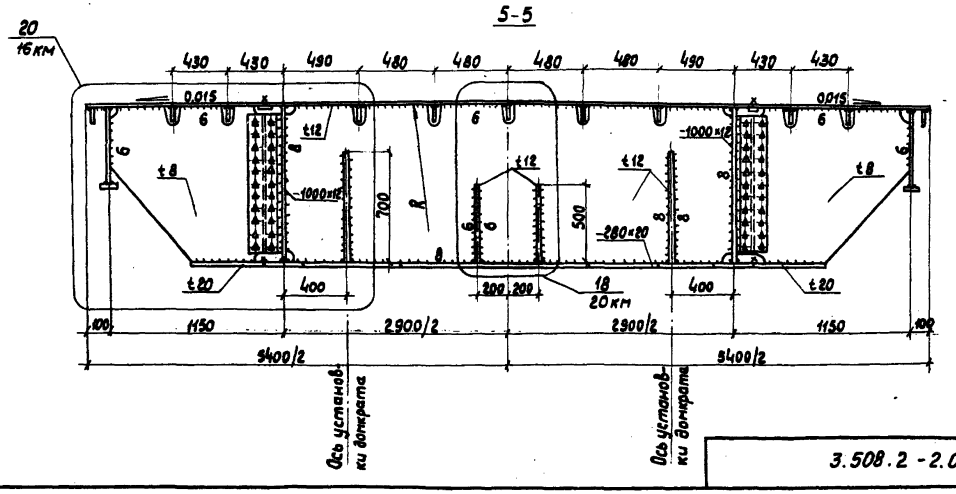

Инв.№ подл. | Подп. и дата | Взам. инв.№

Выпуск 0-2

3-3 (для Б1, Б4, Б6)

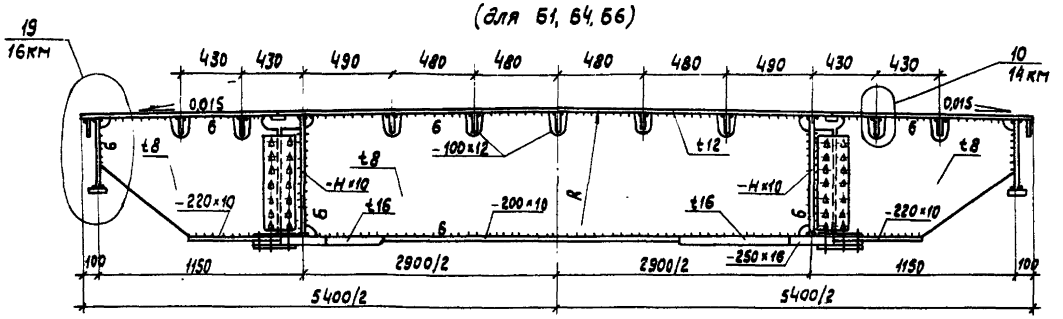

3-3 (для Б2, Б5, Б7)

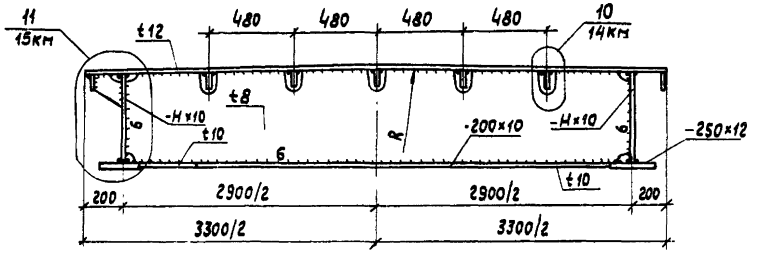

4-4, 6-6 (для Б1, Б4, Б6)

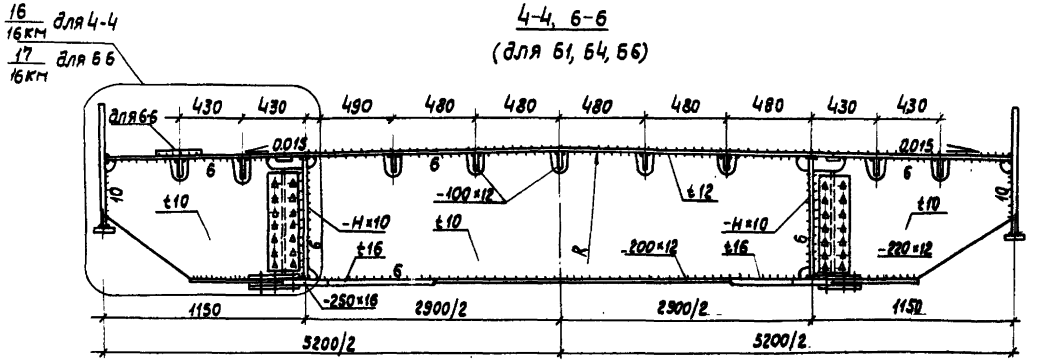

4-4, 6-6 (для Б2, Б5, Б7)

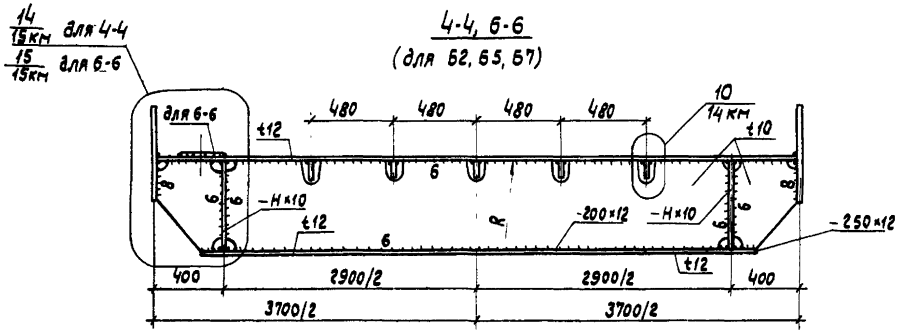

5-5 (для Б1, Б4, Б6)

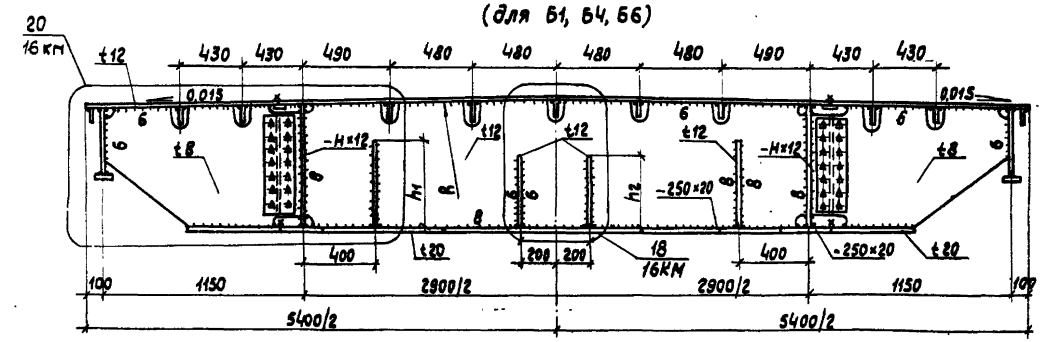

5-5 (для Б2, Б5, Б7)

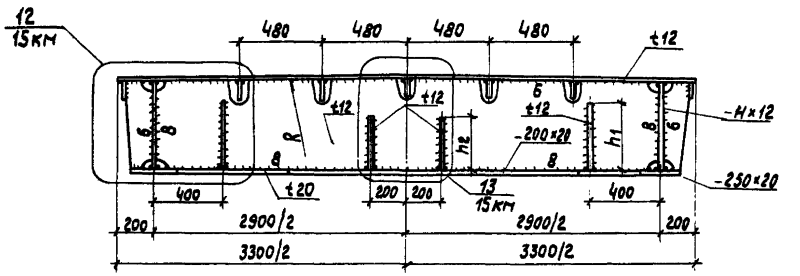

1. Размеры обозначены на докум. 5км, 6км, 8км - 15км.
2. Схему раскроя вертикалов поперечных балок смотри докум. 14км.

Марка	Б1	Б2	Б4	Б5	Б6	Б7
H, мм	500	500	700	500	700	700
h1, мм	400	400	500	400	500	500
h2, мм	300	300	400	300	400	400

Привязан

Инв. №

Нач. отд.	Лыков	
Н. контр.	Киреенко	
Гл. констр.	Киреенко	
Гл. инжен.	Киреенко	
Рук. груп.	Рудякова	
Проверил	Рудякова	
Исполнил	Свеклова	

3.503.2-2.0-2-13КМ

Разрезы 3-3, 4-4, 5-5, 6-6

Стадия	Лист	Листов
Р		1

Укрниипроектстальконструкция

Инв. № подл. | Подпись и дата | Взам. инв. №

102994

Выпуск 0-2

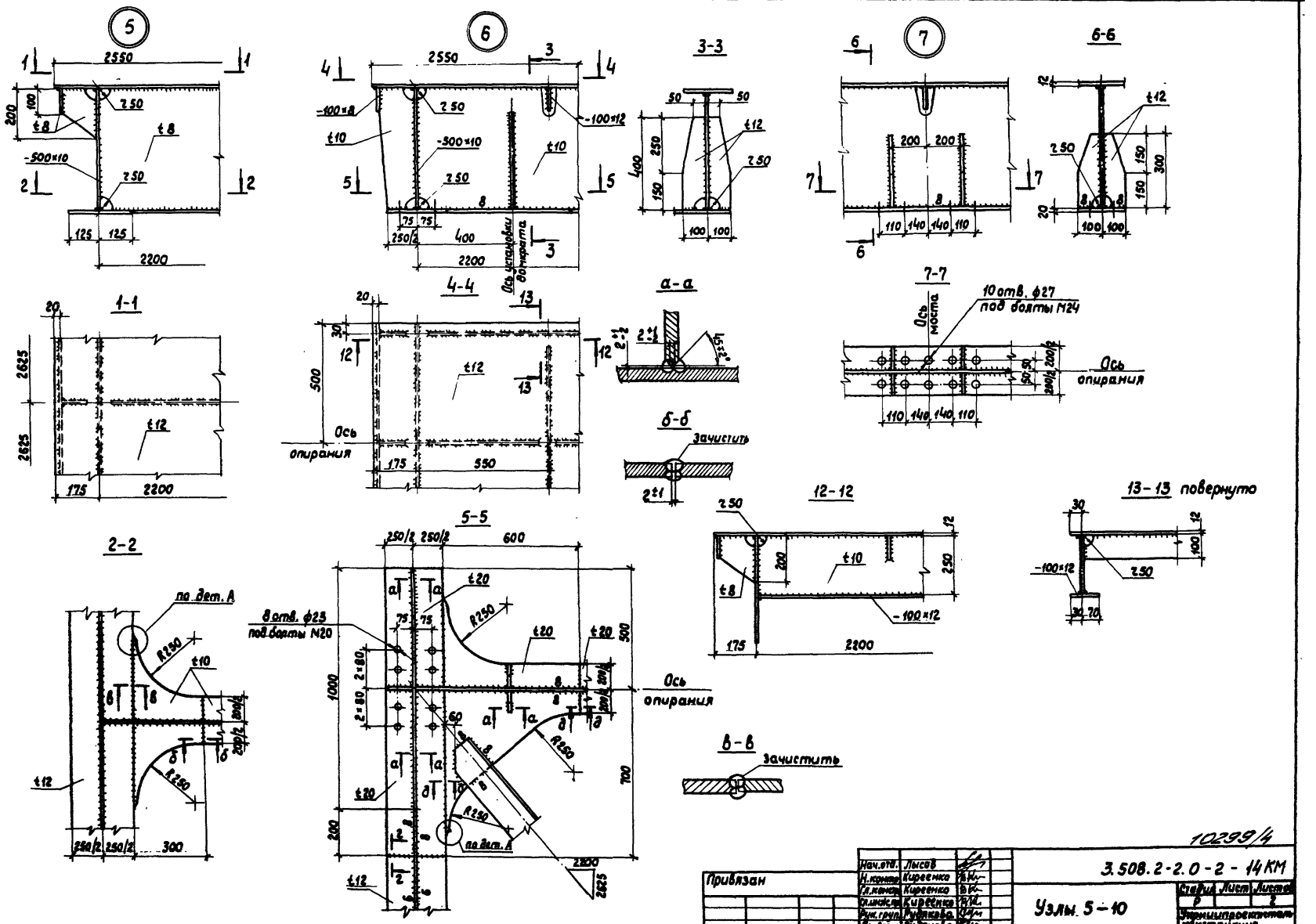

10299/4

Привязан		Нач.отд.	Лысов		3.503.2-2.0-2 - 14КМ
		Н.контр.	Киреенко		
		Гл.констр.	Киреенко		Узлы 5-10
		Рук.груп.	Рудакова		Стадия Р; Лист 1; Листов 2
		Проверил	Рудакова		Термоупрочненная конструкция
Инв.№		Исполнил	Киреенко		

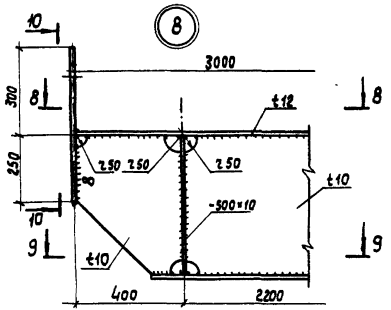

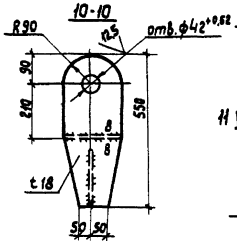

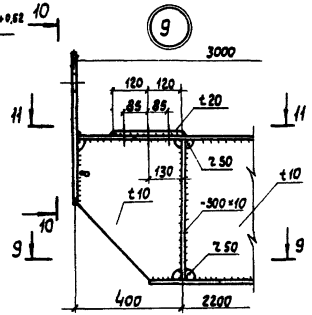

Схема к раскрою вертикалов поперечных балок

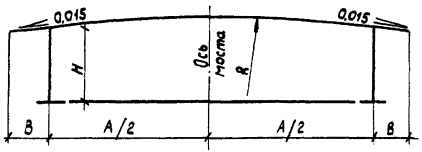

Размеры	Б1	Б2	Б3	Б4	Б5	Б6	Б7	Б8
H, мм	500	500	500	700	500	700	700	1000
A, мм	2900	2900	2200	2900	2900	2900	2900	2900
B, мм	1250	200	175	1250	200	1250	200	1250
R, мм	98670	98670	73330	98670	98670	98670	98670	98670

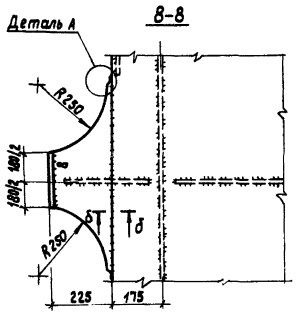

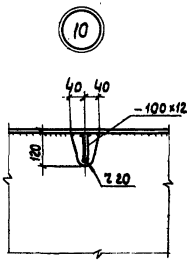

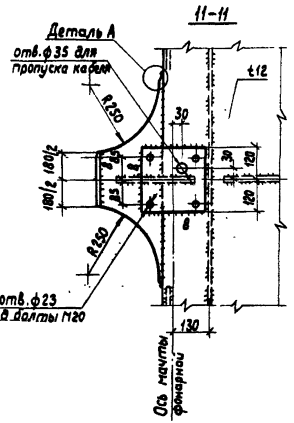

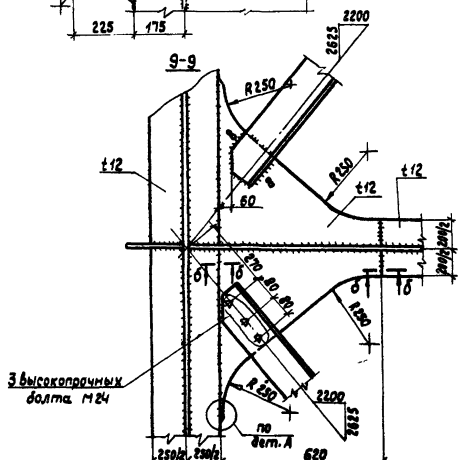

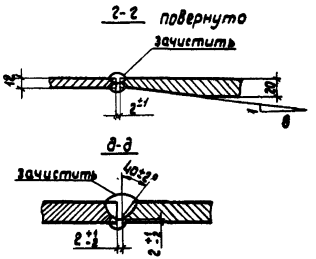

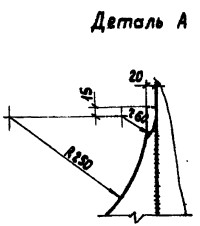

1. Все сварные швы $k_f = 6$ мм, кроме оговоренных.
2. Отверстия в фасонках продольных связей под высокопрочные болты ф30мм.
3. Маркировка узлов приведена на докум. 7КМ

Инв. № подл. | Подп. и дата | Взам. инв. №

Выпуск 0-2

11

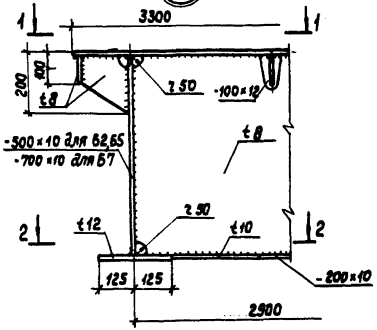

12

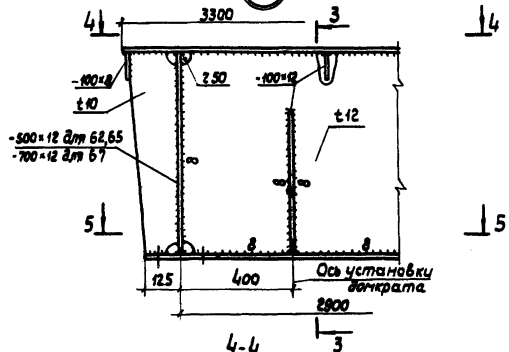

3-3

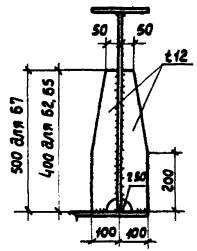

б-б

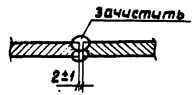

1-1

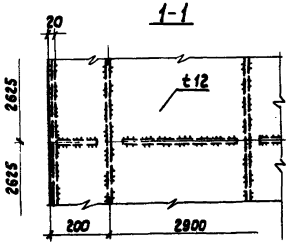

4-4

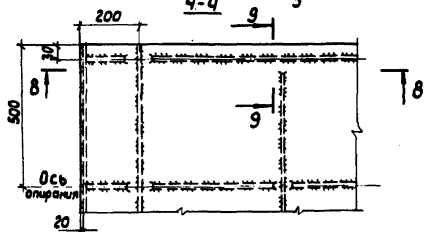

8-8

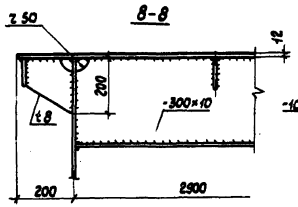

9-9 повернуто

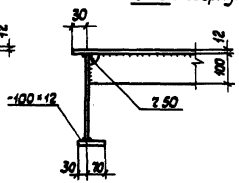

а-а

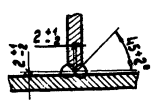

2-2

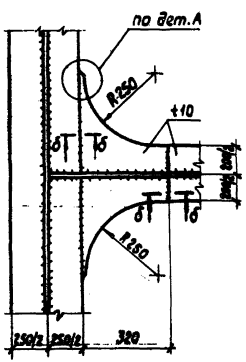

5-5

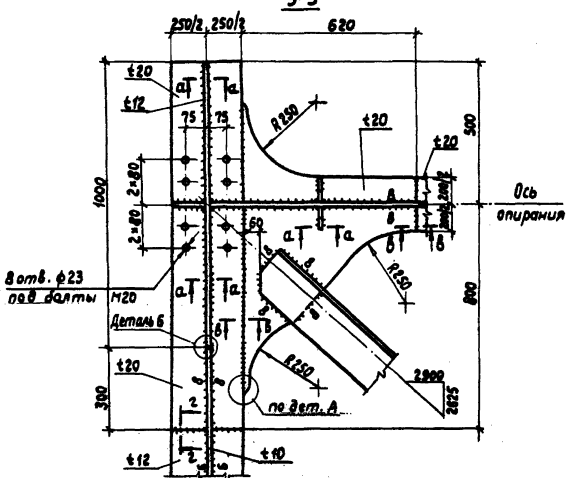

1. Все сварные швы K_f=6мм, кроме оговоренных.
2. Отверстия в фасонках продольных связей под высокопрочные болты ф30мм.
3. Маркировка узлов приведена на докум. 13КМ.

Привязан			
Инв. №			
Нач.отд.	Лысов		
Н.контр.	Куренко		
Гл.констр.	Куренко		
Отв.исп.	Куренко		
Рук.гр.	Рубяков		
Проверил	Рубяков		
Исполнил	Чакирова		

10299/4

3.508.2-2.0-2-15 КМ

Узлы 11-15

Стадия	Лист	Листов
Р	1	1

Укрпромпроектстальконструкция

Инв. № подл. | Подпись и дата | Взам. инв. №

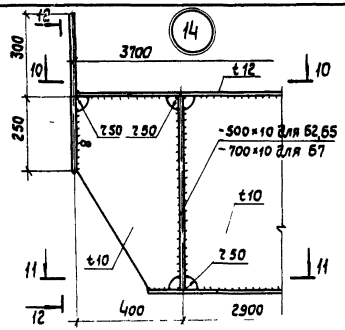
14
3700
t12
250
300
10
250 250
-500×10 для Б2,Б5
-700×10 для Б7
t10
t10
250
11
11
12
400
2900

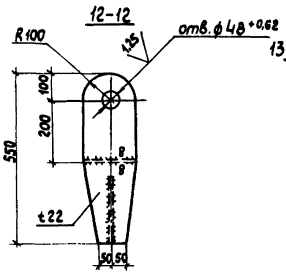
12-12
R100
отв. ф48 +0,62
135
100
200
570
8
8
t22
50 50

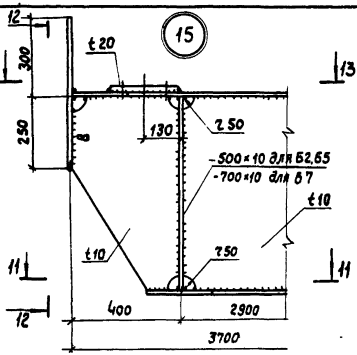
15
12
300
13
t20
250
8
130
250
-500×10 для Б2,Б5
-700×10 для Б7
t10
t10
250
11
11
12
400
2900
3700

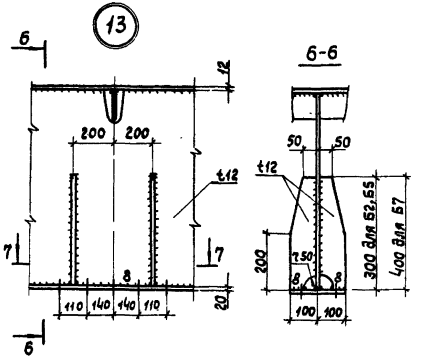
13
6
6
12
200 200
t12
8
7
7
20
110 140 140 110
6-6
50 50
t12
200
250
8
8
300 для Б2,Б5
400 для Б7
100 100

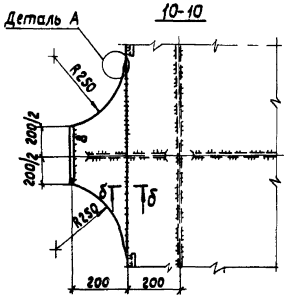
Деталь А
10-10
R250
200/2 200/2
8
δ
δ
R250
200 200

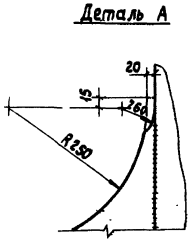
Деталь А
20
15
360
R250

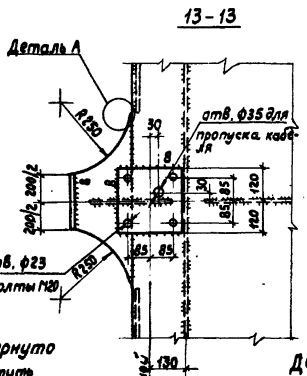
13-13
Деталь А
R250
отв. ф35 для пропуска кабеля
30
8
8
50
85
120
200/2 200/2
85
85
4 отв. ф23
под болты М20
R250
130
Ось фонарной мачты

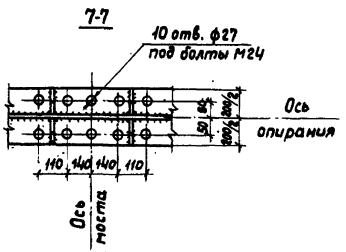
7-7
10 отв. ф27
под болты М24
Ось опирания
50 85 200/2
110 140 140 110
Ось листа

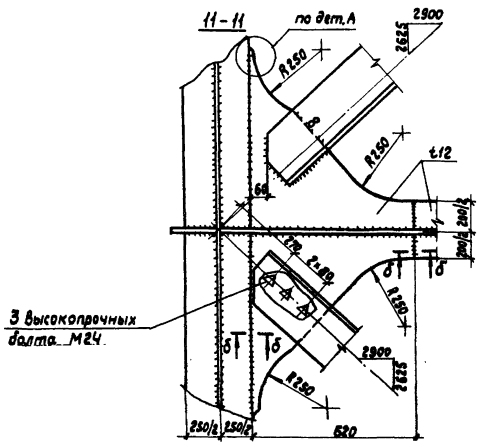
11-11
по дет.А
2900
2625
R250
R250
t12
8
200/2 200/2
δ
δ
δ
δ
R250
3 высокопрочных болта М24
2900
2625
R250
250/2 250/2
620

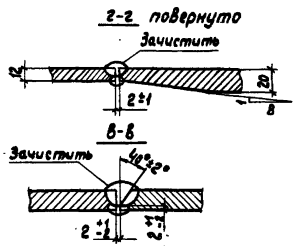
2-2 повернуто
Зачистить
12
20
8
2±1
Б-Б
Зачистить
4ф3°±2°
2±1
2±1

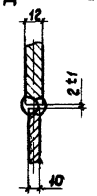
Деталь Б
12
2±1
10

Выпуск 0-2

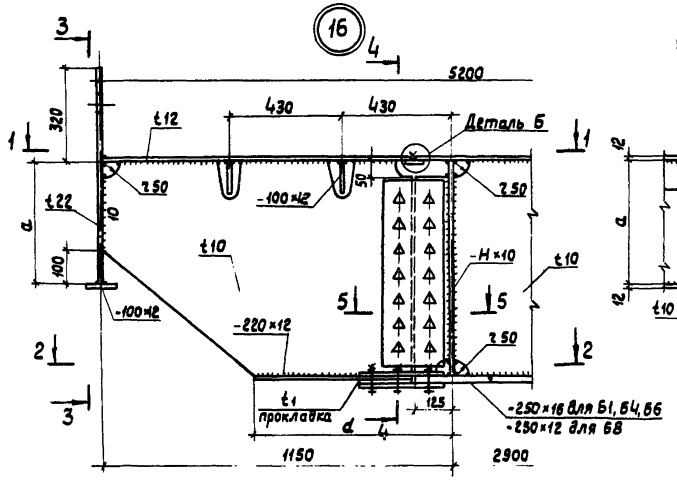

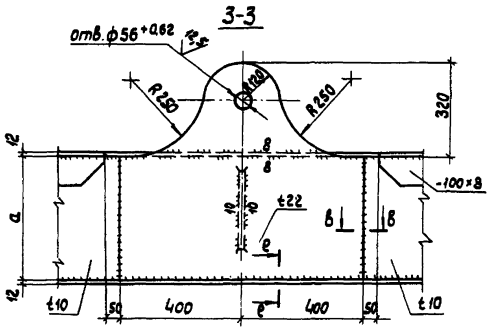

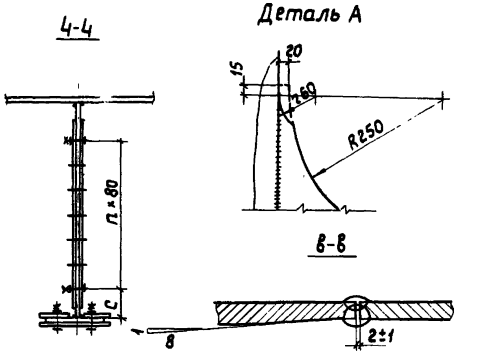

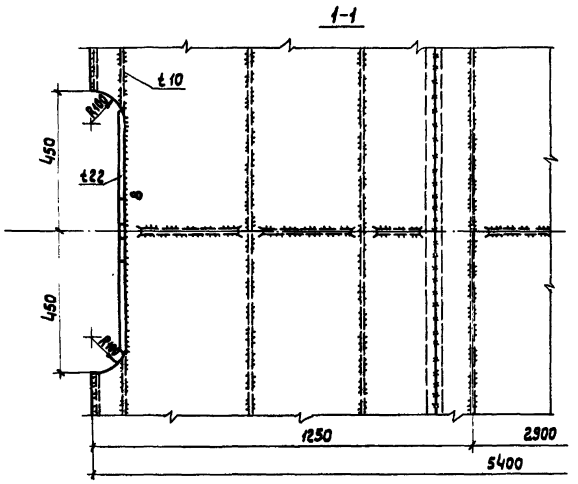

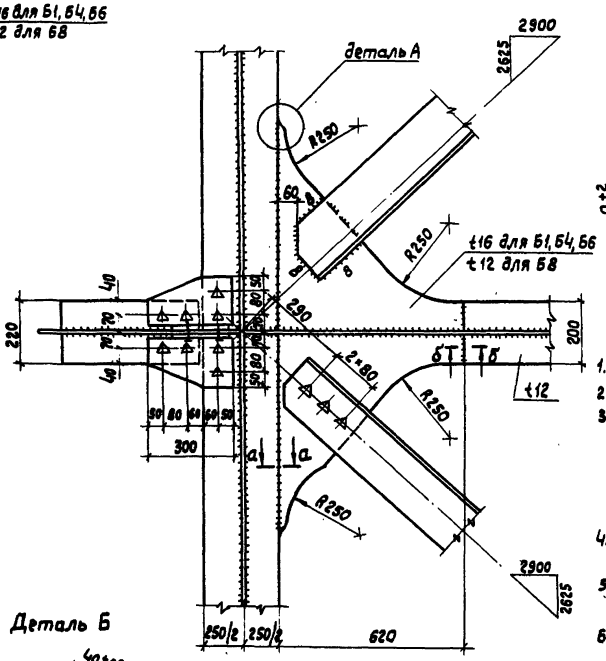

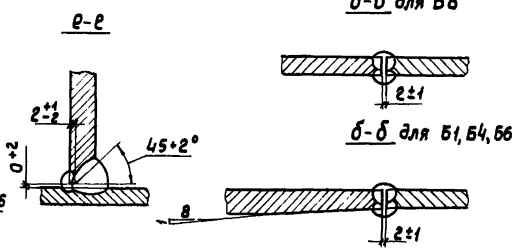

1. Все сварные швы k_f=6мм, кроме оговоренных.
2. Все высокопрочные болты М24 по ГОСТ 22353-77.
3. Все монтажные стыки запроектированы из условия дробеструйной обработки поверхностей накладок и прокладок с нанесением клеефрикционного покрытия и обработки стальными щетками без консервации контактных поверхностей балки.
4. Все стыковые накладки t10 из стали марки 15ХСНД по ГОСТ 6713-75.
5. Отверстия под высокопрочные болты в фасонках продольных связей ф30, остальные отверстия ф28.
6. Маркировка узлов приведена на докум. 12КМ, 13КМ

10289/4

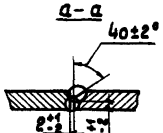

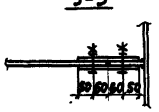

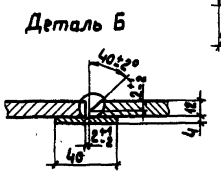

Привязан		Нач.отд.	Лысов		3.503.2-2.0-2-16КМ
		Н.контр.	Кириенко		
		Гл.констр.	Кириенко		
		Гл.инжен.	Кириенко		
		Рук.груп.	Рубятова		Узлы 16 - 20
		Проверил	Рубятова		
Инв. №		Исполнил	Соколова		

Стадия	Лист	Листов
Р	1	3

Укрмонтажстальконструкция

Инв.№подл. | Подпись и дата | Взам.инв.№

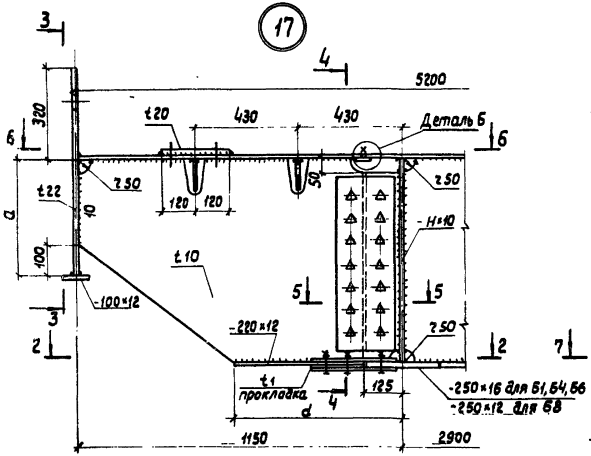

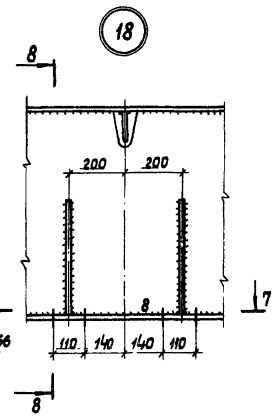

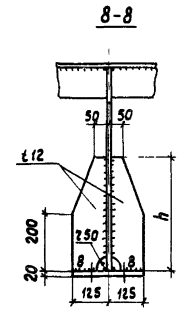

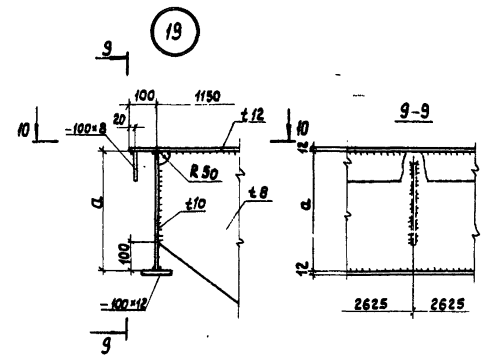

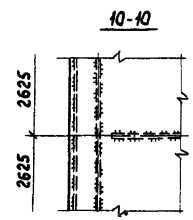

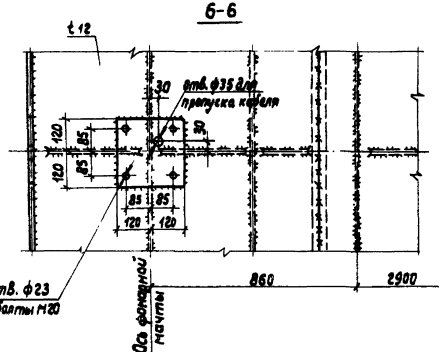

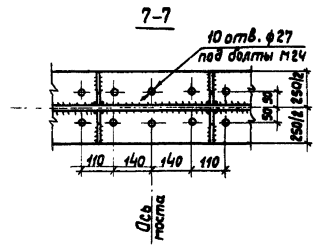

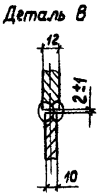

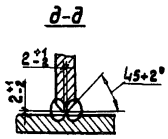

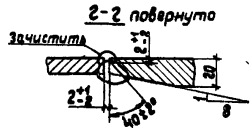

В стыковке поясов главных и поперечных балок марок Б1, Б4, Б6 на монтаже для выравнивания соединяемых плоскостей ставятся прокладки t_1.

Марка	H, мм	t_1, мм	a, мм	h, мм	c, мм	n, шт.	d, мм
Б1	500	4	300	300	90	4	700
Б4	700	4	400	400	110	6	650
Б6	700	4	480	400	110	6	650
Б8	1000	0	500	500	100	10	600

Инв.№ подл. | Подп. и дата | Взам. инв.№

Выпуск 0-2

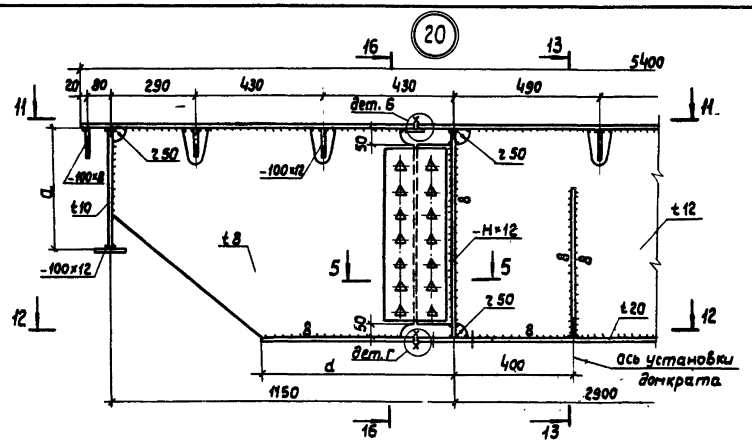

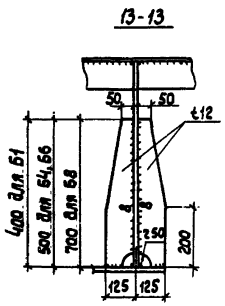

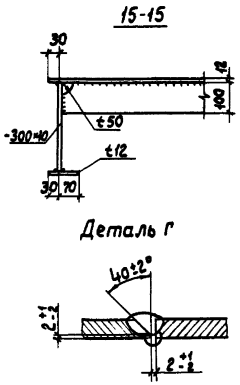

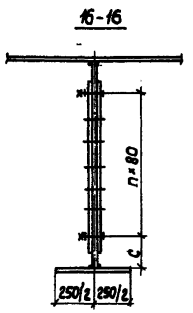

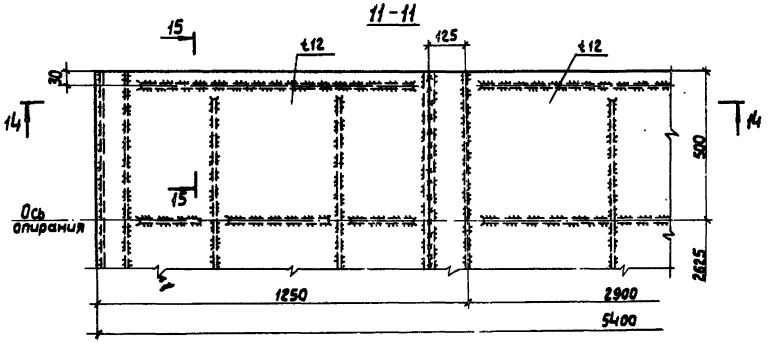

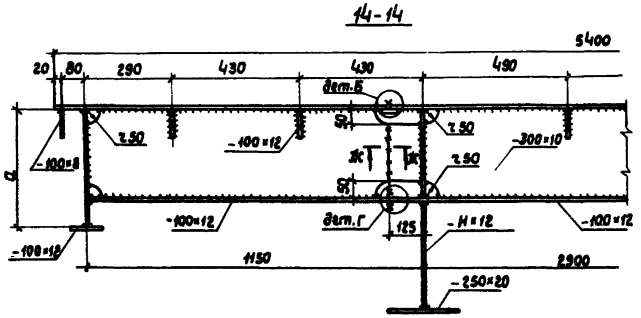

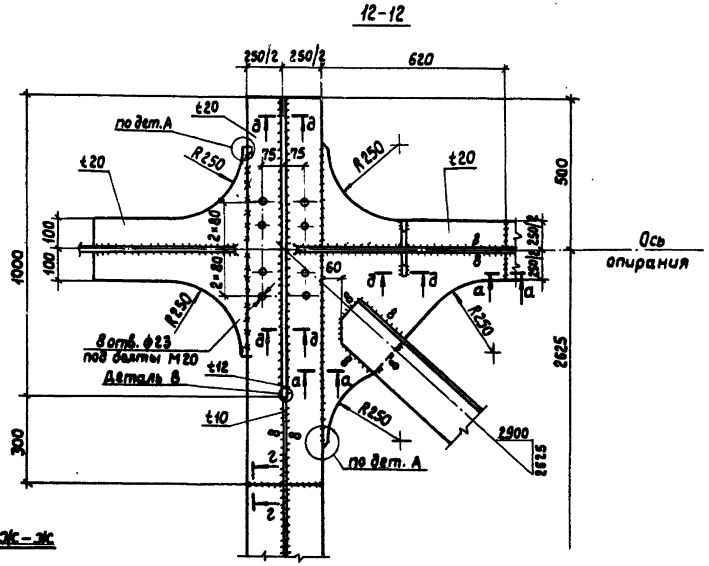

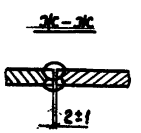

10299/4

3.503.2-2.0-2-16км

Лист 3

Инв.№подл. | Подп. и дата | Взам.инв.№

Выпуск 0-2

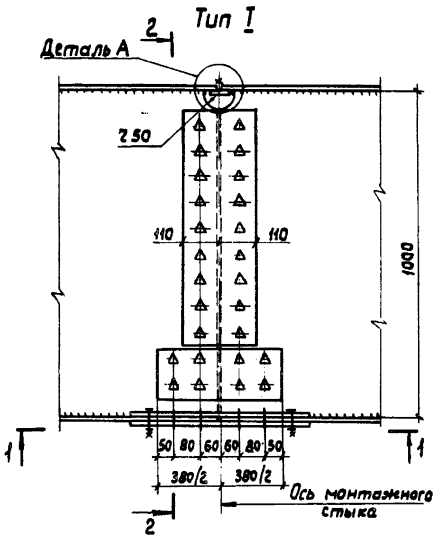

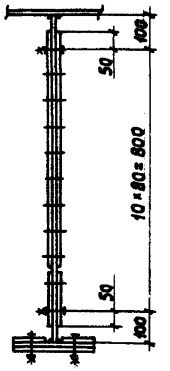

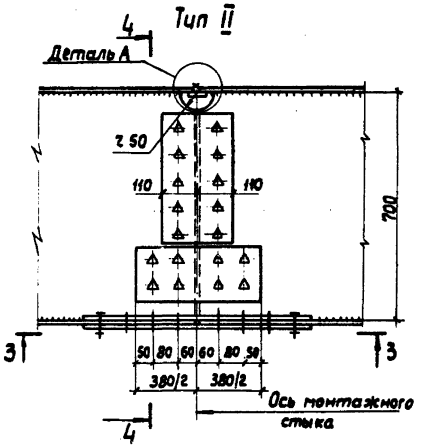

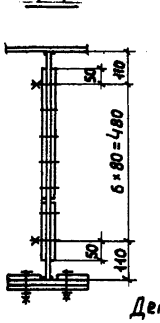

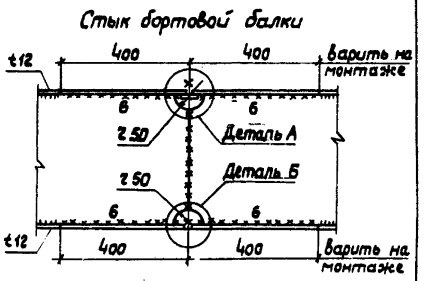

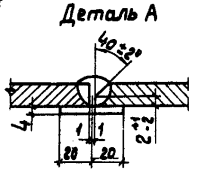

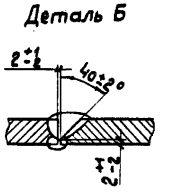

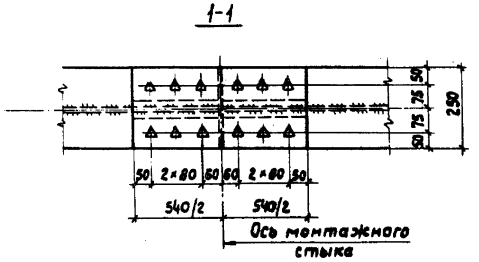

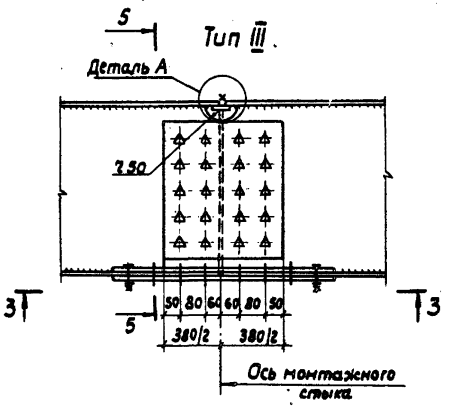

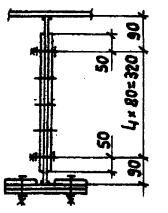

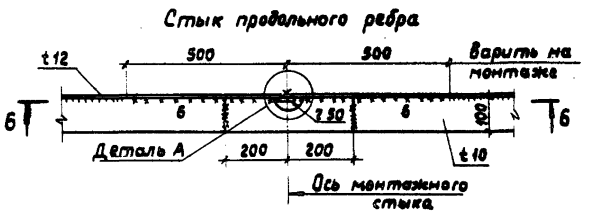

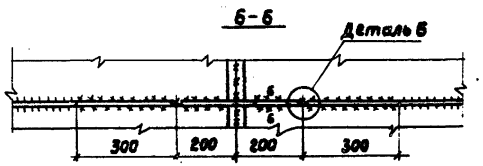

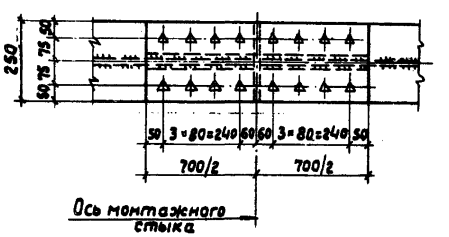

1. Все стыковые накладки t10 из стали марки 10ХСНД для марок Б1, Б2, Б4, Б5, Б6, Б8 и 15ХСНД для марок Б3, Б7.
2. Все отверстия под высокопрочные болты ф28.
3. Монтажные стыки запроектированы из условия дробеструйной обработки контактных поверхностей накладок с нанесением клеефрикционного покрытия и обработки стальными щетками без консервации контактных поверхностей балки.

Привязан

Инв. №

Нач.отд.	Лысов	
Н.контр.	Киреенко	
Гл.констр.	Киреенко	
Гл.инж.пр.	Киреенко	
Рук.груп.	Рудякова	
Проверил	Рудякова	
Исполнил	Соколова	

10299/4

3.508.2-2.0-2-17км

Монтажные стыки главных балок

Стадия	Лист	Листов
Р		1

Укрнипроектстальконструкция

Инв.№ подл. | Подп. и дата | Взам. инв.№

Выпуск 0-2

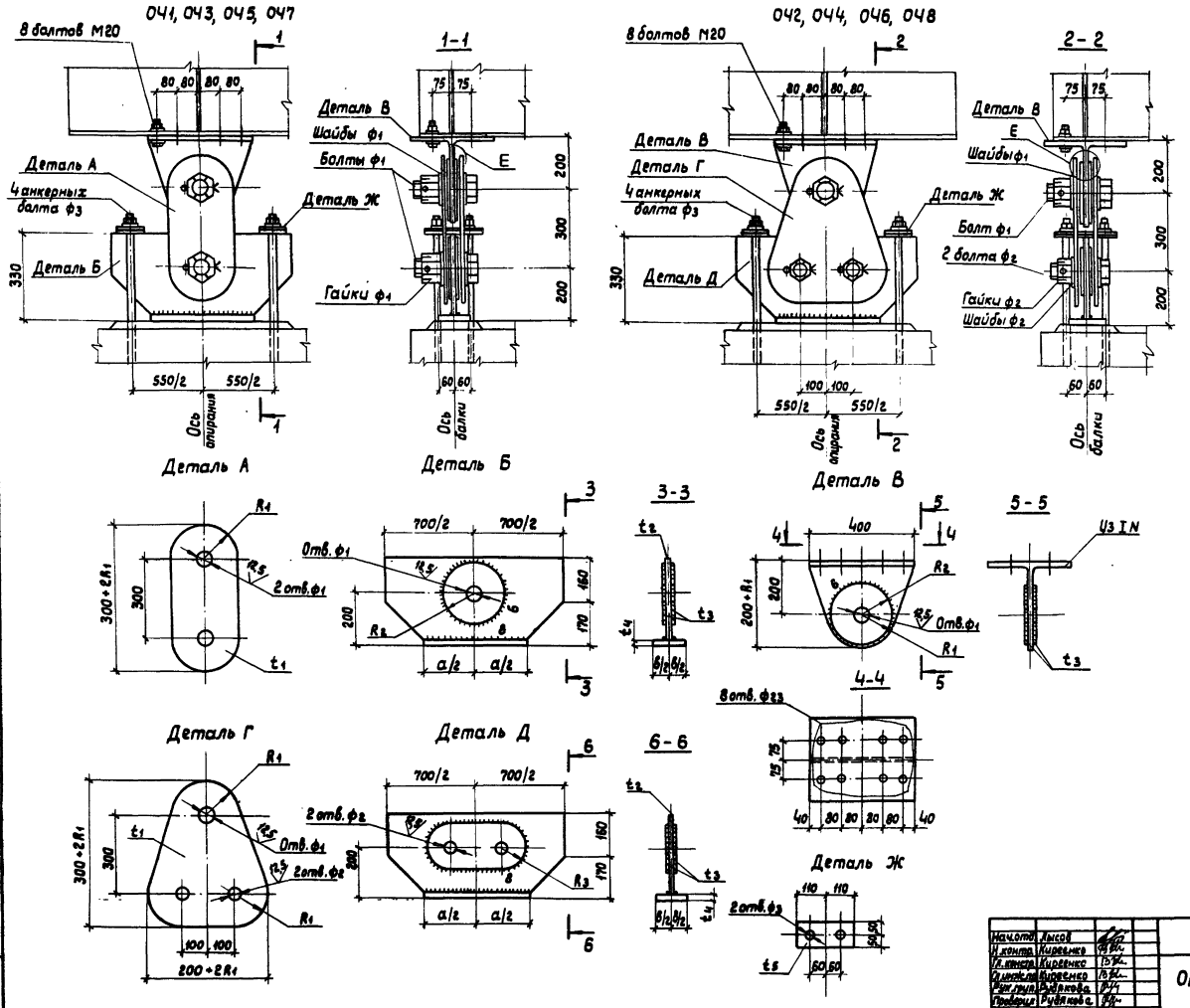

Пролет	Габарит	Марка	Кол.	Примеч.
63,0	Г-4,5	045	2	
		046	2	
	Г-5,0	047	2	
		048	2	
	Г-2,25	047	2	
		048	2	
84,0	Г-4,5	043	2	
		044	2	
	Г-3,0	045	2	
		046	2	
105,0	Г-4,5	041	2	
		042	2	
	Г-3,0	045	2	
		046	2	
126,0	Г-4,5	041	2	
		042	2	

10299/4

Привязан

Инв. №

Нач.отд.	Лысов	
Н.контр.	Киреенко	
Гл.констр.	Киреенко	
Гл.инж.пр.	Киреенко	
Рук.груп.	Рудякова	
Проверил	Рудяковa	
Исполнил	Терещенко	

3.508.2-2.0-2-18КМ

Опорные части 041-0412

Стадия	Лист	Листов
Р	1	2

Укрнипроектсталь-конструкция

Инв. № подл. | Подпись и дата | Взам. инв. №

Узел прикрепления 049, 0410, 0411 и 0412 к главной балке

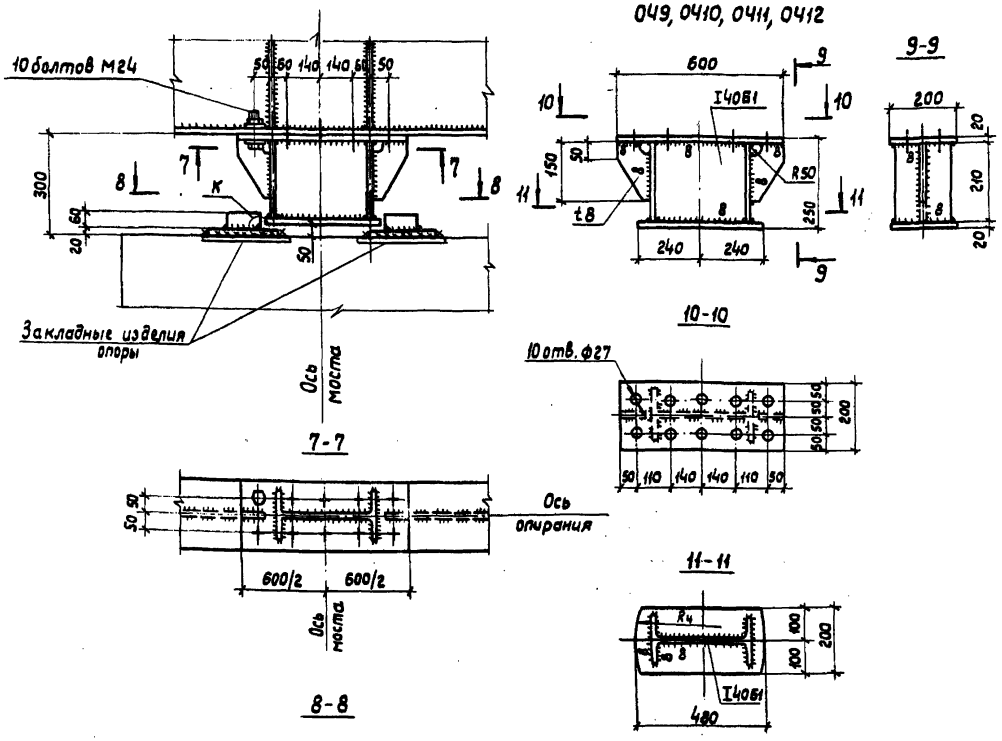

	041	042	043	044	045	046	047	048	049	0410	0411	0412
IN	10061	10061	10061	10061	7061	7061	5562	5562	—	—	—	—
⌀1	64	64	56	56	48	48	36	36	—	—	—	—
⌀2	—	56	—	48	—	40	—	30	—	—	—	—
⌀3	24	24	24	24	20	20	20	20	—	—	—	—
R_1	130	130	120	120	100	100	80	80	—	—	—	—
R_2	120	120	110	110	90	90	70	70	—	—	—	—
R_3	—	100	—	90	—	80	—	60	—	—	—	—
t_1	16	16	14	14	12	12	10	10	—	—	—	—
t_2	16	16	16	16	12	12	10	10	—	—	—	—
t_3	8	8	6	6	6	6	6	6	—	—	—	—
t_4	22	22	22	22	20	20	20	20	—	—	—	—
t_5	25	25	25	25	22	22	22	22	—	—	—	—
a	400	400	350	350	300	300	300	300	—	—	—	—
в	120	120	120	120	100	100	100	100	—	—	—	—
c	—	—	—	—	—	—	—	—	100	100	120	150
R_4	—	—	—	—	—	—	—	—	500	750	750	1000

1. Болты-шарниры М56 и М64 по ГОСТ 10602-72* из стали марки 35Г по ГОСТ 4543-71; гайки к ним по ГОСТ 10606-72*. Болты-шарниры М30, М36, М42, М48 ГОСТ 7798-70* из стали марки 35Г по ГОСТ 4543-71; гайки к ним по ГОСТ 5918-73*.
2. Болты прикрепления 049÷0412 к главной балке М24 по ГОСТ 7798-70* и гайки к ним по ГОСТ 5915-70 из стали марки 40Х по ГОСТ 4543-71 по специальным техническим условиям.
3. Болты прикрепления 041-048 к главной балке М20 по ГОСТ 7798-70* и гайки к ним по ГОСТ 5915-70 из стали марки 09Г2D-6 по ГОСТ 19281-73.
4. Анкерные болты М24 и М20 по ГОСТ 24379.0-80 и ГОСТ 24379.1-80 из стали марки 40Х по ГОСТ 4543-71 по специальным техническим условиям

Пролет	Марка	Кол.	Примеч.
53.0	049	2	
84.0	0410	2	
105.0	0411	2	
126.0	0412	2	

Инв. № подл. | Подп. и дата | Взам. инв. №

10299/4

3.503.2-2.0-2-18км

Лист 2

Выпуск 0-2

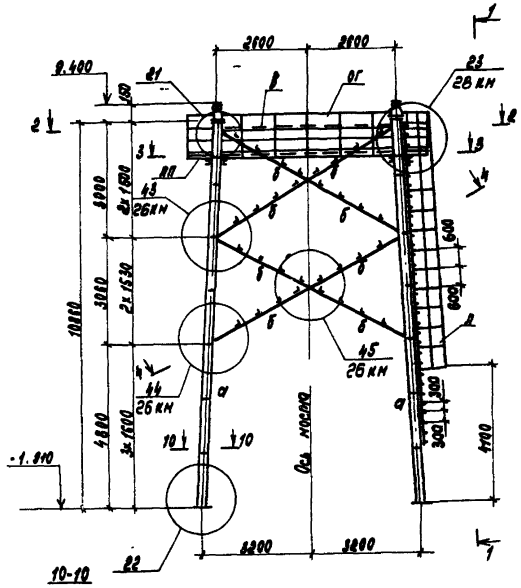

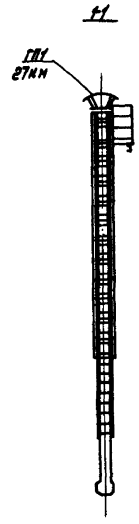

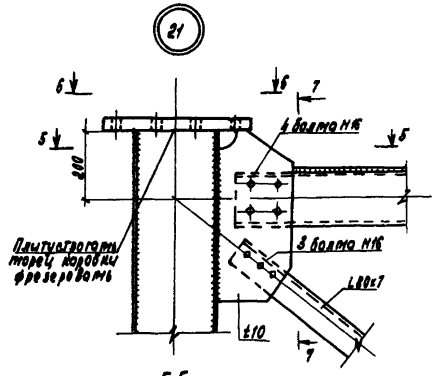

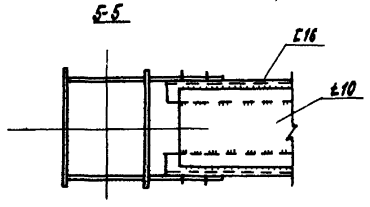

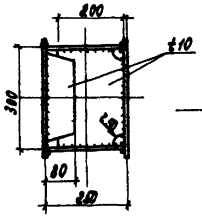

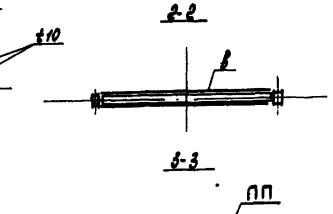

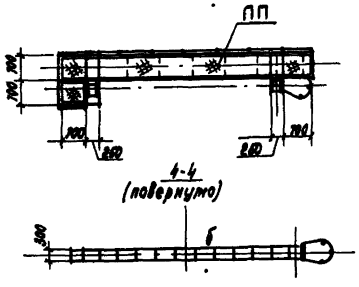

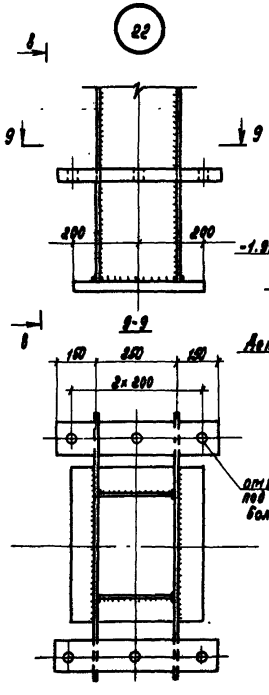

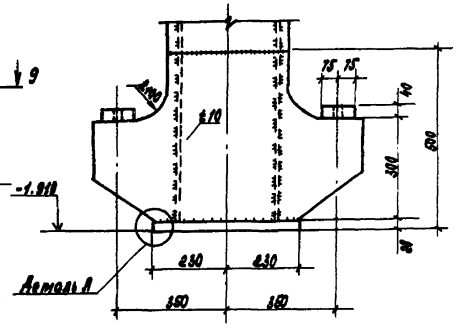

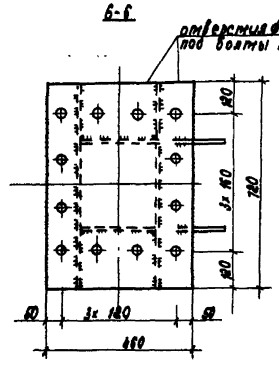

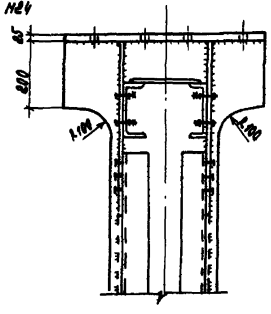

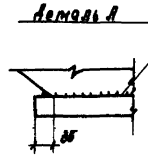

Ведомость элементов

Марка		Сечение	поз.	состав	Усилия M, кНм	N, кН	Q, кН	Группа	Марка металла	Примечание
П1	а	2, 1, 180, 2, 280	1	ℓ 10	21	1375	20		15ХСНД	
			2	ℓ 10					15ХСНД	
	б	2, 1, 1	1	L 80×7	по гибкости				16Д	
			2	L 50×6					-"-	
	в	2, 1, 1	1	[16	по гибкости				-"-	
			3	- ℓ 10					-"-	
	гм	Сложный							15ХСНД	см. докум. 27НМ
	пп	1, 2, [, 3, 2	1	Лист ℓ 5					Вст3пс6	
			2	[16					16Д	
			3	- 60×6					Вст3сп5	
	л	1, 2, 3, 3, 400, 180	1	L 63×5					Вст3пс6	
			2	ф 20					Вст3кп2	
			3	ф 14					-"-	
	ог	1, 1, 2, 300	1	ф 20					Вст3кп2	
			2	ф 14					-"-	

Деталь А

Торец фрезеровать или строгать

1. Все сварные швы ℓ=6мм, кроме оговоренных.
2. Болты М16 по ГОСТ 7798-70* из стали 09Г2С-6 по ГОСТ 19281-73.
3. Болты М24 по ГОСТ 7798-70* из стали 40Х по ГОСТ 4543-71 по специальным техническим условиям.
4. Усилие прикрепления связей - 60 кН.

10299/4

Привязан	Нач. отд.	Жуков	
	Н. контр.	Куренко	
	Гл. конт.	Куренко	
	Гл. инж. пр.	Куренко	
	Рук. гр.	Рябцева	
	Проверил	Лыгач	
	Исполнил	Ермишкина	

3.508.2-2.0-2-19КМ

Пилон П1

Стадия	Лист	Листов

Укрупнопроектстальконструкция

Инв. № подл. | Подпись и дата | Взам. инв. №

Выпуск 0-2

Ведомость элементов

Марка	Сечение эскиз	поз.	состав	усилия N, кН	усилия Q, кН	группа	Марка металла	Примечание
П2 а		1	∠10	21	19		16А	
		2	∠10				-11-	
б		1	L80×7	по гибкости			16А	
		2	L50×5				-11-	
в		1	[16	по гибкости			-11-	
		2	-∠10				-11-	
ГП2	Сложный						-11-	см. докум. 27 КМ
ПП		1	Риф. ∠5				Вст3пс2	
		2	[16				16А	
		3	-60×6				Вст3сп5	
П		1	L63×5				Вст3пс2	
		2	+ф20				Вст3кп2	
		3	+ф14				-11-	
ОГ		1	+ф20				Вст3кп2	
		2	+ф14				-11-	

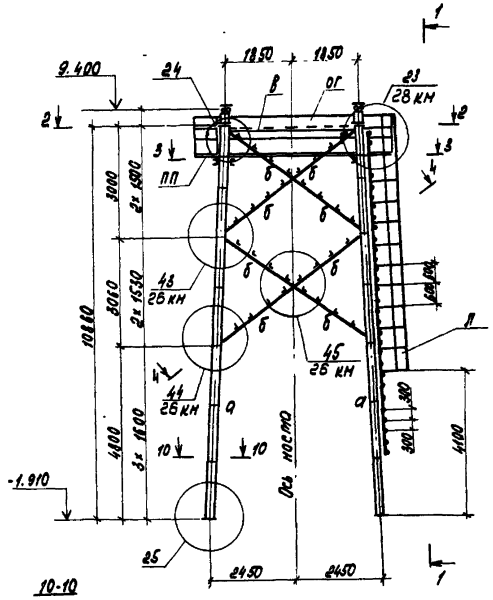

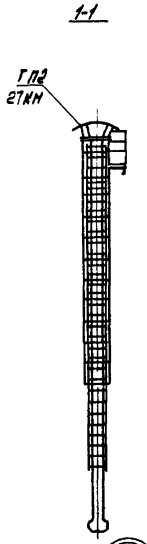

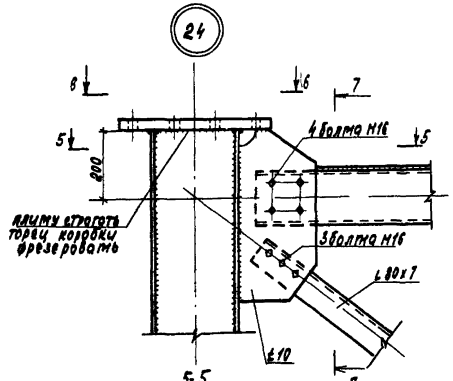

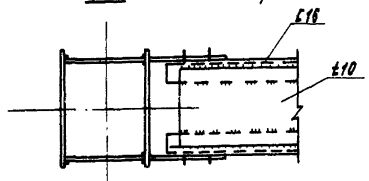

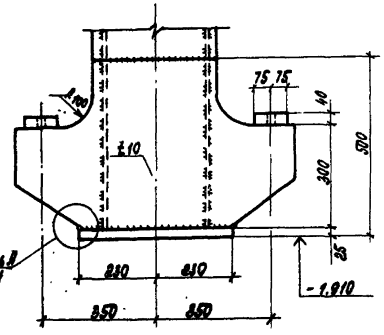

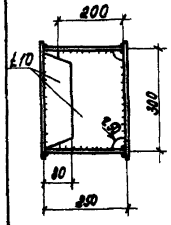

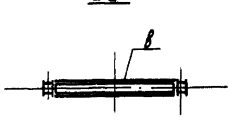

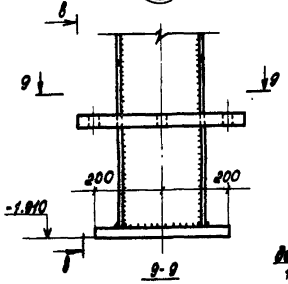

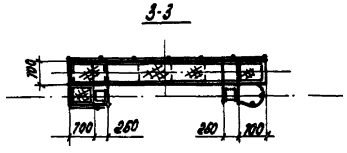

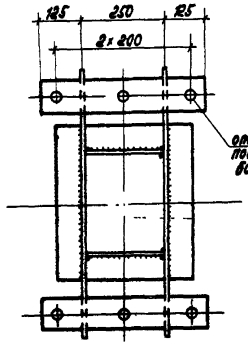

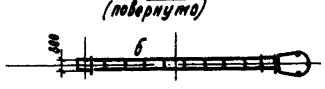

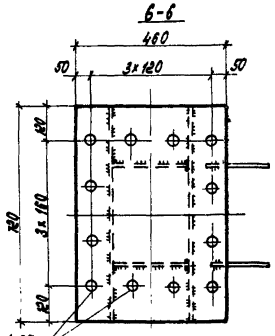

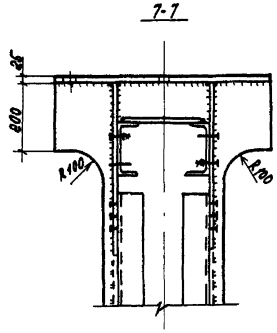

1. Все сварные швы кf=6мм, кроме оговоренных.
2. Болты М16 по ГОСТ 7798-70* из стали 09Г2С-6 по ГОСТ 19281-73.
3. Болты М24 по ГОСТ 7798-70* из стали 40Х по ГОСТ 4543-71 по специальным техническим условиям.
4. Усилие прикрепления решетки пилона - 60 кН.

10299/4

Нач.отд.	Лысов		3.508.2-2.0-20КМ
Н.контр.	Куревина		
Гл.констр.	Куревина		Пилон П2
Гл.инж.пр.	Куревина		Стадия Р; Лист 1; Листов 1
Рук.гр.	Рудаков		Укрпромпроектметаллоконструкция г. Киев
Инженер	Дыгун		
Исполн.	Пичугина		

Привязан

Инв. № подл. | Подпись и дата | Взам. инв. №

Выпуск 0-2

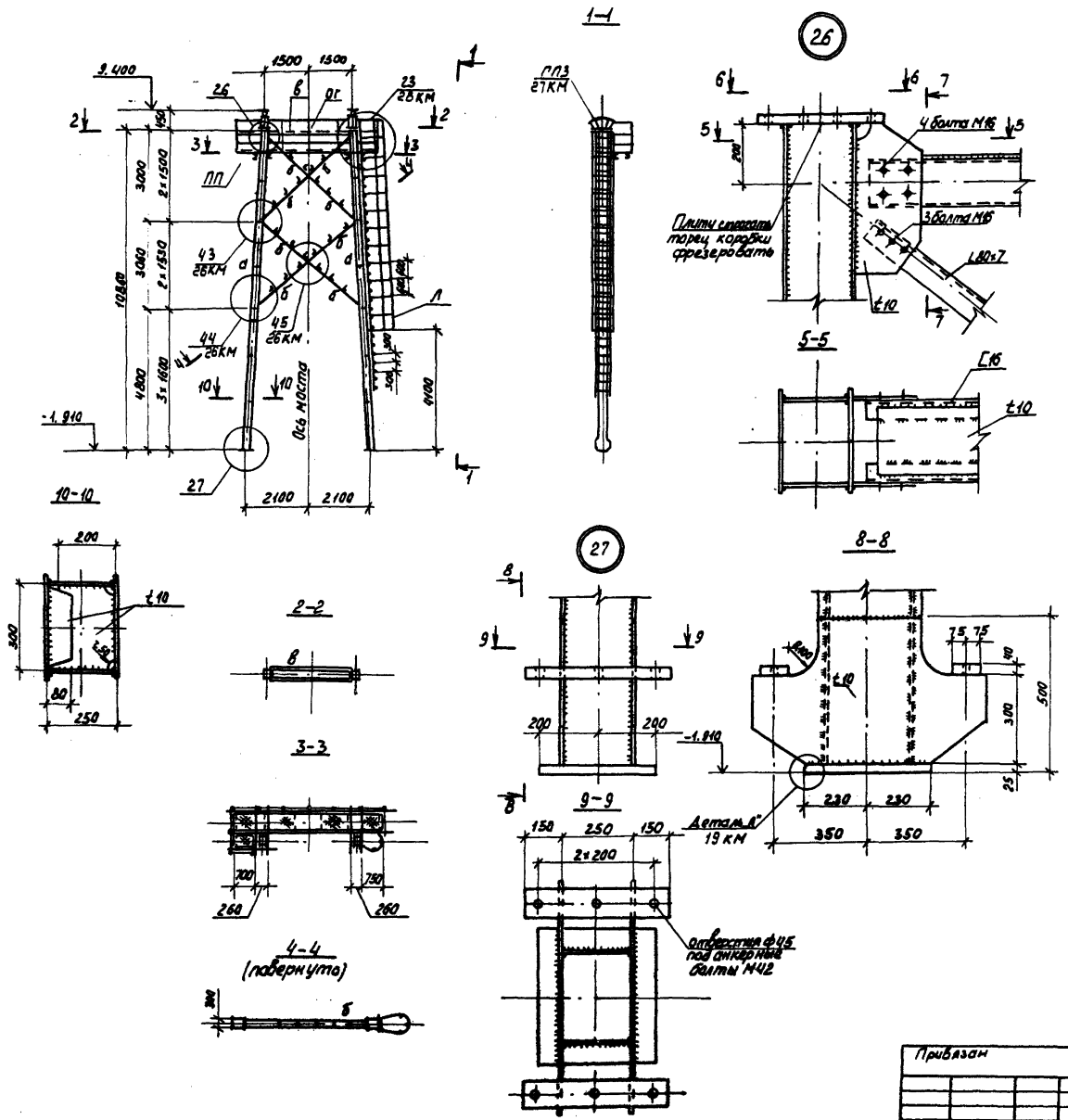

Ведомость элементов

Марка		сечение: эскиз	поз.	состав	усилия: M, кНм	N, кН	Q, кН	группа	Марка металла	Примечание
ПЗ	а		1	t 10	22	750	19		16 А	
			2	t 10					—"—	
	б		1	L 80×7	по гибкости				16 А	
			2	L 50×5					—"—	
	в		1	[16	по гибкости				—"—	
			2	- t 10					—"—	
	ГПЗ	Сложный							—"—	см. докум. 27КМ
	ПП		1	Риф. t 5					Вст3пс2	
			2	[16					16 А	
			3	-60×6					Вст3сп5	
	Л		1	L 63×5					Вст3пс2	
			2	+ Ф20					Вст3кп2	
			3	+ Ф14					—"—	
	ОГ		1	+ Ф20					Вст3кп2	
			2	+ Ф14					—"—	

1. Все сварные швы K_f = 6 мм кроме оговоренных
2. Болты М16 по ГОСТ 7798-70* из стали 09Г2С-6 по ГОСТ 19281-73
3. Болты М24 по ГОСТ 7798-70* из стали 40Х по ГОСТ 4543-71 по специальным техническим условиям.
4. Усилие прикрепления решетки пилона - 60 кН

10299/4

Нач. отд.	Лысов		3.508.2-2.0-2-21КМ
Н. контр.	Киреенко		
Гл. конст.	Киреенко		Пилон ПЗ
Гл. инж. пр.	Киреенко		Стадия: Р; Лист: 1; Листов: 1
Рук. арт.	Рудякова		Укрмитроектсталь-конструкция
Проверил	Алигач		
Инженер	Гринина		

Привязан

Инв. №

Инв. № подл. | Подпись и дата | Взам. инв. №

Выпуск 0-2

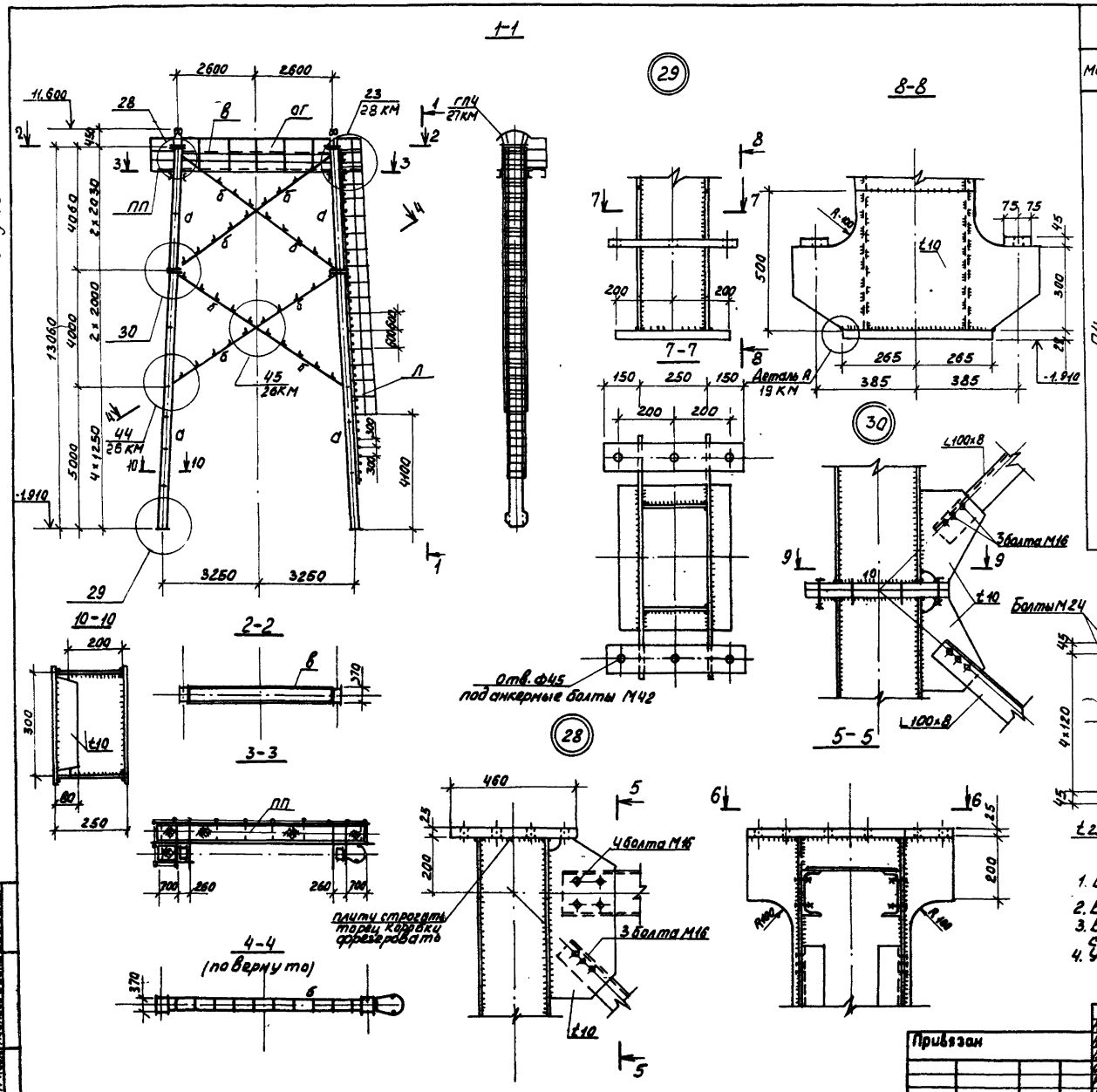

Ведомость элементов

Марка		сечение эскиз	поз.	состав	усилия M, кНм	N, кН	Q, кН	группа	марка металла	Примечание
П4	а		1	t 10	28	1880	29		15ХСНД	
			2	t 10					—"—	
	б		1	L100×8	по гибкости				16Д	
			2	L50×5					—"—	
	в		1	[16	по гибкости				—"—	
			2	-t10					—"—	
	ГП	Сложный							—"—	см. докум 27КМ
	ПП		1	Риф. t5					Вст3пс2	
			2	[16					16Д	
			3	-60×6					Вст3сп5	
	Л		1	L63×5					Вст3пс2	
			2	⊕ Ф20					Вст3кп2	
			3	⊕ Ф14					—"—	
	ОГ		1	⊕ Ф20					Вст3кп2	
			2	⊕ Ф14					—"—	

1. Все сварные швы K_f=6мм, кроме оговоренных.
2. Болты М16 по ГОСТ 7798-70* из стали 09Г2С-6 по ГОСТ 19281-73.
3. Болты М24 по ГОСТ 7798-70* из стали 40Х по ГОСТ 4543-71, по специальным техническим условиям.
4. Усилия прикрепления связей пилона - 60 кН

10299/4

Нач. отд.	Лысов		3.50В.2-2.0-2 - 22КМ
Н. контр.	Киреенко		
Гл. контр.	Киреенко		Пилон П4
Гл. инж. пр.	Киреенко		Стадия: Р; Лист: 1; Листов: 1
Рук. гр.	Рудакова		Укрниипроектсталь-конструкция
Провер.	Алигач		
Исполн.	Грушина		

Привязан

Инв. № подл. | Подпись и дата | Взам. инв. №

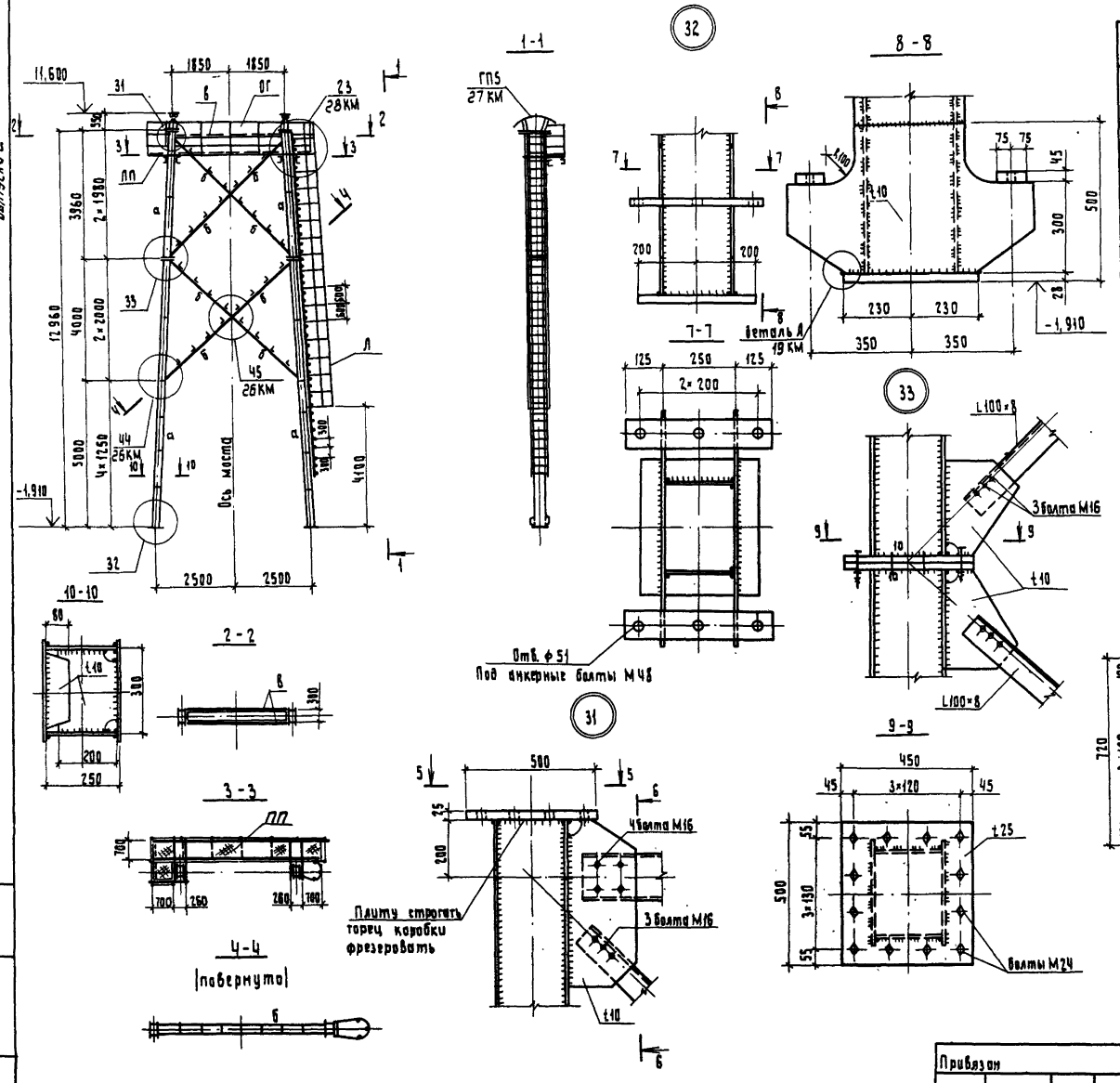

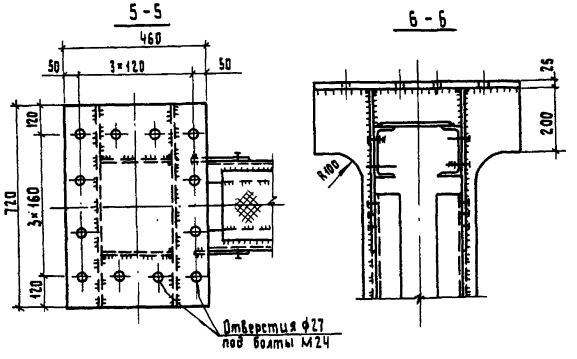

Ведомость элементов

Марка		Сечение: Эскиз	Поз.	Состав	Опорные усилия: M, кНм	N, кН	Q, кН	Группа	Марка металла	Примечание
П5	а		1	t 10	18	1290	26		15ХСНД	
			2	t 10					—"—	
	б		1	L 100×8	по гибкости				16Д	
			2	L 50×5					—"—	
	в		1	C 16	по гибкости				—"—	
			2	-t 10					—"—	
	ГП5	Сложный							15ХСНД	См. докум. 27 КМ
	ПП		1	Риф. t 5					Вст3пс2	
			2	C 16					16Д	
			3	-60×6					Вст3сп5	
	Л		1	L 63×5					Вст3пс2	
			2	⊢ ф 20					Вст3кп2	
			3	⊢ ф 14					—"—	
	ОГ		1	⊢ ф 20					Вст3кп2	
			2	⊢ ф 14					—"—	

1. Все сварные швы K_f=6мм, кроме оговоренных.
2. Болты М16 по ГОСТ 7798-70* из стали 09Г2С-6 по ГОСТ 19281-73.
3. Болты М24 по ГОСТ 7798-70* из стали 40Х по ГОСТ 4543-71 по специальным техническим условиям.
4. Усилия прикрепления связей пилона - 60кН.

10299/4

Нач. отд.	Лысов		
Л. контр.	Киреенко		
Гл. констр.	Киреенко		
Гл. инж.	Киреенко		
Рук. груп.	Рудякова		
Проверил	Длугач		
Исполнил	Грушина		

Привязан

Инв. №

3.50В.2-2.0-2-23КМ

Пилон П5

Стадия	Лист	Листов
Р		1

Укрниипроектсталь-конструкция

Инв. № подл. | Подпись и дата | Взам. инв. №

Выпуск 0-2

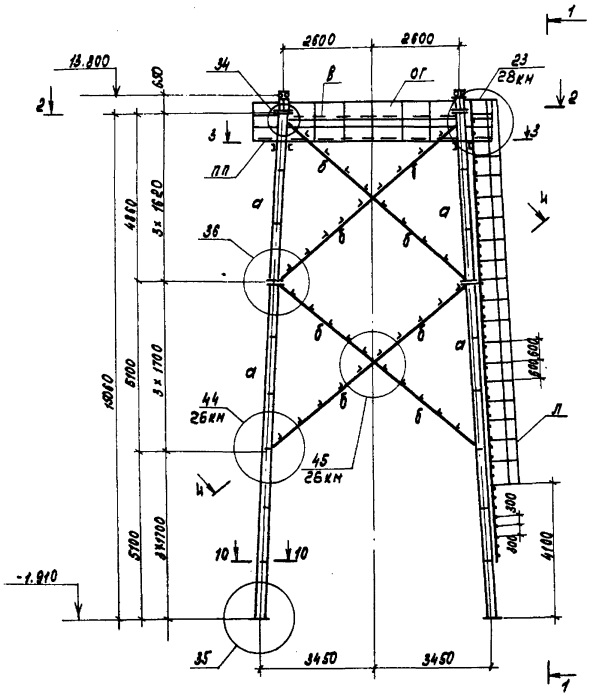

1-1

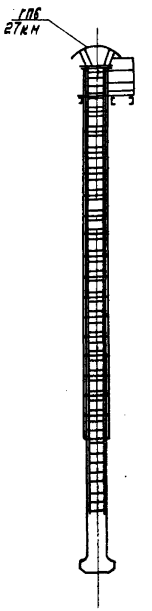

2-2

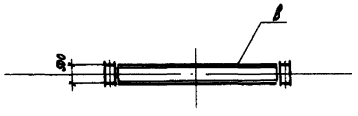

3-3

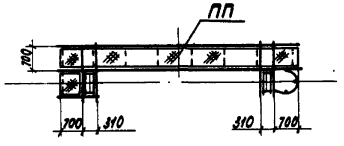

Ведомость элементов

Марка		Сечение: эскиз	поз.	состав	Усилия: H, кНм	N, кн	Q, кн	Группа	Марка металла	Примечание
П6	а		1	∠ 12	52	2370	39		15ХСНД	
			2	∠ 12					-//-	
	б		1	L 125×10	по гибкости				16Д	
			2	L 50×5					-//-	
	в		1	[16	по гибкости				-//-	
			2	-∠10					-//-	
	ГП6	Сложный								см. докум. 27 кн
	ПП		1	Риф. ∠5					Вст3пс2	
			2	[16					16Д	
			3	-60×6					Вст3сп5	
	Л		1	L 63×5					Вст3пс2	
			2	+ф20					Вст3кп2	
			3	+ф14					-//-	
	ОГ		1	+ф20					Вст3кп2	
			2	+ф14					-//-	

4-4
(повернуто)

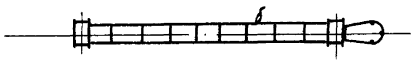

Усилия прикрепления связей пилона - 60кн

10299/4

Нач. отд.	Лысов		3.508.2-2.0-2 - 24КМ	
Н. контр.	Кириенко			
Гл. констр.	Кириенко		Пилон П6	Стадия: Р; Лист: 1; Листов: 2
Гл. инж. пр.	Кириенко			Укрниипроектсталь-конструкция
Рук. груп.	Рудякова			
Проверил	Алигач			
Исполнил	Гришина			

Привязан

Инв. № 1

Инв. № подл. | Подпись и дата | Взам. инв. №

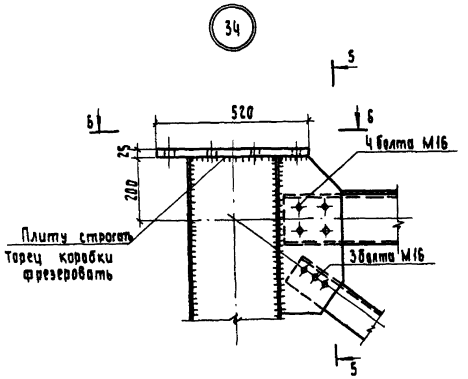

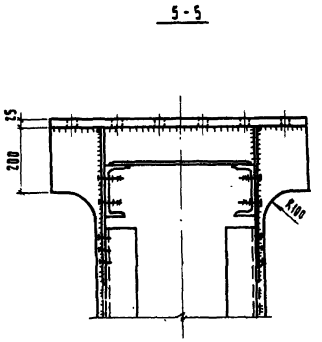

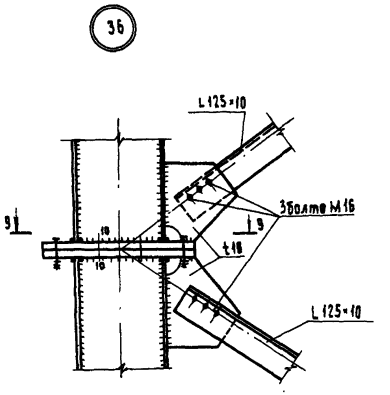

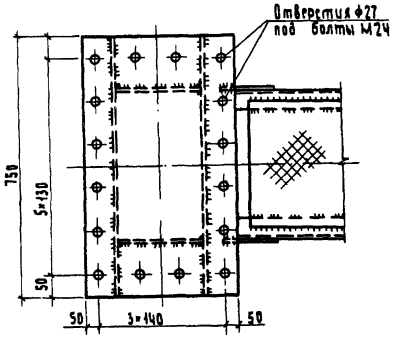

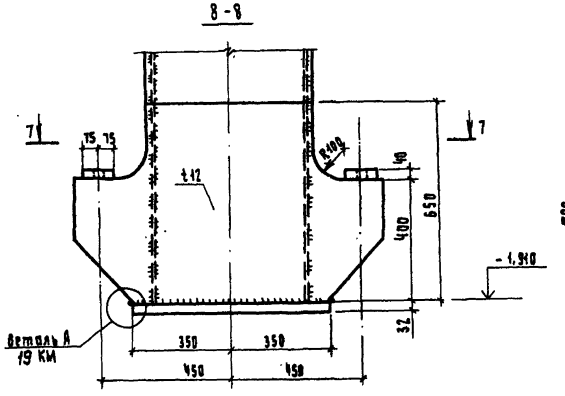

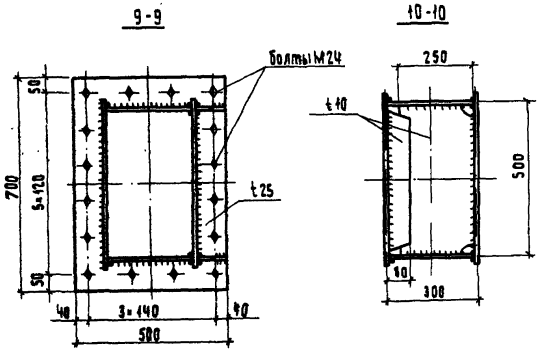

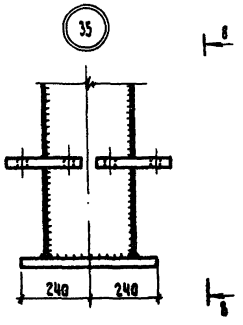

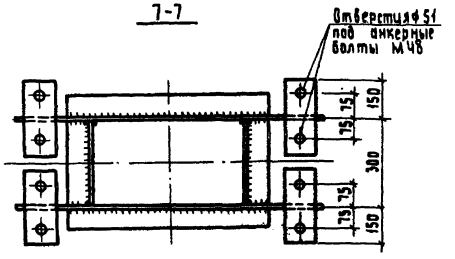

1. Все сварные швы K_f = 6мм, кроме оговоренных.
2. Болты М16 по ГОСТ 7798-70* из стали 09Г2С-6 по ГОСТ 19281-73.
3. Болты М24 по ГОСТ 7798-70* из стали 40Х по ГОСТ 4543-71. по специальным техническим условиям.

Инв. № подл. | Подпись и дата | Взам. инв. №

Выпуск 0-2

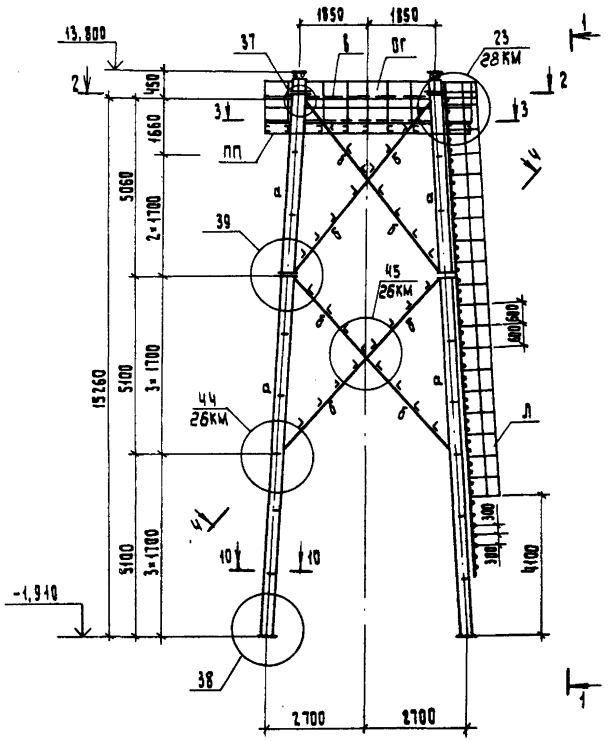

1-1

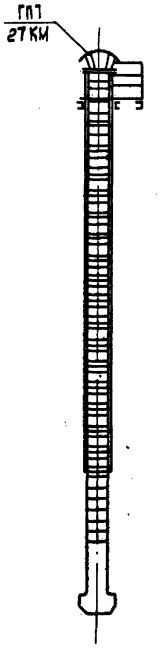

2-2

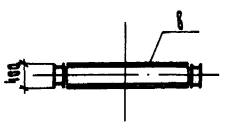

3-3

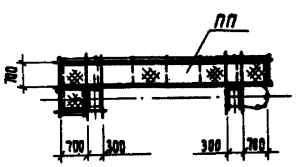

Ведомость элементов

Марка		Сечение: Эскиз	Поз.	Состав	Усилия: M, кнм	N, кн	Q, кн	Группа	Марка металла	Примечание
П7	а		1	t 10	28	1660	33		15ХСНД	
			2	t 10					—"—	
	б		1	∟100×8	по гибкости				16Д	
			2	∟ 50×5					—"—	
	в		1	[16	по гибкости				—"—	
			2	-t 10					—"—	
	ГП7	Сложный							15ХСНД	См. докум. 27КМ
	ПП		1	Риф t5					Вст3пс2	
			2	[16					16Д	
			3	— 60×6					Вст3сп5	
	Л		1	∟ 63×5					Вст3пс2	
			2	⌖ ф 20					Вст3кп2	
			3	⌖ 14					—"—	
	ОГ		1	⌖ ф 20					Вст3кп2	
			2	⌖ ф14					—"—	

4-4
(повернуто)

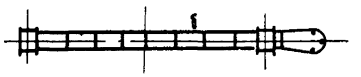

Усилие прикрепления связей пилона - 60 кН.

10299/4

Нач.отд.	Лысов		
М.констр.	Киреенко		
Гл.констр.	Киреенко		
Гл.инж.пр.	Киреенко		
Рук.гр.	Рубяково		
Проверил	Длигач		
Исполнил	Гришина		

Привязан

Инв.№

3.508.2-2.0-2-25КМ

Пилон П7

Стадия	Лист	Листов
Р	1	2

Укрниипроектсталь-конструкция

Инв.№ подл. | Подпись и дата | Взам.инв.№

37

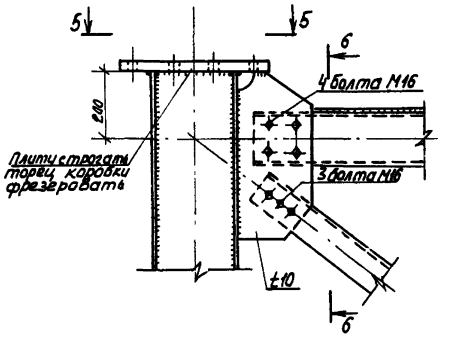

6-6

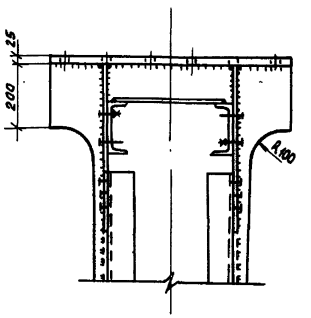

39

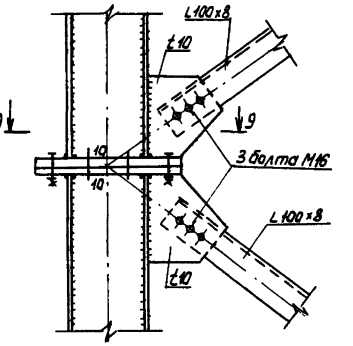

5-5

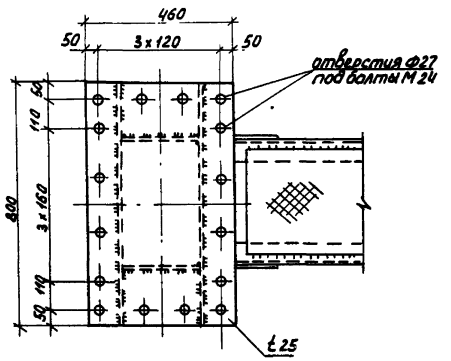

7-7

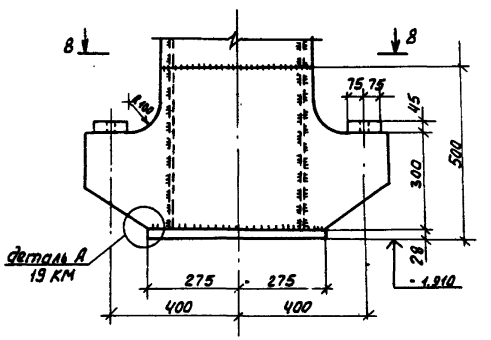

9-9

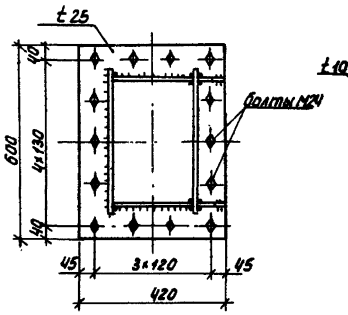

10-10

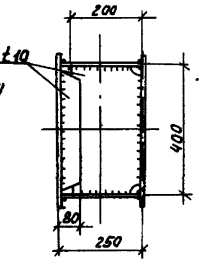

38

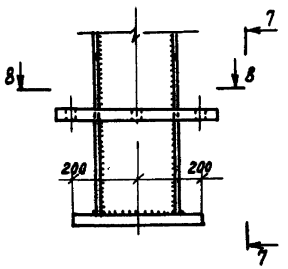

8-8

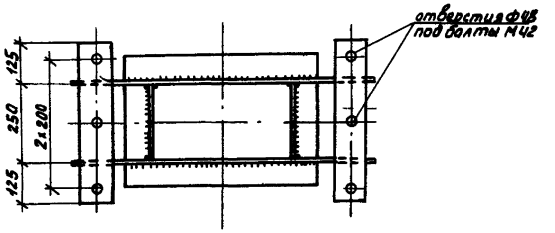

1. Все сварные швы k_f=6мм, кроме оговоренных
2. Болты М16 по ГОСТ 7798-70* из стали 09Г2С-6 по ГОСТ 19281-73.
3. Болты М24 по ГОСТ 7798-70* из стали 40Х по ГОСТ 4543-71. по специальным техническим условиям.

Инв.№ подл. | Подпись и дата | Взам. инв.№

Выпуск 0-2

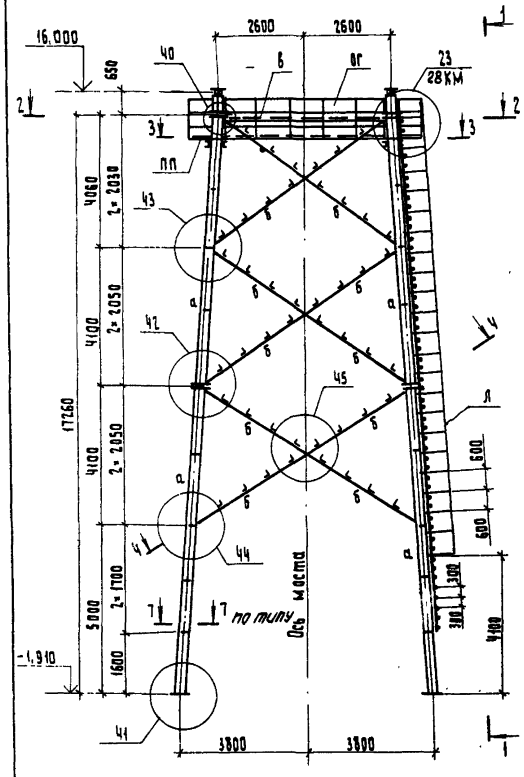

1-1

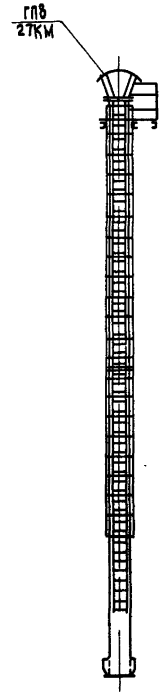

2-2

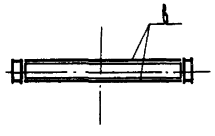

3-3

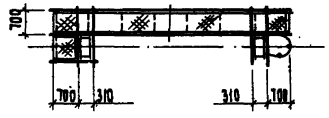

4-4
(повернуто)

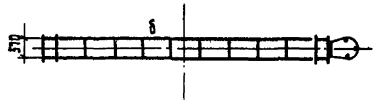

Ведомость элементов

Марка		Сечение: Эскиз	Поз.	Состав	Усилия: M, кНм	N, кН	Q, кН	Группа	Марка металла	Примечание
П8	а		1	t12	76	2930	52			
			2	t12						
	б		1	L 125×10	по гибкости				16Д	
			2	L 50×5					—"—	
	в		1	[16	по гибкости				—"—	
			2	-t10					—"—	
	гп8	Сложный								см. докум. 27КМ
	пп		1	Риф. t5					Вст3пс2	
			2	[16					16Д	
			3	-60×6					Вст3сп5	
	л		1	L 63×6					Вст3пс2	
			2	⊕ ф20					Вст3кп2	
			3	⊕ ф14					—"—	
	ог		1	⊕ ф25					Вст3кп2	
			2	⊕ ф14					—"—	

Усилие прикрепления решетки пилона - 60кН.

10299/4

Нач. отд.	Лысов		3.508.2-2.0-2-26КМ
Н. контр.	Кирсенко		
Гл. констр.	Кирсенко		Пилон П8
Гл. инж. пр.	Кирсенко		Стадия: Р; Лист: 1; Листов: 3
Рук. груп.	Рудякова		Укрниипроектсталь-конструкция
Проверил	Длигач		
Исполнил	Гришина		

Привязан

Инв. N

Инв. N подл. | Подпись и дата | Взам. инв. N

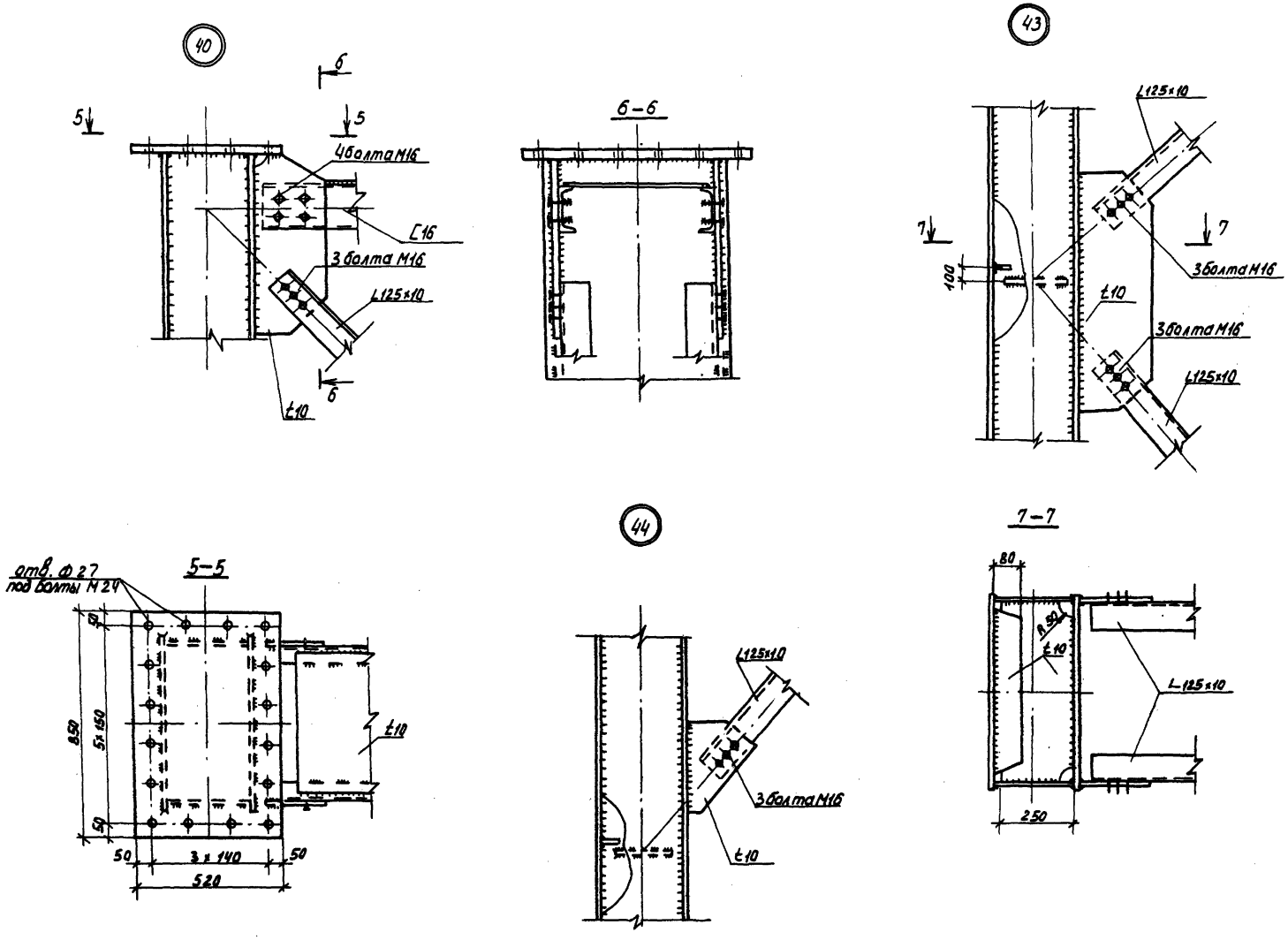

Выпуск 0-2

10299/4

3.508.2-2.0-2-26КМ

2

(41)

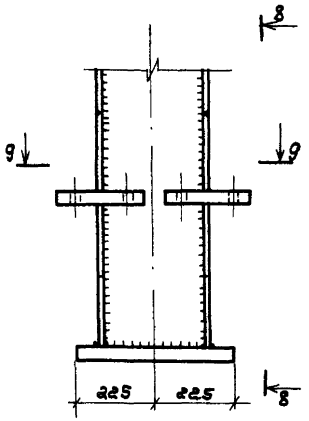

9-9

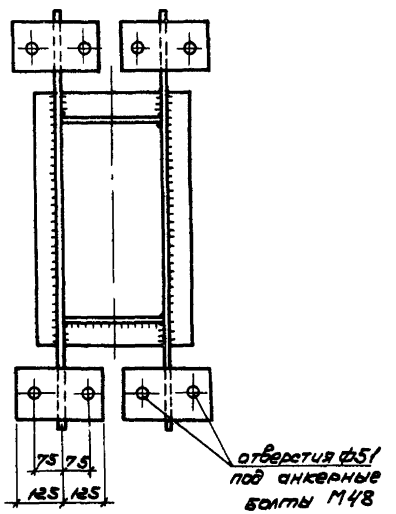

8-8

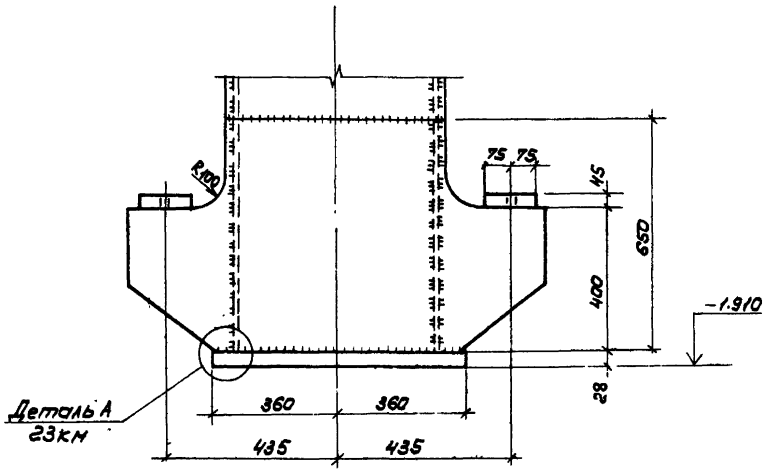

(45)

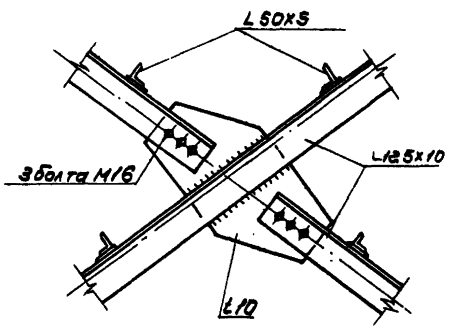

(42)

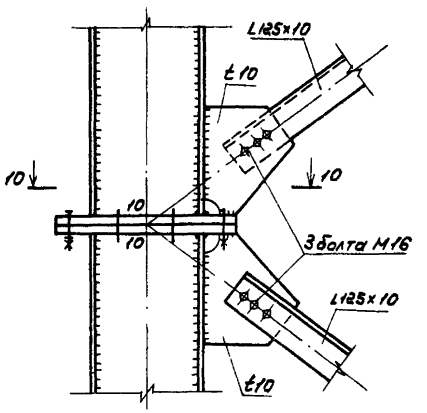

10-10

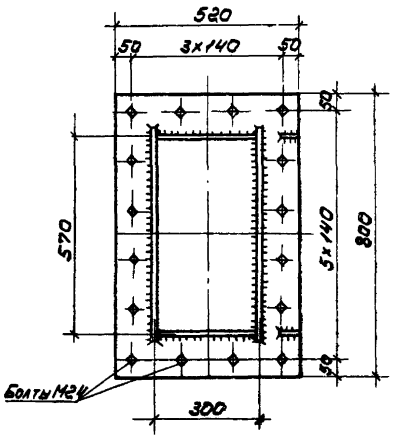

1. Все сварные швы К=6мм, кроме оговоренных,
2. Болты М16 по ГОСТ 7798-70* из стали 09Г2С-6 по ГОСТ 19281-73.
3. Болты М24 по ГОСТ 7798-70* из стали 40Х по ГОСТ 4543-71, по специальным техническим условиям.

10299/4

Инв. № подл. | Подпись и дата | Взам. инв. №

Выпуск 0-2

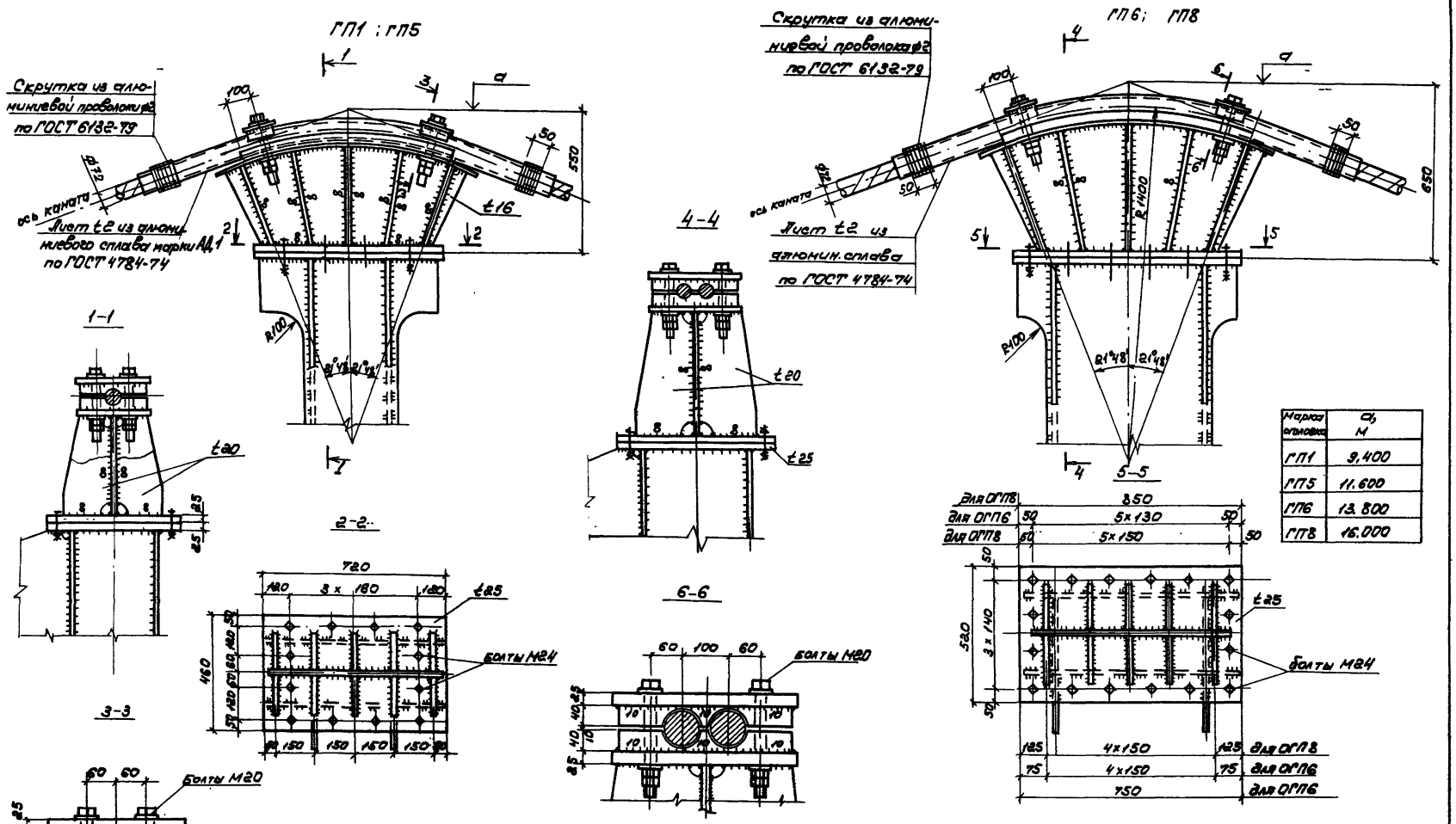

Марка оголовка	a, м
ГП1	9,400
ГП5	11.600
ГП6	13.800
ГП8	16.000

1. Все сварные швы k=6мм, кроме оговоренных.
2. Болты сжимов канатов М20 по ГОСТ 7798-70* из стали марки 09Г2С-6, ГОСТ 19281-73 затянуть усилием - 20 кн.
3. Отверстия под болты сжимов канатов сверлить после приварки листов с вырезами.
4. Болты М24 по ГОСТ 7798-70 из стали 40Х по ГОСТ 4543-71 по специальным техническим условиям

Привязан		
Инв. №		
Нач. отд.	Лысов	
Н.контр.	Киреенко	
Гл. конструктор	Киреенко	
Гл. инж. пр.	Киреенко	
Рук. гр.	Рудякова	
Проверил	Ализач	
Исполнил	Сапина	

10299/4

3.508.2-2.0-2-27 КМ

ГП1 - ГП8

Стадия	Лист	Листов
Р	1	3

Укрмилпроектстальконструкция

Инв. № подл. | Подпись и дата | Взам. инв. №

ГП2

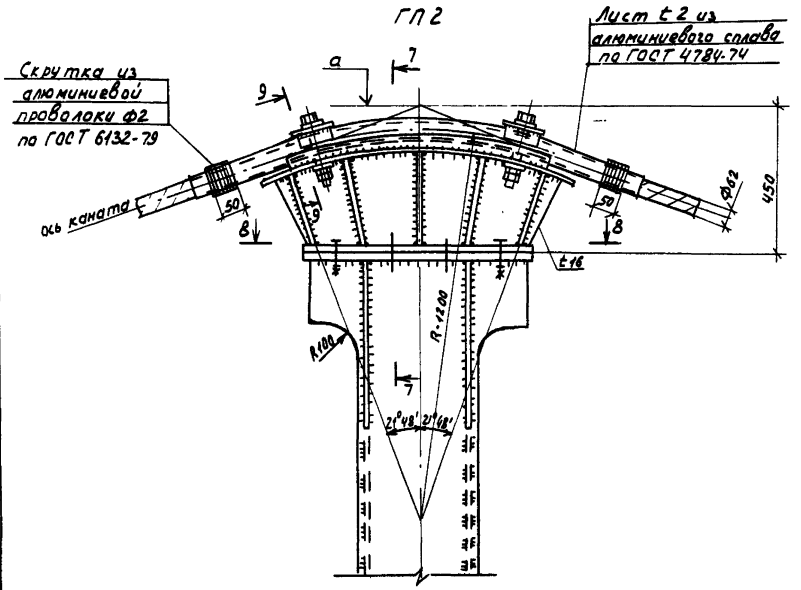

7-7

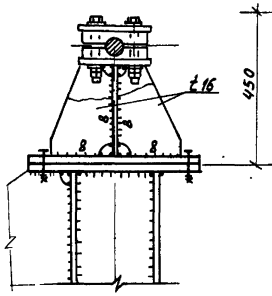

ГП4 ; ГП7

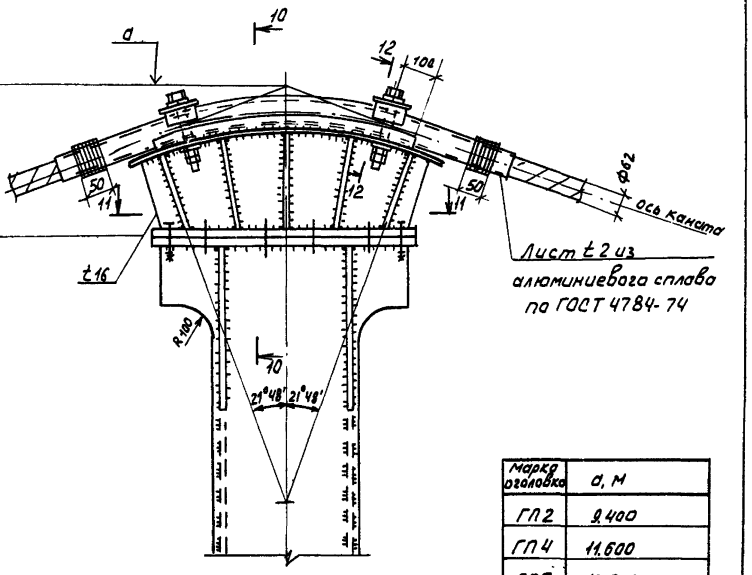

Марка оголовка	a, м
ГП2	9.400
ГП4	11.600
ГП7	13.800

8-8

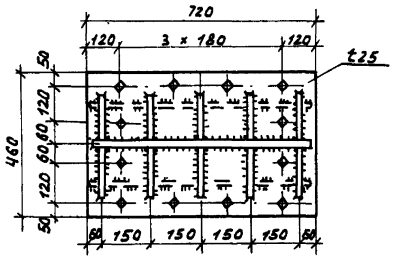

10-10

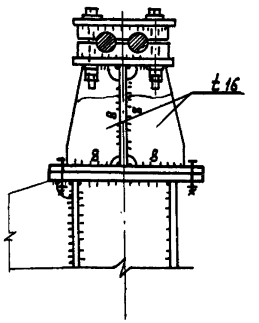

11-11

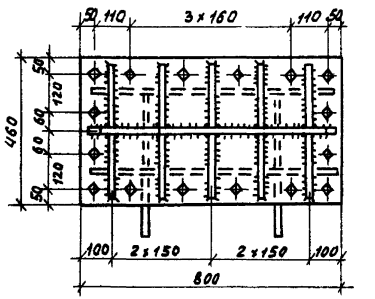

9-9

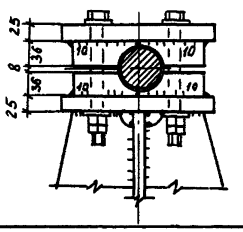

12-12

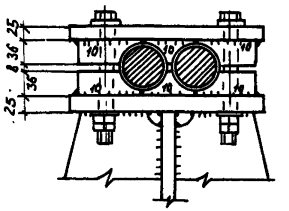

Инв. № подл. | Подпись и дата | Взам. инв. №

ГП 3

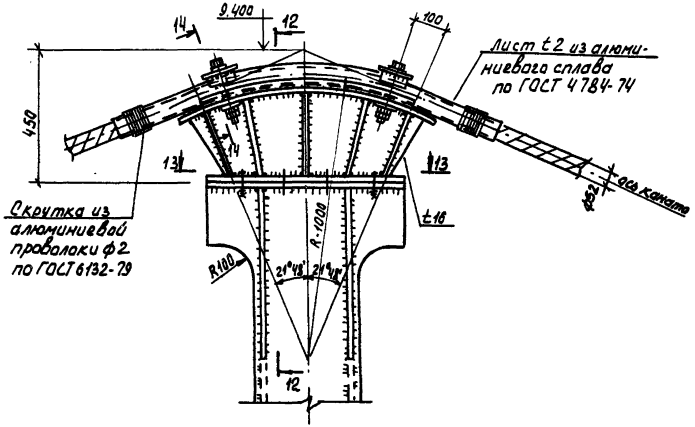

12–12

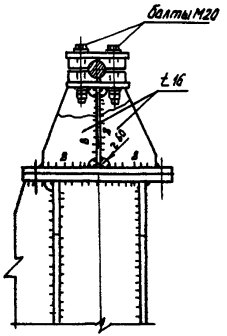

13–13

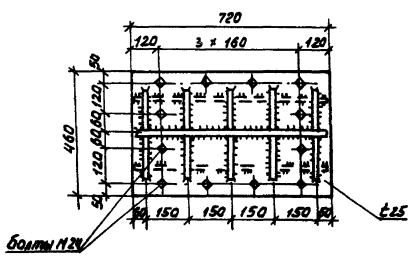

14–14

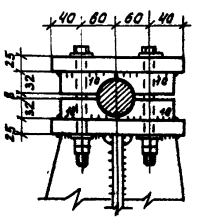

Выпуск 0-2

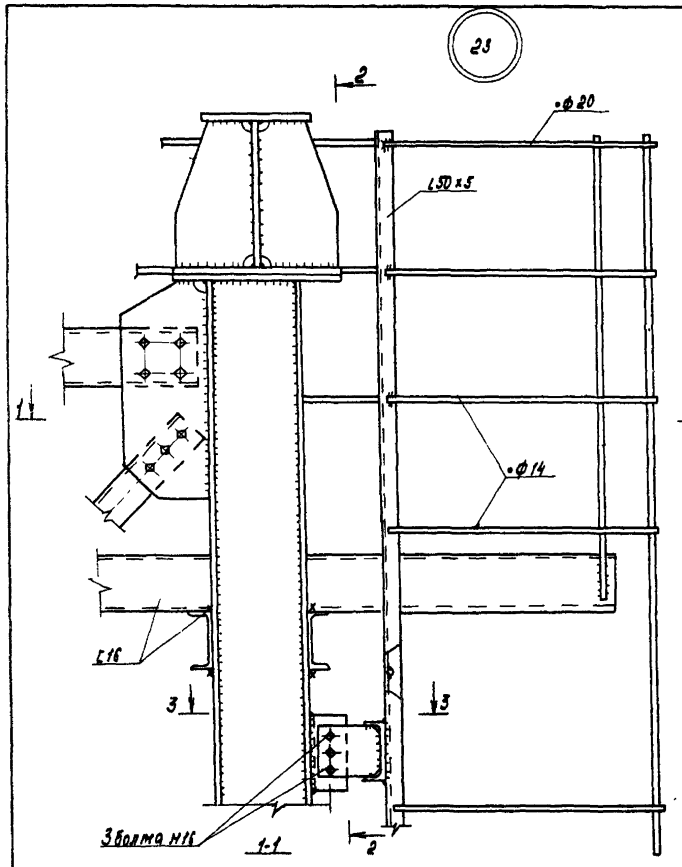

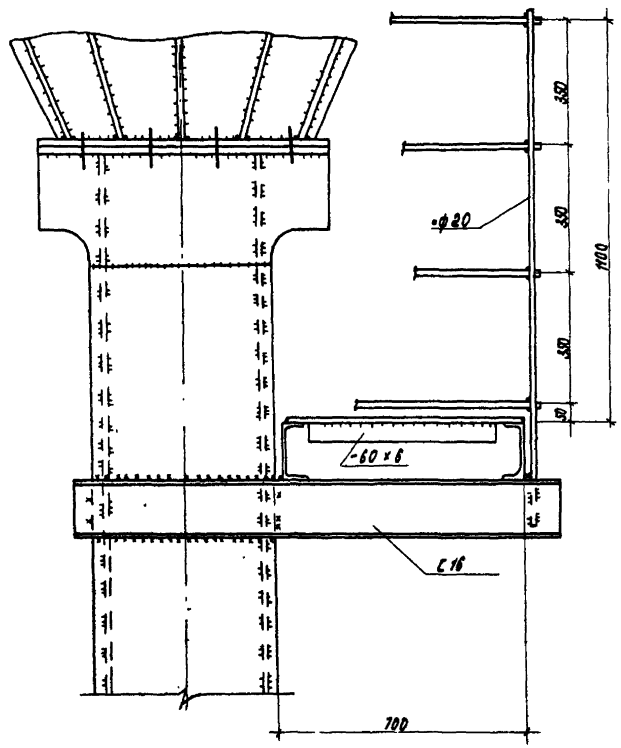

L, м	Г, м	Размеры, мм а	в
63.0	4,5	260	200
	3.0	260	200
	2.25	260	200
84.0	4.5	260	230
	3.0	260	200
105.0	4.5	310	300
	3.0	260	250
126.0	4.5	310	330

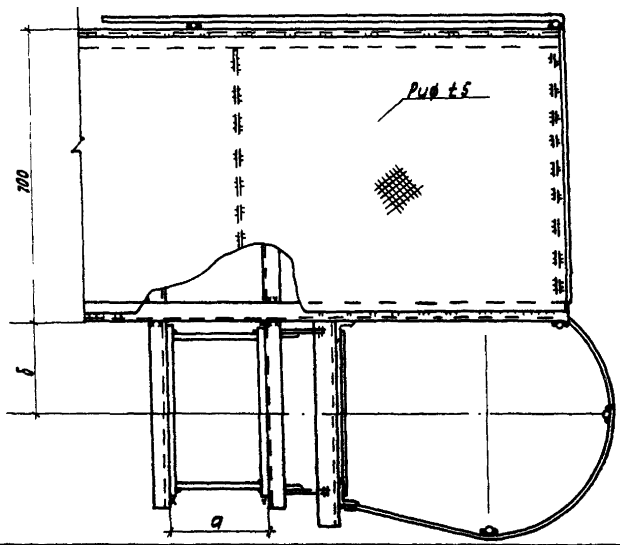

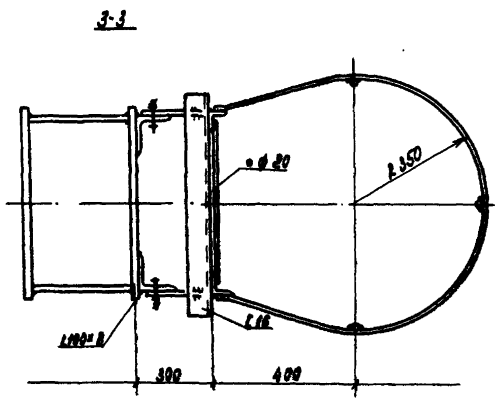

1. Все сварные швы $k_f = 6$ мм
2. Болты М16 по ГОСТ 7798-70* из стали 09Г2С-6 по ГОСТ 19281-73

10299/4

Привязан

Инв. №

Нач. отд.	Лысов	
Н. контр.	Киреенко	
Гл. констр.	Киреенко	
Гл. инж.	Киреенко	
Рук. гр.	Рудяково	
Проверил	Алитач	
Исполнил	Салина	

3.508.2-2.0-2-28 КМ

Узел 23

Стадия	Лист	Листов
Р		1

Укрниипроектсталь-конструкция

Инв. № подл. | Взам. инв. № | Подпись и дата

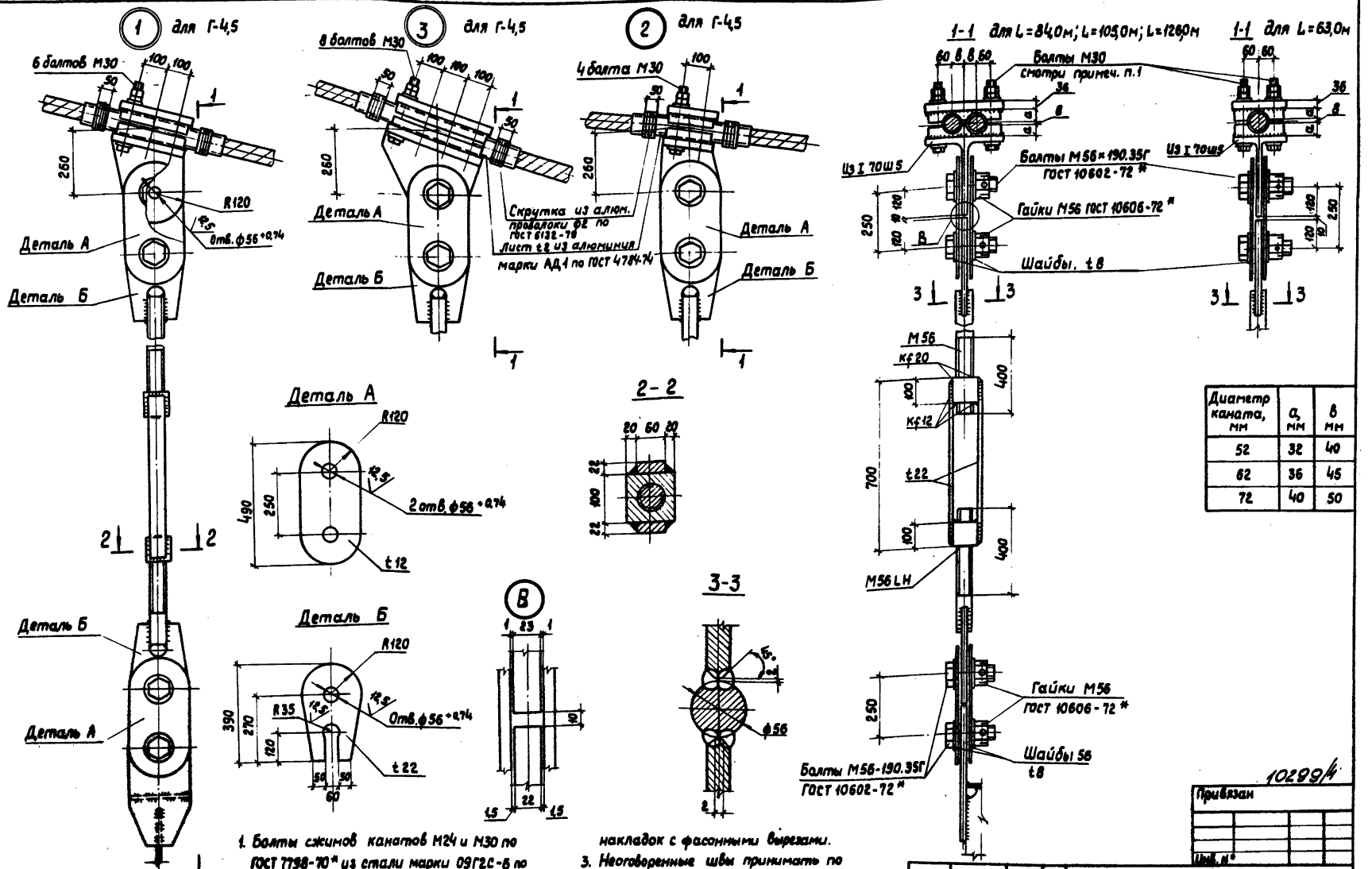

Диаметр каната, мм	a, мм	в мм
52	32	40
62	36	45
72	40	50

1. Болты сжимов канатов М24 и М30 по ГОСТ 7798-70* из стали марки 09Г2С-6 по ГОСТ 19281-73 затянуть с усилиями 50кН и 90кН соответственно каждый.
2. Отверстия под болты сжимов канатов сверлить в пакете после приварки накладок с фасонными вырезами.
3. Неоговоренные швы принимать по сечениям элементов.
4. Маркировка узлов приведена на докум 1КМ – 4КМ.

10299/4

Привязан

Инв. №

Начальн.	Лысов	
Н.контр.	Киреенко	
Гл.констр.	Киреенко	
Гл.инж.пр.	Киреенко	
Рук.гр.	Рудякова	
Проверил	Рудякова	
Исполнил	Гарашанова	

3.508.2-2.0-2-29КМ

Узлы 1÷3

Стадия	Лист	Листов
Р	1	3

Укрмонтроектсталь-конструкция

Выпуск 0-2

Инв. № подл. | Подп. и дата | Взам. инв. №

① для Г-3,0

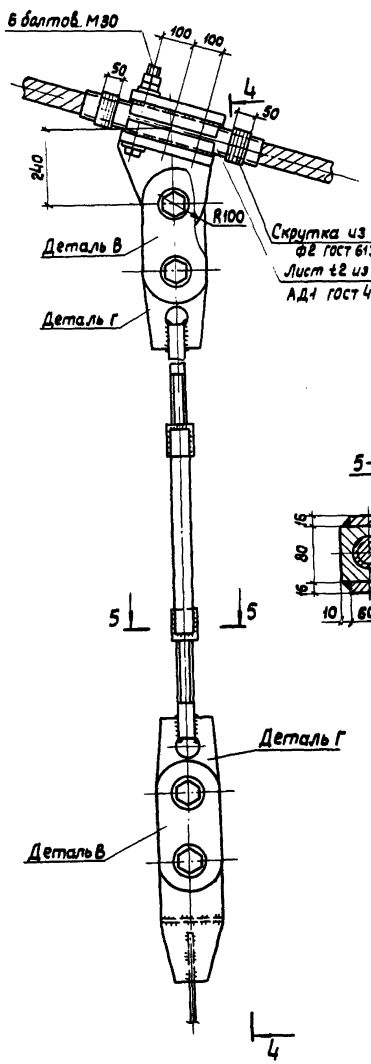

② для Г-3,0

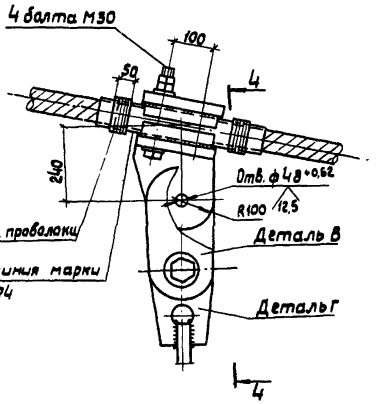

5-5

Деталь В

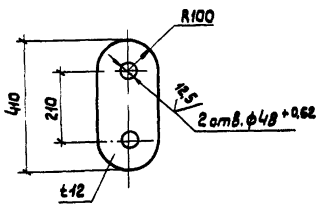

Деталь Г

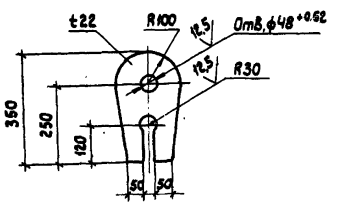

4-4 для L=63,0м и L=84,0м

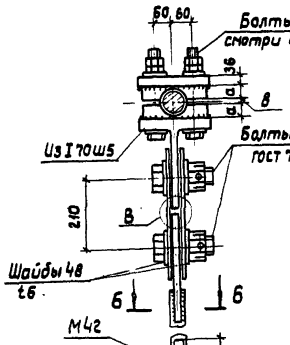

4-4 для L=105,0м

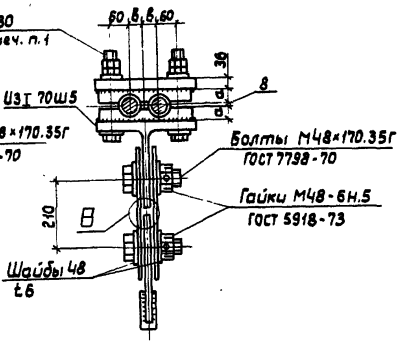

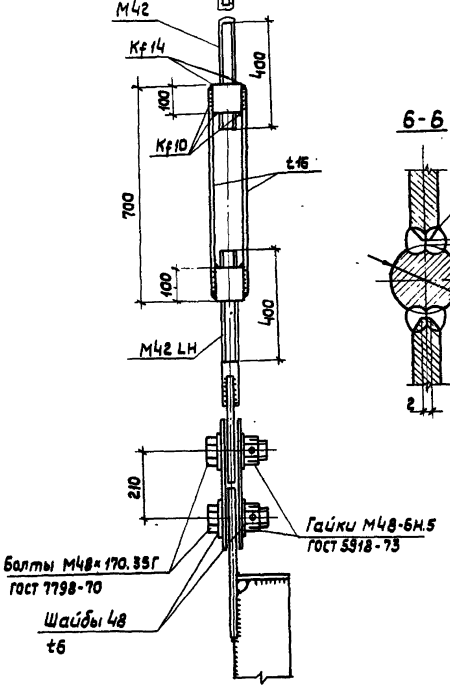

6-6

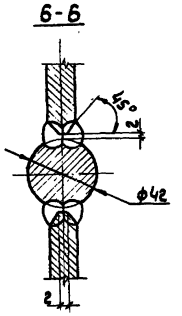

Инв.№подл. | Подпись и дата | Взам. инв.№

Выпуск 0-2

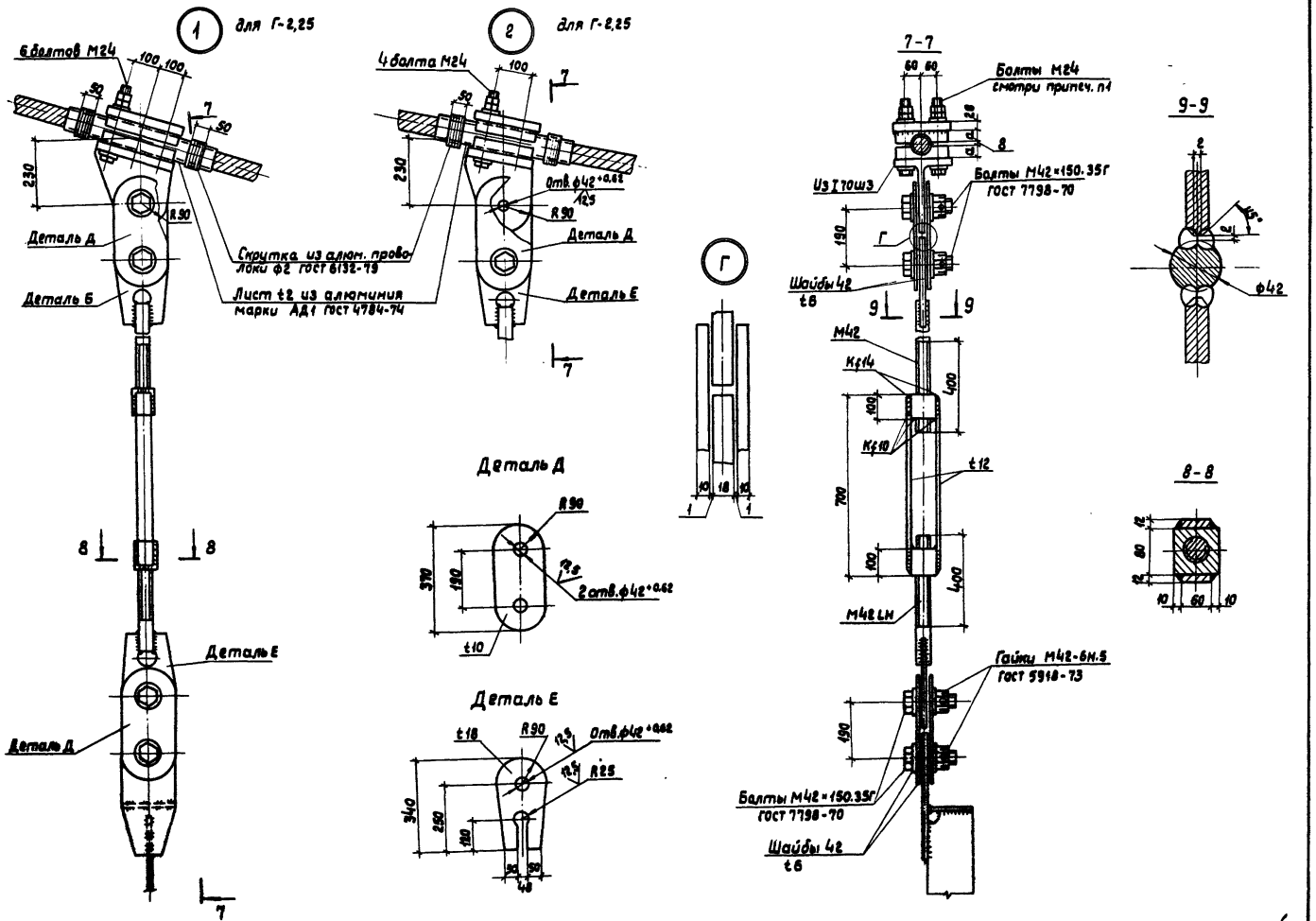

10299/4

3.508.2-2.0-2-29КМ

Лист 3

Инв. № подл. | Подпись и дата | Взам. инв. №

Выпуск 0-2

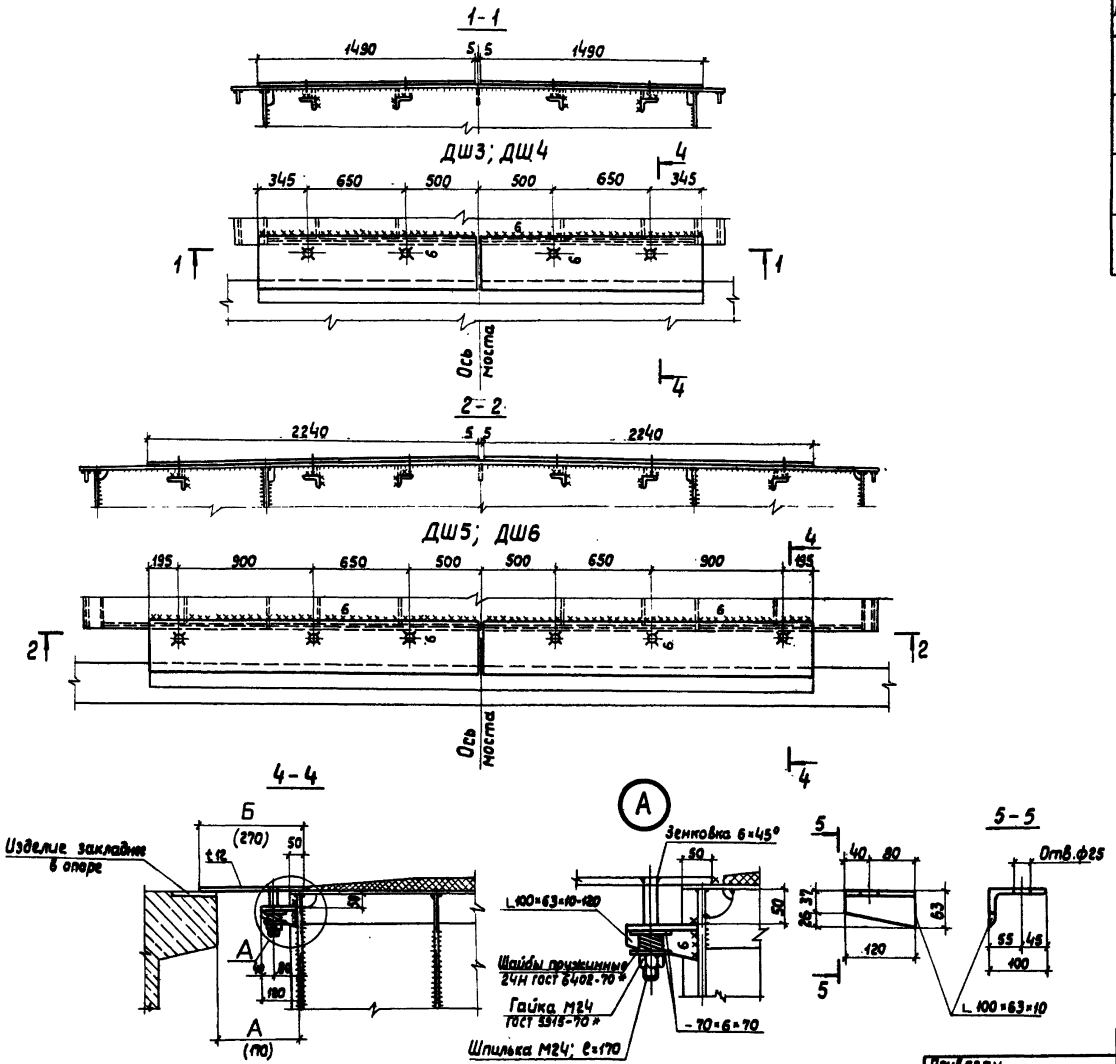

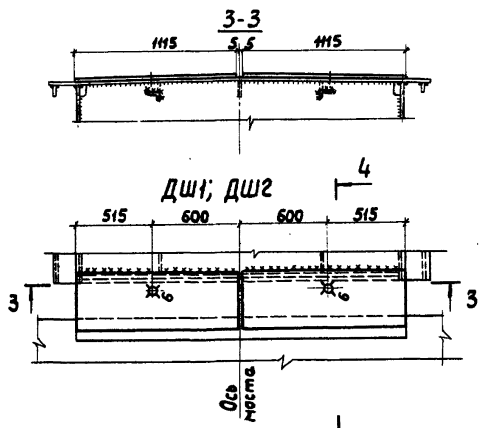

Пролет, м	Размеры	Температура замыкания						
		-25	-20	-10	0	10	20	25
63,0	А	212	209	203	196	190	184	180
	Б	320						
84,0	А	226	222	213	205	197	188	184
	Б	340						
105,0	А	240	235	224	214	203	193	187
	Б	370						
126,0	А	254	248	235	223	210	197	191
	Б	380						

1. Схемы расположения деформационных швов смотри докум. 1КМ-4КМ.
2. Размеры в скобках для ДШ2, ДШ4 и ДШ6.

10299/4

Нач.отд.	Лысов	3.508.2-2.0-2-30КМ	
Н.контр.	Киреенко	Деформационные швы ДШ1-ДШ6	Стадия: Р; Лист; Листов: 1
Гл.констр.	Киреенко		Укрниипроектстальконструкция
Ст.инжен.	Киреенко		
Рук.груп.	Рудякова		
Проверил	Рудякова		
Исполнил	Гарсиянова		

Привязан

Инв. №

Инв.№ подл. | Подп. и дата | Взам.инв.№

Выпуск 0-2

Вид профиля и ГОСТ, ТУ	Марка металла и ГОСТ	Обозначение и размер профиля, мм	№ п/п	Код: марка металла	Код: вида профиля	Код: размер профиля	Количество, шт.	Длина, мм	Масса металла по элементам конструкций, т: главные балки	пилоны	канаты и стаканы	подвески	траверсы и натяжные приспособлен.	перила и фонари	деформационные швы	опорные части	смотровые тележки и монорельсы	Общая масса, т	Масса потребности в металле по кварталам (заполняется изготовителем): I	II	III	IV	Заполняется ВЦ
1	2	3	4	5	6	7	8	9	10	11	12	13	14	15	16	17	18	19	20	21	22	23	24
Двутавры стальные горячекатаные с параллельными гранями полок по ГОСТ 26020-83	15ХСНД по ГОСТ 6713-75	I 40Б1	1													0,02		0,02					
		I 70Б1	2													0,11		0,11					
		I 50Ш4	3										0,07					0,07					
		I 70Ш5	4									0,37						0,37					
	Итого		5									0,37	0,07			0,13		0,57					
Всего профиля			6									0,37	0,07			0,13		0,57					
	ВСт3Гпс6 по ГОСТ 380-71	I 24м	7														4,67	4,67					
	Итого		8														4,67	4,67					
Всего профиля			9														4,67	4,67					
Сталь горячекатаная швеллеры по ГОСТ 8240-72	15ХСНД по ГОСТ 6713-75	[30	10										0,74					0,74					
	Итого		11										0,74					0,74					
	ВСт3сп5 по ГОСТ 380-71	[8	12														0,24	0,24					
	Итого		13														0,24	0,24					
	16Д ГОСТ 6713-75	[16	14							1,00								1,00					
	Итого		15							1,00								1,00					
Всего профиля			16							1,00			0,74				0,24	1,98					
Уголки стальные горячекатаные равнополочные по ГОСТ 8509-86	16Д по ГОСТ 6713-75	L 80×7	17							1,01			0,15					1,16					
		L 100×8	18							0,07								0,07					
		L 160×10	19						2,31									2,31					
	Итого		20						2,31	1,08			0,15					3,54					
	ВСт3пс2 по ГОСТ 380-71	L 63×5	21							0,18								0,18					
		L 50×5	22							0,07								0,07					
	Итого		23							0,25								0,25					
Всего профиля			24						2,31	1,33			0,15					3,79					
Уголки стальные горячекатаные неравнополочные по ГОСТ 8510-86	ВСт3сп5 по ГОСТ 380-71	L 100×63×8	25											1,27	0,02			1,29					
	Итого		26											1,27	0,02			1,29					
Всего профиля			27											1,27	0,02			1,29					

10299/4

Привязан.

Инв. №

Нач. отд.	Лысов	
Н. контр.	Киреенко	
Ст. контр.	Киреенко	
Ст. инж.	Киреенко	
Рук. групп.	Рудякова	
Проверил	Суболап	
Исполнил	Дригач	

3.508.2-2.0-2-31 КМ

Техническая спецификация стали L=63,0м Г-4,5м

Стадия	Лист	Листов
Р	1	4

Укрнипроектсталь-конструкция

Инв. № подл. | Подпись и дата | Взам. инв. №

Выпуск 0-2

Вид профиля и ГОСТ, ТУ	Марка металла и ГОСТ	Обозначение и размер профиля, мм	№ п/п	Код: марки металла	Код: вида профиля	Код: размера профиля	Количество, шт.	Длина, мм	Масса металла по элементам конструкций, т: главные балки	пилоны	канаты и стаканы	подвески	траверсы и натяжные приспособлен.	перила и фонари	деформационные швы	опорные части	смотровые тележки и монорельсы	Общая масса, т	Масса потребности в металле по кварталам (заполняется изготовителем): I	II	III	IV	Заполняется ВЦ
1	2	3	4	5	6	7	8	9	10	11	12	13	14	15	16	17	18	19	20	21	22	23	24
Профили замкнутые сварные по ТУ 36-2287-80	Ст3сп6 по ГОСТ 380-71	□ 160×120×3	28											0,76				4,76					
		□ 120×80×4	29											0,55				1,55					
		□ 100×60×4	30											0,10				0,10					
	Итого		31											2,41				2,41					
Всего профиля			32											2,41				2,41					
Сталь горячекатаная квадратная по ГОСТ 2591-71*	15ХСНД по ГОСТ 6713-75	□ 100×100	33									0,16						0,16					
	Итого		34									0,16						0,16					
Всего профиля			35									0,16						0,16					
Трубы стальные электросварные прямошовные по ГОСТ 10704-76	Ст20 по ГОСТ 10705-80	⌀ 168×6	36											0,06				0,06					
		⌀ 89×6	37											0,07				0,07					
		⌀ 20×2,8	38										0,01					0,01					
	Итого		39										0,01	0,13				0,14					
Всего профиля			40										0,01	0,13				0,14					
Сталь листовая горячекатаная по ГОСТ 19903-74*	15ХСНД по ГОСТ 6713-75	t 6	41													0,03		0,03					
		t 8	42						3,83				0,02			0,01		3,86					
		t 10	43						7,12	6,41								13,53					
		t 12	44						39,84			0,44			0,21	0,20	0,40	41,09					
		t 14	45														0,46	0,46					
	Итого		46						50,79	6,41		0,44	0,02		0,21	0,24	0,86	58,97					
	15ХСНД-2 по ГОСТ 6713-75	t 16	47						3,00				0,03					3,03					
		t 20	48						0,73	0,90			2,63	0,02		0,13		4,41					
		t 22	49						0,90			0,46				0,03		1,39					
		t 25	50							0,79			0,03					0,82					
		t 28	51							0,16								0,16					
		t 30	52										3,25					3,25					
		t 36	53									0,16						0,16					
		t 40	54							0,84		0,32	2,40					3,36					
	Итого		55						4,63	2,49		0,94	8,34	0,02		0,16		16,58					
	16Д	t 10	56							0,58								0,58					
		t 60	57													0,05		0,05					
	Итого		58							0,58						0,05		0,63					
	10ХСНД	t 10	59						4,87									4,87					
		t 12	60						0,19									0,19					
		t 16	61						3,86									3,86					
		t 25	62																				
	Итого		63						8,92														

Инв.№ подл. | Подпись и дата | Взам. инв.№

10298/4

Вид профиля и ГОСТ ТУ	Марка металла и ГОСТ	Обозначение и размер профиля, мм	№ п/п	Код: марки металла	Код: вида профиля	Код: размера профиля	Количество шт.	Длина, мм	Масса металла по элементам конструкций, т: главные балки	пилоны	канаты и стаканы	подвески	траверсы и натяжные приспособл.	перила и фонари	деформационные швы	опорные части	смотровые тележки и монорельсы	Общая масса, т	Масса потребности в металле по кварталам (заполняется изготовителем): I	II	III	IV	Заполняется ВЦ
1	2	3	4	5	6	7	8	9	10	11	12	13	14	15	16	17	18	19	20	21	22	23	24
	ВСт3сп5 по ГОСТ 380-71	t 6	64							0,04				0,36				0,40					
		t 8	65							0,07								0,07					
	Итого		66							0,11				0,36				0,47					
	ВСт3пс6 по ГОСТ 380-71	t 8	67											0,01				0,01					
		t 8	68											0,02				0,02					
	Итого		69											0,03				0,03					
	Ст 0-2 ГОСТ 380-71	t 4	70											0,02				0,02					
	Итого		71											0,02				0,02					
Всего профиля			72						64,34	9,59		1,38	8,36	0,43	0,21	0,45	0,86	85,62					
Листы стальные с ромбическим рифлением ГОСТ 8568-77*	ВСт3пс2 по ГОСТ 380-71	t 5	73							0,50							0,19	0,69					
	Итого		74							0,50							0,19	0,69					
Всего профиля			75							0,50							0,19	0,69					
Сталь горячекатаная круглая по ГОСТ 2590-71	ВСт3кп2 по ГОСТ 380-71	• ф 14	76							0,37							0,06	0,43					
		• ф20	77							0,25								0,25					
		• ф25	78											2,9			0,14	3,04					
	Итого		79							0,62				2,9			0,20	3,72					
	09Г2С-6 по ГОСТ 19281-73	•ф 58	80									0,50						0,50					
	Итого		81									0,50						0,50					
Всего профиля			82							0,62		0,50		2,9			0,20	4,22					
Канаты стальные одинарные спиральные закрытой конструкции по ТУ 14-4-1216-82		ф 72-В-Н-О.К	83								7,05							7,05					
	Итого		84								7,05							7,05					
Всего профиля			85								7,05							7,05					
Втулки литые	Сталь 35Л ГОСТ 977-75		86								0,07							0,07					
	Итого		87								0,07							0,07					
Всего профиля			88								0,07							0,07					

Выпуск 0-2

Инв. № подл. | Подпись и дата | Взам. инв. №

10299/4

3.508.2-2.0-2-31КМ

Лист 3

Вид профиля ГОСТ, ТУ	Марка металла и ГОСТ	Обозначение и размер профиля, мм	№ п/п	Код: марки металла	Код: вида профиля	Код: размера профиля	Количество шт.	Длина мм	Масса металла по элементам конструкций, т: главные балки	пилоны	канаты и стаканы	подвески	траверсы и натяжные приспособлен.	перила и фонари	деформационные швы	опорные части	смотровые тележки и монтажные	Общая масса, т	Масса потребности в металле по кварталам (заполняется изготовителем) I	II	III	IV	Запланируется ВЦ
1	2	3	4	5	6	7	8	9	10	11	12	13	14	15	16	17	18	19	20	21	22	23	24
	Сплав марки ЦАМ9-1,5л ГОСТ 21437-75		89								0,07							0,07					
	Итого		90								0,07							0,07					
Всего профиля			91								0,07							0,07					
Всего сорта металла			92						66,65	13,04	7,19	2,41	9,33	7,14	0,23	0,58	6,16	112,73					
В том числе по маркам	15ХСНД		93						50,79	6,41		0,97	0,83		0,21	0,37	0,86	60,44					
	15ХСНД-2		94						4,63	2,49		0,94	8,34	0,02		0,16		16,58					
	10ХСНД		95						8,92									8,92					
	16Д		96						2,31	2,66			0,15			0,05		5,17					
	09Г2С-6		97									0,50						0,50					
	ВСт3сп5		98							0,11				4,04	0,02		0,24	4,41					
	ВСт3пс6		99											0,03				0,03					
	ВСт3пс2		100							0,75							0,19	0,94					
	ВСт3кп2		101							0,62				2,90			0,20	3,72					
	ВСт3Гпс5		102														4,67	4,67					
	Ст0-2		103											0,02				0,02					
	35Л		104								0,07							0,07					
	Канаты Д-Н-ОЖК		105								7,05							7,05					
	ЦАМ-9-1,5л		106								0,07							0,07					
	Ст-20		107										0,01	0,13				0,14					

Выпуск 0-2

Сводная ведомость болтов - шарниров, гаек и шайб

№ п/п	Наименование	ГОСТ	Материал	Кол. шт.	Масса, кг: 1 шт.	Масса, кг: Всего	Примечание
1	Болт М72×340	10602-72*	40Х нгмя	32	13,8	442	
	Гайка М72	10605-72*		64	2,7	173	
	Шайба 72			64	1,5	96	
2	Болт М56×190	10602-72*	35Г	46	5,1	245	
	Гайка М56	10606-72*		46	1,5	69	
	Шайба 56			92	0,8	74	
3	Болт М48×150	7798-70*	35Г	6	3,3	20	
	Гайка М48	5918-73		6	1,0	6	
	Шайба 48			12	0,5	6	

Сводная ведомость болтов - шарниров, гаек и шайб

№ п/п	Наименование	ГОСТ	Материал	Количество шт	Масса, кг: 1 шт.	Масса, кг: Всего	Примечание
4	Болт М42×150	7798-70*	35Г	4	2,5	10	
	Гайка М42	5918-73		4	1,0	4	
	Шайба 42			8	0,38	3	
6	Болт М30×110	7798-70*		8	0,9	7	
	Гайка М30	5915-70*		16	0,3	5	
	Шайба 30			16	0,15	3	

Сводная ведомость монтажных высокопрочных болтов, гаек и шайб

№ п/п	Наименование	ГОСТ	Материал	Кол-во шт.	Масса, кг: 1 шт	Масса, кг: Всего	Примечание
1	Болт М24×85	22353-77	Ст40Х	1223	0,42	515	
2	Гайка М24	22354-77	Ст40Х	1223	0,11	134	
3	Шайба М24	22355-77	80 6сп2	2448	0,032	78	
	Всего					727	
			В том числе	Ст40Х		649	
				80 6сп2		78	

Инв. № подл. | Подпись и дата | Взам. инв. №

10299/4

Выпуск 0-2

Ведомость металлоконструкций по видам профилей

Наименование конструкций по номенклатуре прейскуранта	Позиции по прейскуранту	№№ строк	Код конструкций	Масса конструкций, т: Всего стали повышенной и высокой прочности	по видам профилей: Балки и швеллеры	Широкополочные двутавры	Крупносортная сталь	Среднесортная сталь	Мелкосортная сталь	Толстолистовая сталь δ≥4мм	Универсальная сталь	Тонколистовая сталь δ<4мм	Гнутые и гнутосварные профили	Трубы	Прочие	Всего	Количество штук
1	2	3	4	5	6	7	8	9	10	11	12	13	14	15	16	17	18
Главные балки		1		66,27	—	—	2,38	—	—	66,27	—	—	—	—	—	69,34	
Пилоны		2		9,17	1,03	—	1,37	0,26	0,38	9,88	—	—	—	—	0,51	13,56	
Канаты и стаканы		3		—	—	—	—	—	—	—	—	—	—	—	7,33	7,40	
Подвески		4		2,48	—	0,38	0,68	—	—	1,42	—	—	—	—	—	2,50	
Траверсы и натяжные приспособления		5		9,45	0,76	0,07	0,15	—	—	8,61	—	—	—	0,01	—	9,70	
Перила и фонари		6		0,02	—	—	1,31	2,99	—	0,44	—	—	2,48	0,13	—	7,42	
Деформационные швы		7		0,22	—	—	0,02	—	—	0,22	—	—	—	—	—	0,24	
Опорные части		8		0,55	—	0,13	—	—	—	0,46	—	—	—	—	—	0,61	
Смотровые тележки и монорельсы		9		0,89	5,06	—	—	0,14	0,06	0,89	—	—	—	—	0,20	6,41	
Итого		10		89,05	6,85	0,58	5,91	3,39	0,44	88,19	—	—	2,48	0,14	8,04	117,19	

В графах 5–16 масса металла дана с учетом 3% уточнения в деталировочных чертежах.

В графе 17 дополнительно учитывается масса наплавленного металла в размере 1% от массы профилей.

10299/4

Нач.отд.	Лысов		3.508.2-2.0-2-32 КМ
Н.контр.	Киреенко		
Гл.контр.	Киреенко		Ведомость металлоконструкций по видам профилей L=63,0м Г-4,5м
Гл.инж.пр.	Киреенко		Стадия: Р; Лист; Листов: 1
Рук.гр.пр.	Рудякова		Украинпроектстальконструкция
Проверил	Лапчук		
Исполнил	Козленко		

Привязан

Инв. №

Инв. № подл. | Подпись и дата | Взам. инв. №

Выпуск 0-2

Вид профиля и ГОСТ, ТУ	Марка металла и ГОСТ	Обозначение и размер профиля, мм	№ п/п	Код: Марки металла	Код: Вид профиля	Код: Размер профиля	Количество, шт	Длина, мм	Масса металла по элементам конструкций, т: Главные балки	Пилоны	Канаты и стаканы	Подвески	Траверсы и натяжные приспособления	Перила и фонари	Деформационные швы	Опорные части	Смотровые тележки и монорельсы	Общая масса т	Масса потребности в металле по кварталам (заполняется изготовителем): I	II	III	IV	Заполняется ВЧ
1	2	3	4	5	6	7	8	9	10	11	12	13	14	15	16	17	18	19	20	21	22	23	24
Двутавры стальные горячекатан. с параллельными гранями полок по ГОСТ 26020-83	15ХСНД по ГОСТ 6713-75	I 40Б1	1													0,02		0,02					
		I 55Б2	2													0,08		0,08					
		I 50Ш3	3										0,06					0,06					
		I 70 Ш5	4									0,87						0,37					
	Итого		5									0,37	0,06			0,10		0,53					
Всего профиля			6									0,37	0,06			0,10		0,53					
	ВСт3 Гсп5 по ГОСТ 380-71	I 24М	7														4,67	4,67					
	Итого		8														4,67	4,67					
Всего профиля			9														4,67	4,67					
Сталь горячекатаная швеллеры по ГОСТ 8240-72	15ХСНД по ГОСТ 6713-75	[30	10										0,37					0,37					
	Итого		11										0,37					0,37					
	ВСт3сп5 по ГОСТ 380-71	[8	12														0,18	0,18					
	Итого		13														0,18	0,18					
	16Д ГОСТ 6713-75	[16	14							0,81								0,81					
	Итого		15							0,81								0,81					
Всего профиля			16							0,81			0,37				0,18	1,36					
Уголки стальные горячекатаные равнополочные по ГОСТ 8509-86	16Д по ГОСТ 6713-75	L 80х7	17							0,84			0,11					0,95					
		L 100х8	18							0,07								0,07					
		L 160 х10	19						2,31									2,31					
	Итого		20						2,31	0,91			0,11					3,33					
	ВСт3пс2 по ГОСТ 380-71	L 63х5	21							0,18								0,18					
		L 50х5	22							0,07								0,07					
	Итого		23							0,25								0,25					
Всего профиля			24						2,31	1,16			0,11					3,58					
Уголки стальные горячекатаные неравнополочные по ГОСТ 8510-86	ВСт3сп5 по ГОСТ 380-71	L 100х63х8	25											1,27	0,02			1,29					
	Итого		26											1,27	0,02			1,29					
Всего профиля			27											1,27	0,02			1,29					

10299/4

Привязан

Инв. №

Нач. отд.	Лысов	
Н. контр.	Куреенко	
Гл. констр.	Куреенко	
Гл. инж. пр.	Куреенко	
Рук. гр.	Рудякова	
Проверил	Сиволап	
Исполнил	Гришина	

3.503.2-2.0-2-33 КМ

Техническая спецификация стали L=63,0м Г-3,0м

Стадия	Лист	Листов
Р	1	4

Укрниипроектстальконструкция.

Инв. № подл. | Подпись и дата | Взам. инв. №

Вид профиля и ГОСТ, ТУ	Марка металла и ГОСТ	Обозначение и размер профиля, мм	№ п/п	Код: Марки металла	Код: Вид профиля	Код: Размер профиля	Количество, шт.	Длина, мм	Масса металла по элементам конструкций, т: Главные балки	Пилоны	Канаты и стаканы	Подвески	Траверсы и натяжные приспособления	Перила и фонари	Деформационные швы	Опорные части	Смотровые тележки и монорельсы	Общая масса, т	Масса потребности в металле по кварталам (заполняется изготовителем): I	II	III	IV	Заполняется БЧ
1	2	3	4	5	6	7	8	9	10	11	12	13	14	15	16	17	18	19	20	21	22	23	24
Профили замкнутые сварные по ТУ36-2287-80	В Ст3сп5 по ГОСТ 380-71	□160×120×5	28											0,76				0,76					
		□120×80×4	29											1,55				1,55					
		□100×60×4	30											0,10				0,10					
	Итого		31											2,41				2,41					
Всего профиля			32											2,41				2,41					
Сталь горячекатаная квадратная по ГОСТ 2591-71*	15ХСНД по ГОСТ 6713-75	□80×80	33									0,10						0,10					
	Итого		34									0,10						0,10					
Всего профиля			35									0,10						0,10					
Трубы стальные электросварные прямошовные по ГОСТ 10704-76	Ст.20 по ГОСТ 10705-80	ф168×6	36											0,06				0,06					
		ф89×6	37											0,07				0,07					
		ф20×2,8	38										0,01					0,01					
	Итого		39										0,01	0,13				0,14					
Всего профиля			40										0,01	0,13				0,14					
Сталь листовая горячекатаная по ГОСТ 19903-74*	15ХСНД по ГОСТ 6713-75	t6	41													0,02		0,02					
		t8	42						2,50				0,02					2,52					
		t10	43													0,15		0,15					
		t12	44						24,07			0,31			0,17		0,40	24,95					
		t14	45														0,46	0,46					
	Итого		46						26,57			0,31	0,02		0,17	0,17	0,86	28,10					
	15ХСНД-2 по ГОСТ 6713-75	t16	47						3,35			0,10	0,02					3,47					
		t18	48											0,02				0,02					
		t20	49						0,61				1,31			0,13		2,05					
		t22	50						0,19			0,24				0,03		0,46					
		t25	51										0,03					0,03					
		t30	52										1,63					1,63					
		t36	53									0,44						0,44					
		t40	54										1,20					1,20					
	Итого		55						4,15			0,78	4,19	0,02		0,16		9,30					
	10ХСНД	t10	56						4,87									4,87					
		t12	57						3,08									3,08					
	Итого		58						7,95									7,95					
	16Д	t30	59							4,86								4,86					
		t12																					
		t16	60							0,72								0,72					
		t25	61							0,94								0,94					
		t36	62							0,40								0,40					
		t40	63							0,20								0,20					
		t60	64													0,05		0,05					
	Итого		65							7,12						0,05		7,17					

Выпуск 0-2

Инв. № подл. | Подпись и дата | Взам. инв. №

10299/4

3.508.2-2.0-2-33 КМ

Лист 2

Вид профиля и ГОСТ, ТУ	Марка металла и ГОСТ	Обозначение и размер профиля, мм	№ п/п	Код: Марки металла	Код: Вид профиля	Код: Размер профиля	Количество шт	Длина, мм	Масса металла по элементам конструкций, т: Главные балки	Пилоны	Канаты и стаканы	Подвески	Траверсы и натяжные приспособл.	Перила и фонари	Деформационные швы	Опорные части	Смотровые тележки и монорельсы	Общая масса, т	Масса потребности в металле по кварталам (заполняется изготовителем): I	II	III	IV	Заполняется ВК
1	2	3	4	5	6	7	8	9	10	11	12	13	14	15	16	17	18	19	20	21	22	23	24
	ВСт3сп5 по ГОСТ 380-71	t 6	66							0,03				0,36				0,39					
		t 10	67							0,07								0,07					
	Итого		68							0,10				0,36				0,46					
	ВСт3пс6 по ГОСТ 380-71	t 6	69											0,01				0,01					
		t 8	70											0,02				0,02					
	Итого		71											0,03				0,03					
	Ст. 0-2 ГОСТ 380-71	t 4	72											0,02				0,02					
	Итого		73											0,02				0,02					
Всего профиля			74						38,67	7,22		1,09	4,21	0,44	0,17	0,38	0,86	53,03					
Листы стальные с ромбическим рифлением ГОСТ 8568-77*	ВСт3пс2 по ГОСТ 380-71	t 5	75							0,40							0,11	0,51					
	Итого		76							0,40							0,11	0,51					
Всего профиля			77							0,40							0,11	0,51					
Сталь горячекатаная круглая по ГОСТ 2590-71	В Ст3кп2 по ГОСТ 380-71	ф 14	78							0,34							0,03	0,37					
		ф 20	79							0,22								0,22					
		ф 25	80											2,90			0,09	2,99					
	Итого		81							0,56				2,90			0,12	3,58					
	09Г2С-6 по ГОСТ 19281-73	ф 42	82									0,28						0,28					
	Итого		83									0,28						0,28					
Всего профиля			84							0,56		0,28		2,90			0,12	3,86					
Канаты стальные оцинкованные спиральные закрытой конструкции по ТУ 14-4-1216-82		ф 62-В-Н-ОЖ	85								5,23							5,23					
	Итого		86								5,23							5,23					
Всего профиля			87								5,23							5,23					
Втулки литые	Сталь 35Л ГОСТ 977-75		88								0,18							0,18					
	Итого		89								0,18							0,18					
Всего профиля			90								0,18							0,18					

Выпуск 0-2

Инв. № подл. | Подпись и дата | Взам. инв. №

10299/4

Выпуск 0-2

Вид профиля и ГОСТ, ТУ	Марка металла и ГОСТ	Обозначение и размер профиля, мм		Код: Марки металла	Код: Вид профиля	Код: Размер профиля	Количество, шт	Длина, мм	Масса металла по элементам конструкций, т: Главные балки	Пилоны	Канаты и стаканы	Подвески	Траверсы и натяжные приспособлен.	Перила и фонари	Деформационные швы	Опорные части	Смотровые тележки и монорельсы	Общая масса, т	Масса потребности в металле по кварталам (заполняется изготовителем): I	II	III	IV	Заполняется ВЗ
1	2	3	4	5	6	7	8	9	10	11	12	13	14	15	16	17	18	19	20	21	22	23	24
	Сплав марки ЦАМ9-1,5л ГОСТ 21437-75		91								0,05							0,05					
	Итого		92								0,05							0,05					
Всего профиля			93						40,98	10,15	5,46	1,84	4,76	7,94	0,19	0,48	5,94	76,94					
Всего масса металла			94						26,57			0,78	0,45		0,17	0,27	0,86	29,10					
В том числе по маркам	15ХСНД		95						4,15			0,78	4,19	0,02		0,16		9,30					
	15ХСНД-2		96						7,95									7,95					
	10ГСНД		97						2,31	8,84			0,11			0,05		11,31					
	16Д		98									0,28						0,28					
	09Г2С-6		99							0,10				4,04	0,02		0,18	4,34					
	ВСт3сп5		100											0,03				0,03					
	ВСт3пс6		101							0,65							0,11	0,76					
	ВСт3пс2		102							0,56				2,90			0,12	3,58					
	ВСт3кп2		103														4,67	4,67					
	ВСт3Гпс5		104											0,02				0,02					
	Ст 0-2		105								0,18							0,18					
	35Л		106								5,23							5,23					
	Канаты В-Н-О.Ж		107								0,05							0,05					
	ЦАМ-9-1,5		108										0,01	0,13				0,14					
	Сталь 20		109																				

102.99/4

Сводная ведомость болтов-шарниров, гаек и шайб.

NN п/п	Наименование	ГОСТ	Материал	Кол. шт	Масса, кг: 1 шт	Масса, кг: Всего	Примечание
1	Болт М64х280	10602-70*	40хн2МА	32	9,05	288	
2	Гайка М64	10605-72*		64	2,0	128	
3	Шайба 64			64	1,07	60	
4	Болт М48	7798-70*	35Г	40	3,5	140	
5	Гайка М48	5918-73*		40	1,2	48	
6	Шайба 48			80	0,6	48	
7	Болт М36	7798-70	35Г	6	1,67	10	
8	Гайка М36	5918-73*		6	0,5	3	
9	Шайба 36	11371-78		12	0,25	3	

Сводная ведомость болтов-шарниров, гаек и шайб

NN п/п	Наименование	ГОСТ	Материал	Кол-во шт	Масса, кг: 1 шт	Масса, кг: Всего	Примечание
10	Болт М30	7798-70*	35Г	80	1,0	80	
11	Гайка М30	5915-70*		7,8	0,3	23	
12	Шайба 30			64	0,125	8	

Сводная ведомость монтажных высокопрочных болтов, гаек и шайб.

NN п/п	Наименование	ГОСТ	Материал	Кол-во шт	Масса, кг: 1 шт	Масса, кг: Всего	Примечание
1	Болт М24х85	22353-77	Ст 40х	390	0,42	164	
2	Гайка М24	22354-77*	Ст 40х	390	0,11	43	
3	Шайба 24	22355-77	ВСтЗсп2	780	0,032	25	
	Всего					232	
			В том числе	Ст40Х		207	
				ВСтЗсп2		25	

Инв. № подл. | Подпись и дата | Взам. инв. №

Выпуск 0-2

Ведомость металлоконструкций по видам профилей

Наименование конструкций по номенклатуре прейскуранта	Позиции по прейскуранту	№№ строк	Код конструкций	Масса конструкций, т: Всего стали повышенной и высокой прочности	по видам профилей: Балки и швеллеры	Широкополочные двутавры	Крупносортная сталь	Среднесортная сталь	Мелкосортная сталь	Толстолистовая сталь δ≥4 мм	Универсальная сталь	Тонколистовая сталь δ<4 мм	Гнутые и гнутосварные профили	Трубы	Прочие	Всего	Количество штук
1	2	3	4	5	6	7	8	9	10	11	12	13	14	15	16	17	18
Главные балки		1		39,83	—	—	2,38	—	—	39,83	—	—	—	—	—	42,63	
Пилоны		2			0,83	—	1,19	0,23	0,35	7,44	—	—	—	—	0,41	10,55	
Канаты и стаканы		3		—	—	—	—	—	—	—	—	—	—	—	5,57	5,63	
Подвески		4		1,90	—	0,38	0,39	—	—	1,12	—	—	—	—	—	1,91	
Траверсы и натяжные приспособления		5		4,78	0,38	0,06	0,11	—	—	4,34	—	—	—	0,01	—	4,95	
Перила и фонари		6		0,02	—	—	1,31	2,99	—	0,45	—	—	2,48	0,13	—	7,43	
Деформационные швы		7		0,18	—	—	0,02	—	—	0,18	—	—	—	—	—	0,20	
Опорные части		8		0,44	—	0,10	—	—	—	0,39	—	—	—	—	—	0,49	
Смотровые тележки и монорельсы		9		0,89	5,00	—	—	0,09	0,03	0,89	—	—	—	—	0,11	6,18	
Итого		10		48,04	6,21	0,54	5,4	3,31	0,38	54,64	—	—	2,48	0,14	6,09	79,97	

В графах 5-16 масса металла дана с учетом 3% уточнения в деталировочных чертежах.

В графе 17 дополнительно учитывается масса наплавленного металла в размере 1% от массы профилей.

10299/4

Нач.отд.	Лысов		3.508.2-2.0-2-34КМ
Н.контр.	Киреенко		
Гл.констр.	Киреенко		Ведомость металлоконструкций по видам профилей L=63,0м Г-3,0м
Гл.инж.	Киреенко		Стадия: Р; Лист; Листов: 1
Рук.груп.	Рудякова		Укрниипроектсталь конструкция
Проверил	Длигач		
Исполнил	Козленко		

Привязан

Инв.№

Инв.№ подл. | Подпись и дата | Взам.инв.№

Выпуск 0-2

Вид профиля и ГОСТ, ТУ	Марка металла и ГОСТ	Обозначение и размер профиля, мм	№ п/п	Код: марки металла	Код: вида профиля	Код: размер профиля	Количество, шт.	Длина, мм	Масса металла по элементам конструкций, т: главные балки	пилоны	канаты и стаканы	подвески	траверсы и натяжные приспособл.	перила и фонари	деформационные швы	опорные части	смотровые тележки и монорельсы	Общая масса, т	Масса потребности в металле по кварталам (заполняется изготовителем): I	II	III	IV	Заполняется ВЦ
1	2	3	4	5	6	7	8	9	10	11	12	13	14	15	16	17	18	19	20	21	22	23	24
Двутавры стальные горячекатаные с параллельными гранями полок по ГОСТ 26020-83	15ХСНД по ГОСТ 6713-75	I 40Б1	1													0,02		0,02					
		I 55Б2	2													0,08		0,08					
		I 50Ш3	3										0,06					0,06					
		I 70Ш3	4									0,29						0,29					
	Итого		5									0,29	0,06			0,10		0,45					
Всего профиля			6									0,29	0,06			0,10		0,45					
	ВСт3Гпс5 по ГОСТ 380-71	I 24М	7														4,67	4,67					
	Итого		8														4,67	4,67					
Всего профиля			9										0,37					0,37					
Сталь горячекатаная Швеллеры по ГОСТ 2240-72	15ХСНД по ГОСТ 6713-75	[30	10																				
													0,37					0,37					
	Итого		11														0,18	0,18					
	ВСт3сп5 по ГОСТ 380-71	[8	12																				
																	0,18	0,18					
	Итого		13															0,72					
	16Д ГОСТ 6713-75	[16	14							0,72													
																		0,72					
	Итого		15							0,72			0,37				0,18	1,27					
Всего профиля			16							0,72			0,08					0,62					
Уголки стальные горячекатаные равнополочные по ГОСТ 2509-86	16Д по ГОСТ 6713-75	L 80×7	17							0,54								0,07					
		L 100×8	18							0,07								1,59					
		L 140×9	19						1,59														
													0,08					2,28					
	Итого		20						1,59	0,61													
	ВСт3пс2 по ГОСТ 380-71																	0,18					
		L 63×5	21							0,18								0,06					
		L 50×5	22							0,06								0,24					
	Итого		23							0,24			0,08					2,52					
Всего профиля			24						1,59	0,85				1,27	0,01			1,28					
Уголки стальные горячекатаные неравнополочные по ГОСТ 8510-86	ВСт3сп5 по ГОСТ 380-71	L 100×63×8	25																				
														1,27	0,01			1,28					
	Итого		26											1,27	0,01			1,28					
Всего профиля			27																				

10299/4

Инв. № подл. | Подпись и дата | Взам. инв. №

Привязан

Инв. №

Нач.отд.	Лысов	
Н.контр.	Киреенко	
Гл.конст.	Киреенко	
Гл.инжен.	Киреенко	
Рук.гр.	Рудякова	
Проверил	Сцвалап	
Исполнил	Длигач	

3.508.2-2.0-2-35 КМ

Техническая спецификация стали
L=63,0 м Г-2,25м

Стадия	Лист	Листов
Р	1	4

Экрниипроектсталь конструкция

Выпуск 0-2

Вид профиля и ГОСТ, ТУ	Марка металла и ГОСТ	Обозначение и размер профиля, мм	№ п/п	Код: марки металла	Код: вида профиля	Код: размер профиля	Количество, шт.	Длина, мм	Масса металла по элементам конструкций, т: главные балки	пилоны	канаты и стаканы	подвески	траверсы и натяжные приспособления	перила и фонари	деформационные швы	опорные части	спотовые тележки и монорельсы	Общая масса, т	Масса потребности в металле по кварталам (заполняется изготовителем): I	II	III	IV	Заполняется ВЦ
1	2	3	4	5	6	7	8	9	10	11	12	13	14	15	16	17	18	19	20	21	22	23	24
Профили замкнутые сварные по ГОСТ 36-2287-80	ВСт3сп5 по ГОСТ 380-71	□160×120×5	28											0,76				0,76					
		□120×80×4	29											1,55				1,55					
		□100×60×4	30											0,10				0,10					
	Итого		31											2,41				2,41					
Всего профиля			32											2,41				2,41					
Сталь горячекатаная квадратная по ГОСТ 2591-71*	15ХСНД по ГОСТ 6713-75	□80×80	33									0,10						0,10					
	Итого		34									0,10						0,10					
Всего профиля			35									0,10						0,10					
Трубы стальные электросварные прямошовные по ГОСТ 10704-76	Ст20 по ГОСТ 10705-80	ф168×6	36											0,06				0,06					
		ф89×6	37											0,07				0,07					
		ф20×2,8	38										0,01					0,01					
	Итого		39										0,01	0,13				0,14					
Всего профиля			40										0,01	0,13				0,14					
Сталь листовая горячекатаная по ГОСТ 19903-74*	15ХСНД по ГОСТ 6713-75	t6	41													0,02		0,02					
		t8	42						2,10				0,02					2,12					
		t10	43						8,08			0,24				0,15		8,47					
		t12	44						20,88			0,08			0,13		0,40	21,49					
		t14	45														0,46	0,46					
	Итого		46						31,06			0,32	0,02		0,13	0,17	0,86	32,56					
	15ХСНД-2 по ГОСТ 6713-75	t16	47										0,02					0,02					
		t18	48						0,14			0,18						0,32					
		t20	49						0,53				1,31	0,02		0,13		1,99					
		t22	50													0,03		0,03					
		t25	51										0,03					0,03					
		t28	52									0,12						0,12					
		t30	53										1,63					1,63					
		t32	54									0,25						0,25					
		t40	55										1,20					1,20					
	Итого		56						0,67			0,55	4,19	0,02		0,16		5,59					
	16Д по ГОСТ 6713-75	t10	57							4,83								4,83					
		t60	58													0,05		0,05					
		t16	59							0,60								0,60					
		t25	60							0,86								0,86					
		t36	61							0,36								0,36					
		t40	62							0,20								0,20					
	Итого		63							6,85						0,05		6,90					

Инв. № подл. | Подпись и дата | Взам. инв. №

10299/4

Вид профиля и гост, ту	Марка металла и гост	Обозначение и размер профиля, мм	№ п/п	Код: марки металла	Код: вида профиля	Код: размер профиля	Количество, шт.	Длина, мм	Масса металла по элементам конструкций, т: главные балки	пилоны	канаты и стаканы	подвески	траверсы и натяжные приспособления	перила и фонари	деформационные швы	опорные части	смотровые тележки и монорельсы	Общая масса, т	Масса потребности в металле по кварталам (заполняется изготовителем): I	II	III	IV	Заполняется ВЦ
1	2	3	4	5	6	7	8	9	10	11	12	13	14	15	16	17	18	19	20	21	22	23	24
	ВСт3пс6 по ГОСТ 380-71	t6	64							0,03				0,36				0,39					
		t10	65							0,07								0,07					
		Итого	66							0,10				0,36				0,46					
	ВСт3пс6 по ГОСТ 380-71	t6	67											0,01				0,01					
		t8	68											0,02				0,02					
		Итого	69											0,03				0,03					
	СтО-2 ГОСТ 380-71	t4	70											0,02				0,02					
		Итого	71											0,02				0,02					
Всего профиля			72						31,73	6,95		0,87	4,21	0,43	0,13	0,38	0,86	45,56					
Листы стальные с ромбическим рифлением ГОСТ 8568-77*	ВСт3пс2 по ГОСТ 380-71*	t5	73							0,34							0,11	0,45					
	Итого		74							0,34							0,11	0,45					
Всего профиля			75							0,34							0,11	0,45					
Сталь горячекатаная круглая по ГОСТ 2590-71	ВСт3кп2 по ГОСТ 380-71	⌖ ф14	76							0,34							0,03	0,37					
		⌖ ф20	77							0,20								0,20					
		⌖ ф25	78											2,90			0,09	2,99					
	Итого		79							0,54				2,90			0,12	3,56					
	09Г2С-6 по ГОСТ 19281-73	⌖ ф42	80									0,28						0,28					
	Итого		81									0,28						0,28					
Всего профиля			82							0,54		0,28		2,90			0,12	3,84					
Канаты стальные оцинкованные спиральные закрытой конструкции по ТУ14-4-12 16-82		ф52-В-Н-ОЖ	83								3,69							3,69					
	Итого		84								3,69							3,69					
Всего профиля			85								3,69							3,69					
Втулки литые	Сталь 35Л ГОСТ 977-75		86								0,04							0,04					
	Итого		87								0,04							0,04					
Всего профиля			88								0,04							0,04					

Выпуск 0-2

Инв. № подл. | Подпись и дата | Взам. инв. №

10299/4

Выпуск 0-2

Вид профиля и ГОСТ, ТУ	Марка металла и ГОСТ	Обозначение и размер профиля, мм	№ п/п	Код: марки металла	Код: вида профиля	Код: размер профиля	Количество, шт.	Длина, мм	Масса металла по элементам конструкций, т: главные балки	пилоны	канаты и стаканы	подвески	траверсы и натяжные приспособлен.	перила и фонари	деформационные швы	опорные части	смотровые тележки и монорельсы	Общая масса, т	Масса потребности в металле по кварталам (заполняется изготовителем): I	II	III	IV	Заполняется ВЦ
1	2	3	4	5	6	7	8	9	10	11	12	13	14	15	16	17	18	19	20	21	22	23	24
	Сплав марки ЦАМ9-1,5л ГОСТ 21437-75		89								0,04							0,04					
	Итого		90								0,04							0,04					
Всего профиля			91								0,04							0,04					
Всего масса металла			92						33,32	9,40	3,77	1,54	4,72	7,14	0,14	0,48	5,94	66,45					
В том числе по маркам	15ХСНД		93						31,06			0,71	0,45		0,13	0,27	0,86	33,48					
	15ХСНД-2		94						0,67			0,55	4,19	0,02		0,16		5,59					
	Канаты В-Н-ОЖ		95								3,69							3,69					
	16Д		96						1,59	8,18			0,08			0,05		9,90					
	09Г2С-6		97									0,28						0,28					
	ВСт3сп5		98							0,10				4,04	0,01		0,18	4,33					
	ВСт3пс6		99											0,03				0,03					
	ВСт3пс2		100							0,58							0,11	0,69					
	ВСт3кп2		101							0,54				2,90			0,12	3,56					
	ВСт3Гпс5		102														4,67	4,67					
	Сто-2		103											0,02				0,02					
	35Л		104								0,04							0,04					
	Ст20		105											0,13				0,13					
	ЦАМ9-1,5Л		106								0,04							0,04					

Сводная ведомость болтов-шарниров, гаек и шайб

NN п/п	Наименование	ГОСТ	Материал	Кол. шт.	Масса, кг: 1 шт.	Масса, кг: Всего	Примечание
1	Болты М48х260	ГОСТ 7798-70*	40ХНЕМА	32	4,8	154	
2	Гайки М48	5918-73*		64	1,0	64	
3	Шайбы 48	11371-		64	0,56	40	
4	Болты М42х150	7798-70*	35Г	40	2,32	93	
5	Гайки М42	5918-73		40	0,8	32	
6	Шайбы 42			80	0,6	48	
7	Болты М36		35Г	6	1,67	10	
8	Гайки М36	5918-73		6	0,5	3	
9	Шайбы 36		ВСт3сп5	12	0,25	3	

Сводная ведомость болтов-шарниров, гаек и шайб

NN п/п	Наименование	ГОСТ	Материал	Количество шт.	Масса, кг: 1 шт.	Масса, кг: Всего	Примечание
10	Болты М30	7798-70*	35Г	4	1,0	4,0	
11	Гайки М30	5918-73		4	0,3	1,2	
12	Шайбы 30			8	0,13	1,0	
13	Болты М24	7798-70*	35Г	8	0,5	4,0	
14	Гайки М24	5915-70*		16	0,15	2,4	
15	Шайбы 24			16	0,07	1,1	

Сводная ведомость монтажных высокопрочных болтов, гаек и шайб

NN п/п	Наименование	ГОСТ	Материал	Кол-во шт.	Масса, кг: 1 шт.	Масса, кг: Всего	Примечание
1	Болт М24х85	22353-77	Ст40Х	390	0,42	164	
2	Гайка М24	22354-77	Ст40Х	390	0,11	43	
3	Шайба 24	22355-77	ВСт5сп2	780	0,032	25	
	Всего					232	
			В том числе		Ст40Х	207	
					ВСт5сп2	25	

Инв. № подл. | Подпись и дата | Взам. инв. №

10299/4

Выпуск 0-2

Ведомость металлоконструкций по видам профилей

Наименование конструкций по номенклатуре прейскуранта	Позиции по прейскуранту	№ строк	Код конструкций	Масса конструкций, т													Количество штук
				Всего стали повышенной и высокой прочности	по видам профилей												
					Балки и швеллеры	Широкополочные двутавры	Крупносортная сталь	Среднесортная сталь	Мелкосортная сталь	Толстолистовая сталь δ> 4мм	Универсальная сталь	Тонколистовая сталь δ< 4мм	Гнутые и гнутосварные профили	Трубы	Прочие	Всего	
1	2	3	4	5	6	7	8	9	10	11	12	13	14	15	16	17	18
Главные балки		1		32,68	—	—	1,64	—	—	32,68	—	—	—	—	—	34,66	
Пилоны		2		—	0,74	—	0,88	0,20	0,35	7,16	—	—	—	—	0,35	9,78	
Канаты и стаканы		3		—	—	—	—	—	—	—	—	—	—	—	3,84	3,88	
Подвески		4		1,59	—	0,30	0,39	—	—	0,90	—	—	—	—	—	1,61	
Траверсы и натяжные приспособления		5		4,78	0,38	0,06	0,08	—	—	4,34	—	—	—	0,01	—	4,92	
Перила и фонари		6		0,02	—	—	1,31	2,99	—	0,44	—	—	2,48	0,13	—	7,42	
Деформационные швы		7		0,13	—	—	0,01	—	—	0,13	—	—	—	—	—	0,14	
Опорные части		8		0,44		0,10	—	—	—	0,39	—	—	—	—	—	0,49	
Смотровые тележки и монорельсы		9		0,89	5,00	—	—	0,09	0,03	0,89	—	—	—	—	0,11	6,18	
Итого		10		40,53	6,12	0,46	4,31	3,28	0,38	46,93	—	—	2,48	0,14	4,30	69,08	

В графах 5–16 масса металла дана с учетом 3% уточнения в деталировочных чертежах.

В графе 17 дополнительно учитывается масса наплавленного металла в размере 1% от массы профилей.

10288/4

Привязан		Начальник	Лысой		3.503.2-2.0-2-36 КМ
		Контр.	Куренная		
		Главный	Куренной		Ведомость металлоконструкций по видам профилей L=63,0м Г-2,25м
		Гл.инж.	Куренной		Стадия: Р; Лист: 1; Листов: 1
		Рук.гр.	Рабцевич		Укрниипроектсталь конструкция
Инв.№		Проверил	Мисач		
		Ст.техн.	Казенная		

Инв.№ подл. | Подпись и дата | Взам.инв.№

Выпуск 0-2

Вид профиля и ГОСТ, ТУ	Марка металла и ГОСТ	Обозначение и размер профиля, мм	№ п/п	Код: марки металла	Код: вида профиля	Код: размер профиля	Количество, шт.	Длина, мм	Масса металла по элементам конструкций, т: главные балки	пилоны	канаты и стаканы	подвески	траверсы и натяжные приспособлен.	перила и фонари	деформационные швы	опорные части	смотровые тележки и монорельсы	Общая масса, т	Масса потребности в металле по кварталам (заполняется изготовителем): I	II	III	IV	Заполняется ВЦ
1	2	3	4	5	6	7	8	9	10	11	12	13	14	15	16	17	18	19	20	21	22	23	24
Двутавры стальные горячекатаные с параллельными гранями полок по ГОСТ 26020-83	15ХСНД по ГОСТ 6713-75	I 40Б1	1													0,02		0,02					
		I 100Б1	2													0,20		0,20					
		I 50Ш4	3										0,07					0,07					
		I 10Ш5	4									0,50						0,50					
	Итого	I 70Ш5	5									0,50	0,07			0,22		0,79					
Всего профиля			6									0,50	0,07			0,22		0,79					
	ВСт3Гпс5 по ГОСТ 380-71	I 24М	7														6,28	6,28					
	Итого		8														6,28	6,28					
Всего профиля			9														6,28	6,28					
Сталь горячекатаная Швеллеры по ГОСТ 8240-72	15ХСНД по ГОСТ 6713-75	[30	10										0,74					0,74					
	Итого		11										0,74					0,74					
	ВСт3сп5 по ГОСТ 380-71	[8	12														0,24	0,24					
	Итого		13														0,24	0,24					
	16Д ГОСТ 6713-75	[16	14							1,05								1,05					
	Итого		15							1,05								1,05					
Всего профиля			16							1,05			0,74				0,24	2,03					
Уголки стальные горячекатаные равнополочные по ГОСТ 8509-86	16Д по ГОСТ 6713-75	L 80×7	17										0,15					0,15					
		L 100×8	18							1,51								1,51					
		L 160×10	19						3,08									3,08					
	Итого		20						3,08	1,51			0,15					4,74					
	ВСт3пс2 по ГОСТ 380-71	L 63×5	21							0,22								0,22					
		L 50×5	22							0,14								0,14					
	Итого		23							0,36								0,36					
Всего профиля			24						3,08	1,87			0,15					5,10					
Уголки стальные горячекатанные неравнополочные по ГОСТ 8510-86	ВСт3сп5 по ГОСТ 380-71	L 100×63×8	25											1,69	0,02			1,71					
	Итого		26											1,69	0,02			1,71					
Всего профиля			27											1,69	0,02			1,71					

10299/4

Привязан

Инв. №

Начотд.	Лысов	
Н. контр.	Киреенко	
Гл. конст.	Киреенко	
Гл. инж. пр.	Киреенко	
Рук. гр.	Рудякова	
Проверил	Сиволап	
Исполнил	Длигач	

3.508.2-2.0-2-37 Км

Техническая спецификация стали L=84,0м Г-4,5м

Стадия	Лист	Листов
Р	1	4

Укрмиипроектсталь-конструкция

Инв. № подл. | Подпись и дата | Взам. инв. №

Выпуск 0-2

Вид профиля и ГОСТ, ТУ	Марка металла и ГОСТ	Обозначение и размер профиля, мм	№ п/п	Код: марки металла	Код: вида профиля	Код: размер профиля	Количество, шт.	Длина, мм	Масса металла по элементам конструкций, т: главные балки	пилоны	канаты и стаканы	подвески	траверсы и натяжные приспособления	перила и фонари	деформационные швы	опорные части	смотровые тележки и монорельсы	Общая масса, т	Масса потребности в металле по кварталам (заполняется изготовлением): I	II	III	IV	Заполняется ВЦ
1	2	3	4	5	6	7	8	9	10	11	12	13	14	15	16	17	18	19	20	21	22	23	24
Профили замкнутые сварные по ТУ36-2287-80	ВСт3сп5 по ГОСТ 380-71	□ 160×120×5	28											1,00				1,00					
		□ 120×80×4	29											2,14				2,14					
		□ 100×60×4	30											0,13				0,13					
	Итого		31											3,27				3,27					
Всего профиля			32											3,27				3,27					
Сталь горячекатаная квадратная по ГОСТ 2591-71*	15ХСНД по ГОСТ 6713-75	□ 100×100	33									0,23						0,23					
	Итого		34									0,23						0,23					
Всего профиля			35									0,23						0,23					
Трубы стальные электросварные прямошовные по ГОСТ 10704-76	Ст20 по ГОСТ 10705-80	ф 168×6	36											0,12				0,12					
		ф 89×6	37											0,14				0,14					
		ф 20×2,8	38										0,01					0,01					
	Итого		39										0,01	0,26				0,27					
Всего профиля			40										0,01	0,26				0,27					
Сталь листовая горячекатаная по ГОСТ 19903-74*	15ХСНД по ГОСТ 6713-75	t 6	41													0,04		0,04					
		t 8	42						6,62				0,02			0,08		6,72					
		t 10	43						10,46	6,10								16,56					
		t 12	44						52,90			0,62			0,22		0,58	54,32					
		t 14	45													0,17	0,67	0,84					
	Итого		46						69,98	6,10		0,62	0,02		0,22	0,29	1,25	78,48					
	15ХСНД-2 по ГОСТ 6713-75	t 16	47						4,01	1,00			0,03			0,11		5,15					
		t 20	48						0,74				2,62	0,04		0,13		3,53					
		t 22	49						1,35			0,65				0,03		2,03					
		t 25	50							1,38			0,03			0,04		1,45					
		t 28	51							0,20								0,20					
		t 30	52										3,26					3,26					
		t 36	53							0,54		0,84						1,38					
		t 40	54										2,40					2,40					
		t 45	55							0,24								0,24					
	Итого		56						6,10	3,36		1,49	8,34	0,04		0,31		19,64					
	16Д	t 10	57							0,78								0,78					
		t 60	58													0,05		0,05					
	Итого		59							0,78						0,05		0,83					
	10ХСНД ГОСТ 6713-75	t 10	60						10,34									10,34					
		t 12	61						0,27									0,27					
		t 16	62						5,18									5,18					
	Итого		63						15,79									15,79					

Инв. № подл. | Подпись и дата | Взам. инв. №

102294

3.508.2-2.0-2-37 КМ

Лист 2

Выпуск 0-2

Вид профиля и гост, ту	Марка металла и гост	Обозначение и размер профиля, мм	№ п/п	Код: марки металла	Код: вида профиля	Код: размер профиля	Количество, шт.	Длина, мм	Масса металла по элементам конструкций, т: главные балки	пилоны	канаты и стаканы	подвески	траверсы и натяжные приспособления	перила и фонари	деформационные швы	опорные части	смотровые тележки и монорельсы	Общая масса, т	Масса потребности в металле по кварталам (заполняется изготовителем): I	II	III	IV	Заполняется ВЦ
1	2	3	4	5	6	7	8	9	10	11	12	13	14	15	16	17	18	19	20	21	22	23	24
	ВСт3сп5 по ГОСТ 380-71	t6	64							0,04				0,48				0,52					
		t10	65							0,10								0,10					
	Итого		66							0,14				0,48				0,62					
	ВСт3пс6 по ГОСТ 380-71	t6	67											0,02				0,02					
		t8	68											0,03				0,03					
	Итого		69											0,05				0,05					
	Ст 0-2 ГОСТ 380-71	t4	70											0,04				0,04					
	Итого		71											0,04				0,04					
Всего профиля			72						91,87	19,38		2,11	8,36	0,61	0,22	0,65	1,25	115,45					
	ВСт3пс2 по ГОСТ 380-71	t5	73							0,50							0,19	0,69					
	Итого		74							0,50							0,19	0,69					
Всего профиля			75							0,50							0,19	0,69					
Сталь горячекатаная круглая по ГОСТ 2590-71	ВСт3кп2 по ГОСТ 380-71	+ф14	76							0,40							0,05	0,45					
		+ф20	77							0,34								0,34					
		+ф25	78											3,85			0,14	3,99					
	Итого		79							0,74				3,85			0,19	4,78					
	09Г2С-6 по ГОСТ 19281-73	+56	80									0,88						0,88					
	Итого		81									0,88						0,88					
Всего профиля			82							0,74		0,88		3,85			0,19	5,66					
Канаты стальные оцинкованные спиральные закрытой конструкции по ТУ14-4-1216-82		ф62-Б-Н-ОЖ	83								13,64							13,64					
	Итого		84								13,64							13,64					
Всего профиля			85								13,64							13,64					
Втулки литые	Сталь 35л ГОСТ 977-75		86								0,36							0,36					
	Итого		87								0,36							0,36					
Всего профиля			88								0,36							0,36					

Инв. № подл. | Подпись и дата | Взам. инв. №

Выпуск 0-2

Вид профиля и ГОСТ, ТУ	Марка металла и ГОСТ	Обозначение и размер профиля, мм	№ п/п	Код: марки металла	Код: вида профиля	Код: размер профиля	Количество шт.	Длина, мм	Масса металла по элементам конструкций, т: главные балки	пилоны	канаты и стаканы	подвески	траверсы и натяжные приспособления	перила и фонари	деформационные швы	опорные части	смотровые тележки и монорельсы	Общая масса, т	Масса потребности в металле по кварталам (заполняется изготовителем): I	II	III	IV	Заполняется ВЦ
1	2	3	4	5	6	7	8	9	10	11	12	13	14	15	16	17	18	19	20	21	22	23	24
	Сплав марки ЦАМ9-1,5л ГОСТ 21437-75		89								0,10							0,10					
	Итого		90								0,10							0,10					
Всего профиля			91								0,10							0,10					
Всего масса металла									94,95	14,54	14,10	3,72	9,33	9,68	0,24	0,87	8,15	155,58					
В том числе по маркам	15ХСНД		92						69,98	6,10		1,35	0,83		0,22	0,51	1,25	80,24					
	15ХСНД-2		93						6,10	3,36		1,49	8,34	0,04		0,31		19,64					
	10ХСНД		94						15,79									15,79					
	16Д		95						3,08	3,34			0,15			0,05		6,62					
	09Г2С-6		96									0,88						0,88					
	Вст3сп5		97							0,14				5,44	0,02		0,24	5,84					
	Вст3пс6		98											0,05				0,05					
	Вст3пс2		99							0,86							0,19	1,05					
	Вст3кп2		100							0,74				3,85			0,19	4,78					
	Вст3Гпс5		101														6,28	6,28					
	Ст0-2		102											0,04				0,04					
	35л		103								0,36							0,36					
	Канаты В-Н-ОЖ		104								13,64							13,64					
	ЦАМ-9-1,5л		105								0,10							0,10					
	Ст20		106										0,01	0,26				0,27					

Сводная ведомость болтов-шарниров, гаек и шайб

NN п/п	Наименование	ГОСТ	Материал	Кол. шт.	Масса, кг: 1 шт.	Масса, кг: Всего	Примечание
1	Болт М64×240	10602-72*	40ХН2МА	64	9,0	576	
2	Гайка М64	10605-72*		64	4,0	256	
3	Шайба 64			128	0,94	120	
4	Болт М56×170	10602-72*	35Г	62	5,1	316	
5	Гайка М56	10606-72*	35Б	62	1,51	94	
6	Шайбы 56			124	0,82	101	
7	Болт М48×170	7798-70*	35Г	4	3,1	13	
8	Гайки М48	5915-70*		4	1,25	5	
9	Шайбы 48			8	0,5	4	

Сводная ведомость болтов-шарниров, гаек и шайб

NN п/п	Наименование	ГОСТ	Материал	Кол-во шт.	Масса, кг: 1 шт.	Масса, кг: Всех	Примечание
10	Болт М30×110	7798-70*	35Г	8	1,5	12	
11	Гайка М30	5915-70*		16	0,22	4	
12	Шайба 30	11371-78		16	0,11	2	

Сводная ведомость монтажных высокопрочных болтов, гаек и шайб

NN п/п	Наименование	ГОСТ	Материал	Кол-во шт.	Масса, кг: 1 шт.	Масса, кг: Всего	Примечание
1	Болт М24×85	22353-77	Ст40х	1930	0,42	810	
2	Гайка М24	22354-77*	Ст40х	1930	0,11	212	
3	Шайба 24	22355-77	8Ст5сп2	3860	0,032	123	
	Всего					1145	
	В том числе		40Х		1022		
			8Ст5сп2		123		

Инв. № подл. | Подпись и дата | Взам. инв. №

10299/4

Выпуск 0-2

Ведомость металлоконструкций по видам профилей

Наименование конструкций по номенклатуре прейскуранта	Позиции по прейскуранту	№№ строк	Код конструкций	Масса конструкций, т: Всего стали повышенной и высокой прочности	по видам профилей: Балки и швеллеры	Широкополочные двутавры	Крупносортная сталь	Среднесортная сталь	Мелкосортная сталь	Толстолистовая сталь б>4мм	Универсальная сталь	Тонколистовая сталь б<4мм	Гнутые и гнутосварные профили	Трубы	Прочие	Всего	Количество штук
1	2	3	4	5	6	7	8	9	10	11	12	13	14	15	16	17	18
Главные балки		1		94,63	—	—	3,17	—	—	94,63	—	—	—	—	—	98,78	
Пилоны		2		9,74	1,08	—	1,93	0,35	0,41	10,69	—	—	—	—	0,52	15,13	
Канаты и стаканы		3		—	—	—	—	—	—	—	—	—	—	—	14,42	14,56	
Подвески		4		2,93	—	0,52	1,14	—	—	2,17	—	—	—	—	—	3,87	
Траверсы и натяжные приспособления		5		9,45	0,76	0,07	0,15	—	—	8,61	—	—	—	0,01	—	9,71	
Перила и фонари		6		0,04	—	—	1,74	3,97	—	0,63	—	—	3,37	0,27	—	10,07	
Деформационные швы		7		0,23	—	—	0,02	—	—	0,23	—	—	—	—	—	0,25	
Опорные части		8		0,84	—	0,23	—	—	—	0,67	—	—	—	—	—	0,91	
Смотровые тележки и монорельсы		9		1,29	6,72	—	—	0,14	0,05	1,29	—	—	—	—	0,20	8,47	
Итого		10		119,15	8,56	0,82	8,15	4,46	0,46	118,92	—	—	3,37	0,28	15,14	161,75	

В графах 5-16 масса металла дана с учетом 3% уточнения в деталировочных чертежах.

В графе 17 дополнительно учитывается масса наплавленного металла в размере 1% от массы профилей.

10299/4

Привязан	Нач.отд.	Лысов	3.50 8.2-2.0-2-38 КМ
	Н.контр.	Киреенко	Ведомость металлоконструкций по видам профилей L=84,0м Г-4,5м
	Гл.контр.	Киреенко	Стадия: Р; Лист: 1; Листов:
	Гл.инж.	Киреенко	Укрниипроекстальконструкция
	Рук.групп.	Рудякова	
	Проверил	Влигач	
Инв.№	Исполнил	Козленко	

Инв.№ подл. | Подпись и дата | Взам.инв.№

Выпуск 0-2

Вид профиля и ГОСТ, ТУ	Марка металла и ГОСТ	Обозначение и размер профиля, мм	№ п/п	Код: Марки металла	Код: Вид профиля	Код: Размер профиля	Количество, шт.	Длина, мм	Масса металла по элементам конструкций, т: Главные балки	Пилоны	Канаты и стаканы	Подвески	Траверсы и натяжные приспособления	Перила и фонари	Деформационные швы	Опорные части	Смотровые тележки и монорельсы	Общая масса, т	Масса потребности в металле по кварталам (заполняется изготовителем): I	II	III	IV	Заполняется ВЦ
1	2	3	4	5	6	7	8	9	10	11	12	13	14	15	16	17	18	19	20	21	22	23	24
Двутавры стальные горячекатаные с параллельными гранями полок по ГОСТ 26020-83	15ХСНД по ГОСТ 6713-75	I 40Б1	1													0,02		0,02					
		I 70Б1	2													0,11		0,11					
		I 50Ш3	3										0,06					0,06					
		I 70Ш5	4									0,50						0,50					
	Итого		5									0,50	0,06			0,13		0,69					
Всего профиля			6									0,50	0,06			0,13		0,69					
	ВСт3Гпс5 по ГОСТ 380-71	I 24Н	7														6,28	6,28					
	Итого		8														6,28	6,28					
Всего профиля			9														6,28	6,28					
Сталь горячекатаная швелперы по ГОСТ 8240-72	15ХСНД по ГОСТ 6713-7	[40	10										0,58					0,58					
	Итого		11										0,58					0,58					
	ВСт3сп5 по ГОСТ 380-71	[8	12														0,20	0,20					
	Итого		13							0,88							0,20	0,20					
	16Д ГОСТ 6713-75	[16	14															0,88					
	Итого		15							0,88								0,88					
Всего профиля			16							0,88			0,58				0,20	1,66					
Уголки стальные горячекатаные равнополочные по ГОСТ 8509-86	16Д по ГОСТ 6713-75	L 80×7	17							1,38								0,11					
		L 100×8	18															1,38					
									3,08									3,08					
		L 160×10	19						3,08	1,38			0,11					4,57					
	Итого		20																				
	ВСт3пс2 по ГОСТ 380-71									0,22								0,22					
		L 63×5	21							0,08								0,08					
		L 50×5	23							0,30								0,30					
	Итого		23						3,08	1,68			0,11					4,87					
Всего профиля			24											1,69	0,01			1,70					
Уголки стальные горячекатаные неравнополочные по ГОСТ 8510-86	ВСт3сп5 по ГОСТ 380-71	L 100×63×8	25																				
	Итого		26											1,69	0,01			1,70					
Всего профиля			27											1,69	0,01			1,70					

10299/4

Нач. отд.	Лысов		
Н. контр.	Киреенко		
Гл. конст.	Киреенко		
Гл. инж. пр.	Киреенко		
Рук. гр.	Рудякова		
Проверил	Сивелап		
Исполнил	Длигач		

Привязан

Инв. №

3.508.2-2.0-2-39 КМ

Техническая спецификация стали
L = 84,0 м Г-3,0 м

Стадия	Лист	Листов
Р	1	4

Укрниипроектсталь конструкция.

Инв. № подл. | Подпись и дата | Взам. инв. №

Вид профиля и ГОСТ, ТУ	Марка металла и ГОСТ	Обозначение и размер профиля, мм	№ п/п	Код: Марки металла	Код: Вид профиля	Код: Размер профиля	Количество, шт	Длина, мм	Масса металла по элементам конструкций, т: Главные балки	Пилоны	Канаты и стаканы	Подвески	Траверсы и натяжные приспособления	Перила и фонари	Деформационные швы	Опорные части	Смотровые тележки и монорельсы	Общая масса, т	Масса потребности в металле по кварталам (Заполняется изготовителем): I	II	III	IV	Заполняется СА 84
1	2	3	4	5	6	7	8	9	10	11	12	13	14	15	16	17	18	19	20	21	22	23	24
Профили замкнутые сварные по ТУ36-2287-80	Вст3сп5 по ГОСТ 380-71	□160х120х5	28											1,00				1,00					
		□120х80х4	29											2,14				2,14					
		□100х60х4	30											0,13				0,13					
	Итого		31											3,27				3,27					
Всего профиля														3,27				3,27					
Сталь горячекатаная квадратная по ГОСТ 2591-71*	15ХСНД по ГОСТ 6713-75	□80х80	32									0,14						0,14					
	Итого		33									0,14						0,14					
Всего профиля												0,14						0,14					
Трубы стальные электросварные прямошовные по ГОСТ 10704-76	Ст. 20 по ГОСТ 10705-80	ф 168х6	34											0,12				0,12					
		ф 89х6	35											0,14				0,14					
		ф 20х2,8	36										0,01					0,01					
	Итого		37										0,01	0,26				0,27					
Всего профиля			38										0,01	0,26				0,27					
Сталь листовая горячекатаная по ГОСТ 19903-74*	15ХСНД по ГОСТ 6713-75	t 6	39													0,03		0,03					
		t 8	40						3,32				0,02			0,01		3,35					
		t 10	41						3,25	5,30								8,55					
		t 12	42						31,97			0,44			0,17	0,20	0,58	33,36					
		t 14	43														0,67	0,67					
	Итого		44						38,54	5,30		0,44	0,02		0,17	0,24	1,25	45,96					
	15ХСНД-2 по ГОСТ 6713-75	t 16	45									0,15	0,02					0,17					
		t 20	46						0,62	1,02			1,35	0,04		0,13		3,16					
		t 22	47						0,27			0,34				0,03		0,64					
		t 25	48							1,14			0,03					1,17					
		t 28	49							0,20								0,20					
		t 36	50									0,21						0,21					
		t 40	51							0,34		0,42	2,39					3,15					
		t 45	52							0,30								0,30					
		t 50	53										1,54					1,54					
	Итого		54						0,89	3,00		1,12	5,33	0,04		0,16		10,54					
	10ХСНД	t 10	55						7,77									7,77					
		t 12	56						4,07									4,07					
	Итого		57						11,84									11,84					
	16Д	t 10	58							0,60								0,60					
		t 60	59							0,60						0,05		0,05					
	Итого		60							0,60						0,05		0,65					

Выпуск 0-2

Инв. № подл. | Подпись и дата | Взам. инв. №

10299/4

Выпуск 0-2

Вид профиля и ГОСТ, ТУ	Марка металла и ГОСТ	Обозначение и размер профиля, мм	№ п/п	Код: Марки металла	Код: Вид профиля	Код: Размер профиля	Количество, шт	Длина, мм	Масса металла по элементам конструкций, т: Главные балки	Пилоны	Канаты и стаканы	Подвески	Траверсы и натяжные приспособления	Перила и фонари	Деформационные швы	Опорные части	Смотровые тележки и монорельсы	Общая, т	Масса потребности в металле по кварталам (заполняется изготовителем): I	II	III	IV	Заполняется ВЦ
1	2	3	4	5	6	7	8	9	10	11	12	13	14	15	16	17	18	19	20	21	22	23	24
	ВСт3сп5 по ГОСТ 380-71	t 6	61							0,03				0,48				0,51					
		t 10	62							0,09								0,09					
	Итого		63							0,12				0,48				0,60					
	ВСт3пс6 по ГОСТ 380-71	t 6	64											0,02				0,02					
		t 8	65											0,03				0,03					
	Итого		66											0,05				0,05					
	Ст. 0-2 ГОСТ 380-71	t 4	67											0,04				0,04					
	Итого		68											0,04				0,04					
Всего профиля			69						51,27	9,02		1,56	5,35	0,61	0,17	0,45	1,25	69,68					
	ВСт3пс2 по ГОСТ 380-71	t 5	70							0,40							0,13	0,53					
	Итого		71							0,40							0,13	0,53					
Всего профиля			72							0,40							0,13	0,53					
Сталь горячекатаная круглая по ГОСТ 2590-71	ВСт3кп2 по ГОСТ 380-71	⌖ ф14	73							0,38							0,04	0,42					
		⌖ ф20	74							0,32								0,32					
		⌖ ф25	75											3,85			0,11	3,96					
	Итого		76							0,70				3,85			0,15	4,70					
	ОУГ2С-6 по ГОСТ 19281-73	⌖ ф42	77									0,49						0,49					
	Итого		78									0,49						0,49					
Всего профиля			79							0,70		0,49		3,85			0,15	5,19					
Канаты стальные оцинкованные спиральные закрытой конструкции по ТУ 14-4-1216-82		ф72-В-Н-ОК	80								9,20							9,20					
	Итого		81								9,20							9,20					
Всего профиля			82								9,20							9,20					
Втулки литые	Сталь 35Л ГОСТ 977-75		83								0,25							0,25					
	Итого		84								0,25							0,25					
Всего профиля			85								0,25							0,25					

Инв.№ подл. | Подпись и дата | Взам. инв.№

Выпуск 0-2

Вид профиля и ГОСТ, ТУ	Марка металла и ГОСТ	Обозначение и размер профиля, мм	№ п/п	Код: Марки металла	Код: Вида профиля	Код: Размер профиля	Количество, шт	Длина, мм	Масса металла по элементам конструкций, т: Главные балки	Пилоны	Канаты и стаканы	Подвески	Траверсы и натяжные приспособления	Перила и фонари	Деформационные швы	Опорные части	Смотровые тележки и монорельсы	Общая масса, т	Масса потребности в металле по кварталам (заполняется изготовителем): I	II	III	IV	Заполняется 84
1	2	3	4	5	6	7	8	9	10	11	12	13	14	15	16	17	18	19	20	21	22	23	24
	сплав марки ЦАМ9-1,5л ГОСТ 21437-75		86								0,07							0,07					
	Итого		87								0,07							0,07					
Всего профиля			88								0,07							0,07					
Всего масса металла			89						54,35	12,68	9,52	2,69	6,10	9,68	0,18	0,58	8,01	103,79					
В том числе по маркам	15ХСНД		90						38,54	5,30		1,08	0,66		0,17	0,37	1,25	47,37					
	15ХСНД-2		91						0,89	3,00		1,12	5,33	0,04		0,16		10,54					
	10ХСНД		92						11,84									11,84					
	16Д		93						3,08	2,86			0,11			0,05		6,10					
	09Г2С-6		94									0,49						0,49					
	ВСт3сп5		95							0,12				5,44	0,01		0,20	5,77					
	ВСт3пс6		96											0,05				0,05					
	ВСт3пс2		97							0,70							0,13	0,83					
	ВСт3кп2		98							0,70				3,85			0,15	4,70					
	ВСт3Гпс5		99														6,28	6,28					
	Ст0-2		100											0,04				0,04					
	35л		101								0,25							0,25					
	Канаты 8-Н-ОЖ		102								9,20							9,20					
	ЦАМ-9-1,5л		103								0,07							0,07					
	Ст. 20		104											0,26				0,26					

Сводная ведомость болтов - шарниров, гаек и шайб.

NN п/п	Наименование	ГОСТ	Материал	Кол. шт.	Масса, кг: 1 шт	Масса, кг: Всего	Примечание
1	Болты М72	10602-72*	40ХНМА	32	13,8	440	
2	Гайки М72	10605-72*		64	2,7	172	
3	Шайбы 72			64	1,5	96	
4	Болты М48 х 150	Т198-70*	35Г	62	3,47	216	
5	Гайки М48	5918-73		62	1,2	74	
6	Шайбы 48			124	0,6	74	
7	Болты М42 х 150	Т198-70*	35Г	4	2,5	10	
8	Гайки М42	5918-73		4	1,0	4	
9	Шайбы 42			8	0,4	3	

Сводная ведомость болтов - шарниров, гаек и шайб.

N п/п	Наименование	ГОСТ	Материал	Кол. шт.	Масса, кг: 1 шт	Масса, кг: Всего	Примечание
10	Болты М30 х 110	Т198-70*	35Г	72	1,5	108	
11	Гайки М30	5915-70*		144	0,26	37	
12	Шайбы 30			144	0,13	19	

Сводная ведомость, монтажных высокопрочных болтов, гаек и шайб.

NN п/п	Наименование	ГОСТ	Материал	Кол-во шт	Масса, кг: 1 шт	Масса, кг: Всего	Примечание
1	Болт М24 х 85	22353-77	Ст 40Х	546	0,42	230	
2	Гайка М24	22354-77	Ст 40Х	546	0,11	60	
3	Шайба 24	22355-77	ВСт5сп2	1092	0,032	35	
	Всего					325	
			В том числе		Ст 40Х	290	
					ВСт5 сп2	35	

102.94М

3.508.2-2.0-2-39 КМ

Лист 4

Инв. № подл. | Подпись и дата | Взам. инв. №

Выпуск 0-2

Ведомость металлоконструкций по видам профилей

Наименование конструкций по номенклатуре прейскуранта	Позиция по прейскуранту	№ № строк	Код конструкции	Масса конструкций, т по видам профилей													Количество штук
				Всего стали повышенной и высокой прочности	Балки и швеллеры	Широкополочные двутавры	Крупносортная сталь	Среднесортная сталь	Мелкосортная сталь	Толстолистовая сталь δ ≥ 4мм	Универсальная сталь	Тонколистовая сталь δ < 4мм	Гнутые и профильные	Трубы	Прочие	Всего	
1	2	3	4	5	6	7	8	9	10	11	12	13	14	15	16	17	18
Главные балки		1		52,81	—	—	3,17	—	—	52,81	—	—	—	—	—	56,54	
Пилоны		2		8,55	0,91	—	1,73	0,33	0,39	9,29	—	—	—	—	0,41	13,19	
Канаты и сталаны		3		—	—	—	—	—	—	—	—	—	—	—	9,73	9,83	
Подвески		4		2,77	—	0,52	0,65	—	—	1,61	—	—	—	—	—	2,81	
Траверсы и натяжные приспособления		5		6,17	0,60	0,06	0,11	—	—	5,51	—	—	—	0,01	—	6,35	
Перила и фонари		6		0,04	—	—	1,74	3,97	—	0,63	—	—	3,37	0,27	—	10,08	
Деформационные швы		7		0,17	—	—	0,01	—	—	0,18	—	—	—	—	—	0,19	
Опорные части		8		0,55	—	0,13	—	—	—	0,46	—	—	—	—	—	0,60	
Смотровые тележки и монорельсы		9		1,89	6,67	—	—	0,11	0,04	1,29	—	—	—	—	0,13	8,32	
Итого		10		72,35	8,18	0,71	7,41	4,41	0,43	71,78	—	—	3,37	0,28	10,27	107,91	

В графах 5-16 масса металла дана с учетом 3% уточнения в деталировочных чертежах.

В графе 17 дополнительно учитывается масса наплавленного металла в размере 1% от массы профилей.

Инв.№ подл. | Подпись и дата | Взам. инв.№

Привязан

Инв.№

Нач.отд.	Лысой	
Н.контр.	Кравченко	
Гл.инж.пр.	Кравченко	
Гл.инж.	Кравченко	
Рук.арх.	Рубанов	
Проверил	Лысой	
Исполнил	Кравченко	

XX99/4

3.503.2-2.0-2-40КМ

Ведомость металлоконструкций по видам профилей L=84,0м Г-3,0м

Стадия	Лист	Листов
Р		1

Укрниипроектстальконструкция

Выпуск 0-2

Вид профиля и ГОСТ, ТУ	Марка металла и ГОСТ	Обозначение и размер профиля, мм	№ п/п	Код: марки металла	Код: вида профиля	Код: размер профиля	Количество шт.	Длина, мм	Масса металла по элементам конструкций, т: главные балки	пилоны	канаты и стаканы	подвески	траверсы и натяжные приспособлен.	перила и фонари	деформационные швы	опорные части	смотровые тележки и монорельсы	Общая масса, т	Масса потребности в металле по кварталам (заполняется изготовителем): I	II	III	IV	Заполняется ВЦ
1	2	3	4	5	6	7	8	9	10	11	12	13	14	15	16	17	18	19	20	21	22	23	24
Двутавры стальные горячекатаные с параллельными гранями полок по ГОСТ 26020-83	15ХСНД по ГОСТ 6713-75	I 40Б1	1													0,02		0,02					
		I 100Б1	2													0,20		0,20					
		I 50Ш4	3										0,07					0,07					
		I 70Ш5	4									0,68						0,68					
	Итого		5									0,68	0,07			0,22		0,97					
Всего профиля			6									0,68	0,07			0,22		0,97					
	ВСт3Гпс5 по ГОСТ 380-71	I 24М	7														7,89	7,89					
	Итого		8														7,89	7,89					
Всего профиля			9														7,89	7,89					
Сталь горячекатаная Швеллеры по ГОСТ 8240-72	15ХСНД по ГОСТ 6713-75	[40	10										1,16					1,16					
	Итого		11										1,16					1,16					
	ВСт3сп5 по ГОСТ 380-71	[8	12														0,24	0,24					
	Итого		13														0,24	0,24					
	16Д ГОСТ 6713-75	[16	14							1,14								1,14					
	Итого		15							1,14								1,14					
Всего профиля			16							1,14			1,16				0,24	2,54					
Уголки стальные горячекатаные равнополочные по ГОСТ 8509-86	16Д по ГОСТ 6713-75	L 80×7	17										0,15					0,15					
		L 100×8	18							0,12								0,12					
		L 125×10	19							1,46								1,46					
		L 160×10	20						3,85									3,85					
	Итого		21						3,85	1,58			0,15					5,58					
	ВСт3пс2 по ГОСТ 380-71	L 63×5	22							0,26								0,26					
		L 50×5	23							0,14								0,14					
	Итого		24							0,40								0,40					
Всего профиля			25						3,85	1,98			0,15					5,98					
Уголки стальные горячекатаные неравнополочные по ГОСТ 8510-86	ВСт3сп5 по ГОСТ 380-71	L 100×63×8	26											2,10	0,02			2,12					
	Итого		27											2,10	0,02			2,12					
Всего профиля			28											2,10	0,02			2,12					

10299/4

Привязан

Инв. №

Нач.отд.	Лысов	
Н.контр.	Киреенко	
Гл.конст.	Киреенко	
Гл.инжен.	Киреенко	
Рук.груп.	Рудякова	
Проверил	Сиволап	
Исполнил	Длигач	

3.508.2-2.0-41 КН

Техническая спецификация стали L=105,0м F-4,5м

Стадия	Лист	Листов
Р	1	4

Укрниипроектстальконструкция

Инв. № подл. | Подпись и дата | Взам. инв. №

Выпуск 0-2

Вид профиля и ГОСТ, ТУ	Марка металла и ГОСТ	Обозначение и размер профиля, мм	№ п/п	Код: марки металла	Код: вида профиля	Код: размер профиля	Количество, шт.	Длина, мм	Масса металла по элементам конструкций, т: главные балки	пилоны	канаты и стаканы	подвески	траверсы и натяжные приспособления	перила и фонари	деформационные швы	опорные части	смотровые тележки и монорельсы	Общая масса, т	Масса потребности в металле по кварталам (заполняется изготовителем): I	II	III	IV	Заполняется ВЦ
1	2	3	4	5	6	7	8	9	10	11	12	13	14	15	16	17	18	19	20	21	22	23	24
Профили замкнутые сварные по ТУ 36-2287-80	Вст3сп5 по ГОСТ 380-71	□ 160×120×5	29											1,14				1,14					
		□ 120×80×4	30											2,67				2,67					
		□ 100×60×4	31											0,16				0,16					
	Итого		32											3,97				3,97					
Всего профиля			33											3,97				3,97					
Сталь горячекатаная квадратная по ГОСТ 2591-71*	15ХСНД по ГОСТ 6713-75	□ 100×100	34									0,29						0,29					
	Итого		35									0,29						0,29					
Всего профиля			36									0,29						0,29					
Трубы стальные электросварные прямошовные по ГОСТ 10704-76	Ст20 по ГОСТ 10705-80	ф 168×6	37											0,12				0,12					
		ф 89×6	38											0,14				0,14					
		ф 20×2,8	39										0,01					0,01					
	Итого		40										0,01	0,26				0,27					
Всего профиля			41										0,01	0,26				0,27					
Сталь листовая горячекатаная по ГОСТ 19903-74*	15ХСНД по ГОСТ 6713-75	t 8	42						8,33				0,02			0,07		8,42					
		t 10	43						13,61	8,96								22,57					
		t 12	44						65,84			0,80			0,26		0,72	67,62					
		t 14	45														0,84	0,84					
	Итого		46						87,78	8,96		0,80	0,02		0,26	0,07	1,56	99,45					
	15ХСНД-2 по ГОСТ 6713-75	t 16	47						5,05				0,03			0,32		5,40					
		t 20	48						0,74	1,04			2,70	0,04		0,13		4,65					
		t 22	49						1,80			0,83				0,04		2,67					
		t 25	50							1,84			0,03			0,04		1,91					
		t 32	51							1,20								1,20					
		t 36	52									0,40						0,40					
		t 40	53							0,84			4,80					5,64					
		t 50	54									0,25	3,06					3,31					
	Итого		55						7,59	4,92		2,08	10,62	0,04		0,53		25,78					
	16Д	t 10	56							0,50								0,50					
		t 60	57													0,06		0,06					
	Итого		58							0,50						0,06		0,56					
	10ХСНД	t 10	59						12,34									12,34					
		t 12	60						0,27									0,27					
		t 16	61						6,50									6,50					
	Итого		62						19,11									19,11					

Инв. № подл. | Подпись и дата | Взам. инв. №

10299/4

Выпуск 0-2

Вид профиля и ГОСТ, ТУ	Марка металла и ГОСТ	Обозначение и размер профиля, мм	№ п/п	Код: марки металла	Код: вида профиля	Код: размер профиля	Количество, шт.	Длина, мм	Масса металла по элементам конструкций, т: главные балки	пилоны	канаты и стаканы	подвески	траверсы и натяжные приспособления	перила и фонари	деформационные швы	опорные части	смотровые тележки и монорельсы	Общая масса, т	Масса потребности в металле по кварталам (заполняется изготовителем): I	II	III	IV	Заполняется ВЦ
1	2	3	4	5	6	7	8	9	10	11	12	13	14	15	16	17	18	19	20	21	22	23	24
	ВСт3сп5 по ГОСТ 380-71	t 6	63							0,44				0,60				0,64					
		t 10	64							0,10								0,10					
	Итого		65							0,14				0,60				0,74					
	ВСт3пс6 по ГОСТ 380-71	t 6	66											0,02				0,02					
		t 8	67											0,03				0,03					
	Итого		68											0,05				0,05					
	Ст 0-2 ГОСТ 380-71	t 4	69											0,04				0,04					
	Итого		70											0,04				0,04					
Всего профиля			71						114,48	14,52		2,88	10,64	0,73	0,26	0,66	1,56	145,73					
	ВСт3пс2 по ГОСТ 380-71	t 5	72							0,50							0,19	0,69					
	Итого		73							0,50							0,19	0,69					
Всего профиля			74							0,50							0,19	0,69					
Сталь горячекатаная круглая по ГОСТ 2590-71	ВСт3кп2 по ГОСТ 380-71	∔ ф14	75							0,46							0,05	0,51					
		∔ ф20	76							0,38								0,38					
		∔ ф25	77											4,80			0,14	4,94					
	Итого		78							0,84				4,80			0,19	5,83					
	09Г2С-6 по ГОСТ 19281-73	∔ ф56	79									1,42						1,42					
	Итого		80									1,42						1,42					
Всего профиля			81							0,84		1,42		4,80			0,19	7,25					
Канаты стальные оцинкованные спиральные закрытой конструкции по ТУ 14-4-1216-82		ф78-В-Н-ОЖ	82								22,65							22,65					
	Итого		83								22,65							22,65					
Всего профиля			84								22,65							22,65					
Втулки литые	Сталь 35Л ГОСТ 977-75		85								0,50							0,50					
	Итого		86								0,50							0,50					
Всего профиля			87								0,50							0,50					

Инв. № подл. | Подпись и дата | Взам. инв. №

10299/4

Выпуск 0-2

Вид профиля и ГОСТ, ТУ	Марка металла и ГОСТ	Обозначение и размер профиля, мм	№ п/п	Код: марки металла	Код: вида профиля	Код: размер профиля	Количество, шт.	Длина, мм	Масса металла по элементам конструкций, т: главные балки	пилоны	канаты и стаканы	подвески	траверсы и натяжные приспособлен.	перила и фонари	деформационные швы	опорные части	смотровые тележки и монорельсы	Общая масса, т	Масса потребности в металле по кварталам (заполняется изготовителем): I	II	III	IV	Заполняется ВЦ
1	2	3	4	5	6	7	8	9	10	11	12	13	14	15	16	17	18	19	20	21	22	23	24
	Сплав марки ЦАМ9-1,5л ГОСТ 21437-75		88								0,14							0,14					
	Итого		89								0,14							0,14					
Всего профиля			90								0,14							0,14					
Всего масса металла			91						118,33	18,98	23,29	5,27	12,03	11,86	0,28	0,88	10,07	200,99					
в том числе по маркам	15ХСНД		92						87,78	8,96		1,77	1,25		0,26	0,29	1,56	101,87					
	15ХСНД-2		93						7,59	4,92		2,08	10,62	0,04		0,53		25,78					
	10ХСНД		94						19,11									19,11					
	16Д		95						3,85	3,22			0,15			0,06		7,28					
	09Г2С-6		96									1,42						1,42					
	ВСТ3сп5		97							0,14				6,67	0,02		0,24	7,07					
	ВСТ3пс6		98											0,05				0,05					
	ВСТ3пс2		99							0,90							0,19	1,09					
	ВСТ3кп2		100							0,84				4,80			0,19	5,83					
	ВСТ3Гпс5		101														7,89	7,89					
	Ст0-2		102											0,04				0,04					
	35л		103								0,50							0,50					
	Канаты 8×Н-ОЖ		104								22,65							22,65					
	ЦАМ9-1,5л		105								0,14							0,14					
	Ст20		106										0,01	0,26				0,27					

Сводная ведомость болтов-шарниров, гаек и шайб

№№ п/п	Наименование	ГОСТ	Материал	Кол. шт.	Масса, кг: 1 шт.	Масса, кг: Всего	Примечание
1	Болт М72×340	10602-72*	40ХН2М	64	13,8	880	
2	Гайка М72	10605-72*		128	2,7	344	
3	Шайба 72			128	1,5	192	
4	Болт М64×180	10602-72	35Г	6	7,0	42	
5	Гайка М64	10606-72		6	2,2	13	
6	Шайба 64			12	0,91	11	
7	Болт М56×170			4	5,0	20	
8	Гайка М56	10606-72*		4	1,5	6	
9	Шайба 56			8	0,9	7	

Сводная ведомость болтов-шарниров гаек и шайб

№№ п/п	Наименование	ГОСТ	Материал	Количество шт.	Масса, кг: 1 шт.	Масса, кг: Всего	Примечание
10	Болт М56×19,0	10602-72*	35Г	72	5,1	367	
11	Гайка М56	10606-72*		72	1,5	109	
12	Шайба 56			144	0,8	115	
13	Болт М30×110	7798-70*	35Г	8	1,5	12	
14	Гайка М30	5915-70*		16	0,22	3,5	
15	Шайба 30	11371-78		16	0,11	1,8	

Сводная ведомость монтажных высокопрочных болтов, гаек и шайб

№№ п/п	Наименование	ГОСТ	Материал	Кол-во шт.	Масса, кг: 1 шт.	Масса, кг: Всего	Примечание
1	Болт М24×85	22353-77	Ст40Х	2382	0,42	1000,0	
2	Гайка М24	22354-77	Ст40Х	2382	0,11	262,0	
3	Шайба М24	22355-77	ВСТ5сп2	4764	0,032	152,0	
	Всего						
			В том числе		Ст40Х	1262,0	
					ВСТ5сп2	152,0	

10299/4

Инв. № подл. | Подпись и дата | Взам. инв. №

Выпуск 0-2

Ведомость металлоконструкций по видам профилей

Наименование конструкций по номенклатуре прейскуранта	Позиции по прейскуранту	№№ строк	Код конструкций	Масса конструкций, т: Всего стали повышенной и высокой прочности	по видам профилей: Балки и швеллеры	Широкополочные двутавры	Крупносортная сталь	Среднесортная сталь	Мелкосортная сталь	Толстолистовая сталь 6>4 мм	Универсальная сталь	Тонколистовая сталь 6<4 мм	Гнутые и сварные профили	Трубы	Прочие	Всего	Количество штук
1	2	3	4	5	6	7	8	9	10	11	12	13	14	15	16	17	18
Главные балки		1		117,91	—	—	3,97	—	—	117,91	—	—	—	—	—	123,10	
Пилоны		2		14,30	1,17	—	2,04	0,39	0,47	14,96	—	—	—	—	0,52	19,75	
Канаты и стаканы		3		—	—	—	—	—	—	—	—	—	—	—	23,84	24,08	
Подвески		4		5,43	—	0,70	1,76	—	—	2,97	—	—	—	—	—	5,48	
Траверсы и натяжные приспособления		5		12,23	1,19	0,07	0,15	—	—	10,96	—	—	—	0,01	—	12,50	
Перила и фонари		6		0,04	—	—	2,16	4,94	—	0,75	—	—	4,09	0,27	—	12,33	
Деформационные швы		7		0,27	—	—	0,02	—	—	0,27	—	—	—	—	—	0,29	
Опорные части		8		0,84	—	0,23	—	—	—	0,68	—	—	—	—	—	0,92	
Смотровые тележки и монорельсы		9		1,61	8,37	—	—	0,14	0,05	1,61	—	—	—	—	0,20	10,47	
Итого		10		152,63	10,73	1,00	10,10	5,47	0,52	150,11	—	—	4,09	0,28	24,56	208,93	

В графах 5–16 масса металла дана с учетом 3% уточнения в деталировочных чертежах.

В графе 17 дополнительно учитывается масса наплавленного металла в размере 1% от массы профилей

10299/4

Нач. отд.	Лысов		3.508.2-2.0-2-42КМ
Н. контр.	Киреенко		Ведомость металлоконструкций по видам профилей L=105,0 Г-4,5 м
Гл. констр.	Киреенко		Стадия Лист Листов: Р
Гл. инжен.	Киреенко		Укрниипроектсталь-конструкция
Рук. груп.	Рудякова		
Проверил	Клигач		
Исполнил	Козленко		

Привязан

Инв. №

Инв. № подл. | Подпись и дата | Взам. инв. №

Выпуск 0-2

Вид профиля и ГОСТ, ТУ	Марка металла и ГОСТ	Обозначение и размер профиля, мм	№ п/п	Код: марка металла	Код: вида профиля	Код: размер профиля	Количество, шт.	Длина, мм	Масса металла по элементам конструкций, т: главные балки	пилоны	канаты и стаканы	подвески	траверсы и натяжные приспособлен.	перила и фонари	деформационные швы	опорные части	смотровые тележки и монорельсы	Общая масса, т	Масса потребности в металле по кварталам (заполняется изготовителем): I	II	III	IV	Заполняется ВЦ
1	2	3	4	5	6	7	8	9	10	11	12	13	14	15	16	17	18	19	20	21	22	23	24
Двутавры стальные горячекатаные с параллельными гранями полок по ГОСТ 26020-83	15ХСНД по ГОСТ 6713-75	I 40Б1	1													0,02		0,02					
		I 70Б1	2													0,11		0,11					
		I 50Ш4	3										0,07					0,07					
		I 70Ш5	4									0,68						0,68					
	Итого		5									0,68	0,07			0,13		0,88					
Всего профиля			6									0,68	0,07			0,13		0,88					
	ВСт3Гпс5 по ГОСТ 380-71	I 24М	7														7,89	7,89					
	Итого		8														7,89	7,89					
Всего профиля			9														7,89	7,89					
Сталь горячекатаная швеллеры по ГОСТ 8240-72	15ХСНД по ГОСТ 6713-75	[30	10										0,74					0,74					
	Итого		11										0,74					0,74					
	ВСт3сп5 по ГОСТ 380-71	[8	12														0,20	0,20					
	Итого		13														0,20	0,20					
	16Д ГОСТ 6713-75	[16	14							0,88								0,88					
	Итого		15							0,88								0,88					
Всего профиля			16							0,88			0,74				0,20	1,82					
Уголки стальные горячекатаные равнополочные по ГОСТ 8509-86	16Д по ГОСТ 6713-75	L 80×7	17										0,15					0,15					
		L 100×8	18							1,30								1,30					
		L 160×10	19						3,85									3,85					
	Итого		20						3,85	1,30			0,16					5,30					
	ВСт3пс2 по ГОСТ 380-71	L 63×5	21							0,24								0,24					
		L 50×5	22							0,14								0,14					
	Итого		23							0,38								0,38					
Всего профиля			24						3,85	1,68			0,15					5,68					
Уголки стальные горячекатаные неравнополочные по ГОСТ 8510-86	ВСт3сп5 по ГОСТ 380-71	L 100×63×8	25											2,10	0,01			2,11					
	Итого		26											2,10	0,01			2,11					
Всего профиля			27											2,10	0,01			2,11					

10299/4

Привязан:

Инв. №

Нач. отд.	Лысов	
Н. контр.	Киреенко	
Гл. констр.	Киреенко	
Гл. инж. пр.	Киреенко	
Рук. групп.	Рудякова	
Проверил	Сиволап	
Исполн.	Плигач	

3.508.2-2.0-2-43 КМ

Техническая спецификация стали L=105,0 м Г-3,0 м

Стадия	Лист	Листов
Р	1	4

Укрниипроектсталь конструкция

Инв. № подл. | Подпись и дата | Взам. инв. №

Выпуск 0-2

Вид профиля и ГОСТ, ТУ	Марка металла и ГОСТ	Обозначение и размер профиля, мм	№ п/п	Код: марки металла	Код: вида профиля	Код: размера профиля	Количество, шт	Длина, мм	Масса металла по элементам конструкций, т: главные балки	пилоны	канаты и стаканы	подвески	траверсы и натяжные приспособления	перила и фонари	деформационные швы	вторые части	смотровые тележки и монорельсы	Общая масса, т	Масса потребности в металле по кварталам (заполняется изготовителем): I	II	III	IV	Заполняется ВЦ
1	2	3	4	5	6	7	8	9	10	11	12	13	14	15	16	17	18	19	20	21	22	23	24
Профили замкнутые сварные по ТУ 36-2287-80	Ст сп 6 по ГОСТ 380-71	□ 160×120×5	28											1,14				1,14					
		□ 120×80×4	29											3,67				3,67					
		□ 100×60×4	30											0,16				0,16					
	Итого		31											3,97				3,97					
Всего профиля			32											3,97				3,97					
Сталь горячекатаная неравнополочная по ГОСТ 8510-72*	15ХСНД по ГОСТ 6713-75	□ 80×80	33									0,18						0,18					
	Итого		34									0,18						0,18					
Всего профиля			35									0,18						0,18					
Трубы стальные электросварные прямошовные по ГОСТ 10704-76	Ст 20 по ГОСТ 10705-80	Ф 168×6	36											0,12				0,12					
		Ф 89×6	37											0,14				0,14					
		Ф 20×2,8	38										0,01					0,01					
	Итого		39										0,01	0,28				0,27					
Всего профиля			40										0,01	0,26				0,27					
Сталь листовая горячекатаная по ГОСТ 19903-74	15ХСНД по ГОСТ 6713-75	t 6	41													0,03		0,03					
		t 8	42						3,08				0,02			0,01		4,01					
		t 10	43						17,48	7,26								24,74					
		t 12	44						44,93			0,38			0,18	0,20	0,72	46,59					
		t 14	45														0,84	0,84					
	Итого		46						66,39	7,26		0,58	0,02		0,18	0,24	1,56	76,21					
	15ХСНД-2 по ГОСТ 6713-75	t 16	47							0,84		0,19	0,03					1,06					
		t 20	48						0,62				2,62	0,04		0,13		3,41					
		t 22	49						0,34			0,44				0,03		0,81					
		t 25	50							1,56			0,03					1,59					
		t 28	51							0,32								0,32					
		t 30	52										3,26					3,26					
		t 36	53							0,56		1,16						1,72					
		t 40	54										2,40					2,40					
		t 45	55							0,28								0,28					
	Итого		56						0,96	3,56		1,79	8,34	0,04		0,16		14,85					
	16Д	t 10	57							0,90								0,90					
		t 60	58													0,06		0,06					
	Итого		59							0,90						0,06		0,96					

Инв. № подл. | Подпись и дата | Взам. инв. №

10209/4

Выпуск 0-2

Вид профиля и ГОСТ, ТУ	Марка металла и ГОСТ	Обозначение и размер профиля, мм	№ п/п	Код: марки металла	Код: вида профиля	Код: размер профиля	Количество шт.	Длина, мм	Масса металла по элементам конструкций, т: главные балки	пилоны	канаты и стаканы	подвески	проверсы и натяжные приспособл.	перила и фонарь	деформационные швы	опорные части	смотровые тележки и монорельсы	Общая масса, т	Масса потребности в металле по кварталам (заполняется изготовителем): I	II	III	IV	Заполняется ВЦ
1	2	3	4	5	6	7	8	9	10	11	12	13	14	15	16	17	18	19	20	21	22	23	24
	ВСт3сп5 по ГОСТ 380-71	t 6	60							0,04				0,60				0,64					
			61																				
		t 10	61							0,10								0,10					
	Итого		62							0,14				0,60				0,74					
	ВСт3пс6 по ГОСТ 380-71	t 6	63											0,02				0,02					
		t 8	64											0,03				0,03					
	Итого		65											0,05				0,05					
	Ст 0-2 ГОСТ 380-71	t 4	66											0,04				0,04					
	Итого		67											0,04				0,04					
Всего профиля			68						67,35	11,88		2,35	8,36	0,73	0,18	0,46	1,66	92,85					
	ВСт3пс2 по ГОСТ 380-71	t 5	69							0,40							0,13	0,53					
	Итого		70							0,40							0,13	0,53					
Всего профиля			71							0,40							0,13	0,53					
Сталь горячекатаная круглая по ГОСТ 2590-71	ВСт3кп2 по ГОСТ 380-71	∅ 14	72							0,42							0,04	0,46					
		∅ 20	73							0,34								0,34					
		∅ 25	74											4,80			0,11	4,91					
	Итого		75							0,76				4,80			0,15	5,71					
	09Г2С-6пп ГОСТ 19281-73	∅ 42	76									0,80						0,80					
	Итого		77									0,80						0,80					
Всего профиля			78							0,76		0,80		4,80			0,15	6,51					
Канаты стальные оцинкованные спиральные закрытой конструкции по ТУ 14-4-1216-82		∅ 62-В-Н-ОК	79								16,82							16,82					
	Итого		80								16,82							16,82					
Всего профиля			81								16,82							16,82					
Втулки литые	Сталь 35л ГОСТ 977-75		82								0,36							0,36					
	Итого		83								0,36							0,36					
Всего профиля			84								0,36							0,36					

Инв. № подл. | Подпись и дата | Взам. инв. №

Выпуск 0-2

Вид профиля и ГОСТ ТУ	Марка металла и ГОСТ	Обозначение и размер профиля, мм	№ п/п	Код: марки металла	Код: вида профиля	Код: размер профиля	Количество, шт.	Длина, мм	Масса металла по элементам конструкций, т: главные балки	пилоны	канаты и стаканы	подвески	троверсы и натяжные приспособления	перила и фонари	деформационные швы	опорные части	смотровые тележки и монорельсы	Общая масса, т	Масса потребности в металле по кварталам (заполняется изготовителем): I	II	III	IV	Заполняется ВЦ
1	2	3	4	5	6	7	8	9	10	11	12	13	14	15	16	17	18	19	20	21	22	23	24
	Сплав марки ЦАМ9-1,5л ГОСТ 21437-75		85								0,10							0,10					
	Итого		86								0,10							0,10					
Всего профиля			87								0,10							0,10					
Всего масса металла			88						71,20	15,58	17,28	4,01	9,33	10,86	0,19	0,59	9,93	138,97					
В том числе по маркам	15ХСНД		89						66,39	7,26		1,42	0,83		0,18	0,37	1,56	78,01					
	16ХСНД-2		90						0,96	3,56		1,79	8,34	0,04		0,16		14,85					
	Ст20		91										0,01	0,26				0,27					
	16Д		92						3,85	3,08			0,15			0,06		7,14					
	09Г2С-6		93									0,80						0,80					
	ВСт3сп5		94							0,14				5,67	0,01		0,20	6,02					
	ВСт3пс6		95											0,05				0,05					
	ВСт3пс2		96							0,78							0,13	0,91					
	ВСт3кп2		97							0,76				4,80			0,15	5,71					
	ВСт3Гпс5		98														7,89	7,89					
	Сто-2		99											0,04				0,04					
	35л		100								0,36							0,36					
	Канаты А-Н-ОЖ		101								16,82							16,82					
	ЦАМ-9-1,5л		102								0,10							0,10					

Сводная ведомость болтов - шарниров, гаек и шайб

№ п/п	Наименование	ГОСТ	Материал	Кол. шт.	Масса кг: 1 шт.	Масса кг: Всего	Примечание
1	Болт М64 х240	10602-72*	40ХНМА	64	9,0	576	
2	Гайки М64	10605-72*		128	4,0	256	
3	Шайбы 64			128	0,94	120	
4	Болт М48 х150	7798-70*	35Г	6	3,3	20	
5	Гайки М48	5918-73		6	1,0	6	
6	Шайбы 48			12	0,5	6	
7	Болт М48х70	7798х10*	35Г	72	3,5	252	
8	Гайки М48	5918-73		40	2,1	87	
9	Шайбы 48			80	1,0	87	

Сводная ведомость болтов - шарниров, гаек и шайб

№ п.п.	Наименование	ГОСТ	Материал	Количество шт.	Масса, кг: 1 шт.	Масса, кг: Всего	Примечание
10	Болт М30 х 110	7798-70	35Г	8	0,86	7,0	
11	Гайки М30	5915-70*		16	0,22	4,0	
12	Шайбы 30			16	0,07	1,0	

Сводная ведомость монтажных высокопрочных болтов, гаек и шайб

№ п/п	Наименование	ГОСТ	Материал	Кол-во шт.	Масса, кг: 1 шт.	Масса, кг: Всего	Примечание
1	Болт М24 х85	22353-77	Ст40Х	666	0,42	280	
2	Гайка М24	22354-77	Ст40Х	666	0,11	73	
3	Шайба 24	22355-77	ВСт5сп2	1332	0,032	43	
	Всего					396	
			В том числе	Ст40Х		253	
				ВСт5 сп2		43	

Инв. № подл. | Подпись и дата | Взам. инв. №

10299/4

3.508.2-2.0-2-43 КМ

Лист 4

Выпуск 0-2

Ведомость металлоконструкций по видам профилей

Наименование конструкций по номенклатуре прейскуранта	Позиции по прейскуранту	№№ строк	Код конструкций	Масса конструкций, т: Всего стали повышенной и высокой прочности	по видам профилей: Балки и швеллеры	Широкополочные двутавры	Крупносортная сталь	Среднесортная сталь	Мелкосортная сталь	Толстолистовая сталь δ>4мм	Универсальная сталь	Тонколистовая сталь δ<4мм	Гнутые и гнутосварные профили	Трубы	Прочие	Всего	Количество штук
1	2	3	4	5	6	7	8	9	10	11	12	13	14	15	16	17	18
Главные балки		1		69,37	—	—	3,97	—	—	69,37	—	—	—	—	—	74,07	
Пилоны		2		11,14	0,91	—	1,73	0,35	0,43	12,22	—	—	—	—	0,41	16,21	
Канаты и стаканы		3		—	—	—	—	—	—	—	—	—	—	—	17,70	17,87	
Подвески		4		4,13	—	0,70	1,01	—	—	2,42	—	—	—	—	—	4,17	
Траверсы и натяжные приспособления		5		9,45	0,76	0,07	0,15	—	—	8,61	—	—	—	0,01	—	9,71	
Перила и фонари		6		0,04	—	—	2,16	4,94	—	0,75	—	—	3,08	0,27	—	11,30	
Деформационные швы		7		0,19	—	—	0,01	—	—	0,19	—	—	—	—	—	0,20	
Опорные части		8		0,55	—	0,13	—	—	—	0,47	—	—	—	—	—	0,62	
Смотровые тележки и монорельсы		9		1,60	8,33	—	—	0,11	0,04	1,61	—	—	—	—	0,13	10,33	
Итого		10		98,47	10,00	0,90	9,03	5,40	0,47	95,64	—	—	3,06	0,28	18,24	144,47	

В графах 5-16 масса металла дана с учетом 3% уточнения в деталировочных чертежах.

В графе 17 дополнительно учитывается масса наплавленного металла в размере 1% от массы профилей.

10299/4

Нач. отд.	Лысов	3.508.2-2.0-2-44 КМ	
Н. контр.	Киреенко		
Гл. констр.	Киреенко	Ведомость металлоконструкций по видам профилей L=105,0 м f=3,0 м	Стадия: Р; Лист: 1; Листов: 1
Гл. инжен.	Киреенко		Укрниипроектсталь-конструкция
Рук. груп.	Рудяково		
Проверил	Длигач		
Исполнил	Козленко		

Привязан

Инв. №

Инв. № подл. | Подпись и дата | Взам. инв. №

Вид профиля и ГОСТ, ТУ	Марка металла и ГОСТ	Обозначение и размер профиля, мм	№ п/п	Код: Марки металла	Код: Вид профиля	Код: Размер профиля	Количество, шт	Длина, мм	Масса металла по элементам конструкций, т: Главные балки	Пилоны	Канаты и стаканы	Подвески	Траверсы и натяжные приспособления	Перила и фонари	Деформационные швы	Опорные части	Смотровые тележки и монорельсы	Общая масса, т	Масса потребности в металле по кварталам (заполняется изготовителем): I	II	III	IV	Заполняется ВЦ
1	2	3	4	5	6	7	8	9	10	11	12	13	14	15	16	17	18	19	20	21	22	23	24
Двутавры стальные горячекатаные с параллельными гранями полок за ГОСТ 26020-83	15ХСНД по ГОСТ 6713-75	I 40Б1	1													0,02		0,02					
		I 100Б1	2													0,20		0,20					
		I 50Ш4	3										0,07					0,07					
		I 70Ш5	4									0,87						0,87					
	Итого		5									0,87	0,07			0,22		1,16					
Всего профиля			6									0,87	0,07			0,22		1,16					
	ВСт3ГпсS по ГОСТ 380-71	I 24М	7														9,43	9,43					
	Итого		8														9,43	9,43					
Всего профиля			9														9,43	9,43					
Сталь горячекатаная швеллеры по ГОСТ 8240-72	15ХСНД по ГОСТ 6713-75	С 40	10										1,16					1,16					
	Итого		11										1,16					1,16					
	ВСт3сп5 по ГОСТ 380-71	С8	12														0,24	0,24					
	Итого		13														0,24	0,24					
	16Д ГОСТ 6713-75	С16	14							1,14								1,14					
	Итого		15							1,14								1,14					
Всего профиля			16							1,14			1,16				0,24	2,54					
Уголки стальные горячекатаные равнополочные по ГОСТ 8509-86	16Д по ГОСТ 6713-75	L 80х7	17										0,15					0,15					
		L 100х8	18							0,20								0,20					
		L 125х10	19							2,24								2,24					
		L 160х11	20						5,06									5,06					
	Итого		21						5,06	2,44			0,15					7,65					
	ВСт3пс2 по ГОСТ 380-71	L 63х5	22							0,26								0,26					
		L 50х5	23							0,22								0,22					
	Итого		24							0,48								0,48					
Всего профиля			25						5,06	2,92			0,15					8,13					
Уголки стальные горячекатаные неравнополочные по ГОСТ 8510-86	ВСт3сп5 по ГОСТ 380-71	L100х63х8	26											2,52	0,02			2,54					
	Итого		27											2,52	0,02			2,54					
Всего профиля			28											2,52	0,02			2,54					

Выпуск 0-2

Инв.№подл. | Подпись и дата | Взам.инв.№

10299/4

Привязан

Инв.№

Нач.отд.	Лысов	
Н.контр.	Куренко	
Гл.констр.	Куренко	
Гл.инж.пр.	Куренко	
Рук.гр.	Рудякова	
Провер.	Сивцов	
Исполн.	Алиева	

3.503.2-2.0-2-45 КМ

Техническая спецификация стали
L=126,0м Г-4,5м

Стадия	Лист	Листов
Р	1	4

Укрнипроектстальконструкция

Вид профиля и ГОСТ, ТУ	Марка металла и ГОСТ	Обозначение и размер профиля, мм	№ п/п	Код: Марки металла	Код: Вид профиля	Код: Размер профиля	Количество, шт	Длина, мм	Масса металла по элементам конструкций, т: Главные балки	Пилоны	Канаты и стакановы	Подвески	Траверсы и натяжные приспособл.	Перила и фонари	Деформационные швы	Опорные части	Смотровые тележки и монорельсы	Общая масса, т	Масса потребности в металле по кварталам (заполняется изготовителем): I	II	III	IV	Заполняется ВЦ
1	2	3	4	5	6	7	8	9	10	11	12	13	14	15	16	17	18	19	20	21	22	23	24
Профили замкнутые сварные по ТУ36-2287-80	Вст3сп5 по ГОСТ 380-71	□160×120×5	29											1,35				1,35					
		□120×80×4	30											3,20				3,20					
		□100×60×4	31											0,20				0,20					
	Итого		32											4,75				4,75					
Всего профиля			33											4,75				4,75					
Сталь горячекатаная квадратная по ГОСТ 2591-71*	15ХСНД по ГОСТ 6713-75	□100×100	34									0,36						0,36					
	Итого		35									0,36						0,36					
Всего профиля			36									0,36						0,36					
Трубы стальные электросварные прямошовные по ГОСТ 10704-76	Ст20 по ГОСТ 10705-80	ф 168×6	37											0,18				0,18					
		ф 89×6	38											0,20				0,20					
		ф 20×2,8	39										0,01					0,01					
	Итого		40										0,01	0,38				0,39					
Всего профиля			41										0,01	0,38				0,39					
Сталь листовая горячекатаная по ГОСТ 19903-74*	15ХСНД по ГОСТ 6713-75	t 8	42						13,52				0,02			0,07		13,61					
		t 10	43						23,43									23,45					
		t 12	44						80,03	16,48		0,97			0,27		0,87	98,62					
		t 14	45														1,01	1,01					
	Итого		46						117,00	16,48		0,97	0,02		0,27	0,07	1,88	136,69					
	15ХСНД-2 по ГОСТ 6713-75	t 16	47										0,03			0,32		0,35					
		t 20	48						0,75	1,04			2,70	0,06		0,13		4,68					
		t 22	49									1,02				0,04		1,06					
		t 25	50						2,50	1,44			0,03			0,04		4,01					
		t 28	51							0,44								0,44					
		t 32	52							0,86								0,86					
		t 36	53									0,51						0,51					
		t 40	54							0,60		1,07	4,80					6,47					
		t 45	55							0,30								0,30					
		t 50	56										3,06					3,06					
	Итого		57						3,25	4,68		2,60	10,62	0,06		0,53		21,74					
	10ХСНД ГОСТ 6713-75	t 10	58						20,84									20,84					
		t 12	59						6,24									6,24					
	Итого		60						27,08									27,08					
	16Д по ГОСТ 6713-75	t 10	61							1,12								1,12					
		t 60	62													0,07		0,07					
	Итого		63							1,12						0,07		1,19					

Выпуск 0-2

Инв. № подл. | Подпись и дата | Взам. инв. №

10298/4

3.503.2-2.0-2-45КМ

Лист 2

Выпуск 0-2

Вид профиля и ГОСТ, ТУ	Марка металла и ГОСТ	Обозначение и размер профиля, мм	№ п/п	Код: Марки металла	Код: Вид профиля	Код: Размер профиля	Количество, шт	Длина, мм	Масса металла по элементам конструкций, т: Главные балки	Пилоны	Канаты и стаканы	Подвески	Траверсы и натяжные приспособления	Перила и фонари	Деформационные швы	Опорные части	Смотровые тележки и монорельсы	Общая масса, т	Масса потребности в металле по кварталам (заполняется изготовителем): I	II	III	IV	Заполняется ВА
1	2	3	4	5	6	7	8	9	10	11	12	13	14	15	16	17	18	19	20	21	22	23	24
	ВСт3сп5 по ГОСТ 380-71	t6	64							0,04				0,72				0,76					
		t10	65							0,12								0,12					
	Итого		66		/					0,16				0,72				0,88					
	ВСт3пс6 по ГОСТ 380-71	t6	67											0,02				0,02					
		t8	68											0,04				0,04					
	Итого		69											0,06				0,06					
	Ст. 0-2 ГОСТ 380-71	t4	70											0,05				0,05					
	Итого		71											0,05				0,05					
Всего профиля			72						147,33	22,44		3,57	10,64	0,89	0,27	0,67	1,88	187,69					
Листы стальные с ромбическим рифлением ГОСТ 8568-77	ВСт3пс2 по ГОСТ 380-71	t5	73							0,50							0,20	0,70					
	Итого		74							0,50							0,20	0,70					
Всего профиля			75							0,50							0,20	0,70					
Сталь горячекатаная круглая по ГОСТ 2590-71	ВСт3кп2 по ГОСТ 380-71	⌖ ф14	76							0,52							0,06	0,58					
		⌖ ф20	77							0,40								0,40					
		⌖ ф25	78											5,74			0,14	5,88					
	Итого		79							0,92				5,74			0,20	6,86					
	09Г2С-6 по ГОСТ 1928I-73	⌖ ф56	80									2,15						2,15					
	Итого		81									2,15						2,15					
Всего профиля			82							0,92		2,15		5,74			0,20	9,01					
Канаты стальные оцинкованные спиральные закрытой конструкции по ТУ 14-4-1246-82		ф72-В-Н-ОЖ	83								26,93							26,93					
	Итого		84								26,93							26,93					
Всего профиля			85								26,93							26,93					
Втулки литые	Сталь 35л ГОСТ 977-75		86								0,50							0,50					
	Итого		87								0,50							0,50					
Всего профиля			88								0,50							0,50					

Инв. № подл. | Подпись и дата | Взам. инв. №

10289/4

Выпуск 0-2

Вид профиля и ГОСТ, ТУ	Марка металла и ГОСТ	Обозначение и размер профиля, мм	№ п/п	Код: Марки металла	Код: Вид профиля	Код: Размер профиля	Количество шт	Длина, мм	Масса металла по элементам конструкций, т: Главные балки	Пилоны	Канаты и стаканы	Подвески	Траверсы и натяжные приспособл.	Перила и фонари	Деформационные швы	Опорные части	Смотровые тележки и монорельсы	Общая масса т	Масса потребности в металле по кварталам (заполняется изготовителем)				Заполняется ВЧ
1	2	3	4	5	6	7	8	9	10	11	12	13	14	15	16	17	18	19	20	21	22	23	24
	Сплав марки АЛМг-1,5л ГОСТ 21437-75		89								0,14							0,14					
	Итого		90								0,14							0,14					
Всего профилей			91								0,14							0,14					
Всего масса металла			92						152,39	27,92	27,57	6,95	12,03	14,28	0,29	0,39	11,95	254,27					
В том числе по маркам	15ХСНД		93						117,00	16,48		2,20	1,25		0,27	0,29	1,88	139,37					
	15ХСНД-2		94						3,25	4,68		2,60	10,62	0,06		0,53		21,74					
	10ХСНД		95						27,08									27,08					
	16Д		96						5,06	4,70			0,15			0,07		9,98					
	09Г2С-6		97									2,15						2,15					
	ВСт3сп5		98							0,16				7,99	0,02		0,24	8,41					
	ВСт3пс6		99											0,06				0,06					
	ВСт3пс2		100							0,98							0,20	1,18					
	ВСт3кп2		101							0,92				5,74			0,20	6,86					
	ВСт3Гпс5		102														9,43	9,43					
	СтО-2		103											0,05				0,05					
	55Л		104								0,50							0,50					
	Канаты В-Н-ОЖ		105								26,93							26,93					
	АЛМг-1,5Л		106								0,14							0,14					
	Ст.20		107										0,01	0,38				0,39					

Сводная ведомость болтов-шарниров, гаек и шайб.

№ п/п	Наименование	ГОСТ	Материал	Кол. шт	Масса, кг: 1 шт.	Масса, кг: Всего	Примечание
1	Болт М72×340	10616-72*	40ХН2МА	64	13,8	880	
2	Гайка М72	10605-72*		128	2,7	344	
3	Шайба 72			128	1,5	192	
4	Болт М64×180	10602-72*	35Г	6	7,0	42	
5	Гайка М64	10606-72*		6	2,2	13	
6	Шайба 64			12	0,91	11	
7	Болт М56×200	10602-72*	35Г	92	5,1	469	
8	Гайка М56	10606-72*		92	1,5	138	
9	Шайба 56			184	0,8	147	

Сводная ведомость болтов-шарниров, гаек и шайб.

№ п/п	Наименование	ГОСТ	Материал	Кол. шт.	Масса, кг: 1 шт	Масса, кг: Всего	Примечание
10	Болт М30×110			112	1,58	177	
11	Гайка М30			224	0,23	52	
12	Шайба 30			224	0,07	16	

Сводная ведомость монтажных высокопрочных болтов, гаек и шайб.

№ п/п	Наименование	ГОСТ	Материал	Кол. шт.	Масса, кг: 1 шт.	Масса, кг: Всего	Примечание
1	Болт М24×85	22353-77	Ст40Х	3810	0,42	1600	
2	Гайка М24	22354-77	Ст40Л	3810	0,11	419	
3	Шайба 24	22355-77	ВСт5сп2	7620	0,032	244	
	Всего					2263	
			В том числе	Ст.40Х		2019	
				ВСт5 сп2		244	

Инв.№ подл. | Подпись и дата | Взам. инв.№

Выпуск 0-2

Ведомость металлоконструкций по видам профилей

Наименование конструкций по номенклатуре прейскуранта	Позиции по прейскуранту	№ № строк	Код конструкций	Масса конструкций, т: Всего стали повышенной и высокой прочности	по видам профилей: Балки и швеллеры	Широкополочные двутавры	Крупносортная сталь	Среднесортная сталь	Мелкосортная сталь	Толстолистовая сталь б> 4мм	Универсальная сталь	Тонколистовая сталь б< 4мм	Гнутые и гнутосварные профили	Трубы	Прочие	Всего	Количество штук
1	2	3	4	5	6	7	8	9	10	11	12	13	14	15	16	17	18
Главные балки		1		151,75	—	—	5,21	—	—	151,75	—	—	—	—	—	158,53	
Пилоны		2		21,79	1,17	—	3,00	0,41	0,54	23,11	—	—	—	—	0,52	29,05	
Канаты и стаканы		3		—	—	—	—	—	—	—	—	—	—	—	28,25	28,54	
Подвески		4		7,16	—	0,90	2,59	—	—	3,68	—	—	—	—	—	7,23	
Траверсы и натяжные приспособления		5		12,23	1,19	0,10	0,15	—	—	10,96	—	—	—	0,01	—	12,51	
Перила и фонари		6		0,06	—	—	2,60	5,91	—	0,92	—	—	4,89	0,39	—	14,86	
Деформационные швы		7		0,28	—	—	0,02	—	—	0,28	—	—	—	—	—	0,30	
Опорные части		8		0,84	—	0,23	—	—	—	0,69	—	—	—	—	—	0,93	
Смотровые тележки и монорельсы		9		1,94	9,71	0,25	—	0,14	0,06	1,94	—	—	—	—	0,21	12,43	
Итого		10		196,05	12,07	1,48	13,57	6,46	0,60	193,33	—	—	4,89	0,40	28,98	264,38	

В графах 5–16 масса металла дана с учетом 3% уточнения в деталировочных чертежах.

В графе 17 дополнительно учитывается масса наплавленного металла в размере 1% от массы профилей.

10299/4

Нач.отд.	Лысов	3.508.2-2.0-2-46 КМ	
Н.контр.	Киреенко	Ведомость металлоконструкций по видам профилей L=126,0 м Г-4,5 м	Стадия: Р; Лист; Листов: 1
Гл.констр.	Киреенко		Укрниипроектсталь конструкция
Гл.инженер	Киреенко		
Рук.груп.	Рудякова		
Проверил	Длигач		
Исполнил	Козленко		

Привязан

Инв.№

Инв.№ подл. | Подп. и дата | Взам.инв.№

gost.e-ecolog.ru