ТИПОВАЯ ДОКУМЕНТАЦИЯ
НА КОНСТРУКЦИИ, ИЗДЕЛИЯ И УЗЛЫ
ЗДАНИЙ И СООРУЖЕНИЙ

СЕРИЯ 3.508.2-2

СТАЛЬНЫЕ ПРОЛЕТНЫЕ СТРОЕНИЯ ВИСЯЧИХ ПЕШЕХОДНЫХ МОСТОВ ПРОЛЕТАМИ 63 – 126 м С ГАБАРИТАМИ ПРОХОДА 1,5 – 4,5 м

ВЫПУСК 0-1
ПРОЛЕТНЫЕ СТРОЕНИЯ
С ЖЕЛЕЗОБЕТОННОЙ ПЕШЕХОДНОЙ ЧАСТЬЮ

РАБОЧИЕ ЧЕРТЕЖИ КМ

РАЗРАБОТАНА ПРОЕКТНЫМ ИНСТИТУТОМ
„УКРНИИПРОЕКТСТАЛЬКОНСТРУКЦИЯ"

ГЛАВНЫЙ ИНЖЕНЕР ИНСТИТУТА В.Н. ГОРДЕЕВ
ГЛАВНЫЙ ИНЖЕНЕР ПРОЕКТА В.И. КИРЕЕНКО

УТВЕРЖДЕНА
ГОССТРОЕМ СССР
ПИСЬМО ОТ 15.11.88 г. N Б/6-2354
ВВЕДЕНА В ДЕЙСТВИЕ С 10 МАРТА 1990 г.
УКРНИИПРОЕКТСТАЛЬКОНСТРУКЦИЕЙ

© Союзгипростроя СССР 1989 г.

10289/2

gost.e-ecolog.ru

Выпуск 0-1

Обозначение документа	Наименование	Стр.
3.508.2-2.0-1-01 КМ	Схемы расположения элементов пролетного строения. Пролет L=63.0м	3
-02 КМ	Схемы расположения элементов пролетного строения. Пролет L=84,0м	4
-03 КМ	Схемы расположения элементов пролетного строения. Пролет L=105,0м	5
-04 КМ	Схемы расположения элементов пролетного строения. Пролет L=126,0м	6
-05 КМ	Общий вид металлоконструкций главной балки Б1	7
-06 КМ	Общий вид металлоконструкций главной балки Б2.	8
-07 КМ	Общий вид металлоконструкций главной балки Б3.	9
-08 КМ	Общий вид металлоконструкций главной балки Б4	10
-09 КМ	Общий вид металлоконструкций главной балки Б5.	11
-10 КМ	Общий вид металлоконструкций главной балки Б6	12
-11 КМ	Общий вид металлоконструкций главной балки Б7.	13
-12 КМ	Разрезы 3-3; 4-4; 5-5	14
-13 КМ	Общий вид металлоконструкций главной балки Б8	15
-14 КМ	Узлы 9-12	17
-15 КМ	Узлы 5-8	18
-16 КМ	Узел 13	19
-17 КМ	Монтажные стыки главных балок	20
-18 КМ	Опорные части 041-0412	21
-19 КМ	Пилон П1	23
-20 КМ	Пилон П2	24
-21 КМ	Пилон П3	25
-22 КМ	Пилон П4	26
-23 КМ	Пилон П5	27
-24 КМ	Пилон П6	28
-25 КМ	Пилон П7	30
3.508.2-2.0-1-26 КМ	Пилон П8	32
-27 КМ	Оголовки пилонов ГП1 - ГП8	35
-28 КМ	Узел 18	37
-29 КМ	Узлы 1-4	38
-30 КМ	Деформационные швы ДШ1-ДШ6	41
-31 КМ	Техническая спецификация стали L=63.0м Г-4,5м	42
-32 КМ	Ведомость металлоконструкций по видам профилей L=63,0м Г-4,5м	46
-33 КМ	Техническая спецификация стали L=63.0м Г-3,0м	47
-34 КМ	Ведомость металлоконструкций по видам профилей L=63,0м Г-3,0м	51
-35 КМ	Техническая спецификация стали L=63,0м Г-2,25м	52
-36 КМ	Ведомость металлоконструкций по видам профилей L=63,0м Г-2,25м	55
-37 КМ	Техническая спецификация стали L=84,0м Г-4,5м	57
-38 КМ	Ведомость металлоконструкций по видам профилей L=84,0м Г-4,5м	61
-39 КМ	Техническая спецификация стали L=84,0м Г-3,0	62
-40 КМ	Ведомость металлоконструкций по видам профилей L=84,0м Г-3,0	66
-41 КМ	Техническая спецификация стали L=105,0м Г-4,5м	67
-42 КМ	Ведомость металлоконструкций по видам профилей L=105,0м Г-4,5м	71
-43 КМ	Техническая спецификация стали L=105,0м Г-3,0м	72
-44 КМ	Ведомость металлоконструкций по видам профилей L=105,0м Г-3,0м	76
-45 КМ	Техническая спецификация стали L=126,0м Г-4,5м	77
-46 КМ	Ведомость металлоконструкций по видам профилей L=105,0м Г-4,5м	81

10209/2

Нач.отд	Лысов		3.508.2-2.0-1	
Н.контр.	Куреенко			
Гл.конс.	Куреенко			
Гл.инж.пр.	Куреенко			
Рук.гр.	Подкорытова			
Провер.	Подкорытова			
Исполн.	Сопина			

Стадия	Лист	Листов
Р		1

Содержание

Укрмипроектстальконструкция

Инв.№ подл. | Подпись и дата | Взам. инв.№

Выпуск 0-1

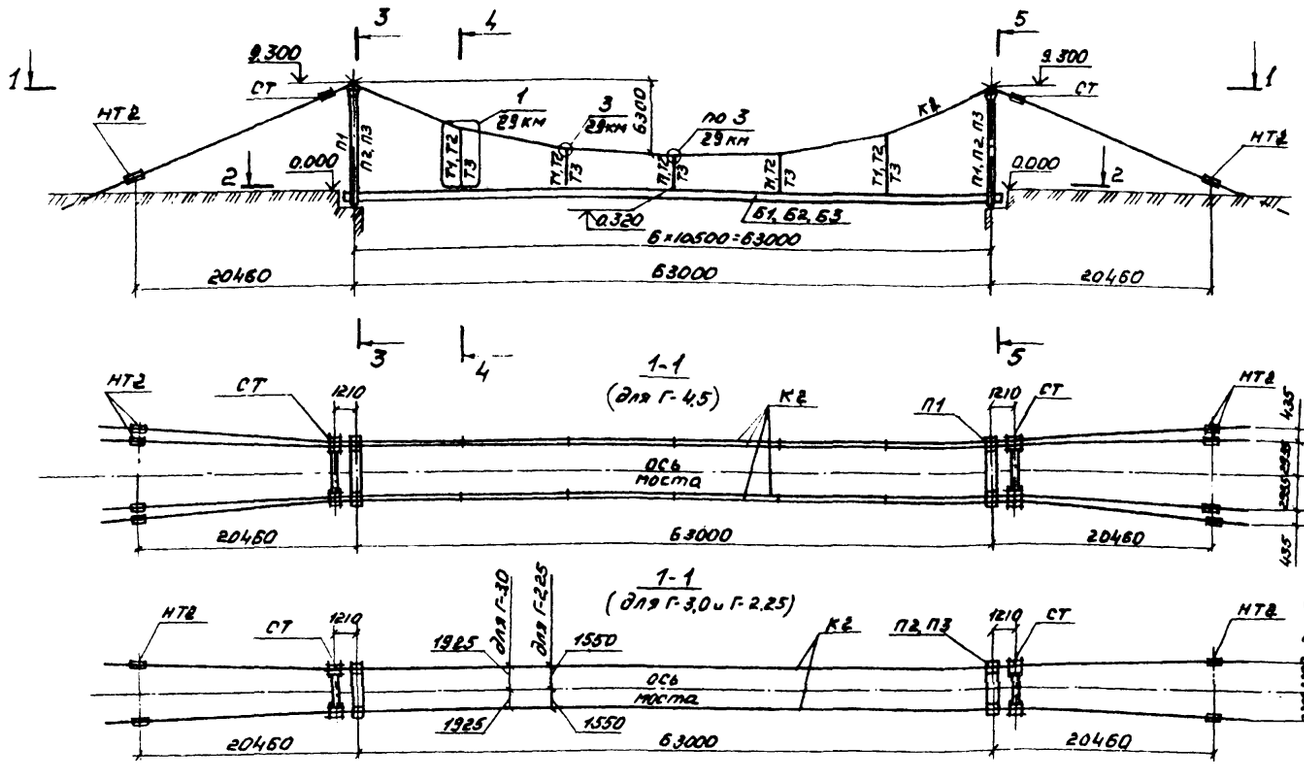

Ведомость элементов

Марка		Сечение: эскиз	поз.	Состав	Усилия: M, кНм	N, кН	Q, кН	Примечание	Марка металла	Примечание
Г-4,50	Б1	сложное								
	П1	"								
	Т1	•		⌖ ф 56		300			09Г2С-6	смотри выпуск 0-0
	К2	⊕		канат ф 62		1145				"
	СТ	сложное								"
	НТ2	"				1145				"
	043	"				201			15ХСНД	
	044	"				201			"	
	049	"			40		151		"	
	АШ5	"								
	АШ6	"								
Г-3,00	Б2	сложное								
	П2	"								
	Т2	•		⌖ ф 48		210			09Г2С-6	смотри выпуск 0-0
	К2	⊕		канат ф 62		1500				"
	СТ	сложное								"
	НТ2	"				1500				"
	045	"				135			15ХСНД	
	046	"				135			"	
	049	"			40		158		"	
	АШ3	"								
	АШ4	"								
Г-2,25	Б3	сложное								
	П3	"								
	Т3	•		⌖ ф 42		163			09Г2С-6	смотри выпуск 0-0
	К2	⊕		канат ф 62		1255				"
	СТ	"								"
	НТ2	"				1255				"
	047	"				103			15ХСНД	
	048	"				103			"	
	049	"			40		158		"	
	АШ1	"								
	АШ2	"								

1. Схемы расположения сборных железобетонных плит смотри выпуск 0-0, докум. 6.
2. Схемы расположения перил и фонарных мачт смотри выпуск 0-0; докум ВКМ.
3. За отметку 0.000 принята отметка на пешеходной части по оси моста у торца пролетного строения

10299/2

Привязан

Инв. №

Нач. отд.	Лысов		
Н. контр.	Куреенко		
Гл. инж. пр.	Куреенко		
Рук. гр.	Рудакова		
Проверил	Рудакова		
Исполнил	Литвин		

3.508.2-2.0-1-01КМ

Схемы расположения элементов пролетного строения. Пролет L=63,0м

Стадия	Лист	Листов
Р		1

Укрчиппроект. Металлоконструкция

Инв. № подл. | Подпись и дата | Взамен инв. №

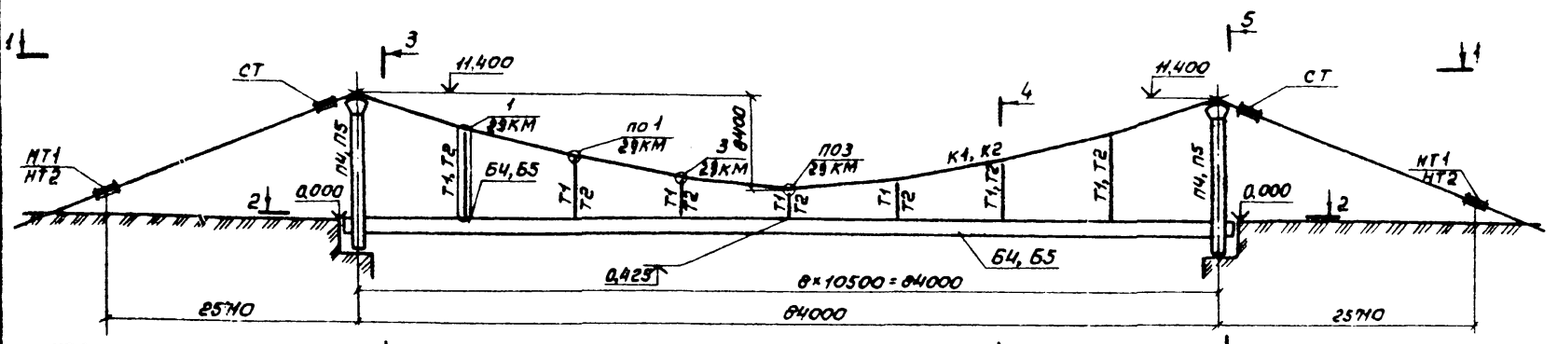

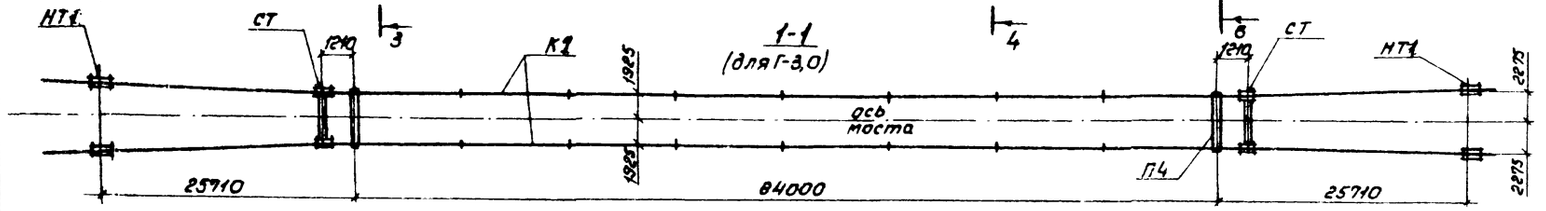

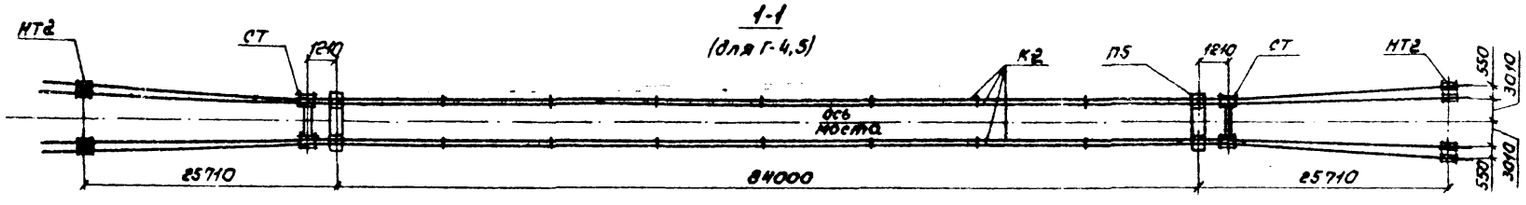

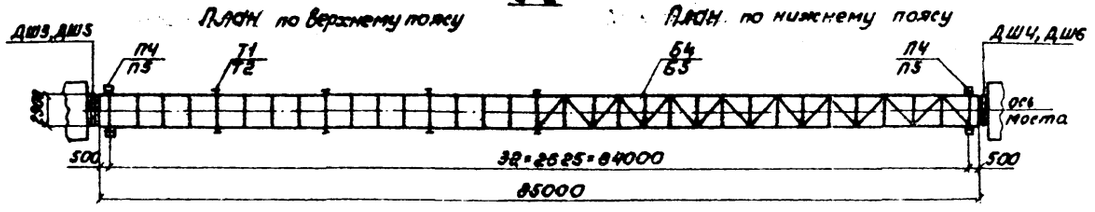

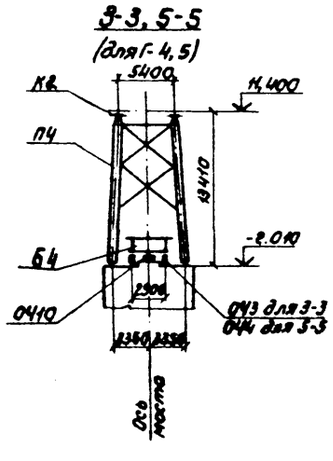

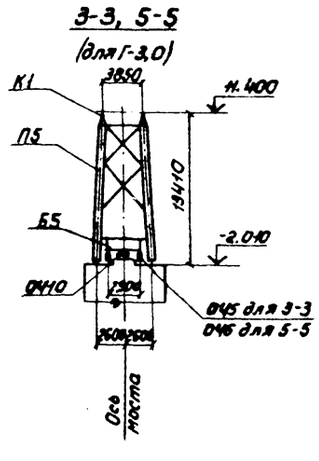

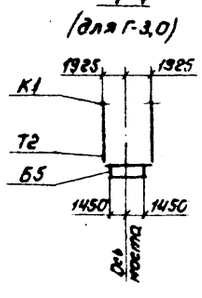

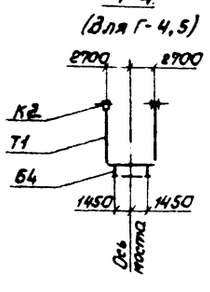

Ведомость элементов

Марка		Сечение: Эскиз	Поз.	Состав	Усилия: M, кНм	N, кН	Q, кН	Группа	Марка металла	Примечания
Г-4,5	Б4	сложное								
	П4	— " —								
	Т1	•		✦ ф56		300			09Г2С-6	
	К2	⊕		конт ф82		1500				смотри выпуск 0-0
	НТ2	сложное				1500				— " —
	СТ	— " —								— " —
	0413	— " —				250			15ХСНД	
	0414	— " —				250			— " —	
	0410	— " —			59		235		— " —	
	ДШ5	— " —								
	ДШ6	— " —								
Г-3,0	Б5	сложное								
	П5	— " —								
	Т2	•		✦ ф48		210			09Г2С-С	
	К1	⊕		конт ф72		2000				смотри выпуск 0-0
	НТ1	сложное				2000				— " —
	СТ	— " —								— " —
	0415	— " —				162			15ХСНД	
	0416	— " —				167			— " —	
	0410	— " —			53		210		— " —	
	ДШ3	— " —								
	ДШ4	— " —								

1. Схемы расположения сборных железобетонных плит смотри Выпуск 0-0, докум. 6
2. Схемы расположения перил и фонарных мачт смотри выпуск 0-0, докум. 8КМ
3. За отметку 0.000 принята отметка на пешеходной части по оси моста у торца пролетного строения.

10299/2

Нач. отд.	Лысов		3.503.2-2.0-1-02КМ
Н. контр.	Киреенко		
Гл. инж. пр.	Киреенко		Схемы расположения элементов пролетного строения. Пролет L=84.0м
Рук. груп.	Рудякова		Стадия: Р; Лист; Листов: 1
Проверил	Рудякова		Укрниипроектсталь конструкция
Исполнил	Литвин		

Привязан

Инв. №

Инв. № подл. | Подпись и дата | Взам. инв. №

Выпуск 0-1

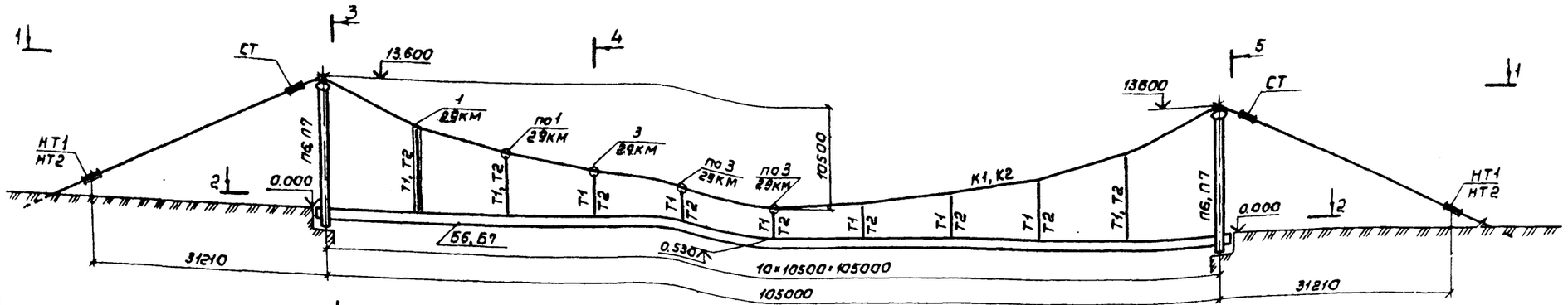

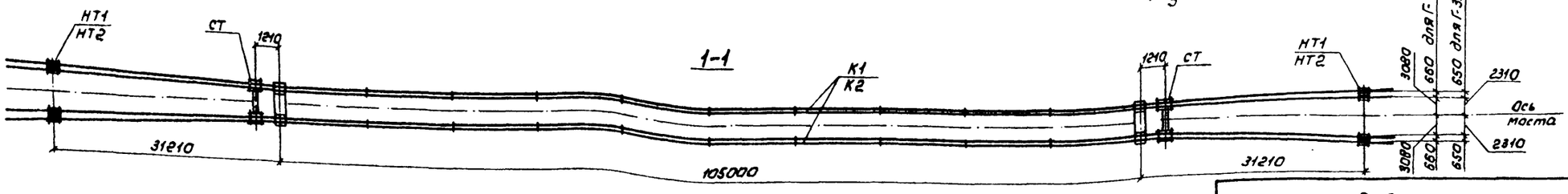

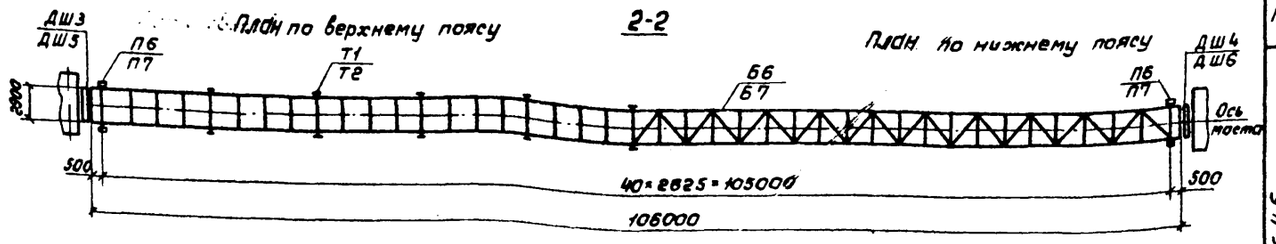

3-3, 5-5

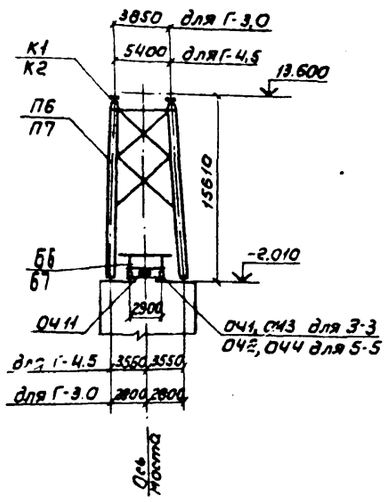

4-4

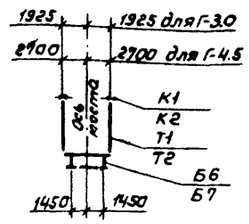

1. Схемы расположения сборных железобетонных плит смотри Выпуск 0-0, докум 6.
2. Схемы расположения перил и фонарных мачт смотри Выпуск 0-0; докум ВКМ.
3. За отметку 0.000 принята отметка на пешеходной части по оси моста у торца пролетного строения.

10299/2

Привязан

Инв. N°

Ведомость элементов

Группа	Марка	Сечение: Эскиз	Поз.	Состав	Усилия: M, кН·м	N, кН	Q, кН	Марка металла	Примечания
Г-4.5	Б6	сложное							
	П6	— " —							
	Т1	•		∔ ф56		300		09Г2С-6	
	К1	⊕		канат ф72		1945			смотри Выпуск 0-0
	НТ1	сложное				1945			
	СТ	— " —							
	ОЧ1	— " —				295		15ХСНД	
	ОЧ2	— " —				295		—"—	
	ОЧ11	— " —			74		294	—"—	
	ДШ5	— " —							
	ДШ6	— " —							
Г-3.0	Б7	сложное							
	П7	— " —							
	Т2	•		∔ ф48		215		09Г2С-6	
	К2	⊕		канат ф62		1390			смотри Выпуск 0-0
	НТ2	сложное				1390			
	СТ	— " —							
	ОЧ3	— " —				198		15ХСНД	
	ОЧ4	— " —				198		—"—	
	ОЧ11	— " —			72		289	—"—	
	ДШ3	— " —							
	ДШ4	— " —							

Нач.отд.	Лысов	
Н.контр.	Киреенко	
Гл.констр.	Киреенко	
Гл.инж.пр.	Киреенко	
Рук.груп.	Рудякова	
Проверил	Рудякова	
Исполнил	Литвин	

3.503.2-2.0-1-03КМ

Схемы расположения элементов пролетного строения. Пролет L=105.0м

Стадия	Лист	Листов
Р		1

Укрниипроектсталь конструкция

Инв. N° подл. | Подпись и дата | Взам. инв. N°

Выпуск 0-1

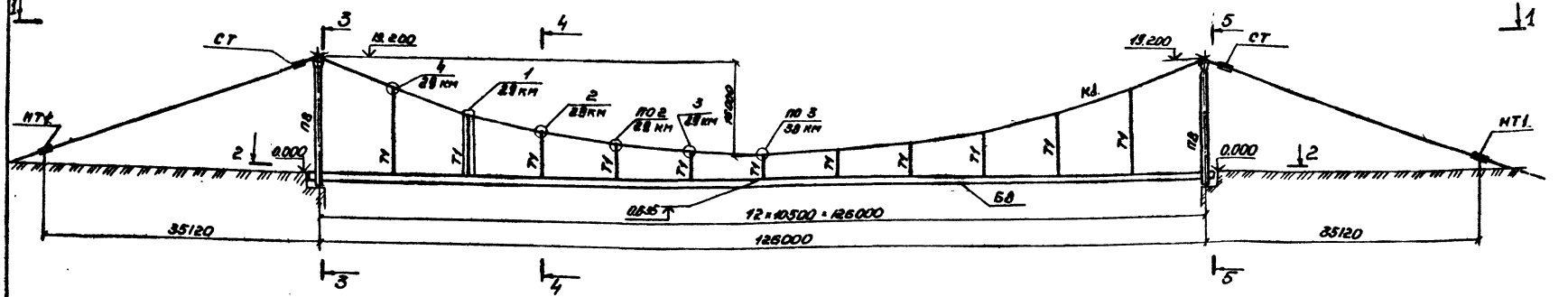

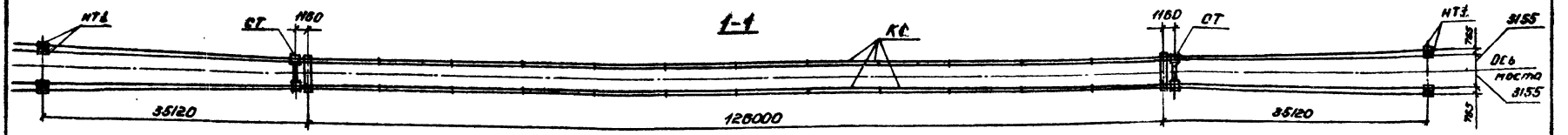

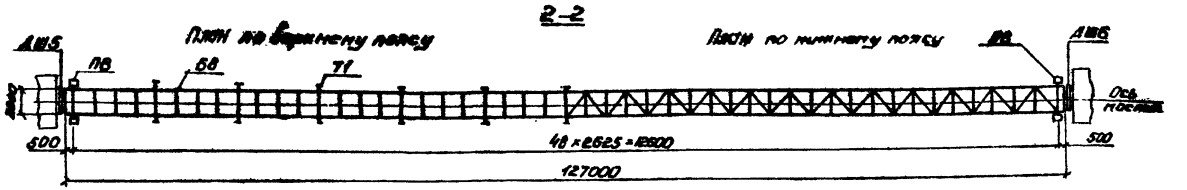

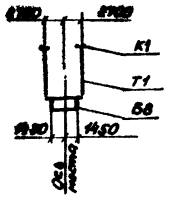

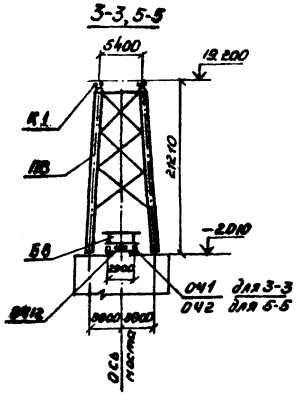

1. Схемы расположения сборных железобетонных плит смотри Выпуск 0-0, докум 6.
2. Схемы расположения перил и фонарных мачт смотри Выпуск 0-0, докум ВКМ.
3. За отметку 0.000 принята отметка по оси моста у торца пролетного строения.

Ведомость элементов

Марка	Сечение эскиз	Поз.	Состав	Усилия M, кН·м	N, кН	Q, кН	Прим.	Марка металла	Примечан.
Б8	СБОРНОЕ								
ПВ	— " —								
Т1	•		⌖ Ø36		340			09Г2С-6	
К1	⌖		Жгут Ø12		1900				смотри Выпуск 0-0
НТ4	СБОРНОЕ				1900				
СТ	— " —								
041	— " —				340			15ХСНД	
042	— " —				340			—"—	
042	— " —			100		403		—"—	
ДШ5	— " —								
ДШ6	— " —								

Гс 4,5

10299/2

Привязан

Инв. №

Нач. отд.	Лысов	
Н. контр.	Куренко	
Гл. констр.	Куренко	
Гл. инженер	Куренко	
Рук. группы	Рудякова	
Проверил	Рудякова	
Исполнил	Литвин	

3.503.2-2.0-1-04КМ

Схемы расположения элементов пролетного строения. Пролет L=126,0м

Стадия	Лист	Листов
Р		1

Укрниипроектстальконструкция

Инв. № подл. | Подпись и дата | Взам. инв. №

Выпуск 0-1

Фасад Б1

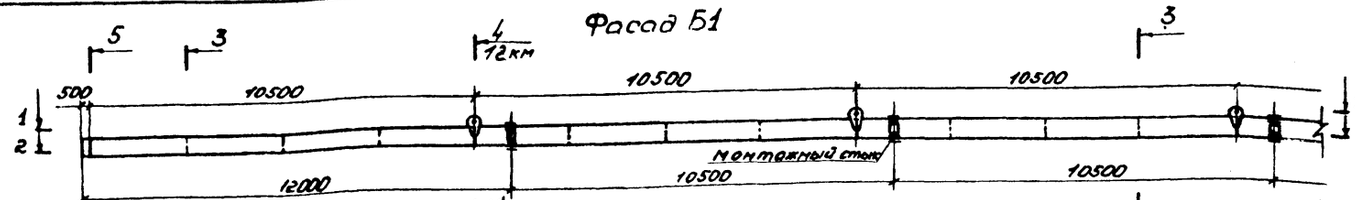

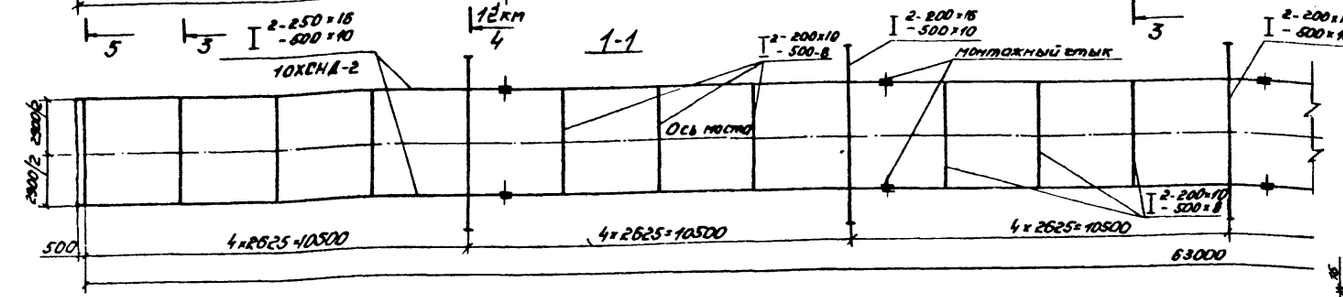

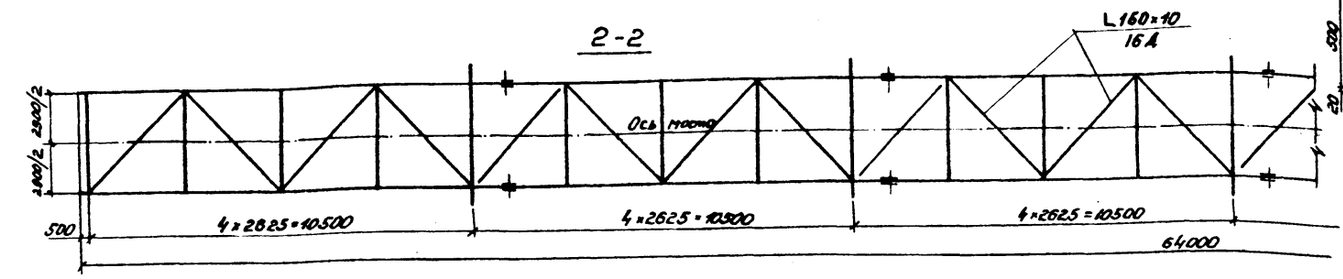

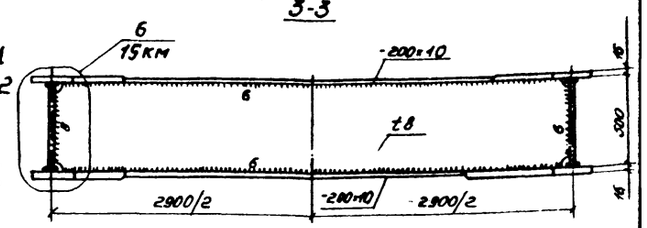

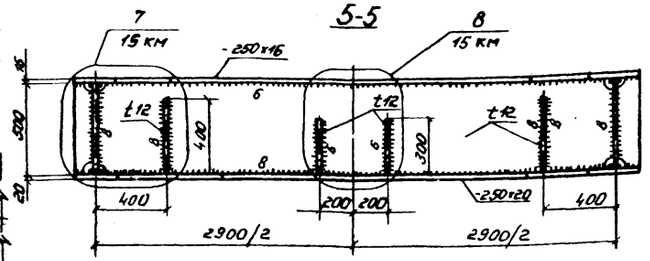

Схема разбивки отверстий в верхних поясах балок для крепления железобетонной плиты

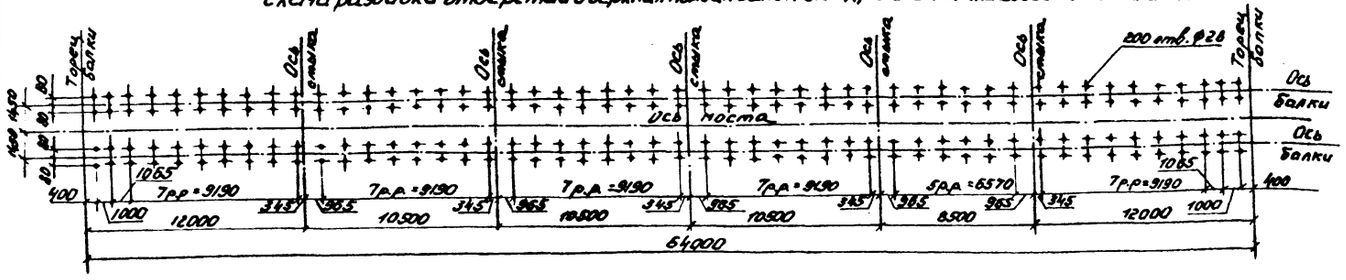

1. Материал конструкций - сталь марки 15ХСНД по ГОСТ 6713-75, кроме оговоренных.
2. Схему расположения сборных железобетонных плит смотри выпуск 0-0 докум 6.
3. Все монтажные стыки главной балки - тип III, смотри докум 17КМ

Схема строительного подъема и расположения монтажных стыков балки

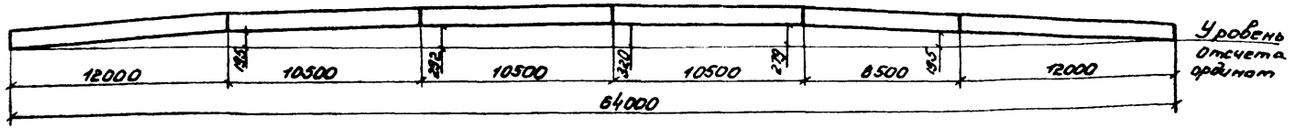

10299/2

Привязан

Инв. №

Нач. отд	Лысов		3.508.2-2.0-1-05КМ
Н. контр	Куреенко		
Гл. констр	Куреенко		Общий вид металлоконструкций главной балки Б1
Гл. инж. пр	Куреенко		Стадия: Р; Лист; Листов: 1
Рук. груп	Рудакова		Укрниипроектсталь конструкция
Проверил	Рудакова		
Исполнил	Соколова		

Инв. № подл. | Подпись и дата | Взам. инв. №

Фасад Б2

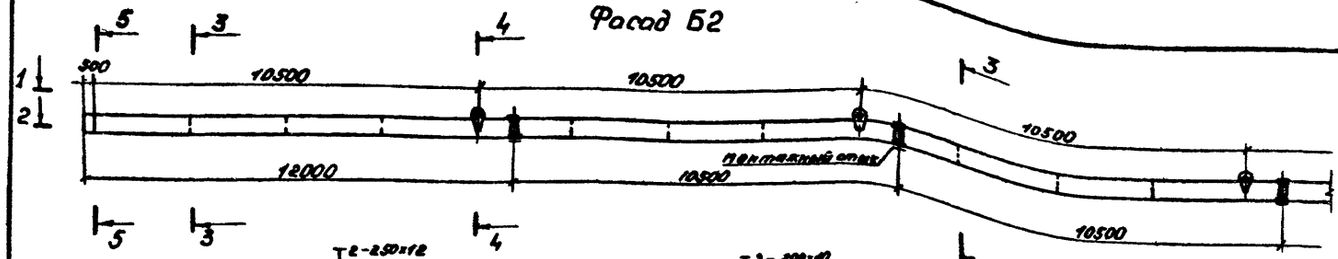

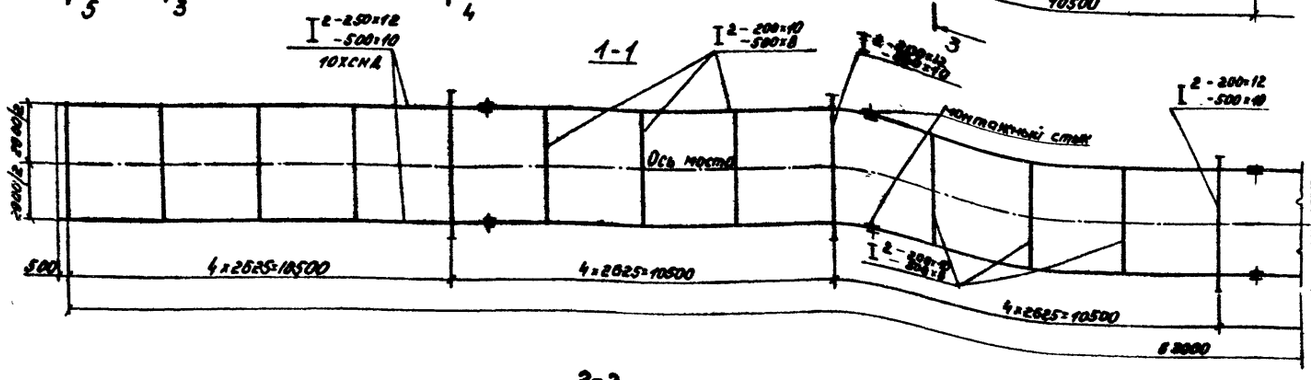

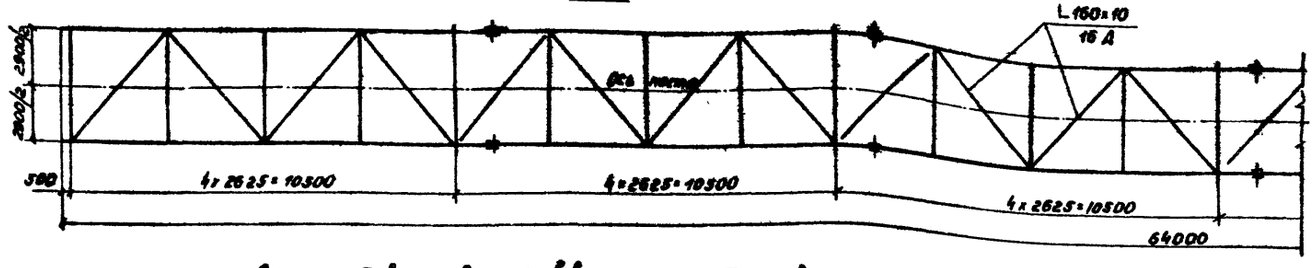

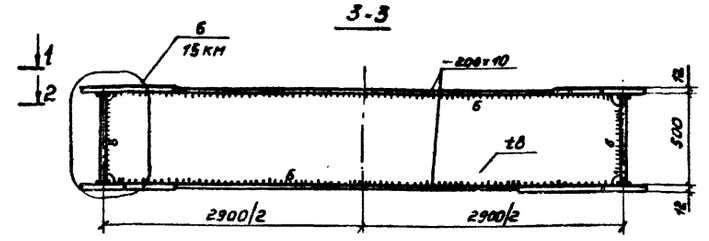

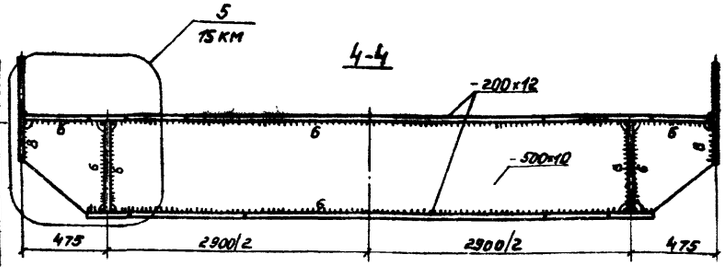

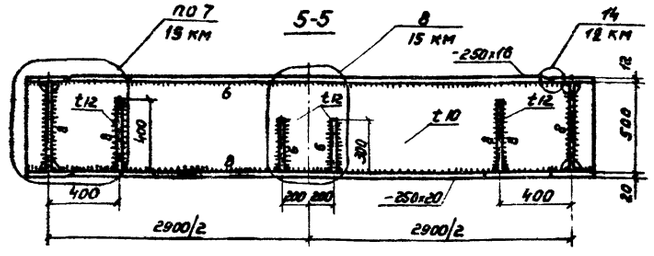

Схема разбивки отверстий в верхних поясах балок для крепления железобетонной плиты

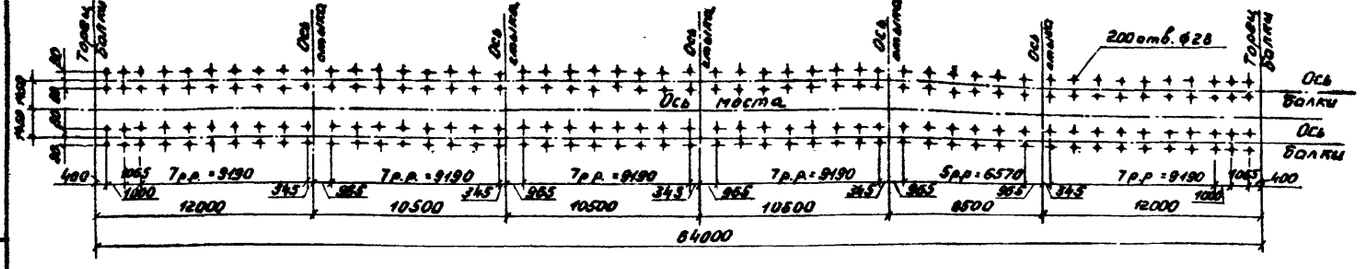

1. Материал конструкций - сталь марки 15ХСНД по ГОСТ 6713-75, кроме оговоренных.
2. Схему расположения сборных железобетонных плит смотри выпуск 0-0, докум 6.
3. Все монтажные стыки главной балки - тип III, смотри докум. 17КМ

Схема строительного подъема и расположения монтажных стыков балки

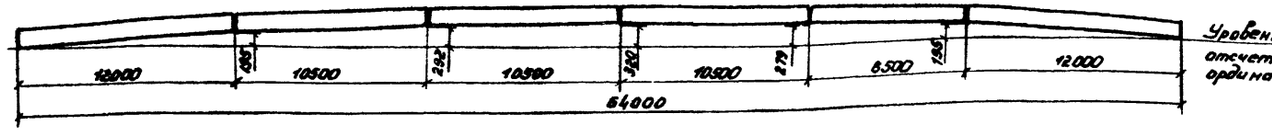

10299/2

Привязан

Инв.№

Нач.отд	Лысов		
Н.контр.	Куреенко		
Гл.констр.	Куреенко		
Гл.инж.пр.	Куреенко		
Рук.гр.	Рудакова		
Проверил	Рудакова		
Исполнил	Соколова		

3.503.2-2.0-1-06КМ

Общий вид металлоконструкций главной балки Б2

Стадия	Лист	Листов
Р		1

Укрниипроектстальконструкция

Инв.№ подл. | Подпись и дата | Взам.инв.№

Выпуск 0-1

Фасад Б3

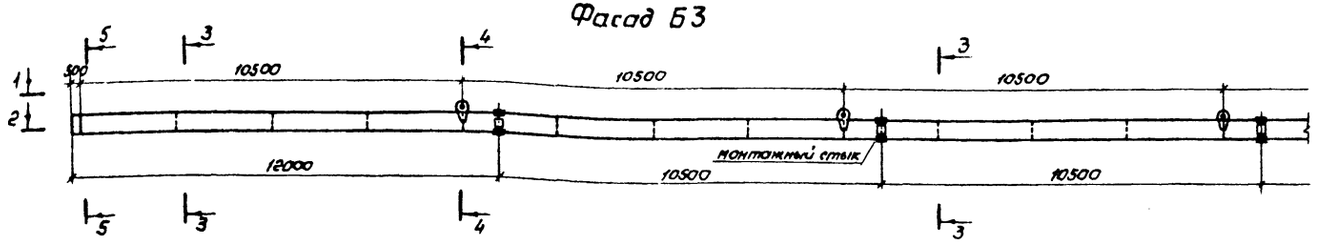

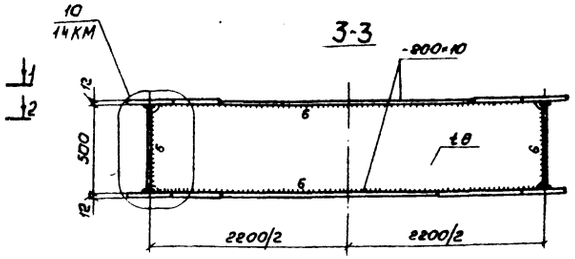

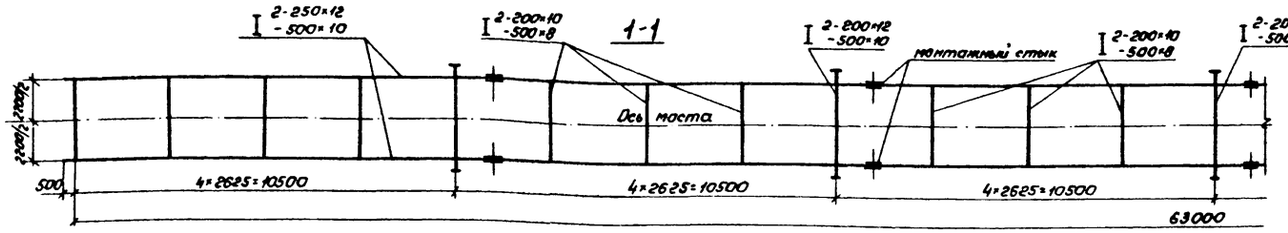

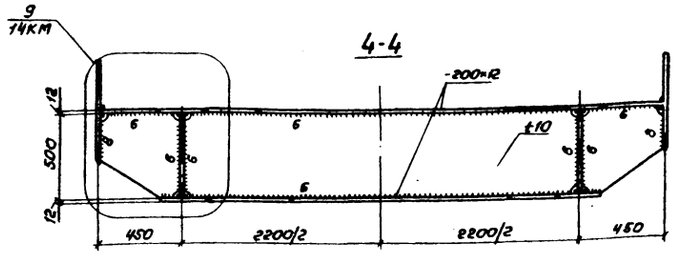

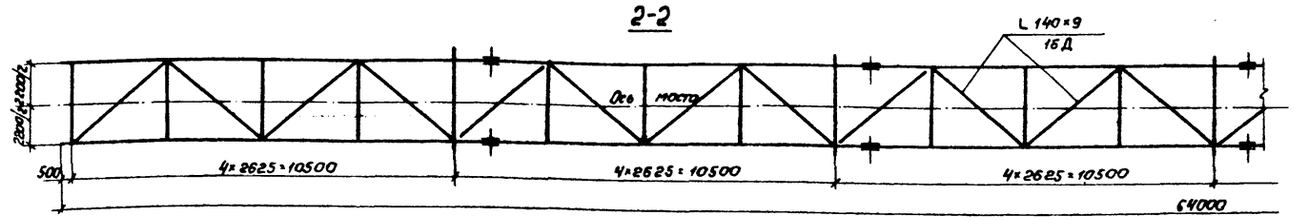

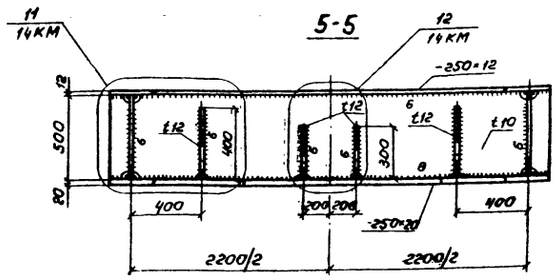

Схема разбивки отверстий в верхних поясах балок для крепления железобетонной плиты

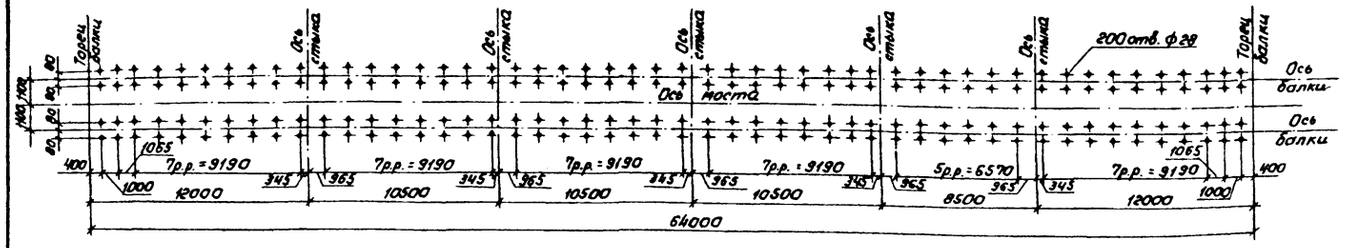

Схема строительного подъема и расположения монтажных стыков балки

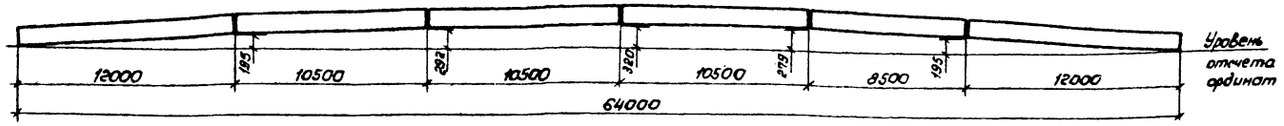

1. Материал конструкций – сталь марки 15ХСНД по ГОСТ 6713-75, кроме оговоренных.
2. Схему расположения сборных железобетонных плит смотри выпуск 0-0, докум. 6.
3. Все монтажные стыки главной балки – тип III, смотри докум. 17КМ

10299/2

Привязан

Инв. №

Нач.отд.	Лысов		
Н.контр.	Киреенко		
Гл.констр.	Киреенко		
Гл.инж.пр.	Рудякова		
Рук.груп.	Рудякова		
Проверил	Рудякова		
Исполнил	Соколова		

3.503.2-2.0-1-07КМ

Общий вид металлоконструкций главной балки Б3

Стадия	Лист	Листов
Р		1

Укрниипроектстальконструкция

Инв.№ подл. | Подпись и дата | Взам.инв.№

Выпуск 0-1

Фасад Б4

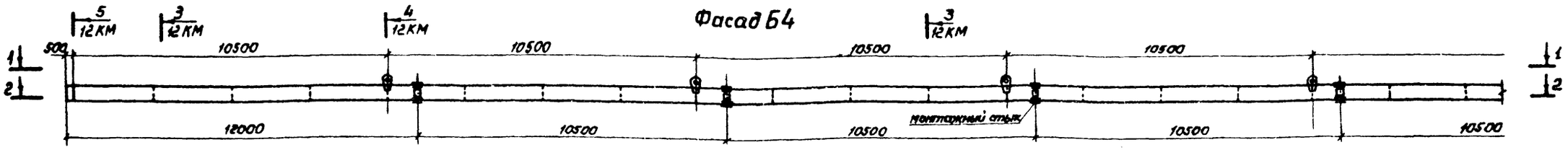

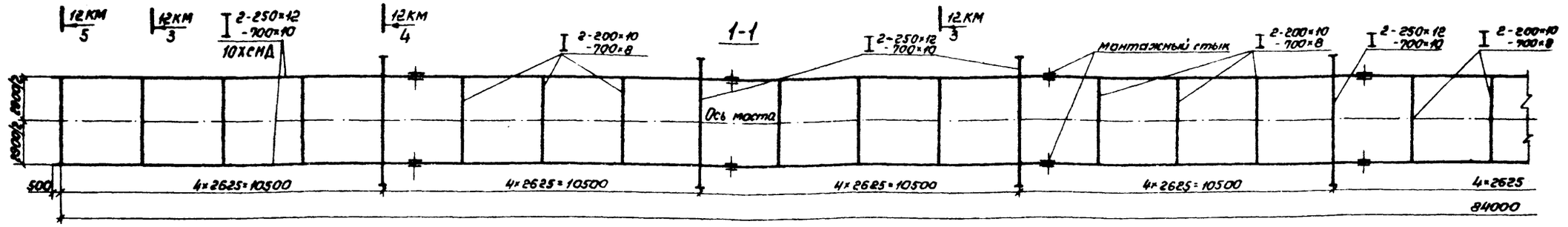

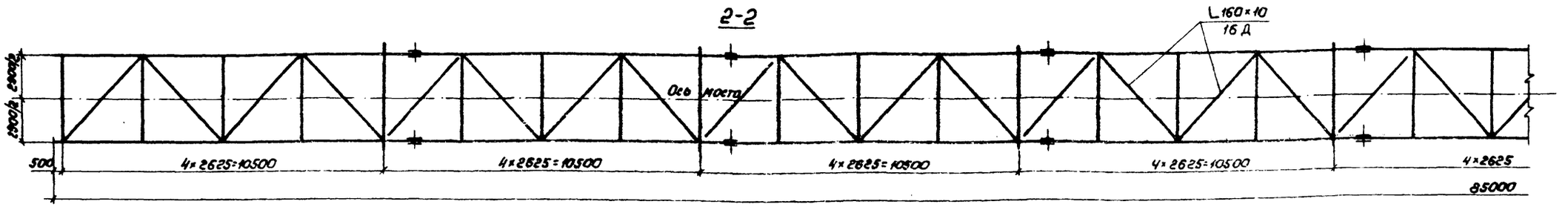

Схема разбивки отверстий в верхних поясах балок для крепления железобетонной плиты

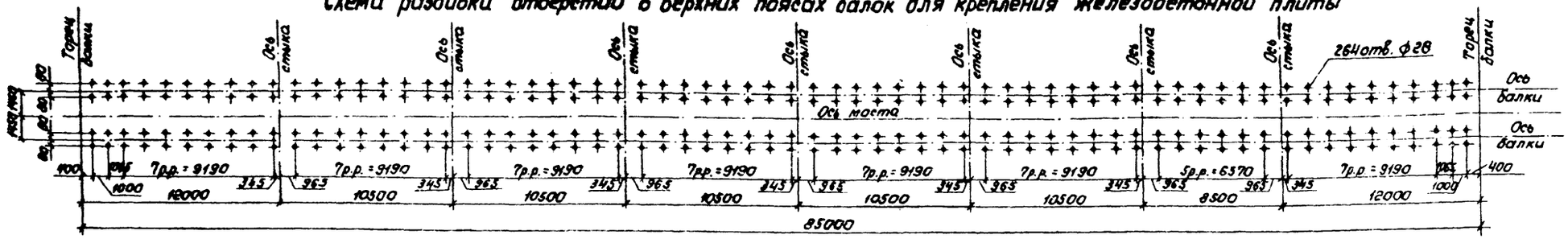

Схема строительного подъема и расположения монтажных стыков балки

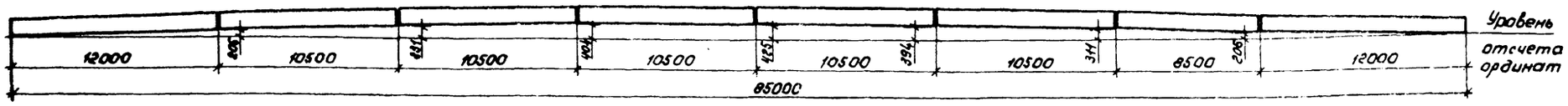

1. Материал конструкций, кроме оговоренных, сталь марки 15ХСНД по ГОСТ 6713-75.
2. Схему расположения сборных железобетонных плит смотри выпуск 0-0, докум 6.
3. Все монтажные стыки главной балки - тип II, смотри докум 17КМ

10299/2

Привязан	Нач. отд.	Лысов	3.508.2-20-1-08КМ
	Н. контр.	Киреенко	
	Гл. констр.	Киреенко	Общий вид металлоконструкций главной балки Б4
	Гл. инж. пр.	Киреенко	Стадия Р; Лист; Листов 1
	Рук. грут.	Рудякова	Укрнипроектсталь-конструкция
	Проверил	Рудякова	
Инв. №	Исполнил	Соколова	

Инв. № подл. | Подпись и дата | Взам. инв. №

Выпуск 0-1

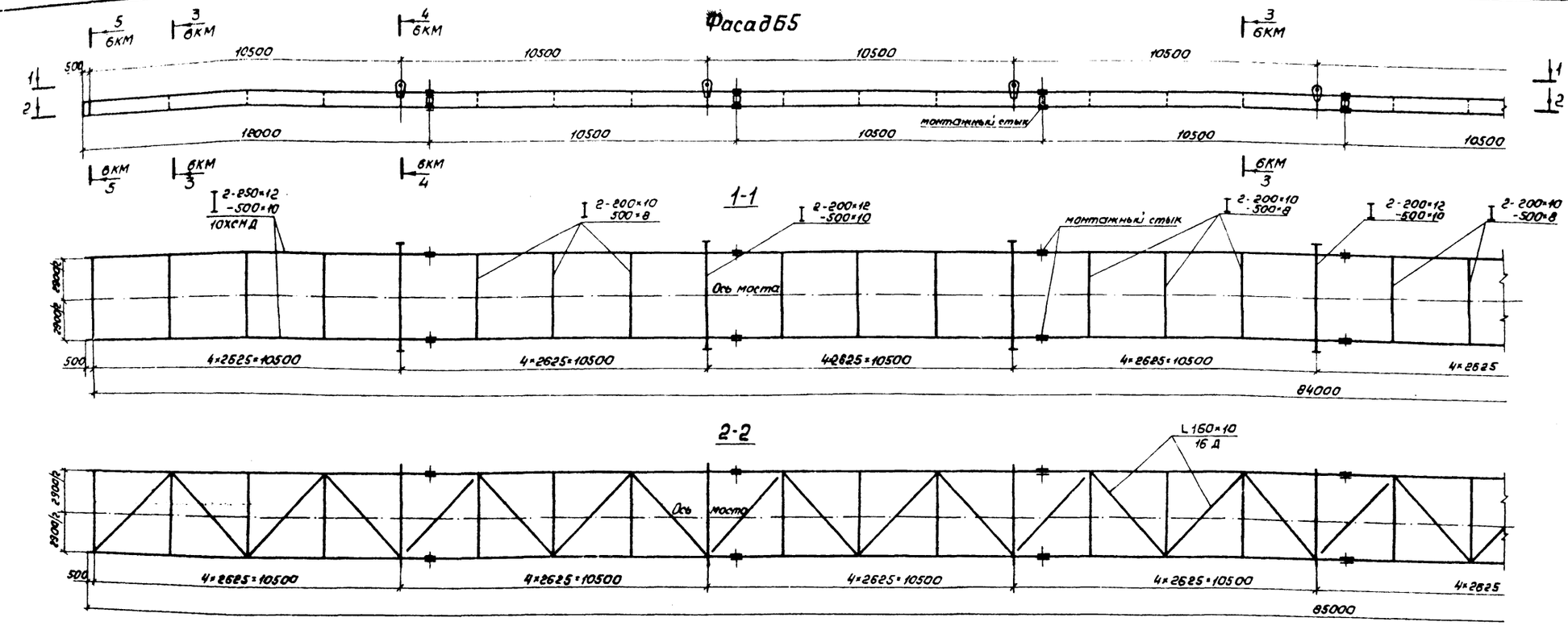

Схема разбивки отверстий в верхних поясах балок для крепления железобетонной плиты

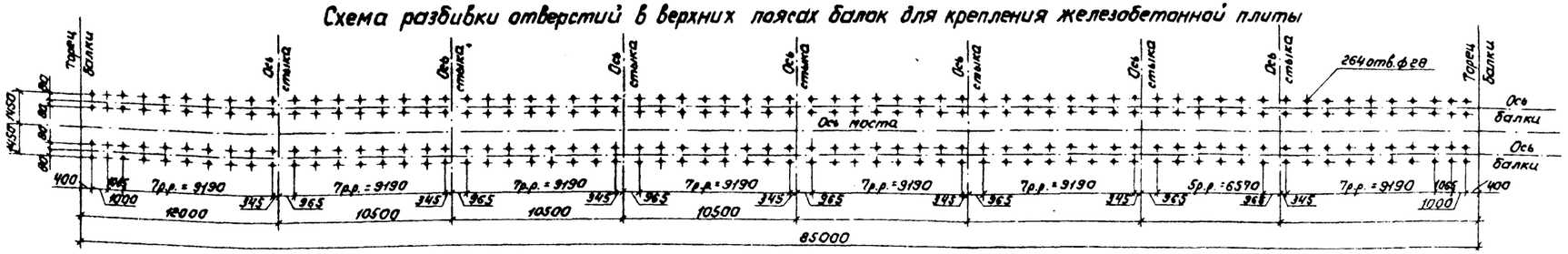

Схема строительного подъема и расположения монтажных стыков балки

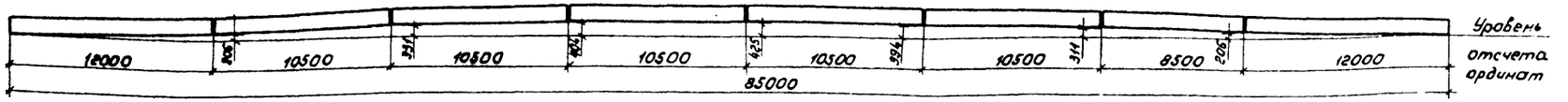

1. Материал конструкций – сталь марки 15 ХСНД по ГОСТ 6713-75, кроме оговоренных.
2. Схему расположения сборных железобетонных плит смотри выпуск 0-0, докум 6
3. Все монтажные стыки главной балки-тип II, см. докум. 17 КМ

Привязан

Инв. №

Нач. отд.	Лысов	
Н. контр.	Киреенко	
Гл. конст.	Киреенко	
Гл. инж. пр.	Киреенко	
Рук. груп.	Рудякова	
Проверил	Рудякова	
Исполнил	Соколова	

10299/2

3.508.2-2.0-1-09 КМ

Общий вид металлоконструкций главной балки Б5

Стадия	Лист	Листов
Р		1

Укрниипроектсталь-конструкция

Инв. № подл. | Подпись и дата | Взам. инв. №

Выпуск 0-1

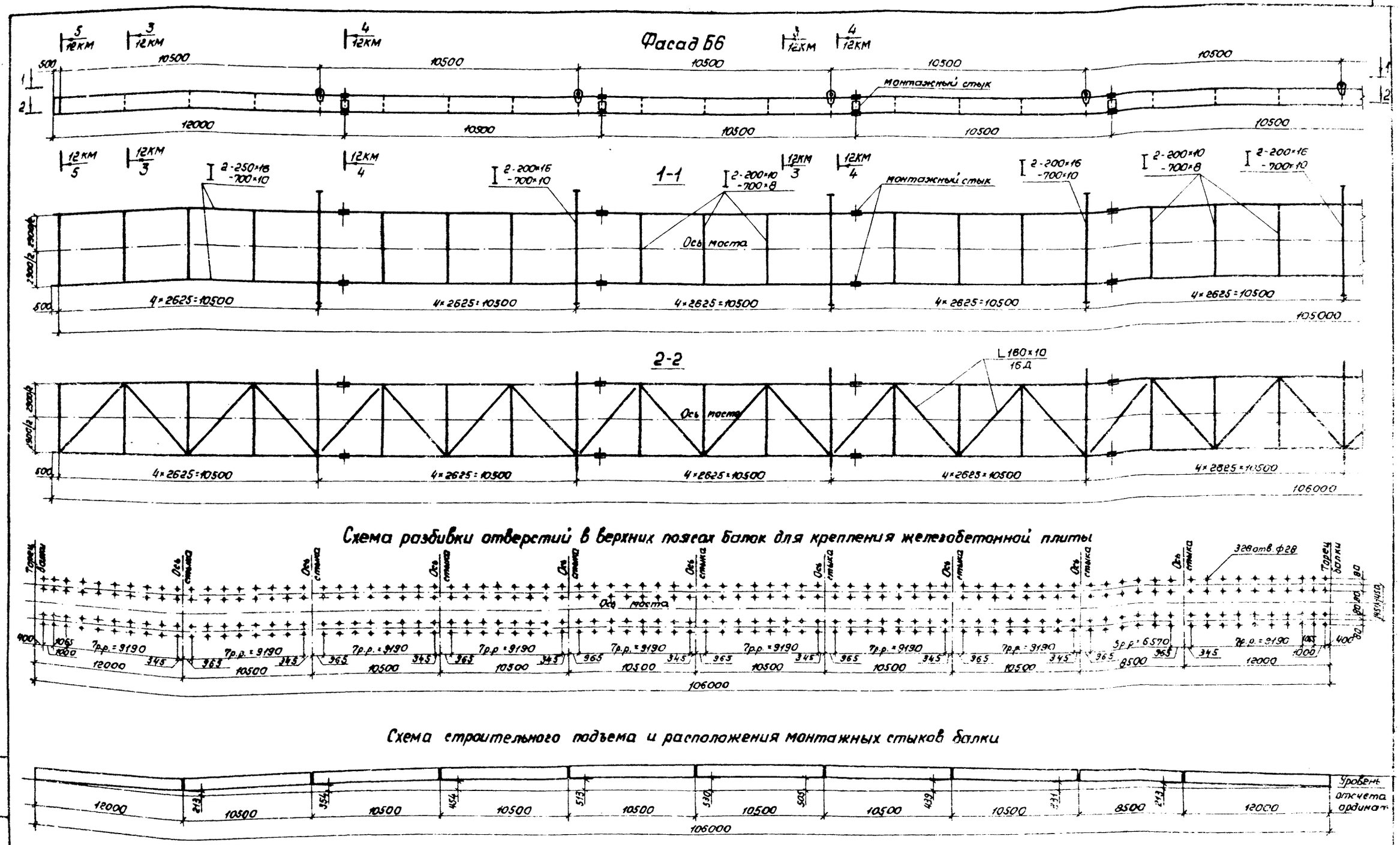

1. Материал конструкций – сталь марки 15ХСНД по ГОСТ 6713-75, кроме оговоренных.
2. Схему расположения сборных железобетонных плит смотри выпуск 0-0, докум 6
3. Все монтажные стыки главной балки – тип II, смотри докум 17КМ

10299/2

Нач.отд.	Лысов		3.508.2-2.0-1-10КМ
Н.контр.	Киреенко		
Гл.констр.	Киреенко		Общий вид металлоконструкций главной балки Б6
Гл.инж.пр.	Киреенко		
Рук.груп.	Рудякова		
Проверил	Рудякова		
Исполнит.	Соколова		

Привязан

Инв. №

Стадия	Лист	Листов
Р		1

Укрниипроектсталь-конструкция

Инв. № подл. | Подпись и дата | Взам. инв. №

Выпуск 0-1

Фасад Б7

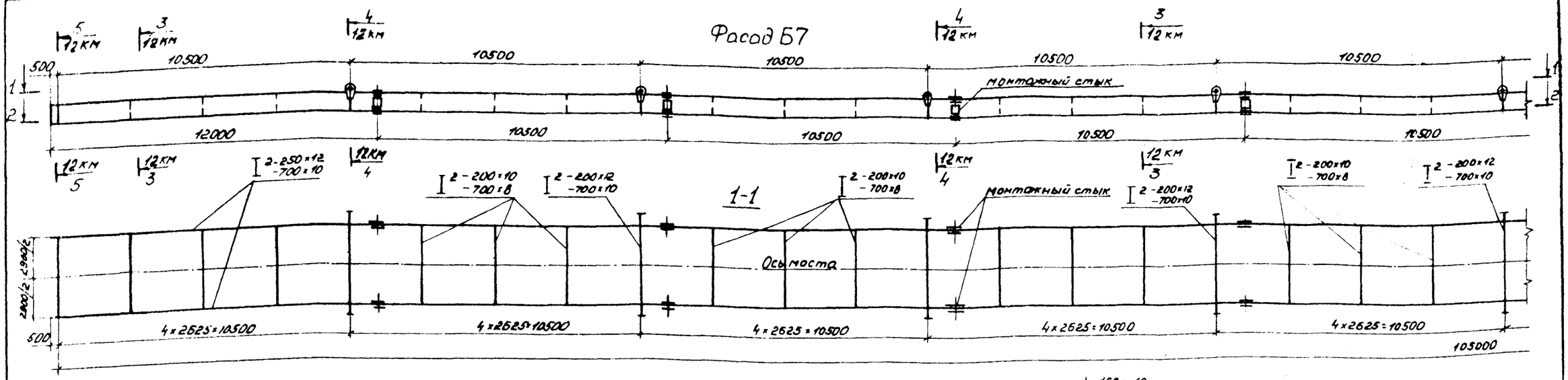

Схема разбивки отверстий в верхних поясах балок для крепления железобетонной плиты

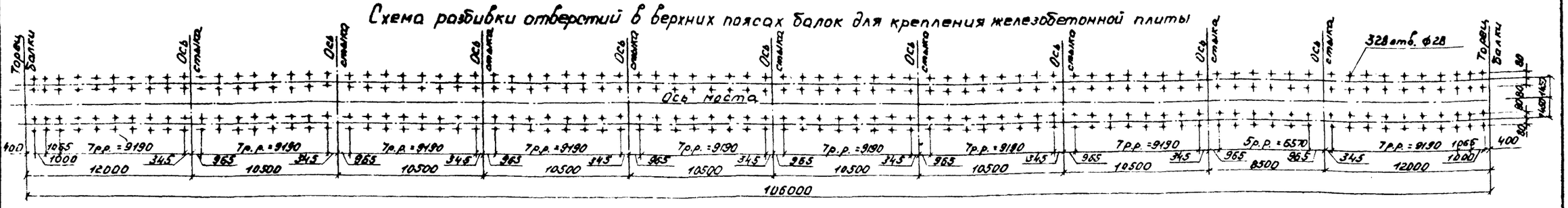

Схема строительного подъема и расположения монтажных стыков балки

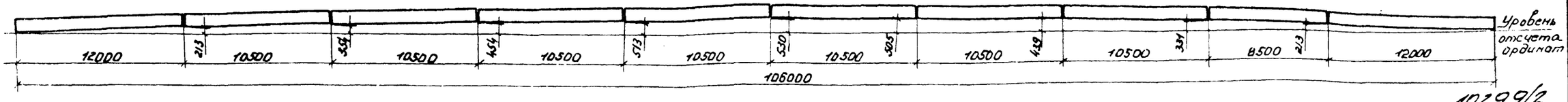

1. Материал конструкций - сталь марки 15ХСНД по ГОСТ 6713-75, кроме оговоренных.
2. Схему расположения сборных железобетонных плит смотри выпуск 0-0. докум. 6.
3. Все монтажные стыки главной балки-тип II, смотри докум. 17КМ.

10299/2

Нач.отд	Лыков		
Н.контр.	Куреенко		
Гл.констр.	Куреенко		
Гл.инж.пр.	Куреенко		
Рук.гр.	Рудукова		
Проверил	Рудукова		
Исполнил	Соколова		

Привязан

Инв.№

3.508.2-2.0-1-11КМ

Общий вид металлоконструкций главной балки Б7.

Стадия	Лист	Листов
Р		1

Укрниипроектсталь конструкция

Инв.№ подл. | Подпись и дата | Взам.инв.№

Выпуск 0-1

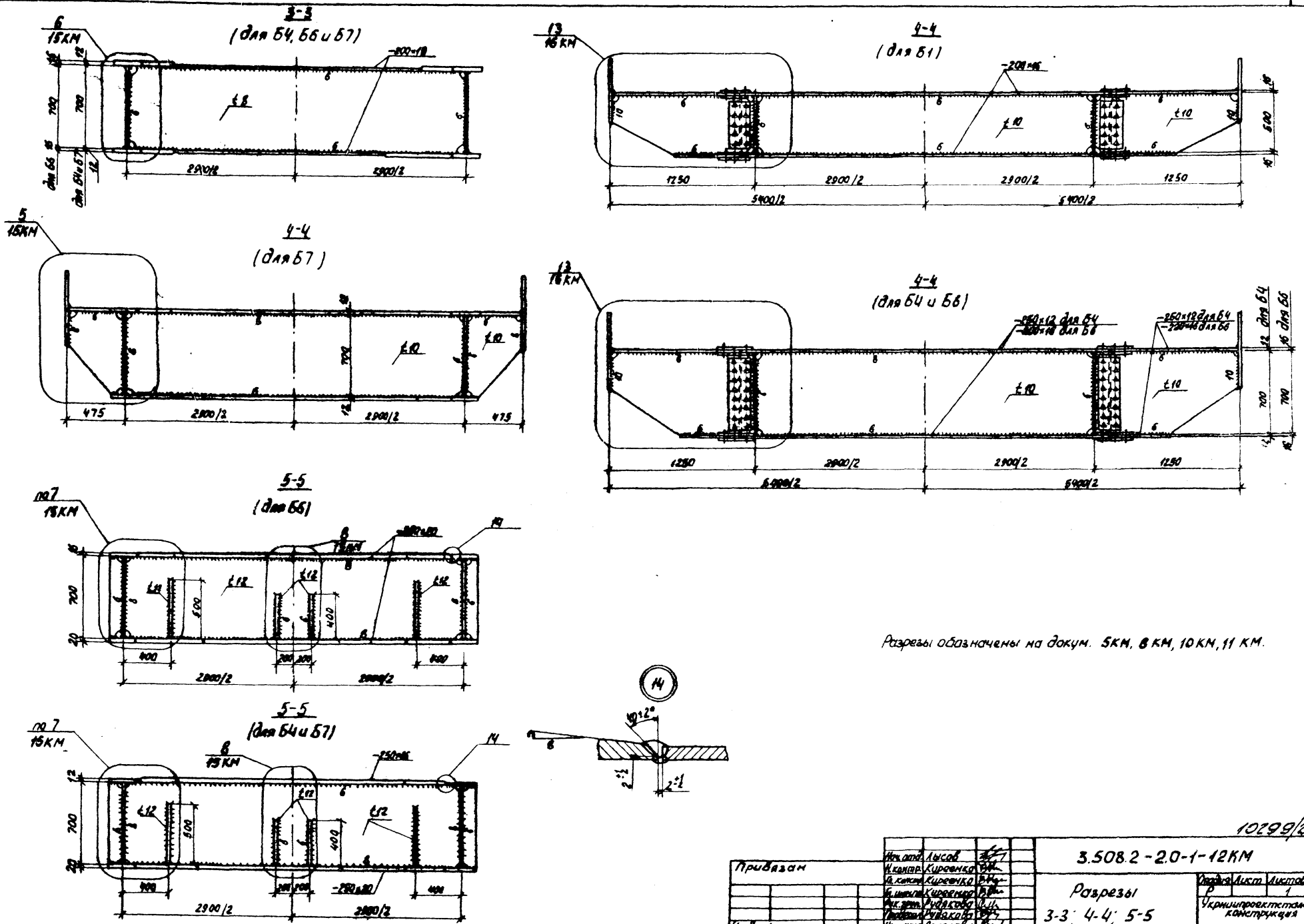

Разрезы обозначены на докум. 5КМ, 8КМ, 10КМ, 11КМ.

10299/2

Нач. отд.	Лысов		3.508.2-2.0-1-12КМ	
Н. контр.	Киреенко		Разрезы 3-3; 4-4; 5-5	Стадия: Р; Лист: 1; Листов: 1
Гл. констр.	Киреенко			Укрниипроектсталь-конструкция
Гл. инжен.	Киреенко			
Рук. зрит.	Рудякова			
Проверил	Рудякова			
Исполнил	Соколова			

Привязан

Инв. №

Выпуск 0-1

Фасад Б8

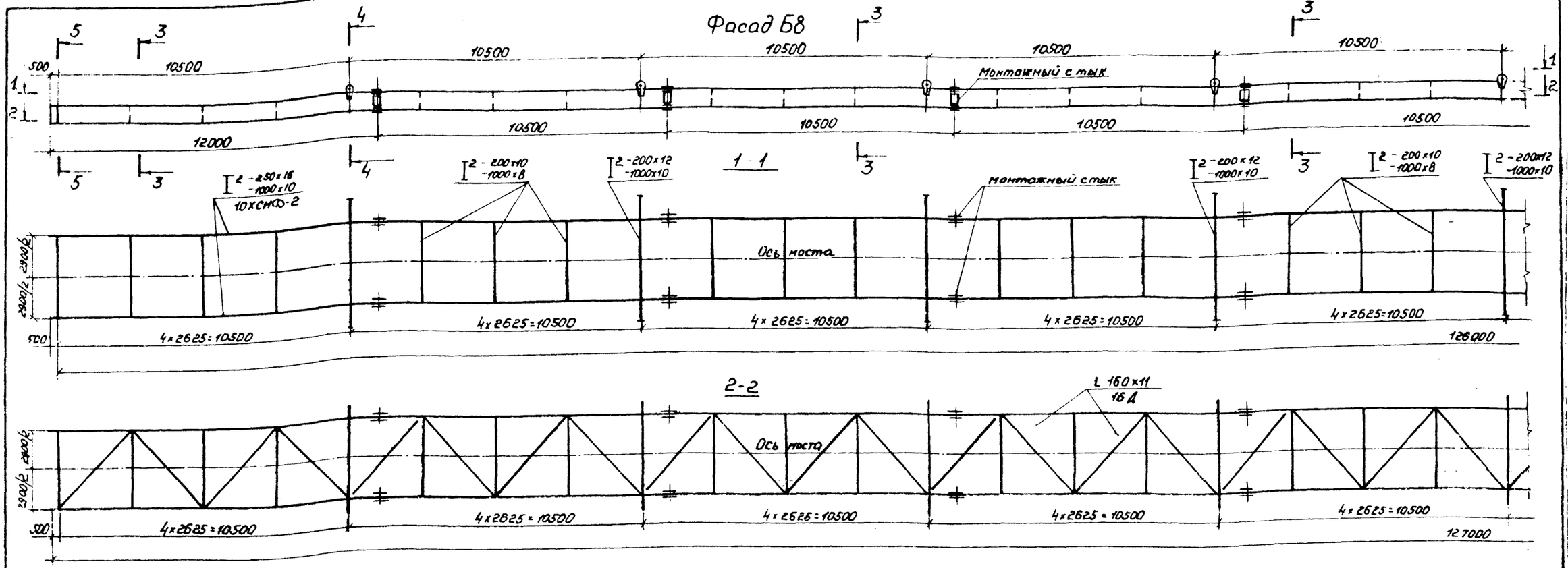

Схема разбивки отверстий в верхних поясах балок для крепления железобетонной плиты

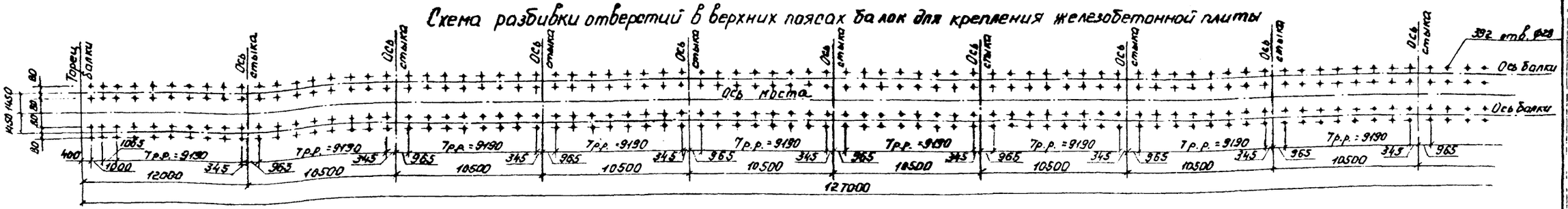

Схема строительного подъема и расположения монтажных стыков балки

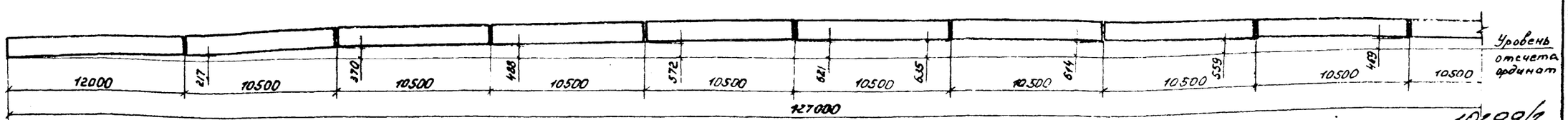

1. Материал конструкций - сталь марки 15ХСНД по ГОСТ 6713-75, кроме оговоренных.
2. Схему расположения сборных железобетонных плит смотри выпуск 0-0 докум. 6
3. Все монтажные стыки главной балки - тип I, смотри докум. 17КМ

Нач.отд	Лысов		
Н.контр.	Киреенко		
Гл.констр	Киреенко		
Гл.инж.пр	Киреенко		
Рук.гр.	Рудякова		
Проверил	Рудякова		
Исполнил	Соколова		

Привязан

Инв.№

3.5082-20-1-13КМ

Общий вид металлоконструкций главной балки Б8.

Стадия	Лист	Листов
Р	1	2

Укрниипроектстальконструкция

10299/2

Инв.№ подл. | Подпись и дата | Взам.инв.№

Выпуск 0-1

Фасад Б8

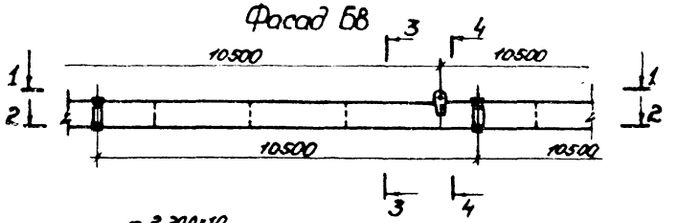

1-1

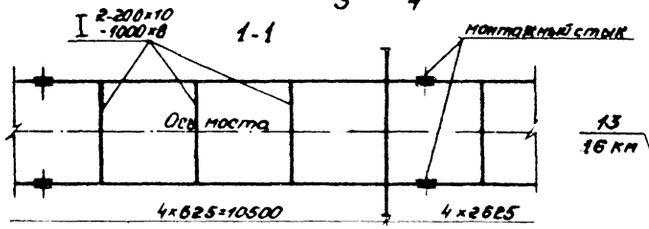

2-2

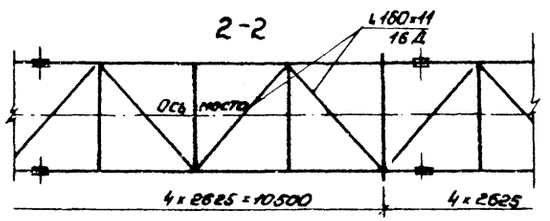

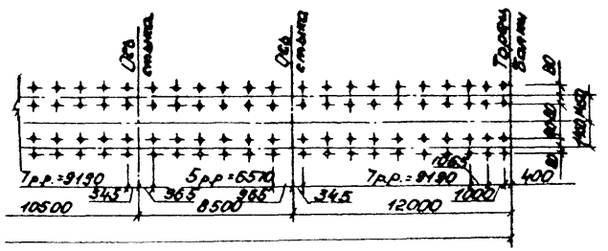

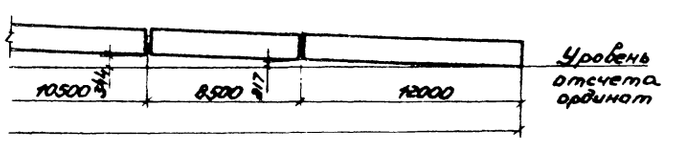

3-3

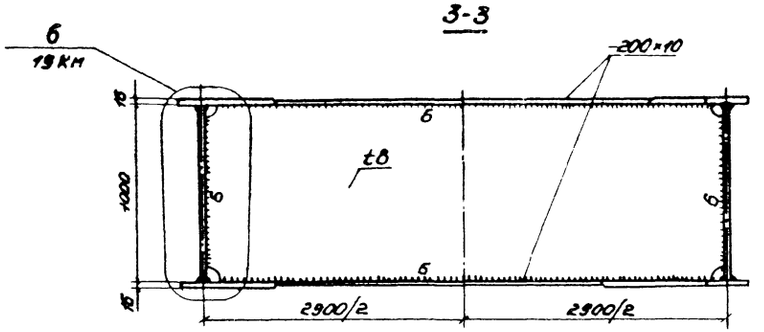

4-4

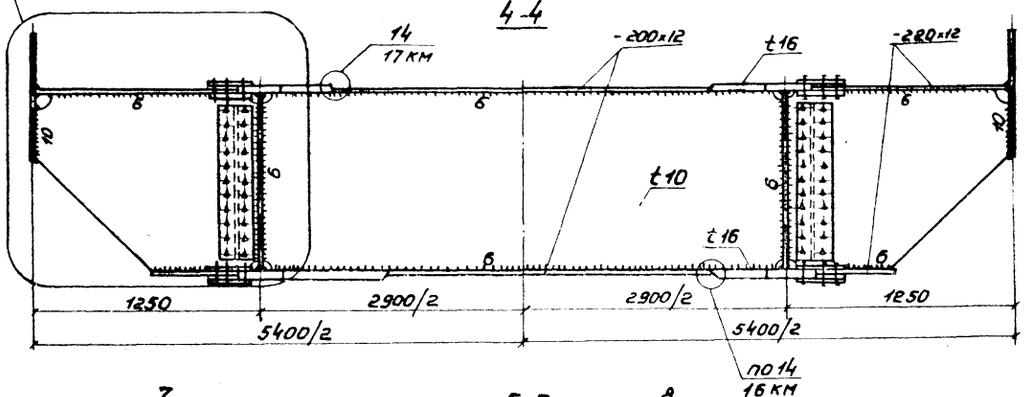

5-5

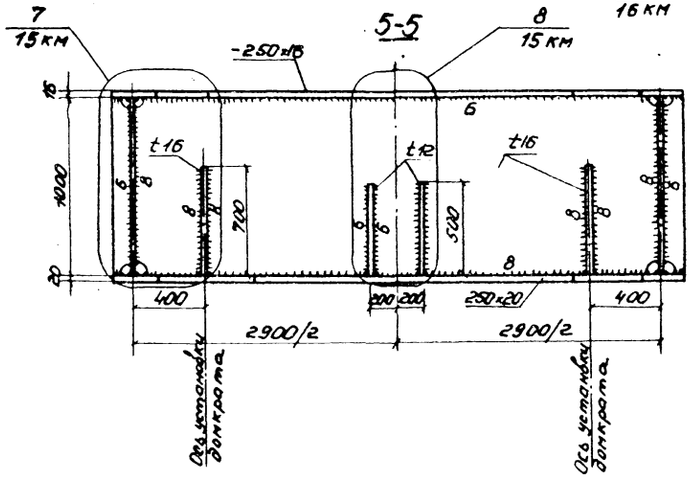

10299/2

3.508.2-2.0-1-13КМ

Лист 2

Инв.№ подл. | Подпись и дата | Взам.инв.№

Выпуск 0-1

9

10

11

12

3-3

6-6

8-8

5-5

7-7

Деталь А

1-1

по дет. А

2-2

4-4

в-в

г-г повернуто

б-б

а-а

д-д

Ось опирания

Ось моста

Ось установки домкрата

10 отв. ф27 под болты М24

8 отв. ф23 под болты М20

3 высокопрочных болта М24

зачистить

1. Все сварные швы K_f = 6мм, кроме оговоренных.
2. Отверстия в фасонках продольных связей под высокопрочные болты ф30.
3. Маркировка узлов приведена на докум. 7КМ 10299/2

Привязан

Инв. №

Нач.отд	Лысов		3.508.2-20-1-14КМ
Н.контр	Киреенко		
Гл.констр	Киреенко		
Гл.инж.пр	Киреенко		
Рук.груп	Рудякова		Узлы 9-12
Проверил	Рудякова		Стадия Р; Лист; Листов 1
Исполнил	Скалова		Укрниипроектсталь-конструкция

Инв.№ подл. | Подпись и дата | Взам. инв.№

Выпуск 0-1

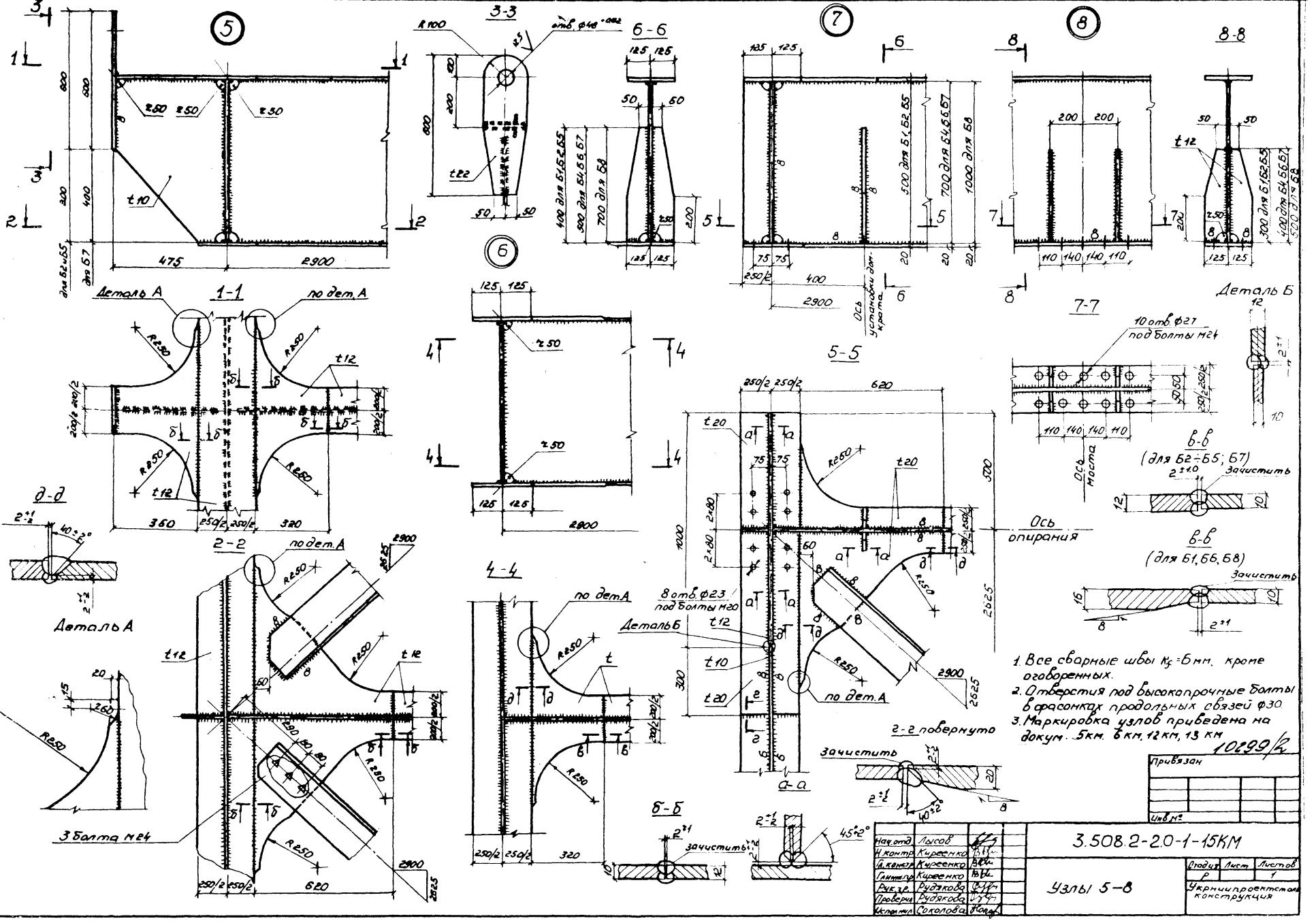

1. Все сварные швы K_f=6 мм. кроме оговоренных.
2. Отверстия под высокопрочные болты в фасонках продольных связей ф30.
3. Маркировка узлов приведена на докум.: 5км, 6км, 12км, 13км.

10299/К

Привязан

Инв. №

Нач. отд.	Лысов		
Н. контр.	Куреенко		
Гл. констр.	Куреенко		
Гип. пр.	Куреенко		
Рук. гр.	Рудякова		
Проверил	Рудякова		
Исполнил	Соколова		

3.503.2-2.0-1-15КМ

Узлы 5-8

Стадия	Лист	Листов
Р		1

Укрниипроектстальконструкция

Инв. № подл. | Подпись и дата | Взам. инв. №

Выпуск 0-1

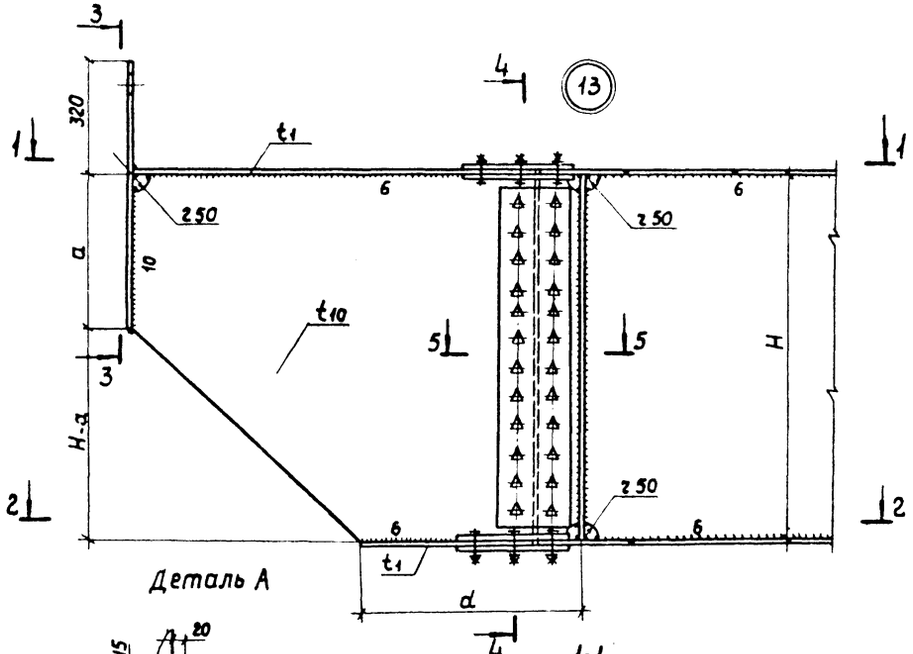

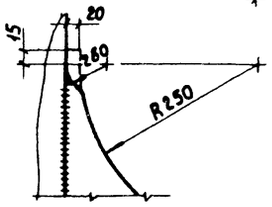

1-1

3-3

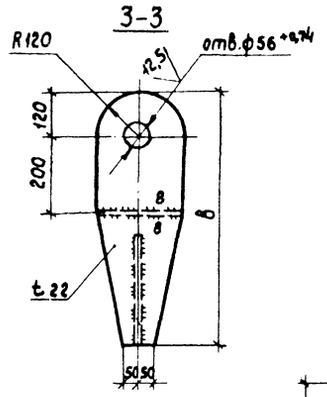

4-4

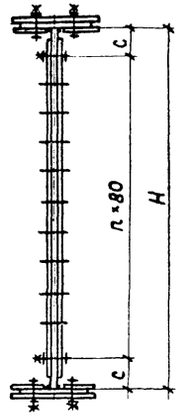

2-2

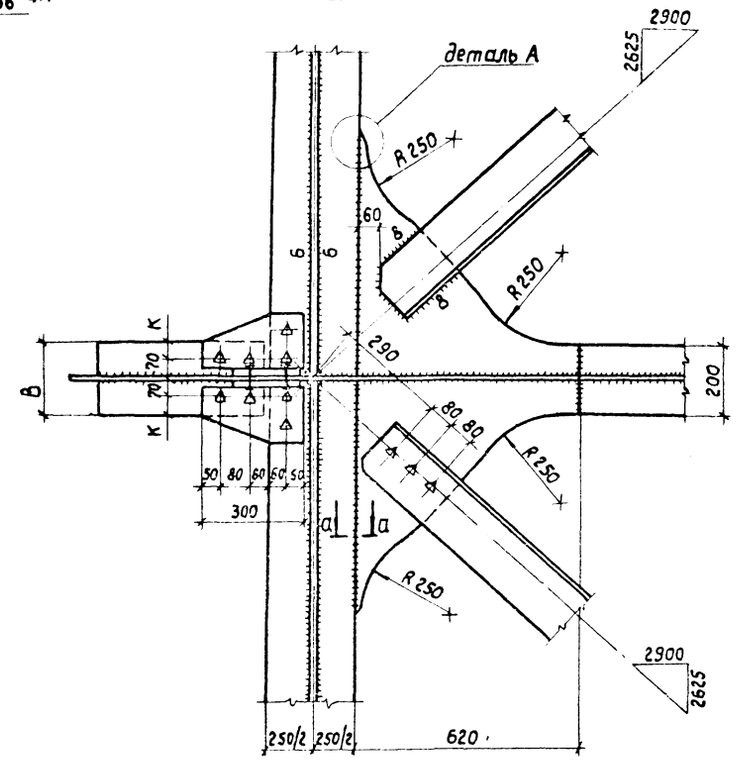

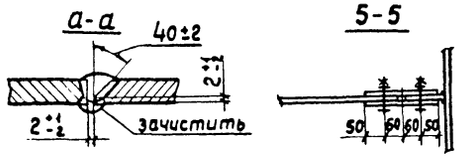

Марка	H, мм	B, мм	t_1, мм	a, мм	B, мм	c, мм	d, мм	n, шт.	K, мм
Б1	500	220	16	300	620	90	700	4	40
Б4	700	250	12	400	720	110	650	6	55
Б6	700	220	16	400	720	110	650	6	40
Б8	1000	220	12	400	720	100	600	10	40

1. Все высокопрочные болты М24 по ГОСТ 22353-77.
2. Все монтажные стыки запроектированы из условия дробеструйной обработки поверхностей накладок и прокладок с нанесением клеефрикционного покрытия и обработки стальными щетками без консервации контактных поверхностей балки.
3. Все стыковые накладки t=8мм из стали марки 15ХСНД по ГОСТ 6713-75.
4. В стыковке поясов продольных и поперечных балок марки Б8 для выравнивания соединяемых плоскостей ставятся прокладки толщиной 4мм.
5. Отверстия под высокопрочные болты в фасонках продольных связей ф30, остальные отверстия ф28.
6. Маркировка узлов приведена на докум. 12КМ, 13КМ.

10299/2

Нач.отд.	Лысов		3.503.2-2.0-1-16КМ
Н.контр.	Киреенко		
Гл.констр.	Киреенко		Узел 13
Гл.инж.пр.	Киреенко		Стадия Р; Лист; Листов 1
Рук.груп.	Рудякова		Укрниипроектстальконструкция
Проверил	Рудякова		
Исполнил	Соколова		

Инв.№подл. | Подпись и дата | Взам.инв.№

Тип I

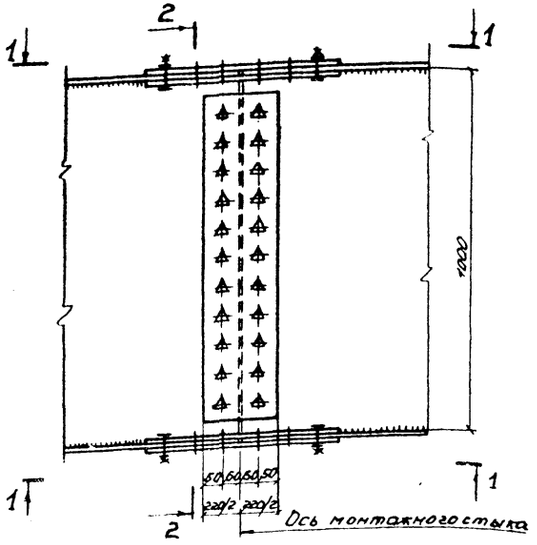

Тип II

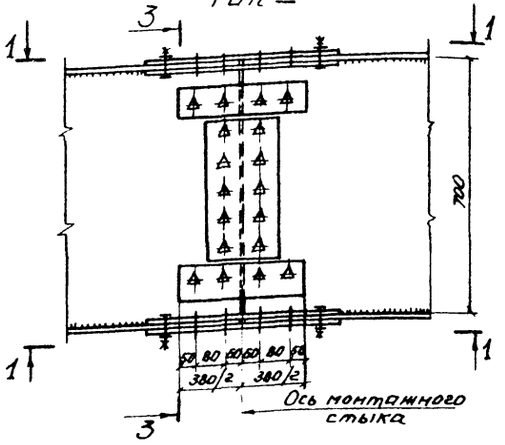

1-1

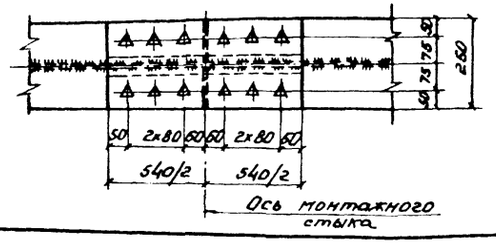

2-2

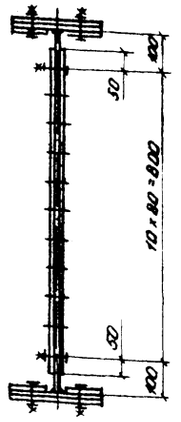

3-3

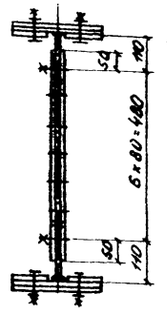

Тип III

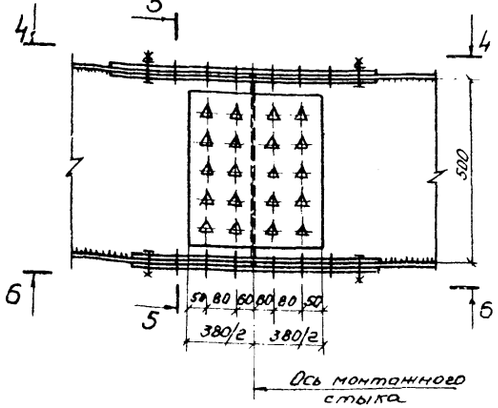

4-4

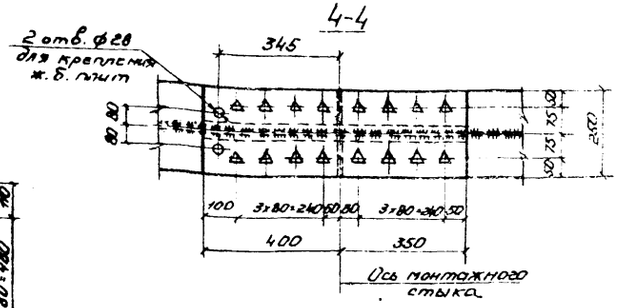

5-5

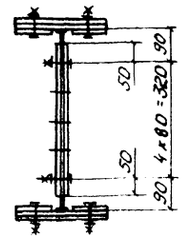

6-6

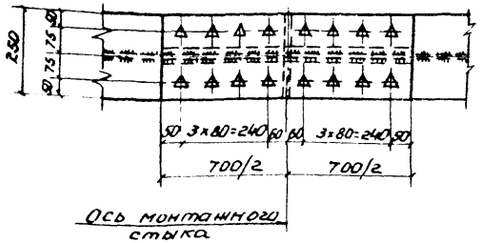

1. Все стыковые накладки $t=10$мм из стали марки 15ХСНД для марок Б3, Б6, Б7 и 10ХСНД для марок Б1, Б2, Б4, Б5, Б8.
2. Все отверстия под высокопрочные болты ф28.
3. Монтажные стыки запроектированы из условия дробеструйной обработки контактных поверхностей накладок и прокладок с нанесением клеефрикционного покрытия и обработкой стальными щетками без консервации контактных поверхностей балки.

Привязан

Инв. №

Нач.отд.	Лисов	
Н.контр.	Киреенко	
Гл.констр.	Киреенко	
Гл.инж.пр.	Киреенко	
Рук.гр.	Рудякова	
Проверил	Рудякова	
Ответ.исп.	Соколова	

10299/2

3.508.2-2.0-1-17КМ

Монтажные стыки главных балок

Стадия	Лист	Листов
Р		1

Укрниипроектсталь конструкция

Инв.№ подл. | Подпись и дата | Взам.инв.№

Выпуск 0-1

041, 043, 045, 047

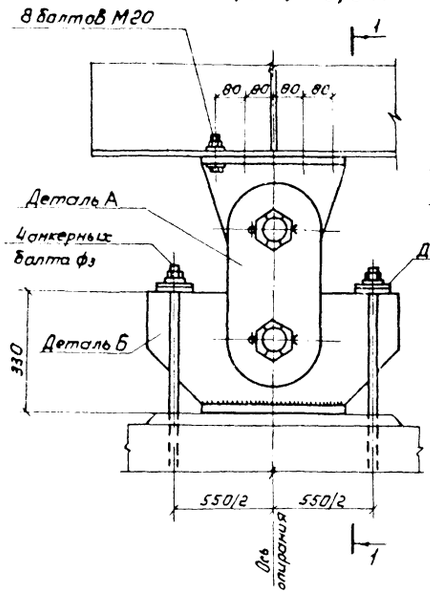

1-1

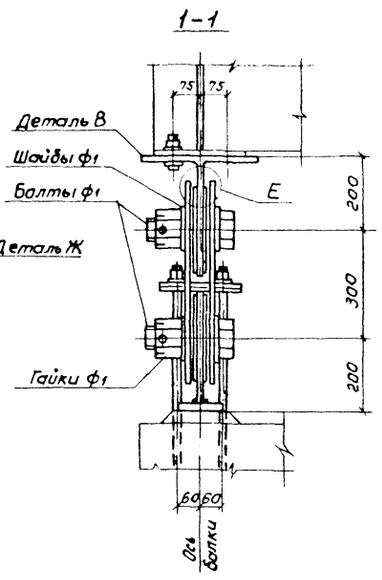

042, 044, 046, 048

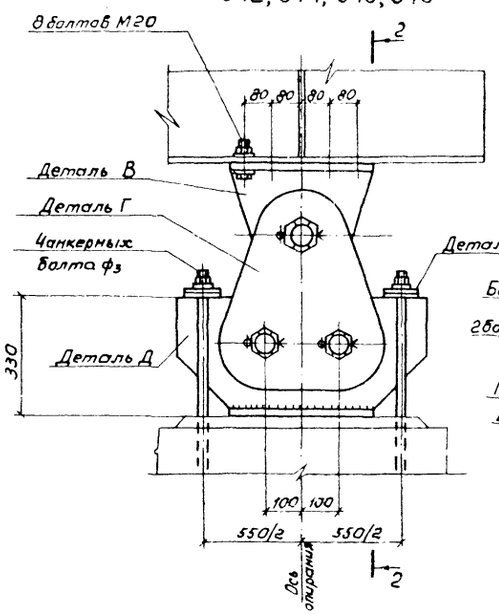

2-2

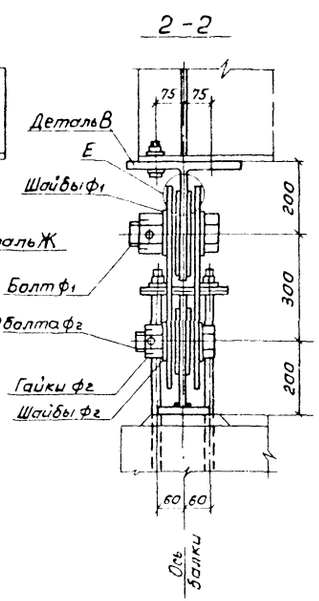

Пролет	Габарит	Марка	Кол.	Примеч
63,0	Г-4,5	043	2	
		044	2	
	Г-3,0	045	2	
		046	2	
	Г-2,25	047	2	
		048	2	
84,0	Г-4,5	043	2	
		044	2	
	Г-3,0	045	2	
		046	2	
105,0	Г-4,5	041	2	
		042	2	
	Г-3,0	043	2	
		044	2	
126,0	Г-4,5	041	2	
		042	2	

Деталь А

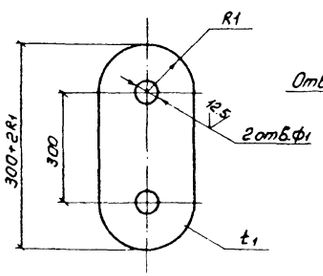

Деталь Б

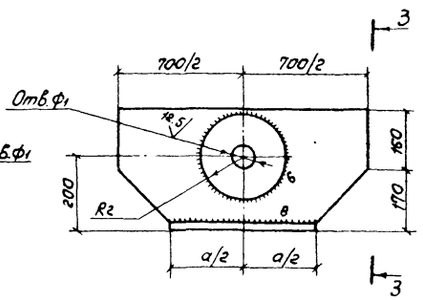

3-3

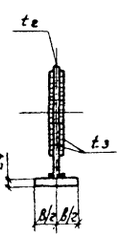

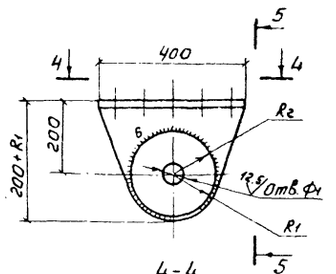

5-5

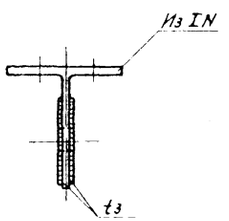

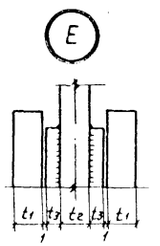

Деталь Г

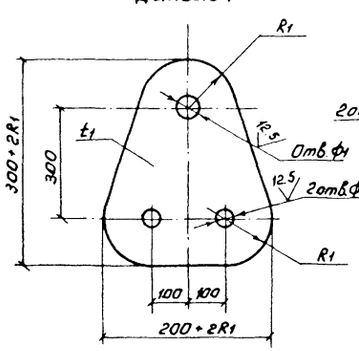

Деталь Д

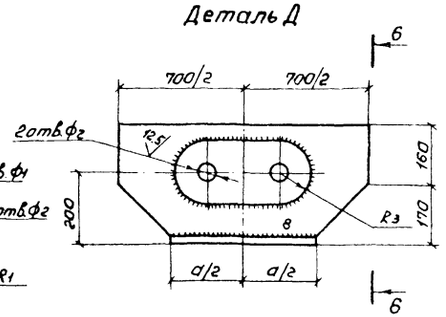

6-6

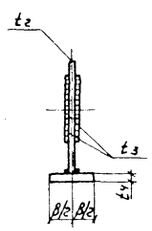

4-4

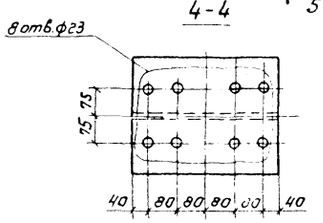

Деталь Ж

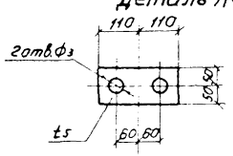

10299/2

Привязан

Инв. №

Нач. отд	Лысов		
Н. контр	Киреенко		
Гл. констр	Киреенко		
Гл. инж. пр	Киреенко		
Рук. груп	Рудякова		
Проверил	Рудякова		
Исполнил	Гаращанская		

3.503.2-2 0-1-18 КМ

Опорные части
041 -- 0412

Стадия	Лист	Листов
Р	1	2

Укрниипроектстальконструкция

Инв. № подл. | Подпись и дата | Взам. инв. №

Запуск 0-1

Узел прикрепления 049, 0410, 0411 и 0412 к главной балке

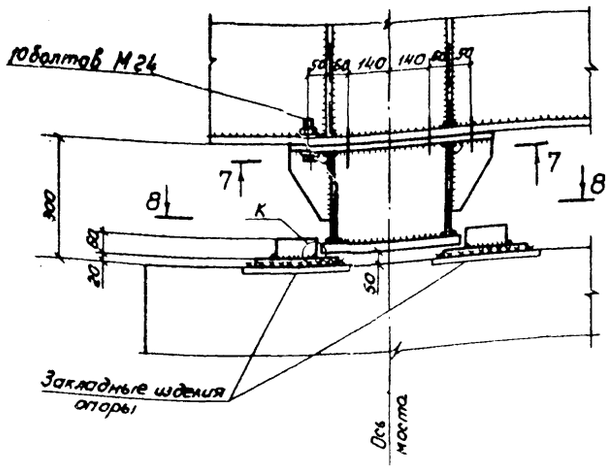

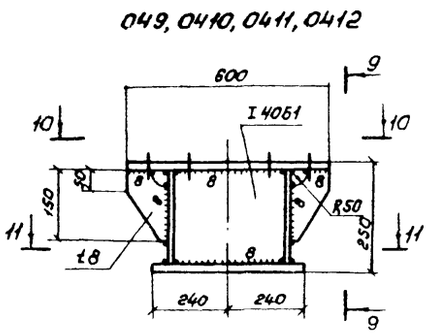

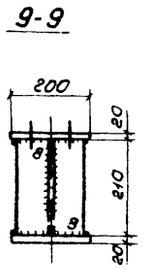

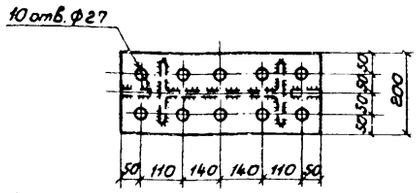

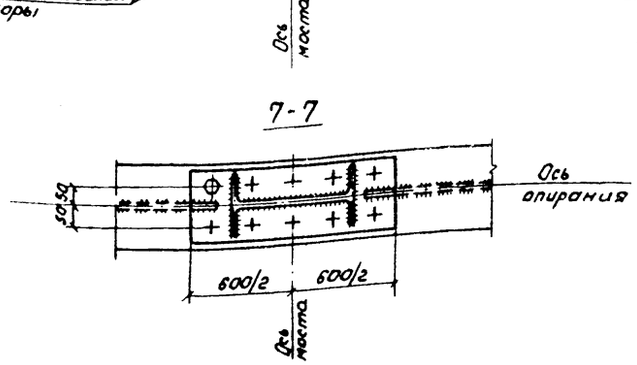

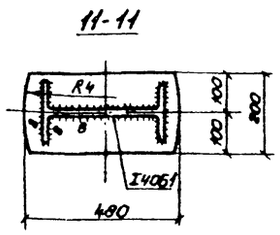

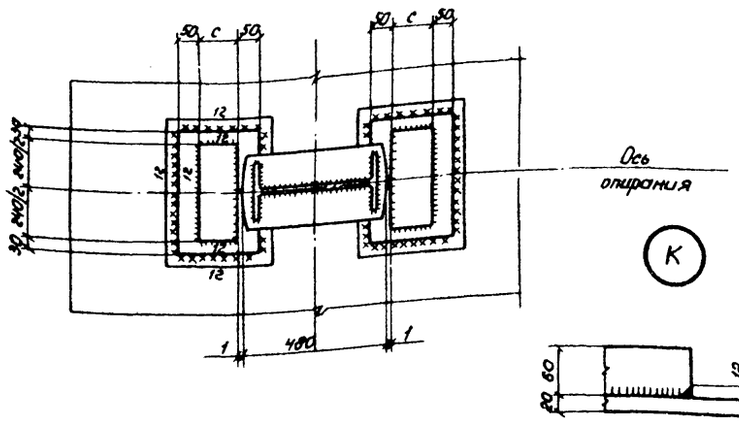

	041	042	043	044	045	046	047	048	049	0410	0411	0412
IN	100Б1	100Б1	100Б1	100Б1	70Б1	70Б1	55Б2	55Б2	—	—	—	—
ϕ_1	64	64	56	56	48	48	36	36	—	—	—	—
ϕ_2	—	56	—	48	—	42	—	30	—	—	—	—
ϕ_3	24	24	24	24	20	20	20	20	—	—	—	—
R_1	130	130	120	120	100	100	80	80	—	—	—	—
R_2	120	120	110	110	90	90	70	70	—	—	—	—
R_3	—	100	—	90	—	80	—	60	—	—	—	—
t_1	16	16	14	14	12	12	10	10	—	—	—	—
t_2	16	16	16	16	12	12	10	10	—	—	—	—
t_3	8	8	6	6	6	6	6	6	—	—	—	—
t_4	22	22	22	22	20	20	20	20	—	—	—	—
t_5	25	25	25	25	22	22	22	22	—	—	—	—
a	400	400	350	350	300	300	300	300	—	—	—	—
б	120	120	120	120	100	100	100	100	—	—	—	—
c	—	—	—	—	—	—	—	—	100	100	120	150
R_4	—	—	—	—	—	—	—	—	500	750	750	1000

1. Болты - шарниры М56 и М64 по ГОСТ 10602-72* из стали марки 35Г по ГОСТ 4543-71; гайки к ним по ГОСТ 10606-72*. Болты - шарниры М30, М36, М42, М48 ГОСТ 7798-70* из стали марки 35Г по ГОСТ 4543-71, гайки к ним по ГОСТ 5918-73*.
2. Болты прикрепления 049 - 0412 к главной балке М24 по ГОСТ 7798-70* и гайки к ним по ГОСТ 5915-70 из стали марки 40Х по ГОСТ 4543-71 по специальным техническим условиям.
3. Болты прикрепления 041-048 к главной балке М20 по ГОСТ 7798-70* и гайки к ним по ГОСТ 5915-70 из стали марки 09Г2С-6 по ГОСТ 19281-73.
4. Анкерные болты М24 и М20 по ГОСТ 24379.0-80 и ГОСТ 24379.1-80 из стали марки 40Х по ГОСТ 4543-71 по специальным техническим условиям.

Пролет	Марка	Кол.	Примеч.
63.0	049	2	
84.0	0410	2	
105.0	0411	2	
126.0	0412	2	

10299/2

Инв. № подл. | Подпись и дата | Взам. инв. №

Выпуск 0-1

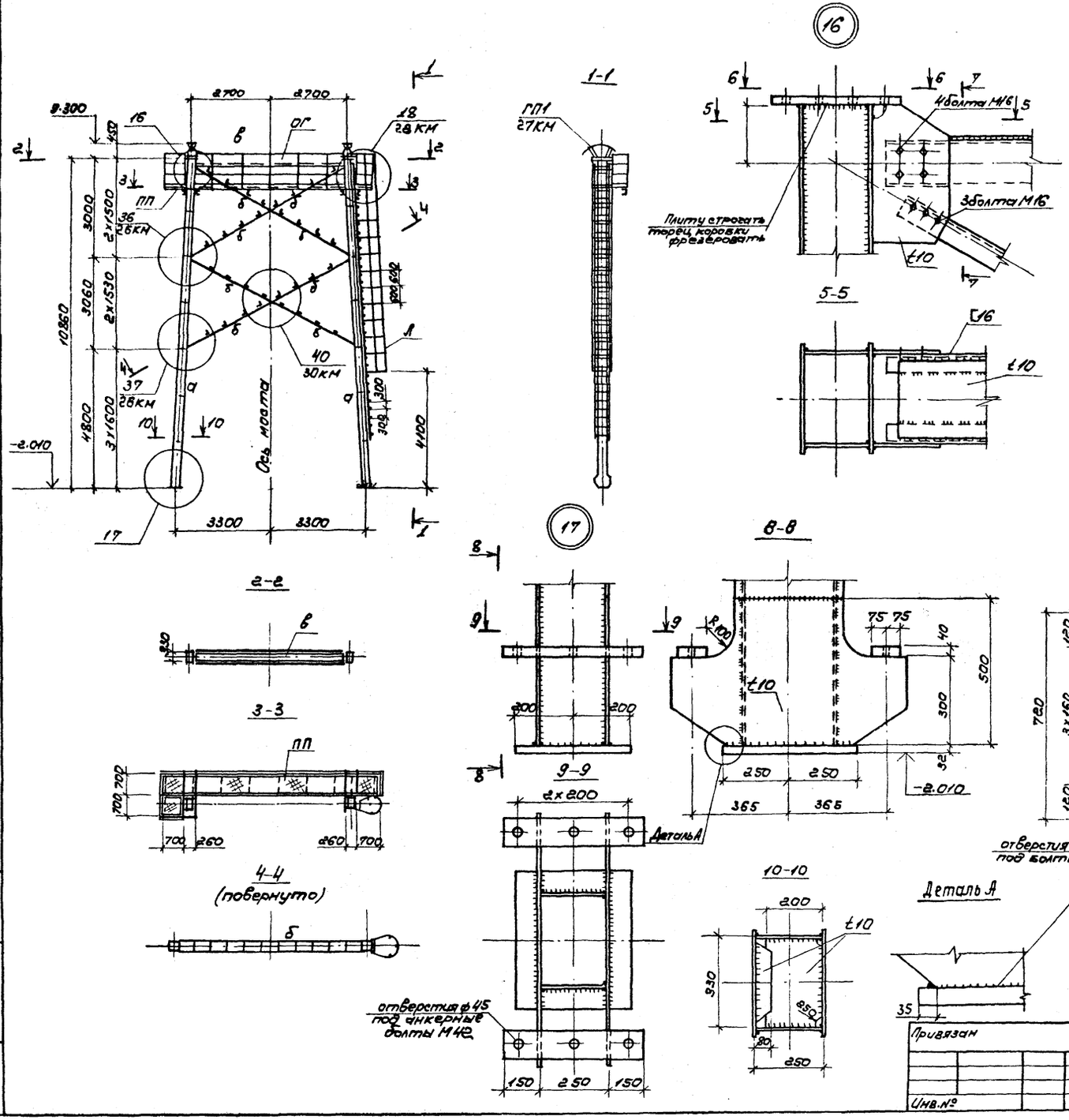

Ведомость элементов

Марка		Сечение эскиз	поз.	состав	Усилия M, кНм	N, кН	Q, кН	Группа	Марка металла	Примечание
П1	а		1	t10	37	1685	19		15ХСНД	
			2	t10					—"—	
	б		1	L 80x7	по гибкости				16Д	
			2	L50x5					—"—	
	в		1	[16	по гибкости				—"—	
			2	-t10					—"—	
	ГП1	Сложный							15ХСНД	см. докум 27КН1
	ПП		1	Риф. t5					Вст3пс2	
			2	[16					16Д	
			3	-60x6					Вст3сп5	
	Л		1	L63x5					Вст3пс2	
			2	+ф20					Вст3кп2	
			3	+ф14					Вст3кп2	
	ОГ		1	+ф20					—"—	
			2	+ф14					—"—	

1. Все сварные швы K_f=6мм, кроме оговоренных
2. Болты М16 по ГОСТ 7798-70* из стали 09Г2С по ГОСТ 19281-73
3. Болты М24 по ГОСТ 7798-70* из стали 40Х по ГОСТ 4543-71 по специальным техническим условиям
4. Усилие прикрепления связей пилона -60кН

10299/2

Нач.отд.	Лысов		3.508.2-2.0-1-19 КМ
Н.контр.	Киреенко		
Гл.констр.	Киреенко		Пилон П1
Гл.инж.пр.	Киреенко		
Рук.груп.	Рудякова		
Проверил	Длигач		
Исполнил	Гришина		

Стадия	Лист	Листов
Р		1

Укрниипроектсталь-конструкция

Привязан

Инв.№

Инв.№ подл. | Подпись и дата | Взам.инв.№

Выпуск 0-1

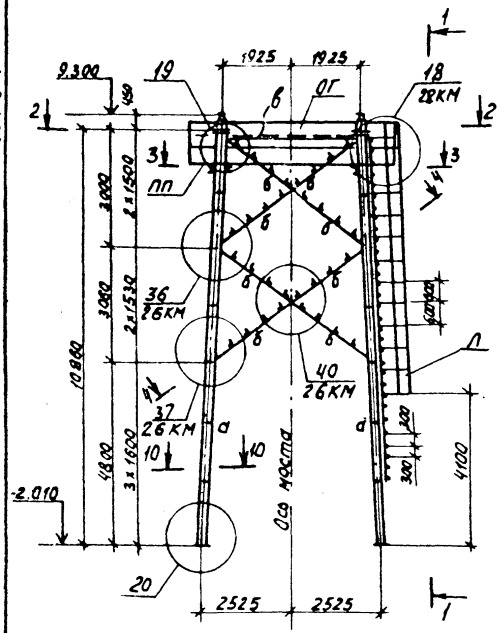

1-1

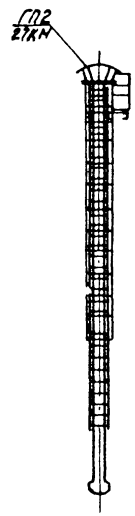

(19)

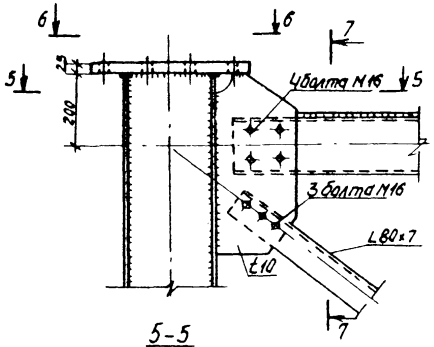

5-5

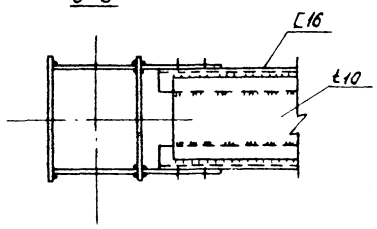

8-8

(20)

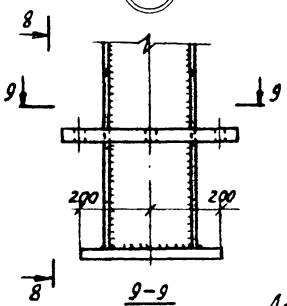

9-9

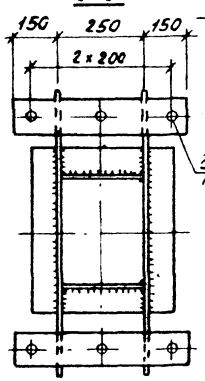

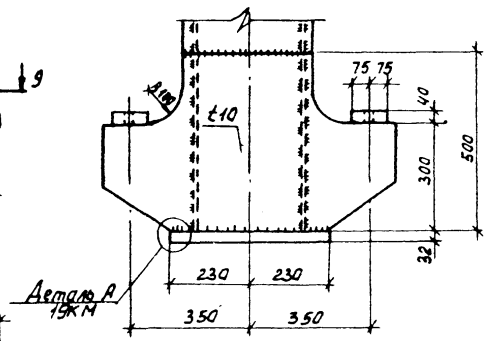

10-10

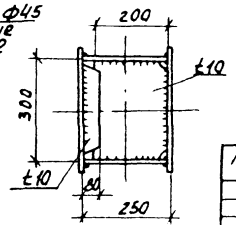

2-2

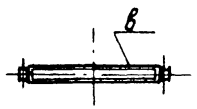

3-3

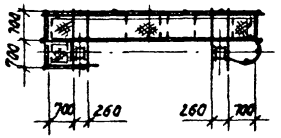

4-4
(повернуто)

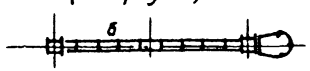

Ведомость элементов

Марка	Сечение эскиз	поз.	состав	усилия M, кНм	усилия N, кН	усилия поперечная Q, кН	группа	Марка металла	Примечание
П2 а	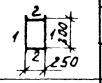	1	t 10	36	1134	17		16Д	
		2	t 10					—"—	
б		1	L 80х7	по гибкости				16Д	
		2	L 50х5					—"—	
в		1	[16	по гибкости				—"—	
		2	t 10					—"—	
ГП2	Сложный							15ХСНД	см. докум. 27КМ
ПЛ	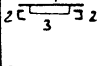	1	Риф. t 5					Вст3пс2	
		2	С 16					16Д	
		3	-60х6					Вст3сп5	
Л	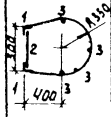	1	L 63х5					Вст3пс2	
		2	⌖ Ф20					Вст3кп2	
		3	⌖ Ф14					Вст3кп2	
ОГ		1	⌖ Ф20					Вст3кп2	
		2	⌖ Ф14					—"—	

б-б

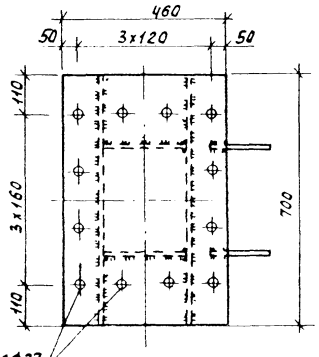

7-7

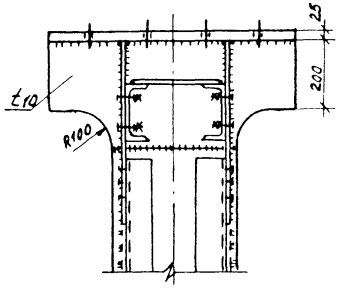

1. Все сварные швы k_f = 6 мм, кроме оговоренных
2. Болты М16 по ГОСТ 7798-70* из стали 09Г2С-6 по ГОСТ 19281-73
3. Болты М24 по ГОСТ 7798-70* из стали 40Х по ГОСТ 4543-71 по специальным техническим условиям.
4. Усилия прикрепления связей пилона - 60 кН

10299/2

Привязан

Инв.№

Нач.отд.	Лысов	
Н.контр.	Куренко	
Гл.констр.	Куренко	
Гл.спец.пр.	Куренко	
Рук.груп.	Рудакова	
Проверил	Дигай	
Исполнил	Гришина	

3.508.2-2.0-1-20 КМ

Пилон П2

Стадия	Лист	Листов
Р		1

Укрнипроектстальконструкция

Инв.№ подл. | Подпись и дата | Взам.инв.№

Выпуск 0-1

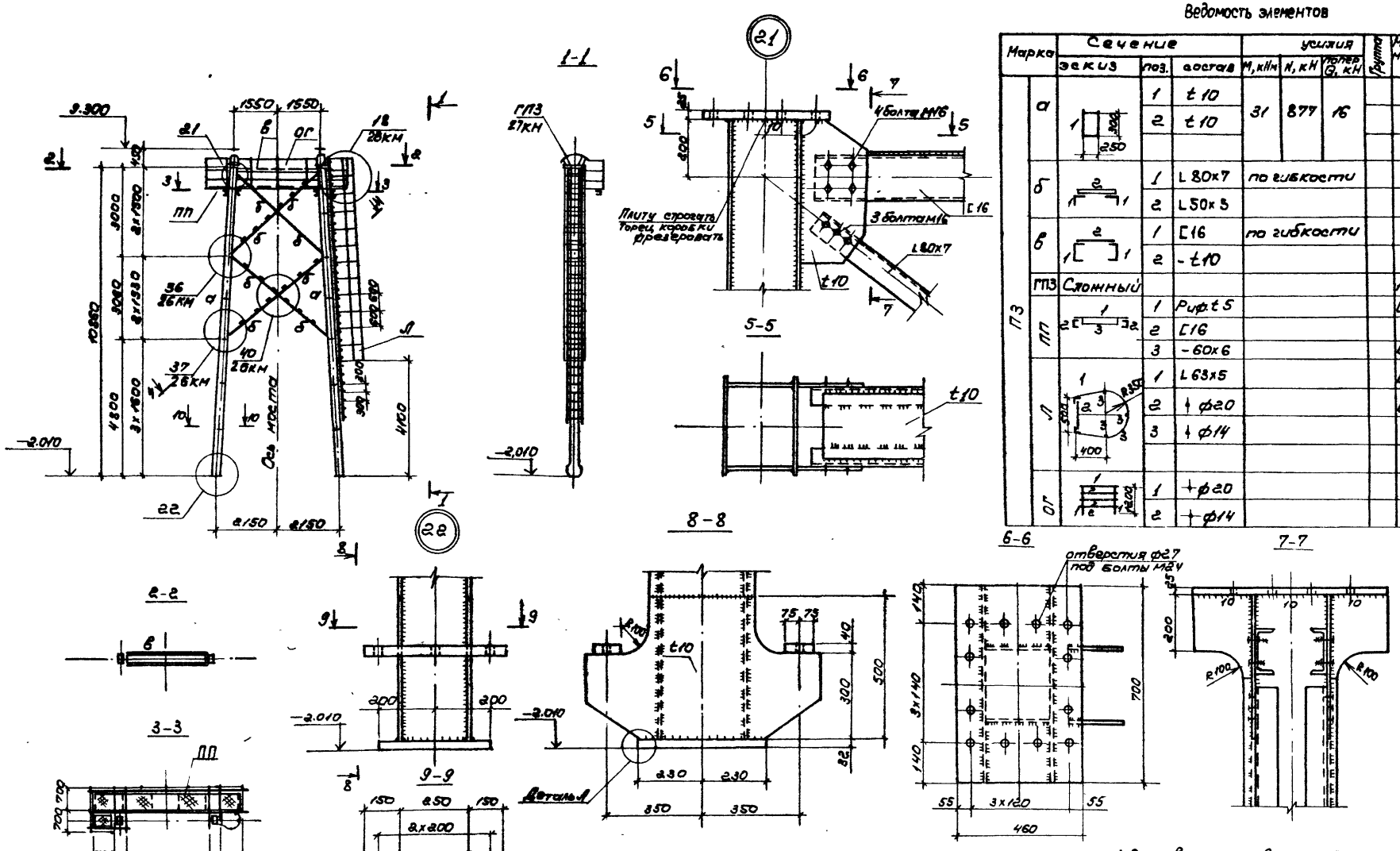

Ведомость элементов

Марка		Сечение эскиз	поз.	состав	усилия M, кНм	N, кН	Поперечн. Q, кН	Группа	Марка металла	Примечание
ПЗ	а		1	t 10	31	877	16		16D	
			2	t 10					—"—	
	б		1	L 80x7	по гибкости				16D	
			2	L 50x5					—"—	
	в		1	[16	по гибкости				—"—	
			2	- t10					—"—	
	ГПЗ	Сложный							15ХСНД	см. докум. 1КМ
	ПП		1	Риф. t 5					Вст3пс2	
			2	[16					16D	
			3	- 60x6					Вст3сп5	
	Л		1	L 63x5					Вст3пс2	
			2	⌖ ф20					Вст3кп2	
			3	⌖ ф14					—"—	
	ОГ		1	⌖ ф20					—"—	
			2	⌖ ф14					—"—	

1. Все сварные швы Kf = 6мм, кроме оговоренных
2. Болты М16 по ГОСТ 7798-70* из стали 09Г2С-6 по ГОСТ 19281-73*
3. Болты М24 по ГОСТ 7798-70* из стали 40Х по ГОСТ 4543-71 по специальным техническим условиям
4. Усилие прикрепления связей пилона-60кН

10299/2

Нач.отд.	Лысов		3.508.2-2.0-1-21 КМ
Н.контр.	Киреенко		Пилон ПЗ.
Гл.констр.	Киреенко		Стадия: Р; Лист: 1; Листов: 1
Гл.инж.пр.	Киреенко		Укрниипроектсталь-конструкция
Рук.груп.	Рудякова		
Проверил	Длигач		
Исполнил	Гришина		

Привязан

Инв. №

Инв. № подл. | Подпись и дата | Взам. инв. №

Выпуск 0-1

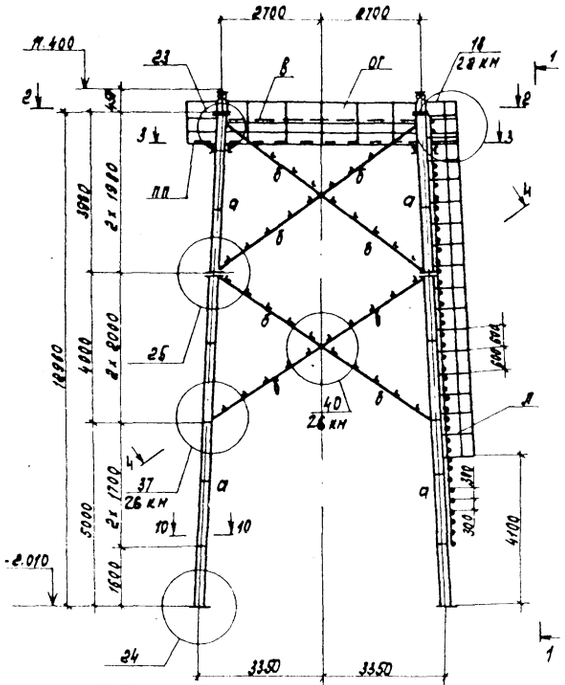

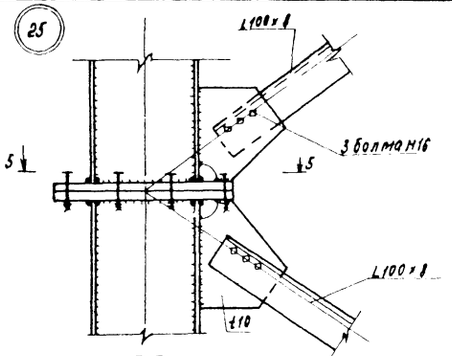

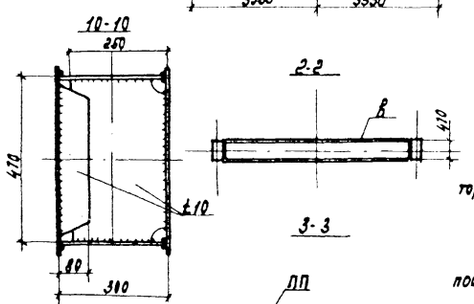

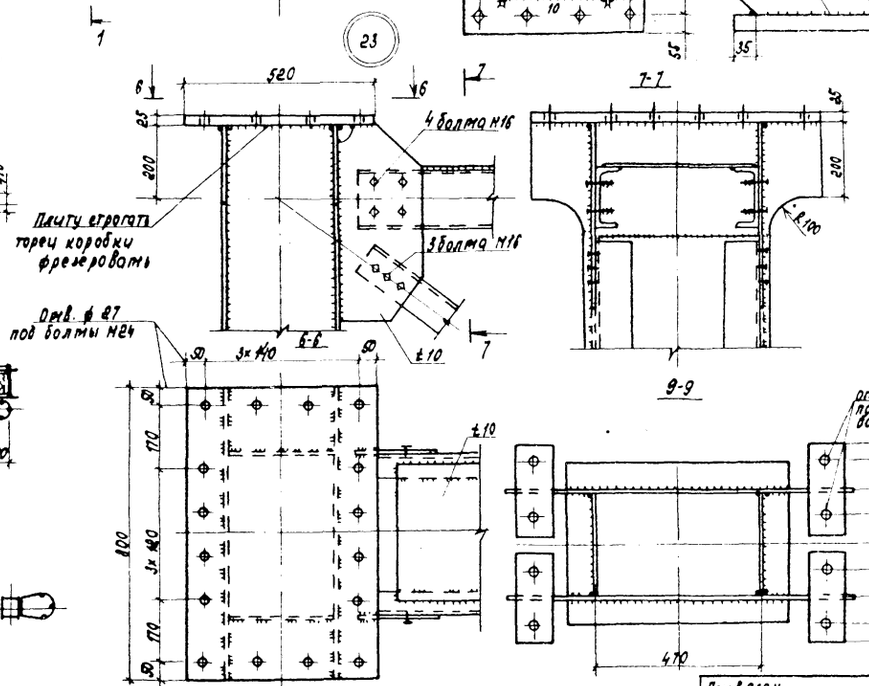

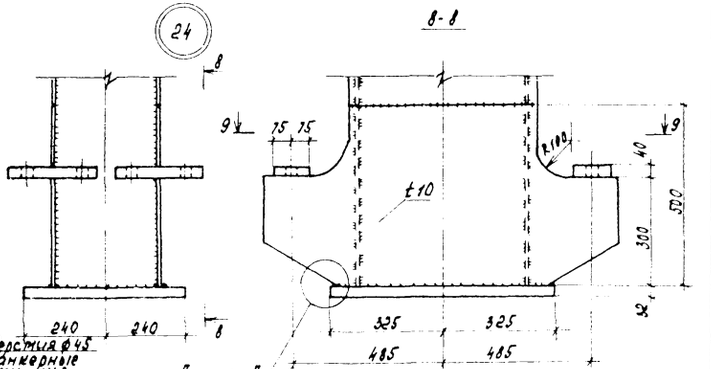

Ведомость элементов

Марка	Сечение эскиз	Поз.	Состав	Усилия М, кНм	N, кН	Q, кН	Группа	Марка металла	Примечание
П4 а		1	t 10	100	2330	21		15ХСНД	
		2	t 10					15ХСНД	
б		1	L 100х8	по гибкости				16А	
		2	L 50х5					-"-	
в		1	[16	по гибкости				-"-	
		2	- t 10					-"-	
гп4	Сложный							15ХСНД	см. докум. 1КМ
ПП		1	Риф t 5					ВСт3пс2	
		2	[16					16А	
		3	- 60х8					Ст3сп5	
Я		1	L 63х5					Ст3пс2	
		2	° ф20					Ст3кп2	
		3	° ф14					-"-	
ОГ		1	+ ф20					-"-	
		2	+ ф14					-"-	

1. Все сварные швы Кр=6мм, кроме оговоренных.
2. Болты М16 по ГОСТ 7798-70* из стали 09Г2С-6 по ГОСТ 19281-73.
3. Болты М24 по ГОСТ 7798-70* из стали 40Х по ГОСТ 4543-71 по специальным техническим условиям.
4. Усилие прикрепления связей пилона - 60кн

10299/2

Нач. отд	Лысов		
Н. контр.	Куренко		
Гл. констр.	Куренко		
Гл. инж. пр.	Куренко		
Рук. груп	Рудакова		
Проверил	Алигач		
Исполнил	Гришина		

Привязан

Инв. № подл.

3.508.2-2.0-1-22 КМ

Пилон П4

Стадия	Лист	Листов
Р		1

Укрниипроектстальконструкция

Инв. № подл. | Подпись и дата | Взам. инв. №

Выпуск 8-1

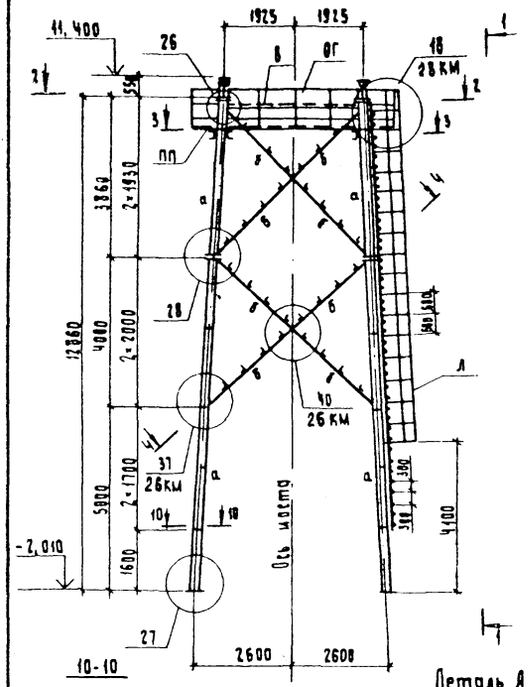

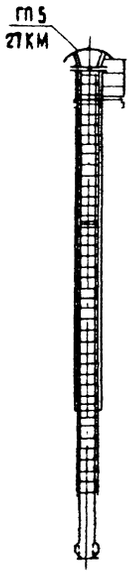

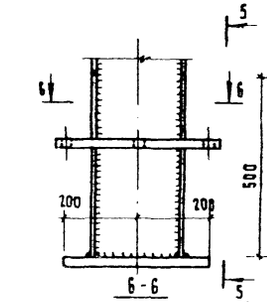

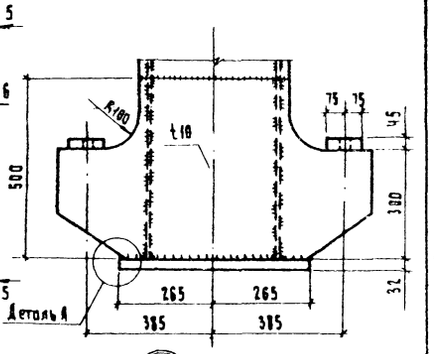

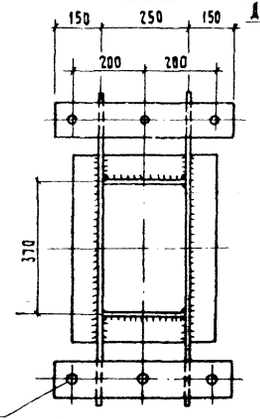

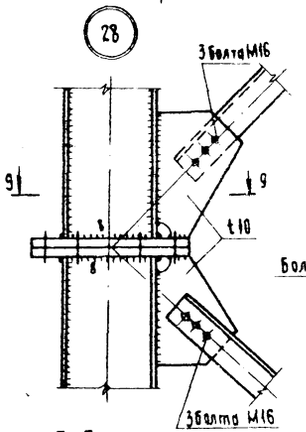

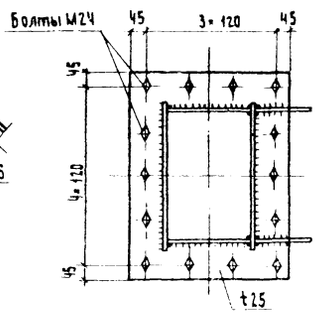

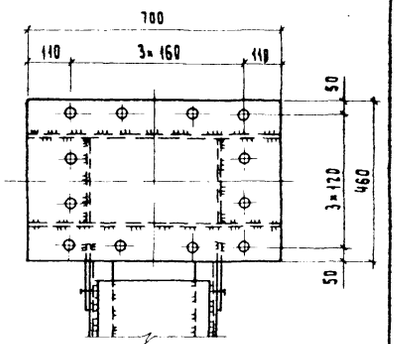

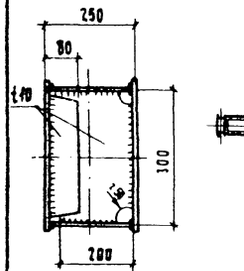

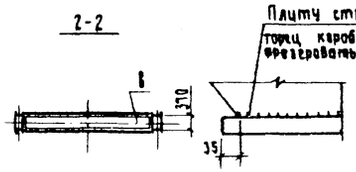

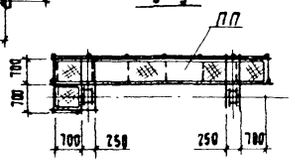



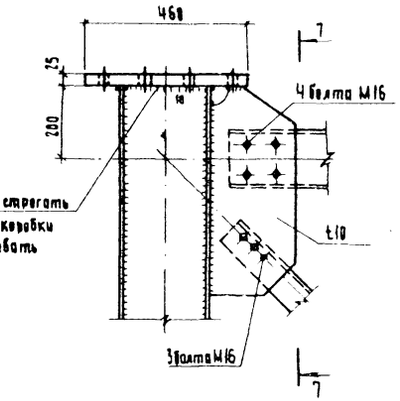

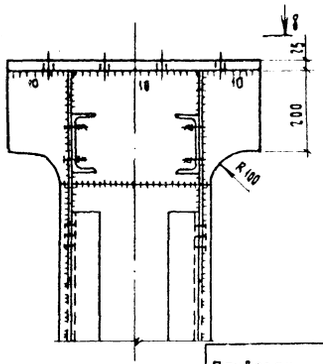

Ведомость элементов

Марка		Сечение эскиз	Поз.	Состав	Усилия M, кНм	Усилия N, кН	Усилия Q, кН	Группа	Марка металла	Примечание
П5	а		1	t 10	51	1550	24		15ХСНД	
			2	t 10					—	
	б		1	L 100×8	по гибкости				16Д	
			2	L 50×5					—	
	в		1	[16	по гибкости				—	
			2	-t10					—	
	гп5	Сложный							15ХСНД	см. докум. 27 КМ
	пл		1	Риф t5					ВСт3пс2	
			2	[16					16Д	
			3	-60×6					Вст3сп5	
	л		1	L 63×5					Вст3пс2	
			2	⌖ ф20					Вст3кп2	
			3	⌖ ф14					—	
	ог		1	⌖ ф20					—	
			2	⌖ ф14					—	

1. Усилие прикрепления связей пилона - 60 кН.
2. Все сварные швы K_f=6мм, кроме оговоренных.
3. Болты М16 по ГОСТ 7798-70* из стали 09Г2С-6 по ГОСТ 19281-73;
4. Болты М24 ГОСТ 7798-70* из стали 40Х по ГОСТ 4543-71 по специальным техническим условиям

10299/2

Привязан

Инв.№

Нач.отд.	Лысов	
Н.контр.	Куреенко	
Гл.констр.	Куреенко	
Гл.инж.пр.	Куреенко	
Рук. груп.	Рубякова	
Проверил	Длигач	
Исполнил	Грищина	

3.508.2-2.0-1-23КМ

Пилон П5

стадия	Лист	Листов
Р		1

Укрниипроектстальконструкция

Инв.№ подл. | Подпись и дата | Взам.инв.№

Выпуск 0-1

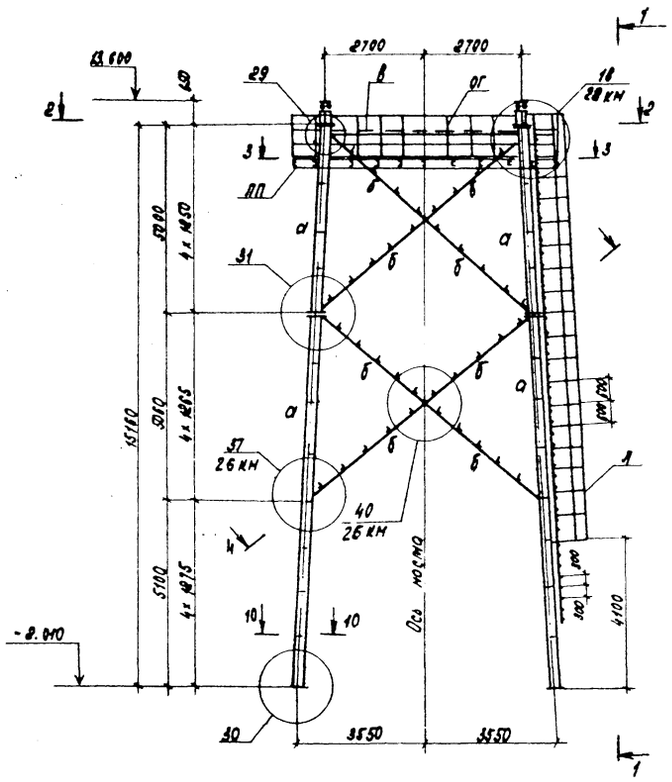

1-1

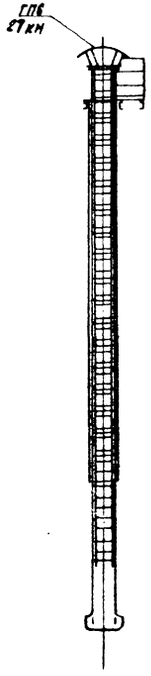

2-2

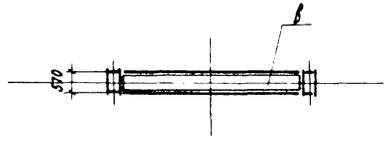

3-3

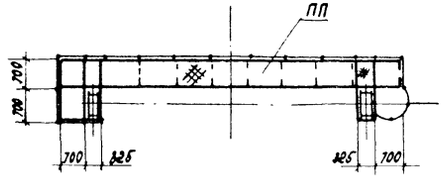

Ведомость элементов

Марка		Сечение: эскиз	поз.	состав	Усилия: M, кНм	N, кН	Q, кН	Группа	Марка металла	Примечание
ПБ	а	1 570 300	1	t 12	150	2900	37		15ХСНА	
			2	t 12					-"-	
	б	2 1 1	1	L 125×10	по гибкости				16 А	
			2	L 50×5					-"-	
	в	2 1 1	1	[16	по гибкости				-"-	
			2	- t 10					-"-	
	ГПБ	Сложный							15ХСНА	см. докум. 27кн
	ПП	1 2 2	1	Риф. t5					Вст3пс2	
			2	[16					16 А	
			3	-60×6					Вст3сп5	
	Л	1 3 3 2 3 3 1 1850 700 400	1	L63×5					Вст3пс2	
			2	+ ф20					Вст3кп2	
			3	+ ф14					-"-	
	ОГ	1 2 2 1 1 200	1	+ ф20					-"-	
			2	+ ф14					-"-	

4-4
(повернуто)

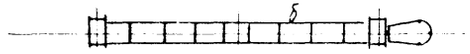

Усилие прикрепления связей пилона - 58 кН

10299/2

Нач. отд.	Лысов		3.508.2-2.0-1-24 КМ	
Н. контр.	Киреенко			
Гл. констр.	Киреенко		Пилон ПБ	Стадия: Р; Лист: 1; Листов: 2
Гл. инж. пр.	Киреенко			
Рук. гр.	Рудякова			Укрниипроектсталь-конструкция
Проверил	Алигач			
Исполнил	Гришина			

Привязан

Инв. №

Инв. № подл. | Подпись и дата | Взам. инв. №

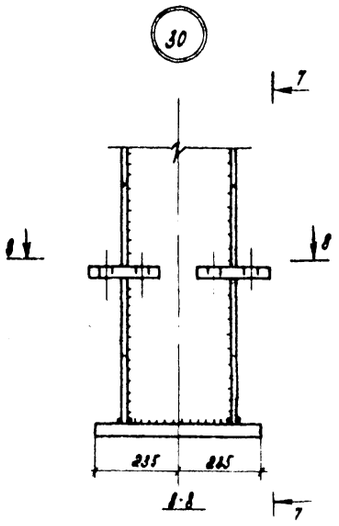

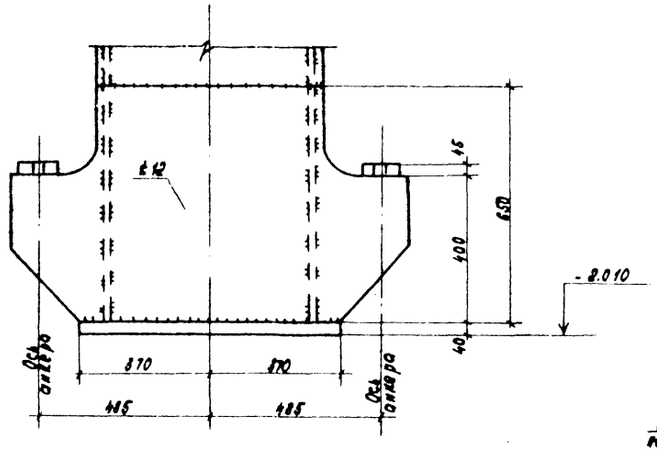

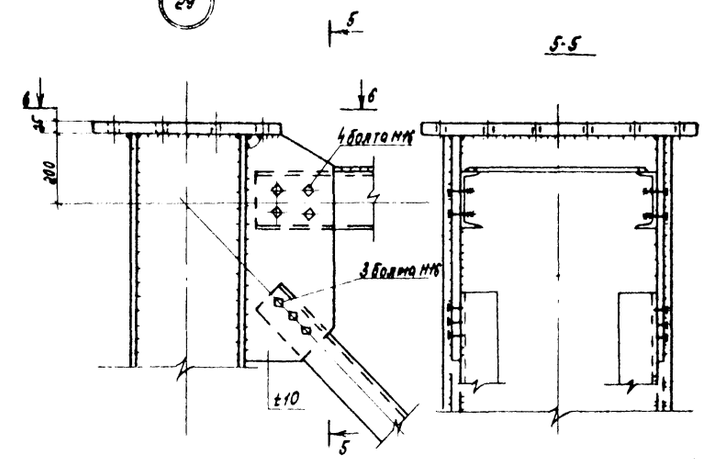

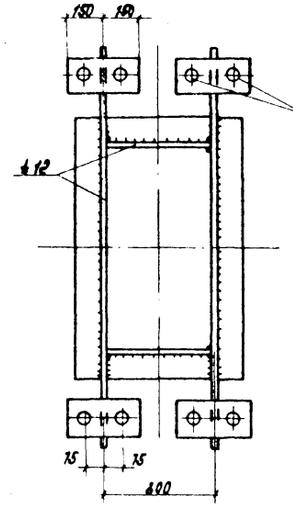

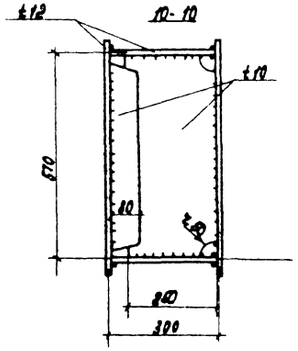

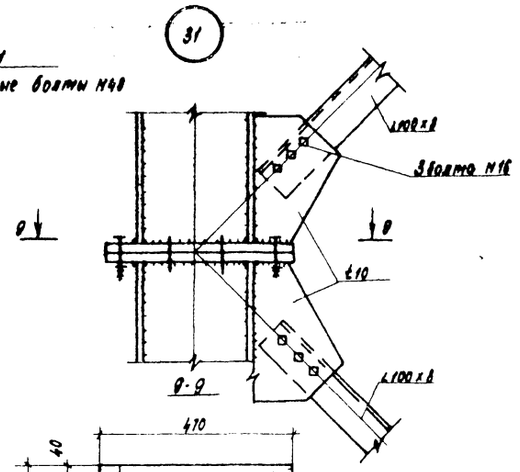

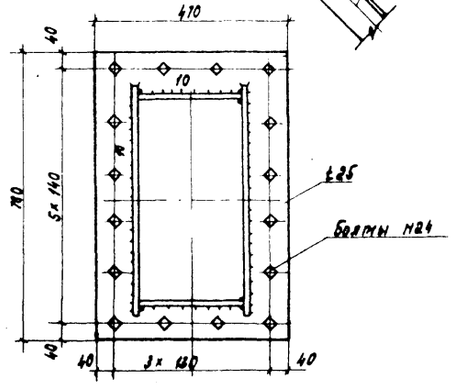

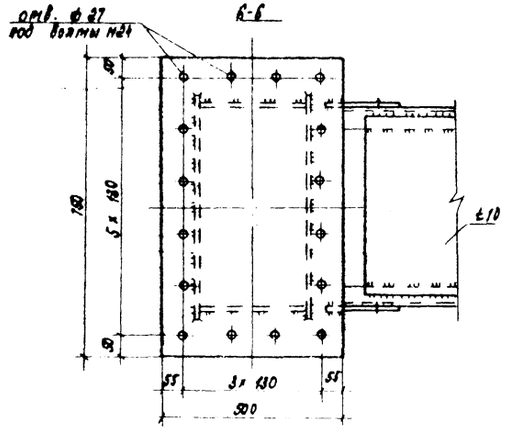

1. Все сварные швы K_f - 6, кроме оговоренных
2. Болты М16 по ГОСТ 7798-70* из стали 09Г2С-6 по ГОСТ 19281-73
3. Болты М24 по ГОСТ 7798-70* из стали 40Х по ГОСТ 4543-71 по специальным техническим условиям
4. Усилие прикрепления пилона - 60 кН.

Выпуск 0-1

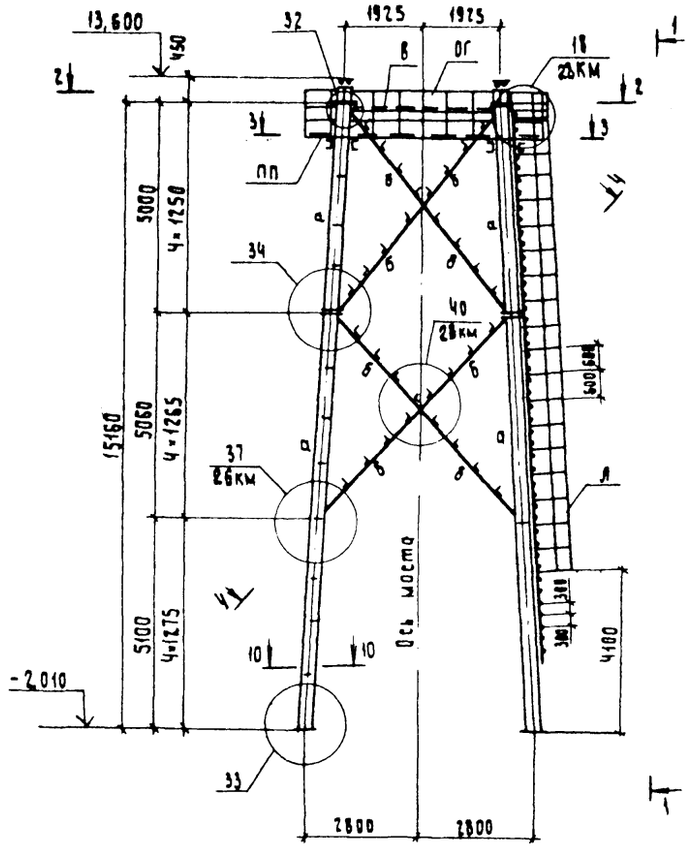

1 - 1

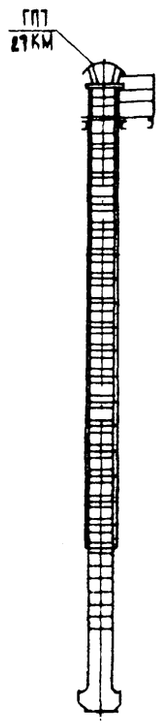

2 - 2

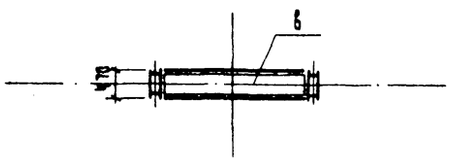

3 - 3

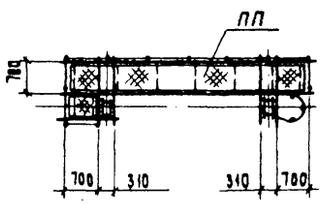

Ведомость элементов

Марка		Сечение: Эскиз	Поз.	Состав	Усилия: M, кНм	N, кн	Q попер кн	Группа	Марка металла	Примечание
ПТ	а	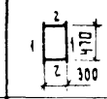	1	t 10	74	1940	30		15ХСНД	
			2	t 10					—"—	
	б	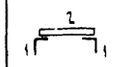	1	L 100×8	по гибкости					
			2	L 50×5					—"—	
	в	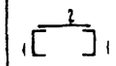	1	C 16	по гибкости				—"—	
			2	- t 10					—"—	
	ГПТ	Сложный								См. докум. 27КМ
	пп	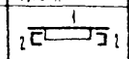	1	Рифл. t5					В ст3 пс2	
			2	C 16					16Д	
			3	- 60×6					В ст3 сп5	
	л	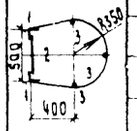	1	L 63×5					В ст3 пс2	
			2	⌖ ф 20					В ст3 кп2	
			3	⌖ ф 14					—"—	
	ог		1	⌖ ф 20					—"—	
			2	⌖ ф 14					—"—	

4 - 4
(повернуто)

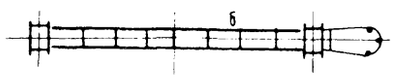

Усилия прикрепления связей пилона - 60кН.

10299/2

Нач. отд	Лысов		3.508.2-2.0-3-25КМ
Н. контр.	Киреенко		
Гл. констр	Киреенко		Пилон ПТ.
Гл. инж. пр.	Киреенко		Стадия: Р; Лист: 1; Листов: 2
Рук. груп.	Рудякова		Укрниипроектсталь-конструкция
Проверил	Длигач		
Исполнил	Гришина		

Привязан

Инв. N

Инв. N подл. | Подпись и дата | Взам. инв. N

32

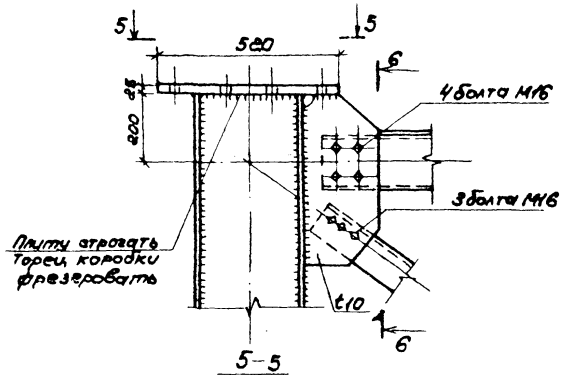

5-5

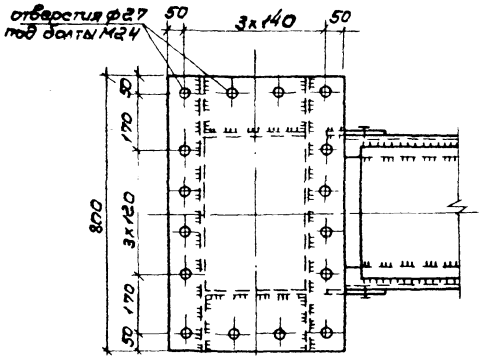

8-8

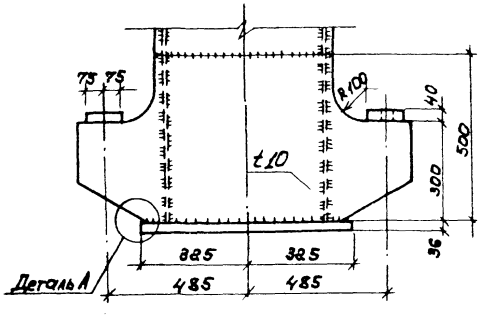

6-6

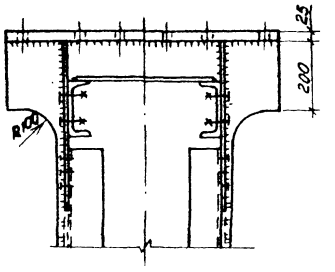

33

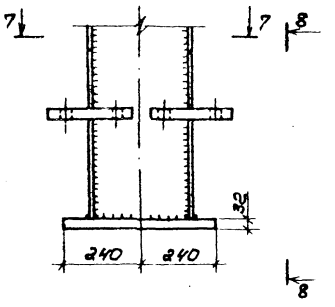

7-7

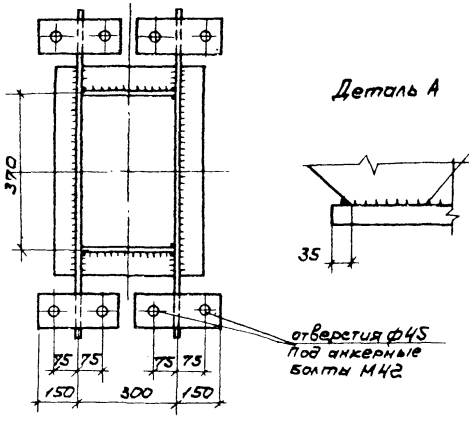

Деталь А

34

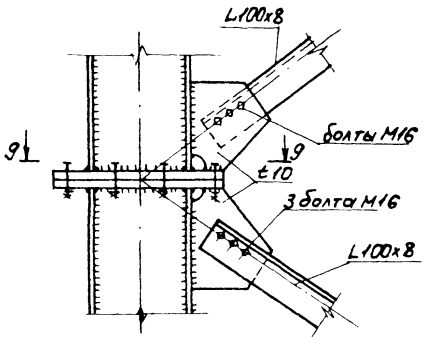

9-9

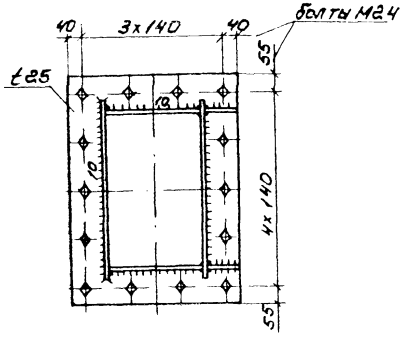

10-10

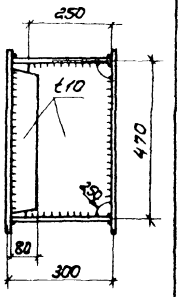

1. Все сварные швы K_f=6, кроме оговоренных.
2. Болты М16 по ГОСТ 7798-70* из стали 09Г2С-6 по ГОСТ 19281-73.
3. Болты М24 по ГОСТ 7798-70* из стали 40Х по ГОСТ 4543-71 по специальным техническим условиям

10299/2

3.508.2-2.0-1-25 КМ

Лист 2

Инв. № подл. | Подпись и дата | Взам. инв. №

Выпуск 0-1

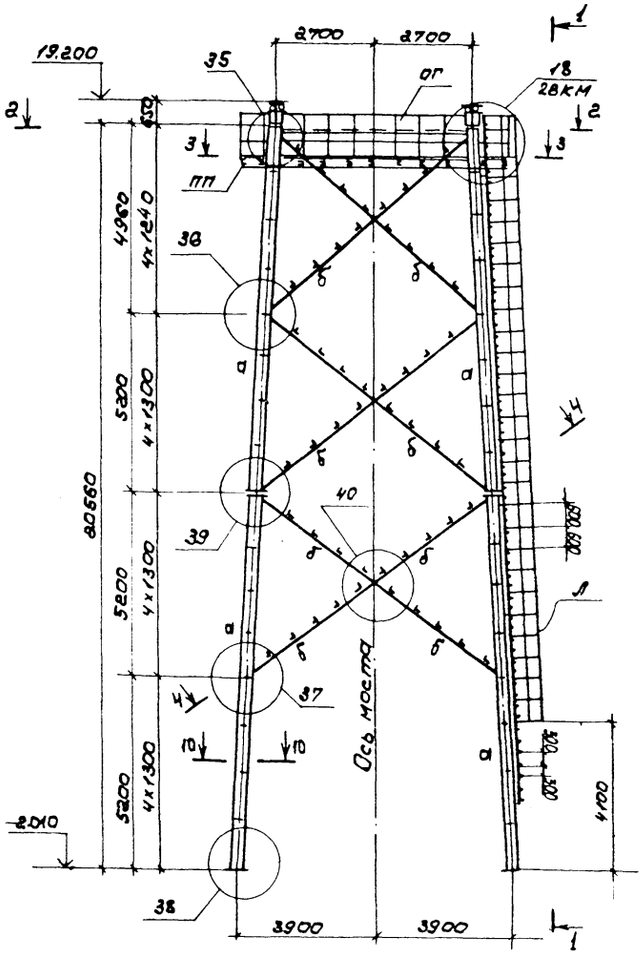

1-1

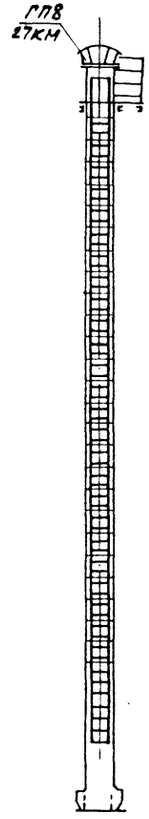

3-3

2-2

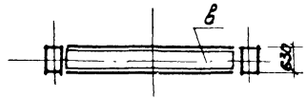

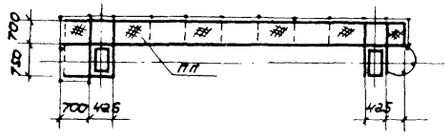

Ведомость элементов

Марка		сечение: эскиз	поз.	состав	усилия: M, кНм	N, кН	Q, кН	Группа	Марка металла	Примечание
П8	а		1	t 12	156	3620	41		15ХСНД	
			2	t 12					— " —	
	б		1	L 125×10	по гибкости				16Д	
			2	L 50×5					— " —	
	в		1	[16	по гибкости				— " —	
			2	-t10					— " —	
	т8	Сложный							15ХСНД	см. докум 27 КМ
	пп		1	Риф. t5					Вст3пс2	
			2	[16					16Д	
			3	-60×6					Вст3сп5	
	л		1	L 63×5					Вст3пс2	
			2	⌖ ф20					Вст3кп2	
			3	⌖ ф14					— " —	
	ог		1	⌖ ф20					— " —	
			2	⌖ ф14					— " —	

4-4
(повернуто)

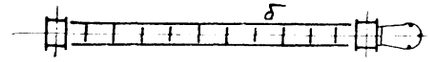

Усилия прикрепления связей пилона - 60 кН

10199/2

Привязан	Начотд.	Лысов	
	Н.контр	Киреенко	
	Гл.констр	Киреенко	
	Гл.инж.пр	Киреенко	
	Рук.груп	Рудякова	
	Проверил	Длигач	
Инв. №	Исполнит	Сопина	

3.508.2-2.0-1-26 КМ

Пилон П8

Стадия	Лист	Листов
Р	1	3

Укрниипроектсталь-конструкция

Инв. № подл. | Подпись и дата | Взам. инв. №

(35)

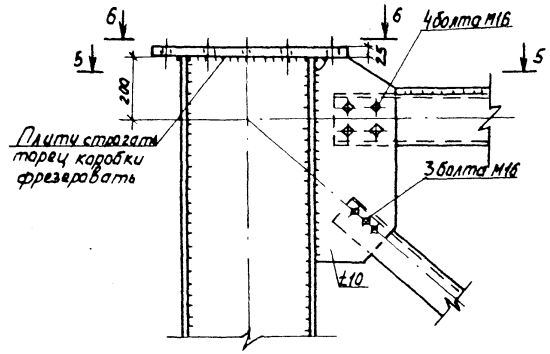

5-5

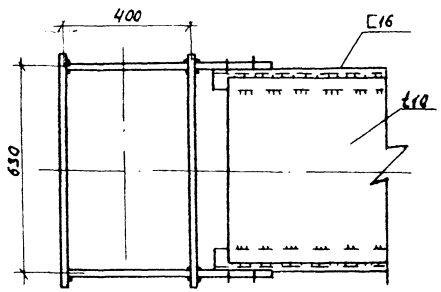

6-6

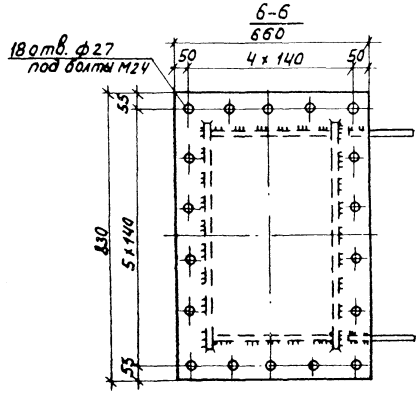

(36)

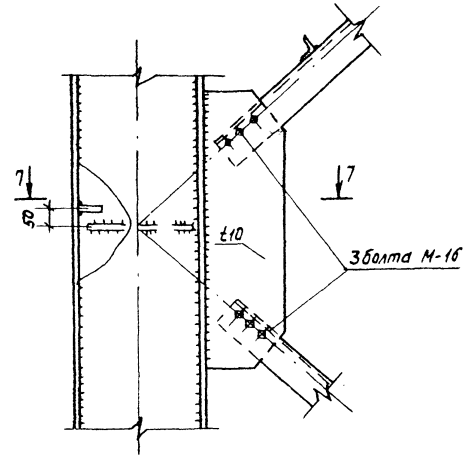

7-7

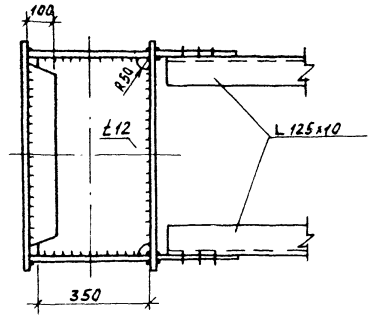

(37)

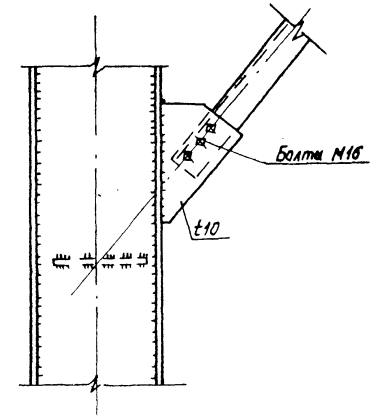

(38)

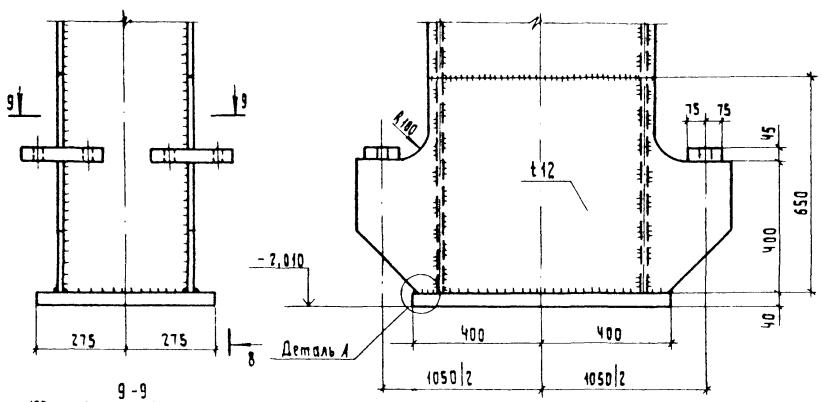

9-9

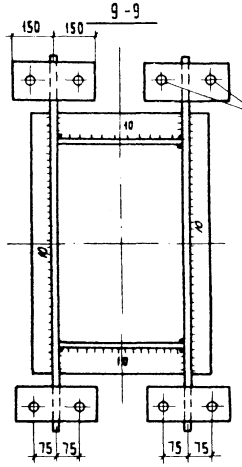

Отверстия ф 51
под анкерные болты М48

10-10

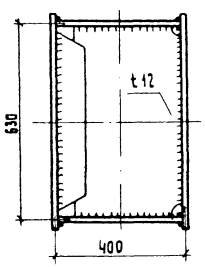

(40)

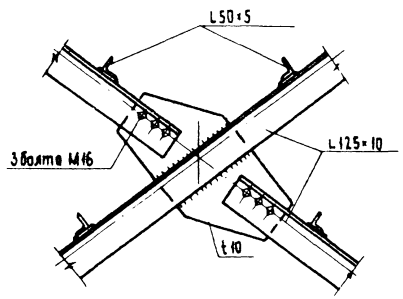

Деталь А

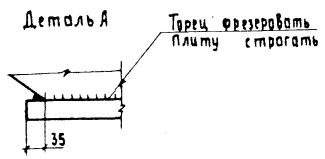

(39)

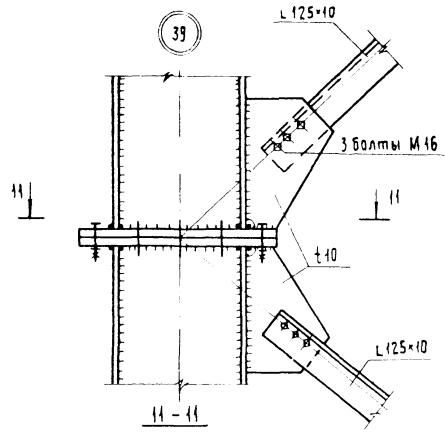

11-11

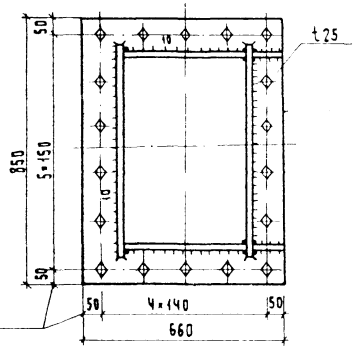

1. Все сварные швы K_f = 6мм, кроме оговоренных.
2. Болты М16 ГОСТ 7798-70* из стали 09Г2С-6 по ГОСТ 19281-73.
3. Болты М24 ГОСТ 7798-70* из стали 40Х по ГОСТ 4543-71 по специальным техническим условиям.

Инв.№ подл. | Подпись и дата | Взам.инв.№

10299/2

Выпуск 0-1

ГП2; ГП3

4 болта М20
см. примеч. л. 2

Лист t 2 из алюминиевого сплава АД-1 по ГОСТ 4784-74

Скрутка из алюминиевой проволоки ф 2 по ГОСТ 6132-79

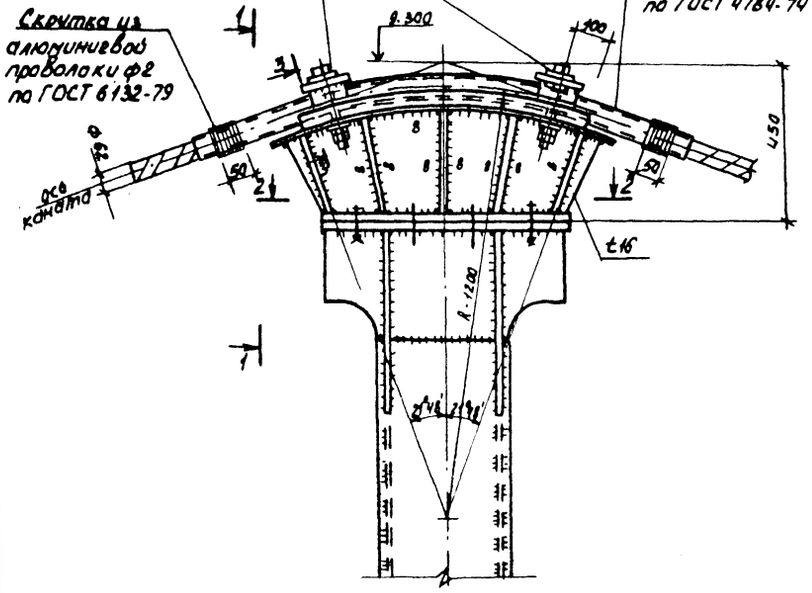

1-1

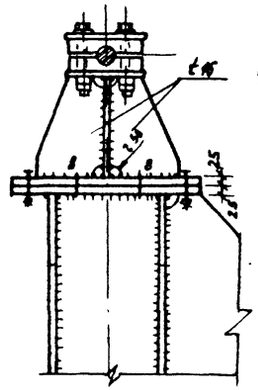

4-4

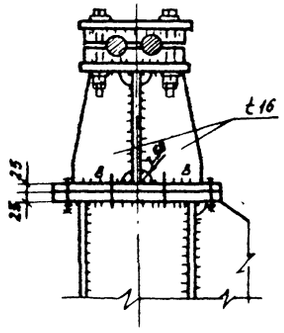

2-2

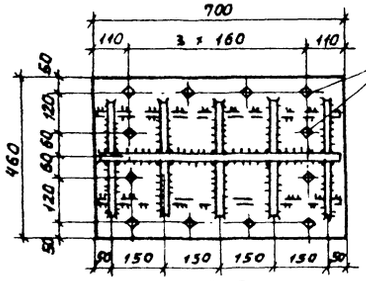

3-3

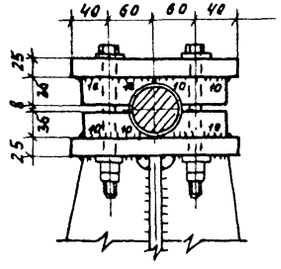

6-6

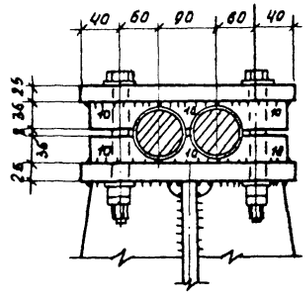

ГП1; ГП4; ГП7

4 болта М20
см. примеч. л 2

Скрутка из алюминиевой проволоки ф 2 по ГОСТ 6132-79

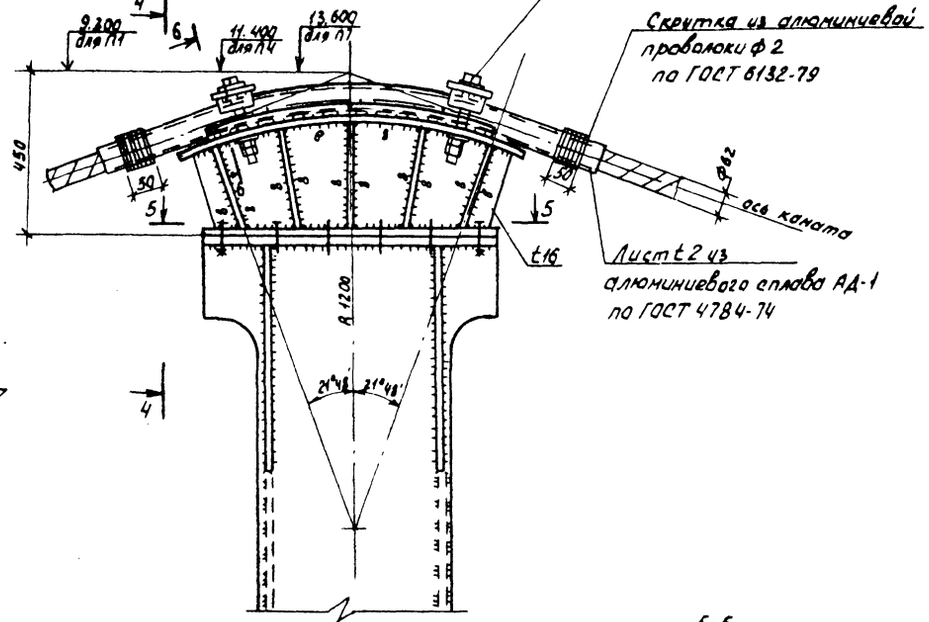

Лист t 2 из алюминиевого сплава АД-1 по ГОСТ 4784-74

5-5
(ГП4, ГП7)

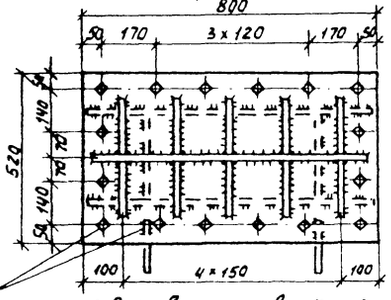

5-5
(ГП1)

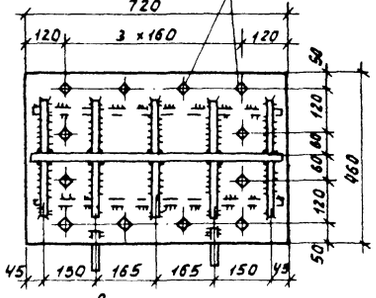

1. Все сварные швы K_f = 6 мм, кроме оговоренных.
2. Болты смимов канатов М20 ГОСТ 7798-70* из стали марки 09Г2С-6 ГОСТ 19281-73, затянуть усилием - 10 кН.
3. Отверстия под болты смимов сверлить после приварки листов с вырезами.
4. Болты М24 по ГОСТ 7798-70* из стали 40Х по ГОСТ 4543-71 по специальным техническим условиям

10299/2

Привязан				3.508.2-2.0-1-27КМ	
	Нач. отд.	Лысов		Оголовки пилонов. ГП1 - ГП8	Стадия: Р; Лист: 1; Листов: 2
	Н. контр.	Кириенко			Укрниипроектстальконструкция
	Гл. констр.	Кириенко			
	Гл. инж. пр.	Кириенко			
	Рук. груп.	Рудакова			
	Проверил	Долгач			
Инв. №	Исполнил	Салина			

Инв. № подл. | Подпись и дата | Взам. инв. №

Выпуск 0-1

ГП6; ГП8

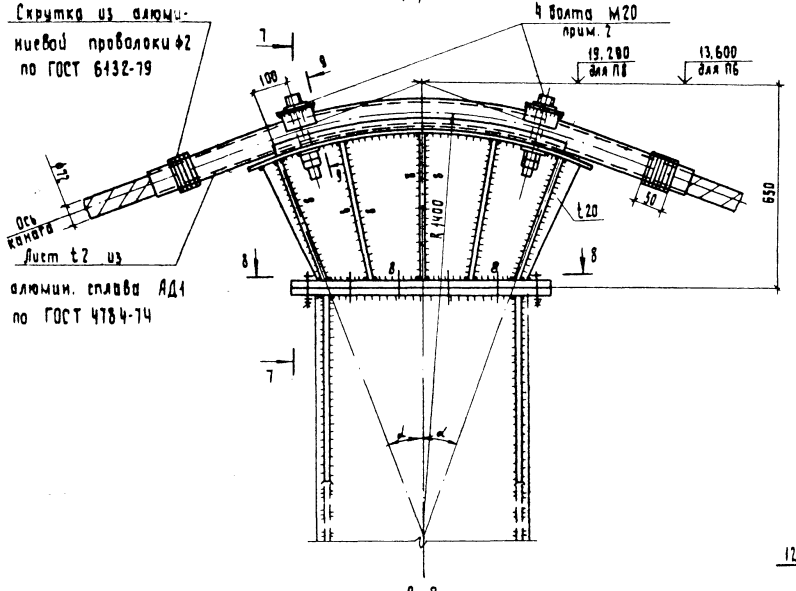

7-7

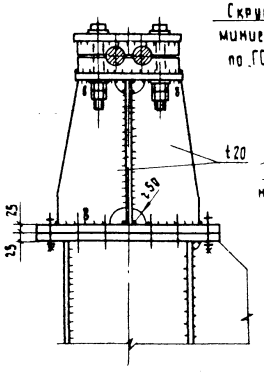

ГП5

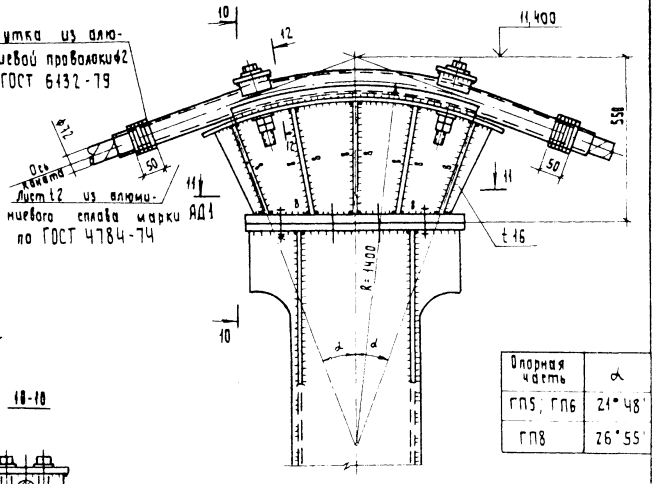

Опорная часть	α
ГП5; ГП6	21°48'
ГП8	26°55'

8-8

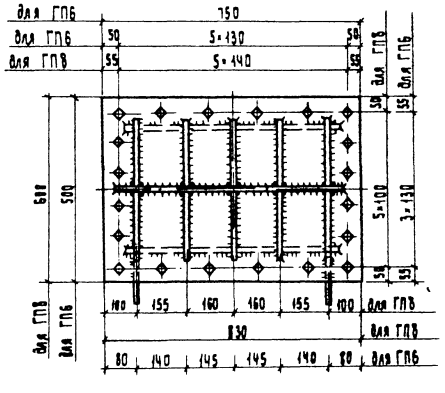

12-12

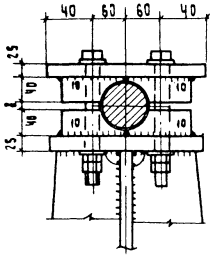

10-10

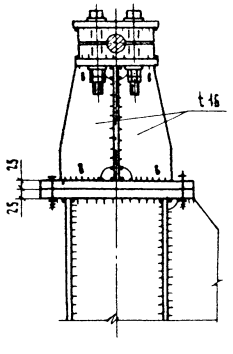

11-11

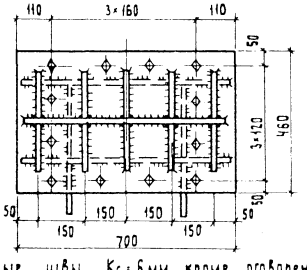

9-9

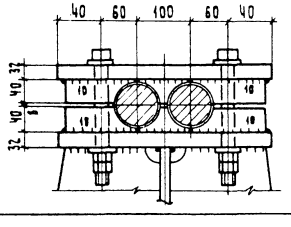

1. Все сварные швы K_f = 6мм, кроме оговоренных.
2. Болты стыков канатов М20 по ГОСТ 7798-70* из стали марки 09Г2С-6, ГОСТ 19281-73, затянуть усилием 20 кН.
3. Отверстия под болты стыков канатов сверлить после приварки листов с вырезами.
4. Болты М24 по ГОСТ 7798-70* из стали 40Х по ГОСТ 4543-71 по специальным техническим условиям

10299/2

3.508.2-2.0-3-27КМ

Лист 2

Инв. № подл. | Подпись и дата | Взам. инв. №

Выпуск 0-1

18

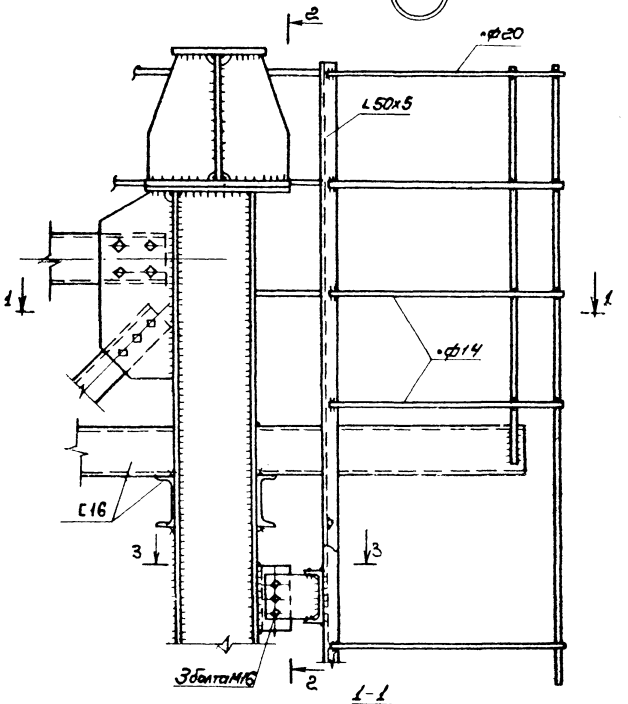

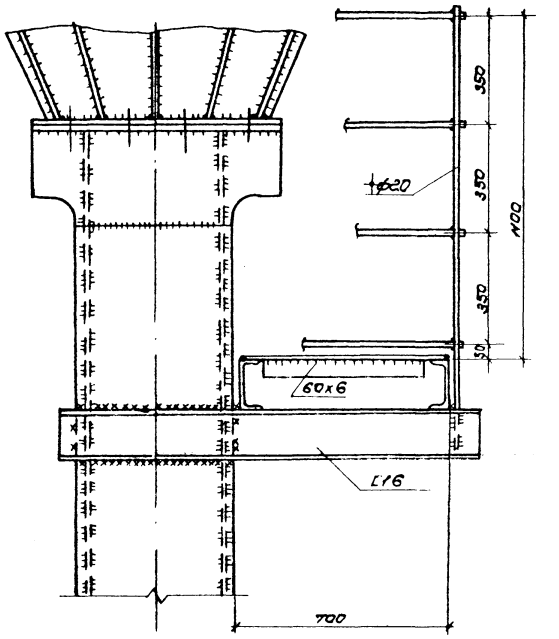

L, м	Г, м	размеры, мм	
		а	б
63.0	4.5	260	210
	3.0	260	200
	2,25	260	200
84.0	4.5	310	280
	3.0	260	230
105.0	4.5	310	330
	3.0	310	280
126.0	4.5	410	360

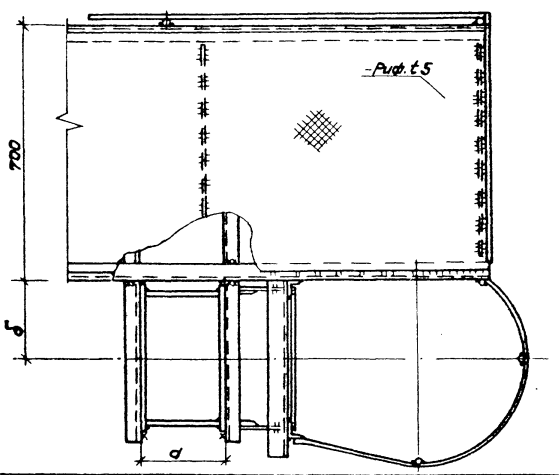

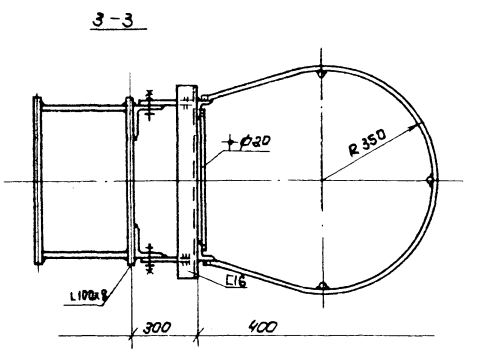

Все сварные швы Kf=6мм

Привязан

Инв.№

Нач.отд.	Лисов		
Н.контр.	Куреенко		
Гл.констр.	Куреенко		
Гл.инж.пр.	Куреенко		
Рук.груп.	Рудакова		
Проверил	Длугач		
Утолщ.	Сопина		

10299/2

3.508.2-2.0-3-28

Узел 18

Стадия	Лист	Листов
Р		1

Укрмипроектстальконструкция

Инв.№ подл. | Подпись и дата | Взам.инв.№

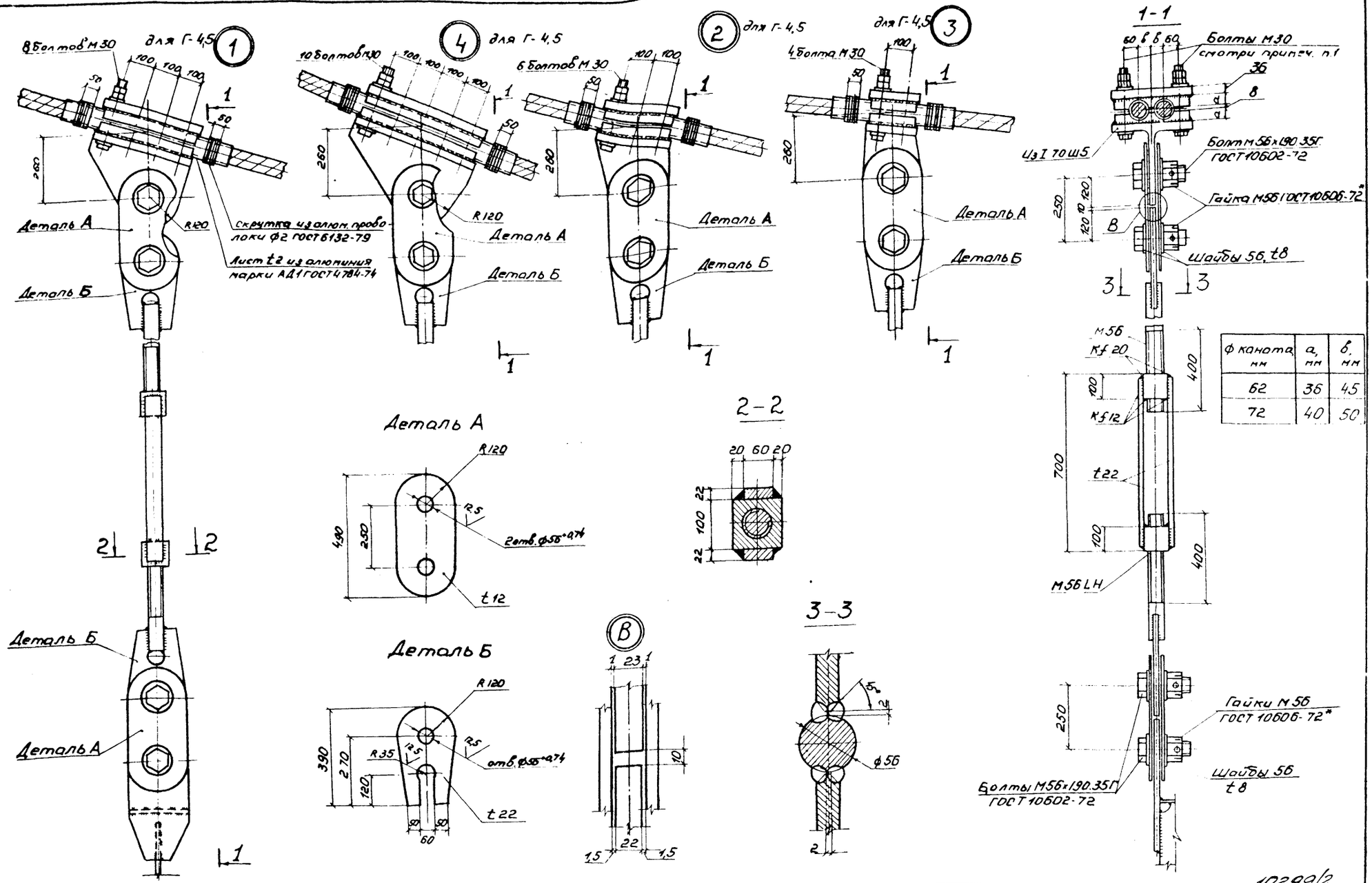

ф каната, мм	а, мм	в, мм
62	36	45
72	40	50

1. Болты сжимов канатов М30 ГОСТ 7798-70* из стали марки 40Х по ГОСТ 4543 по специальным техническим условиям затянуть с усилием 90 кН каждый
2. Отверстия под болты сжимов канатов сверлить в пакете после приварки накладок с фасонными вырезами.
3. Неоговоренные швы принимать по сечению элементов.
4. Маркировка узлов приведена на докум. 1км--4км

Выписка 0-1

Инв. № подл. | Подпись и дата | Взам. инв. №

10299/2

Нач. отд.	Лысов		
Н. контр.	Киреенко		
Гл. констр.	Киреенко		
Гл. инж.	Киреенко		
Рук. груп.	Рудякова		
Проверил	Рудякова		
Исполнил	Торащанская		

Привязан

Инв. №

3.508.2-2 0-1-29 КМ

Узлы 1-4

Стадия	Лист	Листов
2	1	3

Укрниипроектстальконструкция

Выпуск 0-1

① для Г-30

6 болтов М30

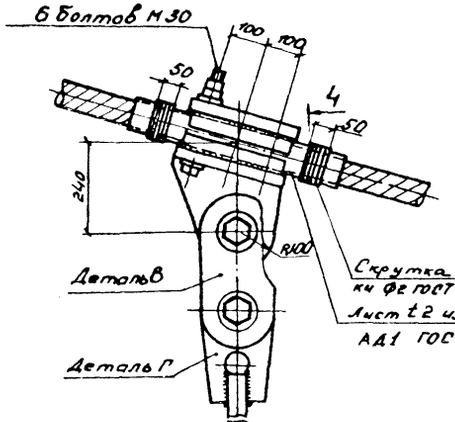

③ для Г-30

4 болта М30

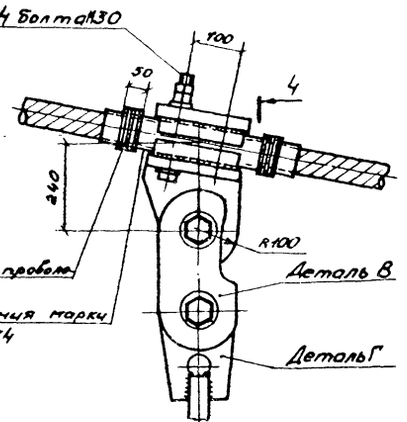

4-4 для L=630м и L=840м

4-4 для L=1050м

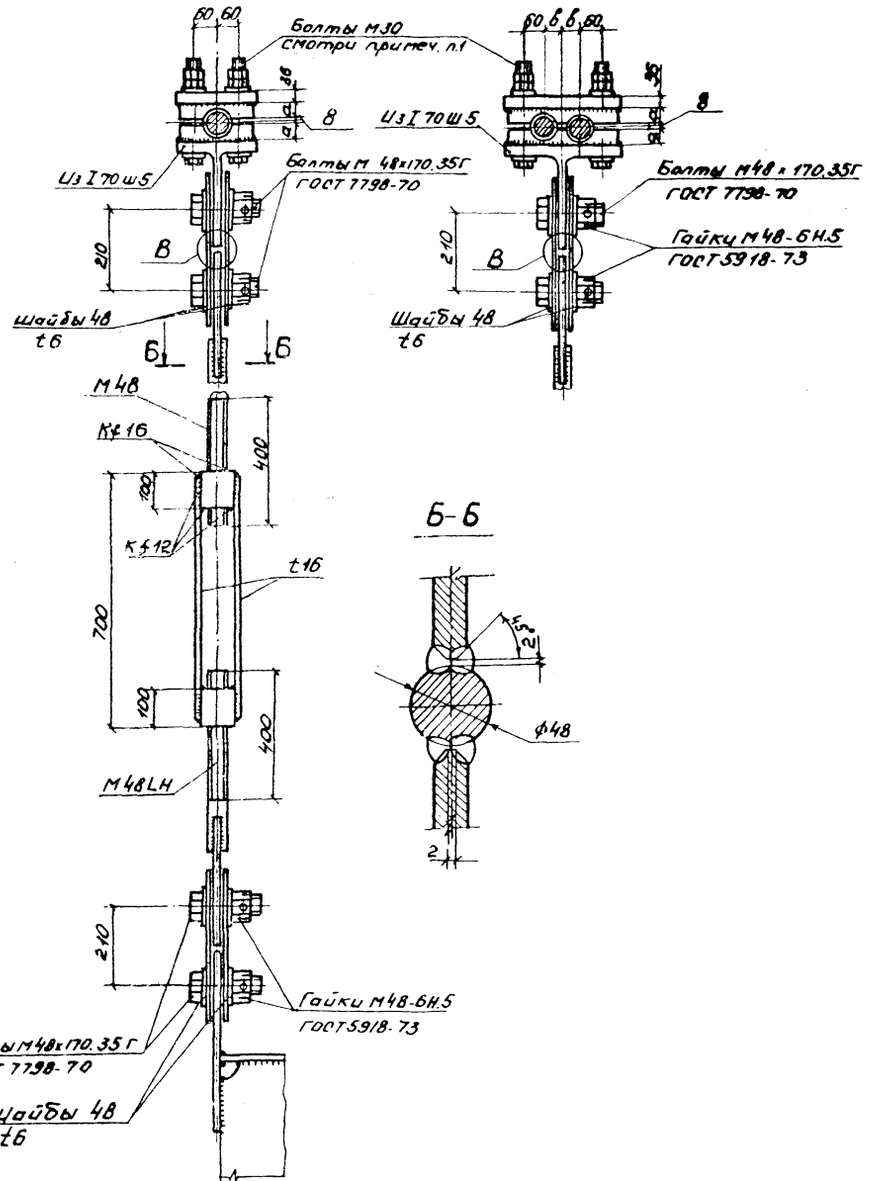

5-5

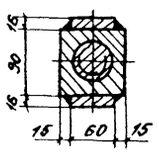

ДЕТАЛЬ В

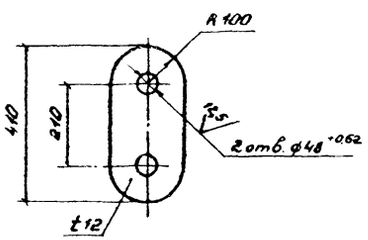

ДЕТАЛЬ Г

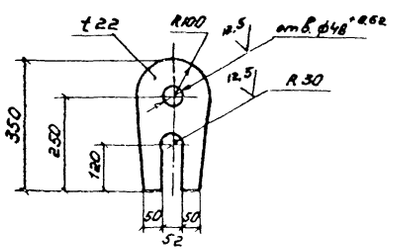

Б-Б

10299/2

3.503.2-2.0-1-29КМ

Лист 2

Выпуск 0-1

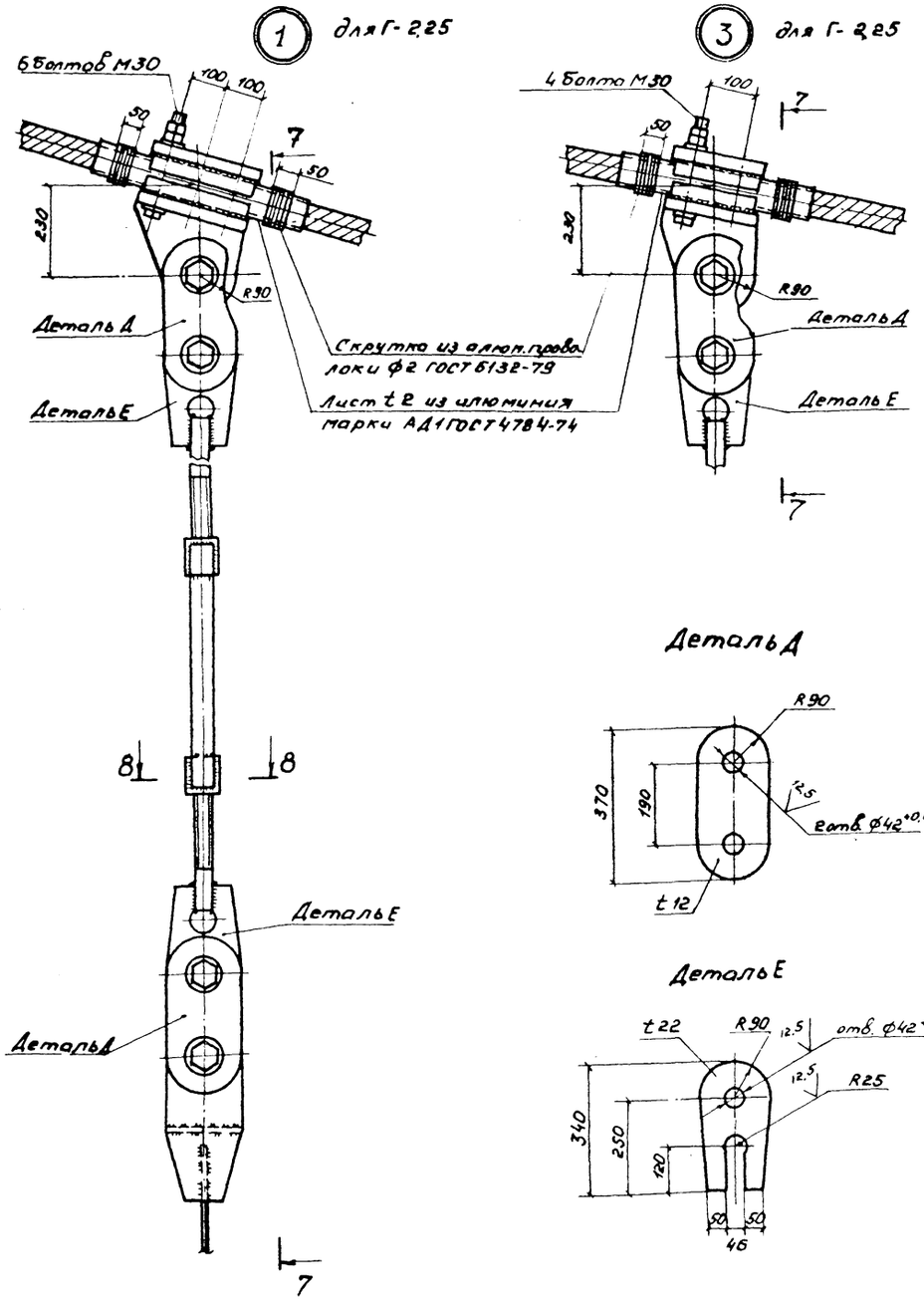

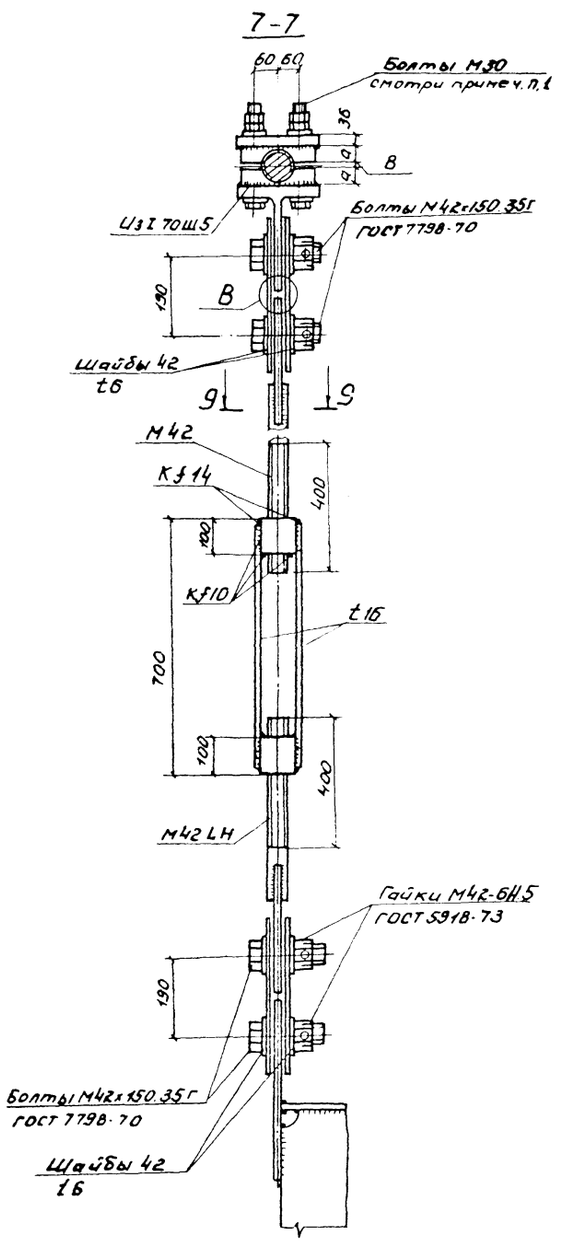

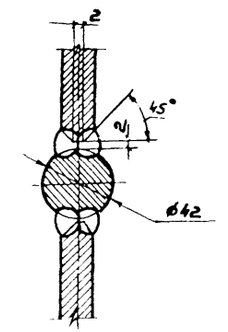

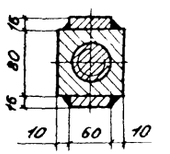

10299/2

Выпуск 0-1

Пролет, м	Размеры	Температура замыкания						
		-25	-20	-10	0	10	20	25
63,0	А	212	209	203	196	190	184	180
	Б	320						
84,0	А	226	222	213	205	197	188	184
	Б	335						
105,0	А	240	235	224	214	203	193	187
	Б	350						
126,0	А	254	248	235	223	210	197	191
	Б	365						

1-1

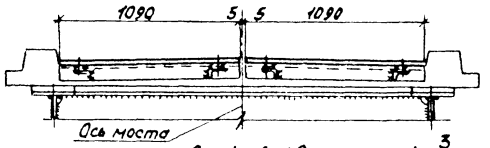

ДШ1, ДШ2

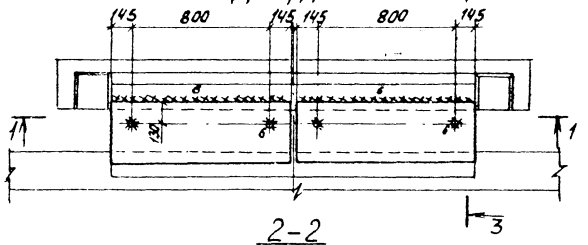

2-2

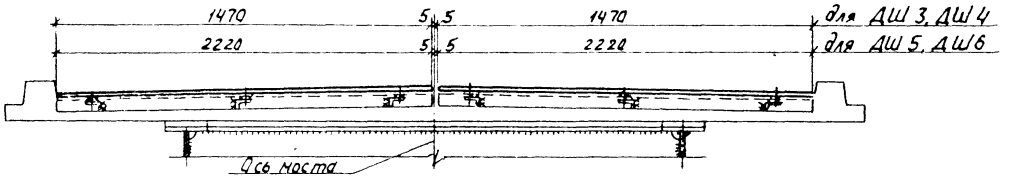

ДШ3, ДШ4, ДШ5, ДШ6

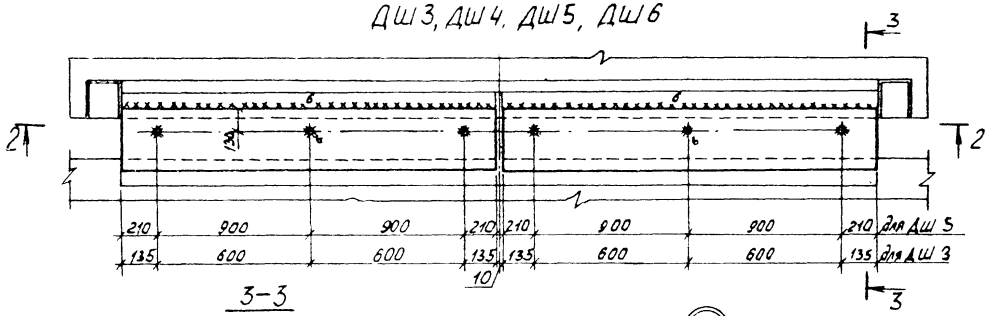

3-3

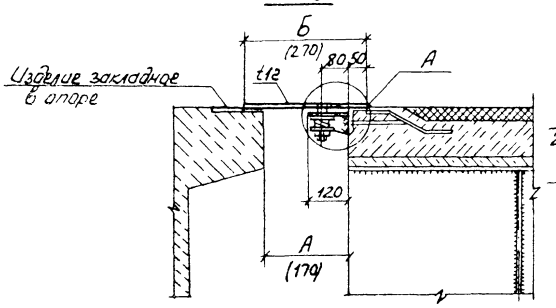

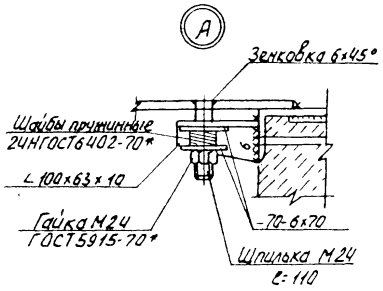

4-4

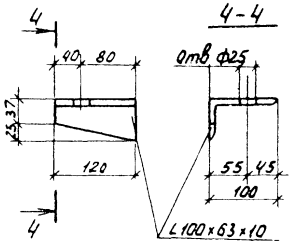

1. Схемы расположения деформационных швов смотри докум. 1КМ-4КМ.
2. Размеры в скобках для ДШ2, ДШ4 и ДШ6

10299/2

Привязан			3.503.2-2 0-1-30КМ	
	Начата	Лисов	Деформационные швы ДШ1-ДШ6	Стадия: Р; Лист: 1; Листов:
	Н.контр.	Киреенко		Укрмостопроектстальконструкция
	Гл.констр.	Киреенко		
	Гл.инжен.	Киреенко		
	Рук.груп.	Рудякова		
	Проверил	Рудякова		
Инв.№	Исполн.	Брашанская		

Инв.№ подл. | Подпись и дата | Взам.инв.№

Выпуск 0-1

Вид профиля и гост, ту	Марка металла и гост	Обозначение и размер профиля, мм	№ п/п	Код: марки металла	Код: вида профиля	Код: механич. характер.	Количество, шт.	Длина, мм	Масса металла по элементам конструкций, т: главные балки	пилоны	канаты и стаканы	подвески	траверсы и натяжные приспособления	перила и фонари	деформационные швы	опорные части	смотровые тележки и монорельсы	Общая масса, т	Масса потребности в металле по кварталам (заполняется изготовителем): I	II	III	IV	Заполняется ВЦ
1	2	3	4	5	6	7	8	9	10	11	12	13	14	15	16	17	18	19	20	21	22	23	24
Двутавры стальные горячекатаные с параллельными гранями полок по ГОСТ 26020-83	15ХСНА ГОСТ 6713-75	I 40Б1	1		2819	0702												0.02					
		I 100 Б1	2		2835	2620										0.02		0.02					
		I 50 Ш4	3		2867	2620										0.20		0.20					
		I 70 Ш5	4		2864	2620							0.07					0.07					
	Итого		5									0.54						0.54					
Всего профиля			6	2504								0.54	0.07			0.22		0.83					
Балки двутавровые по ГОСТ 19425-74	ВСт3ГпсБ ГОСТ 380-71*	I 24 М	7									0.54	0.07			0.22		0.83					
																	4.67	4.67					
	Итого		8																				
Всего профиля			9	1236	3912	0810											4.67	4.67					
Сталь горячекатаная швеллеры по ГОСТ 8240-72	15ХСНА ГОСТ 6713-75	С 30	10														4.67	4.67					
	Итого		11	2504	2627	0810							0.74					0.74					
	16А по ГОСТ 6713-75	С 16	12							0.90			0.74					0.74					
	Итого		13	2443	2613	0810				0.90								0.90					
	ВСт3спБ гост 380-71	С 8	14															0.90					
	Итого		15	1446	2613	0810											0.24	0.24					
Всего профиля			16							0.90							0.24	0.24					
Уголки стальные горячекатаные равнополочные по ГОСТ 8509-86	16А гост 6713-75	L 160 x 10	17			0702			2.31				0.74				0.24	1.88					
		L 100 x 8	18			0704				0.07								2.31					
		L 80 x 7	19			0810				1.01								0.07					
	Итого		20	2443	2120				2.31	1.08			0.15					1.16					
	ВСт3пс2 гост 380-71	L 63 x 5	21							0.18			0.15					3.54					
		L 50 x 5	22							0.07								0.18					
	Итого		23	1228	2120	0810				0.25								0.07					
Всего профиля			24						2.31	1.33			0.15					3.79					
Уголки стальные горячекатаные неравнополочные по ГОСТ 8510-86	ВСт3спБ ГОСТ 380-71	L 100 x 63 x 8	25											1.27	0.02			1.29					
	Итого		26																				
Всего профиля			27	1446	2242	0810								1.27	0.02			1.29					
														1.27	0.02			1.29					

Инв. № подл. | Подпись и дата | Взам. инв. №

10299/2

Нач. отд.	Лысов		
Н. контр.	Куреенко		
Гл. констр.	Куреенко		
Гл. инж. пр.	Куреенко		
Рук. гр.	Рудякова		
Проверил	Алигач		
Исполнил	Солина		

Привязан

Инв. №

3.508.2-2.0-1-31 КМ

Техническая спецификация стали

L = 63.0 м г-4,5м.

Стадия	Лист	Листов
Р	1	4

Укрниипроектстальконструкция

Выпуск 0-1

Вид профиля и ГОСТ ТУ	Марка металла и ГОСТ	Обозначение и размер профиля, мм	№ п/п	Код: марки металла	Код: вида профиля	Код: механич. характер.	Количество, шт.	Длина, мм	Масса металла по элементам конструкций, т: главные балки	пилоны	канаты и стяжки	подвески	траверсы и натяжные приспособлен.	перила и фонари	деформационные швы	опорные части	смотровые тележки и монорельсы	Общая масса, т	Масса потребности в металле по кварталам (заполняется изготовителем) I	II	III	IV	Заполняется ВЦ
1	2	3	4	5	6	7	8	9	10	11	12	13	14	15	16	17	18	19	20	21	22	23	24
Профили гнутые замкнутые сварные по ТУ 36-2287-80	ВСт3сп5 ГОСТ 380-71*	□ 180 х 80 х 4	28			2822								1.55				1.55					
		□ 100 х 60 х 4	29											0.10				0.10					
	Итого		30											1.65				1.65					
Всего профиля			31	1446	7872									1.65				1.65					
Сталь горячекатаная квадратная ГОСТ 2591-71*	15ХСНД ГОСТ 6713-75	□ 100 х 100	32									0.16						0.16					
	Итого		33									0.16						0.16					
Всего профиля			34	2504	1911							0.16						0.16					
Трубы стальные электросварные прямошовные ГОСТ 10704-76	Ст20 ГОСТ 10705-80	ф 168 х 6	35											0.06				0.06					
		ф 89 х 6	36											0.07				0.07					
		ф 20 х 2.8	37										0.01					0.01					
	Итого		38										0.01	0.13				0.14					
Всего профиля			39	3304	9430	2500							0.01	0.13				0.14					
Сталь листовая горячекатаная ГОСТ 19903-74*	15ХСНД ГОСТ 6713-75	t 8	40						1.64				0.02			0.06		1.72					
		t 10	41						2.47	4.64								7.11					
		t 12	42						0.55			0.44			0.27		0.40	1.66					
		t 14	43													0.16	0.46	0.62					
	Итого		44	2504					4.66	4.64		0.44	0.02		0.27	0.22	0.86	11.11					
	15ХСНД-2 ГОСТ 6713-75	t 16	45						5.69	0.73			0.03			0.11		6.56					
		t 20	46						0.55				2.62	0.02		0.12		3.31					
		t 22	47						0.26			0.46				0.03		0.75					
		t 25	48							0.78			0.03			0.03		0.84					
		t 30	49										3.25					3.25					
		t 32	50							0.20								0.20					
		t 36	51							0.40		0.42						0.82					
		t 40	52							0.20			2.40					2.60					
	Итого		53	2504					6.50	2.31		0.88	8.33	0.02		0.29		18.33					
	10ХСНД ГОСТ 6713-75	t 10	54						5.65									5.65					
	Итого		55	2502					5.65									5.65					
	10ХСНД-2 ГОСТ 6713-75	t 16	56						7.88									7.88					
	Итого		57	2502					7.88									7.88					
	ВСт3пс6 ГОСТ 380-71*	t 6	58											0.01				0.01					
		t 8	59											0.02				0.02					
	Итого		60											0.03				0.03					

Инв. № подл. | Подпись и дата | Взам. инв. №

10299/2

Выпуск 0-1

Вид профиля и ГОСТ, ТУ	Марка металла и ГОСТ	Обозначение и размер профиля, мм	№ п/п	Код: марки металла	Код: вида профиля	Код: технич. характ.	Количество, шт.	Длина, мм	Масса металла по элементам конструкций, т: главные балки	пилоны	канаты и стаканы	подвески	траверсы и натяжные приспособлен.	перила и фонари	деформационные швы	опорные части	смотровые тележки и монорельсы	Общая масса, т	Масса потребности в металле по кварталам (заполняется изготовителем): I	II	III	IV	Заполняется ВЦ
1	2	3	4	5	6	7	8	9	10	11	12	13	14	15	16	17	18	19	20	21	22	23	24
	16А	t10	58							0.58								0.58					
	ГОСТ 6713-75	t60	59													0.05		0.05					
	Итого		60	2443						0.58						0.05		0.63					
	ВСт3сп5	t6	61											0.36				0.36					
	ГОСТ 380-71	t8	62							0.04								0.04					
		t10	63							0.07								0.07					
	Итого		64	1230						0.11				0.36				0.47					
	Ст0-2 ГОСТ 380-71	t4	65											0.02				0.02					
	Итого		66											0.02				0.02					
Всего профиля			67		7110				24.69	7.64		1.32	8.35	0.43	0.27	0.56	0.86	44.12					
Листы стальные с ромбическим и чечевичным рифлением	ВСт3пс2	t4	68														0.19	0.19					
	ГОСТ 380-71	t5	69							0.50								0.50					
ГОСТ 8568-77	Итого		70							0.50							0.19	0.69					
Всего профиля			71	1226	7152					0.50							0.19	0.69					
Сталь горячекатаная круглая	ВСт3кп2	+ ф14	72							0.38							0.06	0.44					
	ГОСТ	+ ф20	73							0.24								0.24					
	330-71	+ ф25	74											2.90			0.14	3.04					
ГОСТ 2590-71	Итого		75	1224						0.62				2.90			0.20	3.72					
	09Г2С-6	+ ф56	76									0.49						0.49					
	ГОСТ 19281-73																						
	Итого		77	2314								0.49						0.49					
Всего профиля			78		1111					0.62		0.49		2.90			0.20	4.21					
Канаты стальные оцинкованные спиральные закрытой конструкции		ф62-В-Н-ОЖ	79								10.41							10.41					
ТУ14-4-1216-82	Итого		80								10.41							10.41					
Всего профиля			81								10.41							10.41					
Втулки литые	Сталь 35А	+ ф	82								0.36							0.36					
	ГОСТ 977-75																						
	Итого		83								0.36							0.36					
Всего профиля			84								0.36							0.36					
	Сплав марки ЦАМ9-1,5Л		85								0.09							0.09					
	ГОСТ 21437-75																						
	Итого		86								0.09							0.09					
Всего профиль			87								0.09							0.09					

10299/2

Инв. № подл. | Подпись и дата | Взам. инв. №

Выпуск 0-1

Вид профиля и ГОСТ, ТУ	Марка металла и ГОСТ	Обозначение и размер профиля, мм	№ п/п	Код: марки металла	Код: вида профиля	Код: технич. характер.	Количество, шт.	Длина, мм	Масса металла по элементам конструкций, т: главные балки	пиломы	канаты и стаканы	подвески	траверсы и натяжные приспособлен.	перила и фонари	деформационные швы	опорные части	смотровые тележки и монорельсы	Общая масса, т	Масса потребности в металле по кварталам (заполняется изготовителем): I	II	III	IV	Заполняется ВЦ
1	2	3	4	5	6	7	8	9	10	11	12	13	14	15	16	17	18	19	20	21	22	23	24
Листы из алюминия и алюминиевых сплавов ГОСТ 21631-76	АД-1 ГОСТ 4784-74	±2	88							0.02								0.02					
	Итого		89							0.02								0.02					
Всего профиля			90							0.02								0.02					
Всего масса металла			91						27.00	11.01	10.86	2.51	9.32	6.38	0.29	0.78	6.16	74.31					
В том числе по маркам	15 ХСНА		92						4.66	4.64		1.14	0.83		0.27	0.44	0.86	12.84					
	15 ХСНА-2		93						6.50	2.31		0.88	8.33	0.02		0.29		18.33					
	10 ХСНА		94						5.65									5.65					
	10ХСНА-2		95						7.88									7.88					
	16А		96						2.31	2.56			0.15			0.05		5.07					
	09Г2С-6		97									0.49						0.49					
	ВСт3сп5		98							0.11				3.28	0.02		0.24	3.65					
	ВСт3пс2		99							0.75							0.19	0.94					
	ВСт3кп2		100							0.62				2.90			0.20	3.72					
	ВСт3Гпс5		101														4.67	4.67					
	Ст0-2		102											0.02				0.02					
	Ст20		103										0.01	0.13				0.14					
	35Л		104								0.36							0.36					
	канаты В-Н-ОЖ		105								10.41							10.41					
	сплав ЦЯМ9-1,5Л		106								0.09							0.09					
	ВСт3пс6		107											0.03				0.03					
	АД-1		108							0.02								0.02					

Сводная ведомость болтов-шарниров, гаек и шайб

№ п/п	Наименование	ГОСТ	Материал	Кол. шт.	Масса, кг: 1 шт.	Масса, кг: всего	Примечание
1	Болт М64 х 280	10602-72*	40ХН2МА	64	9.09	582	
2	Гайка М64	10605-72*		128	1.99	255	
3	Шайба М64	–		128	0.9	116	
4	Болт М56 х 190	10602-72*	35Г	46	5.1	235	
5	Гайка М56	10605-72*		46	1.51	70	
6	Шайба 56	–		92	0.8	74	
7	Болт М48 х 170	7798-70*	35Г	4	3.5	14	
8	Гайка М48	5918-73		4	1.2	5	
9	Шайба 48	–		8	0.5	4	
10	Болт М30 х 110	7798-70*	35Г	8	0.9	7	
11	Гайка М30	5915-70*		16	0.23	4	
12	Шайба 30	11371-78		16	0.07	2	

Сводная ведомость монтажных высокопрочных болтов, гаек и шайб

№ п/п	Наименование	ГОСТ	Материал	Кол. шт.	Масса, кг: 1 шт.	Масса, кг: всего	Примечание
1	Болт М24 х 85	22353-77	Ст 40Х	810	0.456	370	Термообр.
2	Гайка М24	22354-77	Ст 40Х	1620	0.171	277	"
3	Шайба 24	22355-77	ВСт5сп2	1620	0.076	124	"
	Всего						
			В том числе		Ст40Х	647	
					ВСт5сп2	124	

Инв. № подл. | Подпись и дата | Взам. инв. №

10299/2

3.508.2-2.0-1-31 КМ

Лист 4

Выпуск 0-1

Ведомость металлоконструкций по видам профилей

Наименование конструкций по номенклатуре прейскуранта	Позиции по прейскуранту	NN строк	Код конструкций	Масса конструкций, т: Всего стали повышенной и высокой прочности	по видам профилей: Балки и швеллеры	Широкополочные двутавры	Крупносортная сталь	Среднесортная сталь	Мелкосортная сталь	Толстолуставая сталь δ ≥ 4 мм	Универсальная сталь	Тонколистовая сталь δ < 4 мм	Гнутые и гнутосварные профили	Трубы	Прочие	Всего	Количество штук
1	2	3	4	5	6	7	8	9	10	11	12	13	14	15	16	17	18
Главные балки		1		25,43	—	—	2,38	—	—	25,43	—	—	—	—	—	28,09	
Пилоны		2		7,16	0,93	—	1,37	0,25	0,39	7,87	—	—	—	—	0,51	11,43	
Канаты и стаканы		3		—	—	—	—	—	—	—	—	—	—	—	11,09	11,20	
Подвески		4		2,59	—	0,56	0,67	—	—	1,36	—	—	—	—	—	2,62	
Траверсы и натяжные приспособления		5		9,43	0,76	0,07	0,15	—	—	8,60	—	—	—	0,01	—	9,70	
Перила и фонари		6		0,02	—	—	1,31	2,99	—	0,42	—	—	1,70	0,13	—	6,62	
Деформационные швы		7		0,28	—	—	0,02	—	—	0,28	—	—	—	—	—	0,30	
Опорные части		8		0,80	—	0,23	—	—	—	0,58	—	—	—	—	—	0,82	
Смотровые тележки и монорельсы		9		0,89	5,06	—	—	0,14	0,06	0,89	—	—	—	—	0,20	6,41	
Итого		10		46,60	6,75	0,86	5,90	3,38	0,45	45,43	—	—	1,70	0,14	11,80	77,19	

В графах 5-16 масса металла дана с учетом 3% уточнения в деталировочных чертежах, в графе 17 дополнительно учитывается масса наплавленного металла в размере 1% от массы профилей.

10299/2

Нач. отд.	Лысов		3.508.2-2.0-1-32 КМ
Н. контр.	Киреенко		Ведомость металлоконструкций по видам профилей L=63,0 м Г-4,5 м.
Гл. констр.	Киреенко		Стадия: Р; Лист; Листов: 1
Гл. инж. пр.	Киреенко		Укрниипроектсталь-конструкция
Рук. груп.	Рудякова		
Проверил	Алигач		
Исполнил	Козленко		

Привязан:

Инв. №

Инв. № подл. | Подпись и дата | Взам. инв. №

Выпуск 0 1

Вид профиля и ГОСТ, ТУ	Марка металла и ГОСТ	Обозначение и размер профиля, мм	№ п/п	Код: Марки металла	Код: Вида профиля	Код: технич. характер.	Количество, шт	Длина, мм	Масса металла по элементам конструкций, т: главные балки	пилоны	канаты и стаканы	подвески	траверсы и натяжные приспособлен	перила и фонари	деформационные швы	опорные части	смотровые тележки и монорельсы	Общая масса, т	Масса потребности в металле по кварталам (заполняется изготовителем): I	II	III	IV	Заполняется ВЦ
1	2	3	4	5	6	7	8	9	10	11	12	13	14	15	16	17	18	19	20	21	22	23	24
Двутавры стальные горячекатаные с параллельными гранями полок ГОСТ 26020-23	15ХСНД ГОСТ 6713-75	I40Б1	1		2819	0702										0.02		0,02					
		I70Б1	2		2829	2620										0.11		0,11					
		I50Ш3	3		2856	2620							0.06					0,06					
		I70Ш5	4		2864	2620						0.54						0,54					
	Итого		5									0,54	0.06			0,13		0,73					
Всего профиля			6	2504								0.54	0.06			0.13		0,73					
Балки двутавровые по ГОСТ 19425-74	ВСт3Гпс5 ГОСТ 380-71	I24М	7														4.67	4.67					
	Итого		8														4.67	4.67					
Всего профиля			9	1236	3912	0810											4.67	4.67					
Сталь горячекатаная швеллеры по ГОСТ 8240-72	15ХСНД ГОСТ 6713-75	[30	10										0,37					0,37					
	Итого		11	2504	2627	0810							0.37					0,37					
	16Д ГОСТ 6713-75	[16	12							0.81								0.81					
	Итого		13	2443	2618	0702				0.81								0,81					
	ВСт3сп5 ГОСТ 380-71	F8	14														0.20	0,20					
	Итого		15	1446	2613	0810											0.20	0.20					
Всего профиля			16							0.81			0.37				0.20	1.38					
Уголки стальные горячекатаные равнополочные по ГОСТ 8509-86	16Д ГОСТ 6713-75	L80x7	17			0810				0.84			0.11					0,95					
		L100x8	18			0704				0,07								0,07					
		L160x10	19			0702			2.31									2,31					
	Итого		20	2443	2120				2.31	0.91			0.11					3.33					
	ВСт3пс2 ГОСТ 380-71	L63x5	21							0.18								0.18					
		L50x5	22							0.07								0.07					
	Итого		23	1226	2120	0810				0.25								0,25					
Всего профиля			24						2.31	1.16			0.11					3,58					
Уголки стальные горячекатаные неравнополочные по ГОСТ 8510-86	Вст3сп5 ГОСТ 380-71	L160x63x8	25											1.27	0.02			1.29					
	Итого		26											1.27	0.02			1.29					
Всего профиля			27	1446	2242	0810								1.27	0.02			1.29					

10299/2

Инв. № подл. | Подпись и дата | Взам. инв.

Привязан

Инв. №

Нач. отд.	Лысов	
Н. контр.	Киреенко	
Гл. констр.	Киреенко	
Гл. инж. пр.	Киреенко	
Рук. груп.	Рудякова	
Проверил	Длигач	
Исполнил	Сопина	

3.508.2-2.0-1-33КМ

Техническая спецификация стали L=63.0м Г-3.0м

Стадия	Лист	Листов
Р	1	4

Укрниипроектсталь конструкция

Выпуск 0-1

Вид профиля и ГОСТ, ТУ	Марка металла и ГОСТ	Обозначение и размер профиля, мм	№ п/п	Код: марки металла	Код: вида профиля	Код: техничу. характ-ка	Количество, шт	Длина, мм	Масса металла по элементам конструкций, т: главные балки	пилоны	канаты и стаканы	подвески	траверсы и натяжные приспособления	перила и фонари	деформационные швы	опорные части	смотровые тележки и монорельсы	Общая масса, т	Масса потребности в металле по кварталам (заполняется изготовителем): I	II	III	IV	Заполняется ВЦ
1	2	3	4	5	6	7	8	9	10	11	12	13	14	15	16	17	18	19	20	21	22	23	24
Профили замкнутые сварные по ТУ36-2287-80	ВСт3сп5	□120х80х4	28			2822								1.55				1.55					
	ГОСТ380-71	□100х60х4	29											0.10				0.10					
	Итого		30											1.65				1.65					
Всего профиля			31	1446	7892									1.65				1.65					
Сталь горячекатаная квадратная по ГОСТ2591-71*	45ХСНД ГОСТ6713-75	□90х90	32									0.13						0,13					
	Итого		33									0.13						0.13					
Всего профиля			34	2504	1211							0.13						0.13					
Трубы стальные электросварные прямошовные ГОСТ 10704-76	СТ20 ГОСТ 10705-80	ф168х6	35											0.06				0.06					
		ф89х6	36											0.07				0.07					
		ф20х2,8	37										0.01					0.01					
	Итого		38										0.01	0.13				0.14					
Всего профиля			39	3304	9430	2500							0.01	0.13				0.14					
Сталь листовая горячекатаная ГОСТ19903-74*	15ХСНД ГОСТ6713-75	t8	40						1.64							0.03		1.67					
		t10	41						1.99									1.99					
		t12	42						4.00			0.31			0.18	0.20	0.40	5.09					
		t14	43														0.46	0.46					
	Итого		44	2504					7.63			0.31			0.18	0.23	0.86	9.21					
	15ХСНД-2 ГОСТ6713-75	t16	45						0.31			0.10	0.01					0.42					
		t20	46						0.55				1.31	0.02		0.12		2.00					
		t22	47						0.21			0.24				0.03		0.48					
		t25	48										0.01					0.01					
		t30	49										1.62					1.62					
		t36	50									0.42						0.42					
		t40	51							0.20			1.20					1.40					
	Итого		52	2504					1.07	0.80		0.76	4.15	0.02		0.15		6.35					
	10ХСНД ГОСТ6713-75	t10	53						5.65									5.65					
		t12	54						6.10									6.10					
	Итого		55	2502					11.75									11.75					
	16Д ГОСТ6713-75	t10	56							4.87								4.87					
		t16	57							0.73								0.73					
		t25	58							0.73								0.73					
		t32	59							0.18								0.18					
		t36	60							0.28								0.28					
		t60	61													0.05		0.05					
	Итого		62	2443						6.79						0.05		6.84					

Инв. № подл. | Подпись и дата | Взам. инв. №

Выпуск 0-1

Вид профиля и ГОСТ, ТУ	Марка металла и ГОСТ	Обозначение и размер профиля, мм	№ п/п	Код: марки металла	Код: вида профиля	Код: техник. характер.	Количество, шт.	Длина, мм	Масса металла по элементам конструкций, т: главные балки	лилоны	канаты и стаканы	подвески	траверсы и натяжные приспособления	перила и фонари	деформационные швы	опорные части	смотровые тележки и монорельсы	Общая масса, т	Масса потребности в металле по кварталам (заполняется изготовителем): I	II	III	IV	Заполняется ВТИ
1	2	3	4	5	6	7	8	9	10	11	12	13	14	15	16	17	18	19	20	21	22	23	24
	ВСт3сп5	t 6	63							0,03				0,36				0,39					
	ГОСТ380-71	t 10	64							0.													
										0,07								0,07					
	Итого		65	1446						0.10				0,36				0,46					
	ВСт3пс6	t 6	66											0.01				0,01					
	ГОСТ380-71	t 8	67											0.02				0.01					
	Итого		68	1230										0.03				0.03					
	Ст 0-2	t 4	69											0.02				0.02					
	ГОСТ380-71																						
	Итого		70											0.02				0.02					
Всего профиля			71		7110				20.45	7.09	-	1.07	4.15	0,43	0.18	0.43	0.86	34.66					
Листы стальные с ромбическим и чечевичным рифлением ГОСТ 8568-77	ВСт3пс2 ГОСТ380-71	t 5	72							0.39							0.10	0.49					
	Итого		73							0.39							0.10	0.49					
Всего профиля			74	1226	7152					0.39							0.10	0.49					
Сталь горячекатаная круглая по ГОСТ 2590-71	ВСт3кп2 ГОСТ380-71	⌖ ф14	75							0.35							0.04	0.39					
		⌖ ф20	76							0.22								0.22					
		⌖ ф25	77											2.90			0.10	3.00					
	Итого		78	1224						0.57				2.90			0.14	3.61					
	09Г2С-6 ГОСТ19281-73	⌖ ф48	79									0.28						0.28					
	Итого		80	2314								0.28						0.28					
Всего профиля			81		1111					0.57		0.28		2.90			0.14	3.89					
Канаты стальные оцинкованные спиральные закрытой конструкции по ТУ14-4-1216-82		ф62-В-Н-О,Ж	82								5.20							5.20					
	Итого		83								5.20							5.20					
Всего профиля			84								5.20							5.20					
Втулки литые	Сталь 35Л ГОСТ977-75		85								0.18							0.18					
	Итого		86								0.18							0.18					
Всего профиля			87								0.18							0.18					

Инв. № подл. | Подпись и дата | Взам. инв. №

Выпуск 0-1

Вид профиля и ГОСТ, ТУ	Марка металла и ГОСТ	Обозначение и размер профиля, мм	№ п/п	Код: марки металла	Код: вида профиля	Код: техническ. характ-ка	Количество, шт	Длина, мм	Масса металла по элементам конструкций, т: главные балки	пилоны	канаты и стаканы	подвески	траверсы и намные приспособлен.	перила и фонари	деформационные швы	опорные части	смотровые тележки и монорельсы	Общая масса, т	Масса потребности в металле по кварталам (заполняется изготовителем): I	II	III	IV	Заполняется ВЦ
1	2	3	4	5	6	7	8	9	10	11	12	13	14	15	16	17	18	19	20	21	22	23	24
	Сплав марки ЦАМ9-1,5Л ГОСТ 2437-75		88								0,05							0.05					
	Итого		89								0.05							0.05					
Всего профиля			90								0.05							0.05					
Листы из алюминия и алюминиевых сплавов ГОСТ 21631-76			91							0.01								0.01					
	Итого		92							0.01								0.01					
Всего профиля			93							0.01								0.01					
Всего масса металла			94						22.76	10.03	5.43	2.02	4.70	6.38	0.20	0.56	5.97	58.05					
В том числе по маркам	15ХСНД		95						7.63			0.98	0.43		0.18	0.36	0.86	10.44					
	15ХСНД-2		96						1.07	0.20		0.76	4.15	0.02		0.15		6.35					
	10ХСНД		97						11.75									11.75					
	16Д		98						2.31	8.51			0.11			0.05		10.98					
	09Г2С-6		99									0.28						0.28					
	ВСт3сп5		100							0.10				3.28	0.02		0.20	3.60					
	ВСт3пс6		101											0.02				0.02					
	ВСт3пс2		102							0.64							0.10	0.74					
	ВСт3кп2		103							0.57				2.90			0.14	3.61					
	ВСт3Гпс5		104														4.67	4.67					
	СТ О-2		105											0.02				0.02					
	Ст 20		106										0.01	0.13				0.14					
	35Л канаты в-н-ожс		107								0.18							0.18					
	сплав ЦАМ9-1,5Л		108								5.20							5.20					
			109								0.05							0.05					

Сводная ведомость болтов-шарниров, гаек и шайб

№ п/п	Наименование	ГОСТ	Материал	Кол., шт	Масса, кг: 1 шт	Масса, кг: Всего	Примечание
1	Болт М64х280	10602-72*	40хнгмА	32	9.09	291	
2	Гайка М64	10605-72*		64	1.99	128	
3	Шайба 64	-		64	0.9	58	
4	Болт М48х170	7798-70*	35Г	46	3.5	161	
5	Гайка М48	5918-73*		46	1.2	56	
6	Шайба 48	-		92	0.5	46	
7	Болт М42х150	7798-70*	35Г	4	2.32	10	

Сводная ведомость болтов-шарниров гаек и шайб

№ п/п	Наименование	ГОСТ	Материал	Кол., шт	Масса, кг: 1 шт	Масса, кг: Всего	Примечание
8	Гайка М42	5918-73*		4	0.8	3.2	
9	Шайба 42			8	0.4	3.2	
10	Болт М24х100	7798-70*	35Г	8	0.5	4	
11	Гайка М24	5915-70*		16	0.11	1.8	
12	Шайба 24	11371-68		16	0.03	0.5	

Сводная ведомость монтажных высокопрочных болтов, гаек и шайб

№ п/п	Наименование	ГОСТ	Материал	Кол., шт	Масса, кг: 1 шт	Масса, кг: Всего	Примечание
1	Болт М24х85	22353-77	Ст 40Х	550	0.456	251	Термообр.
2	Гайка М24	22354-77	Ст 40Х	1100	0.171	189	"
3	Шайба 24	22355-77	ВСт5сп2	1100	0.076	84	"
	Всего						
			В том числе		40Х	440	
					ВСт5сп2	84	

Инв. № подл. | Подпись и дата | Взам. инв. №

10299/2

3.508.2-2.0-1-33 КМ

Лист 4

Выпуск 0-1

Ведомость металлоконструкций по видам профилей

Наименование конструкций по номенклатуре прейскуранта	Позиции по прейскуранту	№ строк	Код конструкций	Масса конструкций, т по видам профилей: всего стали, по-крытиями и выступающими срочности	балки и шкивы	широкополочные двутавры	крупносортная сталь	среднесортная сталь	мелкосортная сталь	толстолистовая сталь $\delta \geq 4$ мм	универсальная сталь	тонколистовая сталь $\delta \leq 4$ мм	листовая и универсальная полосовая	трубы	прочие	Всего	Количество штук
1	2	3	4	5	6	7	8	9	10	11	12	13	14	15	16	17	18
Главные балки		1		21,08	—	—	2,38	—	—	21,06	—	—	—	—	—	23,87	
Пилоны		2		0,21	0,83	—	1,19	0,23	0,36	7,30	—	—	—	—	0,40	10,41	
Каналы и стаканы		3		—	—	—	—	—	—	—	—	—	—	—	5,54	5,60	
Подвески		4		2,08	—	0,56	0,42	—	—	1,10	—	—	—	—	—	2,10	
Траверсы и натяжные приспособления		5		4,72	0,38	0,08	0,11	—	—	4,27	—	—	—	0,01	—	4,88	
Перила и фонари		6		0,02	—	—	1,81	2,99	—	0,43	—	—	1,70	0,13	—	6,63	
Деформационные швы		7		0,19	—	—	0,02	—	—	0,19	—	—	—	—	—	0,21	
Опорные части		8		0,53	—	0,13	—	—	—	0,44	—	—	—	—	—	0,57	
Смотровые тележки и монорельсы		9		0,89	5,02	—	—	0,10	0,04	0,89	—	—	—	—	0,10	6,21	
Итого		10		29,7	6,23	0,75	5,43	3,32	0,40	35,68	—	—	1,70	0,14	6,04	60,29	

В графах 5-16 масса металла дана с учетом 3% уточнения в деталировочных чертежах.
В графе 17 дополнительно учитывается масса наплавленного металла в размере 1% от массы профилей.

10299/2

Привязан:

Инв. № подл. | Подпись и дата | Взам. инв. №

Нач. отд.	Ульсов		
Гл. констр.	Куренко		
Гл. констр.	Куренко		
Ст. инж. М.	Куренко		
Рук. гр.	Дякова		
Проверил	Ливач		
Исполнил	Казенко		

3.503.2-2.0-1-34 КМ

Ведомость металлоконструкций по видам профилей L=63,0м Г-3,0м

Стадия	Лист	Листов
Р	1	1

Укрниипроектстальконструкция

Выпуск 0-1

Вид профиля и ГОСТ, ТУ	Марка металла и ГОСТ	Обозначение и размер профиля, мм	№ п/п	Код: марки металла	Код: вида профиля	Код: технич. характер	Количество, шт.	Длина, мм	Масса металла по элементам конструкций, т: главные балки	пилоны	канаты и стаканы	подвески	траверсы и натяжные приспособлен.	перила и фонари	деформационные швы	опорные части	смотровые тележки и монорельсы	Общая масса, т	Масса потребности в металле по кварталам (заполняется изготовителем): I	II	III	IV	Заполняется ВЦ
1	2	3	4	5	6	7	8	9	10	11	12	13	14	15	16	17	18	19	20	21	22	23	24
Двутавры стальные горячекатаные с параллельными гранями полок ГОСТ 26020-83	15ХСНД ГОСТ 6713-75	I 40Б1	1		2819	0702										0.02		0.02					
		I 55Б2	2		2826	0704										0.08		0.08					
		I 50 Ш3	3		2856	2620							0.06					0.06					
		I 70 Ш5	4		2864	2620						0.54						0.54					
	Итого		5									0.54	0.06			0.10		0.70					
Всего профиля			6	2504								0.54	0.06			0.10		0.70					
Балки двутавровые по ГОСТ 19425-74	ВСт3Гпс5 ГОСТ 380-71	I 24М	7														4.67	4.67					
	Итого		8														4.67	4.67					
Всего профиля			9	1236	3912	0810											4.67	4.67					
Сталь горячекатаная швеллеры по ГОСТ 8240-72	15ХСНД ГОСТ 6713-75	[30	10										0.37					0.37					
	Итого		11	2504	2627	0810							0.37					0.37					
	16Д ГОСТ 6713-75	[16	12							0.72								0.72					
	Итого		13	2443	2618	0702				0.72								0.72					
	ВСт3сп5 ГОСТ 380-71	[8	14														0.18	0.18					
	Итого		15	1446	2613	0810											0.18	0.18					
Всего профиля			16							0.72			0.37				0.18	1.27					
Уголки стальные горячекатаные равнополочные по ГОСТ 8509-86	16Д ГОСТ 6713-75	L 80x7	17			0810				0.54			0.08					0.62					
		L 100x8	18			0704				0.07								0.07					
		L 140x9	19			2650			1.59														
																		1.59					
	Итого		20	2443	2120				1.59	0.61			0.08					2.28					
	ВСт3пс2 ГОСТ 380-71	L 68x5	21							0.18								0.18					
		L 50x5	22							0.06								0.06					
	Итого		23	1226	2120	0810				0.24								0.24					
Всего профиля			24						1.59	0.85			0.08					2.52					
Уголки стальные горячекатаные неравнополочные по ГОСТ 8510-80	ВСт3сп5 по ГОСТ 380-71	L 100x63x8	25											1.27	0.01			1.28					
	Итого		26											1.27	0.01			1.28					
Всего профиля			27	1446	2242	0810								1.27	0.01			1.28					

10299/2

Инв. № подл. | Подпись и дата | Взам. инв. №

Привязан

Инв. №

Нач.отд.	Лысов	
Н.контр.	Киреенко	
Гл.конст.	Киреенко	
Гл.инж.пр.	Киреенко	
Рук.груп.	Рудякова	
Проверил	Длигач	
Исполнил	Сопина	

3.508.2-2.0-1-35КМ

Техническая спецификация стали ¼ = 63,0 м Г = 2,25 м.

Стадия	Лист	Листов
Р	1	4

Укрмикпроектсталь-конструкция

Выпуск 3-1

Вид профиля и ГОСТ, ТУ	Марка металла и ГОСТ	Обозначение и размер профиля, мм	№ п/п	Код: марки металла	Код: вида профиля	Код: технич. характер	Количество, шт.	Длина, мм	Масса металла по элементам конструкций, т: главные балки	пилоны	канаты и стаканы	подвески	траверсы и натяжные приспособления	перила и фонари	деформационные швы	опорные части	смотровые тележки и монорельсы	Общая масса, т	Масса потребности в металле по кварталам (заполняется изготовителем): I	II	III	IV	Заполняется ВЦ
1	2	3	4	5	6	7	8	9	10	11	12	13	14	15	16	17	18	19	20	21	22	23	24
Профили замкнутые сварные по ТУ36-2287-80	ВСт3сп5 ГОСТ380-71	□120х80х4	28			2822								1.55				1.55					
		□100х60х4	29											0.10				0.10					
	Итого		30											1.65				1.65					
Всего профиля			31	1446	7872									1.65				1.65					
Сталь горячекатаная квадратная по ГОСТ2591-71	15ХСНД ГОСТ6713-75	□80х80	32									0.10						0.10					
	Итого		33									0.10						0.10					
Всего профиля			34	2504	1211							0.10						0.10					
Трубы стальные электросварные прямошовные ГОСТ10704-76	Ст20 ГОСТ10705-80	ф168х6	35											0.06				0.06					
		ф89х6	36											0.07				0.07					
		ф20х2.8	37										0.01					0.01					
	Итого		38										0.01	0.13				0.14					
Всего профиля			39	3304	8430	2500							0.01	0.13				0.14					
Сталь листовая горячекатаная ГОСТ19903-74	15ХСНД ГОСТ6713-75	t8	40						1.19							0.02		1.21					
		t10	41						7.27				0.02			0.14		7.43					
		t12	42						9.68			0.25			0.14		0.40	10.47					
		t14	43									0.02					0.46	0.48					
	Итого		44	2504					18.14			0.27	0.02		0.14	0.16	0.86	19.59					
	15ХСНД-2 ГОСТ6713-75	t16	45										0.02					0.02					
		t20	46						0.46				1.31	0.02		0.12		1.91					
		t22	47						0.17			0.22				0.03		0.42					
		t25	48										0.03					0.03					
		t30	49										1.62					1.62					
		t36	50																				
		t40	51									0.32						0.32					
	Итого		52	2504						0.20			1.20					1.40					
	16Д ГОСТ6713-75	t10	53						0.63	0.20		0.54	4.18	0.02		0.15		5.72					
		t16	54							4.83								4.83					
		t25	55							0.73								0.73					
		t32	56							0.73								0.73					
		t36	57							0.18								0.18					
		t60	58							0.47								0.47					
	Итого		59	2443						6.94						0.05		0.05					
																0.05		6.99					

Инв. № подл. | Подпись и дата | Взам. инв. №

Выпуск 0-1

Вид профиля и ГОСТ, ТУ	Марка металла и ГОСТ	Обозначение и размер профиля, мм	№ п/п	Код марки металла	Код вида профиля	Код техн. характ.	Количество, шт.	Длина, мм	Масса металла по элементам конструкций, т: главные балки	пилоны	канаты и стаканы	подвески	траверсы и натяжные приспособления	перила и фонари	деформационные швы	опорные части	смотровые площадки и монорельсы	Общая масса, т	Масса потребности в металле по кварталам (заполняется изготовителем) I	II	III	IV	Заполняется ВЦ
1	2	3	4	5	6	7	8	9	10	11	12	13	14	15	16	17	18	19	20	21	22	23	24
	ВСт3сп5 ГОСТ380-71*	t 6	60							0.03				0.36				0.39					
		t 10	61							0.07								0.07					
	Итого		62	1446						0.10				0.36				0.46					
	ВСт3пс6 ГОСТ380-71*	t 6	63											0.01				0.01					
		t 8	64											0.02				0.02					
	Итого		65	1230										0.03				0.03					
	Ст 0-2 ГОСТ380-71*	t 4	66											0.02				0.02					
	Итого		67											0.02				0.02					
Всего профиля			68		7110				18.77	7.24		0.81	4.20	0.43	0.14	0.36	0.86	32.81					
Листы стальные с ромбическим и чечевичным рифлением ГОСТ 8568-77	ВСт3пс2 ГОСТ380-71	t 5	69							0.34							0.09	0.43					
Итого			70							0.34							0.09	0.43					
Всего профиля			71	1226	7152					0.34							0.03	0.37					
Сталь горячекатаная круглая по ГОСТ2590-71	ВСт3кп2 ГОСТ380-71	+ ф14	72							0.34								0.21					
		+ ф20	73							0.21							0.09	2.99					
		+ ф25	74											2.90			0.12	3.57					
Итого			75	1224						0.55				2.90				0.28					
	09Г2С-6 ГОСТ19282-73	+ ф42	76									0.28						0.28					
Итого			77	2314								0.28					0.12	3.85					
Всего профиля			78		1111					0.55		0.28		2.90				5.20					
Канаты стальные оцинкованные спиральные закрытой конструкции по ТУ14-4-126-82		ф62-В-Н-ОЖ	79								5.20												
Итого			80								5.20							5.20					
Всего профиля			81								5.20							5.20					
Втулки литые	35Л ГОСТ977-75		82								0.18							0.18					
Итого			83								0.18							0.18					
Всего профиля			84								0.18							0.18					

Инв. № подл. | Подпись и дата | Взам. инв. №

10209/2

3.508.2-2.0-1-35 КМ

Лист 3

Выпуск 0-1

Вид профиля и ГОСТ, ТУ	Марка металла и ГОСТ	Обозначение и размер профиля, мм	№ п/п	Код: Марки металла	Код: Вида профиля	Код: Технич. характер.	Количество, шт.	Длина, мм	Масса металла по элементам конструкций, т: главные балки	пилоны	канаты и стаканы	подвески	траверсы и натяжные приспособл.	перила и фонари	деформационные швы	опорные части	смотровые тележки и монорельсы	Общая масса, т	Масса потребности в металле по кварталам (заполняется изготовителем): I	II	III	IV	Заполняется ВЦ
1	2	3	4	5	6	7	8	9	10	11	12	13	14	15	16	17	18	19	20	21	22	23	24
	Сплав марки ЦАМ9-1,5Л ГОСТ 21437-75		85								0.05							0.05					
	Итого		86								0.05							0.05					
Всего профиля			87								0.05							0.05					
Листы из алюминия и алюминиевых сплавов ГОСТ 21631-76			88							0.01								0.01					
Итого			89							0.01								0.01					
Всего профиля			90							0.01								0.01					
Всего масса металла			91						20.36	9.71	5.43	1.73	4.72	6.38	0.15	0.46	5.92	54.86					
В том числе по маркам	15ХСНД		92						18.14			0.91	0.45		0.14	0.26	0.86	20.76					
	15ХСНД-2		93						0.63	0.20		0.54	4.18	0.02		0.15		5.72					
	16Д		94						1.59	8.27			0.08			0.05		9.99					
	09Г2С-6		95									0.28						0.28					
	Ст3сп5		96							0.10				3.28	0.01		0.18	3.57					
	Ст3пс6		97											0.03				0.03					
	Ст3пс2		98							0.58							0.09	0.67					
	Ст3кп2		99							0.55				2.90			0.12	3.57					
	Ст3Гпс5		100														4.67	4.67					
	Ст 0-2		101											0.02				0.02					
	Ст 20		102										0.01	0.13				0.14					
	35Л		103								0.18							0.18					
	Канаты В-Н-ОЖС		104								5.20							5.20					
	Сплав ЦАМ9-1,5Л		105								0.05							0.05					

Сводная ведомость болтов-шарниров, гаек и шайб

№ п/п	Наименование	ГОСТ	Материал	Кол. шт	Масса, кг: 1 шт	Масса, кг: Всего	Примечание
1	Болт М64х280	10602-72*	40Хнмл	32	9.09	291	
2	Гайка М64	10605-72*		64	1.99	128	
3	Шайба 64			64	0.9	58	
4	Болт М42х150	7798-70*	35Г	40	2.32	93	
5	Гайка М42	5918-73*		40	0.8	32	
6	Шайба 42			80	0.4	32	
7	Болт М36х150	7798-70*	35Г	6	1.1	7	
8	Гайка М36	5918-73*		6	0.5	3	

Сводная ведомость болтов-шарниров, гаек и шайб

№ п/п	Наименование	ГОСТ	Материал	Кол. шт	Масса, кг: 1 шт	Масса, кг: Всего	Примечание
9	Шайба 36	11371-78		12	0.11	1.4	
10	Болт М30х100	7798-70*	35Г	4	0.72	3	
11	Гайка М30	5915-70*		4	0.23	1	
12	Шайба 30	11371-78		8	0.07	0.6	
13	Болт М24х100	7798-70*	35Г	8	0.5	4	
14	Гайка М24	5915-70*		16	0.11	1.8	
15	Шайба 24	11371-78		16	0.03	0.5	

Сводная ведомость монтажных высокопрочных болтов, гаек и шайб

№ п/п	Наименование	ГОСТ	Материал	Кол. шт	Масса, кг: 1 шт	Масса, кг: Всего	Примечание
1	Болт М24х85	22353-77*	Ст 40Х	550	0.456	251	Термообр.
2	Гайка М24	22354-77*	Ст 40Х	1100	0.171	189	"
3	Шайба 24	22355-77*	ВСт5сп2	1100	0.076	84	"
	Всего						
			В том числе 40Х			440	
			ВСт5сп2			84	

10299/2

Инв. № подл. | Подпись и дата | Взам. инв. №

Выпуск 0-1

Ведомость металлоконструкций по видам профилей

Наименование конструкций по номенклатуре прейскуранта	Позиции по прейскуранту	№№ строк	Код конструкций	Масса конструкций, т: Всего стали повышенной и высокой прочности	по видам профилей: Балки и швеллеры	Широкополочные двутавры	Крупносортная сталь	Среднесортная сталь	Мелкосортная сталь	Толстолистовая сталь δ≥4мм	Универсальная сталь	Тонколистовая сталь δ<4мм	Гнутые и гнутосварные профили	Трубы	Прочие	Всего	Количество штук
1	2	3	4	5	6	7	8	9	10	11	12	13	14	15	16	17	18
Главные балки		1		19,33	—	—	1,64	—	—	19,33	—	—	—	—	—	21,18	
Пилоны		2		0,21	0,74	—	0,88	0,22	0,35	7,46	—	—	—	—	0,35	10,09	
Канаты и стаканы		3			—	—	—	—	—	—	—	—	—	—	5,54	5,60	
Подвески		4		1,78	—	0,56	0,39	—	—	0,83	—	—	—	—	—	1,80	
Траверсы и натяжные приспособления		5		4,77	0,38	0,06	0,08	—	—	4,33	—	—	—	0,01	—	4,91	
Перила и фонари		6		0,02	—	—	1,31	2,99	—	0,44	—	—	1,70	0,13	—	8,66	
Деформационные швы		7		0,14	—	—	0,01	—	—	0,14	—	—	—	—	—	0,18	
Опорные части		8		0,42	—	0,10	—	—	—	0,37	—	—	—	—	—	0,48	
Смотровые тележки и монорельсы		9		0,89	5,00	—	—	0,09	0,03	0,89	—	—	—	—	0,09	6,16	
Итого		10		27,56	8,12	0,72	4,31	3,30	0,38	33,79	—	—	1,70	0,14	5,98	57,04	

В графах 5–16 масса металла дана с учетом 3% уточнения в деталировочных чертежах.

В графе 17 дополнительно учитывается масса наплавленного металла в размере 1% от массы профилей.

Т-1585
2/28

10299/2

Нач.отд.	Лысов		3.508.2-2.0-1 - 36 КМ		
Н.контр.	Киреенко		Ведомость металлоконструкций по видам профилей L=63.0м Г-2,25м.	Стадия	Лист	Листов
Гл.констр.	Киреенко			Р		1
Гл.инж.пр.	Киреенко			Укрниипроектсталь конструкция		
Рук.груп.	Рудякова					
Проверил	Длигач					
Исполнил	Козленко					

Привязан

Инв.

Инв.№ подл. | Подпись и дата | Взам.инв.№

Вид профиля и ГОСТ, ТУ	Марка металла и ГОСТ	Обозначение и размер профиля, мм	№ п/п	Код марки металла	Код вида профиля	Код техник. характ-ки	Количество, шт	Длина, мм	Масса металла по элементам конструкций, т: главные балки	пилоны	канаты и стаканы	подвески	траверсы и натяжные приспособления	перила и фонари	деформационные швы	опорные части	смотровые тележки и монорельсы	Общая масса, т	Масса потребности в металле по кварталам (заполняется изготовителем): I	II	III	IV	Заполняется ВЦ
1	2	3	4	5	6	7	8	9	10	11	12	13	14	15	16	17	18	19	20	21	22	23	24
Двутавры стальные горячекатаные с параллельными гранями полок по ГОСТ26020-83	15ХСНД по ГОСТ6713-75	I 40Б1	1		2819	0702										0.02		0.02					
		I 100Б1	2		2835	2620										0.20		0.20					
		I 50Ш4	3		2857	2620							0.07					0.07					
		I 70Ш5	4		2864	2620						0.80						0.80					
	Итого		5									0.80	0.07			0.22		1.09					
Всего профиля			6	2504								0.80	0.07			0.22		1.09					
Балки двутавровые по ГОСТ19425-74	ВСт3пс5по ГОСТ380-71	I24М	7														6.28	6.28					
	Итого		8														6.28	6.28					
Всего профиля			9	1236	3912	0810											6.28	6.28					
Сталь горячекатаная швеллеры по ГОСТ8240-72	15ХСНД по ГОСТ6713-75	Г30	10										0.74					0.74					
	Итого		11	2504	2627	0810							0.74					0.74					
	16Д по ГОСТ6713-75	Г16	12							1.05								1.05					
	Итого		13	2443	2618	0702				1.05								1.05					
	ВСт3 сп5 по ГОСТ380-71	Г8	14														0.24	0.24					
	Итого		15	1446	2613	0810											0.24	0.24					
Всего профиля			16							1.05			0.74				0.24	2.03					
Уголки стальные горячекатаные равнополочные по ГОСТ8509-86	16Д по ГОСТ6713-75	L160х10	17			2650			3.08									3.08					
		L100х8	18			0704				1.51								1.51					
		L80х7	19			0810							0.15					0.15					
	Итого		20	2443	2120				3.08	1.51			0.15					4.74					
	ВСт3пс2 по ГОСТ380-71	L63х5	21							0.22								0.22					
		L50х5	22							0.14								0.14					
	Итого		23	1226	2120	0810				0.36								0.36					
Всего профиля			24						3.08	1.87			0.15					5.10					
Уголки стальные горячекатаные неравнополочные по ГОСТ8510-86	ВСт3 сп5 по ГОСТ380-71	L100х63х8	25											1.69	0.01			1.70					
	Итого		26											1.69	0.01			1.70					
Всего профиля			27	1446	2242	0810								1.69	0.01			1.70					

Взам. инв. № | Подпись и дата | Инв. № подл.

Привязан

Инв. №

Нач. отд.	Лысов	
Н. контр.	Куренко	
Гл. констр.	Куренко	
Гл. инж. пр.	Куренко	
Рук. гр.	Рудякова	
Провер.	Длигач	
Исполн.	Сиволап	

10299/2

3.508.2-2.0-1-37КМ

Техническая спецификация стали L=84,0м Г-4,5м

Стадия	Лист	Листов
Р	1	4

Укрниипроектсталь конструкция

Выпуск 0-1

Вид профиля и ГОСТ, ТУ	Марка металла и ГОСТ	Обозначение и размер профиля, мм	№ п/п	Код: марки металла	Код: вида профиля	Код: технич. характер.	Количество, шт.	Длина, мм	Масса металла по элементам конструкций, т: главные балки	пилоны	канаты и стаканы	подвески	траверсы и натяжные приспособления	перила и фонари	деформационные швы	опорные части	смотровые тележки и монорельсы	Общая масса, т	Масса потребности в металле по кварталам (заполняется изготовителем): I	II	III	IV	Заполняется ВЦ
1	2	3	4	5	6	7	8	9	10	11	12	13	14	15	16	17	18	19	20	21	22	23	24
Профили гнутые замкнутые по ТУ 36-2287-80	ВСт3сп5 по ГОСТ 380-71	□120х80х4	28			2222								2.14				2.14					
		□100х60х4	29											0.13				0.13					
	Итого		30	1446	7872									2.27				2.27					
Всего профиля			31											2.27				2.24					
Сталь горячекатаная квадратная по ГОСТ 2591-71*	15ХСНД по ГОСТ 6713-75	□100х100	32									0.23						0.23					
	Итого		33									0.23						0.23					
Всего профиля			34	2504	1211							0.23						0.23					
Трубы стальные электросварные прямошовные по ГОСТ 10704-76	Ст20 по ГОСТ 10705-80	ф 168х8	35											0.12				0.12					
		ф 89х9	36											0.14				0.14					
		ф 20х2,8	37										0.01					0.01					
	Итого		38										0.01	0.26				0.27					
Всего профиля			39	3304	9430	2500							0.01	0.26				0.27					
Сталь листовая горячекатаная по ГОСТ 19903-74*	15ХСНД по ГОСТ 6713-75	t 8	40						3.06				0.02			0.06		3.14					
		t 10	41						4.18	6.87								11.05					
		t 12	42						6.16			0.62			0.27		0.58	7.63					
		t 14	43													0.16	0.68	0.84					
	Итого		44	8504					13.4	6.87		0.62	0.02		0.27	0.22	1.26	22.66					
	15ХСНД-2 по ГОСТ 6713-75	t 16	45						0.25	0.80			0.03			0.11		1.19					
		t 20	46						0.42				2.63	0.04		0.10		3.19					
		t 22	47						0.42			0.65				0.03		1.1					
		t 25	48							1.88			0.03			0.04		1.45					
		t 30	49										3.25					3.25					
		t 32	50							0.22								0.22					
		t 36	51							0.54		0.75						1.29					
		t 40	52							0.21			2.40					2.61					
	Итого		53	2504					1.09	3.15		1.40	8.34	0.04		0.88		14.3					
	10ХСНД по ГОСТ 6713-75	t 10	54						9.99									9.99					
		t 12	55						8.15									8.13					
	Итого		56	2502					18.14									18.14					
	10ХСНД-2 по ГОСТ 6713-75	t 20	57						0.20									0.20					
	Итого		58	2502					0.20									0.20					

10299/2

Лист 2

3.508.2-2.0-1-37КМ

Инв. № подл. | Подпись и дата | Взам. инв. №

Выпуск 0-1

Вид профиля и ГОСТ, ТУ	Марка металла и ГОСТ	Обозначение и размер профиля, мм	№ п/п	Код: марки металла	Код: вида профиля	Код: технич. характер	Количество, шт.	Длина, мм	Масса металлоконструкций, т: главные балки	пилоны	канаты и стаканы	подвески, траверсы и натяжные приспособления	перила и фонари	деформационные швы	опорные части	смотровые тележки и монорельсы	Общая масса, т	Масса потребности в металле по кварталам (заполняется изготовителем): I	II	III	IV	Заполняется ВЦ
1	2	3	4	5	6	7	8	9	10	11	12	13	14	15	16	17	18	19	20	21	22	23	24
	16Д по ГОСТ 6713-75	t 10	59							0.78								0.78					
		t 60	60													0.05		0.05					
		Итого	61	2443						0.78						0.05		0.83					
	ВСт3сп5 по ГОСТ 380-71	t 6	62							0.04				0.48				0.52					
		t 10	63							0.09								0.09					
		Итого	64	1476						0.13				0.48				0.61					
	ВСт3пс6 по ГОСТ 380-71	t 6	65											0.12				0.12					
		t 8	66											0.03				0.03					
		Итого	67	1230										0.15				0.15					
	Ст0-2 по ГОСТ 380-71	t 4	68											0.04				0.04					
		Итого	69											0.04				0.04					
Всего профиля			70		7110				32.83	10.93		2.02	8.36	0.71	0.27	0.55	1.26	56.93					
Листы стальные с ромбическим и чечевичным рифлением по ГОСТ 8568-77	ВСт3пс2 по ГОСТ 380-71	t 5	71							0.49							0.19	0.68					
	Итого		72							0.49							0.19	0.68					
Всего профиля			73	1226	7152					0.49							0.19	0.68					
Сталь горячекатаная круглая по ГОСТ 2.590-71	ВСт3кп2 по ГОСТ 380-71	⌀ 14	74							0.40							0.05	0.45					
		⌀ 20	75							0.34								0.34					
		⌀ 25	76											3.85			0.14	3.99					
	Итого		77	1224						0.74				3.85			0.19	4.78					
	09Г2С-6 по ГОСТ 19281-73	⌀ 56	78									0.88						0.88					
	Итого		79	2314								0.88						0.88					
Всего профиля			80		1111					0.74		0.88		3.85			0.19	5.66					
Канаты стальные оцинкованные спиральные закрытой конструкции по ТУ14-4-1216-82		⌀62-В-Н-1-ОН	81								13.54							13.54					
	Итого		82								13.54							13.54					
Всего профиля			83								13.54							13.54					
Втулки литые	Сталь 35Л ГОСТ 977-75		84								0.36							0.36					
	Итого		85								0.36							0.36					
Всего профиля			86								0.36							0.36					

Инв. № подл. | Подпись и дата | Взам. инв. №

10294/к

Выпуск 0-1

Вид профиля и ГОСТ, ТУ	Марка металла и ГОСТ	Обозначение и размер профиля, мм	№ п/п	Код: марки металла	Код: вида профиля	Код: технич. характер.	Количество, шт	Длина, мм	Масса металла по элементам конструкций, т: главные балки	колонны	канаты и стаканы	подвески	траверсы и натяжные приспособления	перила и фонари	деформационные швы	опорные части	смотровые тележки и монорельсы	Общая масса, т	Масса потребности в металле по кварталам (заполняется изготовителем): I	II	III	IV	Заполняется ВЦ
1	2	3	4	5	6	7	8	9	10	11	12	13	14	15	16	17	18	19	20	21	22	23	24
	сплав марки ЦАМ9-1,5Л по ГОСТ 4437-75		87								0.09							0.09					
	Итого		88								0.09							0.09					
Всего профиля			89								0.09							0.09					
Листы из алюминиевых сплавов по ГОСТ 21631-76	АД-1 по ГОСТ 4784-74	t2	90							0.02								0.02					
	Итого		91							0.02								0.02					
Всего профиля			92							0.02								0.02					
Всего масса металла			93						35.91	15.10	13.99	3.93	9.33	8.78	0.28	0.77	8.16	96.25					
В том числе по маркам		15ХСНД	94						13.4	6.87		1.65	0.83		0.27	0.44	1.26	24.72					
		15ХСНД-2	95						1.09	3.15		1.40	8.34	0.04		0.28		14.30					
		10ХСНД	96						18.14									18.14					
		10ХСНД-2	97						0.20									0.20					
		16Д	98						3.08	3.34			0.15			0.05		6.62					
		09Г2С-6	99									0.88						0.88					
		ВСт3сп5	100							0.13				4.44	0.01		0.24	4.82					
		ВСт3пс2	101							0.85							0.19	1.04					
		ВСт3кп2	102							0.74				3.85			0.19	4.78					
		ВСт3Гпс5	103														6.28	6.28					
		Ст 0-2	104											0.04				0.04					
		Ст 20	105										0.01	0.26				0.27					
		35Л	106								0.36							0.36					
		ф62-8-Н-О-Н	107								13.54							13.54					
		ЦАМ9-1,5Л	108								0.09							0.09					
		ВСт3пс6	109											0.15				0.15					

Сводная ведомость болтов-шарниров, гаек и шайб

№ п/п	Наименование	ГОСТ	Материал	Кол. шт	Масса, кг: 1 шт	Масса, кг: Всего	Примечание
1	Болт М64х280	10602-72*	40ХНМА	64	9.09	582	
2	Гайка М64	10605-72*		128	1.99	255	
3	Шайба 64			128	0.90	116	
4	Болт М56-190	10602-72*	35Г	62	5.10	317	
5	Гайка М56	10606-72*		62	1.51	94	
6	Шайба 56			124	0.80	100	
7	Болт М48х170	7798-70*	35Г	4	3.50	14	

Сводная ведомость болтов-шарниров, гаек и шайб

№ п/п	Наименование	ГОСТ	Материал	Кол. шт	Масса, кг: 1 шт	Масса, кг: Всего	Примечание
8	Гайка М48	5918-73*		4	1.20	4.8	
9	Шайба 48			8	0.5	40	
10	Болт М30х110	7798-70*	35Г	8	0.90	7.2	
11	Гайка М30	5915-70*		16	0.23	3.7	
12	Шайба 30	11371-78*		16	0.07	1.2	

Сводная ведомость монтажных высокопрочных болтов, гаек и шайб

№ п/п	Наименование	ГОСТ	Материал	Кол. шт	Масса, кг: 1 шт	Масса, кг: Всего	Примечание
1	Болт М24х85	22353-77	Ст 40Х	1050	0.456	479	Термообр.
2	Гайка М24	22354-77	Ст 40Х	2100	0.171	359	"
3	Шайба 24	22355-77	ВСт5сп2	2100	0.076	160	"
	Всего						
			В том числе 40Х			838	
			ВСт5сп2			160	

Инв. № подл. | Подпись и дата | Взам. инв. №

10299/2

Выпуск 0-1

Ведомость металлоконструкций по видам профилей

Наименование конструкций по номенклатуре прейскуранта	Позиции по прейскуранту	№№ строк	Код конструкций	Масса конструкций, т: Всего стали повышенной и высокой прочности	по видам профилей: Балки и швеллеры	Широкополочные двутавры	Крупносортная сталь	Среднесортная сталь	Мелкосортная сталь	Толстолистовая сталь б>4мм	Универсальная сталь	Тонколистовая сталь б<4мм	Гнутые и гнутосварные профили	Трубы	Прочие	Всего	Количество штук
1	2	3	4	5	6	7	8	9	10	11	12	13	14	15	16	17	18
Главные балки		1		33,81	—	—	3,17	—	—	33,81	—	—	—	—	—	37,35	
Пилоны		2		10,32	1,08	—	1,93	0,35	0,41	11,26	—	—	—	—	0,50	15,69	
Канаты и стаканы		3		—	—	—	—	—	—	—	—	—	—	—	14,32	14,46	
Подвески		4		4,05	—	0,82	1,14	—	—	2,08	—	—	—	—	—	4,08	
Траверсы и натяжные приспособления		5		9,45	0,76	0,07	0,15	—	—	8,61	—	—	—	0,01	—	9,70	
Перила и фонари		6		0,04	—	—	1,74	3,97	—	0,73	—	—	2,34	0,27	—	9,14	
Деформационные швы		7		0,28	—	—	0,01	—	—	0,28	—	—	—	—	—	0,29	
Опорные части		8		0,74	—	0,23	—	—	—	0,57	—	—	—	—	—	0,81	
Смотровые тележки и монорельсы		9		1,30	6,72	—	—	0,14	0,05	1,30	—	—	—	—	0,20	8,49	
Итого		10		59,99	8,56	1,12	8,14	4,46	0,46	58,64	—	—	2,34	0,28	15,02	100,01	

В графах 5-16 масса металла дана с учетом 3% уточнения в деталировочных чертежах

В графе 17 дополнительно учитывается масса наплавленного металла в размере 1% от массы профилей.

10299/2

Инв. № подл. | Подпись и дата | Взам. инв. №

Привязан:

Инв. №

Нач. отд.	Лысов	
Н. контр.	Киреенко	
Гл. констр.	Киреенко	
Гл. инжен.	Киреенко	
Рук. гр.	Рудякова	
Проверил	Илигач	
Исполнил	Козленко	

3.508.2-2.0-1-38 КМ

Ведомость металлоконструкций по видам профилей. L=84,0м г-4.5м

Стадия	Лист	Листов
Р		1

Укрниипроектсталь конструкция

Выпуск 0-1

Вид профиля и гост, ту	Марка металла и гост	Обозначение и размер профиля, мм	№ п/п	Код: марки металла	Код: вида профиля	Код: техниче. характ.	Количество, шт.	Длина, мм	Масса металла по элементам конструкций, т: главные балки	прогоны	канаты и стаканы	подвески	траверсы и натяжные приспособления	перила и фонари	деформационные швы	опорные части	смотровые тележки и монорельсы	Общая масса, т	Масса потребности в металле по кварталам (заполняется изготовителем): I	II	III	IV	Примечание
1	2	3	4	5	6	7	8	9	10	11	12	13	14	15	16	17	18	19	20	21	22	23	24
Двутавры стальные горячекатаные с параллельными гранями полок ГОСТ 26020-83	15ХСНД ГОСТ 6713-75	I 40 Б1	1		2819	0702										0.02		0.02					
		I 70 Б1	2		2829	2620										0.11		0.11					
		I 50 Ш3	3		2856	2620							0.06					0.06					
		I 70 Ш5	4		2864	2620						0.80						0.80					
	Итого		5									0.80	0.06			0.13		0.99					
Всего профиля			6	2504								0.80	0.06			0.13		0.99					
Балки двутавровые по ГОСТ 19425-74	ВСт3ГпсБ ГОСТ 380-71	24м	7														6.28	6.28					
	Итого		8														6.28	6.28					
Всего профиля			9	1236	3912	0810											6.28	6.28					
Сталь горячекатаная швеллеры по ГОСТ 8240-72	15ХСНД ГОСТ 6713-75	Г 40	10										0.58					0.58					
	Итого		11	2504	2634	2650							0.58					0.58					
	16Д ГОСТ 6713-75	С 16	12							0.87								0.87					
	Итого		13	2443	2618	0702				0.87								0.87					
	ВСт3сп5 ГОСТ 380-71	С 8	14														0.20	0.20					
	Итого		15	1446	2613	0810											0.20	0.20					
Всего профиля			16							0.87			0.58				0.20	1.65					
Уголки стальные горячекатаные равнополочные по ГОСТ 8509-86	16Д ГОСТ 6713-75	L 80×7	17			0810							0.11					0.11					
		L 100×8	18			0704				1.37								1.37					
		L 160×10	19			2650			3.08									3.08					
	Итого		20	2443	2120				3.08	1.37			0.11					4.56					
	ВСт3пс6 ГОСТ 380-71	L 63×5	21							0.22								0.22					
		L 50×5	22							0.07								0.07					
	Итого		23	1228	2120	0810				0.29								0.29					
Всего профиля			24						3.08	1.66			0.11					4.85					
Уголки стальные горячекатаные неравнополочные по ГОСТ 8510-86	ВСт3сп5 ГОСТ 380-71	L 100×63×8	25											1.69	0.02			1.71					
	Итого		26											1.69	0.02			1.71					
Всего профиля			27	1446	2248	0810								1.69	0.02			1.71					

10299/2

Привязан

Инв. №

Нач. отд.	Лысов	
Н. контр.	Киреенко	
Гл. конс.	Киреенко	
Гл. инж. пр.	Киреенко	
Рук. гр.	Рудаково	
Проверил	Колпенко	
Исполнил	Адыгач	

3.508.2-2. 0-1-39 КМ

Техническая спецификация стали L=84.0м Г-3,0м

Стадия	Лист	Листов
Р	1	4

Укрниипроектстальконструкция

Инв. № подл. | Подпись и дата | Взам. инв. №

Выпуск 0-1

Вид профиля и ГОСТ, ТУ	Марка металла и ГОСТ	Обозначение и размер профиля, мм	№ п/п	Код: марки металла	Код: вида профиля	Код: технич. характ.	Количество, шт.	Алина, мм	Масса металла по элементам конструкций, т: главные балки	пилоны	канаты и стаканы	подвески	траверсы и натяжные приспособлен.	перила и фонари	деформационные швы	опорные части	смотровые тележки и монорельсы	Общая масса, т	Масса потребности в металле по кварталам (заполняется изготовителем): I	II	III	IV	Заполняется ВЦ
1	2	3	4	5	6	7	8	9	10	11	12	13	14	15	16	17	18	19	20	21	22	23	24
Профили замкнутые сварные по ТУ36-2286-80	ВСт3сп5 ГОСТ 380-71	□120×80×4	28			2882								2.14				2.14					
		□100×60×4	29											0.13				0.13					
	Итого		30											2.27				2.27					
Всего профиля			31	1446	7872									2.27				2.27					
Сталь горячекатаная квадратная по ГОСТ 2591-71*	16ХСНА ГОСТ 6713-75	□90×90	32									0.18						0.18					
	Итого		33									0.18						0.18					
Всего профиля			34	2504	1211							0.18						0.18					
Трубы стальные электросварные прямошовные ГОСТ 10704-76	Ст20 ГОСТ 10705-80	⌀168×6	35											0.12				0.12					
		⌀89×6	36											0.14				0.14					
		⌀20×2,8	37										0.01					0.01					
	Итого		38										0.01	0.26				0.27					
Всего профиля			39	3304	9430	2500							0.01	0.26				0.27					
Сталь листовая горячекатаная по ГОСТ 19903-74*	15ХСНА ГОСТ 6713-75	t8	40						2.19				0.02			0.03		2.24					
		t10	41						2.68	5.83								8.51					
		t12	42						5.40			0.43			0.18	0.20	0.58	6.79					
		t14	43														0.68	0.68					
	Итого		44	2504					10.27	5.83		0.48	0.02		0.18	0.23	1.26	18.22					
	15ХСНА-2 ГОСТ 6713-75	t16	45						0.81	0.82		0.15	0.02					1.30					
		t20	46						0.85				1.84	0.04		0.13		1.86					
		t22	47						0.29			0.34				0.03		0.66					
		t25	48							1.13			0.03					1.16					
		t32	49							0.22								0.22					
		t36	50									0.23						0.23					
		t40	51							0.34		0.46	2.40					3.20					
		t45	52							0.30								0.30					
		t50	53										1.54					1.54					
	Итого		54	2504					0.95	2.81		1.18	5.33	0.04		0.16		10.47					
	10ХСНА ГОСТ 6713-75	t10	55						7.30									7.30					
		t12	56						8.08									8.08					
	Итого		57	2502					15.38									15.38					
	10ХСНА-2 ГОСТ 6713-75	t20	58						0.21									0.21					
	Итого		59	2502					0.21									0.21					
	16А ГОСТ 6713-75	t10	60							0.72								0.72					
		t60	61													0.05		0.05					
	Итого		62	2443						0.72						0.05		0.77					

Инв. № подл. | Подпись и дата | Взам. инв. №

10299/2

3.508.2-2. 0-1-39КМ

Лист 2

Выпуск 0-1

Вид профиля и гост, ту	Марка металла и гост	Обозначение и размер профиля, мм	№ п/п	Код: марки металла	Код: вида профиля	Код: техниче. характер.	Количество, шт.	Длина, мм	Масса металла по элементам конструкций, т: главные балки	пилоны	канаты и стаканы	подвески	траверсы и натяжные приспособлен.	перила и фонари	деформационные швы	опорные части	смотровые тележки и монорельсы	Общая масса, т	Масса потребности в металле по кварталам (заполняется изготовителем): I	II	III	IV	Заполняется
1	2	3	4	5	6	7	8	9	10	11	12	13	14	15	16	17	18	19	20	21	22	23	24
	ВСт3 кп5 ГОСТ 380-71	t6	63							0.05				0.48				0.51					
		t10	64							0.09								0.09					
	Итого:		65	1946						0.14				0.48				0.60					
	ВСт3 пс6 ГОСТ 380-71	t6	66											0.12				0.12					
		t8	67											0.03				0.03					
	Итого:		68	1830										0.15				0.15					
	Ст.0-2 ГОСТ 380-71	t4	69											0.04				0.04					
	Итого:		70											0.04				0.04					
Всего профиля			71		1410				26.81	3.41		1.81	5.85	0.71	0.18	0.44	1.26	45.84					
Листы стальные с ромбическим чечевичным рифлением ГОСТ 8568-77	ВСт3пс2 ГОСТ 380-71	t5	72							0.40							0.13	0.53					
	Итого		73							0.40							0.13	0.53					
Всего профиля			74	1226	1452					0.40							0.13	0.53					
Сталь горячекатаная круглая по ГОСТ 2590-71	ВСт3кп2 ГОСТ 380-71	◆ ф14	75							0.48							0.04	0.52					
		◆ ф20	76							0.32								0.32					
		◆ ф85	77											3.85			0.11	3.96					
	Итого:		78	1284						0.80				3.85			0.15	4.80					
	ОСТ36С-6 ГОСТ 19281-73	◆ ф48	79									0.52						0.52					
	Итого		80	2314								0.52						0.52					
Всего профиля			81		1114					0.80		0.52		3.85			0.15	5.32					
Канаты стальные оцинкованные спиральные закрытой конструкции по ТУ14-4-1216-82		ф72-В-Н-ОЖ	82								9.10							9.10					
	Итого		83								9.10							9.10					
Всего профиля			84								9.10							9.10					
Втулки литые	Сталь 35Л ГОСТ 977-75		85								0.25							0.25					
	Итого		86								0.25							0.25					
Всего профиля			87								0.25							0.25					

Инв.№ подл. | Подпись и дата | Взам.инв.№

Выпуск 0-1

Вид профиля и гост, ТУ	Марка металла и гост	Обозначение и размер профиля, мм	№ п/п	Код: марки металла	Код: вида профиля	Код: технич. характер.	Количество, шт.	Длина, мм	Масса металла по элементам конструкций, т: главные балки	пилоны	канаты и стаканы	подвески	траверсы и натяжные приспособлен.	перила и фонари	деформационные швы	опорные части	смотровые тележки и монорельсы	Общая масса, т	Масса потребности в металле по кварталам (заполняется изготовителем): I	II	III	IV	Заполняется ВЦ
1	2	3	4	5	6	7	8	9	10	11	12	13	14	15	16	17	18	19	20	21	22	23	24
	Сплав марки ЦАМ9-1.5л ГОСТ21437-76		88								0.07							0.07					
	Итого		89								0.07							0.07					
Всего профиля			90								0.07							0.07					
Листы из алюминия и алюминиевых сплавов ГОСТ21831-76			91							0.01								0.01					
	Итого		92							0.01								0.01					
Всего профиля			93							0.01								0.01					
Всего масса металла			94						29.89	13.22	9.42	3.11	8.11	8.78	0.20	0.57	8.02	79.32					
в том числе по маркам		15ХСНА	95						10.27	5.83		1.41	0.66	0.04	0.18	0.36	1.26	20.01					
		15ХСНА-2	96						0.95	2.81		1.18	5.33			0.16		10.43					
		10ХСНА	97						15.38									15.38					
		10ХСНА-2	98						0.21									0.21					
		16А	99						3.08	2.96			0.11			0.05		6.20					
		09Г2С-6	100									0.52						0.52					
		ВСт3сп5	101							0.12				4.44	0.02		0.20	4.78					
		ВСт3пс6	102											0.15				0.15					
		ВСт3пс2	103							0.69							0.13	0.82					
		ВСт3кп2	104							0.80				3.85			0.15	4.80					
		ВСт3Гпс5	105														6.28	6.28					
		Ст0-2	106										0.01	0.04				0.05					
		Ст20	107											0.26				0.26					
		канаты В-Н-О-Ж	108								9.10							9.10					
		35Л	109								0.25							0.25					
		ЦАМ9-1.5Л	110								0.07							0.07					

Сводная ведомость болтов-шарниров, гаек, шайб

№ п/п	Наименование	ГОСТ	Материал	Кол. шт.	Масса, кг: 1шт	Масса, кг: Всего	Примечание
1	Болт М72×340	10602-72*	40ХН2МА	32	13.8	442	
2	Гайка М72	10605-72*		64	2.7	173	
3	Шайба 72			64	1.5	96	
4	Болт М48×170	7798-70*	35Г	62	3.5	217	
5	Гайка М48	5918-73*		62	1.2	74,4	
6	Шайба 48			124	0.5	62	
7	Болт М42×150	7798-70*	35Г	4	2.32	10	

Сводная ведомость болтов-шарниров, гаек и шайб

№ п/п	Наименование	ГОСТ	Материал	Кол. шт	Масса, кг: 1шт	Масса, кг: Всего	Примечание
8	Гайка М42	5918-73*		4	0.8	3.2	
9	Шайба 42	–		8	0.4	3.2	
10	Болт М24×100	7798-70*	35Г	8	0.5	4	
11	Гайка М24	5915-70*		16	0.11	1.8	
12	Шайба 24	11371-78		16	0.03	0.5	

Сводная ведомость монтажных высокопрочных болтов, гаек, шайб

№ п/п	Наименование	ГОСТ	Материал	Кол. шт	Масса, кг: 1шт	Масса, кг: Всего	Примечание
1	Болт М24×85	22353-77	Ст40Х	770	0.456	352	Термообр.
2	Гайка М24	22354-77	Ст40Х	1540	0.171	264	-"-
3	Шайба 24	22355-77	ВСт3сп2	1540	0.076	117	-"-
	Всего						
			В том	числе	Ст40Х	616	
					ВСт3сп2	117	

Инв. № подл. | Подпись и дата | Взам. инв. №

10299/2

3.508.2-2. 0-1-39 КМ

Лист 4

Выпуск 0-1

Ведомость металлоконструкций по видам профилей

Наименование конструкций по номенклатуре прейскуранта	Позиции по прейскуранту	№ № строк	Код конструкций	Масса конструкций, т: Всего стали повышенной и высокой прочности	по видам профилей: Балки и швеллеры	Широкополочные двутавры	Крупносортная сталь	Среднесортная сталь	Мелкосортная сталь	Толстолистовая сталь б>4 мм	Универсальная сталь	Тонколистовая сталь б<4 мм	Гнутые и гнутосварные профили	Трубы	Прочие	Всего	Количество штук
1	2	3	4	5	6	7	8	9	10	11	12	13	14	15	16	17	18
Главные балки		1		27,61	—	—	3,17	—	—	27,61	—	—	—	—	—	31,09	
Пилоны		2		8,90	0,89	—	1,71	0,33	0,49	9,76	—	—	—	—	0,41	13,73	
Канаты и стаканы		3		—	—	—	—	—	—	—	—	—	—	—	9,63	9,73	
Подвески		4		3,20	—	0,82	0,72	—	—	1,66	—	—	—	—	—	3,23	
Траверсы и натяжные приспособления		5		6,17	0,60	0,06	0,11	—	—	5,51	—	—	—	0,01	—	6,35	
Перила и фонари		6		0,04	—	—	1,74	3,97	—	0,73	—	—	2,34	0,27	—	9,14	
Деформационные швы		7		0,19	—	—	0,02	—	—	0,19	—	—	—	—	—	0,21	
Опорные части		8		0,54	—	0,13	—	—	—	0,45	—	—	—	—	—	0,59	
Смотровые тележки и монорельсы		9		1,30	6,67	—	—	0,11	0,04	1,30	—	—	—	—	0,13	8,33	
Итого		10		47,95	8,16	1,01	7,47	4,41	0,53	47,21	—	—	2,34	0,28	10,17	82,40	

В графах 5–16 масса металла дана с учетом 3% уточнения в деталировочных чертежах.

В графе 17 дополнительно учитывается масса наплавленного металла в размере 1% от массы профилей

10299/2

Нач.отд.	Лысов		3.508.2-2. 0-1 – 40 КМ
Н.контр.	Киреенко		Ведомость металлоконструкций по видам профилей L = 84,0м Г-3,0м
Гл.констр.	Киреенко		Стадия: Р; Лист; Листов: 1
Гл.инж.пр.	Киреенко		Укрниипроектсталь-конструкция
Рук.групп.	Рудякова		
Проверил	Длигач		
Исполнил	Козленко		

Привязан

Инв.№

Инв.№подл. | Подпись и дата | Взам.инв.№

Выпуск 0-1

Вид профиля и ГОСТ, ТУ	Марка металла и ГОСТ	Обозначение и размер профиля, мм	№ п/п	Код: марки металла	Код: вида профиля	Код: техн. характ.	Количество, шт.	Длина, мм	Масса металла по элементам конструкций, т: главные балки	пилоны	канаты и стаканы	подвески	траверсы и натяжные приспособления	перила и фонари	деформационные швы	опорные части	смотровые тележки и монорельсы	Общая масса, т	Масса потребности в металле по кварталам (заполняется изготовителем): I	II	III	IV	Заполняется ВЦ
1	2	3	4	5	6	7	8	9	10	11	12	13	14	15	16	17	18	19	20	21	22	23	24
Двутавры стальные горячекатаные с параллельными гранями полок по ГОСТ 26020-83	15ХСНД по ГОСТ 6713-75	I 40Б1	1		2819	0702										0.02		0.02					
		I 100Б1	2		2835	2620										0.20		0.20					
		I 50Ш4	3		2857	2620							0.06					0.06					
		I 70Ш5	4		2864	2620						0.98						0.98					
	Итого		5									0.98	0.06			0.22		1.26					
Всего профиля			6	2504								0.98	0.06			0.22		1.26					
Балки двутавровые по ГОСТ 19425-74	ВСт3Гпс5 по ГОСТ 380-71	I 24М	7														7.89	7.89					
	Итого		8														7.89	7.89					
Всего профиля			9	1236	3912	0810											7.89	7.89					
Сталь горячекатаная Швеллеры по ГОСТ 8240-72	15ХСНД по ГОСТ 6713-75	[40	10										1.15					1.15					
	Итого		11	2504	2634	2650							1.15					1.15					
	16Д по ГОСТ 6713-75	[16	12							1.12								1.12					
	Итого		13	2443	2618	0702				1.12								1.12					
	ВСт3сп5 по ГОСТ 380-71	[8	14														0.24	0.24					
	Итого		15	1446	2613	0810											0.24	0.24					
Всего профиля			16							1.12			1.15				0.24	2.51					
Уголки стальные горячекатаные равнополочные по ГОСТ 8509-86	16Д по ГОСТ 6713-75	L160х10	17			2650			3.85									3.85					
		L125х10	18			2560				2.29								2.29					
		L100х8	19			0704				0.09								0.09					
		L80х7	20			0810							0.15					0.15					
	Итого		21	2443	2120				3.85	2.38			0.15					6.38					
	ВСт3пс2 ГОСТ 380-71	L63х5	22							0.26								0.26					
		L50х5	23							0.15								0.15					
	Итого		24	1226	2120	0810				0.41								0.41					
Всего профиля			25						3.85	2.79			0.15					6.79					
Уголки стальные горячекатаные неравнополочные по ГОСТ 8510-86	ВСт3сп5 по ГОСТ 380-71	L100х63х8	26											2.10	0.01			2.11					
	Итого		27											2.10	0.01			2.11					
Всего профиля			28	1446	2242	0810								2.10	0.01			2.11					

Инв. № подл. | Подпись и дата | Взам. инв. №

10299/2

Привязан

Инв. №

Нач.отд	Лысов	
Н.контр	Куреенко	
Гл.конст	Куреенко	
Гл.инж.пр	Куреенко	
Рук.гр	Рудякова	
Проверил	Алигач	
Испол.	Сопина	

3.508.2-2. 0-1-41 КМ

Техническая спецификация стали L=105, Ом Г-4, SM.

Стадия	Лист	Листов
Р	1	У

Укрниипроектстальконструкция

Выпуск 0-1

Вид профиля и ГОСТ, ТУ	Марка металла и ГОСТ	Обозначение и размер профиля, мм	№ п/п	Код: марки металла	Код: вида профиля	Код: признак. характ-ка	Количество, шт.	Длина, мм	Масса металла по элементам конструкций, т: главные балки	колонны	канаты и стаканы	подвески	траверсы и натяжные приспособления	перила и фонари	деформационные швы	опорные части	смотровые тележки и монорельсы	Общая масса, т	Масса потребности в металле по кварталам (заполняется изготовителем): I	II	III	IV	Заполняется ВЦ
1	2	3	4	5	6	7	8	9	10	11	12	13	14	15	16	17	18	19	20	21	22	23	24
Профили гнутые замкнутые по ТУ36-2287-80	ВСт3сп5 по ГОСТ 380-71	□120х80х4	29			2822								2.67				2.67					
		□100х60х4	30											0.16				0.16					
	Итого		31											2.83				2.83					
Всего профиля			32	1446	7872									2.83				2.83					
Сталь горячекатаная квадратная по ГОСТ 2591-71*	15ХСНД по ГОСТ 6713-75	□100х100	33									0.29						0.29					
	Итого		34									0.29						0.29					
Всего профиля			35	2504	1211							0.29						0.29					
Трубы стальные электросварные прямошовные по ГОСТ 10704-76	Ст20 по ГОСТ 10705-80	ф168х8	36											0.12				0.12					
		ф89х9	37											0.14				0.14					
		ф20х2.8	38										0.01					0.01					
	Итого		39										0.01	0.26				0.27					
Всего профиля			40	3304	9430	2500							0.01	0.26				0.27					
Сталь листовая горячекатаная по ГОСТ 19903-74*	15ХСНД по ГОСТ 6713-75	t 8	41						3.83				0.02			0.06		3.91					
		t 10	42						17.87	0.21								18.08					
		t 12	43						0.38	11.18		0.79			0.27		0.72	13.34					
		t 14	44														0.84	0.84					
	Итого		45	2504					22.08	11.39		0.79	0.02		0.27	0.06	1.56	36.17					
	15ХСНД-2 по ГОСТ 6713-75	t 16	46						21.88				0.03			0.32		22.23					
		t 20	47						0.93	1.05			2.69	0.04		0.12		4.83					
		t 22	48						0.54			0.83				0.03		1.40					
		t 25	49							1.81			0.03			0.04		1.88					
		t 32	50							0.86								0.86					
		t 36	51									0.47						0.47					
		t 40	52							1.03		1.17	4.78					6.98					
		t 45	53							0.30								0.30					
		t 50	54										3.07					3.07					
	Итого		55	2504					23.35	5.05		2.47	10.60	0.04		0.51		42.02					

Инв. № подл. | Подпись и дата | Взам. инв. №

10299/2

3.508.2-2.0-1-41КМ

Лист 2

Выпуск 0-1

Вид профиля и ГОСТ, ТУ	Марка металла и ГОСТ	Обозначение и размер профиля, мм	№ п/п	Код марки металла	Код вида профиля	Код техничес. характ-ки	Количество, шт	Длина, мм	Масса металла по элементам конструкций, т: главные балки	пилоны	канаты и стаканы	подвески	траверсы и натяжные приспособл.	перила и фонари	деформационные швы	опорные части	смотровые тележки и монорельсы	Общая масса, т	Масса потребности в металле по кварталам (заполняется изготовителем) I	II	III	IV	Заполняется ВЦ
1	2	3	4	5	6	7	8	9	10	11	12	13	14	15	16	17	18	19	20	21	22	23	24
	16Д по ГОСТ6713-75	t 10	56							1.15								1.15					
		t 60	57													0.06		0.06					
	Итого		58	2443						1.15						0.06		1.21					
	ВСт3сп5 по ГОСТ380-71	t 6	59							0.04				0.60				0.64					
		t 10	60							0.10								0.10					
	Итого		61	1446						0.14				0.60				0.74					
	ВСт3пс6 по ГОСТ380-71	t 6	62											0.02				0.02					
		t 8	63											0.03				0.03					
	Итого		64	1230										0.05				0.05					
	Ст 0-2 по ГОСТ380-71	t 4	65											0.04				0.04					
			66																				
	Итого		67											0.04				0.04					
Всего профиля			68		7110				45.43	17.73		3.26	10.62	0.73	0.27	0.63	1.56	80.23					
Листы стальные с ромбическим и чечевичным рифлением по ГОСТ8568-77	ВСт3пс2 по ГОСТ380-71	t 5	69							0.36							0.15	0.51					
			70																				
			71																				
	Итого		72							0.36							0.15	0.51					
Всего профиля			73	1226	7152					0.36							0.15	0.51					
Сталь горячекатаная круглая по ГОСТ2590-71	ВСт3кп2 по ГОСТ380-71	✦ ф 14	74							0.45							0.05	0.50					
		✦ ф 20	75							0.38								0.38					
		✦ ф 25	76											4.80			0.14	4.94					
	Итого		77	1224						0.83				4.80			0.19	5.82					
	09Г2С-6 по ГОСТ19281-73	✦ ф 56	78									1.41						1.41					
	Итого		79	2314								1.41						1.41					
Всего профиля			80		1111					0.83		1.41		4.80			0.19	7.23					
Канаты стальные оцинкованные спиральные закрытой конструкции по ТУ14-4-1216-82	ф 72-В-Н-О-Ж		81								22.49							22.49					
	Итого		82								22.49							22.49					
Всего профиля			83								22.49							22.49					
Втулки литые	Сталь 35Л ГОСТ977-75	✦	84								0.50							0.50					
	Итого		85								0.50							0.50					
Всего профиля			86								0.50							0.50					

Инв. № подл. | Подпись и дата | Взам. инв. №

Выпуск 01

Вид профиля и ГОСТ, ТУ	Марка металла и ГОСТ	Обозначение и размер профиля, мм	№ п/п	Код марки металла	Код вида профиля	Код техн. характер.	Количество, шт	Длина, мм	Масса металла по элементам конструкций, т: главные балки	пилоны	канаты и стаканы	подвески	траверсы и натяжные приспособления	перила и фонари	деформационные швы	опорные части	смотровые тележки и монорельсы	Общая масса, т	Масса потребности в металле по кварталам (заполняется изготовителем) I	II	III	IV	Заполняется ВЦ
1	2	3	4	5	6	7	8	9	10	11	12	13	14	15	16	17	18	19	20	21	22	23	24
	сплав марки ЦАМ9-1,5 по ГОСТ 21437-75		87								0.14							0.14					
	Итого		88								0.14							0.14					
Всего профиля			89								0.14							0.14					
Листы из алюминия и алюминиевых сплавов по ГОСТ 2631-77	АД-1 по ГОСТ 4784-74	t2	90							0.02								0.02					
	Итого		91							0.02								0.02					
Всего профиля			92							0.02								0.02					
Всего масса металла			93						49.28	22.85	23.13	5.94	11.99	10.72	0.28	0.85	10.03	135.07					
В том числе по маркам		15ХСНД	94						22.08	11.39		2.06	1.23		0.27	0.28	1.56	38.87					
		15ХСНД-2	95						23.35	5.05		2.47	10.60	0.04		0.51		42.02					
		16Д	96						3.85	4.65			0.15			0.06		8.71					
		09Г2С-6	97									1.41						1.41					
		Вст3пс6	98											0.05				0.05					
										0.02								0.02					
		Вст3сп5	99							0.14				5.53	0.01		0.24	5.92					
		Вст3пс2	100		-					0.77							0.15	0.92					
		Вст3кп2	101							0.83				4.80			0.19	5.82					
		Вст3Гпс5	102														7.89	7.89					
		Ст 0-2	103											0.04				0.04					
		Ст 20	104										0.01	0.26				0.27					
		35Л	105								0.50							0.50					
		канаты ТК-8-Н-0-Н	106								22.49							22.49					
		ЦАМ9-1,5А	107								0.14							0.14					

Сводная ведомость болтов-шарниров, гаек и шайб

№ п/п	Наименование	ГОСТ	Материал	Кол. шт	Масса, кг 1 шт	Масса, кг всего	Примечание
1	Болт М72х340	10602-72*	40ХН2МА	64	13.8	884	
2	Гайка М72	10605-72		128	2,7	346	
3	Шайба 72			128	1.5	192	
4	Болт М64х170	10602-72*	35Г	6	7.0	42	
5	Гайки М64	10606-72*		6	2.1	13	
6	Шайба 64	—		12	0.9	11	

Сводная ведомость болтов-шарниров, гаек и шайб

№ п/п	Наименование	ГОСТ	Материал	Кол. шт	Масса, кг 1 шт	Масса, кг всего	Примечание
7	Болт М56х190	10602-72*	35Г	76	5.1	388	
8	Гайка М56	10606-72*		76	1.51	115	
9	Шайба 56	—		152	0.8	122	
10	Болт М30х110	7798-70*	35Б	8	0.9	7.2	
11	Гайка М30	5915-70*		16	0.23	3.7	
12	Шайба 30	11371-78		16	0,07	1.2	

Сводная ведомость монтажных высокопрочных болтов, гаек и шайб

№ п/п	Наименование	ГОСТ	Материал	Кол. шт	Масса, кг 1 шт	Масса, кг всего	Примечание
1	Болт М24х80	22353-77	Ст 40Х	1350	0.456	616	Термообр.
2	Гайка М24	22354-77	Ст 40Х	2700	0.171	462	"
3	Шайба 24	22355-77	08Г-5сп2	2700	0.076	206	"
	Всего						
			В том числе 40Х			1078	
			08Г-5сп2			206	

Инв. № подл. | Подпись и дата | Взам. инв. №

Выпуск 0-1

Ведомость металлоконструкций по видам профилей

Наименование конструкций по номенклатуре прейскуранта	Позиции по прейскуранту	№№ строк	Код конструкций	Масса конструкций, т: Всего стали повышенной и высокой прочности	по видам профилей: Балки и швеллеры	Широкополочные двутавры	Крупносортная сталь	Среднесортная сталь	Мелкосортная сталь	Толстолистовая сталь в ≥4 мм	Универсальная сталь	Тонколистовая сталь в <4 мм	Гнутые и гнутосварные профили	Трубы	Прочие	Всего	Количество штук
1	2	3	4	5	6	7	8	9	10	11	12	13	14	15	16	17	18
Главные балки		1		46,79	—	—	3,97	—	—	46,79	—	—	—	—	—	51,27	
Пилоны		2		16,93	1,15	—	2,87	0,39	0,46	18,26	—	—	—	—	0,37	23,74	
Канаты и стаканы		3		—	—	—	—	—	—	—	—	—	—	—	23,68	23,92	
Подвески		4		6,12	—	1,01	1,75	—	—	3,36	—	—	—	—	—	6,18	
Траверсы и натяжные приспособления		5		12,18	1,18	0,06	0,15	—	—	10,94	—	—	—	0,01	—	12,46	
Перила и фонари		6		0,04	—	—	2,16	4,94	—	0,75	—	—	2,91	0,27	—	11,14	
Деформационные швы		7		0,28	—	—	0,01	—	—	0,28	—	—	—	—	—	0,29	
Опорные части		8		0,81	—	0,23	—	—	—	0,65	—	—	—	—	—	0,89	
Смотровые тележки и монорельсы		9		1,61	8,37	—	—	0,14	0,05	1,61	—	—	—	—	0,15	10,42	
Итого		10		84,76	10,70	1,30	10,91	5,47	0,51	82,54	—	—	2,91	0,28	24,20	140,31	

В графах 5-16 масса металла дана с учетом 3% уточнения в деталировочных чертежах. В графе 17 дополнительно учитывается масса наплавленного металла в размере 1% от массы профилей.

10289/2

Нач. отд.	Лысов		3.508.2-2.0-1 - 42КМ
Н. контр.	Киреенко		
Гл. конструк.	Киреенко		Ведомость металлоконструкций по видам профилей L=105,0м Г-4,5м
Гл. инж. пр.	Киреенко		Стадия: В; Лист: 1; Листов: 1
Рук. груп.	Рудякова		Укрмиспроектсталь-конструкция
Проверил	Плигач		
Исполнил	Козленко		

Привязан:

Инв. №

Инв. № подл.	Подпись и дата	Взам. инв. №

Вид профиля и ГОСТ, ТУ	Марка металла и ГОСТ	Обозначение и размер профиля, мм	№ п/п	Код марки металла	Код вида профиля	Код техн. характ-ка	Количество, шт	Длина, мм	Масса металла по элементам конструкций, т: главные балки	пилоны	канаты и стаканы	подвески	траверсы и натяжные приспособл-я	перила и фонари	деформационные швы	опорные части	смотровые тележки и монорельсы	Общая масса, т	Масса потребности в металле по кварталам (заполняется изготовителем) I	II	III	IV	Заполняется ВЦ
1	2	3	4	5	6	7	8	9	10	11	12	13	14	15	16	17	18	19	20	21	22	23	24
Двутавры стальные горячекатаные с параллельными гранями полок ГОСТ26020-83	15ХСНД ГОСТ6713-75	I40Б1	1		2819	0702										0.02		0.02					
		I100Б1	2		2835	2620										0.20		0.20					
		I50Ш4	3		2857	2620							0.07					0.07					
		I70Ш5	4		2864	2620						0.98						0.98					
	Итого		5									0.98	0.07			0.22		1.27					
Всего профиля			6	2504								0.98	0.07			0.22		1.27					
Балки двутавровые по ГОСТ19425-74	ВСт3Гпс5 ГОСТ380-71	24М	7														7.89	7.89					
	Итого		8														7.89	7.89					
Всего профиля			9	1236	3912	0810											7.89	7.89					
Сталь горячекатаная швеллеры по ГОСТ8240-72	15ХСНД ГОСТ6713-75	[30	10										0.74					0.74					
	Итого		11	2504	2627	0810							0.74					0.74					
	16Д ГОСТ6713-75	[16	12							0.91								0.91					
	Итого		13	2443	2618	0702				0.91								0.91					
	ВСт3сп5 ГОСТ380-71	[8	14														0.20	0.20					
	Итого		15	1446	2613	0810											0.20	0.20					
Всего профиля			16							0.91			0.74				0.20	1.85					
Уголки стальные горячекатаные равнополочные по ГОСТ8509-86	16Д ГОСТ6713-75	L80x7	17			0810							0.15					0.15					
		L100x8	18			0704				1.30								1.30					
		L160x10	19			2650			4.22									4.22					
	Итого		20	2443	2120				4.22	1.30			0.15					5.67					
	ВСт3пс2 ГОСТ380-71	L63x5	21							0.25								0.25					
		L50x5	22							0.15								0.15					
	Итого		23	1226	2120	0810				0.40								0.40					
Всего профиля			24						4.22	1.70			0.15					6.07					
Уголки стальные горячекатаные неравнополочные по ГОСТ8510-86	ВСт3сп5 ГОСТ380-71	L100-63x8	25											2.10	0.01			2.11					
	Итого		26											2.10	0.01			2.11					
Всего профиля			27	1446	2242	0810								2.10	0.01			2.11					

Выпуск 0-1

Инв. № подл. | Подпись и дата | Взам. инв. №

10299/2

Привязка

Инв. №

Нач. отд.	Лысов В.	
Н. контр.	Кириенко	
Гл. констр.	Кириенко	
Гл. инж. пр.	Кириенко	
Рук. груп.	Рудякова	
Проверил	Козленко	
Исполн.	Алугач	

3.503.2-2.0-1-43КМ

Техническая спецификация стали L-105.0М Г-3.0М

Стадия	Лист	Листов
Р	1	4

Укрниипроектстальконструкция

Выпуск 0-1

Вид профиля и ГОСТ, ТУ	Марка металла и ГОСТ	Обозначение и размер профиля, мм	№ п/п	Код: марки металла	Код: вида профиля	Код: техник. характ-ка	Количество, шт.	Длина, мм	Масса металла по элементам конструкций, т: главные балки	пилоны	канаты и стаканы	подвески	траверсы и натяжные приспособл.	перила и фонари	деформационные швы	опорные части	смотровые тележки и монорельсы	Общая масса, т	Масса потребности в металле по кварталам (заполняется изготовителем): I	II	III	IV	Запланируется ВЦ
1	2	3	4	5	6	7	8	9	10	11	12	13	14	15	16	17	18	19	20	21	22	23	24
Профили замкнутые сварные по ТУ36-2287-80	ВСт3сп5 ГОСТ380-71	□120х80х4	28			2822								2.67				2.67					
		□100х60х4	29											0.16				0.16					
	Итого		30											2.83				2.83					
Всего профиля			31	1446	7872									2.83				2.83					
Сталь горячекатаная квадратная по ГОСТ2591-71*	15ХСНД ГОСТ6713-75	□90х90	32									0,23						0.23					
	Итого		33									0.23						0.23					
Всего профиля			34	2504	1211							0.23						0.23					
Трубы стальные электросварные прямошовные ГОСТ10704-76	Ст20 ГОСТ 10705-80	ф168х6	35											0.12				0.12					
		ф89х6	36											0.14				0.14					
		ф20х2,8	37										0.01					0.01					
	Итого		38										0.01	0.26				0.27					
Всего профиля			39	3304	9430	2500							0.01	0.26				0.27					
Сталь листовая горячекатаная ГОСТ19903-74*	15ХСНД ГОСТ6713-75	t 8	40						3.83				0.02			0.06		3.91					
		t 10	41						16.20	8.27								24.47					
		t 12	42						17.33			0.56			0.18		0.72	18.79					
		t 14	43													0.16	0.84	1.00					
	Итого		44	2504					37.36	8.27		0.56	0.02		0.18	0.22	1.56	48.17					
	15ХСНД-2 ГОСТ6713-75	t 16	45						0.31	0.84		0.18	0.03			0.11		1.47					
		t 20	46						0.55				2.63	0.04		0.10		3.32					
		t 22	47						0.37			0.43				0.03		0.83					
		t 25	48							1.57			0.03			0.04		1.64					
		t 30	49										3.25					3.25					
		t 36	50									0.75						1.68					
		t 40	51							0.93			2.40					2.64					
										0.24													
	Итого		52	2504					1.23	3.58		1.36	8.34	0.04		0.28		14.83					
	16Д ГОСТ6713-75	t 10	53							0.89								0.89					
		t 60	54													0.06		0.06					
	Итого		55	2443						0.89						0.06		0.95					

Инв. № подл. | Подпись и дата | Взам. инв. №

10299/2

3.508.2-2.0-1-43 КМ

Лист 2

Выпуск 0-1

Вид профиля и ГОСТ, ТУ	Марка металла и ГОСТ	Обозначение и размер профиля, мм	№ п/п	Код: марки металла	Код: вида профиля	Код: техниче. характ-ка	Количество, шт.	Длина, мм	Масса металла по элементам конструкций, т: главные балки	колонны	канаты и стаканы	подвески	траверсы и натяжные приспособл.	перила и фонари	деформационные швы	опорные части	смотровые тележки и монорельсы	Общая масса, т	Масса потребности в металле по кварталам (заполняется изготовителем): I	II	III	IV	Заполняется ВЦ
1	2	3	4	5	6	7	8	9	10	11	12	13	14	15	16	17	18	19	20	21	22	23	24
	ВСт3сп5 по ГОСТ 380-71	t6	56							0.04				0.60				0.64					
		t10	57							0.10								0.10					
	Итого		58	1446						0.14				0.60				0.74					
	ВСт3пс6 по ГОСТ 380-71	t6	59											0.02				0.02					
		t8	60											0.03				0.03					
	Итого		61	1230										0.05				0.05					
	Ст0-2 по ГОСТ 380-71	t4	62											0.04				0.04					
	Итого		63											0.04				0.04					
Всего профиля			64		7110				38.59	12.88		1.92	8.36	0.73	0.18	0.56	1.56	64.78					
Листы стальные с ромбическим и чечевичным рифлением по ГОСТ 8568-77	ВСт3пс2 по ГОСТ 380-71	t5	65							0.40							0.13	0.53					
	Итого		66							0.40							0.13	0.53					
Всего профиля			67	1226	7152					0.40							0.13	0.53					
Сталь горячекатаная круглая по ГОСТ 2590-71	ВСт3кп2 по ГОСТ 380-71	⌀14	68							0.42							0.04	0.46					
		⌀20	69							0.34								0.34					
		⌀25	70											4.80			0.11	4.91					
	Итого		71	1224						0.76				4.80			0.15	5.71					
	ОЗГ2С-6 по ГОСТ 19284-73	⌀48	72									0.88						0.88					
	Итого		73	2314								0.88						0.88					
Всего профиля			74		1111					0.76		0.88		4.80			0.15	6.59					
Канаты стальные оцинкованные спиральные закрытой конструкции по ТУ 14-4-1216-82		ф62-В-Н-ОЖ	75								16.71							16.71					
	Итого		76								16.71							16.71					
Всего профиля			77								16.71							16.71					
Втулки литые	Сталь 35Л ГОСТ 977-75		78								0.36							0.36					
	Итого		79								0.36							0.36					
Всего профиля			80								0.36							0.36					

Инв. № подл. | Подпись и дата | Взам. инв. №

10298/2

Вид профиля и ГОСТ, ТУ	Марка металла и ГОСТ	Обозначение и размер профиля, мм	№ п/п	Код: марки металла	Код: вида профиля	Код: техническая характеристика	Количество, шт.	Длина, мм	Масса металла по элементам конструкций, т: главные балки	пилоны	канаты и стаканы	подвески	траверсы и натянные приспособления	перила и фонари	деформационные швы	опорные части	смотровые тележки и монорельсы	Общая масса, т	Масса потребности в металле по кварталам (заполняется изготовителем): I	II	III	IV	Заполняется ВЦ
1	2	3	4	5	6	7	8	9	10	11	12	13	14	15	16	17	18	19	20	21	22	23	24
	Сплав марки 1АМ9-1,5л по ГОСТ 21437-75		81								0.09							0.09					
	Итого		82								0.09							0.09					
Всего профиля			83								0.09							0.09					
Листы из алюминиевых сплавов по ГОСТ 21631-76	АД-1 по ГОСТ 4784-74	t 2	84							0.02								0.02					
	Итого		85							0.02								0.02					
Всего профиля			86							0.02								0.02					
Всего масса металла			87						48.81	16.67	17.16	4.01	9.33	10.72	0.19	0.78	9.93	111.60					
В том числе по маркам		15ХСНД	88						37.36	8.27		1.77	0.83		0.18	0.44	1.56	50.41					
		15ХСНД-2	89						1.23	3.58		1.36	8.34	0.04		0.28		14.83					
		16Д	90						4.22	3.10			0.15			0.06		7.53					
		09Г2С-6	91									0.88						0.88					
		ВСт3сп5	92							0.14				5.53	0.01		0.20	5.88					
		ВСт3пс2	93							0.80							0.13	0.93					
		ВСт3кп2	94							0.76				4.80			0.15	5.71					
		ВСт3Гпс5	95														7.89	7.89					
		Ст 0-2	96											0.04				0.04					
		Ст20	97										0.01	0.26				0.27					
		35Л	98								0.36							0.36					
		канаты В-Н-О-Н	99								16.71							16.71					
		ЦАМ9-1,5А	100								0.09							0.09					
		Вт3пс6	101							0.02				0.05				0.05					

Сводная ведомость болтов-шарниров, гаек и шайб

№ п/п	Наименование	ГОСТ	Материал	Кол. шт	Масса, кг: 1 шт	Масса, кг: Всего	Примечание
1	Болт М64х280	10602-72*	40ХН2МА	64	9.09	582	
2	Гайка М64х	10605-72*		128	1.99	255	
3	Шайба 64	—		128	0.9	116	
4	Болт М56х190	10602-72	35Г	6	5.1	31	
5	Гайка М56	10606-72*		6	1.51	9.1	
6	Шайба 56			12	0.8	10	

Сводная ведомость болтов шарниров, гаек и шайб

№ п/п	Наименование	ГОСТ	Матер.	Кол. шт	Масса, кг: 1 шт	Масса, кг: Всего	Примечание
7	Болт М48х170	7798-70*	35Г	76	3,5	266	
8	Гайка М48	5918-73*		76	1.2	92	
9	Шайба 48			152	0.5	76	
10	Болт М30х110	7798-70*	35Г	8	0.9	7.2	
11	Гайка М30	5915-70*		16	0.23	3.7	
12	Шайба 30	11371-78		16	0.07	1.2	

Сводная ведомость монтажных высокопрочных болтов, гаек и шайб

N п/п	Наименование	ГОСТ	Материал	Кол. шт	Масса, кг: 1 шт.	Масса, кг: Всего	Примечание
1	Болт М24х85	22353-77	Ст 40Х	810	0.456	370	Термооб
2	Гайка М24	2354-77	Ст 40Х	1620	0.171	277	"
3	Шайба М24	22353-77	ВСт5сп2	1620	0.076	124	"
	Всего						
			В том числе	40Х		647	
				ВСт5сп2		124	

Инв. № подл. | Подпись и дата | Взам. инв. №

10199/2

Ведомость металлоконструкций по видам профилей

Наименование конструкций по номенклатуре прейскуранта	Позиция по прейскуранту	№ строк	Код конструкций	Масса конструкций, т по видам профилей: Всего стали повышенной и высокой прочности	Балки и швеллеры	Широкополочные двутавры	Крупносортная сталь	Среднесортная сталь	Мелкосортная сталь	Толстолистовая сталь δ≥4мм	Универсальная сталь	Тонколистовая сталь δ<4мм	Гнутые и сгнутосварные профили	Трубы	Прочие	Всего	Количество штук
1	2	3	4	5	6	7	8	9	10	11	12	13	14	15	16	17	18
Главные балки		1		39,75	—	—	4,35	—	—	39,75	—	—	—	—	—	44,54	
Пилоны		2		12,21	0,94	—	1,75	0,35	0,43	13,27	—	—	—	—	0,41	17,32	
Канаты и стаканы		3		—	—	—	—	—	—	—	—	—	—	—	17,58	17,76	
Подвески		4		4,13	—	1,01	1,14	—	—	1,98	—	—	—	—	—	4,17	
Траверсы и натяжные приспособления		5		9,45	0,76	0,07	0,15	—	—	8,61	—	—	—	0,01	—	9,70	
Перила и фонари		6		0,04	—	—	2,16	4,94	—	0,75	—	—	2,91	0,27	—	11,14	
Деформационные швы		7		0,19	—	—	0,01	—	—	0,19	—	—	—	—	—	0,20	
Опорные части		8		0,74	—	0,23	—	—	—	0,58	—	—	—	—	—	0,81	
Смотровые тележки и монорельсы		9		1,60	8,33	—	—	0,11	0,04	1,60	—	—	—	—	0,13	10,31	
Итого		10		68,11	10,03	1,31	9,56	5,40	0,47	66,73	—	—	2,91	0,28	18,12	115,95	

В графах 5-16 масса металла дана с учетом 3% уточнения в деталировочных чертежах.

В графе 17 дополнительно учитывается масса наплавленного металла в размере 1% от массы профилей.

10299/2

Привязан		3.508.2-2.0-1-44 КМ	
Инв.№	Нач.отд Лысов; Н.контр Куреенко; Гл.констр Куреенко; Гл.инжст Куреенко; Рук.груп Рудякова; Проверил Длигач; Исполнил Козленко	Ведомость металлоконструкций по видам профилей L=105,0м Г-3,0м	Стадия Р; Лист; Листов 1; Укрниипроектсталь конструкция

Инв.№ подл. | Подпись и дата | Взам.инв.№

Вид профиля и гост, ТУ	Марка металла и гост	Обозначение и размер профиля, мм	№ п/п	Код: марки металла	Код: вида профиля	Код: техн. характ.	Количество, шт.	Длина, мм	Масса металла по элементам конструкций, т: главные балки	пилоны	канаты и стаканы	подвески	траверсы и натяжные приспособлен.	перила и фонари	веформационные швы	опорные части	смотровые тележки и монорельсы	Общая масса, т	Масса потребности в металле по кварталам (заполняется изготовителем): I	II	III	IV	Заполняется ВЦ
1	2	3	4	5	6	7	8	9	10	11	12	13	14	15	16	17	18	19	20	21	22	23	24
Двутавры стальные горячекатаные с параллельными гранями полок по ГОСТ 26020-83	15ХСНА по ГОСТ 6713-75	I 40Б1	1		2819	0702																	
		I 100Б1	2		2835	2620										0.02		0.02					
		I 50Ш4	3		2857	2620										0.20		0.20					
		I 70Ш5	4		2864	2620							0.07					0.07					
	Итого		5									0.90						0.90					
Всего профиля			6	2504								0.90	0.07			0.22		1.19					
Балки двутавровые по ГОСТ 19425-74	ВСт3Гпс5 по ГОСТ 380-71	I 24Н	7									0.90	0.07			0.22		1.19					
																	9.42	9.42					
	Итого		8																				
Всего профиля			9	1236	3912	0810											9.42	9.42					
Сталь горячекатаная Швеллеры по ГОСТ 8240-72	15ХСНА по ГОСТ 6713-75	[40	10														9.42	9.42					
													1.15					1.15					
	Итого		11	2504	2634	2650																	
	16А по ГОСТ 6713-75	[16	12										1.15					1.15					
										1.18								1.18					
	Итого		13	2443	2618	0702																	
	ВСт3сп5 по ГОСТ 380-71	[8	14							1.18								1.18					
																	0.24	0.24					
	Итого		15	1446	2613	0810																	
Всего профиля			16														0.24	0.24					
Уголки стальные горячекатаные равнополочные по ГОСТ 8509-86	16А по ГОСТ 6713-75	L 80×7	17			0810				1.18			1.15				0.24	2.57					
		L 100×8	18			0704							0.15					0.15					
		L 125×10	19			2560				0.20								0.20					
		L 160×11	20			0704				3.52								3.52					
	Итого		21						5.06									5.06					
	Вст3пс2 ГОСТ 380-71	L 63×5	22						5.06	3.72			0.15					8.93					
		L 50×5	23							0.35								0.35					
	Итого		24	1226		0810				0.22								0.22					
Всего профиля			25		2120					0.57								0.57					
Уголки стальные горячекатаные неравнополочные по ГОСТ 8510-86	ВСт3сп5 ГОСТ 380-71	L 100×63×8	26						5.06	4.29			0.15					9.50					
														2.52	0.02			2.54					
	Итого		27																				
Всего профиля			28	1446	2242	0810								2.52	0.02			2.54					
														2.52	0.02			2.54					

Выпуск 0-1

Инв. № подл. | Подпись и дата | Взам. инв. №

10299/2

Нач. отд.	Лысов	
Н. контр.	Киреенко	
Гл. констр.	Киреенко	
Гл. инж.	Киреенко	
Рук. гр.	Рудякова	
Проверил	Алугач	
Исполнил	Солина	

Привязан

Инв. №

3.508.2-2.0-1-45КМ

Техническая спецификация стали L=126,0. Г-4,5м

Стадия	Лист	Листов
Р	1	4

Укрниипроектсталь-конструкция

Вид профиля и ГОСТ, ТУ	Марка металла и ГОСТ	Обозначение и размер профиля, мм	№ п/п	Код: марки металла	Код: вида профиля	Код: технич. характ.	Количество шт.	Длина, мм	Масса металла по элементам конструкций, т: главные балки	пилоны	канаты и стаканы	подвески	траверсы и натяжные приспособлен.	перила и фонари	деформационные швы	опорные части	смотровые тележки и монорельсы	Общая масса, т	Масса потребности в металле по кварталам (заполняется изготовителем): I	II	III	IV	Заполняется ВЦ
1	2	3	4	5	6	7	8	9	10	11	12	13	14	15	16	17	18	19	20	21	22	23	24
Профили гнутые замкнутые по ТУ36-2287-80	ВСт3сп5 по ГОСТ380-71	□ 120×80×4	29			2822								3.20				3.20					
		□ 100×60×4	30											0.19				0.19					
	Итого		31											3.39				3.89					
Всего профиля			32	1446	7872									3.39				3.39					
Сталь горячекатаная квадратная по ГОСТ 2591-71*	15ХСНА по ГОСТ 6713-75	□ 100×100	33									0.35						0.35					
	Итого		34									0.35						0.35					
Всего профиля			35	2504	1211							0.35						0.35					
Трубы стальные электросварные прямошовные по ГОСТ 10704-76	Ст 20 по ГОСТ 10705-80	ф 168×8	36											0.18				0.18					
		ф 89×9	37											0.20				0.20					
		ф 20×2.8	38										0.01					0.01					
	Итого		39										0.01	0.38				0.39					
Всего профиля			40	3304	9430	2500							0.01	0.38				0.39					
Сталь листовая горячекатаная по ГОСТ 19903-74*	15ХСНА по ГОСТ 6713-75	t8	41						6.56				0.02			0.06		6.64					
		t10	42						8.04									8.04					
		t12	43						1.92	18.88		0.97			0.27		0.40	22.44					
		t14	44														1.01	1.01					
	Итого		45	2504					16.52	18.88		0.97	0.02		0.27	0.06	1.41	38.13					
	15ХСНА-2 по ГОСТ 6713-75	t16	46						10.21				0.03			0.31		10.55					
		t20	47						0.42	1.05			2.69	0.06.		0.12		4.34					
		t22	48						0.66			1.01				0.04		1.71					
		t25	49							1.45			0.03			0.04		1.52					
		t32	50							0.86								0.86					
		t36	51									0.47						0.47					
		t40	52							1.20		1.02	4.78					7.00					
		t45	53							0.30								0.30					
		t50	54	2504									3.07					3.07					
	Итого		55						11.29	4.86		2.50	10.60	0.06		0.51		29.82					
	10ХСНА по ГОСТ 6713-75	t10	56						21.12									21.12					
	Итого		57	2502					21.12									21.12					
	10ХСНА-2 по ГОСТ 6713-75	t16	58						15.79									15.79					
		t20	59						0.21									0.21					
	Итого		60	2502					16.0									16.00					

Выпуск 0-1

Инв. № подл. | Подпись и дата | Взам. инв. №

10299/2

3.508.2-2.0-1-45КМ

Лист 2

Выпуск 0-1

Вид профиля и ГОСТ, ТУ	Марка металла и ГОСТ	Обозначение и размер профиля, мм	№ п/п	Код: марки металла	Код: вида профиля	Код: технич. характ.	Количество, шт.	Длина, мм	Масса металла по элементам конструкций, т: главные балки	пилоны	канаты и стаканы	подвески	траверсы и натяжные приспособлен.	перила и фонари	деформационные швы	опорные части	смотровые тележки и монорельсы	Общая масса, т	Масса потребности в металле по кварталам (заполняется изготовителем): I	II	III	IV	Заполняется ВЦ
1	2	3	4	5	6	7	8	9	10	11	12	13	14	15	16	17	18	19	20	21	22	23	24
	16А по ГОСТ 6713-75	±10	61							1.14								1.14					
		±60	62													0.07		0.07					
	Итого		63	2443						1.14						0.07		1.21					
	ВСт3сп5 по ГОСТ 380-71	±6	64							0.04				0.72				0.76					
		±10	65							0.13								0.13					
	Итого		66	1446						0.17				0.72				0.89					
	ВСт3пс6 по ГОСТ 380-71	±6	67											0.02				0.02					
		±8	68											0.04				0.04					
	Итого		69	1230										0.06				0.06					
	Ст 0-2 по ГОСТ 380-71	±4	70											0.05				0.05					
	Итого		71											0.05				0.05					
Всего профиля			72		7110				64.93	25.05		3.47	10.62	0.89	0.27	0.64	1.41	107.28					
Листы стальные с ромбическим и чечевичным рифлением по ГОСТ 8568-77	ВСт3пс2 по ГОСТ 380-71	±5	73							0.36							0.19	0.55					
	Итого		74							0.36							0.19	0.55					
Всего профиля			75	1226	7152					0.36							0.19	0.55					
Сталь горячекатаная круглая по ГОСТ 2590-71	ВСт3кп2 по ГОСТ 380-71	✦ ф14	76							0.56							0.05	0.61					
		✦ ф20	77							0.44								0.44					
		✦ ф25	78											5.74			0.14	5.88					
	Итого		79	1224						1.00				5.74			0.19	6.93					
	09Г2С-6 по ГОСТ 19281-73	✦ ф56	80									3.05						3.05					
	Итого		81	2314								3.05						3.05					
Всего профиля			82		1111					1.00		3.05		5.74			0.19	9.98					
Канаты стальные оцинкованные спиральные закрытой конструкции по ТУ14-4-1216-82		ф72-В-Н-ОЖ	83								26.98							26.98					
	Итого		84								26.98							26.98					
Всего профиля			85								26.98							26.98					
Втулки литые	Сталь 35 м ГОСТ 977-75		86								0.50							0.50					
	Итого		87								0.50							0.50					
Всего профиля			88								0.50							0.50					

Инв. № подл. | Подпись и дата | Взам. инв. №

10299/2

Выпуск 0-1

Вид профиля и ГОСТ, ТУ	Марка металла и ГОСТ	Обозначение и размер профиля, мм	№ п/п	Код: марки металла	Код: вида профиля	Код: технич. характер.	Количество, шт.	Длина, мм	Масса металла по элементам конструкций, т: главные балки	пилоны	канаты и стаканы	подвески	траверсы и натяжные приспособлен.	перила и фонари	деформационные швы	опорные части	смотровые тележки и монорельсы	Общая масса, т	Масса потребности в металле по кварталам (заполняется изготовителем): I	II	III	IV	Заполняется ВЦ
1	2	3	4	5	6	7	8	9	10	11	12	13	14	15	16	17	18	19	20	21	22	23	24
	сплав марки ЦАН-9-1,5 по ГОСТ 21437-75		89								0.14							0.14					
	Итого		90								0.14							0.14					
Всего профиля			91								0.14							0.14					
Листы из алюминиевых сплавов по ГОСТ 21631-76	АД-1 по ГОСТ 4784-74	±2	92							0.03								0.03					
	Итого		93							0.03								0.03					
Всего профиля			94							0.03								0.03					
Всего масса металла			95						69.99	31.91	27.62	7.77	12.00	12.92	0.29	0.86	11.45	174.81					
В том числе по маркам		15ХСНД	96						16.52	18.88		2.22	1.24		0.27	0.28	1.41	40.82					
		15ХСНД-2	97						11.29	4.86		2.50	10.60	0.06		0.51		29.82					
		10ХСНД	98						21.12									21.12					
		10ХСНД-2	99						16.00									16.00					
		16Д	100						5.06	6.04			0.15			0.07		11.32					
		09Г2С-6	101									3.05						3.05					
		ВСт3сп5	102							0.17				6.63	0.02		0.24	7.06					
		ВСт3пс2/пс6	103							0.93				0.06			0.19	1.18					
		ВСт3кп2	104							1.00				5.74			0.19	6.93					
		ВСт3гпс5	105														9.42	9.42					
		Ст. 0-2	106											0.05				0.05					
		Ст. 20	107										0.01	0.38				0.39					
		35Л	108								0.50							0.50					
		Канаты В-Н-О-Ж	109								26.98							26.98					
		ЦАН9-1,5А	110								0.14							0.14					
		ВСт3пс6	111											0.06				0.06					

Сводная ведомость монтажных болтов, гаек и шайб

№ п/п	Наименование	ГОСТ	Материал	Кол., шт	Масса, кг: 1шт.	Масса, кг: Всего	Примечание
1	Болт М72×340	10602-72*	40ХН2МА	64	13.8	884	
2	Гайка М72	10605-72*		128	2.7	346	
3	Шайба 72			128	1.5	192	
4	Болт М64×170	10602-72*	35Г	6	7.0	42	
5	Гайка М64	10606-72*		6	2.1	13	
6	Шайба 64			12	0.9	11	

Сводная ведомость монтажных болтов, гаек и шайб

№ п/п	Наименование	ГОСТ	Матер.	Кол., шт	Масса, кг: 1шт	Масса, кг: Всего	Примечание
7	Болт М56×190	10602-72*	35Г	92	5.1	470	
8	Гайка М56	10606-72*		92	1.51	139	
9	Шайба 56			184	0.8	148	
10	Болт М30×110	7798-70*	35Г	16	0.9	15	
11	Гайка М30	5915-70*		16	0.23	3.7	
12	Шайба 30	11371-78		16	0.07	1.2	

Сводная ведомость монтажных высокопрочных болтов, гаек и шайб

№ п/п	Наименование	ГОСТ	Материал	Кол., шт.	Масса, кг: 1шт.	Масса, кг: Всего	Примечание
1	Болт М24×80	22353-77	Ст 40Х	1914	0.456	873	Термообр.
2	Гайка М24	22354-77	Ст 40Х	3828	0.171	655	Термообр.
3	Шайба 24	22355-77	ВСт5сп2	3828	0.076	291	Термообр.
	Всего						
			В том числе 40Х			1528	
			ВСт5 сп2				

Инв. № подл. | Подпись и дата | Взам. инв. №

Выпуск 0-1

Ведомость металлоконструкций по видам профилей

Наименование конструкций по номенклатуре прейскуранта	Позиции по прейскуранту	NN строк	Код конструкций	Масса конструкций, т: Всего стали повышенной и высокой прочности	по видам профилей: Балки и швеллеры	Широкополочные двутавры	Крупносортная сталь	Среднесортная сталь	Мелкосортная сталь	Толстолистовая сталь б ≥ 4 мм	Универсальная сталь	Тонколистовая сталь б < 4 мм	Гнутые и гнутосварные профили	Трубы	Прочие	Всего	Количество штук
1	2	3	4	5	6	7	8	9	10	11	12	13	14	15	16	17	18
Главные балки		1		66,88	—	—	5,21	—	—	66,88	—	—	—	—	—	72,81	
Пилоны		2		24,45	1,22	—	4,42	0,45	0,58	25,80	—	—	—	—	0,37	33,17	
Канаты и стаканы		3		—	—	—	—	—	—	—	—	—	—	—	28,30	28,58	
Подвески		4		8,00	—	0,93	3,50	—	—	3,57	—	—	—	—	—	8,08	
Траверсы и натяжные приспособления		5		12,20	1,18	0,07	0,15	—	—	10,94	—	—	—	0,01	—	12,47	
Перила и фонари		6		0,06	—	—	2,60	5,90	—	0,92	—	—	3,49	0,39	—	13,43	
Деформационные швы		7		0,28	—	—	0,02	—	—	0,28	—	—	—	—	—	0,30	
Опорные части		8		0,81	—	0,23	—	—	—	0,66	—	—	—	—	—	0,90	
Смотровые тележки и монорельсы		9		1,45	9,95	—	—	0,14	0,05	1,45	—	—	—	—	0,20	11,91	
Итого		10		114,13	12,35	1,23	15,90	6,49	0,63	110,50	—	—	3,49	0,40	28,87	181,65	

В графах 5-16 масса металла дана с учетом 3% уточнения в деталировочных чертежах.
В графе 17 дополнительно учитывается масса наплавленного металла в размере 1% от массы профилей.

10299/2

Нач.отд.	Лысов		3.508.2-2.0-1-46КМ
Н.контр.	Киреенко		Ведомость металлоконструкций по видам профилей L=126,0 м Г-4,5 м
Гл.констр.	Киреенко		Стадия: 0 · Лист: 1 · Листов: 1
Ст.инж.пр.	Киреенко		Укрниипроектсталь-конструкция
Рук.групп	Рудяков		
Проверил	Длиеач		
Исполнил	Козленко		

Привязан:

Инв. №

Инв. № подл. | Подп. и дата | Взам. инв. №

gost.e-ecolog.ru