Типовой проект

813-2-65.91

Комбинированное хранилище для картофеля и овощей /с охлаждением/ вместимостью 3400 тонн из легких металлических конструкций

Альбом 4

Строительные изделия

25104-04

gost.e-ecolog.ru

ТИПОВОЙ ПРОЕКТ

813-2-65.91

КОМБИНИРОВАННОЕ ХРАНИЛИЩЕ ДЛЯ КАРТОФЕЛЯ И ОВОЩЕЙ /С ОХЛАЖДЕНИЕМ/ ВМЕСТИМОСТЬЮ 3400 ТОНН ИЗ ЛЕГКИХ МЕТАЛЛИЧЕСКИХ КОНСТРУКЦИЙ

АЛЬБОМ Ч

Строительные изделия

Утвержден Минсельхозпродом СССР
письмо от 04.10.91г № 073-3/173
введен в действие институтом
"Гипронисельпром"
Приказ от 16.10.91 № 88

Разработан
институтом "Гипронисельпром"

Главный инженер института А.Д. Бутенко
Главный инженер проекта С.А. Коротков

© АПП ЦИТП, 1991

N листов	Наименование и обозначение документов Наименование листа		Стр.
	Содержание альбома (начало)		2
	Содержание альбома (окончание)		3
	Изделие закладное (МА1, МА2, МА3)	АР.И.040000	4
	Фасонный элемент МА4	АР.И.020000	5
	Слив МА5	АР.И.030000	5
	Крепежное изделие КМ1	АР.И.040000	6
	Нащельник Н1	АР.И.050000	6
	Панель металлическая трехслойная ПМТ1	АР.И.060000	7,8
	Панель металлическая трехслойная ПМТ2	АР.И.070000	9
	Панель металлическая трехслойная ПМТ2. Сборочный чертеж	АР.И.070000СБ	10-11
	Панель металлическая трехслойная ПМТ3	АР.И.080000	12
	Панель металлическая трехслойная ПМТ3. Сборочный чертеж	АР.И.080000СБ	13,14,
	Панель металлическая трехслойная ПМТ4	АР.И.090000	15
	Панель металлическая трехслойная ПМТ4. Сборочный чертеж	АР.И.090000СБ	16,17

N листов	Наименование и обозначение документов Наименование листа		Стр.
	Профилированный лист (Л1...Л14)	АР.И.090007	18
	Панель металлическая трехслойная ПМТ5...ПМТ7)	АР.И.100000	19...22
	Профилированный лист/Л15...Л38)	АР.И.100008	23
	Панель металлическая трехслойная ПМТ8	АР.И.110000	24
	Панель металлическая трехслойная ПМТ8. Сборочный чертеж	АР.И.110000СБ	25,26
	Профилированный лист/Л39...44)	АР.И.110007	27
	Панель металлическая трехслойная ПМТ9,ПМТ12,ПМТ13	АР.И.120000	28,31
	Панель металлическая трехслойная ПМТ10,ПМТ11	АР.И.130000	32...35
	Рама дверная (РДМ1, РДМ2)	АР.И.140000	36
	Каркас К1	АР.И.150000	37
	Крышка люка КЛ1	АР.И.160000	38
	Щит деревянный Щ1	АР.И.170000	39
	Рама металлическая РМ1.	АР.И.180000	39
	Изделие соединительное МС1	АР.И.190000	40
	Изделие соединительное МС2	АР.И.000020	41
	Изделие соединительное МС3	АР.И.000021	41

Привязан

Инв.№

Н.контр.	Бурдыкина		12.04.91
Нач.НТК	Ухлина		10.04.91
ГИП	Коротков		08.04.91

Содержание альбома №4

Стадия	Лист	Листов
РП	1	2

ГИПРОНИСЕЛЬПРОМ г. Орел

25104-04 3

Копировал Фомушкина

Формат А3

N листов	Наименование и обозначение документов Наименование листа		Стр.
	Изделие соединительное (МС4, МС5)	АР.У.000022	42
	Изделие соединительное (МС6, МС7)	АР.У.000023	42
	Изделие соединительное МС8	АР.У.000024	43
	Изделие соединительное МС9	АР.У.000025	43
	Изделие соединительное (МС10, МС11, МС32)	АР.У.000026	44
	Изделие соединительное (МС12...МС14)	АР.У.000027	44
	Изделие соединительное МС15	АР.У.000028	45
	Изделие соединительное МС16	АР.У.000029	45
	Изделие соединительное МС17	АР.У.360000	46
	Изделие соединительное МС18	АР.У.310000	47
	Изделие соединительное МС19	АР.У.000032	48
	Изделие соединительное МС20	АР.У.000033	48
	Изделие соединительное (МС21, МС22)	АР.У.000034	49
	Изделие соединительное МС23	АР.У.000035	49
	Изделие соединительное МС24	АР.У.000036	50
	Изделие соединительное МС25	АР.У.000037	50
	Изделие соединительное МС26	АР.У.000038	51

N листов	Наименование и обозначение документов Наименование листа		Стр.
	Прокладка П1	АР.У.000039	51
	Изделие соединительное МС27	АР.У.000040	52
	Изделие соединительное МС28	АР.У.000041	52
	Изделие соединительное МС29	АР.У.000042	53
	Изделие соединительное МС30	АР.У.000043	53
	Изделие соединительное МС31	АР.У.000044	54
	Фундаментная плита (ФЛ12.12-2-А, ФЛ16.12-2-А)	КЖ.У.010000	55
	Фундаментная плита (ФЛ24.12-2-А, ФЛ20.12-2-А, ФЛ20.12-2-В)	КЖ.У.020000	56
	Фундаментная плита (ФЛ20.12-2-Б, ФЛ20.12-2-Г)	КЖ.У.030000	57
	Фундаментная плита ФЛ20.12-2-Д	КЖ.У.040000	58
	Анкер А1	КЖ.У.050000	59
	Анкер А2	КЖ.У.060000	60

Привязан

Инв.№

Лист 2

Копировал Фомушкина

Формат А3

Альбом 4

Рис. 1

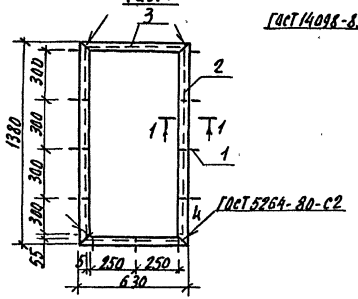

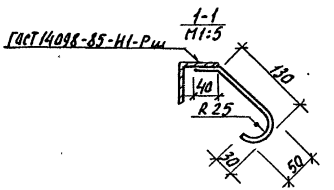

Рис. 2
остальное см. рис. 1

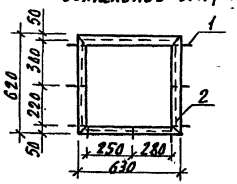

Рис. 3
остальное см. рис. 1

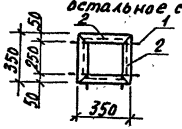

Обозначение	Марка	Рис.	Масса кг
АР.И.010000	МД1	1	20,63
-01	МД2	2	10,34
-02	МД3	3	4,35

Формат	Зона	Поз.	Обозначение	Наименование	Кол.	Примечание
				Документация		
А3			КН.И.ТТ	Технические требования		
				АР.И.010000		
				Детали		
Б4		1	АР.И.010001	ФБА-I ГОСТ 5781-82, l=250	13	0,099 кг
Б4		2	АР.И.010002	Уголок 63×63×5-В ГОСТ 8509-86 Ст.3 сп ГОСТ 535-88 l=1380	2	6,64 кг
Б4		3	АР.И.010003	Уголок 63×63×5-В ГОСТ 8509-86 Ст.3 сп ГОСТ 535-88 l=630	2	3,04 кг
				АР.И.010000-01		
				Детали		
Б4		1	АР.И.010001	ФБА-I ГОСТ 5781-82, l=250	9	0,099 кг
Б4		2	АР.И.010001-01	Уголок 50×50×5-В ГОСТ 8509-86 Ст.3 сп ГОСТ 535-88 l=630	2	2,38 кг
Б4		3		Уголок 50×50×5-В ГОСТ 8509-86 Ст.3 сп ГОСТ 535-88 l=620	2	2,35 кг
				АР.И.010000-02		
				Детали		
Б4		1	АР.И.010001	ФБА-I ГОСТ 5781-82, l=250	6	0,099 кг
Б4		2	АР.И.010001-02	Уголок 50×50×5-В ГОСТ 8509-86 Ст.3 сп ГОСТ 535-88 l=350	4	0,94 кг

Н.контр.	Маханина		10.09.91
Зам.нач.	Репало		10.09.91
Гл.констр.	Тимошенко		10.09.91
Гл.спец.	Медлазов		10.09.91
Зав.гр.	Сачков		10.09.91
Инж.	Макарова		10.09.91
Пров.	Неврайева		10.09.91

813-2-65.91 АР.И.010000

Изделие закладное (МД1; МД2; МД3)

Стадия	Масса	Масштаб
РП	см. табл.	1:25
Лист 1	Листов 1	

ГИПРОНИСЕЛЬПРОМ г. Орел

Привязан

Инв. №

Копировал Николаева 25104-04.5 Формат А3

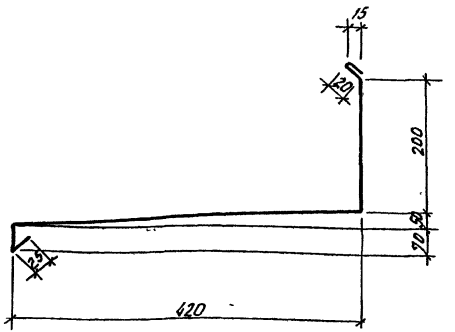

Привязан

Инв.№

Н.контр.	Махонина		10.06.91
Зам.нач.гр.	Репало		10.06.91
Гл.констр.	Тимошенко		10.06.91
Гл.спец.	Медолазов		10.06.91
Зав.гр.	Сачков		10.06.91
Инж.	Макарова		10.06.91
Пров.	Невровская		10.06.91

АР.И. 020000

Фасонный элемент МД4

Стадия	Масса	Масштаб
РП	4,7	1:20
Лист	Листов 1	

ОЦ Б-ПН-НО-0,8/ГОСТ 19904-90
4 ст. 3 кп ГОСТ 14918-80
ℓ = 1000

ГИПРОНИСЕЛЬПРОМ г.Орел

Копировал Фомушкина Формат А4

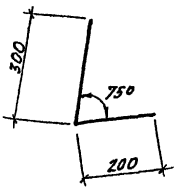

Развертка

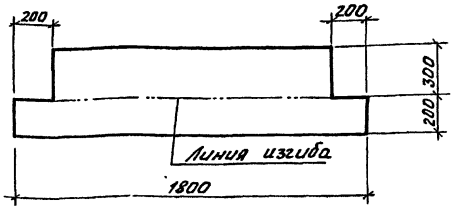

Привязан

Инв.№

Взам.инв.№ | Подпись и дата | Инв.№ подл.

Н.контр.	Махонина		10.06.91
Зам.нач.гр.	Репало		10.06.91
Гл.констр.	Тимошенко		10.06.91
Гл.спец.	Медолазов		10.06.91
Зав.гр.	Сачков		10.06.91
Инж.	Макарова		10.06.91
Пров.	Невровская		10.06.91

813-2-65.91 АР.И. 030000

Слив МД5

Стадия	Масса	Масштаб
РП	4,77	1:5
Лист	Листов 1	

ОЦ Б-ПН-НО-0,8/ГОСТ 19904-90
ст 3 кп ГОСТ 14918-80
800х1000

ГИПРОНИСЕЛЬПРОМ г.Орел

25104-04 6

Копировал Фомушкина Формат А4

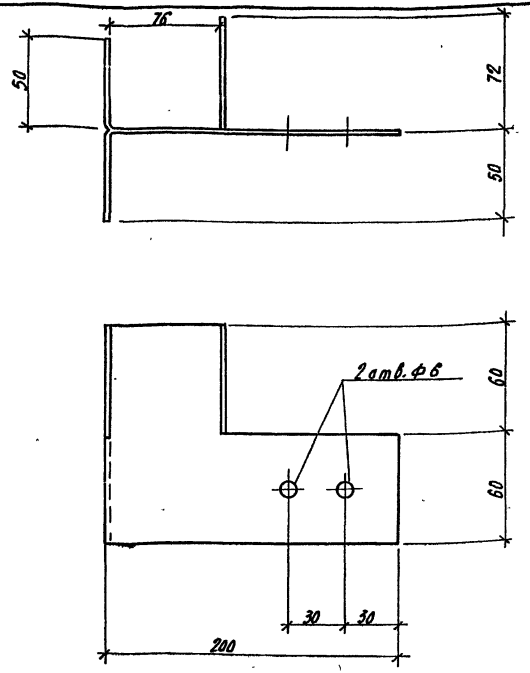

Технические требования смотри лист КЖ.И ТТ

Привязан

Инв. №

Н. контр.	Маханина		10.06.91
Зам. нач. ПТО	Репало		10.06.91
Гл. констр.	Тимошенко		10.06.91
Гл. спец.	Медлазов		10.06.91
Зав. гр.	Сачков		10.06.91
Инж.	Макарова		10.06.91
Пров.	Неверовская		10.06.91

АР.И. 040000

Крепежное изделие КМ1

Стадия	Масса	Масштаб
РП	0,3	1:2

Лист | Листов 1

Лист 6-ПН-НО-1,8 ГОСТ 19904-90 К 270 В ГОСТ 16523-89

ГИПРОНИСЕЛЬПРОМ г. Орел

Копировал Николаева

Формат А4

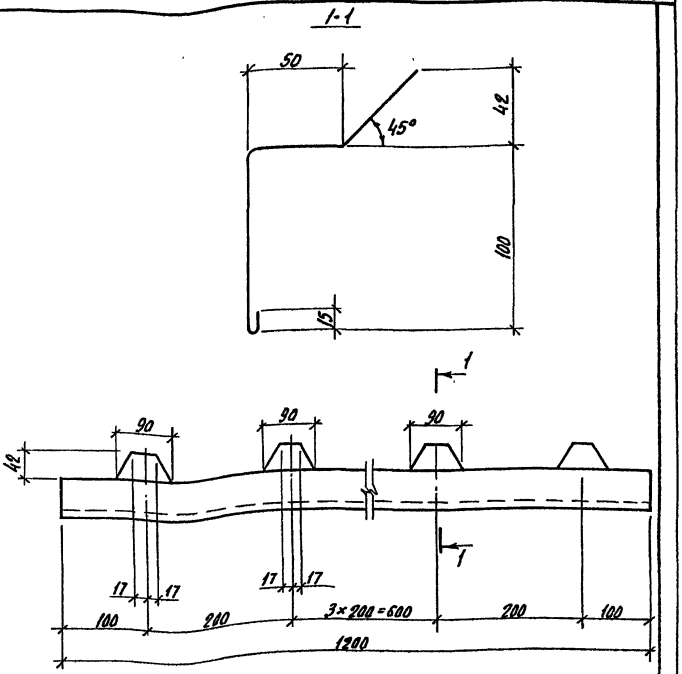

Привязан

Инв. №

Взам. инв. №

Подпись и дата

Инв. № подл.

Н. контр.	Маханина		10.06.91
Зам. нач. ПТО	Репало		10.06.91
Гл. констр.	Тимошенко		10.06.91
Гл. спец.	Медлазов		10.06.91
Зав. гр.	Сачков		10.06.91
Инж.	Макарова		10.06.91
Пров.	Неверовская		10.06.91

813-2-65.91 АР.И. 050000

Нащельник Н1

Стадия	Масса	Масштаб
РП	1,4	1:2

Лист | Листов 1

ОЦ 6-ПН-НО-4,8 ГОСТ 19904-90 Ст3 кп ГОСТ 14918-80 ρ = 1200

ГИПРОНИСЕЛЬПРОМ г. Орел

Копировал Николаева

Формат А4

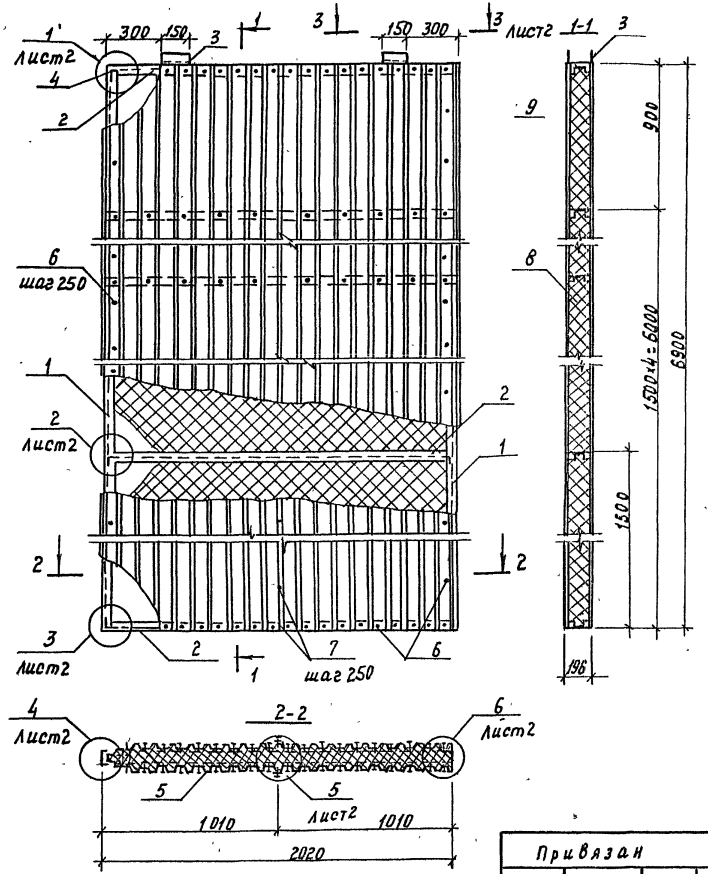

Формат	Зона	Поз.	Обозначение	Наименование	Кол.	Примечание
				Детали		
				Швеллер 140×80×5-Б ГОСТ 8278-83 Ст3кп2 ГОСТ 14174-76		
Б4		1	АР.И.060001	ℓ = 6900	2	76,31кг
Б4		2	АР.И.060002	ℓ = 1970	6	21,8 кг
Б4		3	АР.И.060003	Швеллер 200×80×5-Б ГОСТ 8278-83 Ст3кп2 ГОСТ 14174-76		
				ℓ = 150	2	2,0кг
Б4		4	АР.И.060004	Уголок 50×40×3-Б ГОСТ 19772-74 Ст3кп2 ГОСТ 14174-76		
				ℓ = 120	12	0,27кг
Б4		5	АР.И.060005	Профилированный лист С18-1000-В ГОСТ 24045-86, ℓ = 6900	4	58,0кг
				Стандартные изделия		
		6		Винт самонарезающий 6,6×25 ТУ 10-15.107-88	300	
		7		Заклепка комбинированная ЗК-14 ТУ 10-15.109-88	56	
				Материалы		
		8		Плита теплоизоляционная П175-1000.500.60 ГОСТ 9573-82	2,23	м³
		9		Картон асбестовый КАОН-1-5×1000×80 ГОСТ 2850-80	100,0	м

Н.контр.	Бурдыкина		10.6.91
Гл.констр.	Тимощенко		10.6.91
Гл.спец.	Недолазов		10.6.91
Зав.гр.	Карпенкова		10.6.91
Инженер	Скрябина		10.6.91
Пров.	Щелетильникова		10.6.91

813-2-65.91

АР.И.060000

Панель металлическая трехслойная ПМТ1

Стадия	Масса	Масштаб
РП	962,2	1:20
Лист 1	Листов 2	

ГИПРОНИСЕЛЬПРОМ г. Орел

Привязан

Инв. №

25104-04 8

Копировал Муратова

Формат А3

Альбом 4

Вид 3-3

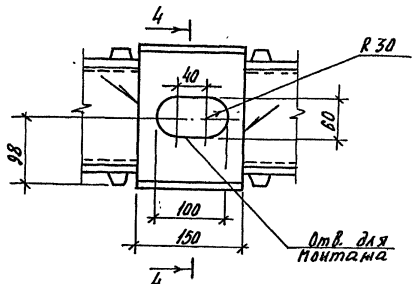

4-4

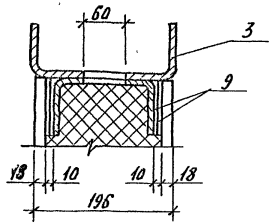

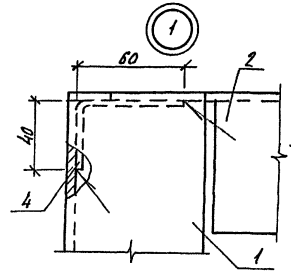

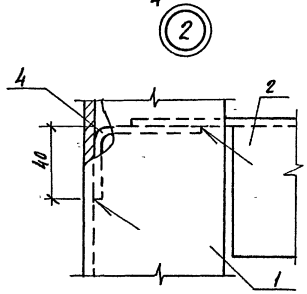

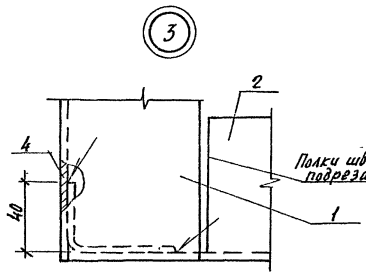

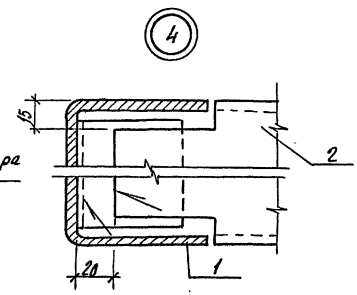

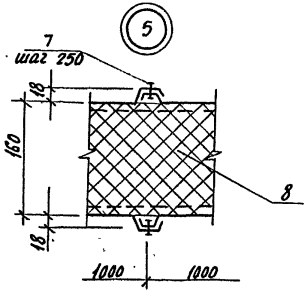

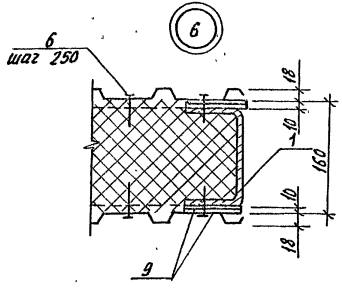

Сварка по ГОСТ 5264-80, тип соединения Н1, катет шва 3мм.

Привязан				
Инв. №				

813-2-65.91	АР.И-060000	Лист 2

Копировал Николаева 25104-04 9 Формат А3

Формат	Зона	Поз.	Обозначение	Наименование	Кол.	Примечание
				Детали		
				Швеллер 100×40×3-Б ГОСТ 8278-83 Ст3кп2 ГОСТ 14474-76		
Б4		1	АР.И. 070001	ℓ = 6900	2	27.4 кг
Б4		2	АР.И. 070002	ℓ = 1930	6	7.7 кг
Б4		3	АР.И. 070003	Уголок 60×40×3-Б ГОСТ 19772-74 Ст3кп2 ГОСТ 14474-76		
				ℓ = 80	12	0.2 кг
Б4		4	АР.И. 070004	Уголок 100×80×5-Б ГОСТ 19772-74 Ст3кп2 ГОСТ 14474-76		
				ℓ = 150	2	1.0 кг
Б4		5	АР.И. 070005	Профилированный лист С18-1000-0,8		
				ГОСТ 24045-86, ℓ = 8900	2	58.0 кг
		6	АР.И. 070006	Сетка 1-Р-10-1,2 ГОСТ 5336-80		
				ℓ = 8900, В = 2000	1	30.4 кг
		7	АР.И. 070007	Проволока 5 рп-1 ТУ 14-4-1322-85,		
				ℓ = 100	60	0.01 кг

Привязан

Инв. N

Н. контр.	Бурдюкина		12.6.91
Гл. констр.	Тимашенко		10.6.91
Гл. спец.	Медолазов		10.6.91
Зав. гр.	Карленкова		10.6.91
Инженер	Скрябина		10.6.91
Пров.	Шепетильникова		10.6.91

АР.И. 070000

Панель металлическая трехслойная ПМТ2

Стадия	Лист	Листов
РП	1	2

ГИПРОНИСЕЛЬПРОМ г. Орел

Копировал Николаева Формат А4

Формат	Зона	Поз.	Обозначение	Наименование	Кол.	Примечание
				Стандартные изделия		
		8		Винт самонарезающий		
				В6×25 ТУ 10-15.107-88	150	
		9		Заклепка комбинированная		
				ЗК-14 ТУ 10-15-109-88	56	
				Материалы		
		10		Плита теплоизоляционная		
				Л175-1000.500.60 ГОСТ 9573-82	1,67	м³
		11		Картон асбестовый		
				КАОН-1-5×1000×80 ГОСТ 2850-80	1120	м
		12		Пленка полиэтиленовая Т, полотно 0,100×1400, высший сорт ГОСТ 10354-82	14,0	м²

Привязан

Инв. №

Инв. № подл. | Подпись и дата | Взам. инв. №

813-2-65.91 АР.И. 070000 Лист 2

Копировал Николаева 25104-04 10 Формат А4

Альбом 4

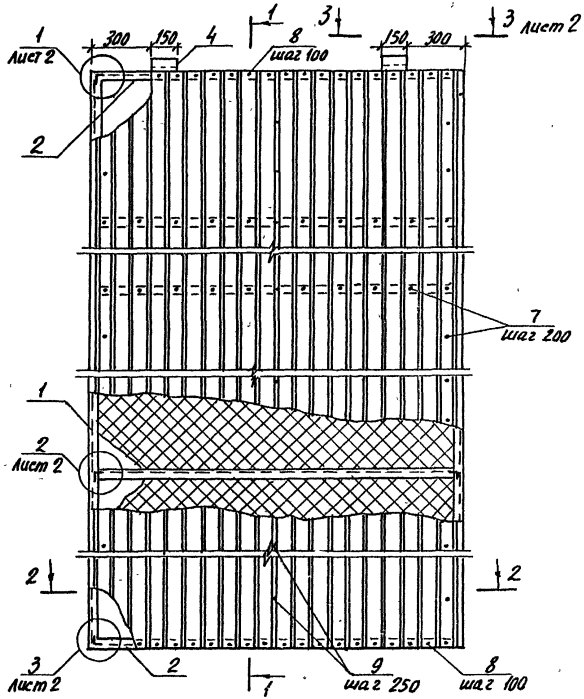

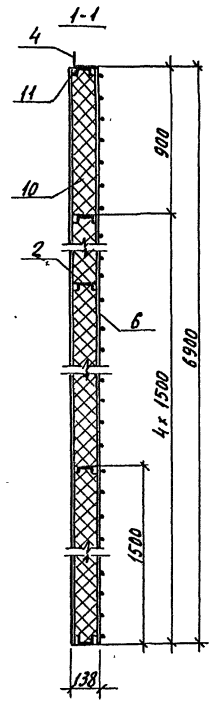

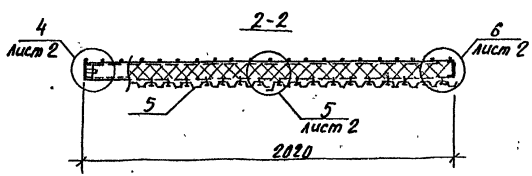

Привязан

Инв. №

Н. контр.	Бурдыкина		12.04.91
Гл. констр.	Тимошенко		10.04.91
Гл. спец.	Мелолазов		
Зав. гр.	Карпенкова		
Инженер	Скрябина		10.04.91
Пров.	Щепетильникова		10.04.91

813-2-65.91 АР.И. 070 000 СБ

Панель металлическая трехслойная ПМ72. Сборочный чертеж.

Стадия	Масса	Масштаб
РП	569.1	1:20

Лист 1 Листов 2

ГИПРОНИСЕЛЬПРОМ г. Орел

Копировал Николаева 25104-04 11 Формат А3

Вид 3-3

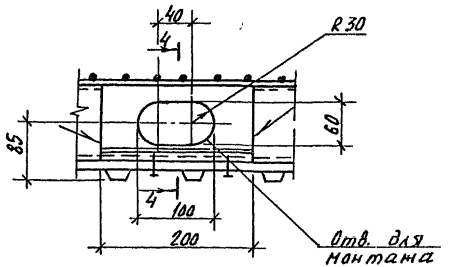

4-4

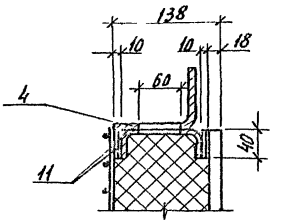

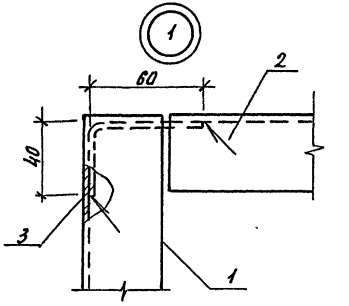

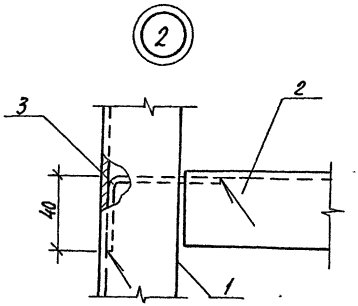

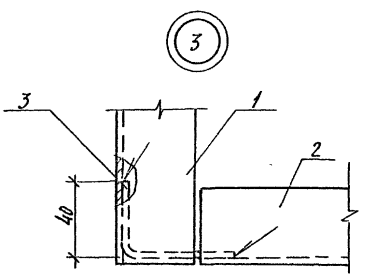

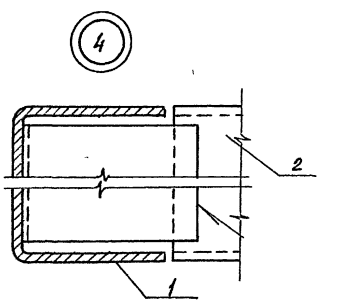

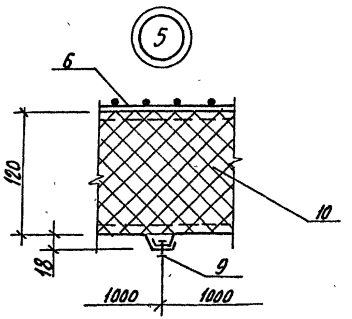

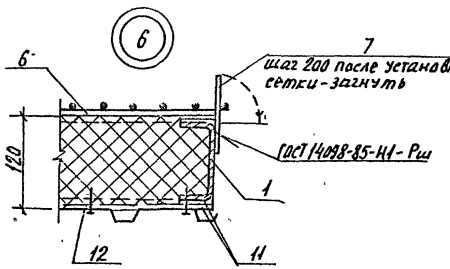

Сварка неуказанных швов по ГОСТ 5264-80, тип соединения Н1, катет шва 3мм.

Привязан

Инв. №

813-2-66.91 АРИ. 070000 СБ

Лист 2

Альбом 4

Форма	Зона	Поз.	Обозначение	Наименование	Кол.	Примечание
				Детали		
				Швеллер 100х40х3-Б ГОСТ 8278-83 Вст3кп2 ГОСТ 11474-76		
БЧ		1	АР.И. 080001	ℓ = 6900	1	27,40кг
БЧ		2	АР.И. 080002	ℓ = 3320	1	13,18кг
БЧ		3	АР.И. 080003	ℓ = 2650	4	10.52кг
БЧ		4	АР.И. 080004	ℓ = 2900	1	11,49кг
БЧ		5	АР.И. 080005	ℓ = 1470	2	5,84кг
БЧ		6	АР.И. 080006	ℓ = 1150	1	5,47кг
БЧ		7	АР.И. 080007	ℓ = 178	1	0,71кг
БЧ		8	АР.И. 080008	ℓ = 123	2	0,50кг
БЧ		9	АР.И. 080009	Швеллер 200х80х5-Б ГОСТ 8278-83, ℓ=150 Вст3кп2 ГОСТ 11474-76	2	2,0кг
БЧ		10	АР.И. 080010	Уголок 60х40х3-Б ГОСТ 19772-74, ℓ=80 Вст3кп2 ГОСТ 11474-76	13	0,2кг
				Профилированный лист С18-1000-0,8; ГОСТ 24045-86		

Привязан

Инв. N

Н.контр.	Бурдыкина		10.6.91
Гл.констр.	Тимощенко		10.6.91
Гл.спец.	Медолазов		10.6.91
Зав.гр.	Карпенкова		10.6.91
Инженер	Скрябина		10.6.91
Пров.	Шелепицыкова		10.6.91

АР.И. 080000

Панель металлическая трехслойная ПМТ 3

Стадия	Лист	Листов
РП	1	2

ГИПРОНИСЕЛЬПРОМ г. Орел

Копировал Люханова Формат А4

Формат	Зона	Поз.	Обозначение	Наименование	Кол.	Примечание
БЧ		11	АР.И. 080011	ℓ = 6900	2	58,0кг
БЧ		12	АР.И. 080012	ℓ = 4000	2	33,6кг
БЧ		13	АР.И. 080013	ℓ = 6900; В = 780	2	48,7кг
				Стандартные изделия		
		14		Винт самонарезающий		
				В 6х 25 ТУ 1015.107-88	320	
		15		Заклепка комбинированная		
				3к-14 ТУ 10.15.109-88	88	
				Материалы		
		16		Плита теплоизоляционная		
				П175-1000.500.60 ГОСТ 9573-82	1,86	м³
		17		Картон асбестовый		
				КАОН-1-5х1000х30 ГОСТ 2850-80	112,6	м

Взам. инв. №

Подп. и дата

Инв. N подл.

Привязан

Инв. N

В13-2-65.91 АР.И. 080000

Лист 2

25104-04 13

Копировал Люханова Формат А4

Альбом 4

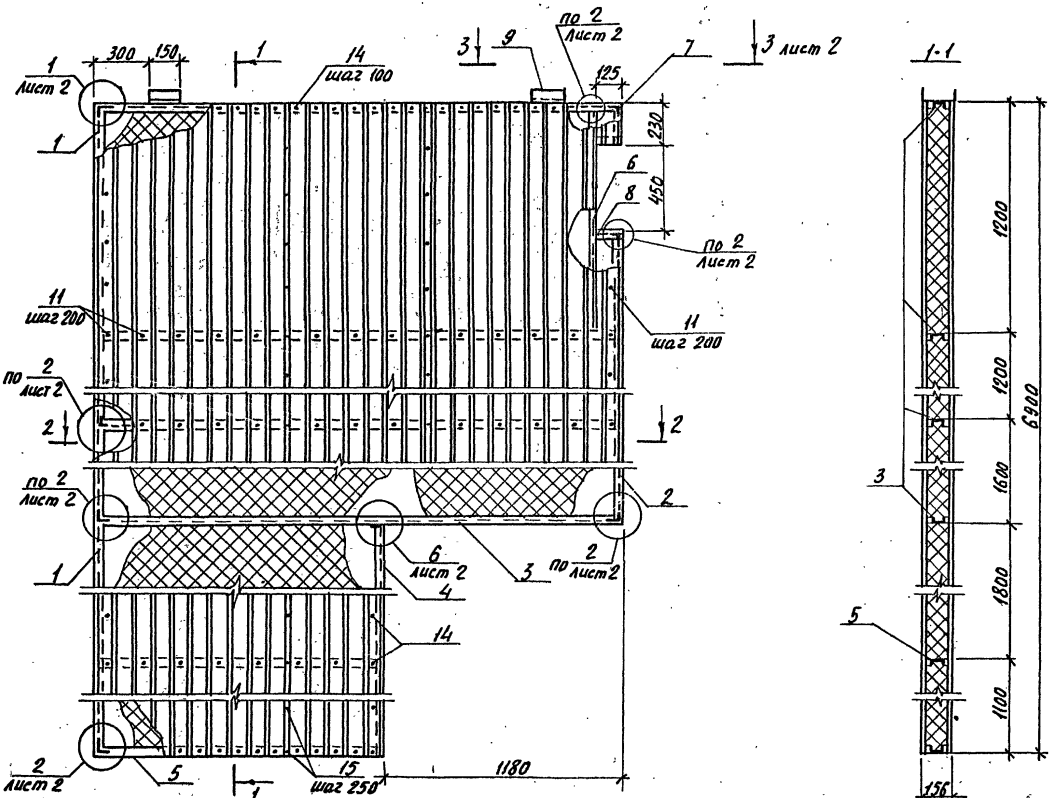

2-2

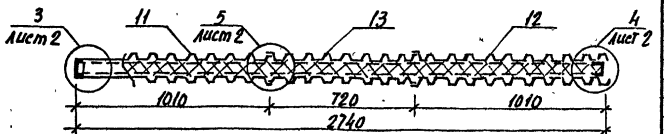

Привязан

Инв. №

Н. контр.	Бурдыкина		10.6.91
Гл. констр.	Тимашенко		10.6.91
Гл. спец.	Недолазов		10.6.91
Зав. гр.	Карпенкова		10.6.91
Инженер	Скрябина		10.6.91
Пров.	Черепельникова		10.6.91

813-2-65.91 АР.И.080000 СБ

Панель металлическая трехслойная ПМТ3. Сборочный чертеж.

Стадия	Масса	Масштаб
РП	693.0	1:20

Лист 1 Листов 2

ГИПРОНИСЕЛЬПРОМ г. Орел

Копировал Николаева 25104-04 14 Формат А3

Вид 3-3

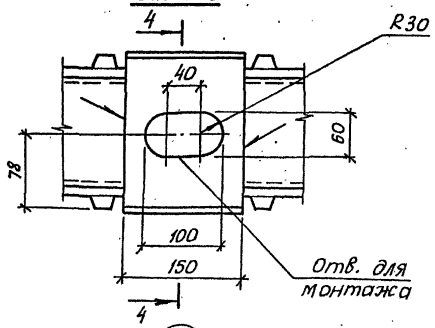

4-4

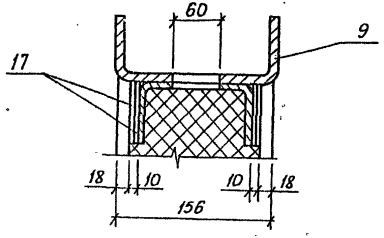

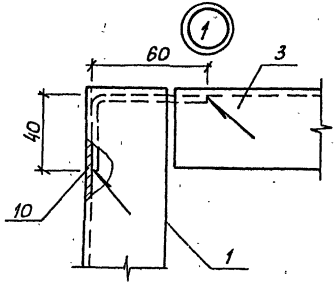

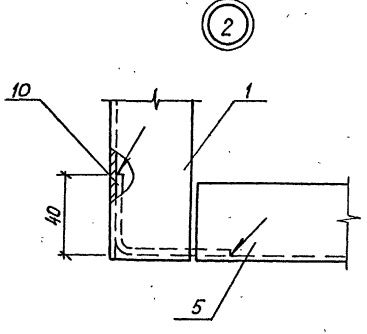

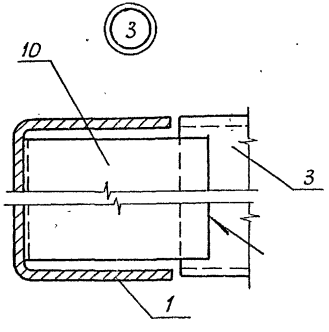

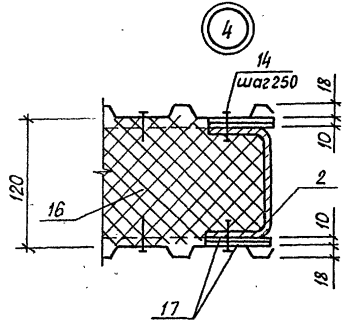

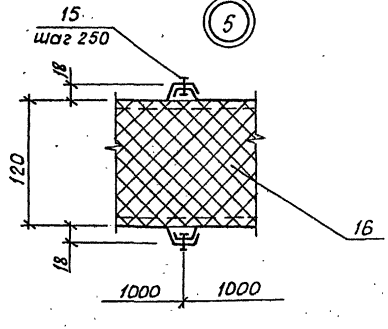

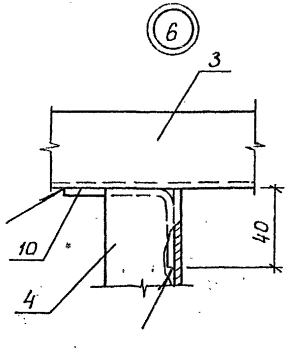

Сварка по ГОСТ 5264-80, тип соединения Н1, катет шва 3 мм.

Привязан			
Инв.№			
813-2-65.91 АР.И. 080000 СБ			Лист 2

25104-04 15

Копировал Дюканова Формат А3

Формат	Зона	Поз.	Обозначение	Наименование	Кол.	Примечание
				Детали		
				Швеллер 100×40×3-Б ГОСТ 8278-83 / Вст3кп2 ГОСТ 11474-76		
Б4		1	АР.И.090001	ℓ = 1270	1	5.1кг
Б4		2	АР.И.090002	ℓ = 1900	1	7.5кг
Б4		3	АР.И.090003	ℓ = 6150	1	24.5кг
Б4		4	АР.И.090004	ℓ = 6170	1	24.6кг
Б4		5	АР.И.090005	Уголок 80×40×3 ГОСТ 19772-74 / Вст3кп2 ГОСТ 11474-76 ℓ=80	4	0.2кг
Б4		6	АР.И.090006	Лист Б-ПН-НО-Б ГОСТ 19903-74 / Ст3кп3 ГОСТ 14637-89 100×200	4	0.9кг
		7	АР.И.090007	Профилированный лист Л1	1	2.6кг
		8	-01	Л2	1	11.3кг
		9	-02	Л3	1	12.2кг
		10	-03	Л4	1	13.0кг
		11	-04	Л5	1	13.9кг
		12	-05	Л6	1	14.7кг
		13	-06	Л7	1	15.5кг
		14	-07	Л8	1	2.6кг
		15	-08	Л9	1	11.3кг

Инв.№ подл. | Подпись и дата | Взам.инв.№

Привязан

Инв.№

Н.контр.	Бурдыкина		12.6.91
Гл.конструктор	Литошенко		10.6.91
Гл.спец.	Мефодьева		10.6.91
Зав.гр.	Карпенкова		10.6.91
Инж.	Скрябина		10.6.91
Пров.	Цепетильникова		10.6.91

АР.И.090000

Панель металлическая трехслойная ПМТ4

Стадия	Лист	Листов
РП	1	2

ГИПРОНИСЕЛЬПРОМ г. Орел

Копировал Иноземцева Формат А4

Формат	Зона	Поз.	Обозначение	Наименование	Кол.	Примечание
		16	-09	Профилированный лист Л10	1	12.2кг
		17	-10	Л11	1	13.0кг
		18	-11	Л12	1	13.9кг
		19	-12	Л13	1	14.7кг
		20	-13	Л14	1	15.5кг
				Стандартные изделия		
		21		Винт самонарезающий		
				4.8×25 ТУ10-15.107-88	286	
		22		Заклепка комбинированная		
				3к-14 ТУ10-15.109-88	84	
				Материалы		
		23		Плита теплоизоляционная		
				ПТ75-1000.500.60 ГОСТ 9573-82	1.19	м3
		24		Картон асбестовый		
				КАОН-1-5×1000×40 ГОСТ 2850-80	62	м

Инв.№ подл. | Подпись и дата | Взам.инв.№

Привязан

Инв.№

813-2-85.91 АР.И.090000 Лист 2

25104-04 16

Копировал Иноземцева Формат А4

Альбом 4

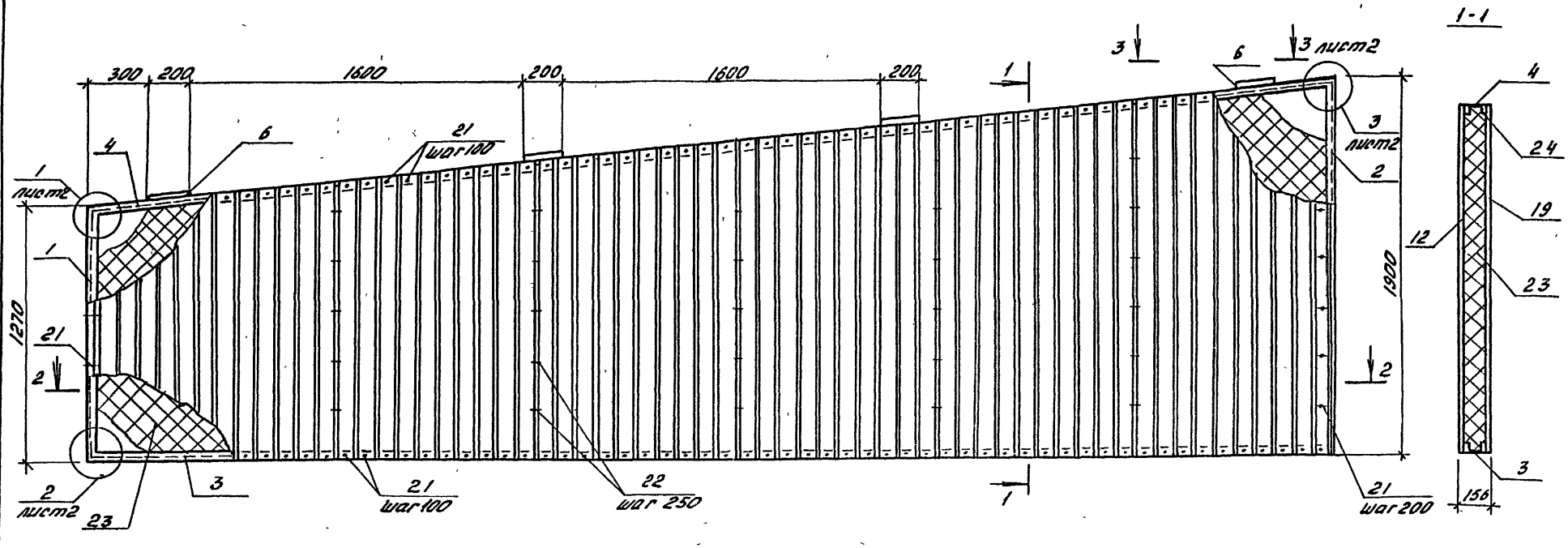

Н.контр.	Буробыкина		12.6.91	813-2-65.91 АРИ.090000 СБ
Гл.констр.	Тимошенко		10.06.91	
Гл.спец.	Медолазов		10.6.91	
Зав.гр.	Карпенкова		10.6.91	Панель металлическая трехслойная ПМТ4. Сборочный чертеж
Инж.	Скробина		10.6.91	
Пров.	Целетильникова		10.6.91	

Стадия	Масса	Масшт.
РП	456.0	1:20
Лист 1	Листов 2	

ГИПРОНИСЕЛЬДРОМ г. Орел

Привязан

Инв.№

Формат А3

Альбом 4

Вид 3-3

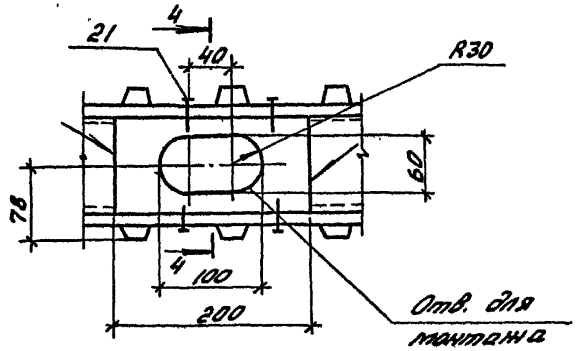

4-4

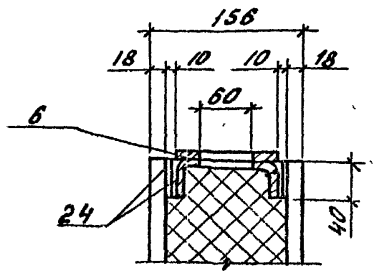

1

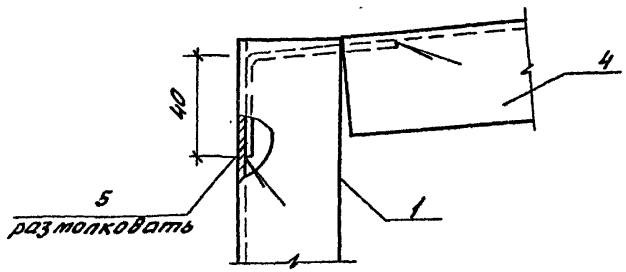

2

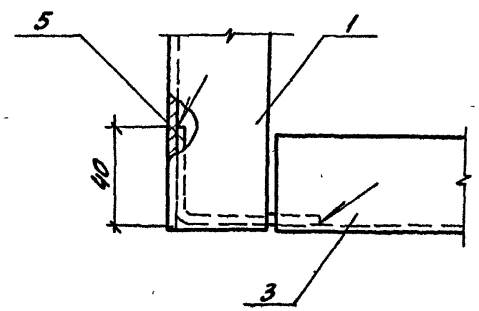

3

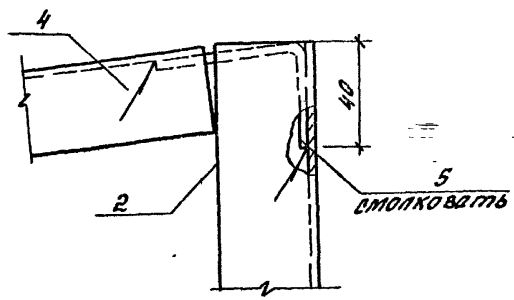

4

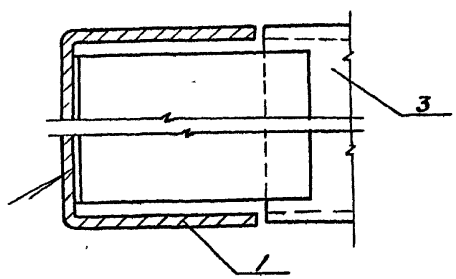

5

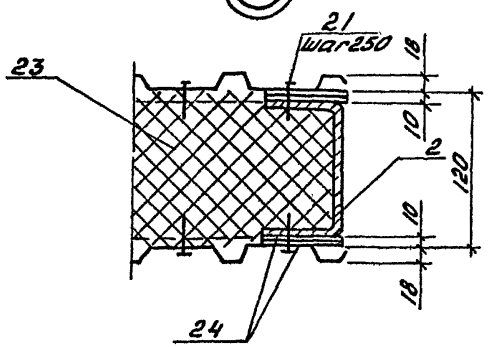

6

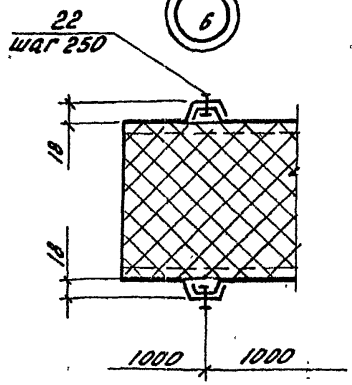

Сварка по ГОСТ 5264-80, тип соединения Н1, катет шва 3мм.

Привязан				
Инв.№				

813-2-65.91	АР.И 090000 СБ	Лист 2

25104-04 18

Копировал (Инженер)

АР.И.090007-01,02,03,04,05,06 - изображено

АР.И.090007-07,08,09,10,11,12,13 - зеркальное отражение

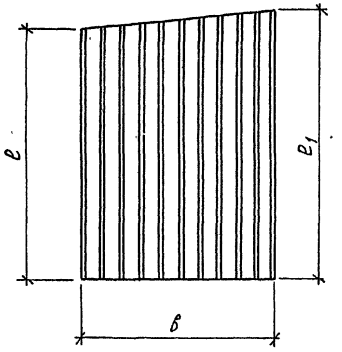

Обозначение	Марка	ℓ, мм	ℓ1, мм	в, мм	Масса, кг
АР.И.090007	Л1	1270	1300	240	2,6
-01	Л2	1300	1400		11,3
-02	Л3	1400	1500		12,2
-03	Л4	1500	1600		13,0
-04	Л5	1600	1700		13,9
-05	Л6	1700	1800		14,7
-06	Л7	1800	1900		15,5
-07	Л8	1270	1300	1023	2,6
-08	Л9	1300	1400		11,3
-09	Л10	1400	1500		12,2
-10	Л11	1500	1600		13,0
-11	Л12	1600	1700		13,9
-12	Л13	1700	1800		14,7
-13	Л14	1800	1900		15,5

Н.контр.	Бурдыкина		12.6.91
Гл.констр	Тимошенко		10.6.91
Гл.спец	Медолазов		10.6.91
Зав.гр	Карпенкова	К. К.	10.6.91
Инженер	Скрябина		10.6.91
Пров.	Щепетильникова		10.6.91

Привязан

Инв. N

813-2-65.91 АР.И.090007

Профилированный лист (Л1... Л14)

Стадия	Масса	Масштаб
РП	см. табл.	1:20
Лист	Листов 1	

Профилированный лист С18-0,8 ГОСТ 24045-86

ГИПРОНИСЕЛЬПРОМ г.Орел

25104-04 19

Копировал Джаханова

Формат А3

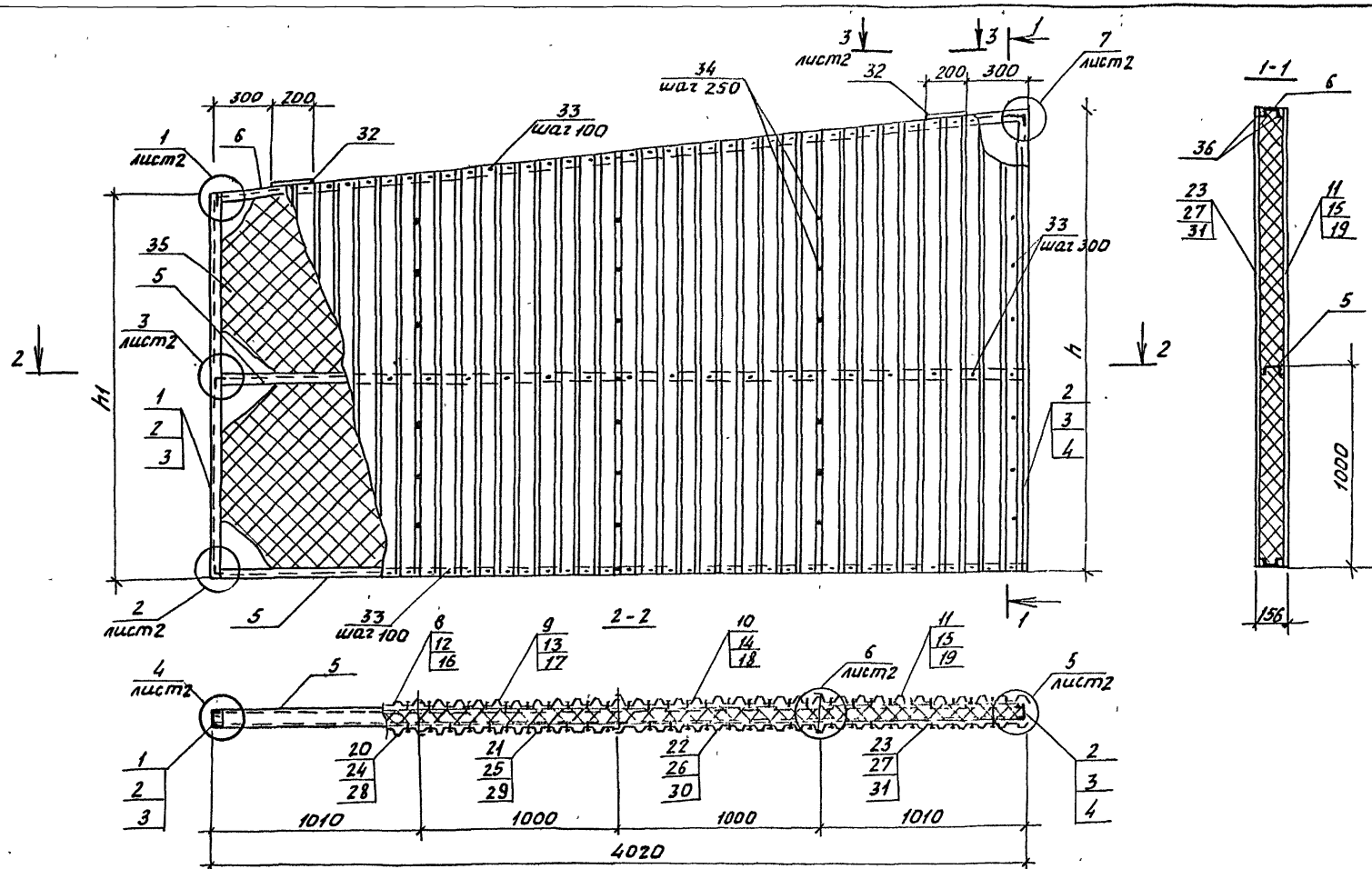

Обозначение	Марка панели	Размеры, мм h	Размеры, мм h1	Масса, кг
АР.Ц 100000	ПМТ5	2300	1900	401,3
-01	ПМТ6	2700	2300	467,9
-02	ПМТ7	3100	2700	531,5

Н. контр.	Бурдыкина		17.6.91
Гл. констр	Тимошенко		10.6.91
Гл. спец.	Медолазов		10.6.91
Зав. гр.	Карпенкова	К.К.	10.6.91
Инж.	Скрябина		10.6.91
Пров.	Черепельникова		10.6.91

Привязан

Инв. №

В13-2-65.91 АР.Ц. 100000

Панель металлическая трехслойная ПМТ5...ПМТ7

Стадия	Масса	Масштаб
РП	см. табл.	1:20
Лист 1	Листов 4	

ГИПРОНИСЕЛЬПРОМ г. Орел

25104-04 20

Копировал Фомушкина

Формат А3

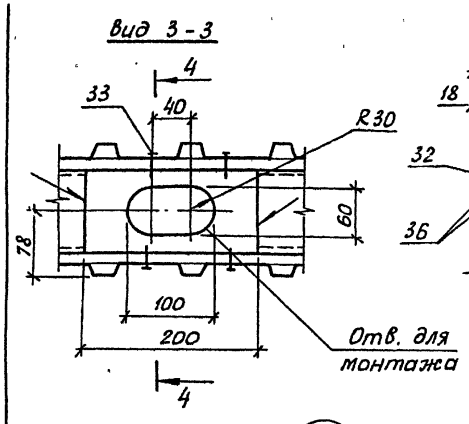

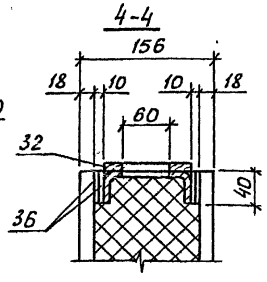

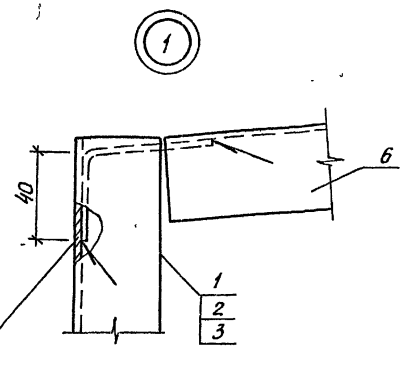

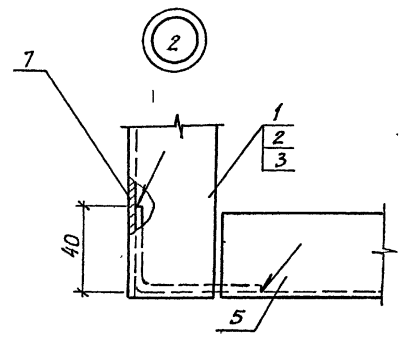

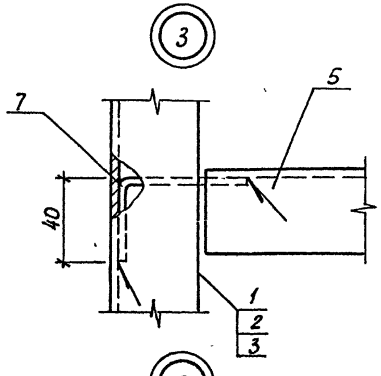

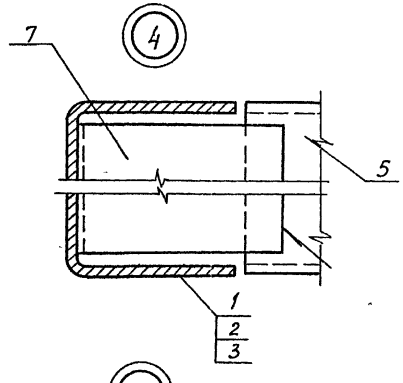

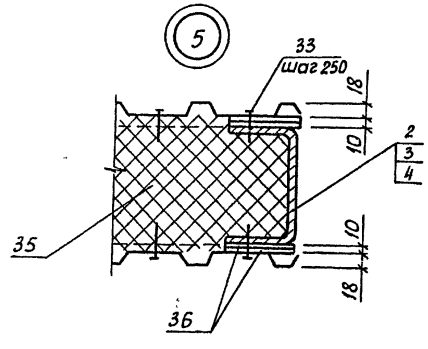

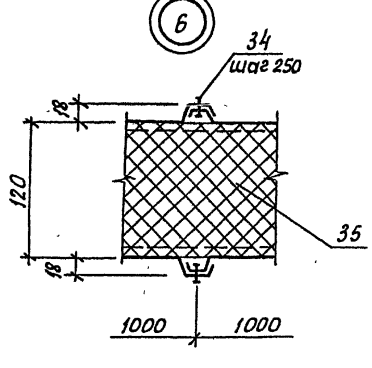

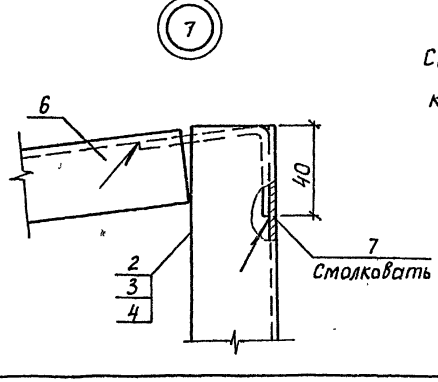

Сварка по ГОСТ 5264-80, тип соединения Н1, катет шва 3 мм.

Привязан			
Инв. N			

813-2-65.91	АР.И.100000 СБ	Лист 2

25104-04 21

Тираж А3

Альбом 4

Формат	Зона	Поз.	Обозначение	Наименование	Кол. на испол. –	01	02			Примечание
				Детали						
				Швеллер $\frac{100\times40\times3\ Б\ ГОСТ\ 8278-83}{Вст3кп2\ ГОСТ\ 14474-76}$						
Б4		1	АР.И.100001	ℓ= 1900	1					7,58кг
Б4		2	АР.И.100002	ℓ=2300	1	1				9,18кг
Б4		3	АР.И.100003	ℓ=2700		1	1			10,77кг
Б4		4	АР.И.100004	ℓ=3100			1			12,37кг
Б4		5	АР.И.100005	ℓ=3930	2	2	2			15,68кг
Б4		6	АР.И.100006	ℓ=3950	1	1	1			15,76кг
Б4		7	АР.И.100007	Уголок $\frac{60\times4\ В\times5-Б\ ГОСТ\ 19772-74}{Вст3кп2\ ГОСТ\ 14474-76}$ ℓ= 80						
					6	6	6			0,2кг
		8	АР.И.100008	Профилированный лист Л15	1					16,4кг
		9	-01	Л16	1					17,2кг
		10	-02	Л17	1					18,1кг
		11	-03	Л18	1					18,9кг
		12	-04	Л19		1				19,7кг
		13	-05	Л20		1				20,6кг
		14	-06	Л21		1				21,4кг
		15	-07	Л22		1				22,3кг
		16	-08	Л23			1			23,1кг
		17	-09	Л24			1			23,9кг
		18	-10	Л25			1			24,8кг

Привязан

Инв.№

Формат	Зона	Поз.	Обозначение	Наименование	Кол. на испол. –	01	02			Примечание
		19	-11	Профилированный лист Л26			1			25,6кг
		20	-12	Л27	1					16,4кг
		21	-13	Л28	1					17,2кг
		22	-14	Л29	1					18,1кг
		23	-15	Л30	1					18,9кг
		24	-16	Л31		1				19,7кг
		25	-17	Л32		1				20,6кг
		26	-18	Л33		1				21,4кг
		27	-19	Л34		1				22,3кг
		28	-20	Л35			1			23,1кг
		29	-21	Л36			1			23,9кг
		30	-22	Л37			1			24,8кг
		31	-23	Л38			1			25,6кг
		32	АР.И.100009	Б-ПН-НО-6ГОСТ19903-74 Лист С Т3кп2 ГОСТ14637-89 100×200	2	2	2			0,9кг
				Стандартные изделия						
		33		Винт самонарезающий						
				В6×25ТУ10-15,107-88	250	258	266			
		34		Заклепка комбинированная						
				3к-14ТУ10-15,109-88	54	68	82			
				Материалы						
		35		Плита теплоизоляционная						
				ПП75-1000.500.60ГОСТ9573-82	1,01	1,21	1,40			м3
		36		Картон асбестовый						
				КАОН-1-5×1000×40ГОСТ2850-80	64	67,2	70,4			м

Привязан

Инв. №

Альбом 4

АР.Ц.100008-01,02,03,04,05,06,07,08,09,10,11,12 - изображено
АР.Ц.100008-13,14,15,16,17,18,19,20,21,22,23 - зеркальное отражение

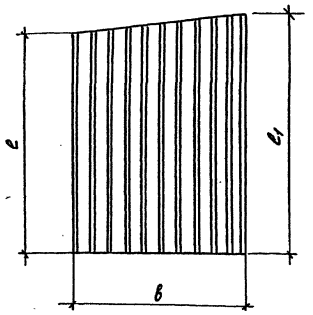

Обозначение	Марка	ℓ, мм	ℓ1, мм	в, мм	Масса, кг
АР.Ц.100008	Л15	1900	2000	1023	16,4
-01	Л16	2000	2100		17,2
-02	Л17	2100	2200		18,1
-03	Л18	2200	2300		18,9
-04	Л19	2300	2400		19,7
-05	Л20	2400	2500		20,6

Обозначение	Марка	ℓ, мм	ℓ1, мм	в, мм	Масса, кг
АР.Ц.100008 - 06	Л21	2500	2600	1023	21,4
-07	Л22	2600	2700		22,3
-08	Л23	2700	2800		23,1
-09	Л24	2800	2900		23,9
-10	Л25	2900	3000		24,8
-11	Л26	3000	3100		25,6
-12	Л27	1900	2000		16,4
-13	Л28	2000	2100		17,2
-14	Л29	2100	2200		18,1
-15	Л30	2200	2300		18,9
-16	Л31	2300	2400		19,7
-17	Л32	2400	2500		20,6
-18	Л33	2500	2600		21,4
-19	Л34	2600	2700		22,3
-20	Л35	2700	2800		23,1
-21	Л36	2800	2900		23,9
-22	Л37	2900	3000		24,8
-23	Л38	3000	3100		25,6

Н.контр.	Бурдыкина		10.6.91
Гл.констр.	Тимошенко		10.6.91
Гл.спец.	Медолазов		10.6.91
Зав.гр.	Карпенкова		10.6.91
Инж.	Скрябина		10.6.91
Пров.	Степельникова		10.6.91

Привязан

Инв.№

813-2-65.91 АР.Ц. 100008

Профилированный лист (Л15... Л38)

Стадия	Масса	Масштаб
РП	см. табл.	
Лист	Листов 1	

Профилированный лист С18-0,8 ГОСТ 24045-86

ГИПРОНИСЕЛЬПРОМ г.Орел

25104-04 24

Формат	Зона	Поз.	Обозначение	Наименование	Кол.	Примечание
				Детали		
				Швеллер 100×40×3-БГОСТ 8278-83 / Вст3кп2 ГОСТ 11474-76		
БЧ		1	АР.И. 110001	ℓ=3380	1	13.3кг
БЧ		2	АР.И. 110002	ℓ=3100	1	12.2кг
БЧ		3	АР.И. 110003	ℓ=2650	2	10.4кг
БЧ		4	АР.И. 110004	ℓ=2670	1	10.5кг
БЧ		5	АР.И. 110005	ℓ=2050	1	8.1кг
БЧ		6	АР.И. 110006	Уголок 60×40×3-БГОСТ 19772-74 / Вст3кп2 ГОСТ 11474-76		
				ℓ=80	6	0.2кг
		7	АР.И. 110007	Профилированный лист Л139	1	27.1кг
		8	-01	Л140	1	27.9кг
		9	-02	Л141	1	21.0кг
		10	-03	Л142	1	27.1кг
		11	-04	Л143	1	27.9кг
		12	-05	Л144	1	21.0

Привязан

Инв.N

Н.контр.	Бурдыкина		7.6.91
Гл.констр.	Титошенко		10.6.91
Гл.спец.	Медолазов		10.6.91
Зав.гр.	Карпенкова		10.6.91
Инженер	Скрябина		10.6.91
Пров.	Щелепильщикова		10.6.91

АР.И. 110000

Панель металлическая трехслойная ПМТ8

Стадия	Лист	Листов
РП	1	2

ГИПРОНИСЕЛЬПРОМ г. Орел

Формат	Зона	Поз.	Обозначение	Наименование	Кол.	Примечание
		13	АР.И. 110008	Лист Б-ПК-Н0-БГОСТ 19903-74 / Ст3кп3 ГОСТ 14637-89 100×200		
				ℓ=200	2	0.9
				Стандартные изделия		
		14		Винт самонарезающий		
				В6×25 ТУ10-15.107-28	204	
		15		Заклепка комбинированная		
				ЗК-14 ТУ10-15.109-88	52	
				Материалы		
		16		Плита теплоизоляционная		
				П175-1000.500.60 ГОСТ 9573-82	1.06	м³
		17		Картон асбестовый		
				КАОН-1-5×1000×40 ГОСТ 2850-80	65.2	м

Привязан

Инв.N

Инв.N подл. | Подпись и дата | Взам.инв.N

813-2-65.91 АР.И. 110000 Лист 2

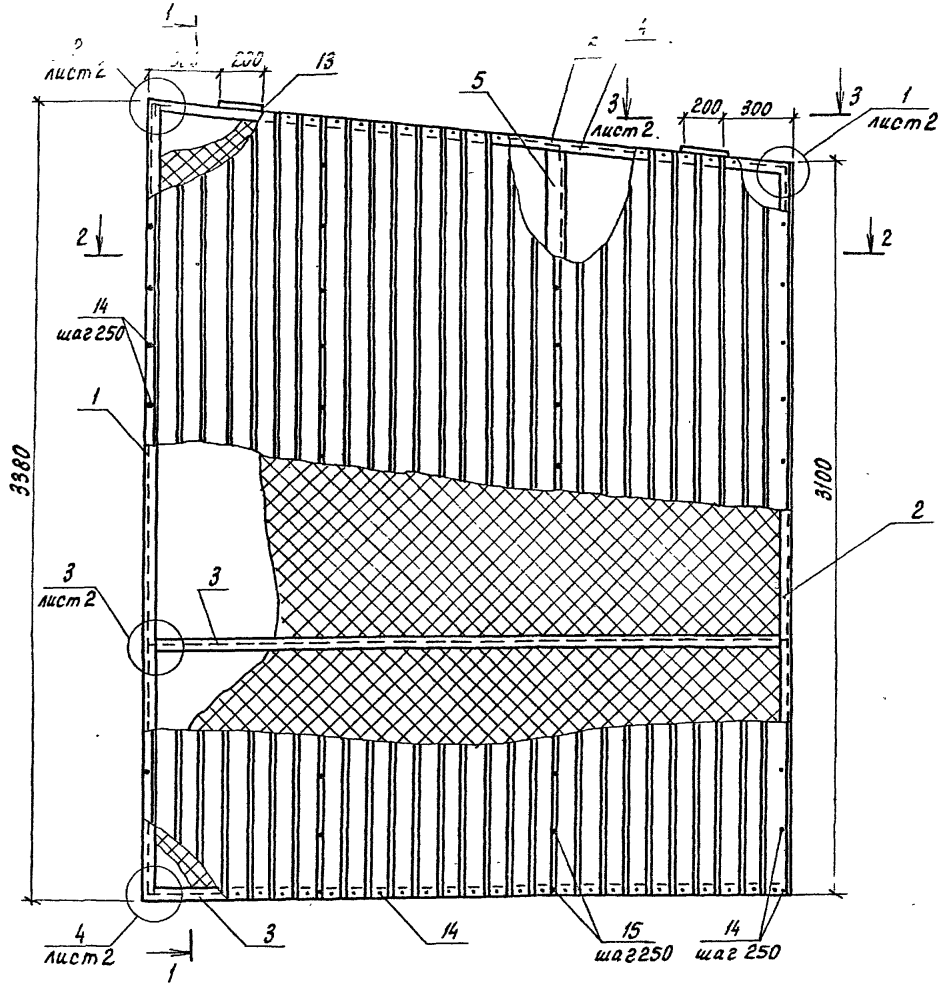

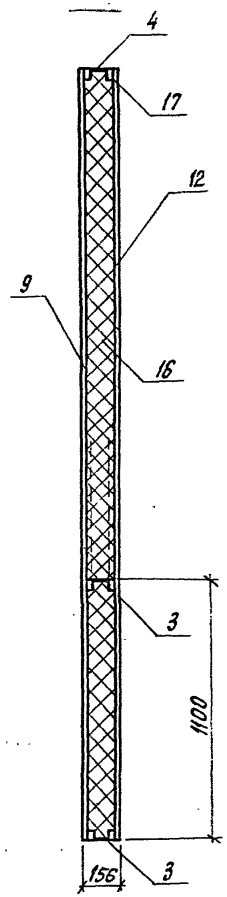

2-2

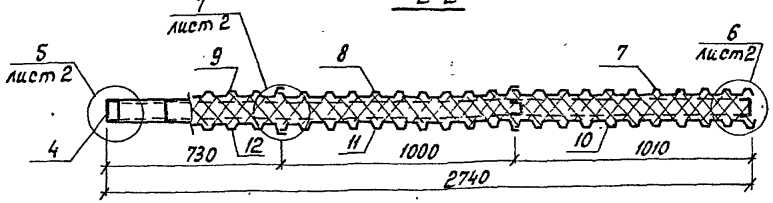

Н.контр.	Бурдыкина		27.06.91
Гл.констр.	Тимошенко		10.6.91
Гл.спец.	Медолазов		10.6.91
Зав.гр.	Карпенкова		10.6.91
Инженер	Скрябина		10.6.91
Пров.	Щепетильникова		10.6.91

813-2-65.91 АР.И. 10000 СБ

Панель металлическая трехслойная ПМТ8. Сборочный чертеж

Стадия	Масса	Масштаб
РП	423,4	1:20
Лист	Листов 2	

ГИПРОНИСЕЛЬПРОМ г. Орел

Вид 3-3

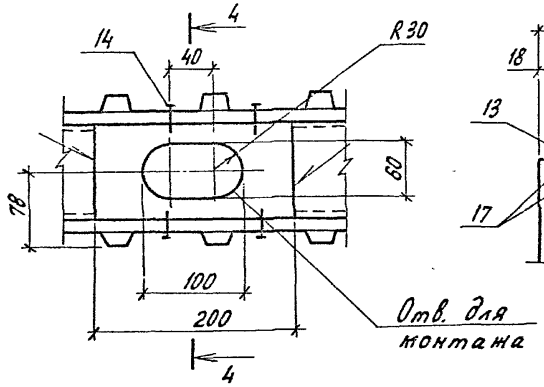

4-4

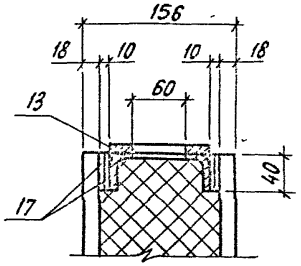

1

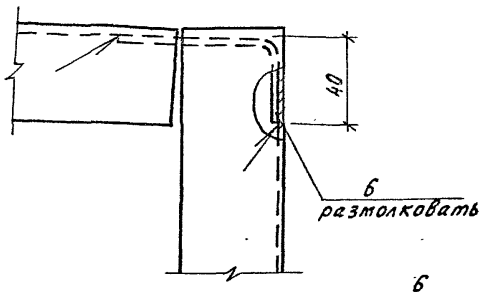

2

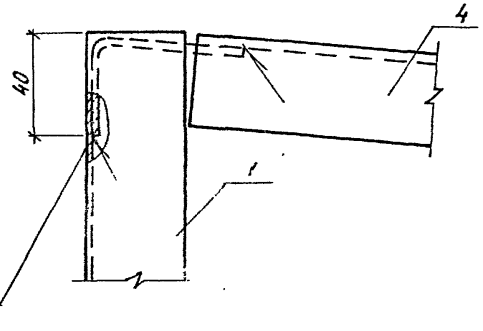

3

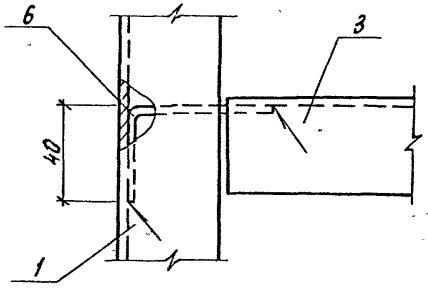

4

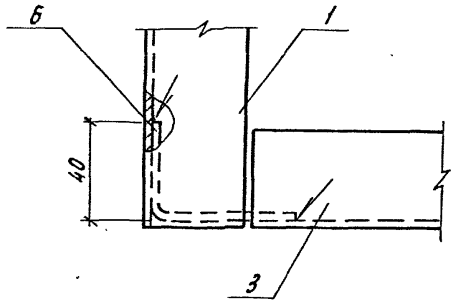

5

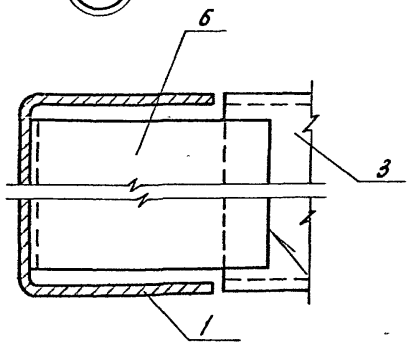

6

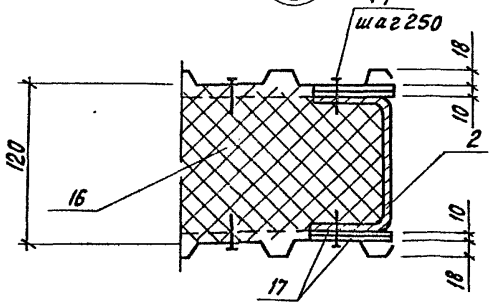

7

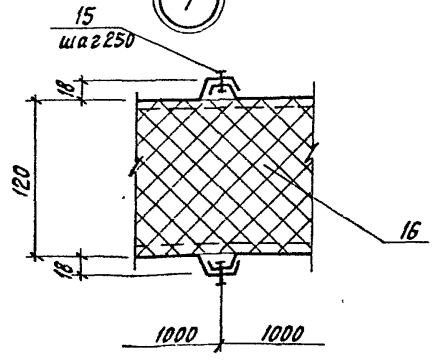

Сварка по ГОСТ 5264-80, тип соединения Н1, катет шва 3 мм

Привязан

Инв. N

813-2-65.91 АР. Н. 110000 СБ

Лист 2

25104-04 27

Альбом 4

АР.И.110007 -01, 02 - изображено

АР.И.110007 -03, 04, 05 - зеркальное отражение

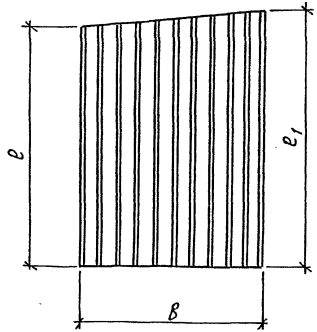

Обозначение	Марка	ℓ, мм	ℓ1, мм	в, мм	Масса, кг
АР.И.110007	Л39	3100	3200	1023	27,1
-01	Л40	3200	3300		27,9
-02	Л41	3300	3380	750	21,0
-03	Л42	3100	3200	1023	27,1
-04	Л43	3200	3300		27,9
-05	Л44	3300	3380	750	21,0

Н.контр.	Бурдыкина		12.6.91
Гл.констр.	Тимошенко		10.6.91
Гл.спец.	Медолазов		10.6.91
Зав.гр.	Карпенкова		10.6.91
Инженер	Скрябина		10.6.91
Пров.	Щепетильников		10.6.91

813-2-65.91 АР.И.110007

Профилированный лист (Л39...Л44)

Стадия	Масса	Масштаб
РП	см. табл.	1:20
Лист	Листов 1	

Профилированный лист С18-0,8 ГОСТ 24045-86

ГИПРОНИСЕЛЬПРОМ г.Орел

Привязан

Инв. N

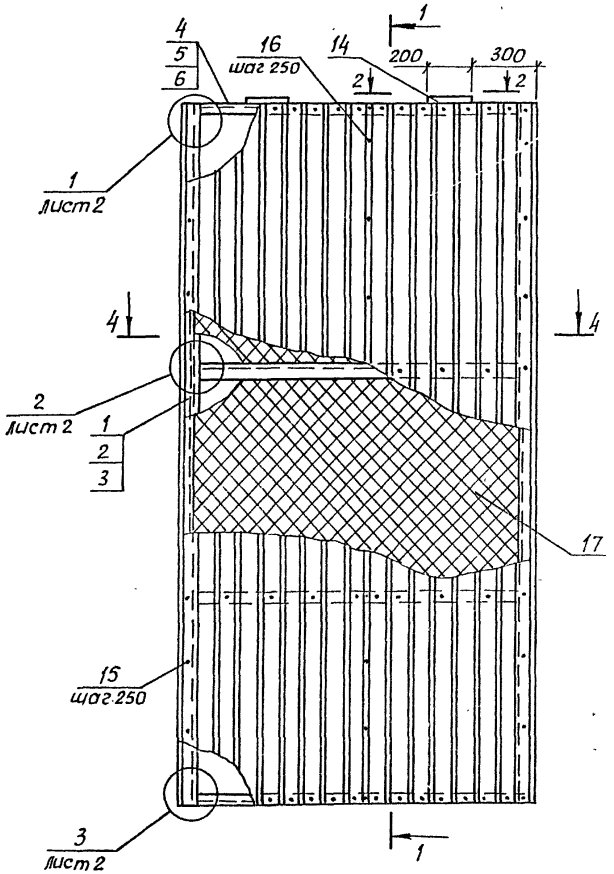

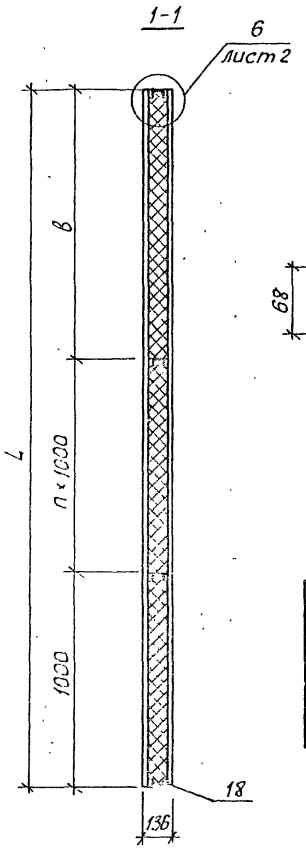

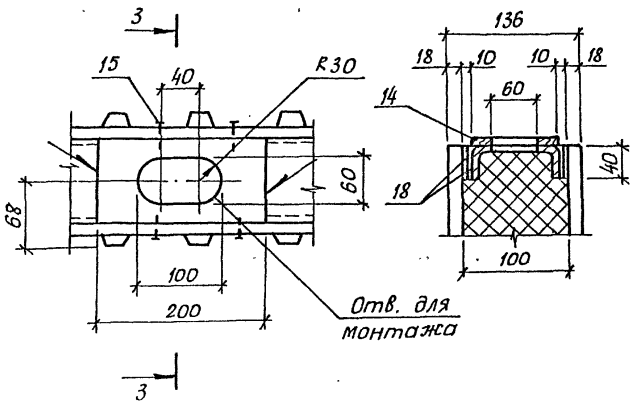

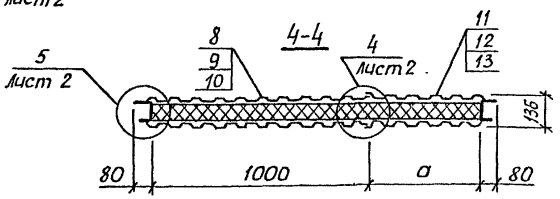

Обозначение	Марка	L, мм	a, мм	в, мм	n	Масса, кг
АР.И.120000	ПМТ9	4360	1800	1360	2	410,5
-01	ПМТ12	3060	500	1060	—	256,3
-02	ПМТ13	3310	670	1310	—	297,1

Н.контр.	Бирдыкина		10.6.91
Гл.констр.	Тимошенко		10.6.91
Гл.спец.	Медолазов		10.6.91
Зав.гр.	Карпенкова		10.6.91
Инженер	Скрябина		10.6.91
Пров.	Щепетильникова		10.6.91

813-2-65.91 АР.И.120000

Панель металлическая трехслойная ПМТ9, ПМТ12, ПМТ13

Стадия	Масса	Масштаб
РП	см. табл.	1:20
Лист 1	Листов 4	

ГИПРОНИСЕЛЬПРОМ г. Орел

Привязан

Инв. N

25104-04 29

Копировал Луканова Формат А3

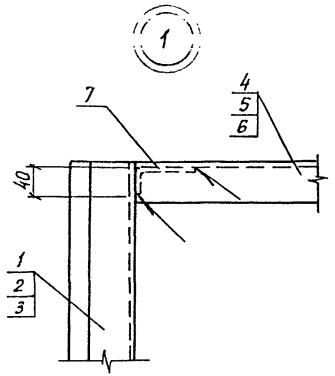

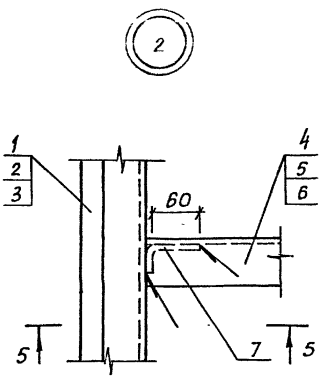

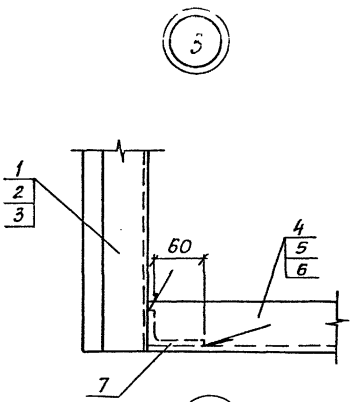

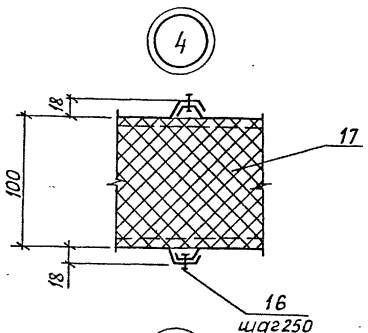

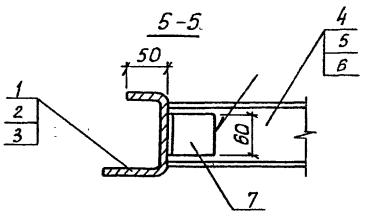

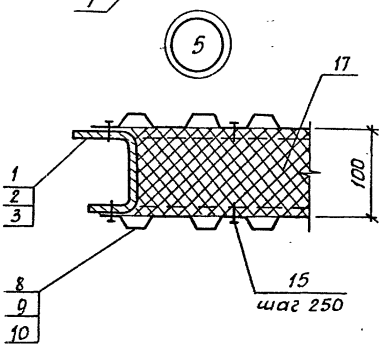

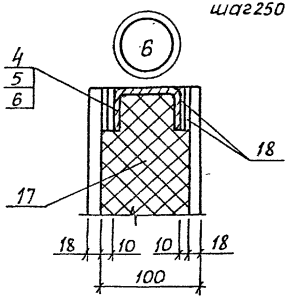

Сварка по ГОСТ 5264-80, тип соединения Н2, катет шва 3 мм.

Привязан

Инв. N

813-2-65.91	АР.И. 120000 СБ	Лист 2

25104-04 30

Копировал Дюканова

Формат А3

Альбом 4

Формат	Зона	Поз.	Обозначение	Наименование	Кол. на исполн. –	01	02		Примечание
				Детали					
				Швеллер $\frac{100\times80\times50\times4\text{ГОСТ}8281\text{-}80}{\text{Вст3кп2ГОСТ}11474\text{-}76}$,					
64		1	АР.И.120001	$l=4360$	2				29,47кг
64		2	АР.И.120002	$l=3060$		2			20,82кг
64		3	АР.И.120003	$l=3310$			2		22,71кг
				Швеллер $\frac{80\times50\times4\text{ГОСТ}8278\text{-}83}{\text{Вст3кп2ГОСТ}11474\text{-}76}$,					
64		4	АР.И.120004	$l=1800$	5				11,0кг
64		5	АР.И.120005	$l=1500$		4			9,16кг
64		6	АР.И.120.006	$l=1670$			4		10.21кг
64		7	АР.И.120.007	Уголок $\frac{60\times40\times36\text{ГОСТ}19772\text{-}74}{\text{Вст3кп2ГОСТ}11474\text{-}76}$, $l=60$	10	8	8		0,13кг
				Профилированный лист					
				С18-1000-0,8ГОСТ24045-86					
64		8	АР.И.120008	$l=4360$	2				36,62кг
64		9	АР.И.120009	$l=3060$		2			25.87кг
64		10	АР.И.120010	$l=3310$			2		27.80кг
64		11	АР.И.120011	$l=4360$, $B=870$	2				31.90кг
64		12	АР.И.120012	$l=3060$, $B=570$		2			14.70кг
64		13	АР.И.120013	$l=3310$, $B=740$			2		20.6кг

Привязан

Инв. №

813-2-65.91 АР.И.120.000 Лист 3

25104-04 31

Копировал Муратова Формат А3

Альбом 4

Формат	Зона	Поз.	Обозначение	Наименование	Кол. на исполн. –	01	02		Примечание
64		14	АР.И.120014	Лист 6-ПН-КО-6 ГОСТ 19903-74 / СТ3кп3 ГОСТ 14637-89 100×200	2	2	2		0,9кг
				Стандартные изделия					
		15		Винт самонарезающий					
				ВБ×25 ТУ10-15.107-88	212	156	168		
		16		Заклепка комбинирован.					
				нарЗК-14 ТУ10-15.109-89	36	26	28		
				Материалы					
		17		Плита теплоизоляционная					
				П175-1000.500.50 ГОСТ 9573-82	0,78	0,46	0,55		$м^3$
		18		Картон асбестовый					
				КАОН-1-5×1000×50 ГОСТ 2850-80	70,8	48,6	53,12		м

Привязан

Инв.№

Альбом 4

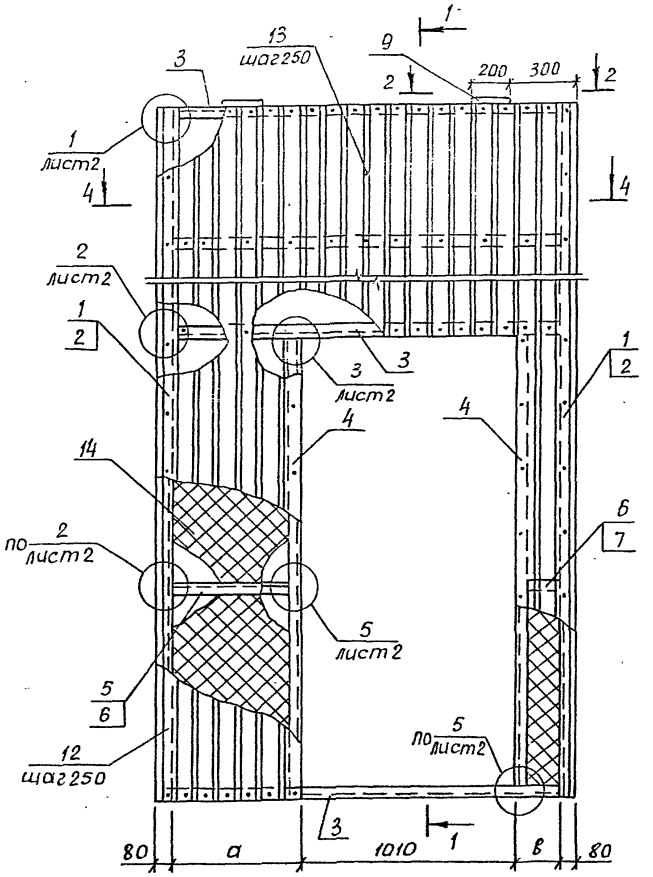

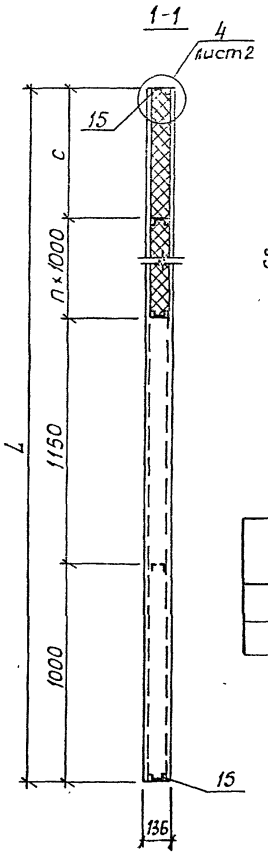

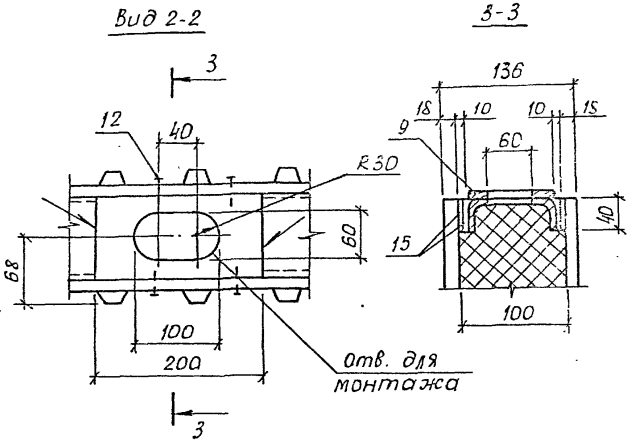

Обозначение	Марка	L, мм	a, мм	в, мм	c, мм	n	Масса, кг
АР.И.130000	ПМТ10	4360	580	210	210	2	440,42
-01	ПМТ11	3060	395	395	910	—	308,43

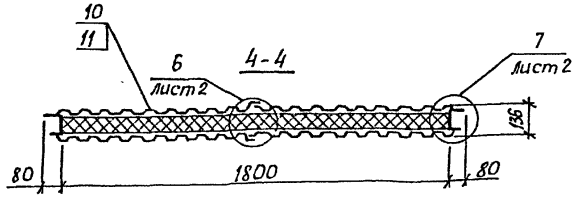

Привязан

Инв. N

Н. контр.	Бурдыкина		12.6.91
Гл. констр.	Тимощенко		10.6.91
Гл. спец.	Медолазов		10.6.91
Зав. гр.	Карпенкова		10.6.91
Инженер	Скрябина		10.6.91
Пров.	Щепетильникова		10.6.91

813-2-65.91

АР.И.130000

Панель металлическая трехслойная ПМТ10, ПМТ11

Стадия	Масса	Масштаб
РП	см. табл.	1:20

Лист 1 | Листов 4

ГИПРОНИСЕЛЬПРОМ г. Орел

Альбом 4

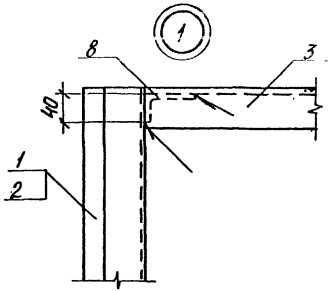

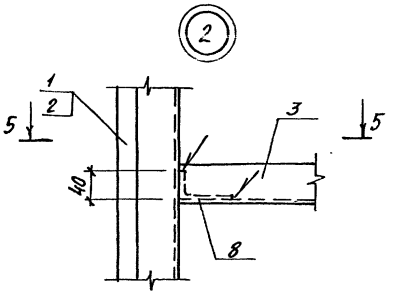

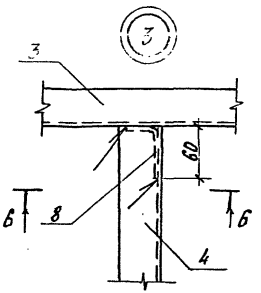

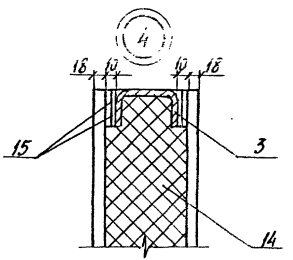

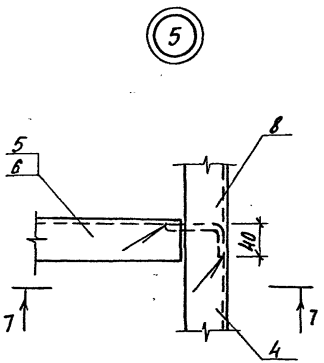

5-5

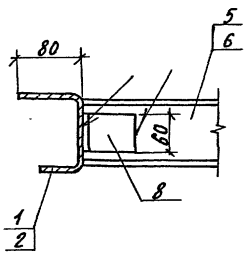

6-6

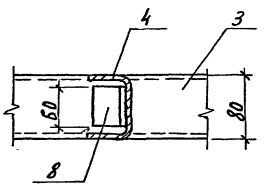

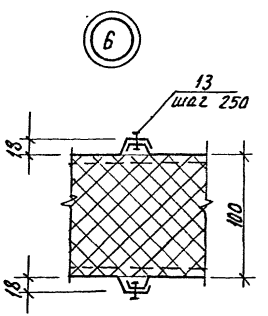

7-7

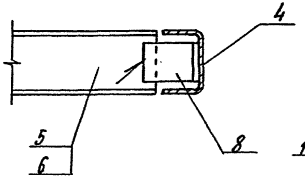

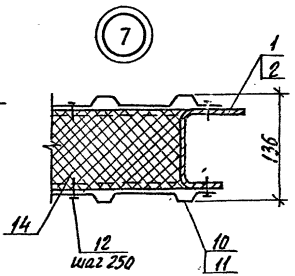

Сварка по ГОСТ 5264-80, тип соединения Н2, катет шва 3 мм.

Привязан				
Инв. №				

813-2-65.91 АР.К. 130000 Лист 2

Копировал Николаева 25104-04 34 Формат А3

Альбом 4

Формат	Зона	Поз.	Обозначение	Наименование	Кол. на испол. —	01			Примечание
				Детали					
				Швеллер 100×80×50×4Б ГОСТ 8281-80, Ст3кп2 ГОСТ 14474-76					
БЧ		1	АР.И.130001	ℓ=4360	2				29.47 кг
БЧ		2	АР.И.130002	ℓ=3060		2			21.70 кг
				Швеллер 80×50×4Б ГОСТ 8278-83 Ст3кп2 ГОСТ 14474-76,					
БЧ		3	АР.И.130003	ℓ=1800	5	3			14.63 кг
БЧ		4	АР.И.130004	ℓ=2095	2	2			10.85 кг
БЧ		5	АР.И.130005	ℓ=525	1				2.72 кг
БЧ		6	АР.И.130006	ℓ=340		2			1.76 кг
БЧ		7	АР.И.130007	ℓ=155	1				0.8 кг
БЧ		8	АР.И.130008	Уголок 60×40×3Б ГОСТ 19772-74 ℓ=60 Ст3кп2 ГОСТ 14474-76	16	14			0.13 кг
БЧ		9	АР.И.130009	Лист Б-ПН-НБ-Б ГОСТ 18903-74 Ст3кп3 ГОСТ 14637-89 100×200	2	2			0.9 кг
				Профилированный лист С18-1000-0.8 ГОСТ 24045-86					
БЧ		10	АР.И.130010	ℓ=4360	4				36.62 кг
БЧ		11	АР.И.130011	ℓ=3060		4			25.70 кг

Привязан

Инв. N

Копировал Николаева 25104-04 35 Формат А3

Альбом 4

Формат	Зона	Поз.	Обозначение	Наименование	Кол. на испол. —	Кол. на испол. 01			Примечание
				Стандартные изделия					
		12		Винт самонарезающий					
				В6×25 ТУ 10-15.107-88	194				
		13		Заклепка комбинированная					
				ЗК-14 ТУ 10-15.109-88	10	5			
				Материалы					
		14		Плита теплоизоляционная					
				ПТ175-1000-500-50 ГОСТ 9573-82	0,68	0,45			$м^3$
		15		Картон асбестовый					
				КАОН-1-5×1000×40 ГОСТ 2850-80	55,44	44,64			м

Привязан

Инв. №

813-2-65.91 АР.И. 130000

Лист 4

Копировал Николаева 25104-04 36 Формат А3

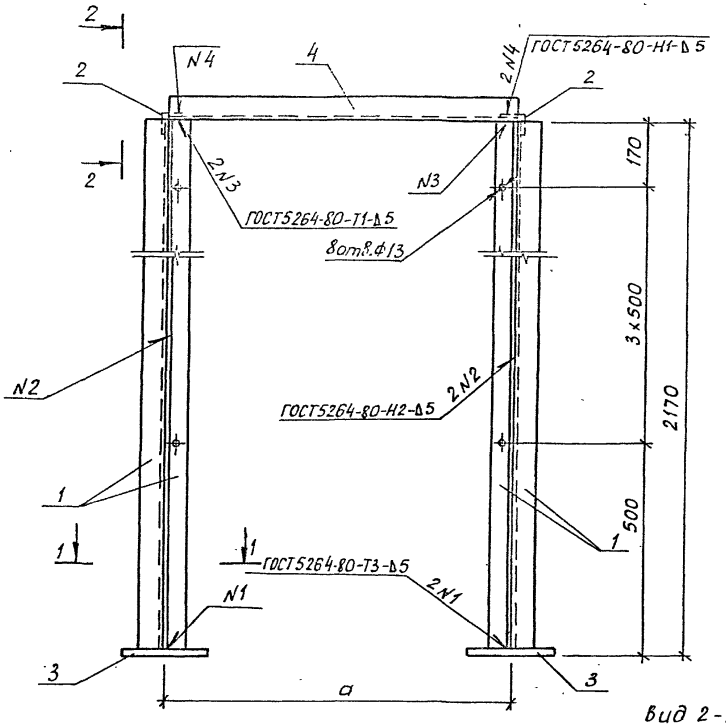

Вид 2-2

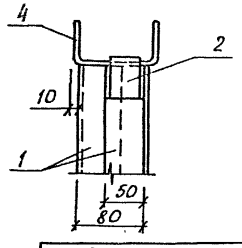

1-1
М1:5

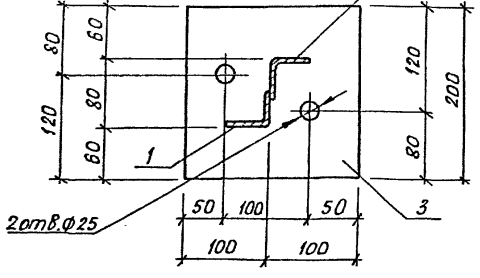

Формат	Зона	Поз.	Обозначение	Наименование	Кол.	Примечание
				Детали		
БЧ		1	АР.И.140000-01	Уголок 50×50×5-В ГОСТ 8509-86 / Ст3кп3 ГОСТ 535-88; ℓ=2150	4	8,10 кг
БЧ		2	АР.И.140002	Уголок 50×50×5-В ГОСТ 8509-86 / Ст3кп3 ГОСТ 535-89; ℓ=40	2	0,15 кг
БЧ		3	АР.И.140003	Лист Б-ПН-НО-2-ОГОСТ 19903-74 / Ст3пс5 ГОСТ 1463-89; 200×200	2	6,28 кг
			Переменные данные для	исполнений		
				АР.И.140000		
				Детали		
БЧ		4	АР.И.140004	Швеллер 100×50×3-Б ГОСТ 8278-83 / Ст3кп2 ГОСТ 11474-76; ℓ=810	1	3,62 кг
				АР.И.140000-01		
				Детали		
БЧ		4	АР.И.140004-01	Швеллер 100×50×3-Б ГОСТ 8278-83 / Ст3кп2 ГОСТ 11474-76; ℓ=1010	1	4,52 кг

Обозначение	Марка	d, мм	Масса, кг
АР.И.140000	РДМ1	810	48,9
-01	РДМ2	1010	49,8

Покрытие - эмаль ПФ-115 ГОСТ 6465-76 по грунтовке ГФ021 ГОСТ 25129-82

Н.контр.	Бирдыкина		10.6.91
Гл.констр.	Тимошенко		10.6.91
Гл.спец.	Медолазов		10.6.91
Зав.гр.	Карпенкова		10.6.91
Инженер	Скрябина		10.6.91
Пров.	Щелепильникова		10.6.91

Привязан

Инв.№

813-2-65.91 АР.И.140000

Рама дверная (РДМ1, РДМ2)

Стадия	Масса	Масштаб
РП	см. табл.	1:10
Лист	Листов 1	

ГИПРОНИСЕЛЬПРОМ г.Орел

25104-04 37

Копировал Дюканова Формат А4

Альбом 4

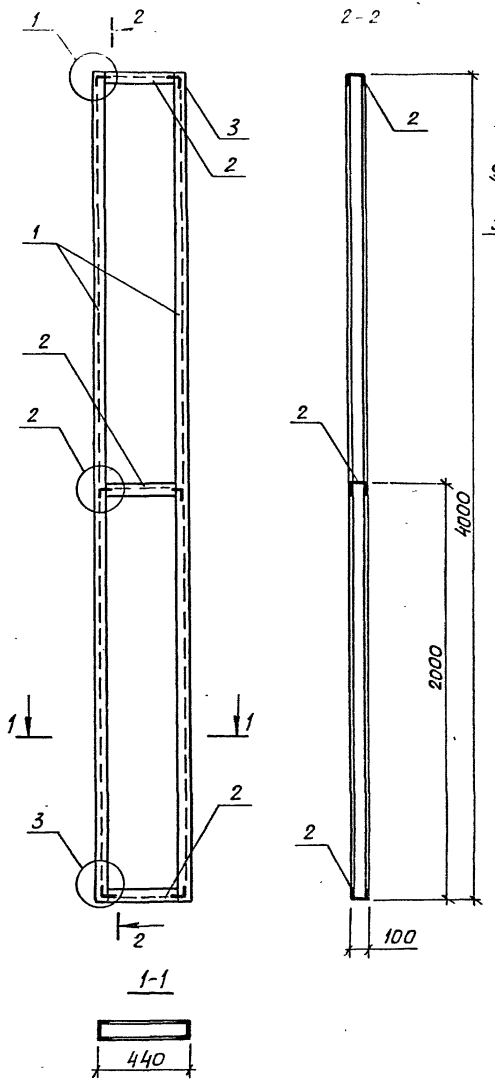

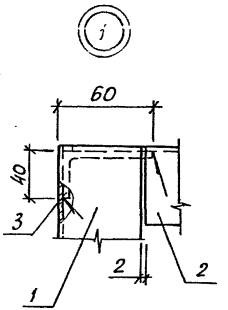

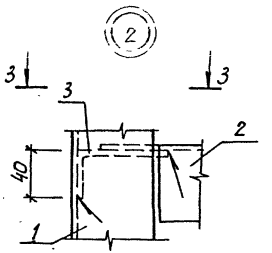

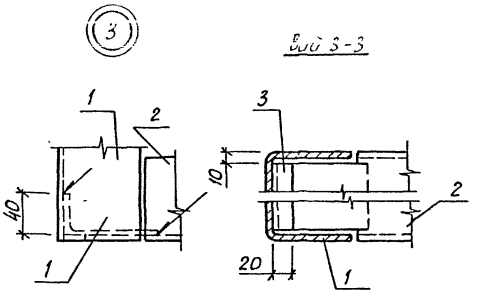

Сварка по ГОСТ 5264-80, тип соединения Н1, катет шва 3 мм.

Формат	Зона	Поз.	Обозначение	Наименование	Кол.	Примечание
				Детали		
				Швеллер 100×50×3-Б ГОСТ 8278-83 Вст3кп2 ГОСТ 11474-76		
		1	АР.И.150001	ℓ=4000	2	17,88 кг
		2	АР.И.150002	ℓ=390	3	1,74 кг
		3	АР.И.150003	Уголок 60×40×3-Б ГОСТ 19772-74 Вст3кп2 ГОСТ 11474-76		
				ℓ=80	6	0,2 кг

Н.контр.	Бирдыкина		10.6.91
Гл.констр.	Титоценко		10.6.91
Гл.спец.	Медолазов		10.6.91
Зав.гр.	Карпенкова		10.6.91
Техник	Головин		10.6.91
Пров.	Шелепильникова		10.6.91

813-2-65.91 АР.И.150000

Каркас К1

Стадия	Масса	Масштаб
РП	42,18	1:20
Лист	Листов 1	

ГИПРОНИСЕЛЬПРОМ г.Орел

Привязан

Инв.№

Альбом 4

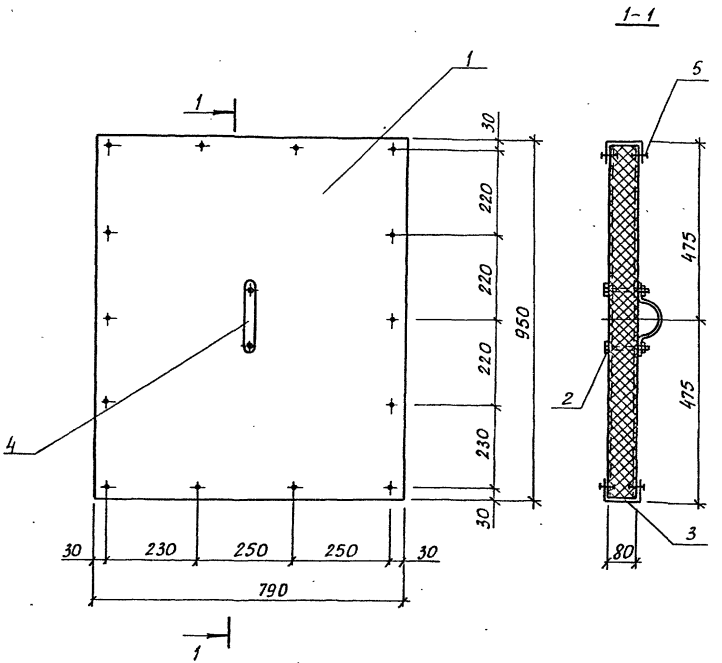

Формат	Зона	Поз.	Обозначение	Наименование	Кол.	Примечание
				Детали		
		1	123.86.1.010-02	Панель ПСТ950.790.80-Ст0,7	1	11,1 кг
		2	123.86.1.060-01	Комбинированный болт КД2	2	
		3	АР.И.160000	Изделие соединительное МСБ	3,48	п.м.
				Стандартные изделия		
		4		Скоба 11D-D8 кл ЦОХр ГОСТ 24132-80	1	
		5		Заклепка комбинированная 3К-12-ТУ 36-2088-85	28	

Н.контр.	Бурдыкина		10.6.91
Гл.констр.	Тимошенко		10.6.91
Гл.спец.	Медолазов		10.6.91
Зав. гр.	Карпенкова		10.6.91
Инженер	Скрябина		10.6.91
Пров.	Щелепильникова		10.6.91

813-2-65.91 АР.И.160000

Крышка люка КЛ1

Стадия	Масса	Масштаб
РП	15,38	1:10
Лист	Листов 1	

ГИПРОНИСЕЛЬПРОМ г.Орел

Привязан

Инв.N

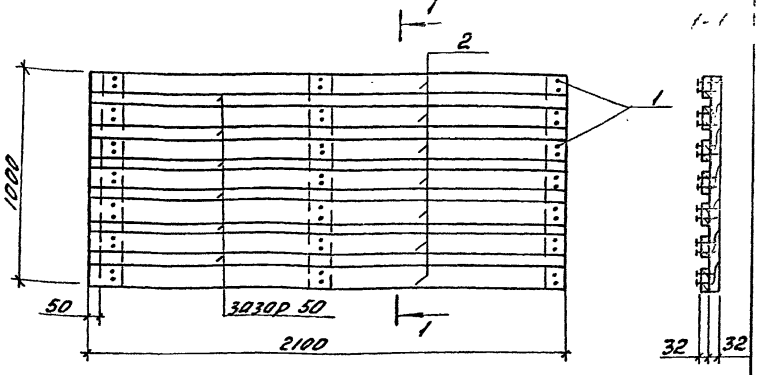

Формат	Зона	Поз.	Обозначение	Наименование	Кол.	Примечание
				Стандартные изделия		
		1		Гвоздь К3-80 ГОСТ 4028-63	42	
				Материалы		
		2		Доска-2×8-32ч100 ГОСТ 8486-86		0.056 м³

Привязан

Инв. №

Н. контр.	Буровыкина		10.6.91
Гл. конструктор	Тимошенко		10.6.91
Гл. спец.	Медолазов		10.6.91
Зав. гр.	Харпенкова		10.6.91
Инж.	Скрябина		10.6.91
Пров.	Шелетильникова		10.6.91

АР.И. 170000

Щит деревянный Щ1.

Стадия	Масса	Масштаб
РП	33.6	1:20
Лист	Листов 1	

ГИПРОНИСЕЛЬПРОМ г. Орел

Копировал Инженерова

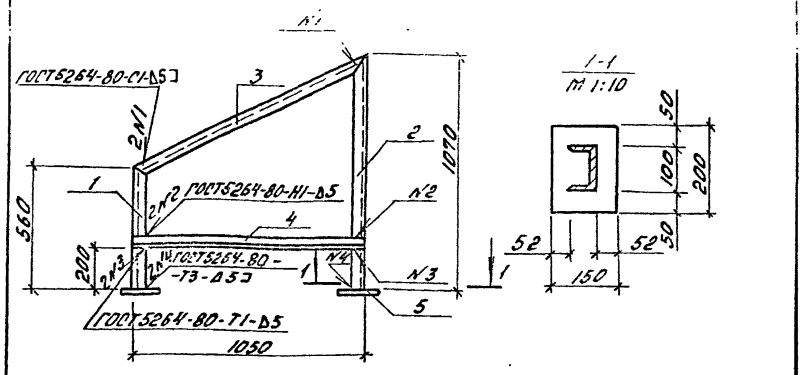

Формат	Зона	Поз.	Обозначение	Наименование	Кол.	Примечание
				Детали		
Б4		1	АР.И. 180001	Швеллер 10 ГОСТ 8240-89 / Ст3кп3 ГОСТ 535-88 ℓ=560	1	4.8 кг
Б4		2	АР.И. 180002	Швеллер 10 ГОСТ 8240-89 / Ст3кп3 ГОСТ 535-88 ℓ=1070	1	9.2 кг
Б4		3	АР.И. 180003	Швеллер 10 ГОСТ 8240-89 / Ст3кп3 ГОСТ 535-88 ℓ=1160	1	9.95 кг
Б4		4	АР.И. 180004	Уголок 63×63×5-В ГОСТ 8509-86 / Ст3кп3 ГОСТ 535-88 ℓ=1050	1	5.05 кг
Б4		5	АР.И. 180005	Лист Б-ПН-НО-В ГОСТ 19903-74 / Ст3кп3 ГОСТ 14637-89 150×200	2	1.9 кг

Покрытие - эмаль ПФ-115 ГОСТ 6465-76 по грунтовке ГФ 021 ГОСТ 25129-82.

Привязан

Инв. №

Инв. № подл. | Подпись и дата | Взам. инв. №

Н. контр.	Буровыкина		10.6.91
Гл. конструктор	Тимошенко		10.6.91
Гл. спец.	Медолазов		10.6.91
Зав. гр.	Харпенкова		10.6.91
Инж.	Скрябина		10.6.91
Пров.	Шелетильникова		10.6.91

813-2-65.91 АР.И. 180000

Рама металлическая РМ1

Стадия	Масса	Масштаб
РП	30.9	1:20
Лист	Листов 1	

ГИПРОНИСЕЛЬПРОМ г. Орел

Копировал Инженерова

Альбом 4

Формат	Зона	Поз.	Обозначение	Наименование	Кол.	Примечание
				Детали		
54		1	АР.И.19 0001	Швеллер $\frac{80\times50\times4-Б\ ГОСТ\ 8276-83}{Ст3кп2\ ГОСТ\ 11474-76}$ 2×500	1	2.60кг
		2	АР.И.19 0002	Лист $\frac{Б-ПН-НО-5\ ГОСТ\ 19903-74}{Ст3кп2\ ГОСТ\ 14637-89}$ 225×70	1	0.60кг



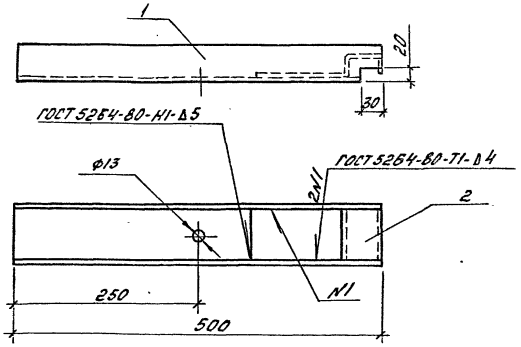

поз.2, М1:2

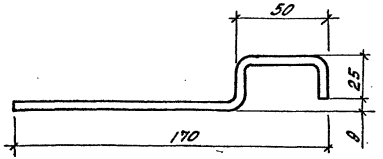

Покрытие -Ц12.

Н.контр.	Бурвыкина	[signature]	10.6.91
Гл.констр.	Тимошенко	[signature]	10.6.91
Гл.спец.	Медолазов	[signature]	10.6.91
Зав.гр.	Карпенкова	К. К.	10.6.91
Инж.	Скрябина	[signature]	10.6.91
Пров.	Щепетильникова	[signature]	10.6.91

813-2-65.91 АР.И.19 0000

Изделие соединительное МС1

Стадия	Лист	Масшт.
РП	3.2	1:5

Лист | Листов 1

ГИПРОНИСЕЛЬПРОМ г. Орел

Привязан:

Инв.N

Альбом 4

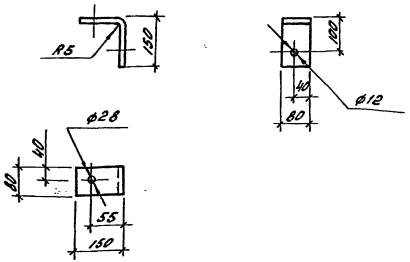

Покрытие - Ц12

Привязан:

Инв.N

Н.контр.	Бурдыкина		10.6.91
Гл.констр.	Тимошенко		10.6.91
Гл.спец.	Медолазов		10.6.91
Зав.гр.	Карпенкова		10.6.91
Инж.	Скрябина		10.6.91
Пров.	Щепетильникова		10.6.91

АРИ. 000020

Изделие соединительное МС2

Стадия	Масса	Масшт.
РП	0,24	1:10

Лист | Листов 1

Лист Б-ПН-НО-25 ГОСТ 19903-74 / ОК 360 ГОСТ 16523-89

ГИПРОНИСЕЛЬПРОМ г. Орел

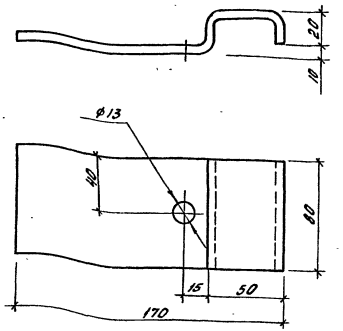

Покрытие - Ц12

Взам.инв.N

Подпись и дата

Инв.N подл.

Привязан

Инв.N

Н.контр.	Бурдыкина		10.6.91
Гл.констр.	Тимошенко		10.6.91
Гл.спец.	Медолазов		10.6.91
Зав.гр.	Карпенкова		10.6.91
Инженер	Скрябина		10.6.91
Пров.	Щепетильникова		10.6.91

813-2-65.91 АРИ 000021

Изделие соединительное МС3

Стадия	Масса	Масшт.
РП	0.68	1:2

Лист | Листов 1

Лист Б-ПН-НО-5 ГОСТ 19903-74 / Ст3кп2 ГОСТ 14637-89

ГИПРОНИСЕЛЬПРОМ г. Орел

25104-04 42

Копировал Цирзенцева Формат А4

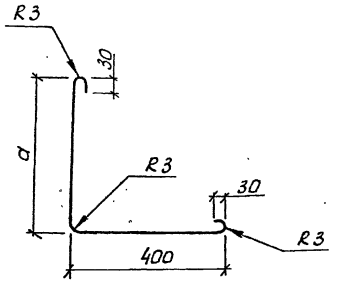

Обозначение	Марка	a, мм	Масса, кг
АР.И.000022	МС4	400	5,89
-01	МС5	50	3,49

1. Масса дана на 1м изделия.
2. Длина изделия выбирается заводом из наличия длины заготовки.

Привязан

Инв. N

Н.контр.	Бурдыкина		10.6.91
Гл.констр.	Тимошенко		10.6.91
Гл.спец.	Медолазов		10.6.91
Зав.гр.	Карпенкова		10.6.91
Инженер	Скрябина		10.6.91

АР.И.000022

Изделие соединительное (МС4, МС5)

Стадия	Масса	Масштаб
РП	см. табл.	1:10
Лист	Листов 1	

ОЦ БТ-ПН-НО-0,8 ГОСТ 19904-90
ОН-Н-2 ГОСТ 14918-80

ГИПРОНИСЕЛЬПРОМ г.Орел

Копировал Анаканова Формат А4

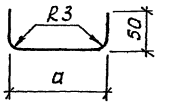

Обозначение	Марка	a, мм	Масса, кг
АР.И.000023	МС6	60	1,23
-01	МС7	125	1,56

1. Масса дана на 1м изделия.
2. Длина изделия выбирается заводом из наличия длины заготовки.

Привязан

Инв. N

Взам.инв.N

Подп. и дата

Инв.N подл.

Н.контр.	Бурдыкина		10.6.91
Гл.констр.	Тимошенко		10.6.91
Гл.спец.	Медолазов		10.6.91
Зав.гр.	Карпенкова		10.6.91
Инженер	Скрябина		10.6.91

813-2-65.91 АР.И.000023

Изделие соединительное (МС6, МС7)

Стадия	Масса	Масштаб
РП	см. табл.	1:10
Лист	Листов 1	

ОЦ БТ-ПН-НО-0,8 ГОСТ 19904-90
ОН-Н-2 ГОСТ 14918-80

ГИПРОНИСЕЛЬПРОМ г.Орел

25104-04 43

Копировал Анаканова Формат А4

Альбом 4

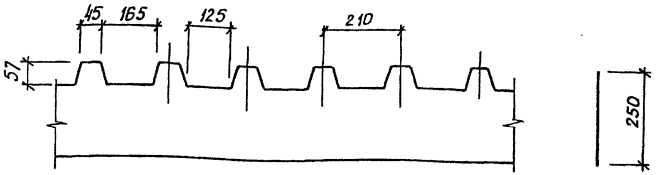

Масса дана на 1м изделия.
Длина изделия выбирается заводом из наличия длины заготовки.

Привязан			
Инв. N			

Н.контр.	Бурдыкина		10.6.91
Гл.констр.	Тимошенко		10.6.91
Гл.спец.	Медолазов		10.6.91
Зав.гр.	Карпенкова	К. К.	10.6.91
Инженер	Скрябина		10.6.91

АР.И.000024

Изделие соединительное МС8

Стадия	Масса	Масштаб
РП	1.71	1:10
Лист	Листов 1	

ОЦ БТ-ПН-НО-0,8 ГОСТ 19904-90
ОН-Н-2 ГОСТ 14918-80

ГИПРОНИСЕЛЬПРОМ г.Орел

Взам.инв.N | Подп. и дата | Инв.N подл.

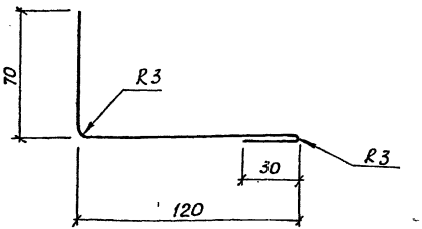

Масса дана на 1м изделия.
Длина изделия выбирается заводом из наличия длины заготовки.

Привязан:			
Инв. N			

Н.контр.	Бурдыкина		10.6.91
Гл.констр.	Тимошенко		10.6.91
Гл.спец.	Медолазов		10.6.91
Зав.гр.	Карпенкова	К. К.	10.6.91
Инженер	Скрябина		10.6.91

813-2-65.91

АР.И.000025

Изделие соединительное МС9

Стадия	Масса	Масштаб
РП	1,51	1:2
Лист	Листов 1	

ОЦ БТ-ПН-НО-0,8 ГОСТ 19904-90
ОН-Н-2 ГОСТ 14918-80

ГИПРОНИСЕЛЬПРОМ г.Орел

25104-04 44

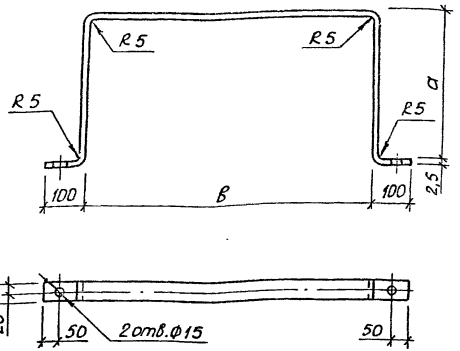

Обозначение	Марка	L_p, мм	a, мм	B, мм	Масса, кг
АР.И.000026	МС10	1800	400	800	1,41
-01	МС11	2200	500	1000	1,73
-02	МС32	2050	300	1250	1,45

Покрытие - Ц 12.

Привязан

Инв.N

Н.контр.	Бирдыкина		7.06.91
Гл.констр.	Тимошенко		10.6.91
Гл.спец.	Медлазов		10.6.91
Зав.гр.	Карпенкова		10.6.91
Инженер	Скрябина		10.6.91
Пров.	Щепетильникова		10.6.91

АР.И.000026

Изделие соединительное (МС10, МС11, МС32)

Стадия	Масса	Масштаб
РП	см. табл.	1:10

Лист | Листов 1

Лист г/к Б-ПН-Н0-2,5 ГОСТ 19903-74 ОК 360 ГОСТ 16523-89

ГИПРОНИСЕЛЬПРОМ г.Орел

Копировал Люканова

Формат А4

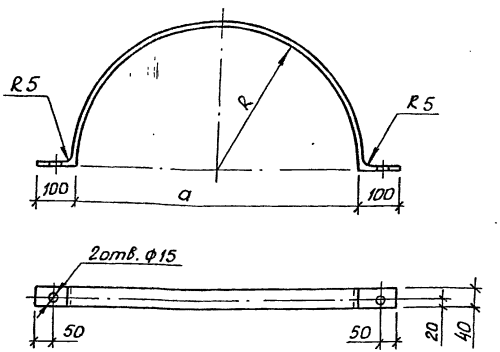

Обозначение	Марка	L_p, мм	R, мм	a, мм	Масса, кг
АР.И.000027	МС12	1455	400	1255	1,14
-01	МС13	1770	500	1570	1,39
-02	МС14	1300	350	1100	1,02

Покрытие - Ц 12.

Привязан

Инв.N

Взам.инв.N | Подп. и дата | Инв.N подл.

Н.контр.	Бирдыкина		7.06.91
Гл.констр.	Тимошенко		10.6.91
Гл.спец.	Медлазов		10.6.91
Зав.гр.	Карпенкова		10.6.91
Инженер	Скрябина		10.6.91
Пров.	Щепетильникова		10.6.91

813-2-65.91

АР.И.000027

Изделие соединительное (МС12 ... МС14)

Стадия	Масса	Масштаб
РП	см. табл.	1:10

Лист | Листов 1

Лист г/к Б-ПН-Н0-2,5 ГОСТ 19903-74 ОК 360 ГОСТ 16523-89

ГИПРОНИСЕЛЬПРОМ г.Орел

25104-04 45

Копировал Люканова

Формат А4

Альбом 4

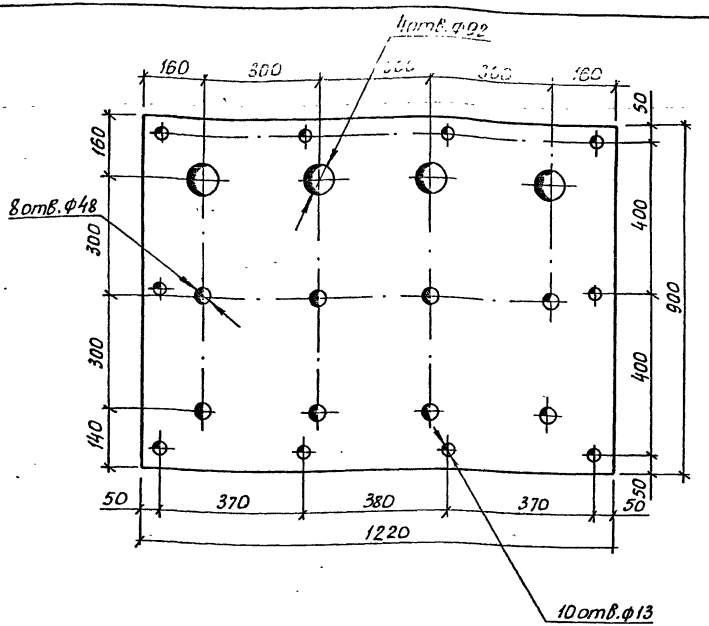

Покрытие - Ц 12

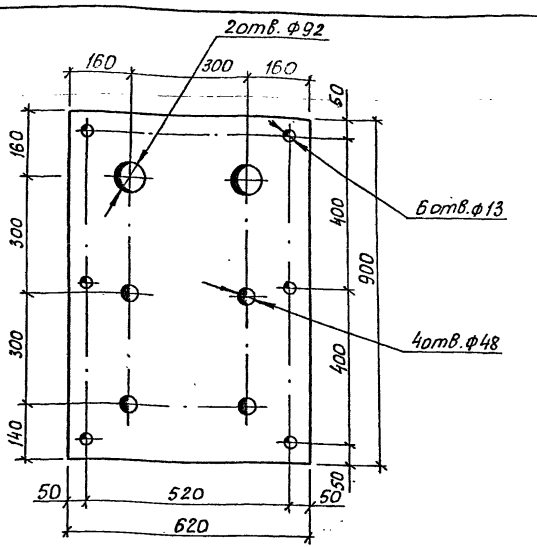

Покрытие - Ц 12

Привязан

Инв. N

Взам. инв. N

Подп. и дата

Инв. N подл.

Н.контр.	Бурдыкина		12.09
Гл. констр	Тимощенко		10.6.91
Гл. спец.	Медолазов		10.6.91
Зав. гр.	Карпенкова	К. К	10.6.91
Инженер	Скрябина		10.6.91
Пров.	Щелепиньков		10.6.91

АР.И. 000028

Изделие соединительное МС15

Стадия	Масса	Масштаб
РП	21,56	1:10

Лист | Листов 1

Лист г/к Б-ПН-Ю-25 ГОСТ 19903-74 ОК 360 ГОСТ 16523-89

ГИПРОНИСЕЛЬПРОМ г. Орел

Копировал | Формат А4

Привязан

Инв. N

Н.контр.	Бурдыкина		12.09
Гл. констр.	Тимощенко		10.6.91
Гл. спец.	Медолазов		10.6.91
Зав. гр.	Карпенкова	К. К	10.6.91
Инженер	Скрябина		10.6.91
Пров.	Щелепиньков		10.6.91

813-2-65.91 АР.И. 000029

Изделие соединительное МС16

Стадия	Масса	Масштаб
РП	11,00	1:10

Лист | Листов 1

Лист г/к Б-ПН-Ю-25 ГОСТ 19903-74 ОК 360 ГОСТ 16523-89

ГИПРОНИСЕЛЬПРОМ г. Орел

25104-04 46

Копировал | Формат А4

Альбом 4

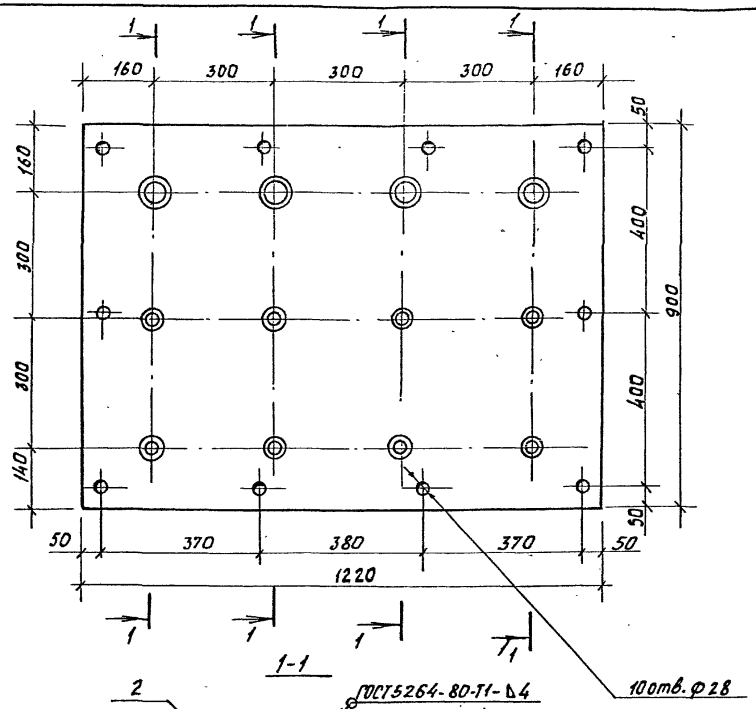

Формат	Зона	Поз.	Обозначение	Наименование	Кол	Примечание
				Детали		
Б4		1	АРИ.300001	Лист $\frac{Б-ОН-НО-2.5ГОСТ19903-74}{ОК360ГОСТ16523-89}$ 900×1220	1	21.56кг
Б4		2	АРИ.300002	Труба $\frac{89\times3.5ГОСТ8734-75}{А ГОСТ8733-87}$ ℓ=225	4	1.66кг
Б4		3	АРИ.300003	Труба $\frac{45\times2.5ГОСТ8734-75}{А ГОСТ8733-87}$ ℓ=225	8	0,59кг

Покрытие- Ц12

Н.контр.	Бурдыкина		10.6.91
Гл.констр.	Тимошенко		10.6.91
Гл.спец.	Медовлазов		10.6.91
Зав.лр.	Карпенкова		10.6.91
Инж.	Скрябина		10.6.91
Пров.	Шепетильникова		10.6.91

813-2-65.91 АР.И.30 0000

Изделие соединительное МС17

Стадия	Масса	Масштаб
РП	32,92	1:10
Лист	Листов 1	

ГИПРОНИСЕЛЬПРОМ г. Орел

Привязан

Инв.№

Альбом 4

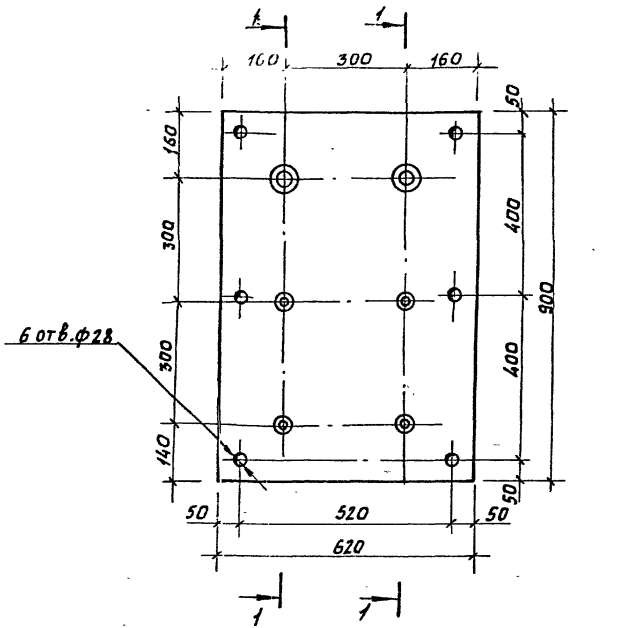

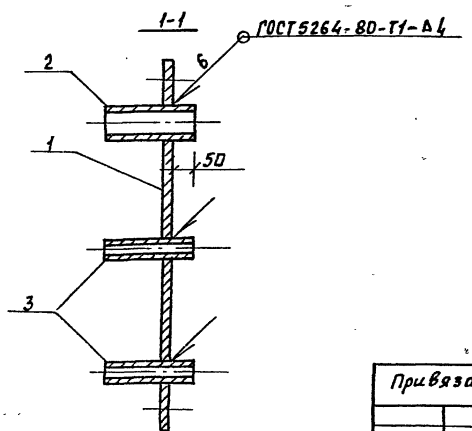

Формат	Зона	Поз.	Обозначение	Наименование	Кол.	Примечание
				Детали		
Б4		1	АРИ.310001	Лист г/к $\frac{Б\text{-}ПН\text{-}НО\text{-}2,5\ ГОСТ\ 19903\text{-}74}{ОК\ 360\ ГОСТ\ 16523\text{-}89}$ 620×900	1	11.00кг
Б4		2	АРИ.310002	Труба $\frac{89\times3,5\ ГОСТ\ 8734\text{-}75}{Д\ ГОСТ\ 8733\text{-}87}$ ℓ=225	2	1,66кг
Б4		3	АРИ.310003	Труба $\frac{45\times2,5\ ГОСТ\ 8734\text{-}75}{Д\ ГОСТ\ 8733\text{-}87}$ ℓ=225	4	0,59кг

Покрытие - Ц12.

Н.контр.	Бурдыкина		10.6.91
Гл.констр.	Тимошенко		10.6.91
Гл.спец.	Медлазов		10.6.91
Зав.гр.	Карпенкова		10.6.91
Инж.	Скрябина		10.6.91
Пров.	Шепильникова		10.6.91

813-2-65.91 АР.И.310000

Изделие соединительное МС18

Стадия	Масса	Масштаб
РП	16,68	1:10
Лист	Листов 1	

ГИПРОНИСЕЛЬПРОМ г.Орел

Привязан:

Инв.N

Копировал Фомушкина Формат А4

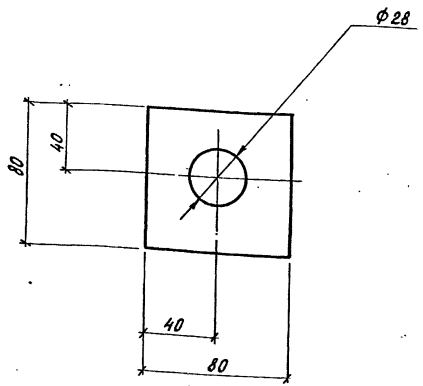

Покрытие - Ц12

Привязан

Инв. N

Н.контр.	Бурдыкина		9.06.91
Гл.констр.	Тимошенко		10.6.91
Гл.спец.	Медолазов		10.6.91
Зав.гр.	Карпенкова		10.6.91
Инженер	Скрябина		10.6.91
Пров.	Щепетильникова		10.6.91

АРИ. 000032

Изделие соединительное МС19

Стадия	Масса	Масштаб
РП	0,13	1:2
Лист	Листов 1	

Лист с/к Б-ПН-НО-2,5 ГОСТ 19903-74 ОК 360 ГОСТ 16523-89

ГИПРОНИСЕЛЬПРОМ г. Орел

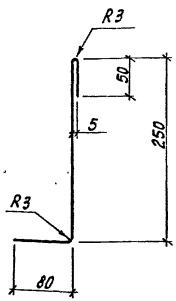

1. Масса дана на 1 м изделия
2. Длина изделия выбирается заводом из наличия длины заготовки

Привязан

Инв. N

Инв. N подл. | Подпись и дата | Взам. инв. N

Н.контр.	Бурдыкина		9.06.91
Гл.констр.	Тимошенко		10.6.91
Гл.спец.	Медолазов		10.6.91
Зав.ер.	Карпенкова		10.6.91
Техник	Головин		10.6.91
Пров.	Щепетильникова		10.6.91

813-2-65.91 АР. И. 000033

Изделие соединительное МС 20

Стадия	Масса	Масштаб
РП	2,6	1:5
Лист	Листов 1	

ОЦ БТ-ПК-НО а 0,8 ГОСТ 19904-90 ОН-Н-2 ГОСТ 14918-80

ГИПРОНИСЕЛЬПРОМ г. Орел

ГОСТ 5264-80-С1

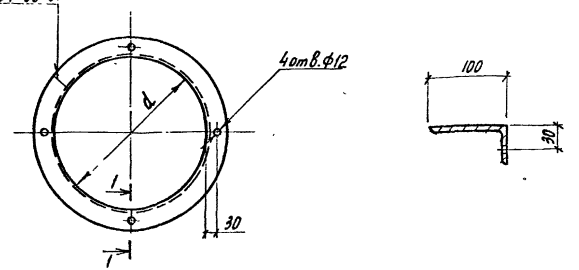

Обозначение	Марка	d мм	ℓ мм	Масса кг
АР.И 000034	МС21	800	2512	18.92
-01	МС22	1000	3140	23.64

Покрытие - Ц12

Привязан

Инв.N

Н.контр.	Бурдыкина		10.6.91
Гл.констр.	Тимошенко		10.6.91
Гл.спец.	Медолазов		10.6.91
Зав.гр.	Карпенкова	К.К.	10.6.91
Техник	Головин		10.6.91
Пров.	Щепетильникова		10.6.91

АР. И. 000034

Изделие соединительное (МС21, МС22)

Стадия	Масса	Масштаб
РП	см. табл.	1:20
Лист	Листов 1	

Уголок 100×63×6-В ГОСТ 8510-86 / Ст3кп3-1 ГОСТ 535-88

ГИПРОНИСЕЛЬПРОМ г.Орел

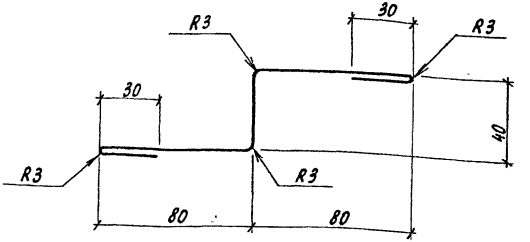

1. Масса дана на 1м изделия
2. Длина изделия выбирается заводом из наличия длины заготовки

Привязан:

Инв.N

Взам.инв.N | Подпись и дата | Инв.N подл.

Н.контр.	Бурдыкина		10.6.91
Гл.констр.	Тимошенко		10.6.91
Гл.спец.	Медолазов		10.6.91
Зав.гр.	Карпенкова	К.К.	10.6.91
Инженер	Скрябина		10.6.91
Пров.	Щепетильникова		10.6.91

813-2-65.91 АР.И. 000035

Изделие соединительное МС23

Стадия	Масса	Масштаб
РП	1.93	1:2
Лист	Листов 1	

ОЦ БТ-ПН-НО-Ц12 ГОСТ 19904-90 / ОН-Н-2 ГОСТ 14918-80

ГИПРОНИСЕЛЬПРОМ г.Орел

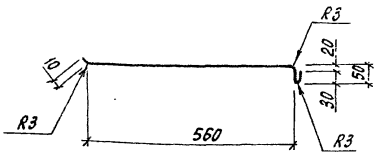

1. Масса дана на 1м изделия.
2. Длина изделия выбирается заводом из наличия длины заготовки.

Привязан

Инв.N

Н.контр.	Бурдыкина		7.04.91
Гл.констр.	Тимошенко		10.6.91
Гл.спец.	Медолазов		10.6.91
Зав.гр.	Карпенкова		10.6.91
Инженер	Скрябина		10.6.91

АР.И.000036

Изделие соединительное МС24

Стадия	Масса	Масштаб
РП	4,9	1:10
Лист	Листов 1	

ОЦ БТ-ПН-НО-0.8 ГОСТ 19904-90 / ОН-Н-2 ГОСТ 14918-80

ГИПРОНИСЕЛЬПРОМ г.Орел

Формат А4

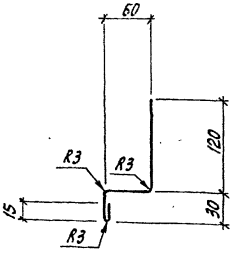

1. Масса дана на 1м изделия.
2. Длина изделия выбирается заводом из наличия длины заготовки.

Привязан

Инв.N

Взам.инв.N | Подпись и дата | Инв.N подл.

Н.контр.	Бурдыкина		7.04.91
Гл.констр.	Тимошенко		10.6.91
Гл.спец.	Медолазов		10.6.91
Зав.гр.	Карпенкова		10.6.91
Техник	Головин		10.6.91
Пров.	Шепетильников		10.6.91

5.13-2-65.91

АР.И.000037

Изделие соединительное МС25

Стадия	Масса	Масштаб
РП	1,54	1:5
Лист	Листов 1	

ОЦ БТ-ПН-НО-0.8 ГОСТ 19904-90 / ОН-Н-2 ГОСТ 14918-80

ГИПРОНИСЕЛЬПРОМ г.Орел

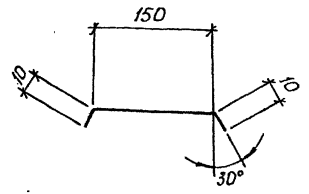

Масса дана на 1м изделия.

Длина изделия выбирается заводом из наличия длины заготовки.

Привязан			
Инв.N			

Н.контр.	Бирдыкина		7.06.91
Гл.констр.	Тимошенко		10.6.91
Гл.спец.	Медолазов		10.6.91
Зав.гр.	Карпенкова		10.6.91
Техник	Головин		10.6.91
Пров.	Щепетильникова		10.6.91

АР.И. 000038

Изделие соединительное МС 26

Стадия	Масса	Масштаб
РП	1,16	1:5
Лист	Листов 1	

ОЦ БТ-ПН-НО-0,8 ГОСТ 19903-74
ОН-Н-2 ГОСТ 14918-80

ГИПРОНИСЕЛЬПРОМ г.Орел

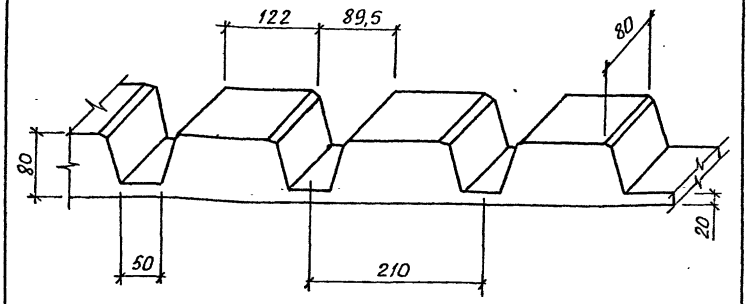

Привязан:			
Инв.N			

Взам.инв.N | Подп. и дата | Инв.N подл.

Н.контр.	Бирдыкина		7.06.91
Гл.констр.	Тимошенко		10.6.91
Гл.спец.	Медолазов		10.6.91
Зав.гр.	Карпенкова		10.6.91
Инженер	Скрябина		10.6.91

3.813-2-65.91 АР.И. 000039

Прокладка П1

Стадия	Масса	Масштаб
РП	0,35	
Лист	Листов 1	

Пенорезина ТУ 3810616-90
$\gamma = 70$ кг/м^2

ГИПРОНИСЕЛЬПРОМ г.Орел

Альбом 4

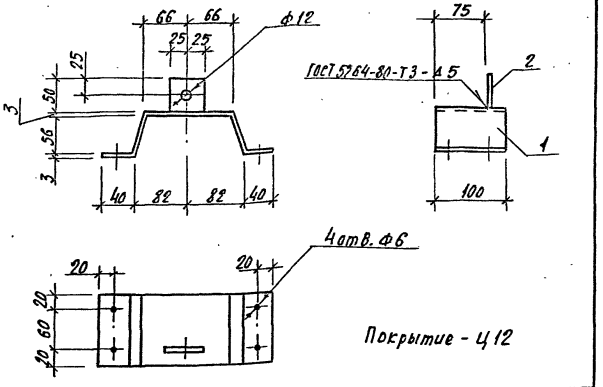

Покрытие - Ц 12

Формат	Зона	Поз.	Обозначение	Наименование	Кол.	Примечание
				Детали		
БЧ		1	-АР.И.400001	Лист Т/к Б-ПН-НО-3.0 ГОСТ 19903-74 ОК 360 ГОСТ 16523-89		
				100×330	1	0.78 кг
БЧ		2	-АР.И.400002	Лист Т/к Б-ПН-НО-3.0 ГОСТ 19903-74 ОК 360 ГОСТ 16523-89		
				50×50	1	0.06 кг

Привязан

Инв. №

Н. контр.	Бурдыкина		10.6.91
Гл. констр.	Тимошенко		10.6.91
Гл. спец.	Медолазов		10.6.91
Зав. гр.	Карпенкова	К.К.	10.6.91
Инженер	Скрябина		10.6.91
Пров.	Щеротинькова		10.6.91

АР.И.000040

Изделие соединительное МС27

Стадия	Масса	Масштаб
РП	0.84	1:5
Лист	Листов 1	

ГИПРОНИСЕЛЬПРОМ г. Орел

Копировал Николаева Формат А4

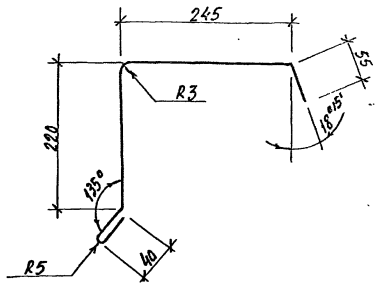

Масса дана на 1м изделия
Длина изделия выбирается заводом из наличия длины заготовки.

Привязан

Инв. №

Н. контр.	Бурдыкина		10.6.91
Гл. констр.	Тимошенко		10.6.91
Гл. спец.	Медолазов		10.6.91
Зав. гр.	Карпенкова	К.К.	10.6.91
Инженер	Скрябина		10.6.91

813-2-65.91 АР.И.000041

Изделие соединительное МС28

Стадия	Масса	Масштаб
РП	4.18	1:5
Лист	Листов 1	

ОЦ БТ-ПН-НО-08 ГОСТ 19904-90 ОН-Н-2 ГОСТ 14918-80

ГИПРОНИСЕЛЬПРОМ г. Орел

Инв. № подл. | Подпись и дата | Взам. инв. №

Копировал Николаева 25104-04 53 Формат А4

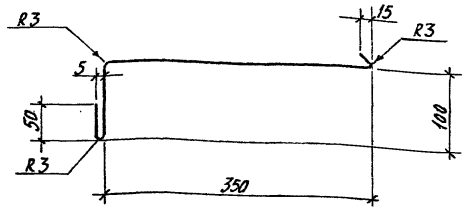

Масса дана на 1м изделия.
Длина изделия выбирается заводом из наличия длины заготовки.

Привязан

Инв. N

Н.контр.	Бурдыкина		10.6.91
Гл.констр.	Тимошенко		10.6.91
Гл.спец.	Недолазов		10.6.91
Зав.гр.	Карпенкова	К.К.	10.6.91
Техник	Голавин		10.6.91
Пров.	Щепетильникова		10.6.91

АР.И. 000042

Изделие соединительное МС 29

Стадия	Масса	Масштаб
РП	3,53	1:5

Лист | Листов 1

ОЦ ОН-Н-2 ГОСТ 14918-80

ГИПРОНИСЕЛЬПРОМ г. Орел

Копировал Николаева Формат А4

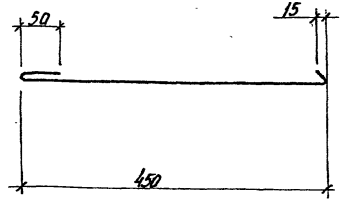

Масса дана на 1м изделия
Длина изделия выбирается заводом из наличия длины заготовки.

Привязан

Инв. N

Н.контр.	Бурдыкина		10.6.91
Гл.констр.	Тимошенко		10.6.91
Гл.спец.	Недолазов		10.6.91
Зав.гр.	Карпенкова	К.К.	10.6.91
Техник	Голавин		10.6.91
Пров.	Щепетильникова		10.6.91

Инв.№ подл. | Подпись и дата | Взам.инв.№

813-2-65.91 АР.И. 000043

Изделие соединительное МС30

Стадия	Масса	Масштаб
РП	3,53	1:5

Лист | Листов 1

ОЦ ОН-Н-2 ГОСТ 14918-80

ГИПРОНИСЕЛЬПРОМ г. Орел

Копировал Николаева 25104-04 54 Формат А4

Альбом 1

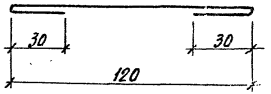

Масса дана на 1м изделия
Длина изделия выбирается заводом из наличия длины заготовки.

Привязан			
Инв. №			

Н. контр.	Бурдыкина		10.1.91
Гл. констр.	Тимошенко		10.1.91
Гл. спец.	Медолазов		10.1.91
Зав. гр.	Карпенкова	К.У.	10.1.91
Инж.	Серябина		10.1.91

813-2-65.91 АР.И.000044

Изделие соединительное МС31

Стадия	Масса	Масштаб
РП	1,23	1:5
Лист	Листов 1	

ОЦ БТ-ПН-НО-08 ГОСТ 19903-74
ОН-Н-2 ГОСТ 14918-80

ГИПРОНИСЕЛЬПРОМ г. Орел

Копировал Николаева Формат А4

Инв. № подл. | Подпись и дата | Взам. инв. №

Привязан			
Инв. №			

813-2-65.91

Стадия	Масса	Масштаб
Лист	Листов	

ГИПРОНИСЕЛЬПРОМ г. Орел

Альбом 4

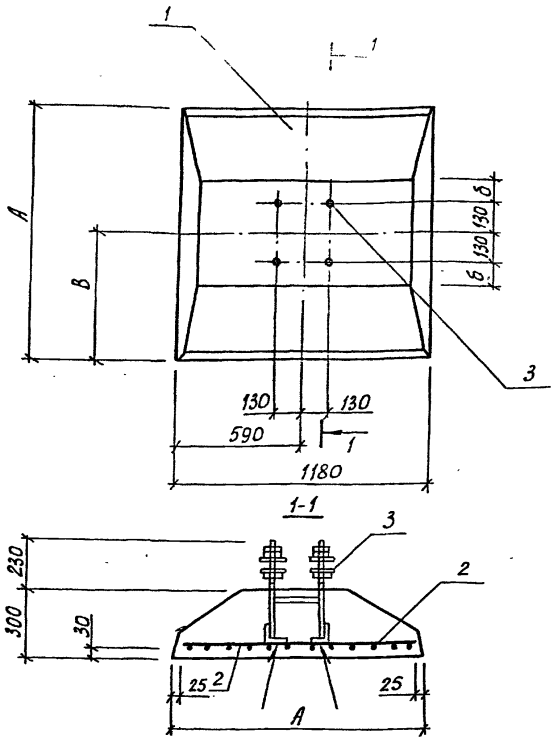

Обозначение	Марка	А, мм	δ, мм	В, мм	Масса, кг
КЖ.И.010000	ФЛ 12.12-2-А	1200	120	600	780
-01	ФЛ 16.12-2-А	1600	170	800	1030

1. Ведомость расхода стали составлена без учета веса монтажных петель.
2. Плиты выполняются в опалубке-плит по ГОСТ 13580-85 и отличаются от них армированием и наличием дополнительных закладных деталей.
3. Поз. 3 приварить к поз. 2 сваркой по ГОСТ 14098-85, тип соединения Н1-Рш.

Элемент	Зона	Поз.	Обозначение	Наименование	Кол. на испол. —	Кол. на испол. 01		Примечание
				Сборочные единицы				
		1	ГОСТ 13580-85	Плита ФЛ 12.12-2	1	—		
		1	ГОСТ 13580-85	Плита ФЛ 16.12-2	—	1		
БЧ		2		Сетка ГОСТ 23279-85				
				4с $\frac{10AIII-100}{10AIII-100}$ 115×115	1	—		17,03 кг
Б4		2						
				4с $\frac{10AIII-100}{10AIII-100}$ 115×155	—	1		22,83 кг
А3		3	КЖ.И.060000	Анкер А 2	1	1		13,67 кг

Ведомость расхода стали на элемент, кг

Марка элемента	Изделия арматурные			Изделия закладные									Всего	Общий расход
	Арматура класса			Сталь круглая			Прокат марки							
	AIII			Вст3кп2			Вст3кп2			Вст3пс6				
	ГОСТ 5781-82			ГОСТ 2590-88			ГОСТ 19903-74			ГОСТ 8509-86				
	Ф10		Итого	Ф24		Итого	-8=4		Итого	L80×6		Итого		
ФЛ 12.12-2-А	17.03		17.03	6.68		6.68	1.99			5.0		5.0	13.67	30.7
ФЛ 16.12-2-А	22.83		22.83	6.68		6.68	1.99			5.0		5.0	13.67	36.5

Н.контр.	Бурдыкина		10.6.91
Гл.констр.	Тимошенко		10.6.91
Гл.спец.	Медолазов		10.6.91
Зав.гр.	Карпенкова	К.К.	10.6.91
Вед.инж.	Чеснова		10.6.91

813-2-65.91 КЖ.И.010000

Фундаментная плита (ФЛ 12.12-2-А, ФЛ 16.12-2-А)

Стадия	Масса	Масштаб
РП	см. табл.	1:20
Лист	Листов 1	

ГИПРОНИСЕЛЬПРОМ г. Орел

Привязан

Инв.№

Альбом 4

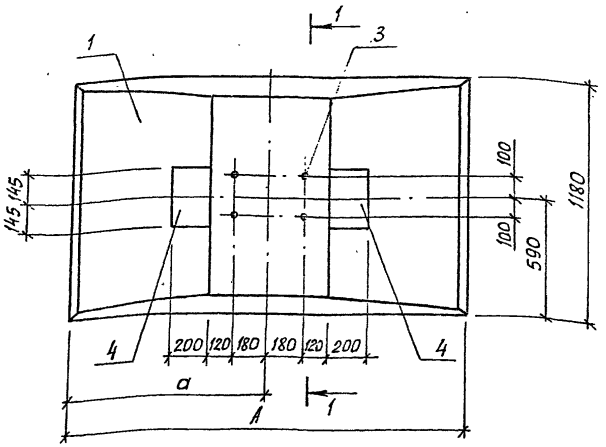

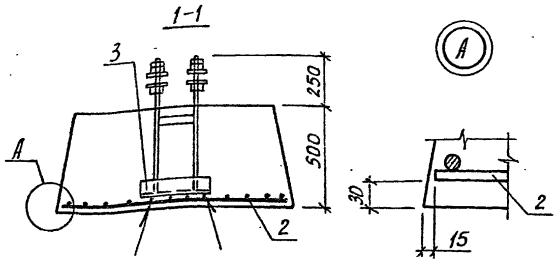

Обозначение	Марка	A, мм	a, мм	Масса, кг
КЖ.И.020000	ФЛ 24.12-2-А	2400	1200	2300
-01	ФЛ 20.12-2-А	2000	1000	1950
-02	ФЛ 20.12-2-В	2000	1000	1950

1. Ведомость расхода стали составлена без учета веса монтажных петель.
2. Плиты выполняются в опалубке плит по ГОСТ 13580-85 и отличаются от них армированием и наличием дополнительных закладных деталей.

Формат	Зона	Поз	Обозначение	Наименование	Кол. на испол. —	01	02	Примечание
				Сборочные единицы				
		1	ГОСТ 13580-85	Плита ФЛ 24.12-2	1	—	—	
		1	ГОСТ 13580-85	Плита ФЛ 20.12-2	—	1	1	
БЧ		2		Сетка ГОСТ 23279-85				
				4с $\frac{10AIII-100}{10AIII-100}$ 115×235	1	—		34,43 кг
БЧ		2		4с $\frac{10AIII-100}{10AIII-100}$ 115×195	—	1	1	28,63 кг
А3		3	КЖ.И.050000	Анкер А1	1	1	1	23,41 кг
		4	1.400-6/76, вып.1	Закладная деталь М1-11-2	—	—	2	7,0 кг

Ведомость расхода стали на элемент, кг

Марка элемента	Изделия арматурные: Арматура класса AIII ГОСТ 5781-82 ф10		Итого	Изделия закладные: Сталь круглая Вст3кп2 ГОСТ 2590-88 ф30		Итого	Арматура класса AIII ГОСТ 5781-82 ф14		Итого	Прокат марки Вст3кп2 ГОСТ 19903-74 -δ=4	-δ=10	Итого	Вст3пс6 ГОСТ 8509-86 L80×6		Итого	Всего	Общий расход
ФЛ 24.12-2-А	34.43	—	34.43	15.56	—	15.56	—	—	—	3.13	—	3.13	4.72	—	4.72	23.41	57.84
ФЛ 20.12-2-А	28.63	—	28.63	15.56	—	15.56	—	—	—	3.13	—	3.13	4.72	—	4.72	23.41	52.04
ФЛ 20.12-2-В	28.63	—	28.63	15.56	—	15.56	3.2	—	3.2	3.13	10.8	13.93	4.72	—	4.72	37.41	66.04

3. Сварку поз.3 к поз.2 выполнить по ГОСТ 14098-85, тип соединения Н1-Рш.

Н.контр.	Бурдыкина		10.6.91
Гл.констр.	Тимошенко		10.6.91
Гл.спец.	Медолазов		10.6.91
Зав.гр.	Корленкова	К.К.	10.6.91
Вед.инж.	Чеснова		10.6.91

Привязан:

Инв.N

813-2-65.91 КЖ.И.020000

Фундаментная плита (ФЛ 24.12-2-А; ФЛ 20.12-2-А; ФЛ 20.12-2-В)

Стадия	Масса	Масштаб
РП	см. табл.	1:20
Лист	Листов 1	

ГИПРОНИСЕЛЬПРОМ г.Орел

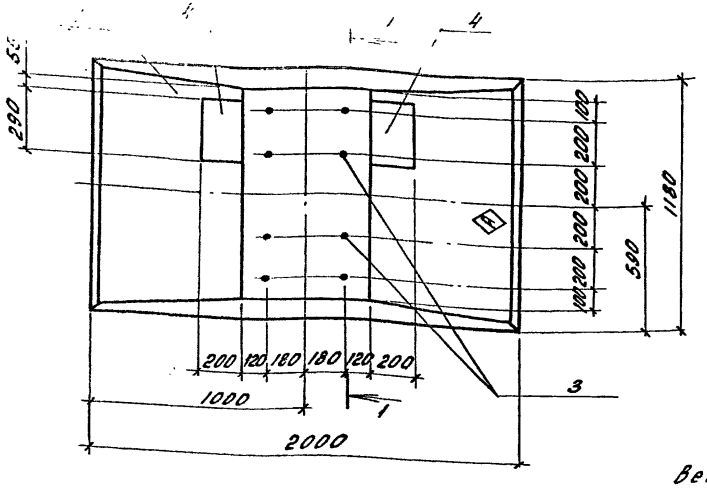

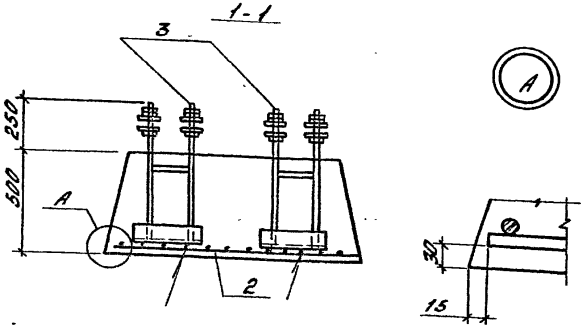

Обозначение	Марка
КЖ.И.030000	ФЛ20.12-2-Б
-01	ФЛ20.12-2-Г

Поз.	Кол.	Обозначение	Наименование	Кол. на испол.			Примечание
				—	01		
			Сборочные единицы				
	1	ГОСТ 13580-85	Плита ФЛ 20.12-2	1	1		
Б4	2		Сетка ГОСТ 23279-85				
			4с $\frac{10\,AIII-100}{10\,AIII-100}$ 115×195	1	1		28,63 кг
А3	3	КЖ.И.050000	Анкер А1	2	2		23,41 кг
	4	1.400-6/76, Вып.1	Закладная деталь М1-11-2	—	2		7,0 кг

Ведомость расхода стали на элемент, кг

Марка элемента	Изделия арматурные			Изделия закладные												Общий расход
	Арматура класса			Сталь круглая			Арматура класса			Прокат марки						
	AIII			Вст3кп2			AIII			Вст3кп2			Вст3пс6			Всего
	ГОСТ 5781-82			ГОСТ 2590-88			ГОСТ 5781-82			ГОСТ 19903-74			ГОСТ 8509-86			
	ф10		Итого	ф30		Итого	ф14		Итого	δ=4	δ=10	Итого	L80×6		Итого	
ФЛ20.12-2-Б	28,63	—	28,63	31.12	—	31.12	—	—	—	6.26	—	6.26	9.44	—	9.44	46,82	76,45
ФЛ20.12-2-Г	28,63	—	28,63	31.12	—	31.12	3.2	—	3,2	6.26	10,8	17.06	9.44	—	9.44	60,82	89,45

1. Ведомость расхода стали составлена без учета веса монтажных петель.
2. Знак ⓦ - нанести несмываемой краской.
3. Плиты выполняются в опалубке плит по ГОСТ 13580-85 и отличаются от них армированием и наличием дополнительных закладных деталей.
4. Поз.3 приварить к поз.2 сваркой по ГОСТ 14098-85, тип соединения Н1-Рш.

Н.контр	Бурдыкина		10.6.91
Гл.констр	Тимошенко		10.6.91
Гл.спец.	Медпазова		10.6.91
Зав.гр.	Харпенкова		10.6.91
Вед.инж.	Чеснова		10.6.91

813-2-65.91 КЖ.И 030000

Фундаментная плита (ФЛ20.12-2-Б, ФЛ20.12-2-Г)

Стадия	Масса	Масштаб
РП	1950	1:20
Лист	Листов 1	

ГИПРОНИСЕЛЬПРОМ г. Орел

Привязан

Инв. N

Альбом 4

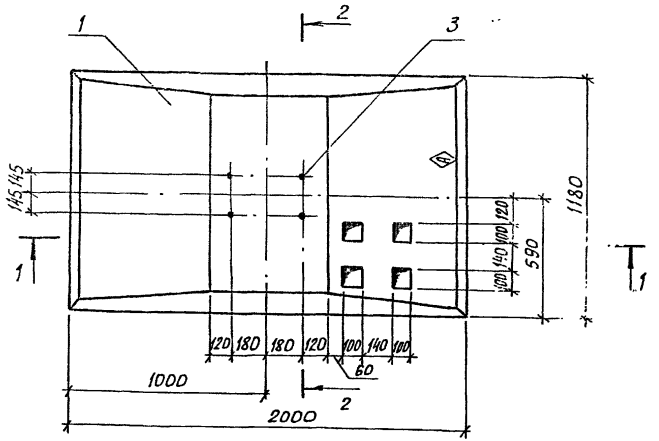

Формат	Зона	Поз.	Обозначение	Наименование	Кол.	Примечание
				Сборочные единицы		
		1	ГОСТ 13580-85	Плита ФЛ20.12-2	1	
БЧ		2		Сетка ГОСТ 23279-85		
				4С $\frac{10AIII-100}{10AIII-100}$ 115×195	1	28,63кг
А3		3	КЖ.И.050000	Анкер А1	1	23,41кг

Ведомость расхода стали на элемент, кг

Марка элемента	Изделия арматурные			Изделия закладные									Всего	Общий расход
	Арматура класса			Сталь круглая			Прокат марки							
	AIII			Вст3кп2			Вст3пс5							
	ГОСТ 5781-82			ГОСТ 2590-88			ГОСТ 19903-74			ГОСТ 8509-86				
	ф10		Итого	ф30		Итого	-δ=4		Итого	L80×6		Итого		
ФЛ20-12-2-Д	28,63		28,63	15,56		15,56	3,13		3,13	4,72		4,72	23,41	52,04

1. Ведомость расхода стали составлена без учета веса монтажных петель.
2. Плиты выполняются в опалубке плит по ГОСТ 13580-85 и отличаются от них армированием.
3. Сварку поз.3 к поз.2 выполнить по ГОСТ 14098-85, тип соединения Н1-Рш.
4. Знак А нанести несмываемой краской.

Н.контр.	Бурдыкина		10.6.91
Гл.констр.	Тимашенко		10.6.91
Гл.спец.	Медлазов		10.6.91
Зав.гр.	Корпенкова	К. К	10.6.91
Инженер	Скрябина		10.6.91
Пров.	Цвснова		10.6.91

813-2-65.91 КЖ.И.040000

Фундаментная плита ФЛ20.12-2-Д

Стадия	Масса	Масштаб
РП	1,95т	1:20
Лист	Листов 1	

ГИПРОНИСЕЛЬПРОМ г.Орел

Привязан

Инв. N

Альбом 4

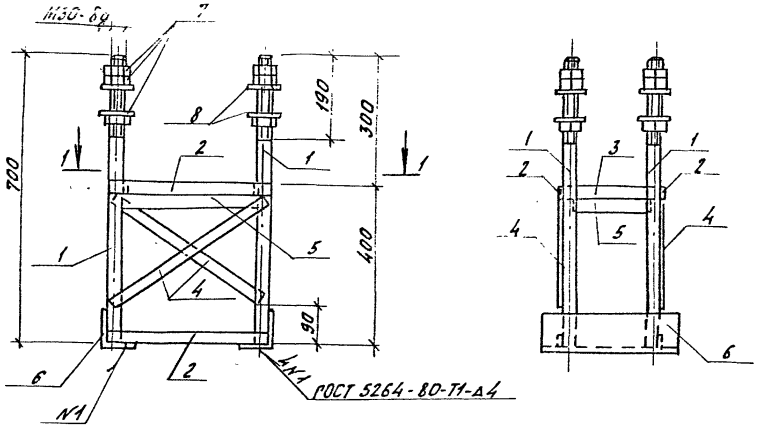

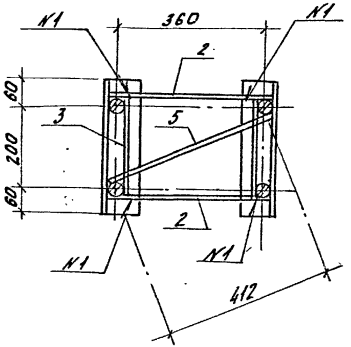

сварка неуказанных швов по ГОСТ 14098-85, тип соединения Н1-Рш.

Формат	Зона	Поз.	Обозначение	Наименование	Кол.	Примечание
				Детали		
Б4		1	КЖ.И. 050001	Круг 30-В ГОСТ 2590-88 / Вст 5 пс ГОСТ 535-88 ℓ=700	4	3,89 кг
Б4		2	КЖ.И. 050002	Лист Б-ПН-НО-4.0 ГОСТ 19903-74 / Вст 3 кп 2 ГОСТ 14637-89		
				30 × 385	4	0,36 кг
Б4		3	КЖ.И. 050003	Лист Б-ПН-НО-4.0 ГОСТ 19903-74 / Вст 3 кп 2 ГОСТ 14637-89		
				30 × 225	2	0,21 кг
Б4		4	КЖ.И. 050004	Лист Б-ПН-НО-4.0 ГОСТ 19903-74 / Вст 3 кп 2 ГОСТ 14637-89		
				30 × 470	2	0,44 кг
Б4		5	КЖ.И. 050005	Лист Б-ПН-НО-4.0 ГОСТ 19903-74 / Вст 3 кп 2 ГОСТ 14637-89		
				30 × 420	1	0,39 кг
Б4		6	КЖ.И. 050006	Уголок 80×80×6-В ГОСТ 8509-86 / Вст 3 пс 6 ГОСТ 535-88		
				ℓ=320	2	2,36 кг
				Стандартные изделия		
		7		Гайка М30-6Н.5.019 ГОСТ 5915-70	12	
		8		Шайба 30.01.08. кп019 ГОСТ 11371-78	8	

Н.контр.	Бурдыкина		10.6.91
Гл.констр.	Тимошенко		10.6.91
Гл.спец.	Медолазов		10.6.91
Зав.гр.	Карпенкова		10.6.91
Вед.инж.	Чеснова		10.6.91

813-2-65.91 КЖ.И. 05 00 00

Анкер А1

Стадия	Масса	Масштаб
РП	23,41	1:10

Лист | Листов 1

ГИПРОНИСЕЛЬПРОМ г. Орел

Привязан

Инв. N

25104-04 60

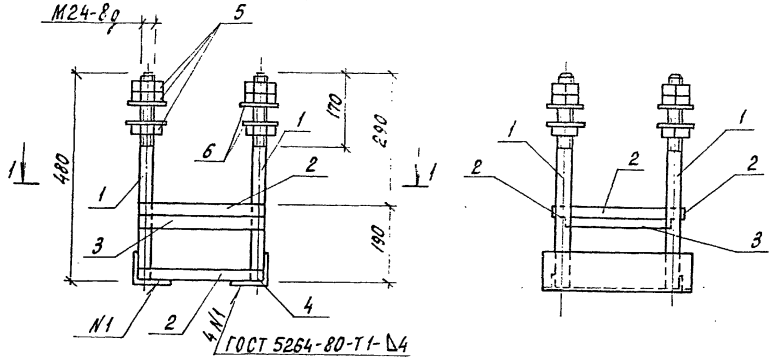

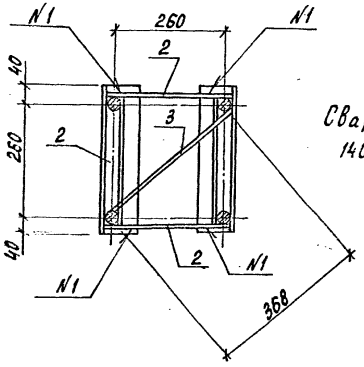

Сварка неуказанных швов по ГОСТ 14098-85, тип соединения Н1-Рш

Формат	Зона	Поз.	Обозначение	Наименование	Кол.	Примечание
				Детали		
БЧ		1	КЖ.И. 060001	Круг 24-В ГОСТ 2590-88 / Ст-5пс ГОСТ 535-88 ℓ=480	4	1.70кг
БЧ		2	КЖ.И. 060002	Лист Б-ПК-НО-4.0 ГОСТ 19903-74 / Ст3кп2 ГОСТ 14637-89		
				30×285	6	0.27кг
БЧ		3	КЖ.И. 060003	Лист Б-ПК-НО-4.0 ГОСТ 19903-74 / Ст3кп2 ГОСТ 14637-89		
				30×398	1	0.37кг
БЧ		4	КЖ.И. 060004	Уголок 80×80×6-В ГОСТ 8509-86 / Ст3пс6 ГОСТ 535-88		
				ℓ=340	2	2.50кг
				Стандартные изделия		
		5		Гайка М24-6Н.5.019 ГОСТ 5915-70	12	
		6		Шайба 24.01.08.кп019 ГОСТ 11371-78	8	

Н.контр.	Бурдыкина		10.6.91
Гл.констр.	Тютюшенко		10.6.91
Гл.спец.	Медлазов		10.6.91
Зав.гр.	Карпенкова		10.6.91
Вед.инж.	Чеснова		10.6.91

Привязан

Инв.№

813-2-65.91 КЖ.И. 060000

Анкер А2

Стадия	Масса	Масштаб
РП	13.79	1:10
Лист	Листов 1	

ГИПРОНИСЕЛЬПРОМ г.Орел

gost.e-ecolog.ru