ТИПОВОЙ ПРОЕКТ
813-2-65.91

КОМБИНИРОВАННОЕ ХРАНИЛИЩЕ ДЛЯ КАРТОФЕЛЯ И ОВОЩЕЙ С ОХЛАЖДЕНИЕМ ВМЕСТИМОСТЬЮ 3400ТОНН ИЗ ЛЕГКИХ МЕТАЛЛИЧЕСКИХ КОНСТРУКЦИЙ

АЛЬБОМ 2

АР Архитектурные решения стр. 3 -39
КЖ Конструкции железобетонные стр. 40 -49

25104-02

Привязан

Инв.№

gost.e-ecolog.ru

ТИПОВОЙ ПРОЕКТ
813-2-65.91
КОМБИНИРОВАННОЕ ХРАНИЛИЩЕ ДЛЯ КАРТОФЕЛЯ И ОВОЩЕЙ /С ОХЛАЖДЕНИЕМ/ ВМЕСТИМОСТЬЮ 3400 ТОНН ИЗ ЛЕГКИХ МЕТАЛЛИЧЕСКИХ КОНСТРУКЦИЙ

АЛЬБОМ 2
ПЕРЕЧЕНЬ АЛЬБОМОВ

Альбом 1	ПЗ	Пояснительная записка
	ТХ	Технология производства
	Х	Холодоснабжение
	ОВ	Отопление вентиляция и кондиционирование воздуха
	ВК	Внутренние водопровод и канализация
Альбом 2	АР	Архитектурные решения
	КЖ	Конструкции железобетонные
Альбом 3	КМ	Конструкции металлические
Альбом 4	АСН	Строительные изделия
Альбом 5	АТХ	Автоматизация технологических процессов
	ЭМ	Электроснабжение
	ЭО	Электрическое освещение
	СС	Связь и сигнализация
Альбом 6	СО	Спецификация оборудования
Альбом 7	ВМ	Ведомости потребности в материалах
Альбом 8	С	Смета

Утвержден
Минсельхозпродом СССР
Письмо от 04.10.91 № 013-3/173
Введен в действие Гипронисельпромом
Приказ от 16.10.91 №88

Разработан
институтом Гипронисельпром
Главный инженер института Бутенко А.Д.
Главный инженер проекта Коротков С.А.

© АПП ЦИТП, 1991

Альбом 2

№ листов	Наименование и обозначение документов. Наименование листа	Стр
	Содержание альбома	
	Архитектурные решения АР	
	Общие данные (начало)	3
2	Общие данные (окончание)	4
3	План на отм. 0.000. План на отм. 4.280	5
4	Фрагмент 1. План расположения отверстий между осями 16-17	6
5	Разрезы 1-1; 2-2; 3-3	7
6	Фасады 1...19; 19...1; А...К; К...А. Схемы расположения элементов заполнения оконных проемов.	8
7	Спецификации	9
8	Спецификации	10
9	План полов на отм. 0.000. Фагмент 1. План кровли	11
10	Фрагменты 2,3,4. Схемы расположения элементов сетчатой перегородки и ячейки (схемы 1,2,3). Узел А.	12
11	Узлы 1...7	13
12	Узлы 8...12	14
13	Схема расположения стеновых панелей по оси А	15
14	Схемы расположения стеновых панелей по осям И,А	16
15	Схемы расположения стеновых панелей по осям 1, 18, 19	17
16	Схемы расположения стеновых панелей по оси А, в осях 18-19, между осями Е-Ж	18
17	Схемы расположения стеновых панелей по осям 6, 14 с.	19
18	Узлы 1...6	20
19	Узлы 7...15	21
20	Узлы 16...27	22
21	Спецификация элементов к схемам расположения стеновых панелей	23
22	Схема расположения перекрытия и покрытия	24
23	Схема расположения панелей перекрытия между осями 1...13 в осях Г-А (низ на отм. 7.360). Узел А.	25
24	Схема расположения перекрытия между осями 14...18, в осях Е...И (низ на отм. 3.230). Узлы 28...31.	26
25	Схема расположения покрытия между осями 18-19, в осях А...И. Узлы 32...36	27
26	Спецификация к схемам расположения покрытия и перекрытия	28
27	Схема расположения панелей перегородок между осями 14...18 в осях Е...И. Сечения а-а...и-и	29
28	Сечение к-к, м-м. Узлы 37...45	30
29	Узлы 46-50	
30	Схемы стенового ограждения по осям 3-4, 8-9, 13-14. Разрезы 1-1...3-3	31
31	Разрезы 6-6, 7-7	32
32	Спецификация к схемам стенового ограждения по осям 3-4, 8-9, 13-14	34
33	Узлы 51...54	35
34	Узлы 55...62	36
35	Узлы 63...68	37
36	Схема расположения шахт на отм. 3.900. Шахты Ш1...Ш3	38
37	Узлы 69...71	39
	Конструкции железобетонные КЖ	
1	Общие данные	40
2	Схема расположения фундаментов и цоколя	41
3	Фрагменты 1,2. Сечения.	42
4	Фрагменты 3...6. Сечения	43
5	Деталь установки колонн на фундамент. Узел 1. Фундамент Фм1 Сечения.	44
6	Таблица нагрузок на фундаменты	45
7	Схемы расположения каналов, приямков и фундаментов под оборудование. Фрагмент 1.	46
8	Фрагменты 2...5	47
9	Приямок Пр1. Фундаменты под оборудование Фм1...Фм4. Узлы 1,2	48
10	Спецификация фундаментов под оборудование, каналов, приямков ограждения	49

Привязан

813-2-65.91

Инв. №

Н.контр.	Малонина		10.84
Нач.КТК	Иглина		10.84
ГИП	Коротков		10.84

Содержание альбома №2

Стадия	Лист	Листов
РД	-	1

ГИПРОНИСЕЛЬПРОМ г. Орел

25104-02 3

Копировал Муратова Формат А2.

Альбом 2

Ведомость рабочих чертежей основного комплекта. АР

Лист	Наименование	Примечание
1	Общие данные (начало)	
2	Общие данные (окончание)	
3	План на отм. 0.000 План на отм. 4.260	
4	Фрагмент 1 План расположения отверстий между осями 16...17	
5	Разрезы 1-1; 2-2; 3-3	
6	Фасады 1..19.19.1; А...К; К...А Схемы расположения элементов заполнения оконных проемов	
7	Спецификации	
8	Спецификации	
9	План полов на отм 0.000 Фрагмент 1. План кровли.	
10	Фрагменты 2,3,4. Схемы расположения элементов сетчатой перегородки и течки (схемы 1,2,3). Узел А.	
11	Узлы 1...7	
12	Узлы 8...12	
13	Схема расположения стеновых панелей по оси 8	
14	Схемы расположения стеновых панелей по осям И; А	
15	Схемы расположения стеновых панелей по осям 1.18, 19	
16	Схемы расположения стеновых панелей по оси А, восям 8-18 между осями Е-Ж.	
17	Схемы расположения стеновых панелей по осям Б, 11, Г.	
18	Узлы 1...6	
19	Узлы 7...15	
20	Узлы 16...27	
21	Спецификация элементов к схемам расположения стеновых панелей	
22	Схемы расположения перекрытия и покрытия	
23	Схема расположения панелей перекрытия между осями 1. 13 в осях Г-А (низ на отм 7360). Узел А	
24	Схема расположения перекрытия между осями 14. 18 в осях Е-И (низ на отм 3.230). Узлы 26. 31.	
25	Схема расположения покрытия между осями 18...19 в осях А..И. Узлы 32...36	
26	Спецификация к схемам расположения покрытия и перекрытия	
27	Схема расположения панелей перегородок между осями 14...18 в осях Е...И. Сечения А-А. И-И	
28	Сечение К-К... М-М. Узлы 37...45	
29	Узлы 46...50	
30	Схемы стенового ограждения по осям 3-4, 8-9, 13-14. Разрезы 1-1... 3-3	
31	Разрезы 6-8... 7-7	

продолжение

Лист	Наименование	Примечание
32	Спецификация к схемам стенового ограждения по осям 3-4, 8-9, 13-14	
33	Узлы 51...54	
34	Узлы 55...62	
35	Узлы 63...68	
36	Схема расположения шахт на отм. 3.900. Шахты Ш1...Ш3	
37	Узлы 69...74	

Ведомость ссылочных и прилагаемых документов

Обозначение	Наименование	Примечание
	Ссылочные документы	
ГОСТ 9348-84	Перемычки железобетонные для зданий с кирпичными стенами	
ГОСТ 6629-88	Двери деревянные внутренние для жилых и общественных зданий	
ГОСТ 22414-77	Шкафы металлические для хранения одежды в санитарно-бытовых помещениях промышленных предприятий	
ГОСТ 22415-77	Шкафы деревянные для хранения одежды в санитарно-бытовых помещениях промышленных предприятий	
1.431.6-28 вып.1,2...	Перегородки кирпичные зданий промышленных предприятий	
1.431-10 вып.2	Перегородки консольные сетчатые стальные	
1.435.2-28, вып.0,3	Ворота распашные для районов с температурой наружного воздуха ниже минус 40°С	
1.450.3-3 вып. 0-1	Лестницы, площадки, стремянки и ограждения стальные производственных зданий промышленных предприятий	
2.230-2, вып.6	Детали стен и перегородок общественных зданий	
2.230-1, вып.14	Детали стен и перегородок общественных и жилых зданий	
2.236-2, вып 1	Детали примыкания оконных и дверных блоков общественных зданий	
2.244-1, вып. 3,4	Детали полов общественных зданий	
2.460-14, вып. 1	Типовые узлы покрытий промышленных зданий в местах пропуска вентиляционных шахт	
2.860-6, вып 1,2	Узлы утепленных покрытий с железобетонными плитами и асбестоцементной кровлей для сельскохозяйственных производственных зданий	
3.019 1-1, вып 1,2	Рампы и навесы над ними	
Шифр 123-86, вып. 0,1	Ограждающие конструкции из металлических трехслойных панелей	
	стен, перегородок, покрытий, перекрытий) для зданий хранилищ плодоовощной продукции	
ТУ 10 15 096-87	Переплеты оконные для хранилищ из легких металлических конструкций	
ТУ 10 15 113-88	Двери стальные утепленные двупольные и однопольные	
ТУ 10 15 113-88	Ворота раздвижные без привода	
701 4 161с 88.14 00 000 000 ТУ	Дверь распашная	
813.2 55.88.20 00.000.000 ТУ	Ворота распашные противопожарные	
813.3 21с 89.26 00 000 000 ТУ	Ворота распашные	
	Прилагаемые документы	
АР.И.	Строительные изделия	Альбом 4
АР СО	Спецификация оборудования	Альбом 6
АР ВМ	Ведомость потребности в материалах	Альбом 7

Типовой проект разработан в соответствии с действующими нормами и правилами и предусматривает мероприятия, обеспечивающие взрывную, взрывопожарную и пожарную безопасность при эксплуатации здания

Главный инженер проекта /Коротков С.А./

Привязан

Инв N				
Н.контр.	Мохонина			
Рук.сект.т.в	Александров			813-2-65.91-АР
Нач.НТК	Ильина			
ГИП	Коротков			
Гл.констр.	Тимошенко			
Гл.спец.	Недолазов			Комбинированное хранилище для картофеля и овощей (с испарителем) вместимостью 3 600 тонн из ИМК
Зав.гр.	Корпенков			Стадия: Р; Лист: 1; Листов: 37
Зав.гр.	Сачков			
Инж.	Макарова			Общие данные (начало)
Пров	Неберекова			ГИПРОНИСЕЛЬПРОМ г. Орел

25104-02 4

Копировал Лукьянова Формат А2

Согласовано: Зав.гр.Т Шапкина; Зав.гр.ОВ Власов; Зав.гр.ВК Кожинов; Зам.нач.отд. Зав.гр.Э

Инв.N подл. | Подп. и дата | Взам.инв.N

Альбом 2

Ведомость спецификаций

Лист	Наименование	Примечание
7	Спецификация заполнения проемов	
7	Спецификация перемычек	
7	Спецификация к схемам расположения оконных проемов	
8	Спецификация к узлам покрытия	
8	Спецификация стальных элементов, замаркированных на планах, разрезах и листах 10, 11, 13.	
10	Спецификация к схемам расположения элементов сетчатой перегородки и течки.	
11	Спецификация стальных элементов на козырьки входов	
23	Спецификация элементов к схемам расположения стеновых панелей.	
26	Спецификация к схемам расположения панелей подокрытия и покрытия.	
29	Спецификация к схеме расположения панелей перегородок	
36	Спецификация к схеме расположения шахт.	

Общие указания:

1. Класс здания - II, степень огнестойкости - IIа, категория производства по пожарной опасности - В, Д.
2. За условную отметку 0.000 принят уровень чистого пола здания, что соответствует абсолютной отметке [ ].
3. Наружные стены здания запроектированы из трехслойных панелей с обшивкой из стальных профилированных листов и теплоизоляцией из заливочного пенополиуретана плотностью 55 кг/м³. Противопожарные стены и перегородки запроектированы из трехслойных панелей с обшивкой из стальных оцинкованных профилированных листов по ГОСТ 14918-80 с теплоизоляцией из минераловатных плит. Плотностью 175 кг/м³ ГОСТ 9573-82 с каркасом из гнутых профилей. Внутренние стены камер хранения, перегородки вспомогательных помещений и подвесной потолок над камерами хранения и цехом товарной обработки запроектированы из трехслойных панелей с обшивкой из стальных профилированных листов и теплоизоляцией из заливочного пенополиуретана плотностью 55 кг/м³. Подвесной потолок над бытовыми помещениями запроектирован из профилированных листов с теплоизоляцией из минераловатных плит плотностью 175 кг/м³ ГОСТ 9573-82.

Участки внутренних перегородок вспомогательных помещений выполнить из кирпича толщиной 120 мм КР 75/1650 на цементно-известковом растворе марки 25.

4. Для теплоизоляции полов принят утеплитель из пенопласта полистирольного плотностью 35 кг/м³ ГОСТ 15588-86; керамзитовый гравий плотностью 450 кг/м³ ГОСТ 9757-90.
5. Гидроизоляцию полов выполнить из двух слоев гидроизола на битумной мастике. Горизонтальную гидроизоляцию перегородок на отм. минус 0.030 выполнить из цементного раствора марки 50 толщиной 30 мм.
6. Вокруг здания выполнить асфальтовую отмостку шириной 1000 мм.
7. Производство работ в зимнее время производить в соответствии с требованиями СНиП 3.03.01-87; СНиП 3.04.01-87; СНиП II-22-81.
8. Кладку стен и перегородок вести на растворе не ниже марки 50 с противоморозными химическими добавками не вызывающими коррозии материалов кладки и твердеющих на морозе без обогрева. Система перевязки многорядная. Работу по нанесению защитных лакокрасочных покрытий производить при температуре не ниже 10°С.

Устройство полов из линолеума производить при температуре воздуха в помещении не ниже 15°С, для остальных полов не ниже 5°С.

Облицовочные работы производить при положительной температуре воздуха в помещениях.

9. Отделку здания выполнить в соответствии с требованиями СНиП 3.04.01-87.
10. Выполнить следующую цветовую отделку конструкций изготовляемых индустриальным способом наружные поверхности стеновых панелей наружных стен и участки защитного экрана из оцинкованной стали окрасить красками светлых тонов. Внутренние поверхности стеновых панелей, подвесных потолков окрасить в лимонный цвет. Стойки каркаса, связи, ригели, оконные блоки, лестницы, металлические двери, ворота, жалюзийные решетки, нащельники, козырьки входов окрасить эмалью в синий цвет. Цоколь оштукатурить цементным раствором и окрасить силикатной краской темного цвета.

Деревянные двери окрасить эмалью ПФ-266 МРТУ 6-10-822-74 коричневого цвета. Эмаль наносить по грунту ГФ-021 ГОСТ 25129-82.

11. Мероприятия по лакокрасочной декоративной отделке и металлических ограждающих конструкций комплектной поставки - индустриального изготовления даны в чертежах марки КМ и АР-1.
12. Ведомость отделки помещений дана только для участков стен из кирпича
13. Отделка помещений улучшенная.
14. В местах установки умывальников в гардеробных участки перегородок облицевать стеклянной плиткой по ТУ 21-23-62-75. Размер участков 1500×1500 мм
15. Участки перегородок из кирпича в помещениях гардеробов комнаты для обогревания и приема пищи и служебного помещения облицевать гипсокартонными листами приклеивая их к поверхностям стен гипсовыми мастиками. Состав мастик принять по серии 2.230-1, вып. 11.
16. Кровля запроектирована из профилированного оцинкованного настила по металлическим прогонам.
17. Для оказания первой медицинской помощи, работающим проектом предусмотрено наличие аптечки в служебном помещении.

Ведомость отделки помещений площадь м².

Наименование или номер помещения	Потолок		Стены или перегородки		Низ стен или перегородок (панель)			Колонны		Примечание
	Площадь	Вид отделки	Площадь	Вид отделки	Площадь	Вид отделки	Высота, мм	Площадь	Вид отделки	
Комната для обогревания и приема пищи, служебное помещение	—	Смотри примечание пункт 11. на данном листе	16	Облицовка гипсокартонными листами окраска водоэмульсионной краской	7	Окраска эмалью	1800	—	—	
Тепловой пункт, Венткамера	—		31	Затирка цементным раствором известковая окраска				—	—	
Гардеробы	—		8	Облицовка гипсокартонными листами. Окраска эмалью ПФ 266				—	—	Отделка на всю высоту
Душевая	—		31	Штукатурка цементным раствором, окраска эмалью ПФ-266	18	Стеклянная плитка	2000	—	—	
Уборная	—		68	Штукатурка известковым раствором окраска поливинилацетатная ОВА-27	32		2000	—	—	

Условные обозначения:

- противопожарная преграда

Н. контр.	Маконина		
Гл. спец.	Александров		
Нач. НТК	Репало		
ГИП	Коротков		
Гл. конструкт.	Тимошенко		
Гл. спец.	Медведев		
Зав. гр.	Сочков		
Ведущ.	Новоселов		
Инж.	Макарова		

813-2-65.91 - АР

Комбинированное хранилище для картофеля и овощей (с охлаждением) вместимостью 3400 тонн из ЛМК

Стадия	Лист	Листов
РП	2	

Общие данные (окончание)

ГИПРОНИСЕЛЬПРОМ г. Орел

Привязан

Инв. №

Подп. и дата

Взам. инв. №

25104-02 5

Формат А2

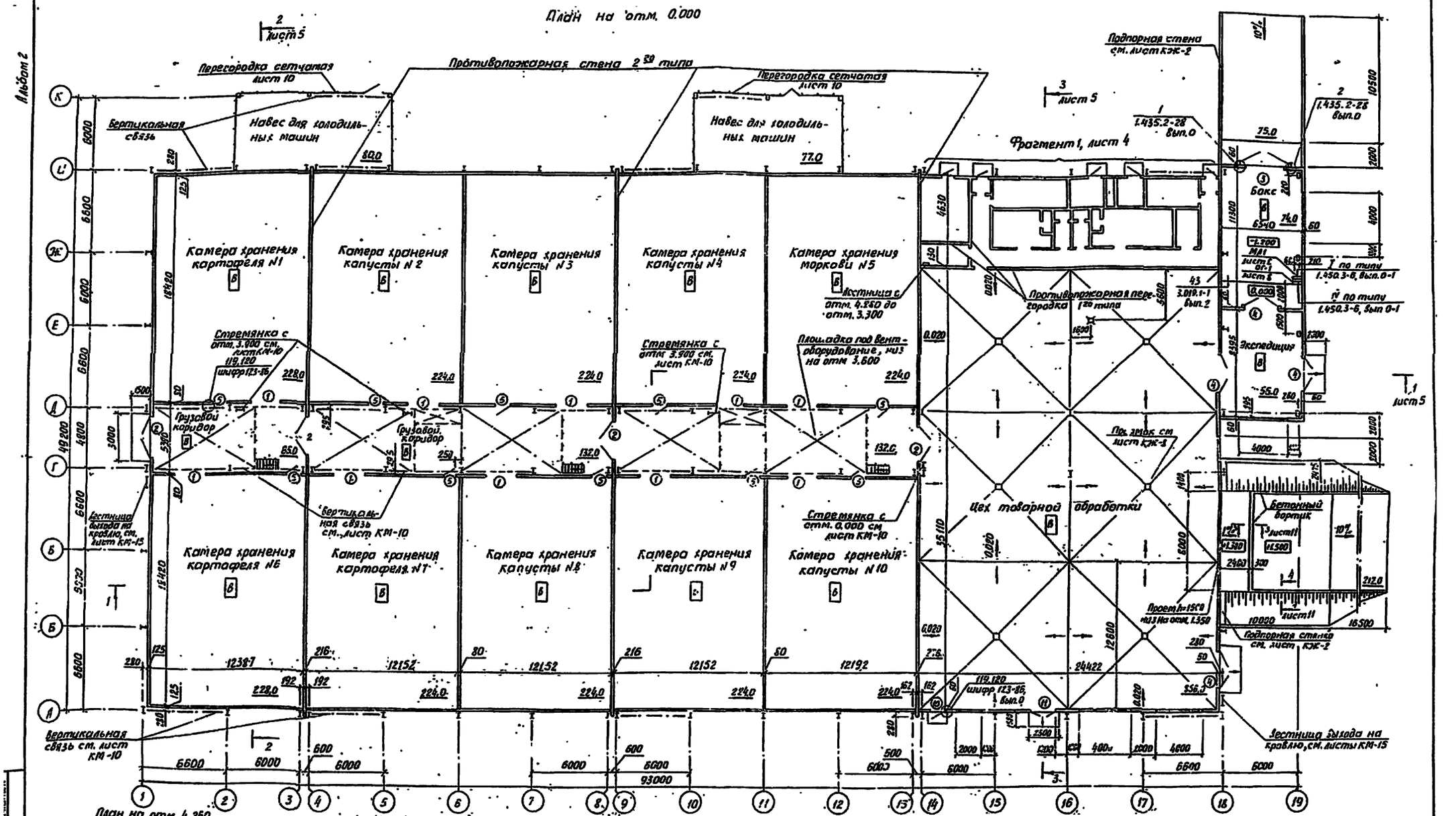

1. На плане цокольная часть стен и бетонные бортики условно не показаны.
2. Лестницу МА1 в боксе крепить в соответствии с узлами I и IV по серии 1.450.3-6, вып. 0-1. Анкерные болты принять 5. М12×300 ГОСТ 24379.1-80.
3. Рамы ворот в стенах из трехслойных пенополиуретановых панелей установить до монтажа стеновых панелей.
4. Установку ворот: позиции 1,2,4,11,5 производить в соответствии с техническими условиями и паспортом, входящем в комплектную поставку ворот заводом-изготовителем.
5. Дверь, поз.6 на отм. 7.440 обить с обеих сторон оцинкованной сталью толщиной 0,6мм ГОСТ 14918-80 по слою асбестового картона толщиной 5мм с нахлесткой швов. Дверь выполнить самозакрывающейся с установкой закрывателя дверного ЗД 1 ГОСТ 5091-78 и уплотняющих прокладок в притворах ГОСТ 19177-81.

Н контр	Махонина		
Зам.нач.ПТК	Репало		
Гип	Коротков		
Гл.спец.	Медолазов		
Гл.констр	Тимошенко		
Зав.гр	Сачков		
Вед.инж.	Невеховская		
Инж.	Макарова		

813-2-65.Э1-АР

Комбинированное хранилище для картофеля и овощей (с охлаждением) с местностью 340 штук с 3 АМК

Стадия	Лист	Листов
РП	3	

План на отм. 0.000. План на отм. 4.260

ГИПРОНИСЕЛЬПРОМ г. Орел

Привязан

Инв. N

25104-02 6

Альбом 2

Фрагмент 1

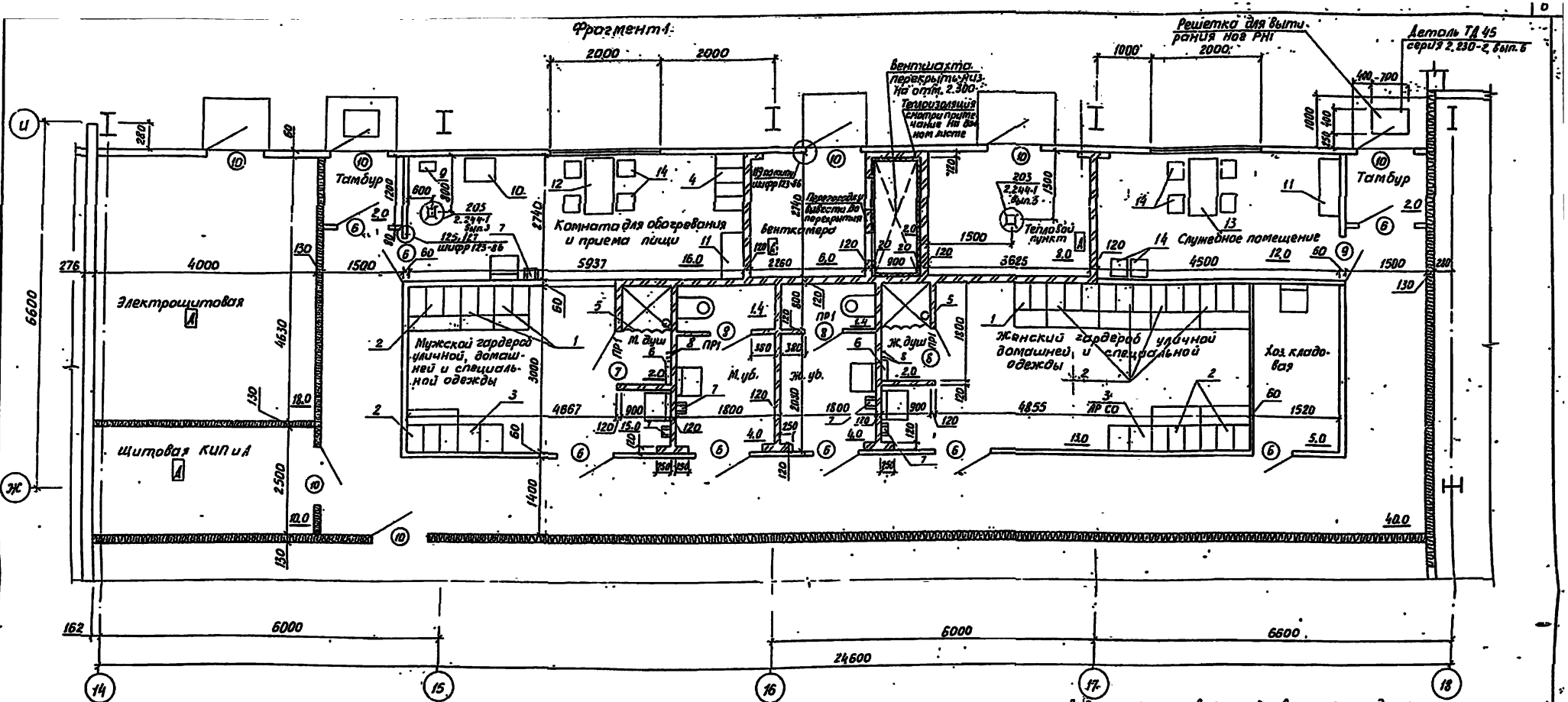

План расположения отверстий между осями 16...17

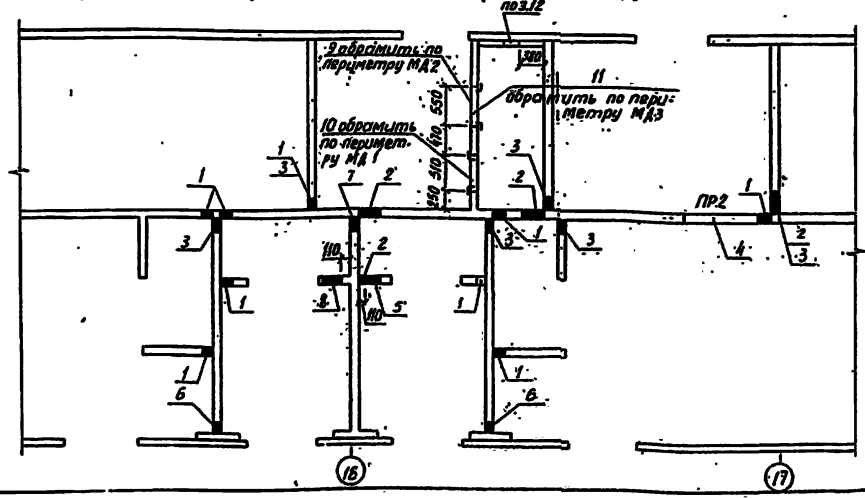

Ведомость отверстий в перегородках

Отверстия	Размеры, мм b	Размеры, мм h	Отметка низа отверстия, м	Назначение
1	150	250	1.950	ВК
2	350	300	1.950	ВК
3	200	200	2.300	ОВ
4	1200	300	2.400	ОВ
5	280	280	2.700	ОВ
6	150	150	2.400	ОВ
7	200	350	2.650	ОВ
8	280	280	2.650	ОВ
9	550	520	0.400	ОВ
10	504	1254	0.300	ОВ
11	250	250	1.975	ОВ
12	225	490	2000	ОВ

Стены вентшахты утеплить пенопластом полистирольным толщиной 20 мм плотностью 35 кг/м³ ГОСТ 15588-86. Плиты наклеить на битумной мастике МБК-1-65 и оштукатурить цементным раствором.

Гип	Маконина		
Зам.нач.тр	Рейдло		
Нач.отд	Коротков		
Гл.спец	Недолазов		
Гл.конст	Лукашенко		
Рук.гр.	Сачков		
Вед.инж.	Неверовская		
Инж.	Макарова		

813-2-65.91 - АР

Комбинированное хранилище для картофеля и овощей (складирование) вместимостью 3400 тонн из ВПК

Стадия	Лист	Листов
РП	4	

Фрагмент 1. План расположения отверстий между осями 16...17

ГИПРОНИСЕЛЬПРОМ г. Орел

Привязан

Инв.№

Инв.№ подл. | Подп. и дата | Взам.инв.№

25104-02. 7

Альбом 2

Разрез 1-1

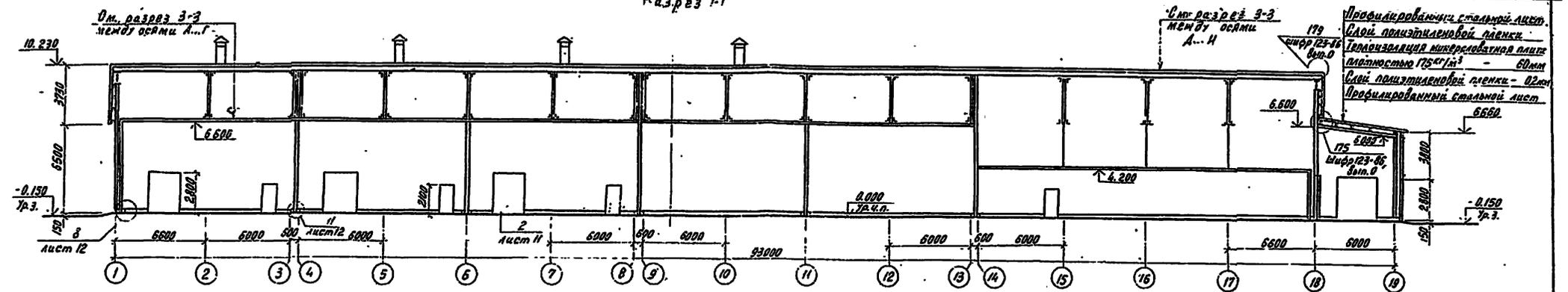

Разрез 2-2

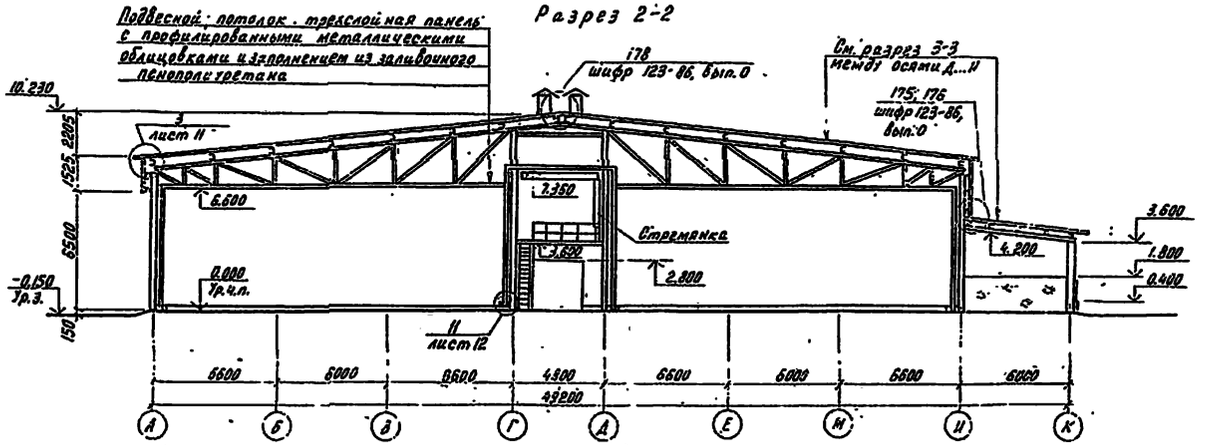

Разрез 3-3

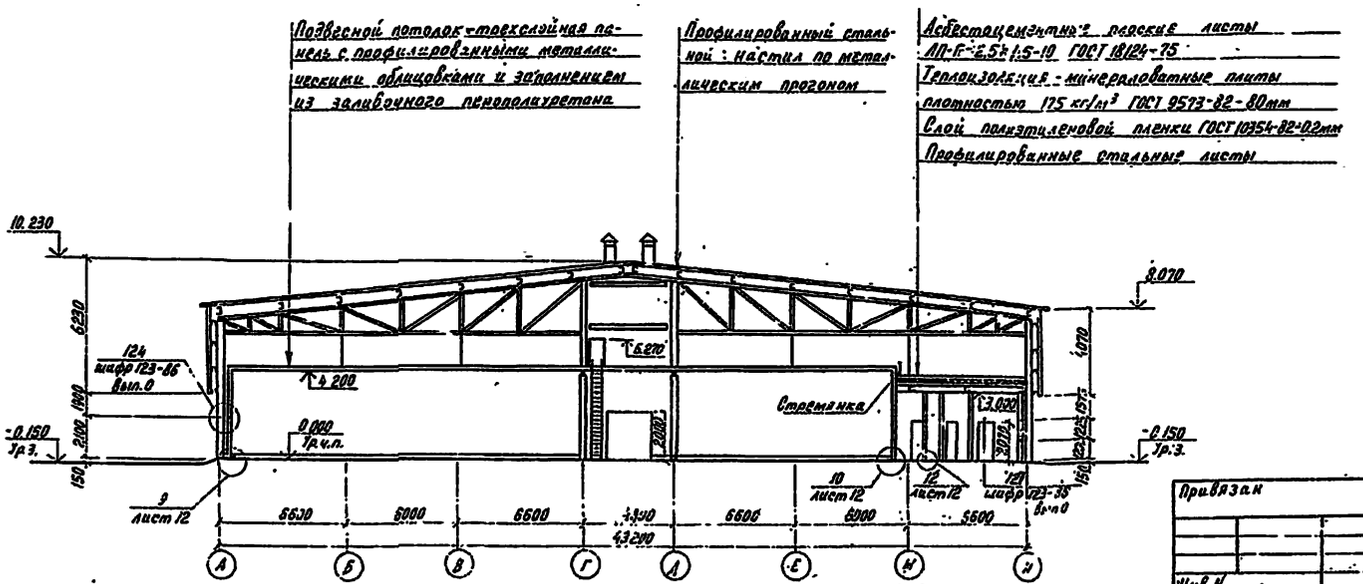

1. При кладке кирпичных перегородок в дверные проемы для крепления коробок заложить деревянные антисептированные пробки в соответствии с узлом 38 серии 2 236-2, вып. 1.
2. Над незамаркированными проемами шириной 280мм до 550мм (смотри план расположения отверстий между осями 16-17мм на листе 4) выполнить рядовые перемычки, при этом под нижним рядом кирпичей в слой цементного раствора толщиной 30мм уложить 3 стержня ФВА-I ГОСТ 5781-82 с опорой по 250мм в каждую сторону проема.
3. Дверь уборной, тип проема 8, выполнить самозакрывающейся с установкой закрывателя ЗД-1 по ГОСТ 5091-78

Н.контр.	Маконина		19.05.91
Зам.нач.ХТА	Репало		19.05.91
ГИП	Коротков		19.05.91
Гл.спец.	Медолазов		19.05.91
Гл.констр.	Тимошенко		19.05.91
Зав.гр.	Сачков		19.05.91
Вед.инж.	Невеловская		19.05.91
Инж.	Макарова		19.05.91

813-2-65.91-АР

Комбинированное хранилище для картофеля и овощей (с охлаждением) вместимостью 3400 тонн из АМК

Стадия	Лист	Листов
РП	5	

Разрезы 1-1; 2-2; 3-3

ГИПРОНИСЕЛЬПРОМ г.Орел

Привязан

Инв.№

Инв.№ подл. | Подпись и дата | Взам.инв.№

25104-02 8

Альбом 2

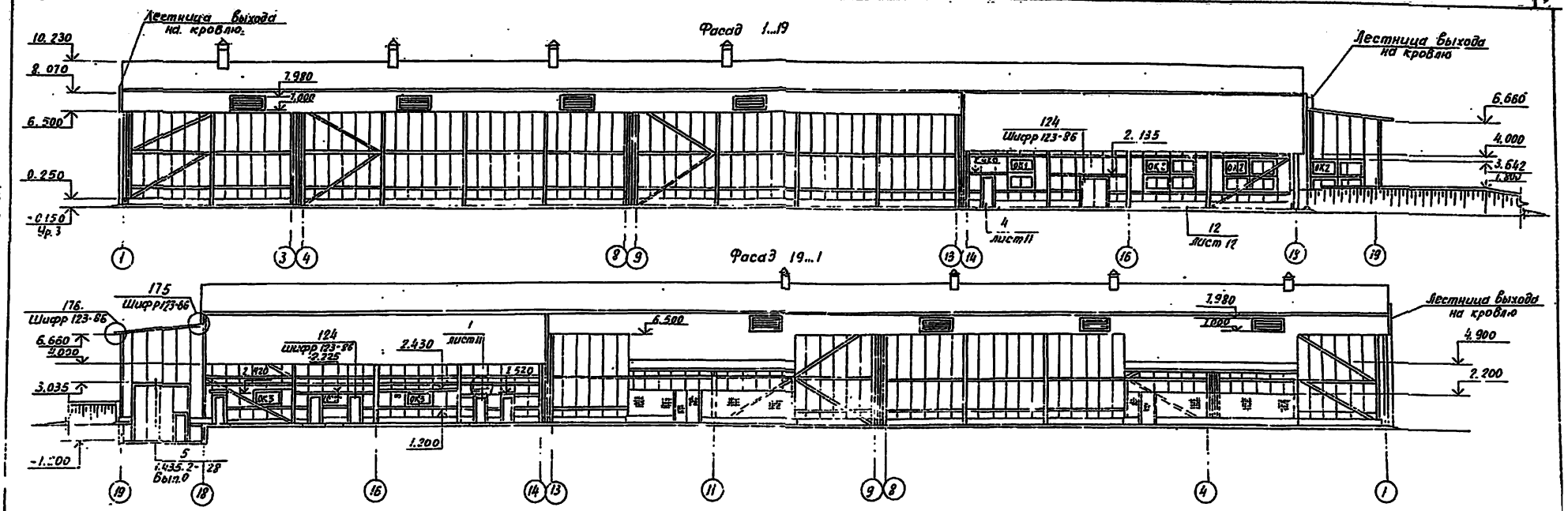

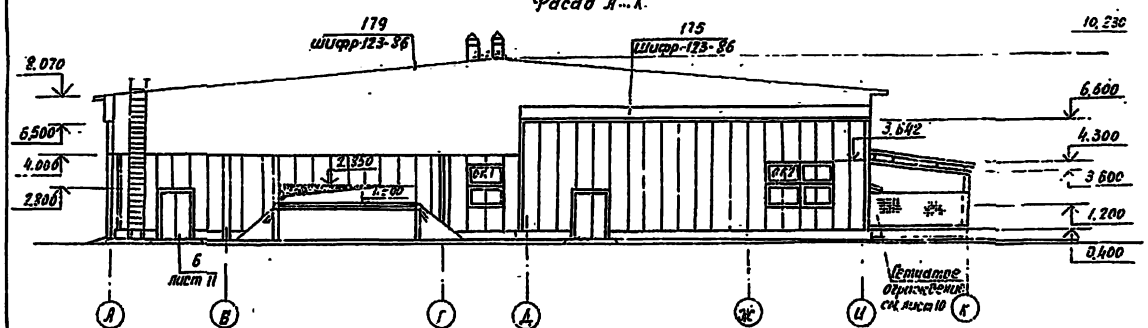

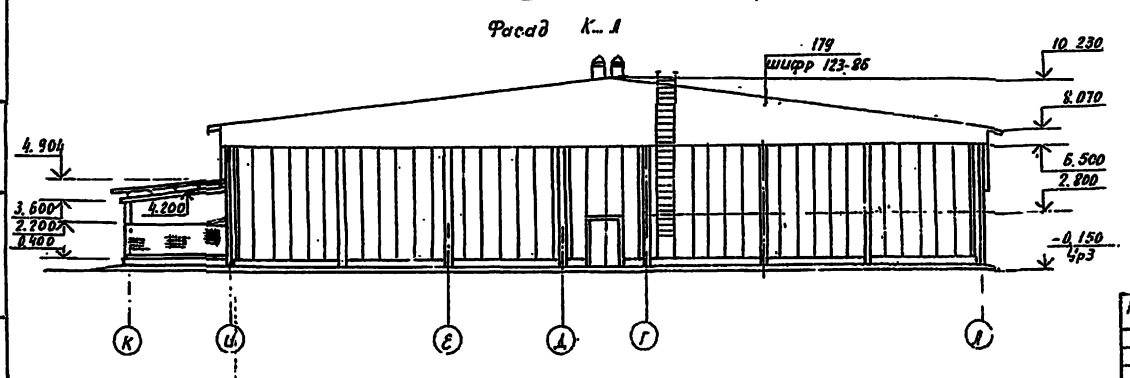

Схема расположения элементов заполнения оконных проемов

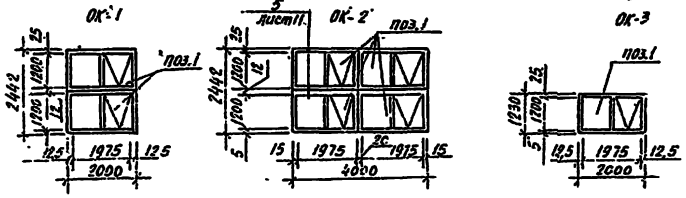

1. Спецификацию заполнения оконных проёмов смотри на листе АР-7.
2. Оконные переплеты принятые по ТУ 10.15.096-87 поставляются заводом изготовителем в комплекте с механизмами открывания.
Установку переплётов, механизмов открывания в оконных проёмах производить в соответствии с ТУ 10.15.096-87 и монтажными чертежами паспорта ворот, входящего в комплект поставки ворот заводом изготовителем.

Н. контр.	Махонина			813-2-65 91- АР
Зам. начальн.	Репало			
ГИП	Коротков			
Гл. спец.	Медолозов			
Гл. констр.	Тимошенко			
Зав. гр.	Сачков			Комбинированное хранилище для картофеля и овощей (с охлаждением) вместимостью 3400т из ЛМК.
Вед. инж.	Неверовская			Фасады 1...19, 19...1; А...К; К...А. Схемы расположения элементов заполнения оконных проемов.
Инж.	Макарова			

Стадия	Лист	Листов
РП	6	

ГИПРОНИСЕЛЬПРОМ г. Орел

Привязан

Инв. №

25104-02 9

Подпись и дата | Взам. инв. №

Ведомость проемов ворот и дверей

Марка, поз.	Размер проема
1	2400×2800
2	2400×2800
3	3700×4235
4	2400×2800
5	1000×2100
6	1010×2070
7	810×2070
8	810×2070
9	1010×2070
10	1000×2420
11	2000×2135

Спецификация заполнения проемов

Марка, поз	Обозначение	Наименование	Кол. Всего	Масса ед. кг.	Примечание
1	ТУ 10.15 138-89	Ворота раздвижные	10		
2	813.2.55.88.20.00.000.000ТУ	Ворота распашные противопожарные	4		
3	1.435.2-28, вып. 3	Ворота ВРС 42×42 УХЛ1	1		
4	813.3.21с.89.26.00.000.000ТУ	Ворота распашные	5		
5	701.4.161с.88.14.00.000.000ТУ	Дверь распашная	10		
6	ГОСТ 6629-88	Дверной блок ДГ21-10	9		
7	ГОСТ 6629-88	Дверной блок ДГ21-8ВЛ	1		
8	ГОСТ 6629-88	Дверной блок ДГ21-8Б	3		
9	ГОСТ 6629-88	Дверной блок ДГ21-10Л	1		
10	ТУ 10.15.113-88	Дверь стальная	8		
11	ТУ 10.15.113-88	Дверь стальная	1		
ОК1	ТУ 10.15.096-87	Переплет оконный ПДФ 20.12	4		поз. 1
ОК2	ТУ 10.15.096-87	Переплет оконный ПДФ 20.12	16		поз. 1
ОК3	ТУ 10.15.096-87	Переплет оконный ПДФ 20.12	2		поз. 1

Спецификация к схемам расположения оконных проемов

Марка, поз.	Обозначение	Наименование	Количество на один проем ОК1	ОК2	ОК3	Масса, ед. кг	Примечание
		Стальные элементы					
	ТУ 10.15.106-88	Комплект деталей 003 МС1	12	18	6		
	813.2.15.85.08.00.27	Нащельник 001 НМ37, ℓ=2375	—	1	—		
	813.2.15.85.08.00.28	Нащельник 001 НМ38, ℓ=2360	—	1	—		
	813.2.15.85.08.00.24	Нащельник 001 НМ33, ℓ=2000	2	4	2		
	813.2.15.85.08.00.25	Нащельник 001 НМ34, ℓ=2000	2	4	2		
	813.2.15.85.08.00.26	Нащельник 001 НМ35, ℓ=1160	8	16	4		
	123-86.1 470	Нащельник НМ46, ℓ=2000	1	2	1	2,0	
		Лист $\frac{10\text{-}6\text{ АН НОГОСТ 19903-74}}{\text{Ст3 сп ГОСТ 14637-89}}$ 1500×2375	—	4	—		
	813.2.15.85.08.00.34	Крепежное изделие 001 КМ7	12	—	6		
	813.2.15.85.08.00.35	Крепежное изделие 001 КМ8	—	6	—		
		Лист $\frac{15\text{-}6\text{ АН НОГОСТ 19903-74}}{\text{Ст3 сп ГОСТ 14637-89}}$ 1000×2070	4	8	4		
	813.2.15.85.08.00.07	Слив 001 С5, ℓ=2000	1	2	1		
	813.2.15.85.08.00.00.05	Слив 001 С5, ℓ=2000	1	2	1		
	ТУ 10.15.109-88	Комбинированная зак-					
		лепка ЗК12	30	60	15		
	ТУ 10.15.107-88	Винт самонарезающий					
		В6×25	34	68	17		
	ОСТ 38.05170-78	Уплотнитель УК 3114 000Т ℓ=1130	8	16	4		
		Болт М10-6д×120 58.00 ГОСТ 7798-70	8	16	4		
	123-86.1 540	Нащельник НМ51, ℓ=2000	1	2	1	1,0	
		Материалы					
	ОСТ 6-05-459-83	Пенополиуретан мар-					
		ки ППУ-17Н	0,04	0,08	0,02		м³
	ТУ 6-02-1237-83	Клей-герметик					
		„Эластосил 137-83"	0,5	1,5	0,1		кг
	ГОСТ 14791-79	Герметизирующая					
		мастика	0,3	0,6	0,15		

Ведомость перемычек

Марка поз.	Схема сечения
ПР1	1
ПР2	2





Спецификация перемычек

Марка, поз.	Обозначение	Наименование	Кол. Всего	Масса, ед. кг	Примечание
1	ГОСТ 948-84	1ПБ 10-1	4	20	
2	ГОСТ 948-84	1ПБ 16-1	1	30	

Н. контр.	Махонина		14.06.91
Зам. зав. НТЛ	Репало		14.06.91
ГИП	Коротков		14.06.91
Гл. спец.	Медолазов		14.06.91
Зав. гр.	Сачков		14.06.91
Инж.	Макарова		14.06.91
Пров.	Неверовская		14.06.91

813-2-65.91 АР

Привязан

Инв. N

Комбинированное хранилище для картофеля и овощей (с охлаждением) вместимостью 3400 тонн из АМК

Стадия	Лист	Листов
РП	7	

Спецификации

ГИПРОНИСЕЛЬПРОМ г. Орел

25104-02-10

Инв. N подл. | Подпись и дата | Взам. инв. N

Копировал Дюканова

Формат А2

Альбом 2

Спецификация к узлам покрытия

Марка, поз.	Обозначение	Наименование	Количество на узел 175	176	178	179	3	182	Масса, ед, кг	Примечание
		Стальные изделия								
2	123-86.1 620	Элемент фассонный ЭФ10	46	—	—	—		—	4,4	п.м.
4	ТУ 10.15.107-88	Винт самонарезающий В 6×25	220	—	—	—		—	0,0081	
5	ТУ 10.15.109-88	Заклепка комбинированная ЗК-14	440	1822	—	—		—	0,000275	
2	123-86.1 600	Элемент фасонный ЭФ7	—	—	87,0	—		—	2,96	п.м.
3	123-86.1 600-01	то же ЭФ8	—	—	87,0	—		—	3,3	п.м.
4	123-86.1 580	" ЭФ2	—	—	—	98,4		—	3,21	п.м.
5	ТУ 36-2088-85	Заклепка комбинированная ЗК-12	1780	—	2610	12790		—	0,00275	
КС14	2.460-14, Вып.1	Стяжное кольцо КС14	—	—	—	—		4	1,88	кг
КС15	2.460-14, Вып.1	то же КС15	—	—	—	—		4	2,32	кг
КЛ20	2.460-14, Вып.1	Стальной колпак КЛ20	—	—	—	—		4	11,15	кг
КЛ16	2.460-14, Вып.1	то же КЛ16	—	—	—	—		4	8,82	кг
ФС6-4	2.860-6.2-120-03	Фасонный элемент ФС6-4	—	—	—	—		8	6,3	кг
ФС6-6	2.860-6.2-120-05	то же ФС6-6	—	—	—	—		8	8,3	кг
ФС4-2	2.860-6.2-110-01	" ФС4-2	—	—	—	—		8	7,2	кг
ФС4-3	2.860-6.2-110-02	" ФС4-3	—	—	—	—		8	9,5	кг
ФС6-3	2.860-6.2-120-02	" ФС6-3	—	—	—	—		8	6,3	кг
ФС6-5	2.860-6.2-120-04	" ФС6-5	—	—	—	—		8	8,3	кг
МД4	АР.И.040000	Фасонный элемент МД4	—	—	—	—		8	4,7	кг
Н1	АР.И.050000	Нащельник Н1	—	—	—	—	40	—	1,4	кг
		Материалы								
6	123-86.1 560	Прокладка П1 из пенорезины	43,8	—	—	—		—	0,08	п.м.
8	ТУ 38.30 396-86	Клей НБВ-2	2,19	—	9,8	8,7		—		кг
7	123-86.1 560	Прокладка П1 из пенорезины	—	—	—	17,4		—	0,08	п.м

Спецификация стальных элементов и других изделий, замаркированных на планах, разрезах и листах 10,11,13

Марка поз.	Обозначение	Наименование	Кол. всего	Масса, ед. кг	Примечание
		Изделия соединительные			
ПП5	1.435.2-28.0.00.00.10.02	Обрамление ПП5	2	1,45	
МС-1	1.435.2-28.0.00.00.10.03	Костыль МС-1	5	0,8	
ПП9	1.435.2-28.0.00.00.10.04	Слив	1	20,1	
МД1	1.450 3-6.11.2.2.00	Лестница МЛ×Ф60-12.6	1	56,88	
ОГ1	1.450.3-6.14.1.2.1.0	Ограждение ОГпМЛ×60-10.12	1	6,22	
К1	123-86.1 210	Костыль К1	120	0,40	
МН15	3.019.1-1.2-УЧ3	Уголок 75×75×5Б ГОСТ 8509-86 / ст 3 пс6 ГОСТ 535-88 е=6500	1	37,7	
С1	3.019.1-1.1-С1.0	Сетка С1, е = 6000	—	31,8	
	АР-10. БЧ	Сетка С 5Вр1-100 / 5Вр1-100 1040 ГОСТ 8478-81	—	199,0	
	АР-13. БЧ	Сетка С 5Вр1-100 / 5Вр1-100 1540 ГОСТ 8478-81	—	470,0	
	АР-5. БЧ	Ф6А I ГОСТ 5781-82, е=30,4	—	6,60	
	АР-5. БЧ	Ф8А I ГОСТ 5781-82, е=13,44	—	5,30	
МД1	АР.И.01000	Изделие закладное МД1	1	20,63	
МД2	АР.И.010000-01	то же МД2	1	10,34	
МД3	АР.И.010000-02	" МД3	1	4,35	
	ТУ 38.10.616-86	Прокладка из пенорезины 125×100	167	—	п.м.
НМ11	123-86.1 270-01	Нащельник НМ11	21	1,4	п.м.
		Болт М10-6д×12.58.001 ГОСТ 7798-70	40	86,32	1000 шт
		Гайка М10-6Н.04 ГОСТ 5915-70	40	4,08	1000 шт
		Шайба 10.01.08 кП016 ГОСТ 11371-78	90	0,13	1000 шт
		Шуруп 1-5×70 ГОСТ 1146-80	100	8,35	1000 шт
	ТУ 6-02-1237-83	Клей герметик „Эластосил 137-83"	—	3	кг
МД5	АР.И.030000	Слив МД5	7	4,77	кг
МД4	АР.И.020000	Фасонный элемент МД4	120	4,7	
КМ1	АР.И.040000	Крепежное изделие КМ1	24	0,3	

Н.контр.	Махонина		12.06.91
Зам.нач.НТО	Репало		12.06.91
ГИП	Коротков		12.06.91
Гл.спец.	Медолазов		12.06.91
Зав.гр.	Сачков		12.06.91
Инж.	Макарова		12.06.91
Пров.	Новоровская		12.06.91

813-2-65.91-АР

Привязан

Инв N

Комбинированное хранилище для картофеля и овощей (соглашение) вместимостью 3400 тонн из ЛМК

Стадия	Лист	Листов
РП	8	

Спецификации

ГИПРОНИСЕЛЬПРОМ г.Орел

25104-02 11

Инв.№ подл. | Подп. и дата | Взам.инв.№

План полов

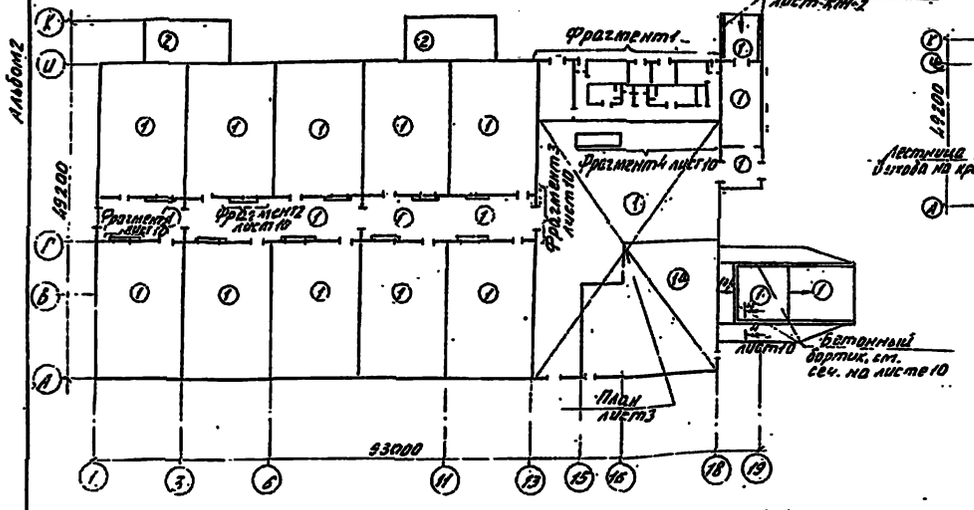

План кровли

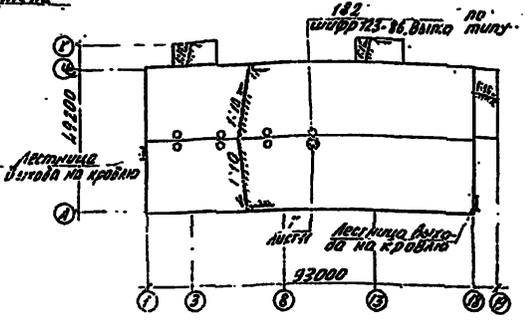

Фрагмент 1

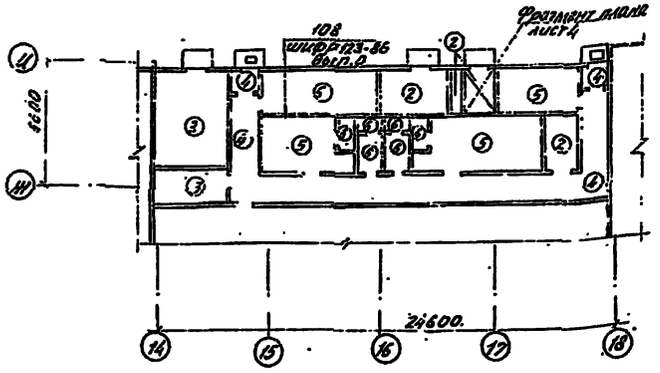

1. До устройства полов выполнить каналы, приямки, уложить инженерные коммуникации, установить стеновые панели на бетонные столбики и бетонные основания в соответствии с узлами 8...12 лист АР12, установить рамы и элементы порогов дверей поз. 1,2, 4,5,6, 10, 11.
2. Рабочие чертежи полов разработаны в соответствии с требованиями СНиП 2.03.13-88 и серией 2.244-1, Вып.4.
3. Производство работ по устройству полов осуществлять согласно СНиП 3.03.01-87.

Грунты насыпные, и с нарушенной структурой в основаниях необходимо уплотнить механизированным способом в соответствии с требованиями СНиП 3.02.01-87 до плотности сложения грунта 1,67 т/м3. В верхний слой оснований грунтов в трамбовать слой щебня крупностью 40мм.

Бетон подстилающего слоя полов уплотнить поверхностным вибратором.

По периметру наружных стен тамбуров, тамбуры для обогревания и приема пищи, служебного помещения, цеха товарной обработки под подстилающим слоем пола выполнить подсыпку из керамзитового гравия плотностью 450 кг/м3, шириной 200мм, толщиной 240мм.

Уклон полов создавать планировкой грунта основания.

Шифровку полов не выполнять за исключением пола типа 4.

Подстилающий слой в полу электрощитовой, щитовой КИП и А принять из бетона класса В7,5 толщиной 100мм.

4. В местах установки рам, крепления деревянных внутренних дверей в полу оставить гнезда сеч. 300х300 в соответствии с узлом 129 шифр 123-86, Вып. 0. Для установки анкерных болтов выполнить утолщенную бетонную подготовку пола толщиной 250мм.

Болты принять по ГОСТ 24379.1-80 ф 20мм.

Экспликация полов

Наименование или номер помещений по проекту	Тип пола по проекту	Схема покрытия, номер узла по серии	Элементы пола и их толщина	Площадь пола, м2
Камеры хранения N1-10, грузовой коридор, бокс, паводки, площадка, экспедиция, участок приёма товарной обработки	1	245 2.244-1, Вып.4	Покрытие-бетон класса В30 - 30мм. Подстилающий слой-бетон класса В 22,5 - 120мм. основание - уплотненный грунт	3554
Участок приёма цеха товарной обработки	1а	245 2.244-1, Вып.4	Покрытие-бетон класса В 22,5 - 25мм. Подстилающий слой-бетон класса В 15 - 120мм. Основание-уплотненный грунт	295
Навес для холодильных машин, тепловой пункт, венткамера, хоз казановая, вентшахта	2	245 2.244-1, Вып.4	Покрытие-бетон класса В15 - 20мм	178
Электрощитовая, щитовой КИП и А.	3	240 2.244-1, Вып.4	Покрытие-керамическая плитка ГОСТ 6787-89 - 13мм	28
коридор, тамбур	4	243 2.244-1, Вып.4	Покрытие-бетон мозаичного состава из бетона класса В15 - 20мм	44
Служебное помещение кладовщика, комната для обогревания и приема пищи	5	230 2.244-1, Вып.4	Покрытие-линолеум поливинилхлоридный ГОСТ 7251-77 - 2,5мм	56
Душевая, уборная	6	240 2.244-1, Вып.4	Покрытие-керамическая плитка ГОСТ 6787-89 - 10мм	14,8

5. Бетонные защитные бортики в местах откоса дверей не выполнять.
6. В местах проемов откатных ворот в полу выполнить ниши и гнезда для установки закладного элемента и защитных стоек ворот в соответствии с фрагментом на листе 10 и листом КН-2.
7. Устройство кровли осуществлять согласно СНиП 3.04.01-87.

Гл. констр.	Механик				813-2-65.91-АР
Нач. отд.	Гераськ				
РУП	Коротков				
Гл. спец.	Мерлазов				
Нач. гр.	Сачков				
Инж.	Макарова				Комбинированное хранилище для овощей и овощей/сахаристых корнеплодов мощностью 3600 т из АМК
Пров.	Неверова				Стадия: РП; Лист: 9; Листов:
Привязан					План полов в ж.б. отм. 0.000 Фрагмент 1. План кровли
Инв. N					ГИПРОНИССЕЛЬПРОМ г. Орел

25104-02 12

Инв. N подл. | Подпись и дата | Взам. инв. N

Фрагмент 2

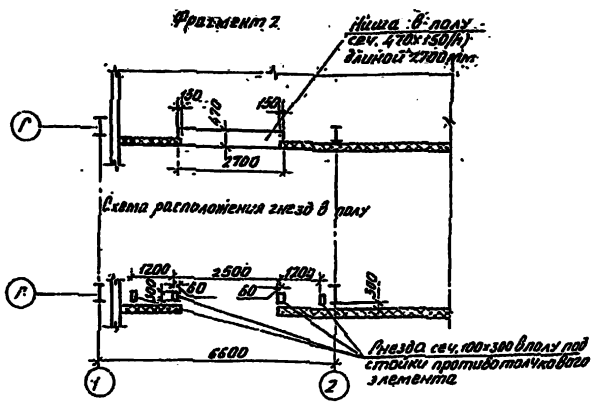

Фрагмент 4

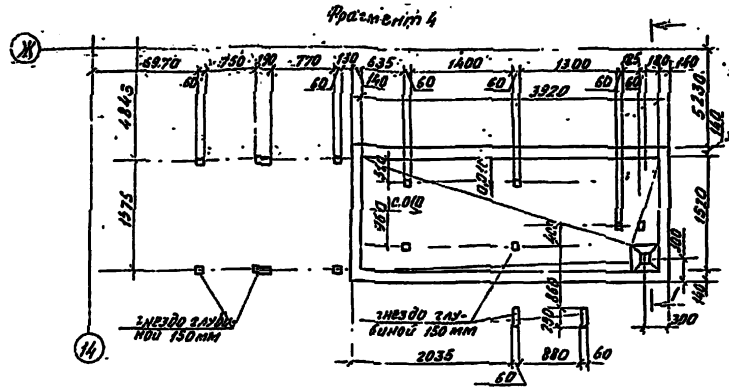

1-1

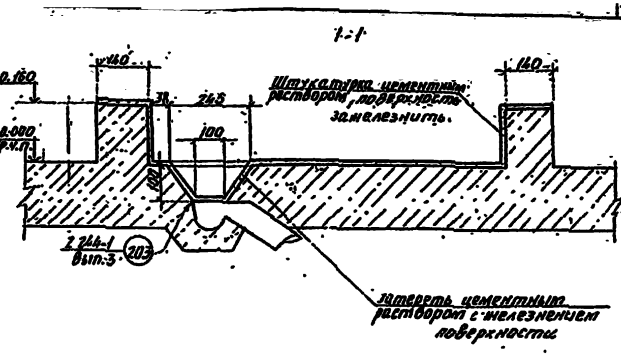

Фрагмент 3

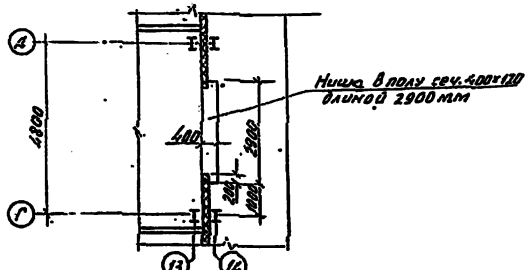

Схема расположения элементов сетчатой перегородки (схема 1)

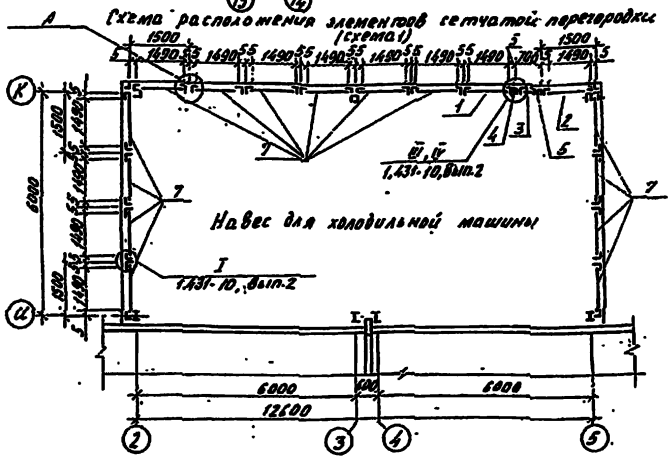

Схема расположения элементов сетчатой перегородки (схема 2)

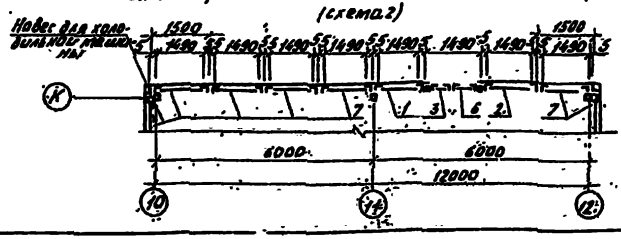

Схема расположения течки (схема 3)

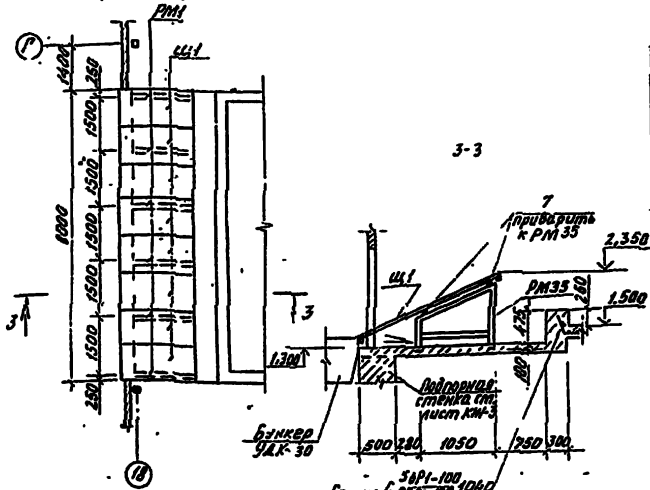

4-4

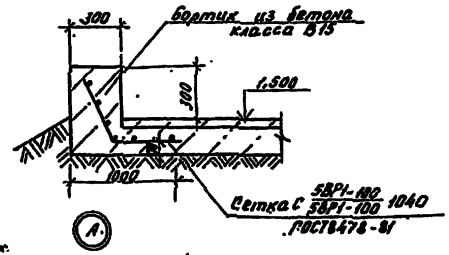

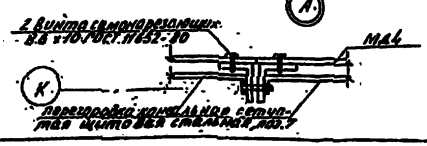

Спецификация к схемам расположения элементов сетчатой перегородки и течки

Марка поз.	Обозначение	Наименование	Кол.	Масса ед., кг	Примечание
		Схема 1,2			
1	1.431-10, Вып.2	Щит 1,5×1,8 ШПГ-В	2	20,2	
2	1.431-10, Вып.2	Щит 1,5×1,8 ШПГ-Л	2	20,2	
3	1.431-10, Вып.2	Щит 0,7×1,8 АПГ-П	2	15,1	
4	1.431-10, Вып.2	Стойка 1,8 АСГ-П	2	9,4	
5	1.431-10, Вып.2	Стойка 1,8 АСГ-Л	2	9,4	
6	1.431-10, Вып.2	Щит 0,7×1,8 АПГ-Л	1	15,6	
7	1.431-10, Вып.2	Щит 1,5×1,8 ШПГ	27	22,0	
		Схема 3			
РМ35	АР.И.410000	Рама металлическая РМ35	6	30,9	
Щ1	АР.И.430000	Щит деревянный Щ1	8	0,056	м³
7	64	Уголок 75×75×6-В ГОСТ 8509-86 Вст 3пс6 ГОСТ 535-88 ℓ=8000	2	55,0	
МД4	АР-11, 64	6-ПН-МО-1-5 ТУ 1590-77 Лист Ст 3кп3-1 ГОСТ 1497-84 400×4000	-	21,3	

1. Расположение элементов перегородок по осям 10,12 в схеме 2 аналогично расположению элементов перегородок по осям 2,5 в схеме 1.
2. Фрагмент 2 выполнен для ворот позиции 1, фрагмент 3 для ворот позиции 2.

Гл.констр.	Жаханина			813-2-65.91 АР
Гл.инж.пр.	Репало			
Нач.отд.	Коротков			
Гл.спец.	Мирзазов			
Нач.сект.	Сачков			
Инж.	Мартова			Комбинированное хранилище для картофеля и овощей (с складом) на 3000 тонн каждое
Техник	Филинских			Стадия: РП; Лист: 10; Листов:
Пров.	Мартынов			Фрагменты 2,3,4. Схемы расположения элементов сетчатой перегородки и течки (схемы 1,2,3). Спецификации
				ГИПРОНИКЕЛЬПРОМ г. Орск

Привязан

Инв.№ подл. | Подпись и дата | Взам.инв.№

Альбом 2.

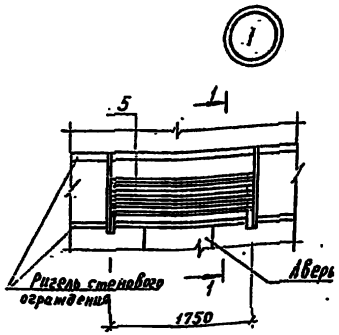

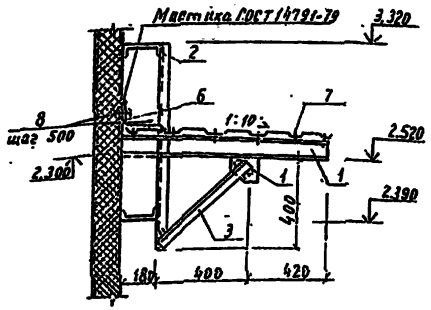

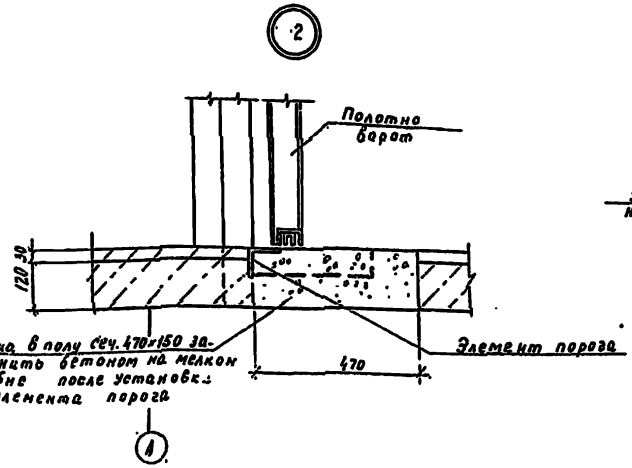

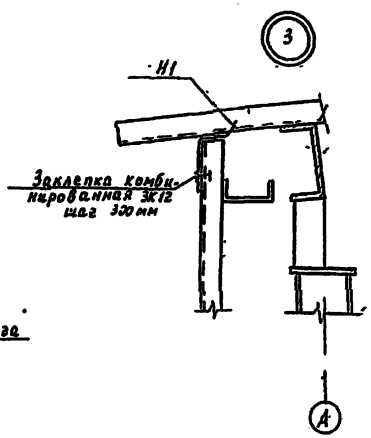

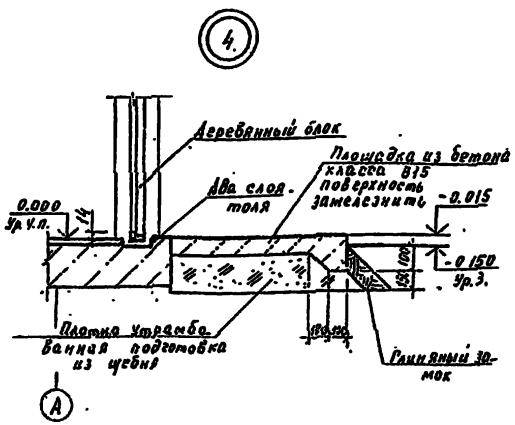

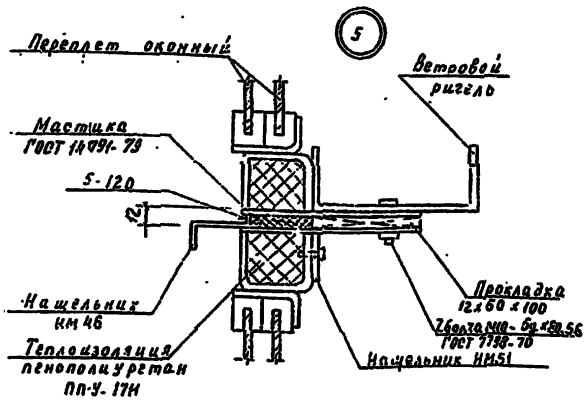

Спецификация стальных элементов на козырьки входов

Марка поз.	Обозначение	Наименование	Кол.	Масса ед. кг	Примечание
1	БЧ	Швеллер 10 ГОСТ 8240-89 Ст3кп2 ГОСТ 535-88	4	8,6	
2	БЧ	Швеллер 10 ГОСТ 8240-89 Ст3кп2 ГОСТ 535-88	4	9,9	
3	БЧ	Уголок 63×63×5-6 ГОСТ 8509-86 Ст3кп2 ГОСТ 535-88	4	2,7	
4	БЧ	Лист 5-ПН-НО.8 ГОСТ 19903-74 Ст3кп2 ГОСТ 14637-89	4	0,7	
5	ГОСТ 24045-86	Профиль С44-1000-0,7	3,5	8,4	м²
6	123-86, 1 570	Элемент фасонный Э4ф1	4	2,04	
7	ТУ 67-269-79	Винт самонарезающий 3,6-25	24	0,10	1000 шт
8	ТУ36-2088-85	Заклепка 3К-12	20	2,75	1000 шт.

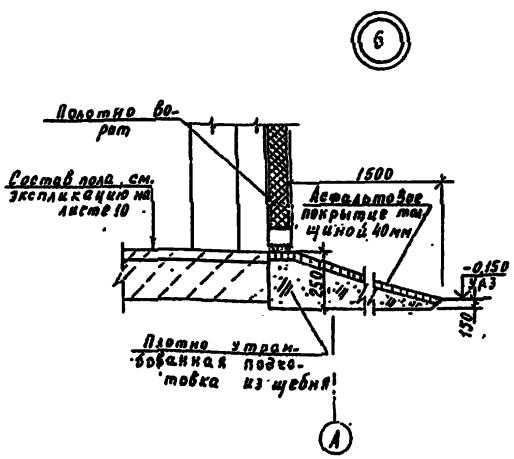

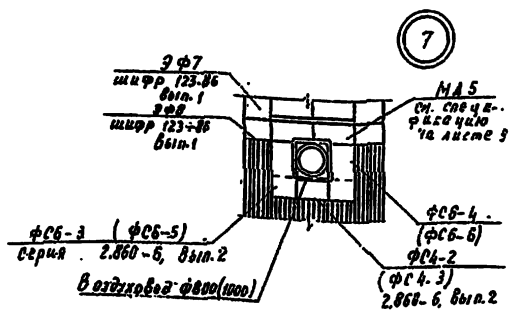

1. Установку откатных ворот комплектной поставки производить в соответствии с установочными узлами, разработанными в сборочных чертежах и узлами на данном листе.
2. Фасонные элементы обозначенные в круглых скобках на узле 7 приняты для воздуховода ф 1000.

Н. контр.	Мелонина			8/3-2-65.91-АР	
Зам. нач.	Ренало				
ГИП	Коротков				
Гл. спец.	Медолазов				
Зав. сп.	Сачков				
Инж.	Макарова			Комбинированное хранилище для хортофеля и овощей (с складом емкостью 3 вместимостью 3 завтрака из АМХ	Стадия: РП; Лист: 11; Листов:
Пров.	Неверовская			Узлы 1...7	ГИПРОНИСЕЛЬПРОМ г. Орел

Привязан

Инв. №

Инв. № подл. | Подпись и дата | Взам. инв. №

Копировал Муратова

25104-02 14 Формат А2

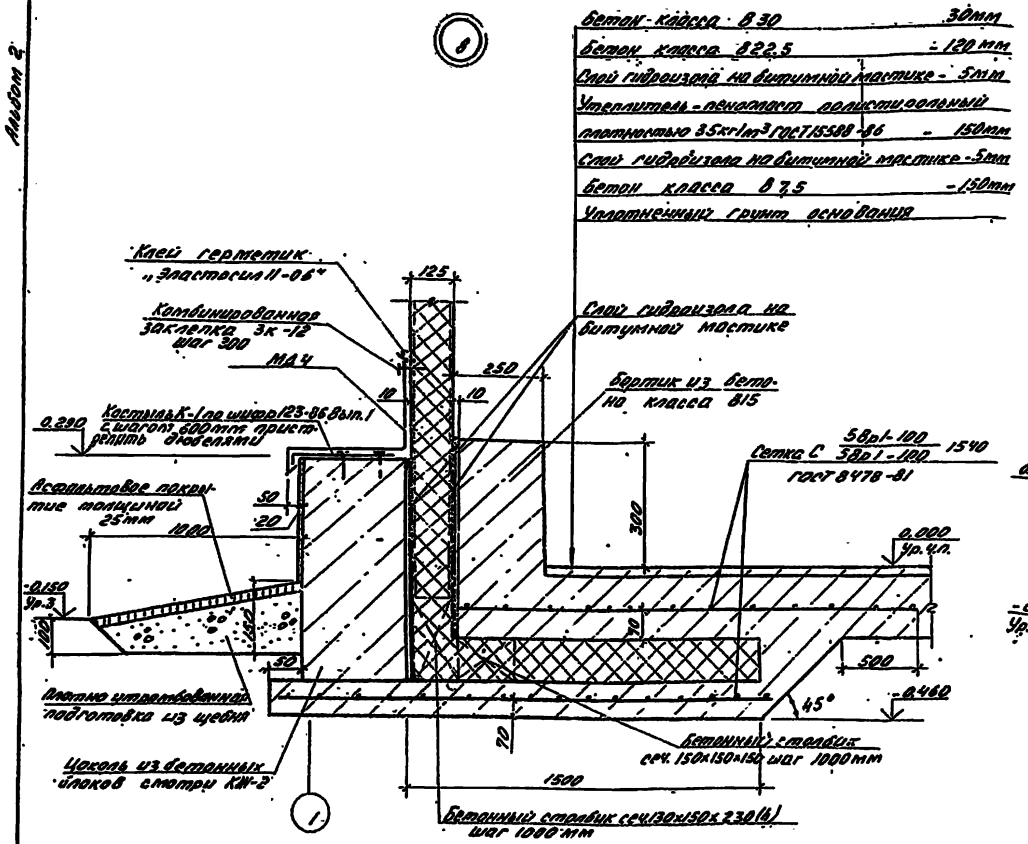

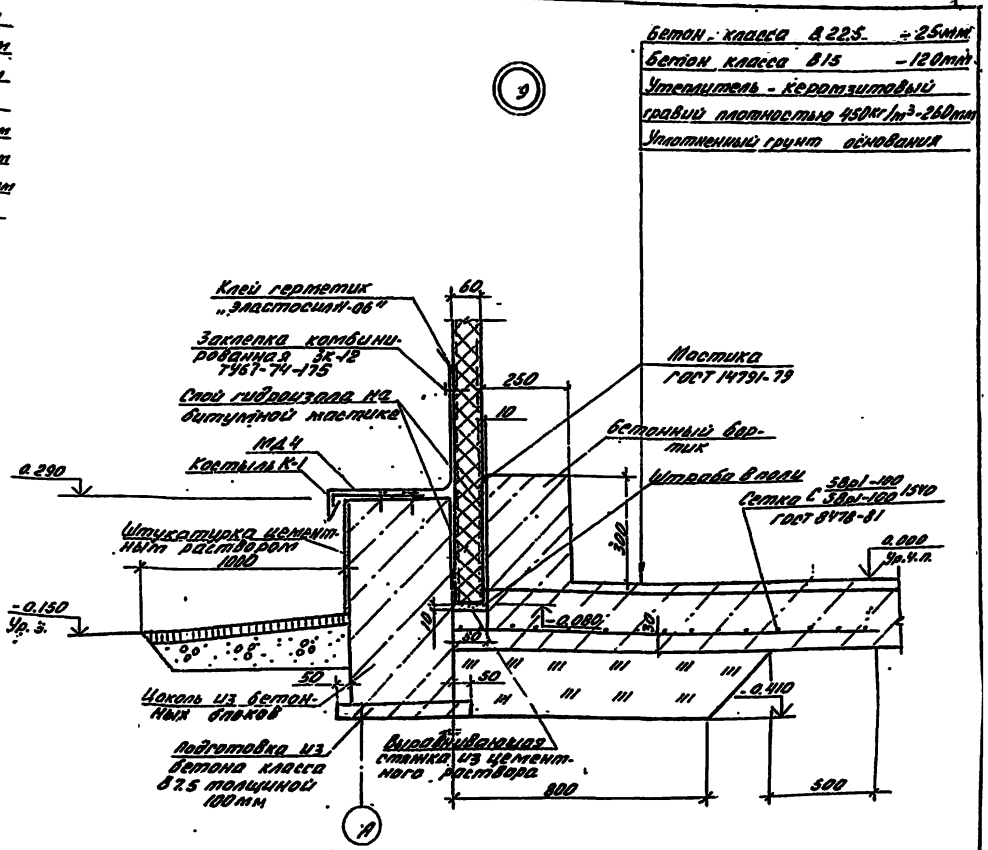

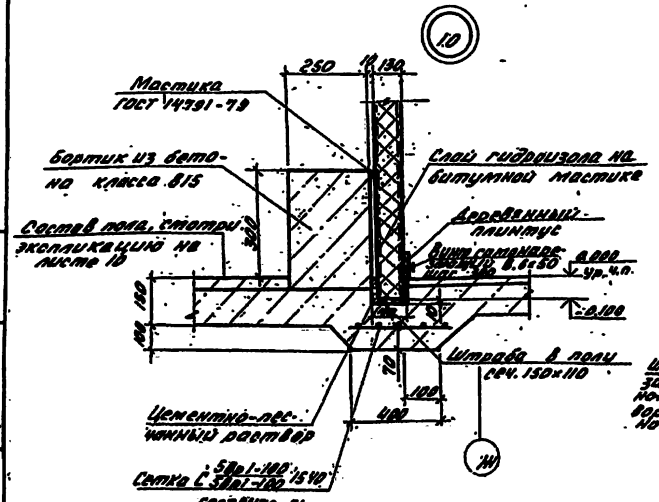

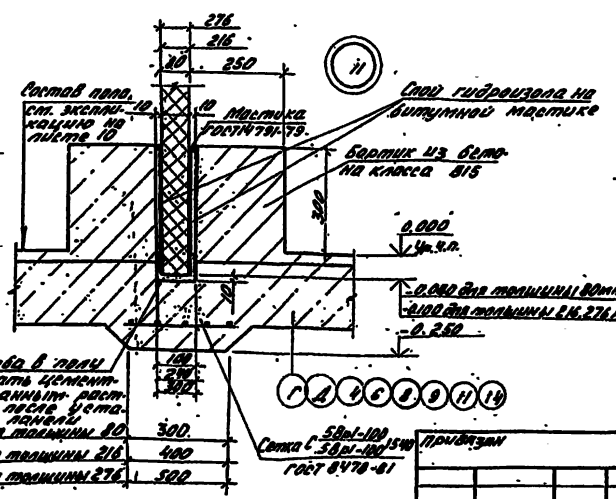

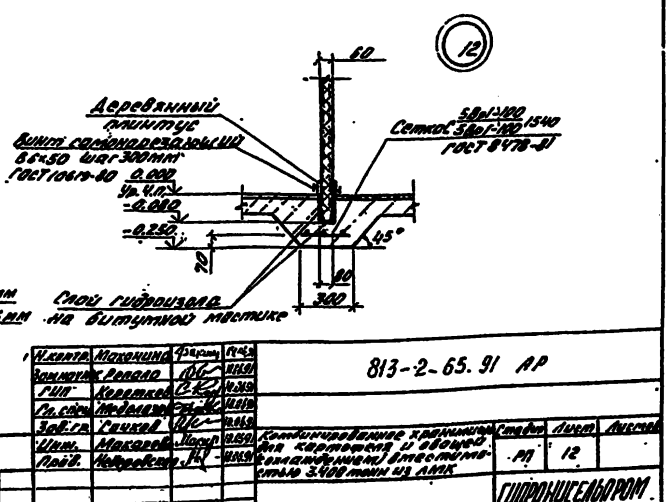

Н.контр.	Маханина			
Гл.инж.	Коротков			
Гл.спец.	Мефедова			
Зав.сект.	Сачков			
Инж.	Макарова			
Разраб.	Лобов			

813-2-65.91 АР

Комбинированное ограждение для кровель с рабочей (эксплуатируемой) высотой 3.000мм из АМК

Стадия	Лист	Листов
РП	12	

Узлы 6...12

ГИПРОНИКЕЛЬПРОМ г.Ленинград

Привязан

Инв.№

Инв.№ подл. | Подпись и дата | Взам.инв.№

25104-02 15

Альбом 2

Схема расположения стеновых панелей по оси А между осями 18-1.

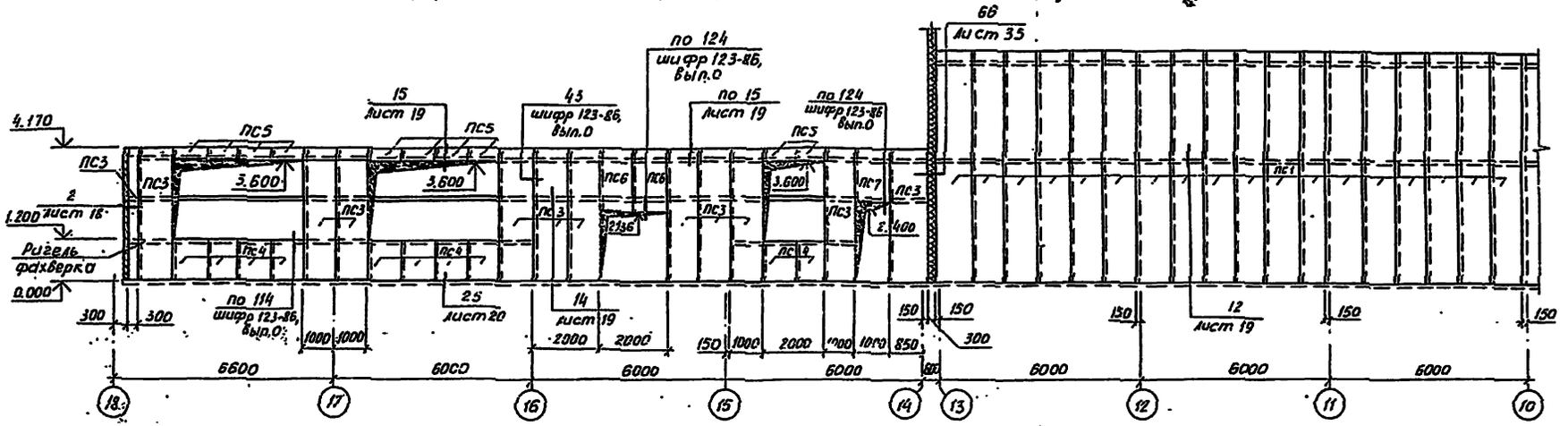

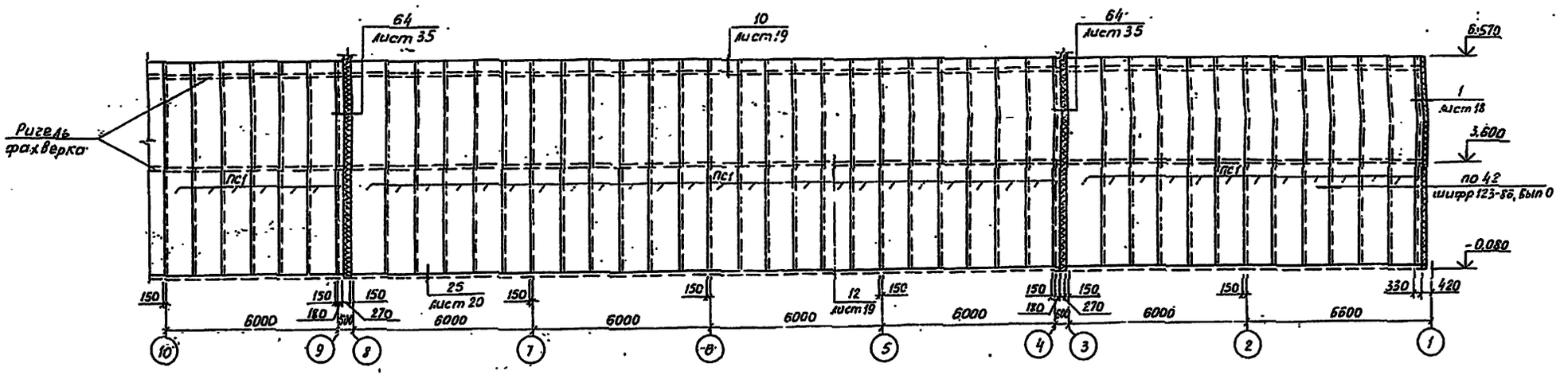

Спецификацию элементов к схемам расположения стеновых панелей см. лист 21.

Н.контр.	Махонина		10.6.91
Зам.нач.ПТ	Репало		10.6.91
ГИП	Коротков		10.6.91
Гл.констр.	Тимошенко		10.6.91
Гл.спец.	Медолазов		10.6.91
Зав.гр.	Карпенкова		10.6.91
Инж.	Белкин		10.6.91

813-2-65.91-АР

Комбинированное хранилище для картофеля и овощей (с охлаждением) Ответственно Надпись из АМК

Стадия	Лист	Листов
РП	13	

Схема расположения стеновых панелей по оси А.

ГИПРОНИСЕЛЬПРОМ г.Орел

Привязан

Инв. N

25104-02 16

Инв. N подл. | Подп. и дата | Взам. инв. N

Альбом 2

Схема расположения стеновых панелей по оси И между осями 1-18 (схема 2)

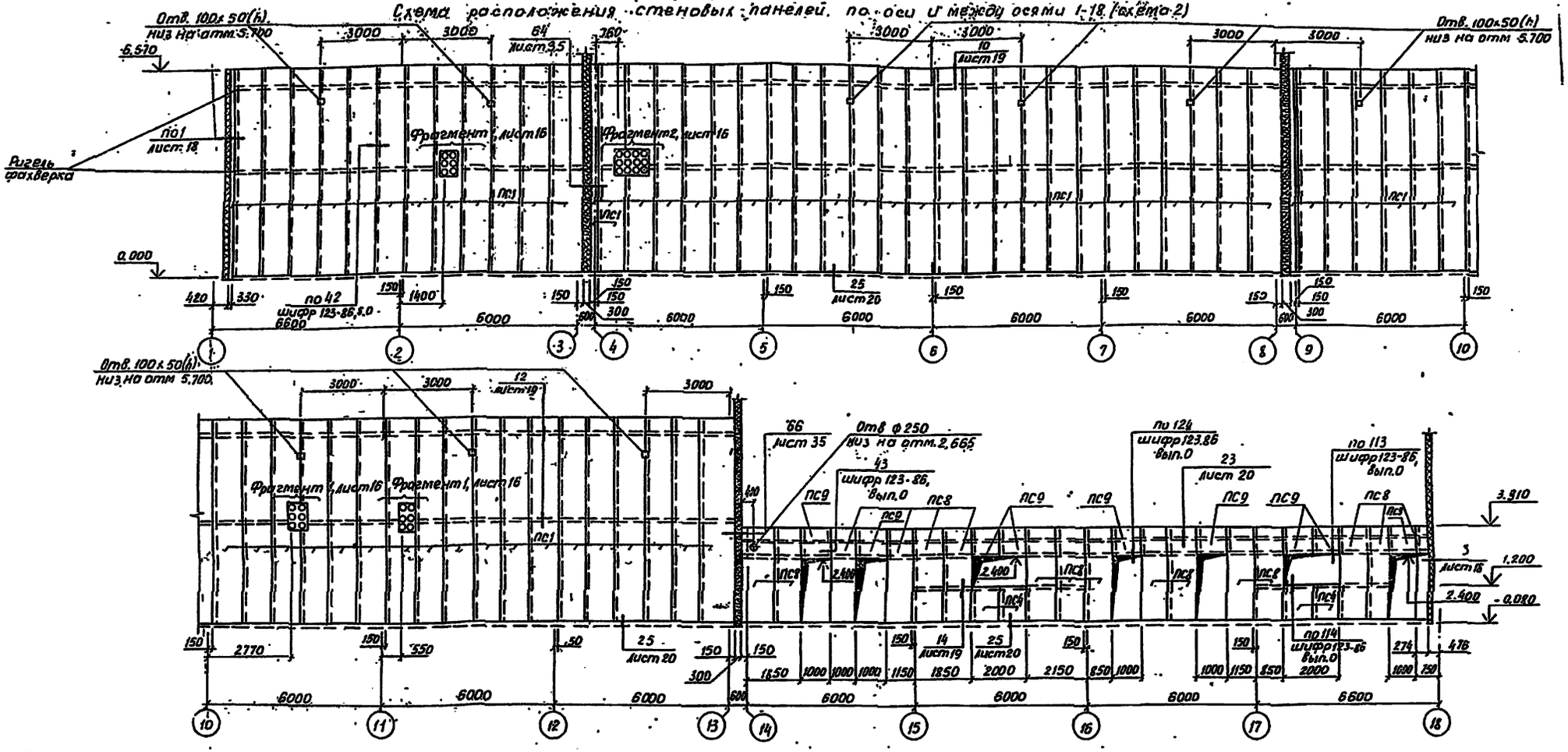

Схема расположения стеновых панелей по оси Д между осями 18-19 (Схема 3)

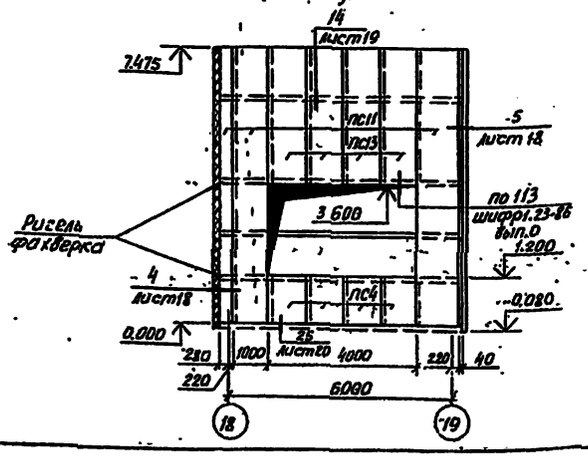

Схема расположения стеновых панелей по оси И между осями 19-18 (Схема 4)

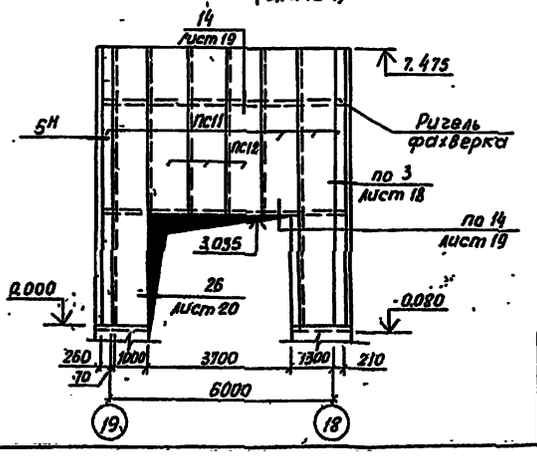

1. Спецификацию элементов к схемам расположения стеновых панелей см. лист 21.

Н.контр.	Махонина			813-2-65.91 АР
Зам.нач.отд.	Репало			
ГИП	Коротков			
Гл.констр.	Тимошенко			
Гл.спец.	Медолазов			
Зав.гр.	Карпенкова			Комбинированное хранилище картофеля и овощей (сохлаждение) вместимостью 3400 тонн из АМК
Исполн.	Белкин			Схемы расположения стеновых панелей по осям И, Д

Стадия	Лист	Листов
РП	14	

ГИПРОНИСЕЛЬПРОМ г. Орел

Привязан

Инв. №

Инв. № подл. | Подп. и дата | Взам. инв. №

25106-02 17

Альбом 2.

Схема расположения стеновых панелей по оси 1 между осями А-И

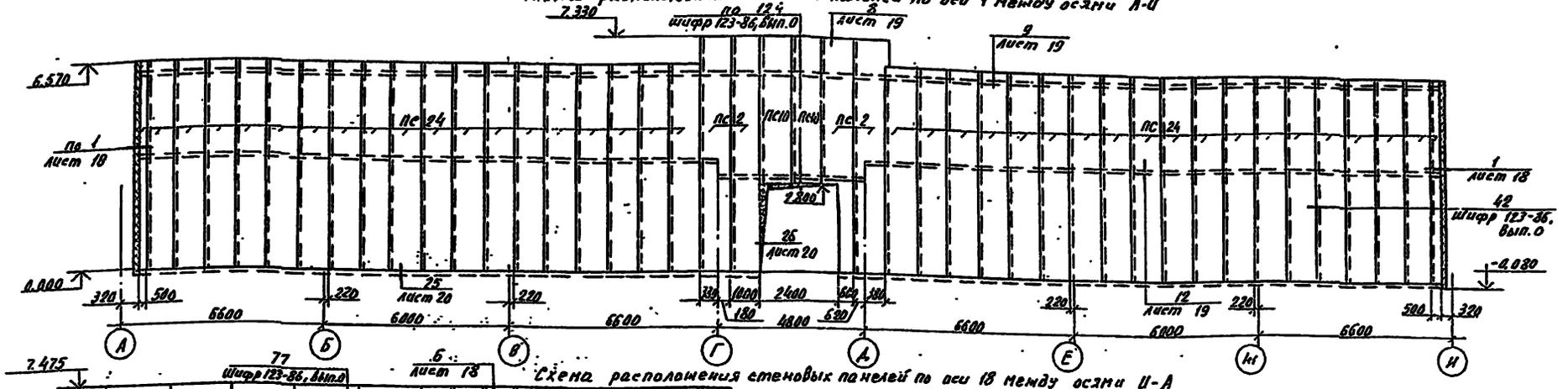

Схема расположения стеновых панелей по оси 18 между осями И-А

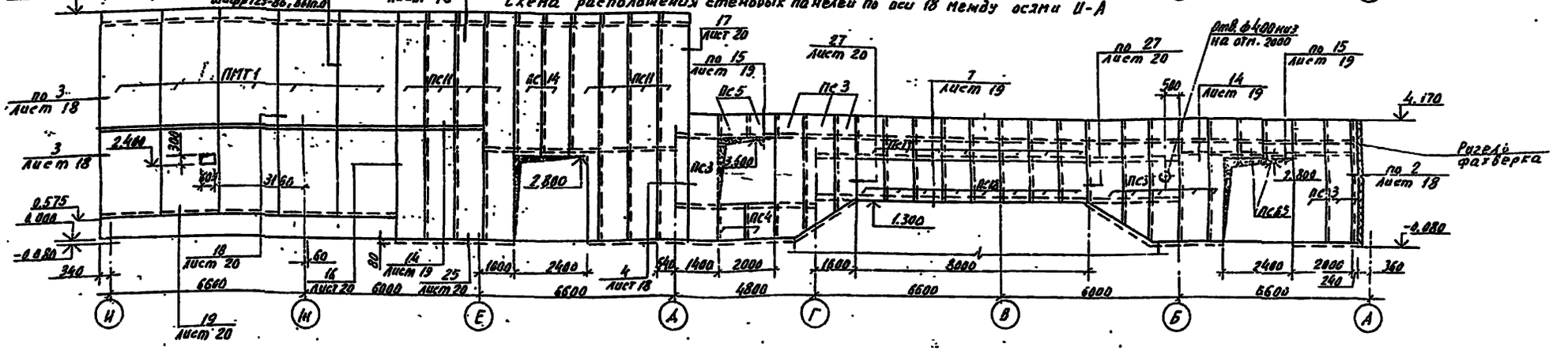

Схема расположения стеновых панелей по оси 19 между осями Д-Н

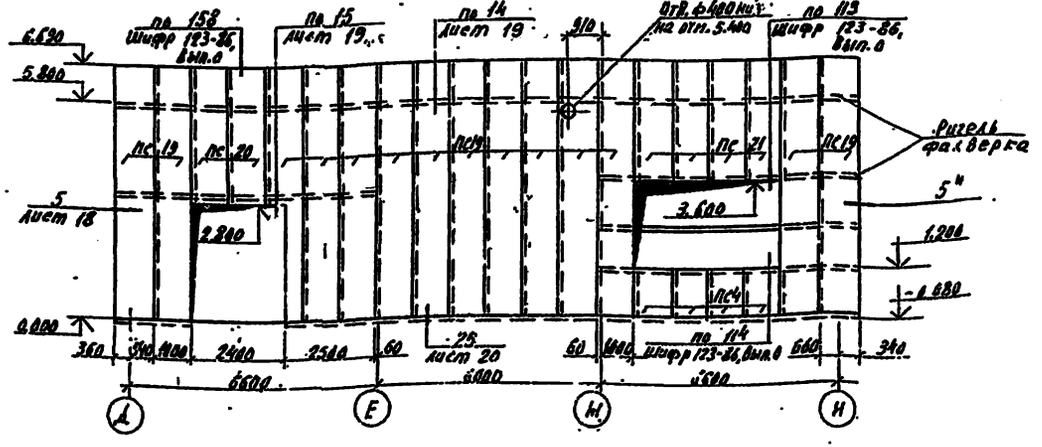

1. Спецификацию элементов к схемам расположения стеновых панелей см. лист 21.
2. По оси 18 между осями А-Б монтаж стеновых панелей выполнить после монтажа оборудования.

Н. контр.	Маханина		10.6.91
Зам. ГИП	Репало		10.6.91
ГИП	Корятков		10.6.91
Гл. констр.	Тимошенко		10.6.91
Гл. спец.	Медолазов		10.6.91
Зав. гр.	Карпенкова		10.6.91
Исполн.	Белкин		10.6.91

813-2-65 91-АР

Привязан

Инв. №

Комбинированное хранилище для картофеля и овощей (сохлаждением) вместимостью 3400 тонн из ЛМК

Стадия	Лист	Листов
РП	15	

Схемы расположения стеновых панелей по осям 1, 18, 19

ГИПРОНИСЕЛЬПРОМ г. Орел

Копировал Николаева 25104-02 18 Формат А2

Инв. № подл. | Подпись и дата | Взам. инв. №

Альбом 2

Схема расположения стеновых панелей по оси Д между осями 1-13

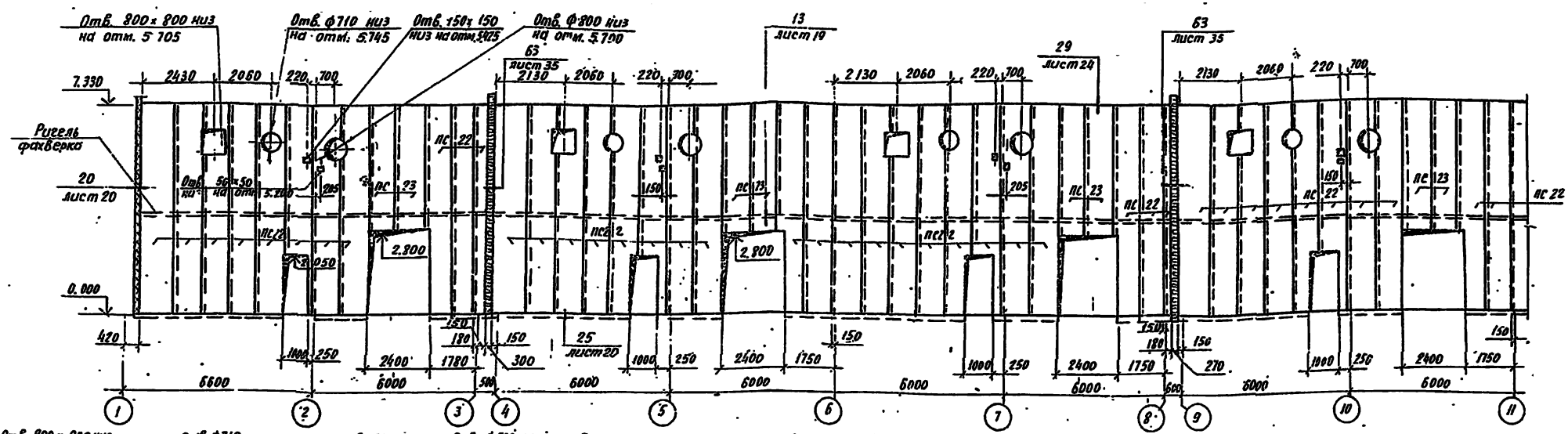

Схема расположения стеновых панелей в осях 18-19 между осями Е-Ж

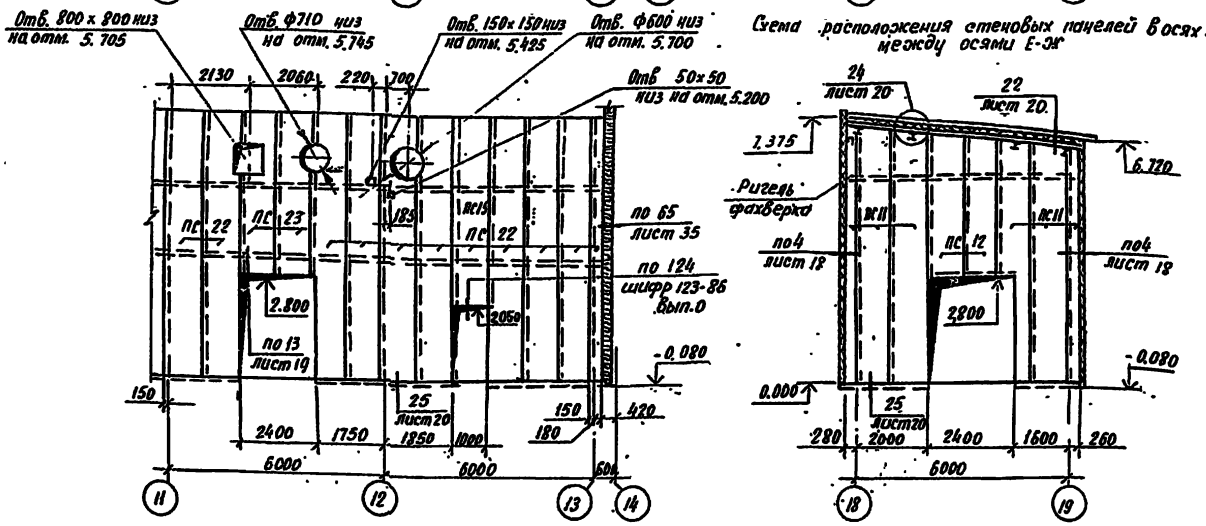

Фрагмент 2

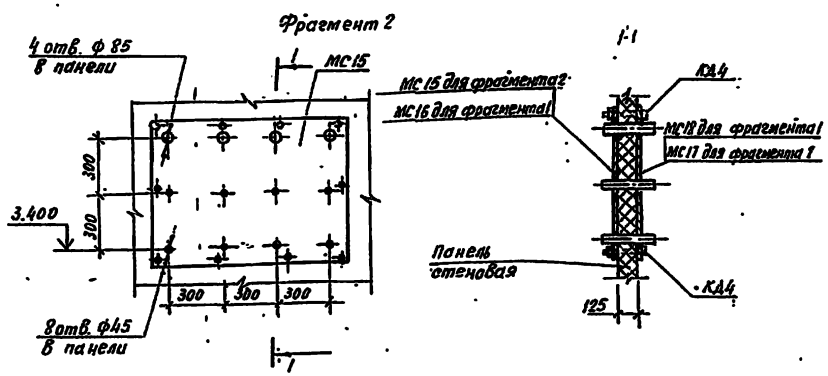

Фрагмент 1

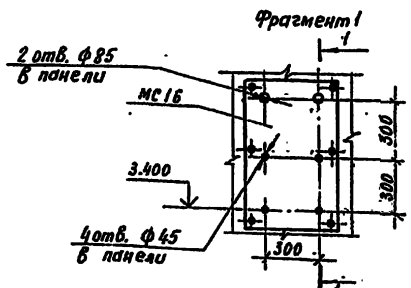

1. Спецификацию элементов к схемам расположения стеновых панелей см. лист 21.
2. Отверстия и проёмы в осях 4...11 аналогичны отверстиям и проёмам в осях 1...3 и 11...13.
3. Панели ПС 11, ПС 12 обрезать по уклону кровли.
4. В панелях в осях 18-19 между осями Е-Ж в местах прохода прогонов покрытия вырезать отверстия 160 x 260 (h) с последующей заделкой согласно узлу 24 на листе 20.

Н. контр.	Махонина		10.6.91
Зам. нач.	Репало		10.6.91
ГИП	Коротков		10.6.91
Гл. констр.	Тимошенко		10.6.91
Гл. спец.	Медолазов		10.6.91
Зав. гр.	Карпенкова		10.6.91
Исполн.	Белкин		10.6.91

813-2-65.91-АР

Комбинированное хранилище для картофеля и овощей (с охлаждением) вместимостью 3400 тонн из ЛМК

Схемы расположения стеновых панелей по оси Д в осях 18-19 между осями Е-Ж

Стадия	Лист	Листов
РП	16	

ГИПРОНИСЕЛЬПРОМ г. Орел

Привязан

Инв. №

Инв. № подл. | Подпись и дата | Взам. инв. №

25104-02-19

Схема расположения стеновых панелей по осям Б; 11 между осями А-Ц.

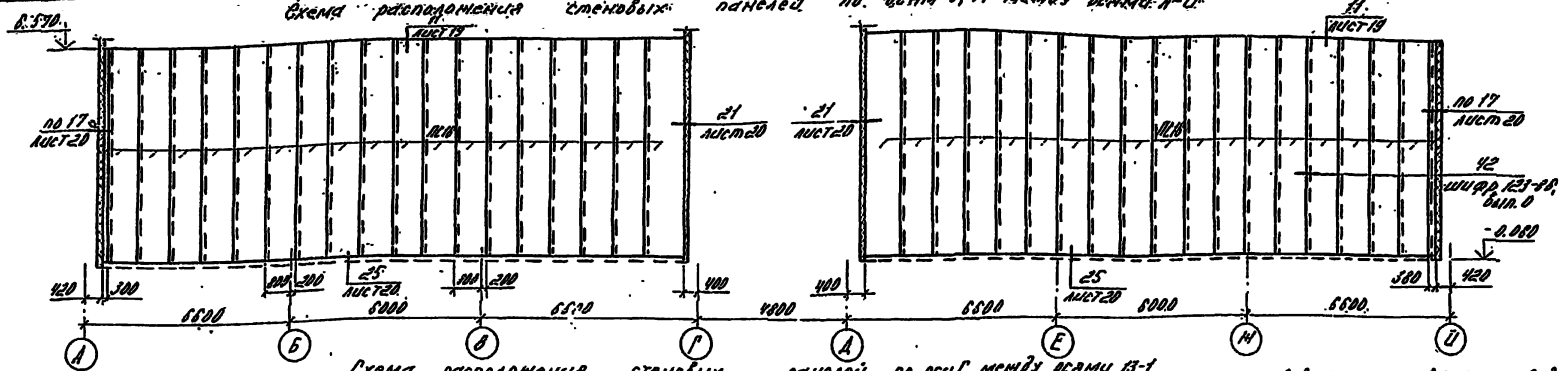

Схема расположения стеновых панелей по осям Г между осями 13-1.

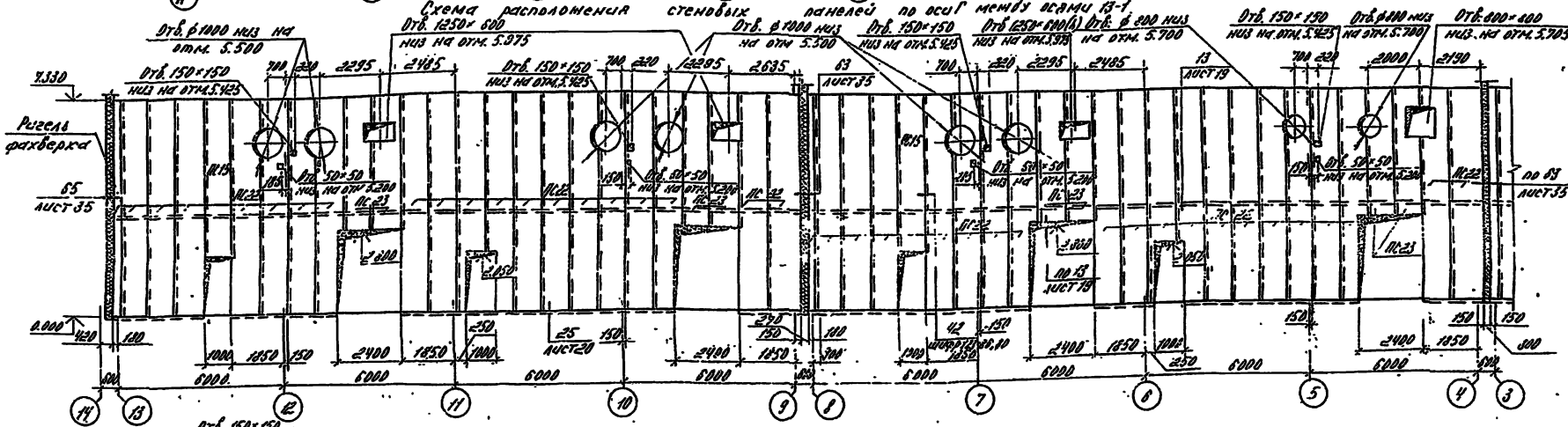

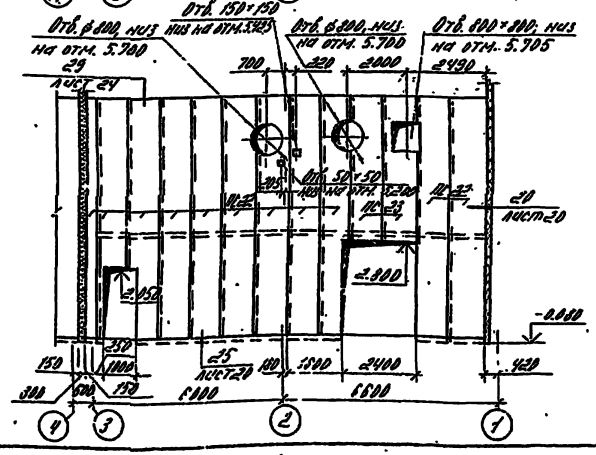

1. Спецификацию элементов к схемам расположения стеновых панелей см. лист 21.
2. В панелях по осям Г и Д в местах прохода воздуховодов отверстия вырезать по месту. После монтажа воздуховодов отверстия заделать с помощью изделий соединительных МС9... МС11, МС12 по типу сечений 4-4... 8-8 на листе 23.

Гл.инж.пр.	Мартынов			813-2-65.91-АР			
Нач.отд.	Ярошло						
ГИП	Хворостов						
Гл.констр.	Шрамченко						
Гл.спец.	Мурашова						
Зав.сект.	Черникова			Комбинированные хранилище для картофеля и овощей (с столовой) емкостью 300 тонн	Стадия	Лист	Листов
Инж.	Белкин				РП	17	
				Схемы расположения стеновых панелей по осям	ГИПРОНИСЕЛЬПРОМ г.Орел		

Привязан

Инв. №

Копировал Варич 25104-02. 20 Формат А2

Альбом 2

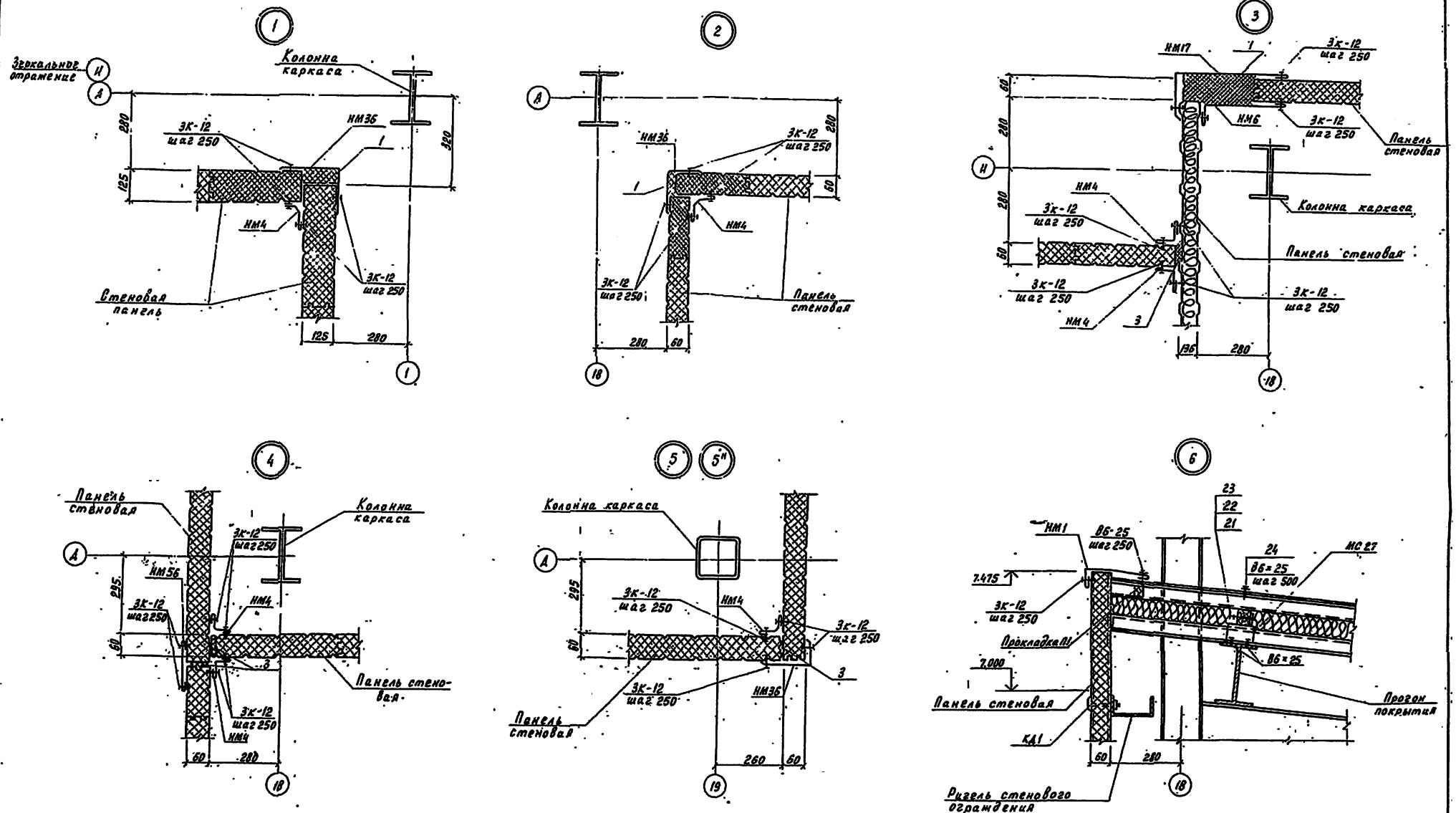

1. Схемы расположения стеновых панелей см. листы 14...18
2. Схемы расположения панелей перекрытия и покрытия см. листы 23...26

Н.контр.	Малонина		10.06.91	813-2-65.91-АР
Ведущ.ИТК	Репало		10.06.91	
ГИП	Коротков		10.6.91	
Гл.констр.	Тимошенко		10.6.91	
Гл.спец.	Медолазов		10.6.91	
Зав.гр.	Карпенкова	К.К.	10.6.91	Комбинированное хранилище для картофеля и овощей (с охлаждением) вместимостью 3400 тонн из АМК
Инж.	Белкин		10.6.91	

Стадия	Лист	Листов
РП	18	

Узлы 1...6

ГИПРОНИСЕЛЬПРОМ г. Орел

Привязан

Инв. №

Инв. № подл. | Подпись и дата | Взам. инв. №

25104-02 21

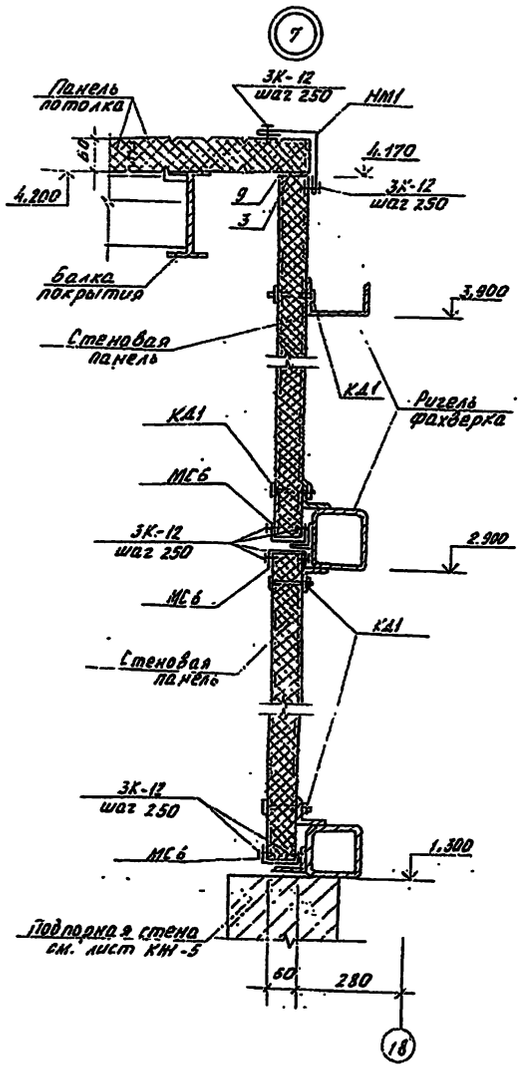

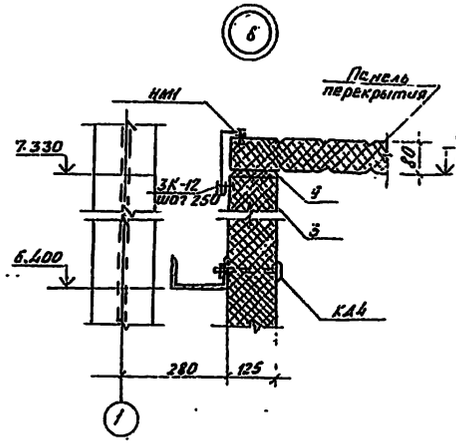

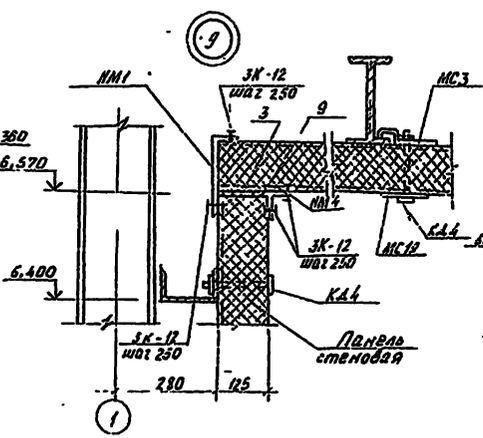

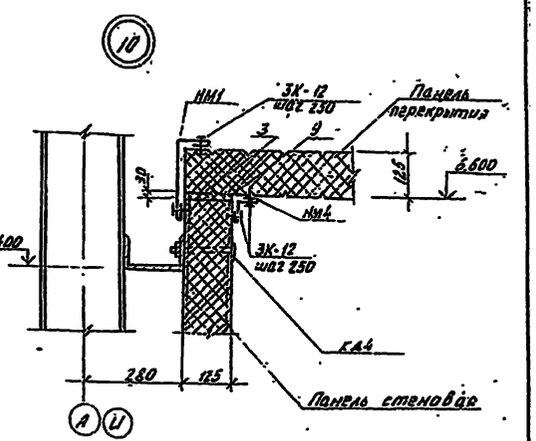

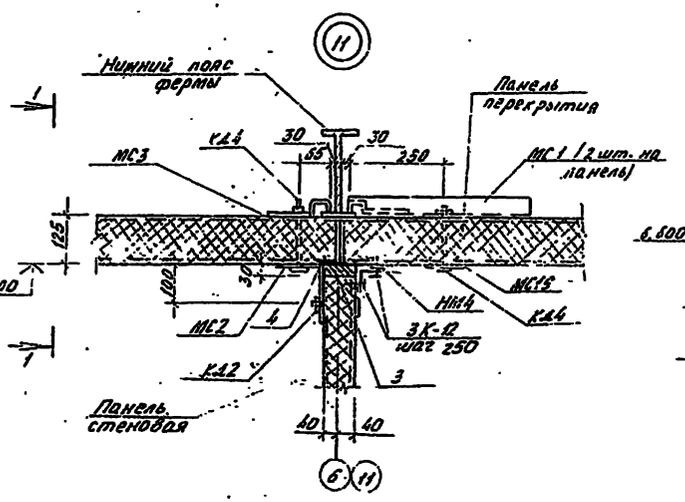

1-1

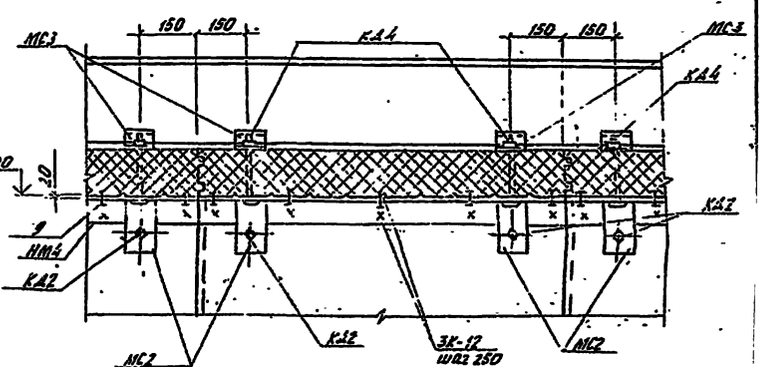

1. Схемы расположения стеновых панелей см. листы 14...18.
2. Схемы расположения панелей перекрытия и покрытия см. листы 22...25.
3. На узлах 7 и 9 детали МС6, МС7 закрепить панелям до монтажа.

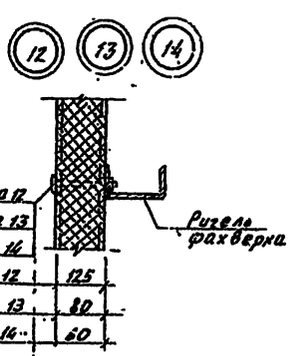

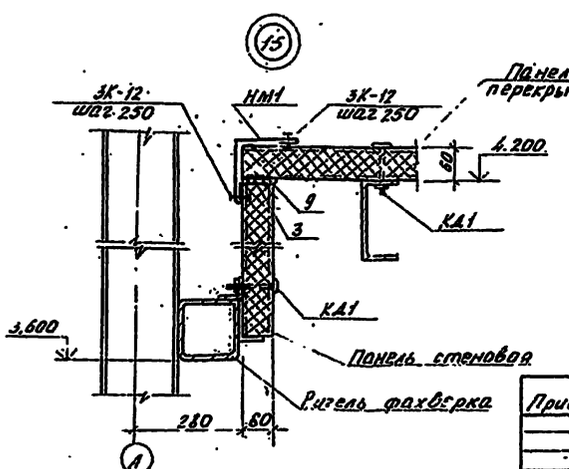

Н. контр.	Малонина			10.6.91
Нач. маст.	Репало			10.6.91
ГИП	Коротков			10.6.91
Гл. констр.	Тимошенко			10.6.91
Гл. спец.	Мурадазов			10.6.91
Зав. гр.	Кирьянкова			10.6.91
Инж.	Белкин			10.6.91

813-2-65.91-АР

Комбинированное хранилище для картофеля и овощей с аллювиальным светлогумусовым оподзоленным

Стадия	Лист	Листов
РП	19	

Узлы 7...15

ГИПРОНИИСЕЛЬПРОМ г. Орел

Привязан

Инв. №

Инв. № подл. | Подпись и дата | Взам. инв. №

25104-02 22

Альбом 2

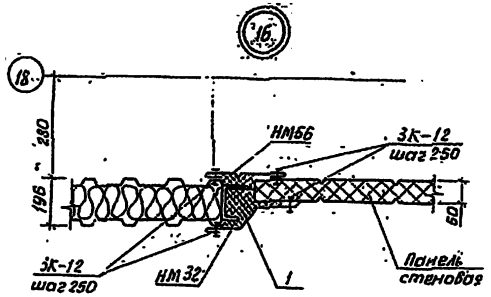

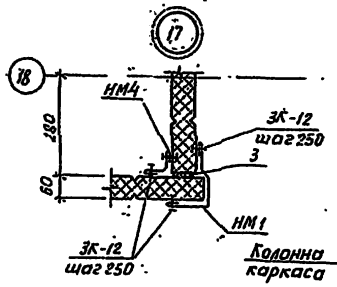

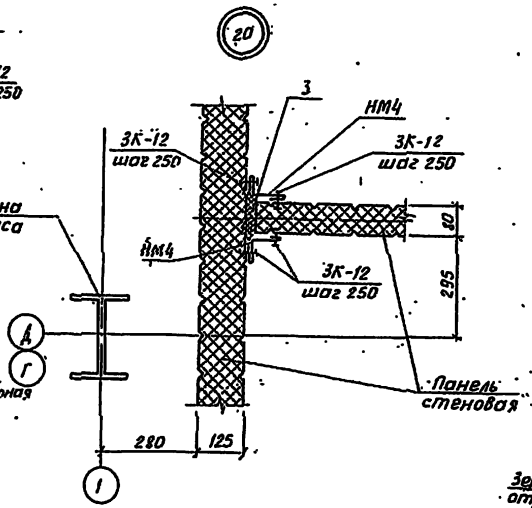

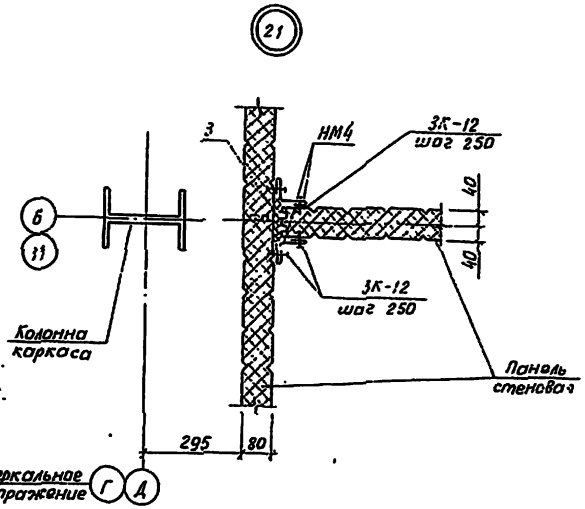

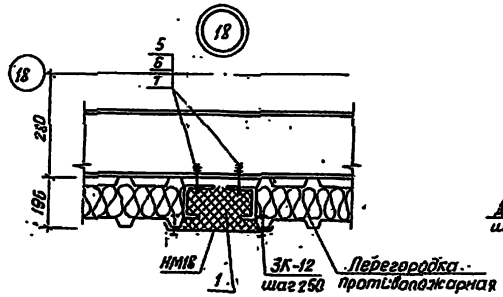

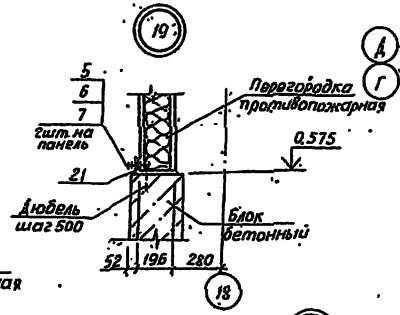

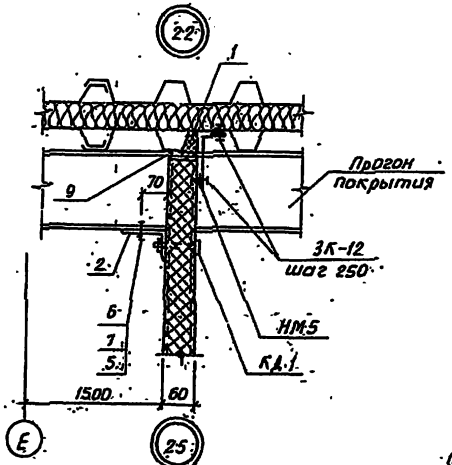

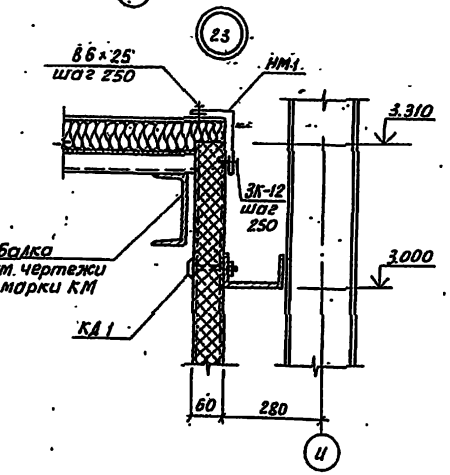

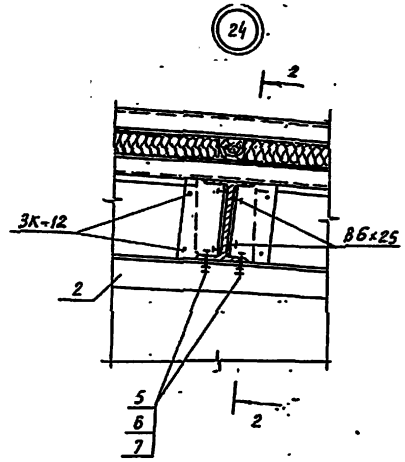

2-2

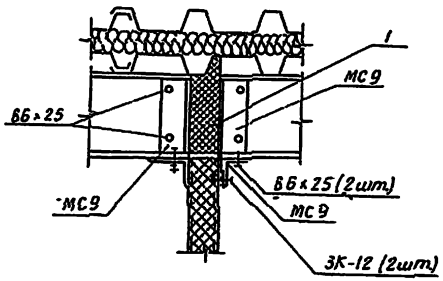

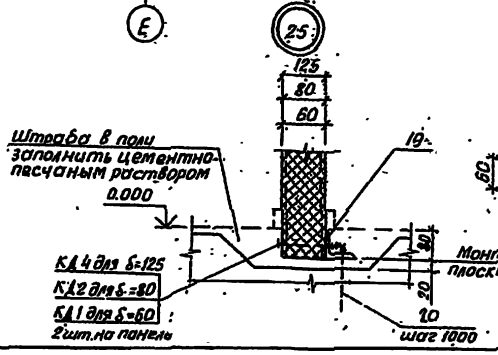

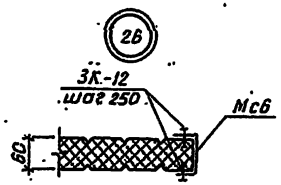

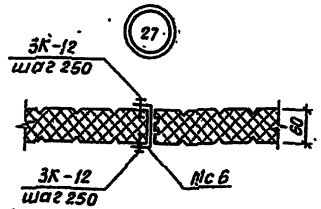

1. Схемы расположения панелей перекрытия и покрытия см. листы 22...25.
2. Схемы расположения стеновых панелей см. листы 13...17.

Н.контр.	Малькина			813-2-65 91- АР	
Заммнач.	Рего.ов				
ГИП	Коротков				
Гл.констр.	Тимошенко				
Гл.спец.	Недосугов				
Зав.гр.	Карпенкова			Контейнерное хранилище для картофеля и овощей с оцинковкой вместимостью 3400 тонн из АМК	Стадия: РП; Лист: 20; Листов:
Инж.	Белкина				
Привязан				Узлы 16...27	ГИПРОНИСЕЛЬПРОМ г.Орел
Инв.№					

25104-02 23

Копировал Мокшина Формат А2

Альбом 2

Марка, поз	Обозначение	Наименование	Кол.	Масса ед, кг	Примечание
		Панели стеновые			
ПС1	123-86.1 010	ПСТ 6650.1000.125-С0.7	126	118.37	
ПС2	123-86.1 010	ПСТ 7410-1000.125-С0.7	4	131.9	
ПС3	123-86.1 010	ПСТ 4250.1000.60-С0.7	24	61.2	
ПС4	123-86.1 010	ПСТ 1280.1000.60-С0.7	24	18.43	
ПС5	123-86.1 010	ПСТ 570.1000.60-С0.7	12	8.21	
ПС6	123-86.1 010	ПСТ 2035.1000.60-С0.7	2	29.34	
ПС7	123-86.1 010	ПСТ 1770.1000.60-С0.7	1	25.19	
ПС8	123-86.1 010	ПСТ 3390.1000.60-С0.7	16	48.82	
ПС9	123-86.1 010	ПСТ 910.1000.60-С0.7	9	13.10	
ПС10	123-86.1.010	ПСТ 4530.1000.125-С0.7	2	80.63	
ПС11	123-86.1 010	ПСТ 7555.1000.60-С0.7	22	108.79	
ПС12	123-86.1 010	ПСТ 4440.1000.60-С0.7	5	63.94	
ПС13	123-86.1 010	ПСТ.3875.1000.60-С0.7	4	55.80	
ПС14	123-86.1 010	ПСТ 4675.1000.60-С0.7	2	67.32	
ПС15	123-86.1 010	ПСТ 5280.1000.80-С0.7	3	78.14	
ПС16	123-86.1 010	ПСТ 6650.1000.80-С0.7	76	98.5	
ПС17	123-86.1 010	ПСТ 1210.1000.60-С0.7	8	18.3	
ПС18	123-86.1 010	ПСТ.1600.1000.60-С0.7	8	23.04	
ПС19	123-86.1 010	ПСТ 6770.1000.60-С0.7	14	97.49	
ПС20	123-86.1 010	ПСТ 3890.1000.60-С0.7	2	56.0	
ПС21	123-86.1 010	ПСТ 3090.1000.60-С0.7	4	44.5	
ПС22	123-86.1 010	ПСТ 7410.1000.80-С0.7	103	109.67	
ПС23	123-86.1 010	ПСТ 4530.1000.80-С0.7	20	67.04	
ПС24	123-86.1.010	ПСТ.6650.1000.125-С0.7	38	118.37	
ПС25	123-86 1 010	ПСТ.1370.1000.60-С0.7	2	19.73	
ПМТ1	АР.И.060000	ПМТ 2020.6900.198			
		Накладники			
НМ36	123-86.1 410-01	НМ36	260		п.м.
НМ4	123-86.1 260-01	НМ4	376		п.м
НМ5	123-86.1 260-02	НМ5	6.6		п.м
НМ6	123-86.1 260-03	НМ6	7.48		п.м
НМ17	123-86.1 320	НМ17	7.48		п.м.
НМ18	123-86.1 330	НМ18	51.2		п.м.
НМ56	123-86. 270	НМ56	11.5		п.м
НМ1	123-86.1 250	НМ1	3.31		п.м.
НМ32	123-86.1-380-01	НМ32	15		п.м
		Изделия соединительные			
МС32	АР.И.000026-03	МС32	12		

Марка поз.	Обозначение	Наименование	Кол	Масса ед, кг	Примечание
МС6	АР.И 000023	МС6	333		п.м.
МС8	АР.И. 000024	МС8	40.0		п.м
МС9	АР.И. 000025	МС9	204		п.м
МС10	АРИ. 000026	МС10	28		
МС12	АР.И. 000027	МС12	24		
МС13	АР.И 000027-01	МС13	36		
МС14	АР.И.000027-02	МС14	20		
МС15	АР.И 000028	МС15	1		
МС16	АР.И.000029	МС16	3		
МС17	АР.И.300000	МС17	1		
МС18	АР.И. 310000	МС18	3		
П1	АР.И. 000039	Прокладка П1	19.2	0.35.	п.м.
		Болты комбинированные			
КД2	123-86.1 960	КД2	1002	0.142	
КД4	123-86.1 060	КД4	1018	0.169	
В6х25		Винт самонарезающий			
		В6х25.Ц.9 ТУ67-269-79	67		
ЗК-12		Заклепка комбинированная			
		ЗК-12.ТУ36-2038-85	3026		
КД1	123-86.1 060	Болт комбинированный КД1	732	0.130	
1		Минераловатные плиты			
		П175-1000.1000.60 ГОСТ 9573-82			0.58м³
2	Лист 20	Уголок 125х80х6-В ГОСТ 8510-86 / Ст3пс5-Т ГОСТ 535-88	1	75	
3	123-86.000 П3	Прокладка из пенорезины 50х60	104.6		п.м.
5	Лист 20,23	Шайба 12.01.08кп.019 ГОСТ 18371-78	174		
6	Лист 20,23	Гайка М12-6Н.5.019 ГОСТ 5915-70	174		
7	Лист 20	Болт М12х80х50.58.019 ГОСТ 7798-70	54		
8	Лист 23	ОЦ 5-ПН-НО-0.8 ГОСТ 19904-90 / ОН-Н-2 ГОСТ 14918-80 100х100	400	0.07	
9		Герметик-мастика „Гермобутил"	—	278	
18	Лист 23	Болт М12-8g×25.58.019 ГОСТ 7798-70	120		
19	Лист 20	Уголок 70х70х5-В ГОСТ 8509-86 / Ст3кп3-1 ГОСТ 535-88	400		п.м.
20		Анкер-болт фундаментный			
		М16 ГОСТ 24379.1-80	400	0.57	
21		Уголок 125х80х8-Б1 ОСТ 8509-86 / Ст3пс5-1 ГОСТ 535-88	10	12.5	п.м.

Марка, поз	Обозначение	Наименование	Кол	Масса ед, кг	Примечание
		Самоклеящаяся прокладка			
		ПЛУ-3Т15-05-1686-79	4075		п м
		Дюбель Д4,5х50 ЦБТ 1144-0344	20		
		Заделка отверстий после монтажа трубопроводов			
		Минераловатные плиты			
		П175-1000.1000.40 ГОСТ 9573-82	0.1		м³
		ОЦ 5-ПН-НО-0.8 ГОСТ 19904-90 / ОН-Н-2 ГОСТ 14918-80	3.2		м²
ЗК-12		Заклепка комбинированная			
		ЗК-12 ТУ36-2038-85	290		

1. Схемы расположения стеновых панелей см. листы 13, 14.
2. Элементы крепления и заделки стыков панелей потолка и кровли учтены в спецификации на листе 25.
3. Отверстия в стеновых панелях вырезать по месту. После монтажа трубопроводов отверстия заделать минераловатной плитой. Минераловатную плиту закрыть оцинкованной сталью, которую закрепить к панелям комбинированными заклепками.

Инв. № подл. | Подпись и дата | Взам. инв. №

Привязан

Инв. №

Н. контр.	Маханина		6.91
Зав. №.	Ревало		6.91
ГИП	Коротков		6.91
Гл. конструктор	Тимошенко		6.91
Гл. спец.	Медведев		6.91
Зав. лр.	Корепанов		6.91
Инж.	Белкин		6.91

813-2-65.91-АР

Комбинированное хранилище овощей картофеля и овощей (склад для консервации) вместимостью 30 000 тонн из АМК

Стадия	Лист	Листов
РП	21	

Спецификация элементов к схеме расположения стеновых панелей

ГИПРОНИСЕЛЬПРОМ г. Орел

25124-02 24

Копировал: Перелыгина

Альбом 2

Схема расположения перекрытия и покрытия

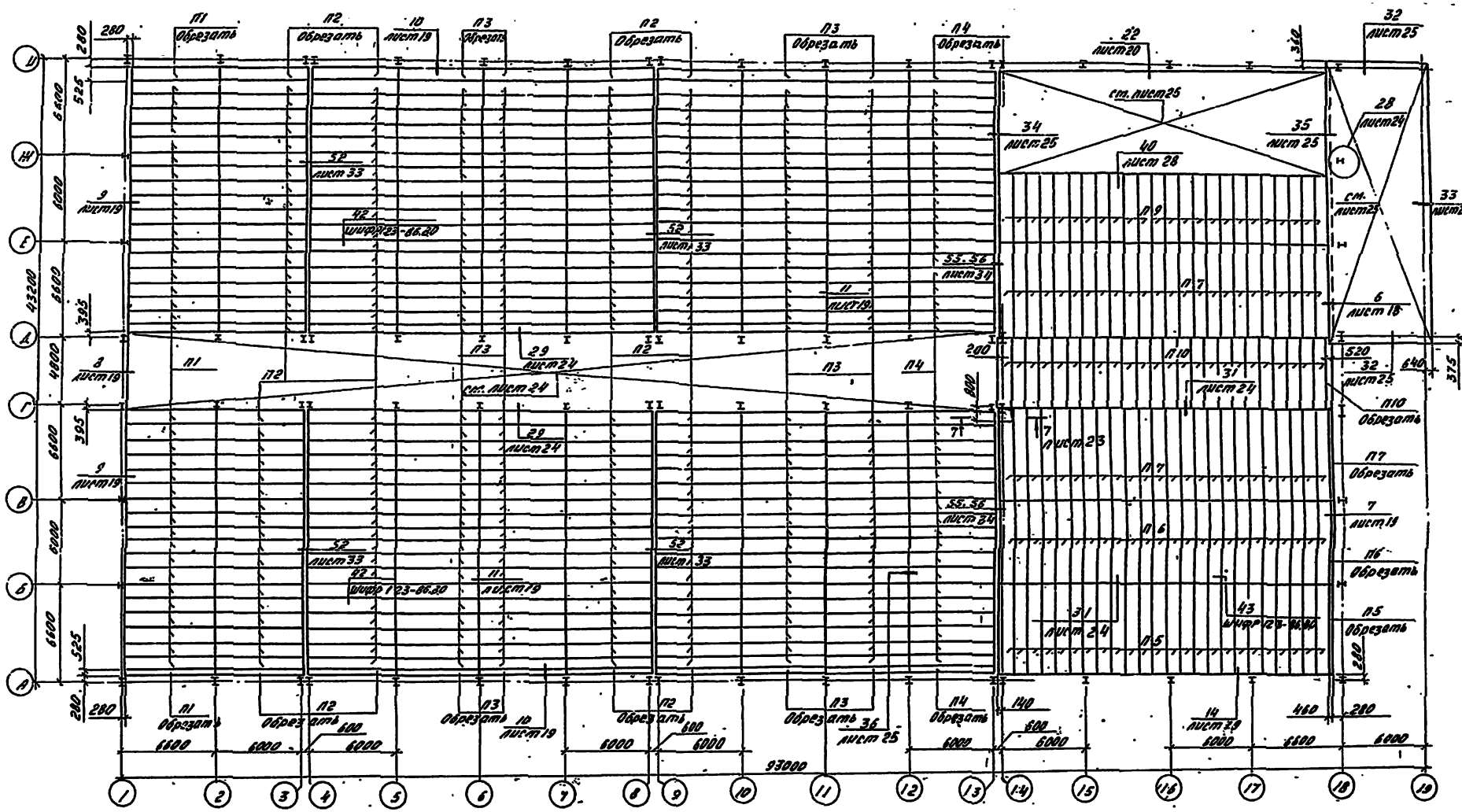

Схема расположения перекрытия приточной шахты

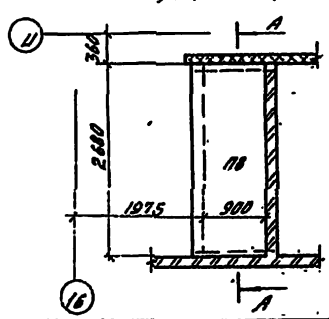

Разрез А-А

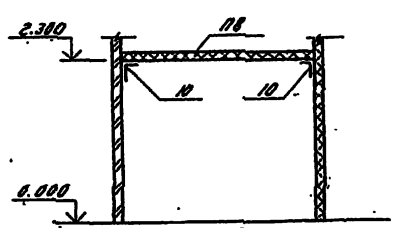

1. Нормативная равномерно распределенная нагрузка на одну панель 50кг/м² или сосредоточенная 100кг.
2. Спецификацию элементов к схемам расположения перекрытия и покрытия см. лист 26.

Н. контр.	Маханина		
Зам. нач.	Ремело		
ГИП	Коротков		
Гл. констр.	Тимошенко		
Гл. спец.	Медалаев		
Зав. гр.	Карпенко		
Вед. инж.	Шестопалов		

813-2-65.91-Ар

Комбинированное хранилище для картофеля и овощей (с охлаждением) вместимостью 3400 тонн из ЛМК

Стадия	Лист	Листов
РП	22	

Схемы расположения перекрытия и покрытия

ГИПРОНИСЕЛЬПРОМ г. Орел

Привязан

Инв. N

Инв. N подл. | Подпись и дата | Взам. инв. N

25104-02 25

Схема расположения панелей перекрытия между осями 1...13 в осях Г...Д (низ на отм. 7.360)

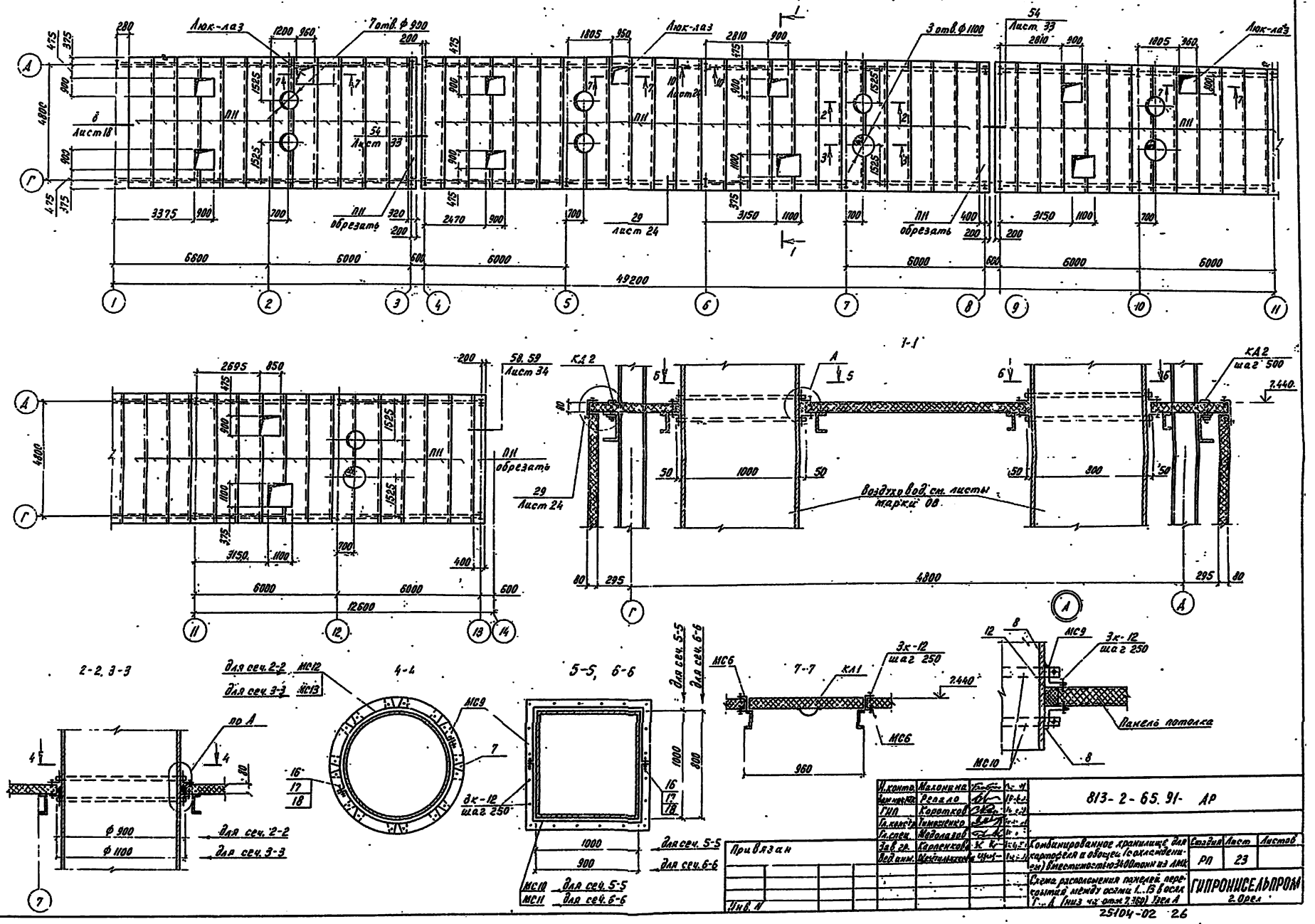

Н. контр.	Малонина		
Зам. нач.	Репало		
ГИП	Коротков		
Гл. конструктор	Тимошенко		
Гл. спец.	Медолазов		
Зав. гр.	Карпенков		
Вед. инж.	Шейтельманов		

813-2-65.91-АР

Комбинированное хранилище для картофеля и овощей (с охлаждением) вместимостью 3400 тонн из ЛМК

Схема расположения панелей перекрытия между осями 1...13 в осях Г...Д (низ на отм. 7.360) Узел А

Стадия	Лист	Листов
РП	23	

ГИПРОНИСЕЛЬПРОМ
г. Орел

25104-02 26

Альбом 2

Инв. N п-ч. | Подпись и дата | Взам. инв. N

Копировал Перелыгина

Формат А2

Альбом 2

Схема расположения перекрытия между осями 14–18 в осях Е–И (низ на отм. 3.230)

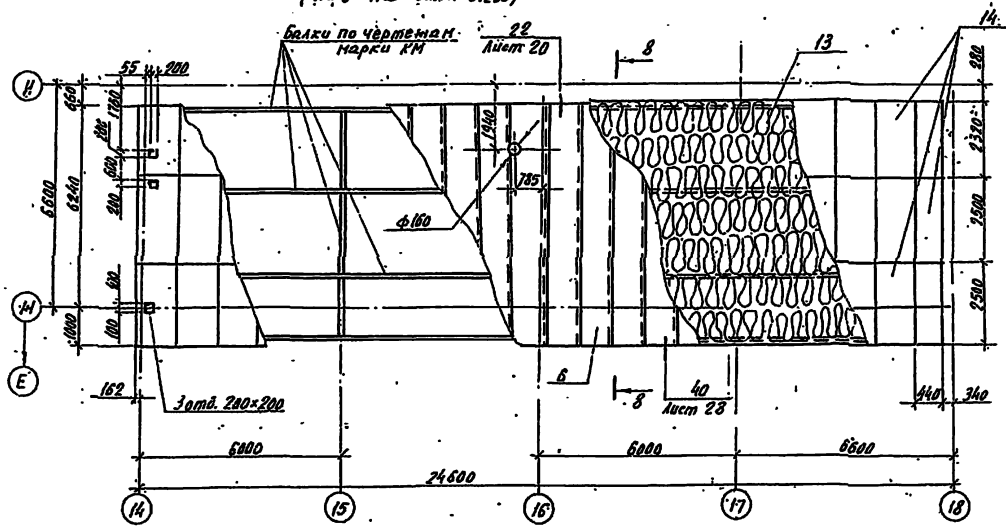

8-8

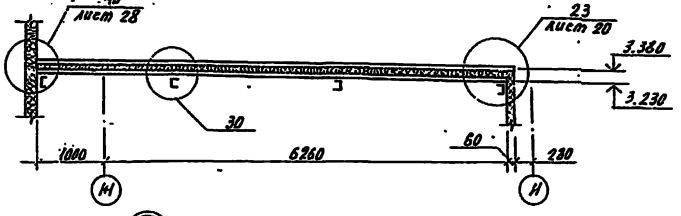

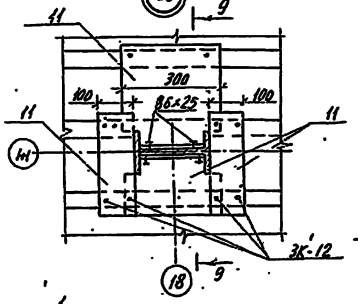

9-9

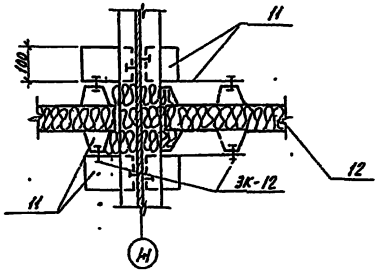

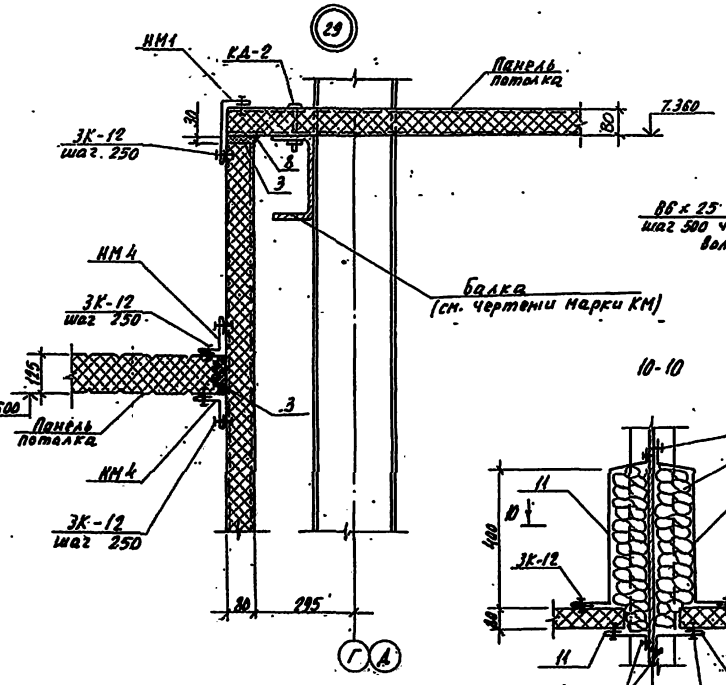

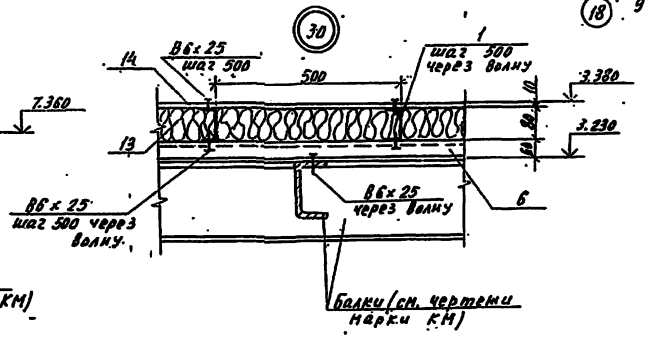

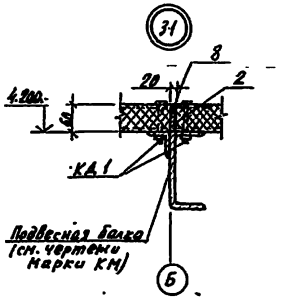

10-10

11-11

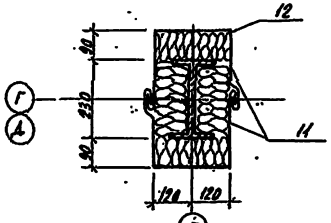

Н. контр.	Маханина			10.84	813-2-65.91-АР
Зам. гл. инж.	Репяхе			10.84	
ГИП	Карепкина			10.84	
Гл. конструктор	Мешенкова			10.84	
Гл. спец.	Мейлахзон			10.84	
Зав. гр.	Харитонова			10.84	Комбинированное хранилище для картофеля и овощей (с охлаждением) вместимостью 3400 тонн «Т» АМК
Инж. конс.	Шрагер			10.84	Схема расположения перекрытия между осями 14–18 в осях Е–И (низ на отм. 3.230) Узлы 28–31

Стадия: РП | Лист: 24 | Листов:

ГИПРОНИСЕЛЬПРОМ г. Орел

Привязан

Инв. №

Копировал Николаева

25104-02 27 Формат А2

Альбом 2

Схема расположения покрытия между осями 18...19 в осях Д...И

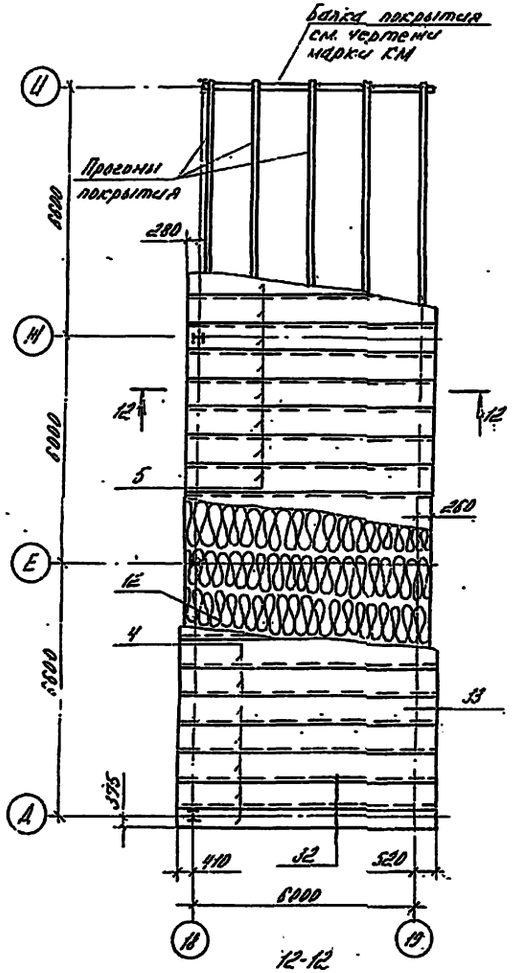

12-12

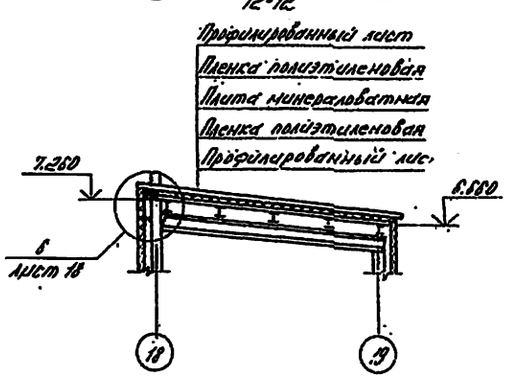

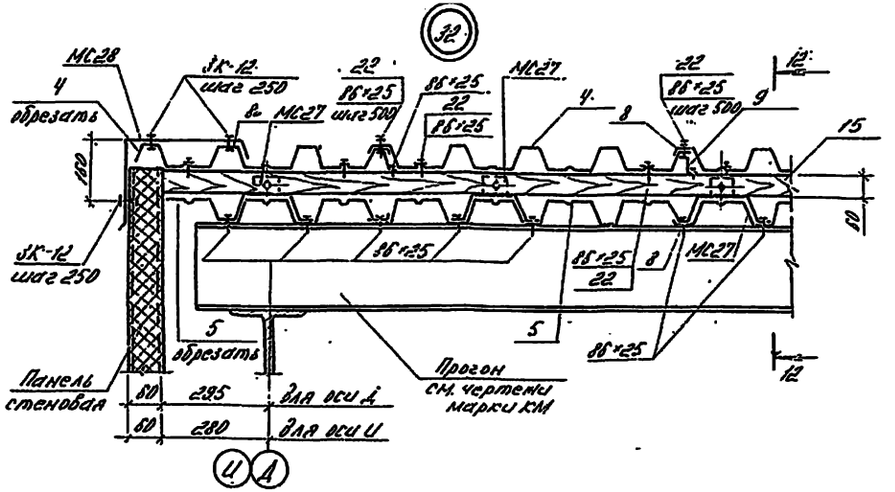

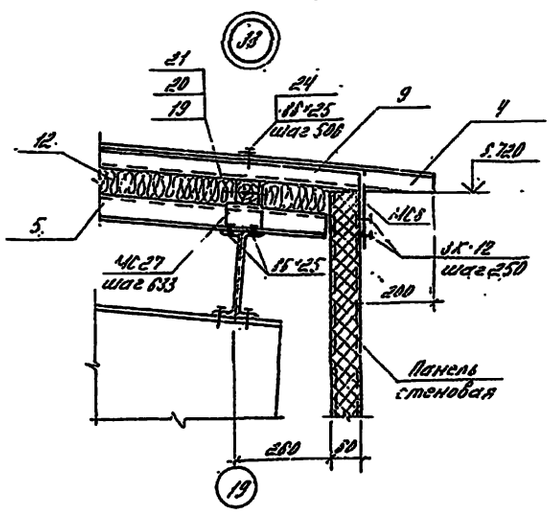

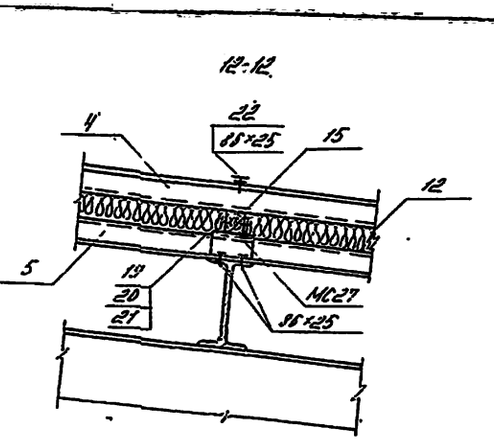

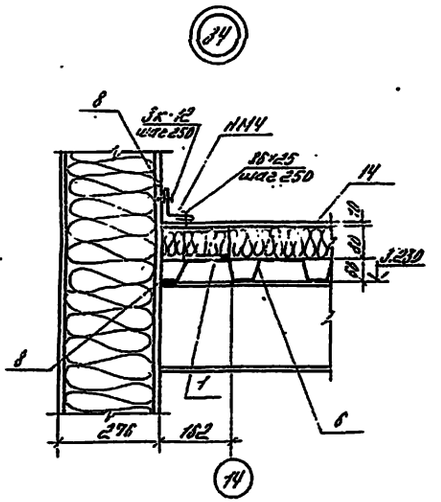

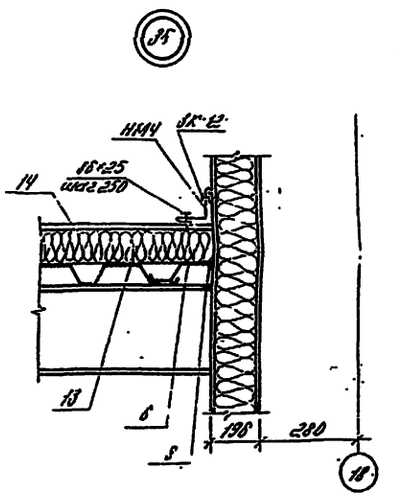

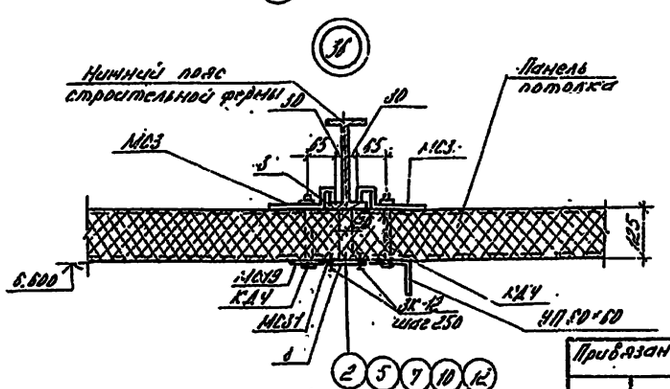

1. Схемы расположения перекрытия см. листы 23...25.
2. Спецификацию элементов к схемам расположения покрытия и перекрытия см. лист 27.
3. УП 60*60 по узлу 36 учтены в спецификации оборудования марки АТХ.

Н. контр.	Чаханина			813-2-65.91 -АР	
Зам. нач. ОК	Ревало				
ГИП	Хоротков				
Н. контр.	Тимошенко				
Гл. спец.	Кирпанов				
Нач. сд.	Гаранина				
Рец. инж.	Васильев				

Привязан

Инв. №

Стадия	Лист	Листов
РП	25	

Типизированное чертежи для комплекта и вводящего в эксплуатацию Электростекло 3300 типа из АКХ.

Схемы расположения покрытия между осями 18...19 в осях Д...И. Узлы 32...36

ГИПРОНИСЕЛЬПРОМ г. Орел

25104-02 28

Копировал Варич

Формат А2

Альбом 2

Спецификация к схемам расположения покрытия и перекрытия

Марка поз	Обозначение	Наименование	Кол.	Масса ед.кг	Примечание
		Трехслойные панели перекрытия			
П1	123-86.1 010	ПСТ 6310. 1000. 125-С0.7	36	112.32	
П2	123-86. 1010	ПСТ 6170. 1000. 125-С0.7	152	110.45	
П5	123-86. 1010	ПСТ 5980. 1000. 125-С0.7	152	107.51	
П4	123-86. 1010	ПСТ 6130. 1000. 125-С0.7	38	110.09	
П5	123-86. 1010-03	ПСТ 6310. 1000. 60-С0.7	25	90.86	
П6	123-86. 1010-03	ПСТ 5980. 1000. 60-С0.7	25	86.11	
П7	123-86. 1010-03	ПСТ 6580. 1000. 60-С0.7	50	94.75	
П8	123-86. 1010-02	ПСТ 2670. 1000. 80-С0.7	1	39.6	
П9	123-86. 1010-03	ПСТ 4650. 1000. 60-С0.7	25	62.83	
П10	123-86. 1010-03	ПСТ 4780. 1000. 60-С0.7	25	68.83	
П11	123-86. 1010-02	ПСТ 5550. 1000. 80-С0.7	65	82.14	
КД1		Крышка люка КД1	4		
		Нащельники			
НМ1	123-86.1 250	НМ1	3420		п.м.
НМ4	123-86.1 260-01	НМ4	3800		п.м.
		Изделия соединительные			
МС1	АР.Н.190 000	МС1	152	3.2	
МС2	АР.Н. 000 020	МС2	152	0.24	
МС3	АР.Н. 000 021	МС3	1368	0.68	
МС6	АР.Н. 000 023	МС6	14.5		п.м
МС9	АР.Н. 000025	МС9	111.8		п.м
МС10	АР.Н. 000026	МС10	28	1.44	
МС11	АР.Н.000026-01	МС11	12	1.76	
МС12	АР.Н.000.027	МС12	28	1.16	
МС13	АР.Н. 000027-01	МС13	12	1.42	
МС19	АР.Н.000032	МС19	990	0.13	
МС27	АР.Н.000048	МС27	160	0.84	
МС28	АР.Н.000041	МС28	20		п.м.
МС31	АР.Н. 000044	МС31	185		п.м.
		Болты комбинированные			
КД1	123-86.1 060	КД1	900	0.130	
КД2	123-86.1 060-01	КД2	306	0.142	
КД4	123-86.1 060-03	КД4	1520	0.169	
В6х25		Винт самонарезающий В6х25Ц9ТУ10.15.107-88	6165		
ЗК-12		Заклепка комбинированная ЗК-12.ТУ36-2088-85	8515		

Марка поз.	Обозначение	Наименование	Кол.	Масса ед.кг	Примечание
1	Лист 24. БЧ	Швеллер 30х50х4-БГОСТ8278-83 в Ст3кп2 ГОСТ 14474-76	810	0.63	
2	ТУ38-106-16-86	Прокладка из пенорезины-20-150	140.76		п.м
3	ТУ38-106-16-86	Прокладка из пенорезины-20-125	221.0		п.м.
		Стальные горячекатаные профилированные листы			
4	Лист 25, БЧ	Н60-845-87 ГОСТ 24045-86 Б-6980	24	55.3	
5	Лист 25, БЧ	Н60-845-87 ГОСТ 24045-86 Б-6550	24	51.9	
6	Лист 24, БЧ	Н60-845-87 ГОСТ 24045-86 Б-7240	28	57.5	
7	Лист 23, БЧ	ОЦ 6-ПН-Ю-0.8 ГОСТ 19904-90 ОН-МТ-1 ГОСТ 14918-80			
		100х100	400	0.12	
8	Лист 18,19,23..25,БЧ	Герметик-мастика "Гермобутил"	–	531.5	
9	Лист 25, БЧ	Профиль 26-Р ОСТ 110.15.226-87 Ст3кп ГОСТ 14474-76			
		С = 3360	36	11.1	
10	Лист 22. БЧ	Уголок 125х80х8 ГОСТ 8510-86 в Ст3пс6 ГОСТ 535-88			
		С = 1100	2	13.75	
11	Лист 24,. БЧ	ОЦ 6-ПН-Ю-0.8 ГОСТ 19904-90 ОН-МТ-1 ГОСТ 14918-80		226	33 м²
		Минераловатные плиты			
12	Лист 25, БЧ	ПП75-1000.1000.60 ГОСТ 9573-82	11.32		м³
13	Лист 26,25 БЧ	ПП75-1000.1000.40 ГОСТ 9573-82	14.32		м³
14	Лист 26,25, БЧ	Асбестоцементный лист. АП-П-2.5х1.5-10 ГОСТ 18124-75	51	80	
15	Лист 25, БЧ	Брус 2х8 50х60х6585 ГОСТ 24454-80 Б	15		0.02 м³
16	Лист 23	Болт М12-8g х 25.58.019 ГОСТ 7798-70	80		
17	Лист 23	Шайба 12.01.08 кп 019 ГОСТ 11371-78	80		
18	Лист 23	Гайка М12-6Н.5.019 ГОСТ 5915-70	80		
19	Лист 23.	Болт М 10-8g х 80.58.019 ГОСТ 7798-70	160		

Марка поз.	Обозначение	Наименование	Кол.	Масса ед.кг	Примечание
20	Лист 25	Шайба 10.01.08 кп 019 ГОСТ 11371-78	160		
21	Лист 25	Гайка М10-6Н 5.019 ГОСТ 5915-70	160		
22	ТУ67-73-75	Шайба уплотнительная	362		
	ТУ6-05-1686-79	Самоклеящаяся прокладка ППУ-3	3550		п.м
	Лист 25	Пленка полиэтиленовая Т. полотно. 0.200 х 2000. Высший сорт ГОСТ 10354-82	260		м²

Схемы расположения покрытия и перекрытия см. листы 23...26

Привязан

Инв. №

Исполн.	Мокрушина			
Гл.инженер	Репало			
ГИП	Коротков			
Гл.конструктор	Мошейко			
Н.отдела	Мефлахов			
Нач.гр.	Корженкова			
Об.инж.	Пенегина			

813-2-65.91-АР

Комплексирование грузовые б.р картофеля и овощей (склад-рекуп.) вместимостью 3400 тонн из АМК

Стадия	Лист	Листов
РП	26	

Спецификация к схемам расположения покрытия и перекрытия

ГИПРОНИСЕЛЬПРОМ г. Орел

25104-02 29

Копировал Кутинова

Формат А2

Инв.№ подл. | Подпись и дата | Взам.инв.№

Схема расположения панелей перегородок между осями 14...18 в осях Е...И

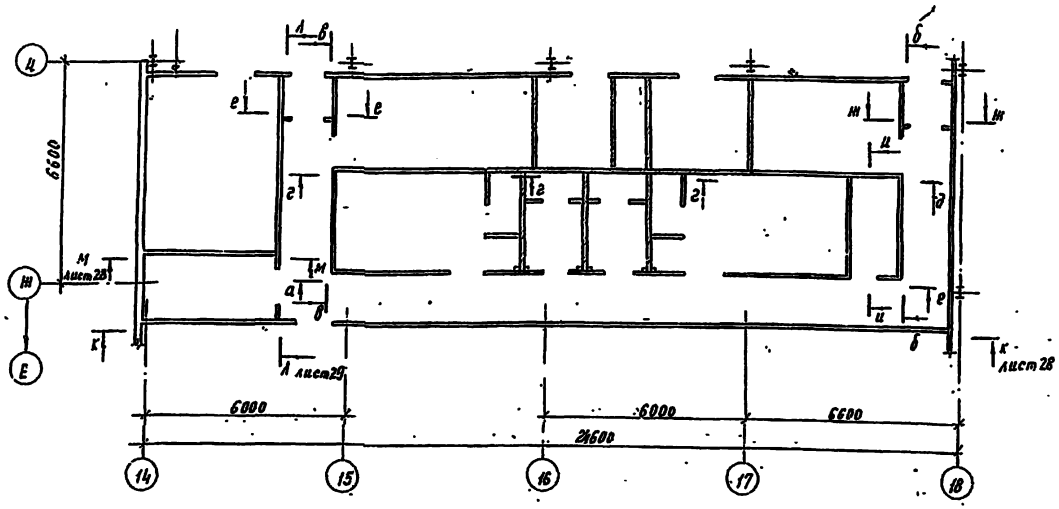

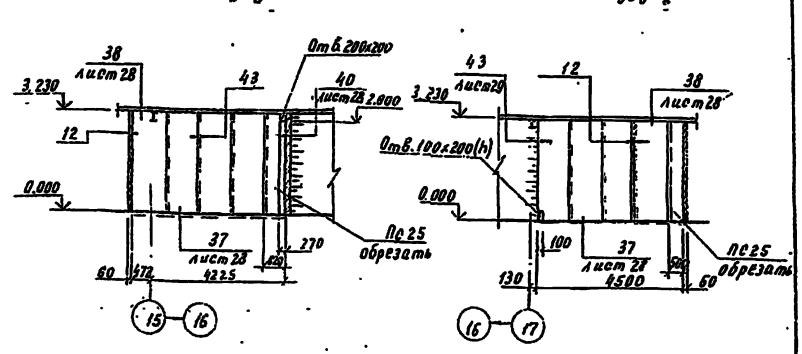

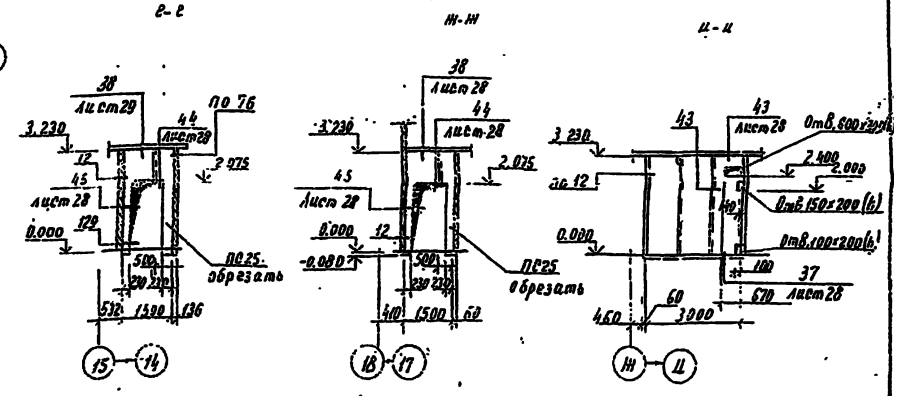

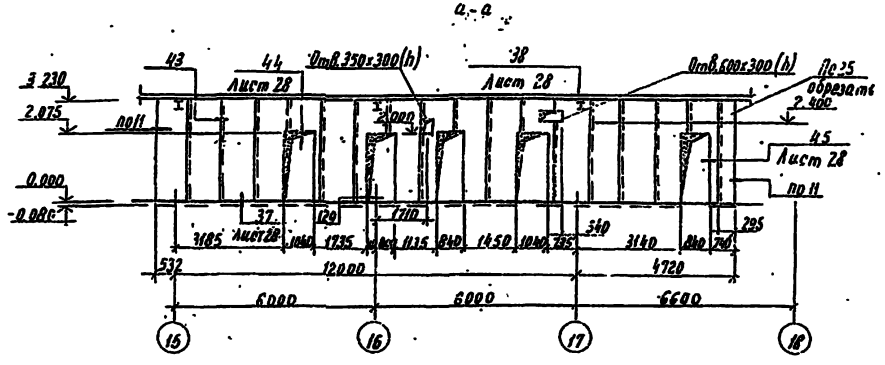

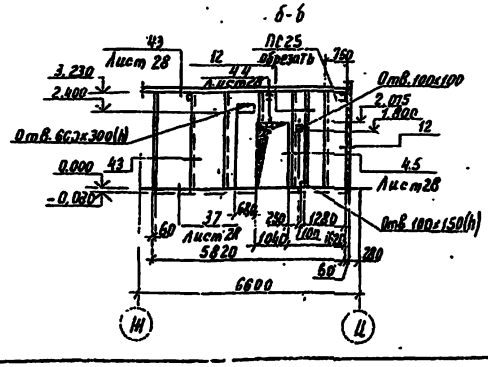

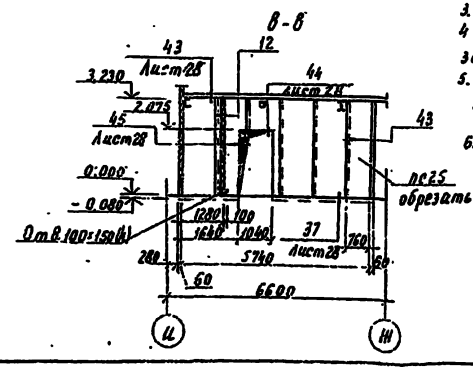

1. Спецификацию к схеме расположения панелей перегородок см. лист 31.
2. Панели, не обозначенные на схемах, марки ПС25.
3. Узлы 11, 12, 43, 76, 129 – по шифру 123-86, вып. 0.
4. В панелях в местах прохода металлических балок (см. виды а-а...г-г) вырезать отверстия с последующей заделкой по типу узла 24 на листе 20.
5. Отверстия в панелях вырезать по месту. После монтажа трубопроводов отверстия в панелях заделать минплитой. Утеплитель закрыть оцинкованной сталью, крепить ее к панелям комбинированными заклепками.
6. В узлах 11, 12, 42, 43 по шифру 123-86, вып. 0 пенополиуретан ППУ-17Н заменить на минераловатные плиты П175. 1000. 1000. 60 ГОСТ 9573-82.

Н. контр.	Махонина		
Зам. нач.	Репало		
ГИП	Коротков		
Гл. констр.	Тимошенко		
Гл. спец.	Медолазов		
Зав. гр.	Карпенкова		
Вед. инж.	Шепетильников		

813-2-65.91- АР

Привязан

Инв. №

Комбинированное хранилище для картофеля и овощей (с охлаждением) вместимостью 3×100 тонн из ЛМК

Стадия	Лист	Листов
РП	27	

Схема расположения панелей перегородок между осями 14...18 в осях Е...И. Сечения а-а...и-и.

ГИПРОНИСЕЛЬПРОМ г. Орел

25104-02 30

Инв. № подл. | Подпись и дата | Взам. инв. №

Альбом 2

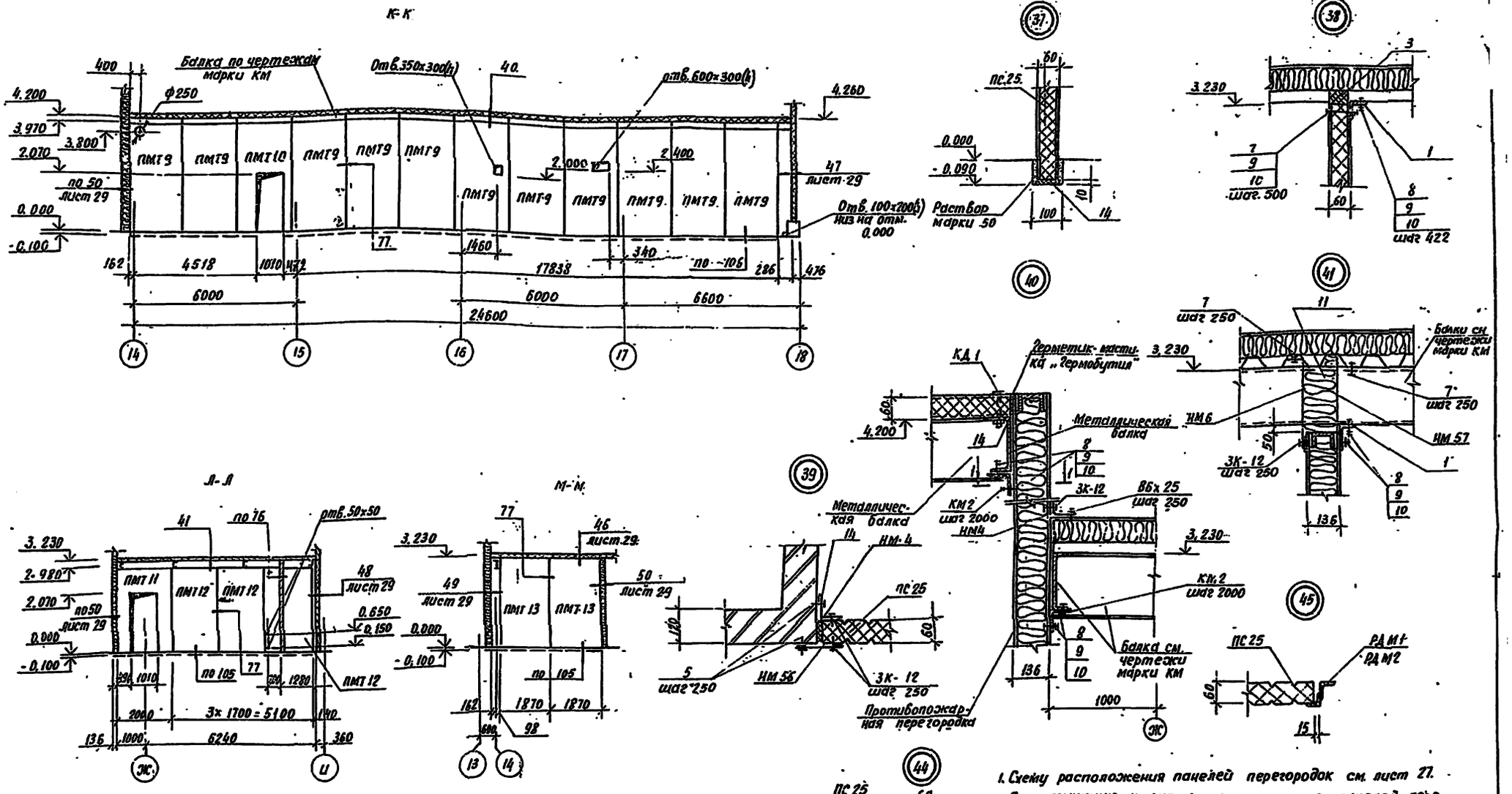

1. Схему расположения панелей перегородок см. лист 27.
2. Спецификацию к схеме расположения панелей перегородок см. лист 29.
3. Узлы 40, 41, 76, 77, 105, 106 - по шифру 123-86. Вып. 0
4. В узлах 43, 76, 106 по шифру 123-86, вып. 0 клей-герметик „Эластосил 11-06 заменить на герметик мастику „Гермобутил."

Н. контр.	Махонина			813-2-65.91 АР
Зам. нач.	Репало			
ГИП	Коротков			
Гл. контр.	Тимошенко			
Гл. спец.	Медолазов			
Зав. гр.	Карпенкова			Комбинированное хранилище картофеля и овощей (сохраждением вместимостью 3400 тонн из ЛМК.
Вед. инж.	Шепельников			Сечения К-К... М-М. Узлы 37-45

Стадия	Лист	Листов
РП	28	

ГИПРОНИСЕЛЬПРОМ г. Орел

Привязан

Инв. №

25104-02 .31

Копировал: Иванова

Формат А2

Инв. № подл. | Подпись и дата | Взам. инв. №

Альбом 2

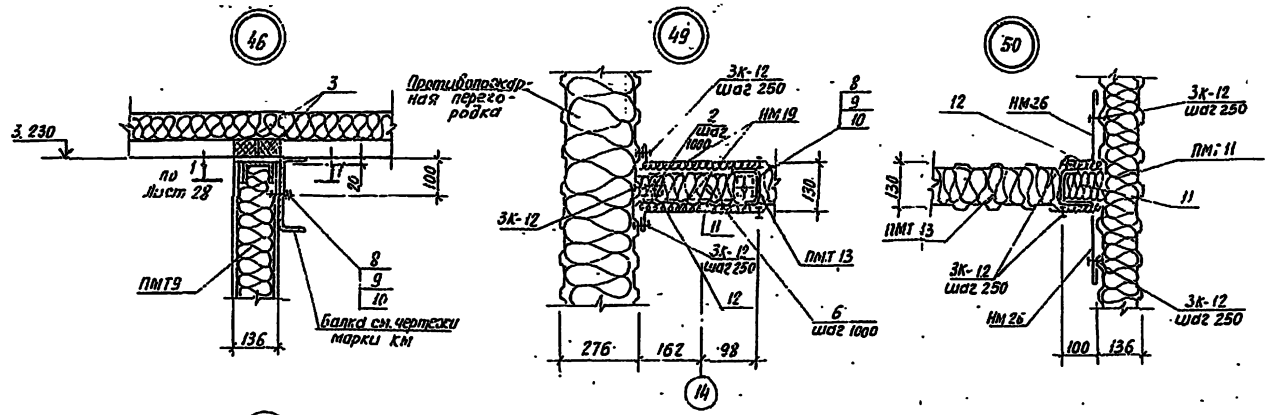

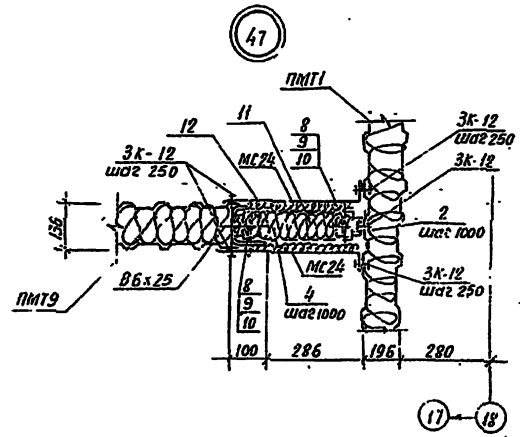

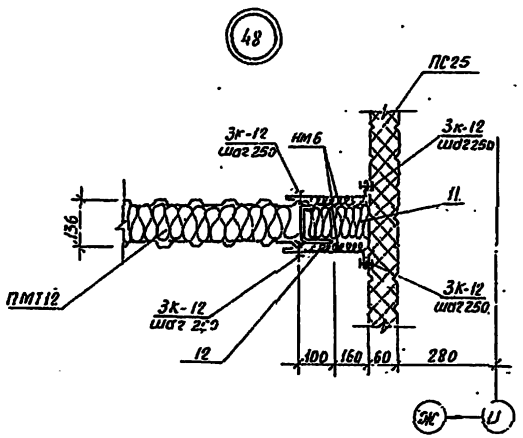

Спецификация к схеме расположения панелей перегородок.

Марка поз.	Обозначение	Наименование	Кол	Марка ед. кг	Примечание
		Панель стеновая трехслойная			
ПС 25	123-86.1 010-02	ПСТ 3290.1000 60-СО.7	47	48.69	
		Панели противопожарной			
		перегородки			
ПМТ 9	АР.И. 120000	ПМТ 9	11	382,5	
ПМТ 10	АР.И. 130000	ПМТ 10	1	390,14	
ПМТ 11	АР.И. 130000-01	ПМТ 11	1	214,55	
ПМТ 12	АР.И. 120000-01	ПМТ 12	3	272,8	
ПМТ 13	АР.И. 120000-02	ПМТ 13	2	253.9	
		Изделия стальные			
РД М1	АР.И. 140000	Рама дверная РД М1	3	48.9	
РД М2	АР.И. 140000-01	Рама дверная РД М2	6	49.8	
НМ2	123-86-1-250-01	Нащельник НМ2	16,5		п.м
НМ4	123-86.1-260-01	Нащельник НМ4	56.0		п.м
НМ6	123-86.1-260-03	Нащельник НМ6	13,2		п.м
НМ18	123-86.1-330	Нащельник НМ18	140,5		п.м
НМ19	123-86.1-340	Нащельник НМ19	6,6		п.м
НМ26	123-86.1-340-07	Нащельник НМ26	22,3		п.м
НМ56	123-86.1-270-02	Нащельник НМ56	3,3		п.м
НМ57	123-86.1-250-04	Нащельник НМ57	7,2		п.м
МС9	АР.И. 000025	Изделие соединительное МС9	17		п.м.
МС23	АР.И. 000035	Изделие соединительное МС23	3,3		п.м

1. Схему расположения панелей перегородок см. лист 28
2. Наружные поверхности листов панелей из оцинкованной стали, кроме противопожарных, окрасить эмалями АС-1171 АП; АС-1171 АГ ТУ 6-10-16-93-79; МА-1207 ТУ-6-10-80-6-78 светлых тонов по грунтовке ЭП-0200 ТУ 6-10-1694-79.

Марка поз.	Обозначение	Наименование	Кол	Масса ед. кг	Примечание
МС24	АР.И. 360000	Изделие соединительное МС24	9,5		п.м
КМ2	123-86 1-080	Крепежное изделие КМ2	24	1,1	
3К-12		Заклепка комбинированная			
		3К-12 ТУ 36-2088-85	2451		
В6х25		Винт самонарезающий			
		В6х25 ЦЭ ТУ 10.15.107-88	120		
1	БЧ	Уголок 100х63х6-В ГОСТ 8510-86 / Ст3кп3-1 ГОСТ 535-88	51.0		п.м
2	БЧ	Уголок 75х50х5-В ГОСТ 8510-86 / Ст3кп3-1 ГОСТ 535-88	10	0,47	
3	АР.И. 000039	Прокладка из пено-			
		резины П1	32,7		п.м.
4	БЧ	Лист Б-ПН-НО-4.0 ГОСТ 19903-74 / ВСт3кп2 ГОСТ 14637-89 80х350	8	1,26	
5		Дюбель ДГ 4,5х50 ЦБ ТУ 14-4-1231-83	56		
6	БЧ	Лист Б-ПН-НО-4.0 ГОСТ 19903-74 / ВСт3кп2 ГОСТ 14637-89 80х170	4	0,78	
7		Болт М12-8g х 100 58.019 ГОСТ 7798-70	94		
8		Болт М12-8g х 40 58.019 ГОСТ 7798-70	180		
9		Шайба 12.01.08 кп 019 ГОСТ 11371-78	274		
10		Гайка М12-6Н 5.019 ГОСТ 5915-70	274		
11		Плита теплоизоляционная			
		П175-1000.500.40 ГОСТ 9573-82	4,4	м³	
12		Полосы стеклянного волокна			
		ТУ 21-23-72-75	37,7		м²
13		Прокладка из пенорезины			
		80х80 ТУ 38.10616-86	146		м
14		Прокладка из пенорезины			
		20х60 ТУ 38.10616-86	137,5		м
		ОЦ Б-ПН-НО-08 ГОСТ 19904-90 / ОН-Н-2 ГОСТ 14918-80	2,1		м²
		Герметик-мастика			
		„Гермобутил"	17,2		кг

Н.контр.	Махонина		
Зам.нач.ПТП	Репало		
ГИП	Коротков		
Гл.констр.	Тимошенко		
Гл.спец.	Медолазов		
Зав.гр.	Карпенкова		
Вс.д.инж.	Шевченко		

813-2-65.91-АР

Комбинированное хранилище для картофеля и овощей (с охлаждением) вмес. емкость 340 тонн из АМК

Стадия	Лист	Листов
РП	29	

Узлы 46-50

ГИПРОНИСЕЛЬПРОМ г. Орел

Привязан

Инв. №

Инв. № подл. | Подпись и дата | Взам. инв. №

25104-02 32

Копировал Иванова

Альбом 2

Схемы стенового ограждения по осям 3-4; 8-9; 13-14

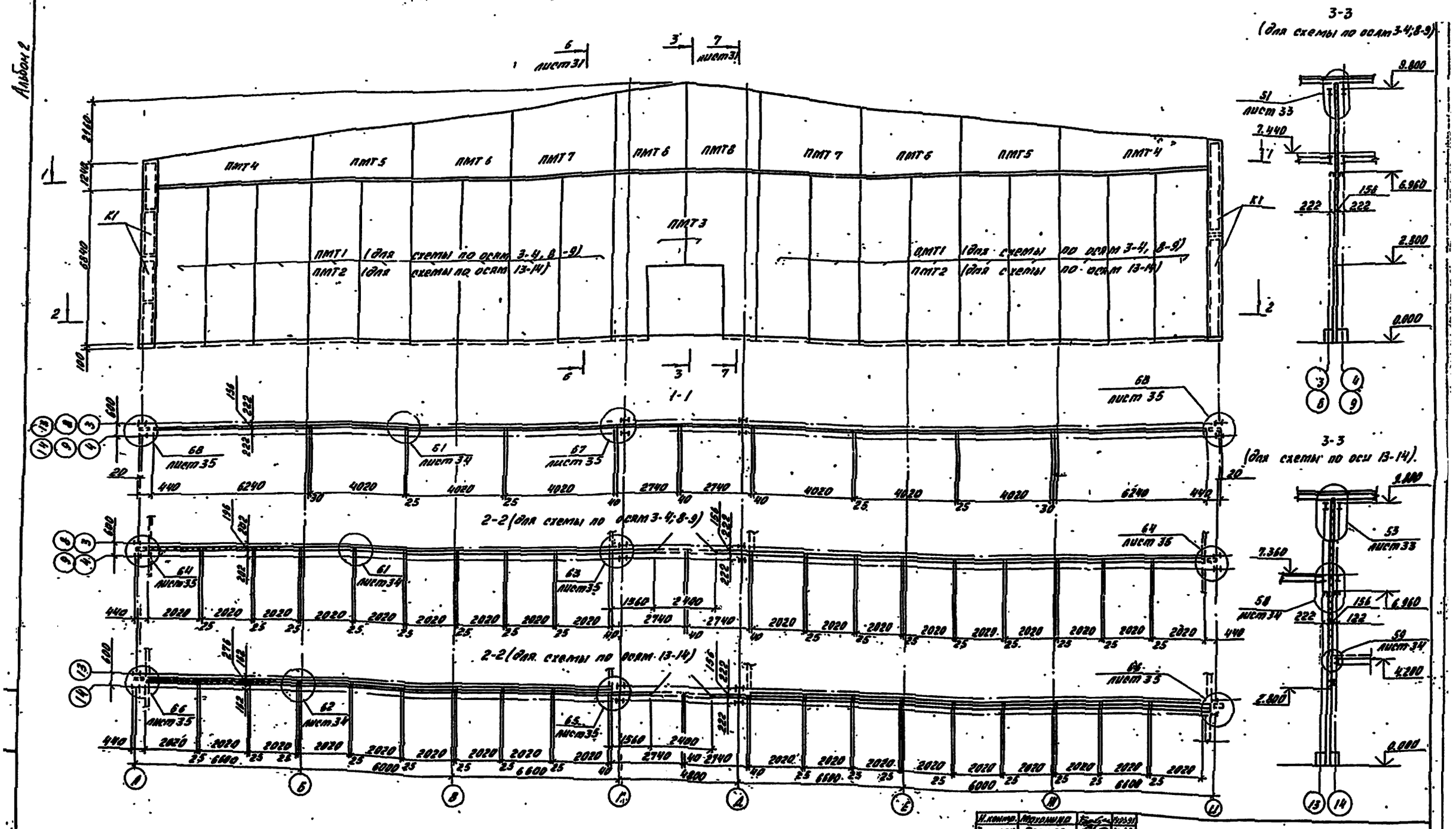

Н.контр.	Махонина		10.05.91
Зам.нач.	Репало		10.6.91
ГИП	Коротков		10.6.91
Гл.констр.	Тимошенко		10.6.91
Гл.спец.	Медолазов		10.6.91
Зав.гр.	Карпенкова		10.6.91
Вед.инж.	Шелетинский		10.6.91

Привязан

Инв N

813-2-65.91 -АР.

Комбинированное хранилище для картофеля и овощей (с охлаждением) вместимостью 3000 тонн из АМК

Схемы стенового ограждения по осям 3-4; 8-9; 13-14
Разрезы 1-1... 3-3.

Стадия	Лист	Листов
РП	30	

ГИПРОНИСЕЛЬПРОМ г.Орел

25104-02 33

Альбом 2

Разрез 6-6

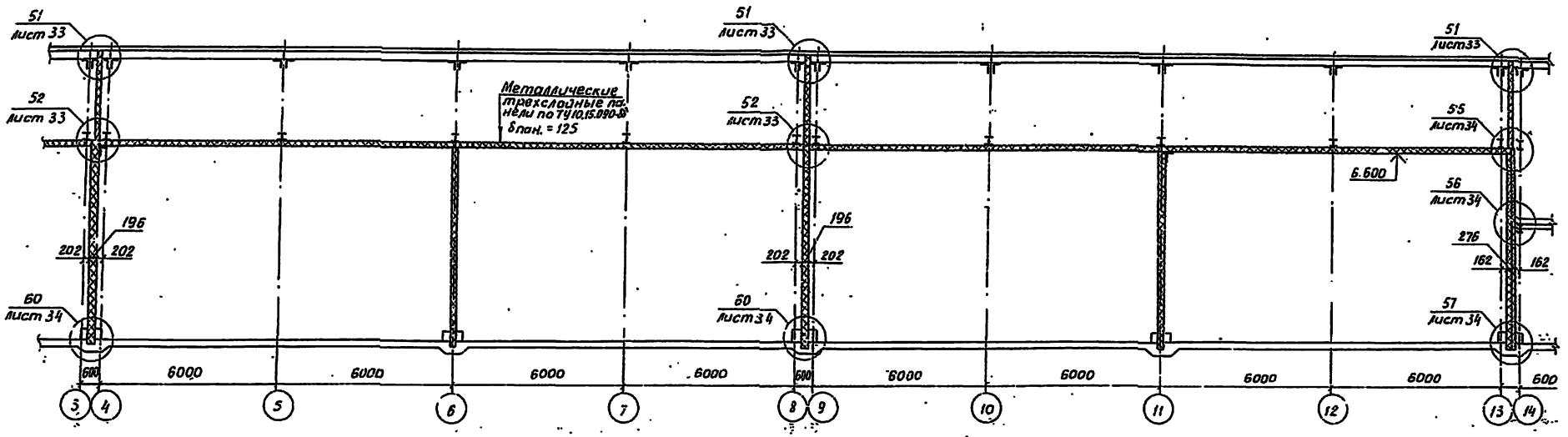

Разрез 7-7

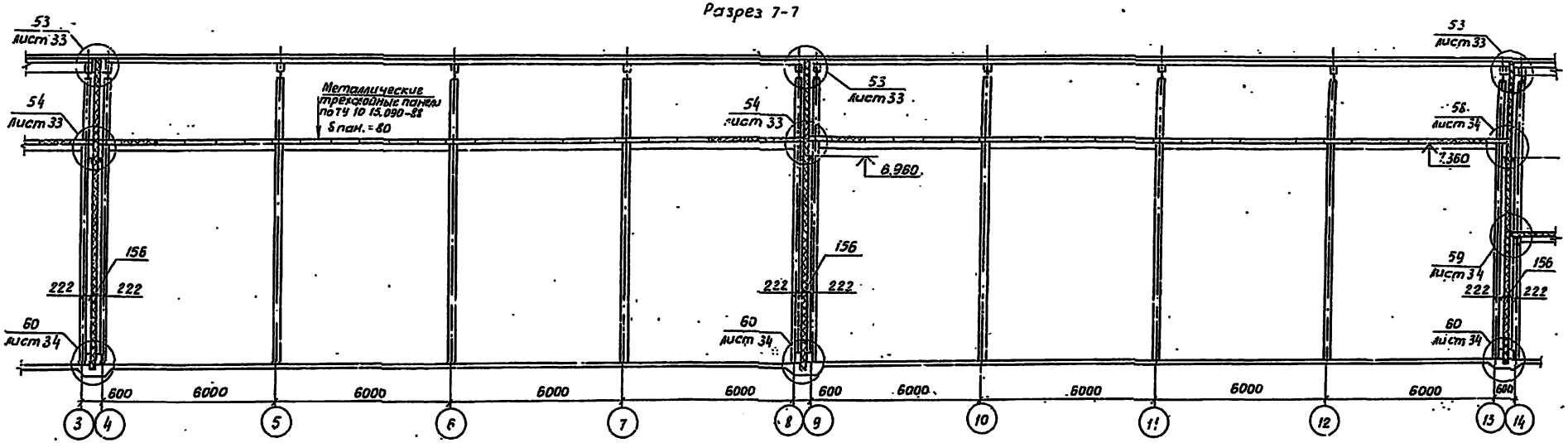

Н.контр.	Малонина		
Зам.нач.НТК	Репало		10.6.91
ГИП	Коротков		10.6.91
Гл.констр.	Тимошенко		10.6.91
Гл.спец.	Медолазов		10.6.91
Зав.гр.	Карпенкова		10.6.91
Вед.инж.	Шелетинская		10.6.91

813-2-65.91 АР

Комбинированное хранилище для картофеля и овощей (с охлаждением) вместимостью 3400 тонн из АМК

Стадия	Лист	Листов
РП	31	

Разрезы 6-6, 7-7

ГИПРОНИСЕЛЬПРОМ г. Орел

Привязан

Инв.№

25104-02 34

Копировал Дюканова

Формат А2

Инв.№ подл. | Подп. и дата | Взам.инв.№

Альбом 12

Марка, поз.	Обозначение	Наименование	Кол на элемент		Масса ед., кг	Примечание
			Тип 1-3	Тип 11		
		Стеновые панели				
ПМТ1	АР.11.060.000	ПМТ 2020.5900.150	36	–	769.2	
ПМТ2	АР.11.070.000	ПМТ 2020.6900.150	–	36	576.8	
ПМТ3	АР.11.080.000	ПМТ 2740.8900.150	4	2	691.4	
ПМТ4	АР.11.090.000	ПМТ 6240.3300.150	4	2	462.4	
ПМТ5	АР.11.100.000	ПМТ 4020.3300.150	4	2	461.6	
ПМТ6	АР.11.100.000-01	ПМТ 1020.2900.150	4	2	414.4	
ПМТ7	АР.11.100.000-02	ПМТ 4020.3300.150	4	2	531.2	
ПМТ8	АР.11.110.000	ПМТ 2740.3300.150	4	2	450.0	
К4	АР.11.130.000	Каркас К4	6	4	380	
		Изделия соединительные				
МС20	АР.11.000.033	МС20	54.1	32.4	2.6	м
МС25	АР.11.000.037	МС25	–	13.6	1.5	м
МС29	АР.11.000.042	МС29	54.4	27.2	3.4	м
МС30	АР.11.000.043	МС30	20.4	5.2	3.4	м
МС28	АР.11.000.038	МС28	660	300	1.1	м
НМ4	123-88.1-250-01	Нащельник НМ4	32.0	48.3	1.5	м
НМ39	123-88.1-430-01	Нащельник НМ39	108.1	133.2	2.3	м
НМ43	123-88.1-450	Нащельник НМ43	44.0	22.0	1.7	м
	Лист 33, 34, 64	Швеллер 100×50×6 ГОСТ 8278-83 из стали Вст3кп2 ГОСТ 14637-79*	80		0.9	
		Алюминиевая полоса				
	Лист 34, 64	Лист Д16 δ=100×300				
		ГОСТ 21631-76	358	128	0.68	

Марка, поз.	Обозначение	Наименование	Кол на элемент		Масса ед., кг	Примечание
			Тип 1-3	Тип 11-14		
		Болт М18-8g×100.58.019 ГОСТ 7798-70	20	64	32	
		Болт М18-8g×90.58.019 ГОСТ 7798-70	384	192	0.113	
		Гайка М18-6Н.5.58.019 ГОСТ 5915-70	448	224	0.033	
		Шайба 18.01.08 Ст3сп.06 ГОСТ 11371-78	448	224	0.004	
		Шуруп 1-5×40.16 ГОСТ 1145-80	96	48	0.008	
Зк 14		Закладка комбинированная				
		под Зк-14 ТУ 10.15.109-88	5940	4250	0.003	
66×25		Винт самонарезающий				
		66×25 ТУ 10.15.107-88	1040	330	0.008	
		Материалы				
	Лист 33...35	Плита минераловатная				
		П-125-1000.500.50 ГОСТ 22950-78*	4.0	2.0		м³
		Пленка полиэтиленовая				
		Т, полотно, δ 200×2000				
		высший сорт ГОСТ 10354-82	22.8	11.4		м²
		Брус 2×6 II-100×100				
		ГОСТ 8486-86		6		

Н. контр.	Механина			10-5-91
Гл. инж. пр.	Репалов			10-5-91
РПП	Сорокина			10-5-91
Н. конст.	Ильинова			10-5-91
Н. спец.	Новикова			10-5-91
Зав. ар.	Гуренкова			10-5-91
Гл. инж.	Сорокина			10-5-91

813-2-65.91-АР

Привязан

Инв. №

Скомбинированные панели для коттеджа и общежитий вместимостью 3100 тонн муки

Стадия	Лист	Листов
РП	32	

Спецификация к схемам стенового ограждения по осям 3-4, 8-9, 13-14

ГИПРОНИСЕЛЬПРОМ г. Орел

25104-02 35

Копировал Варич

Формат А2

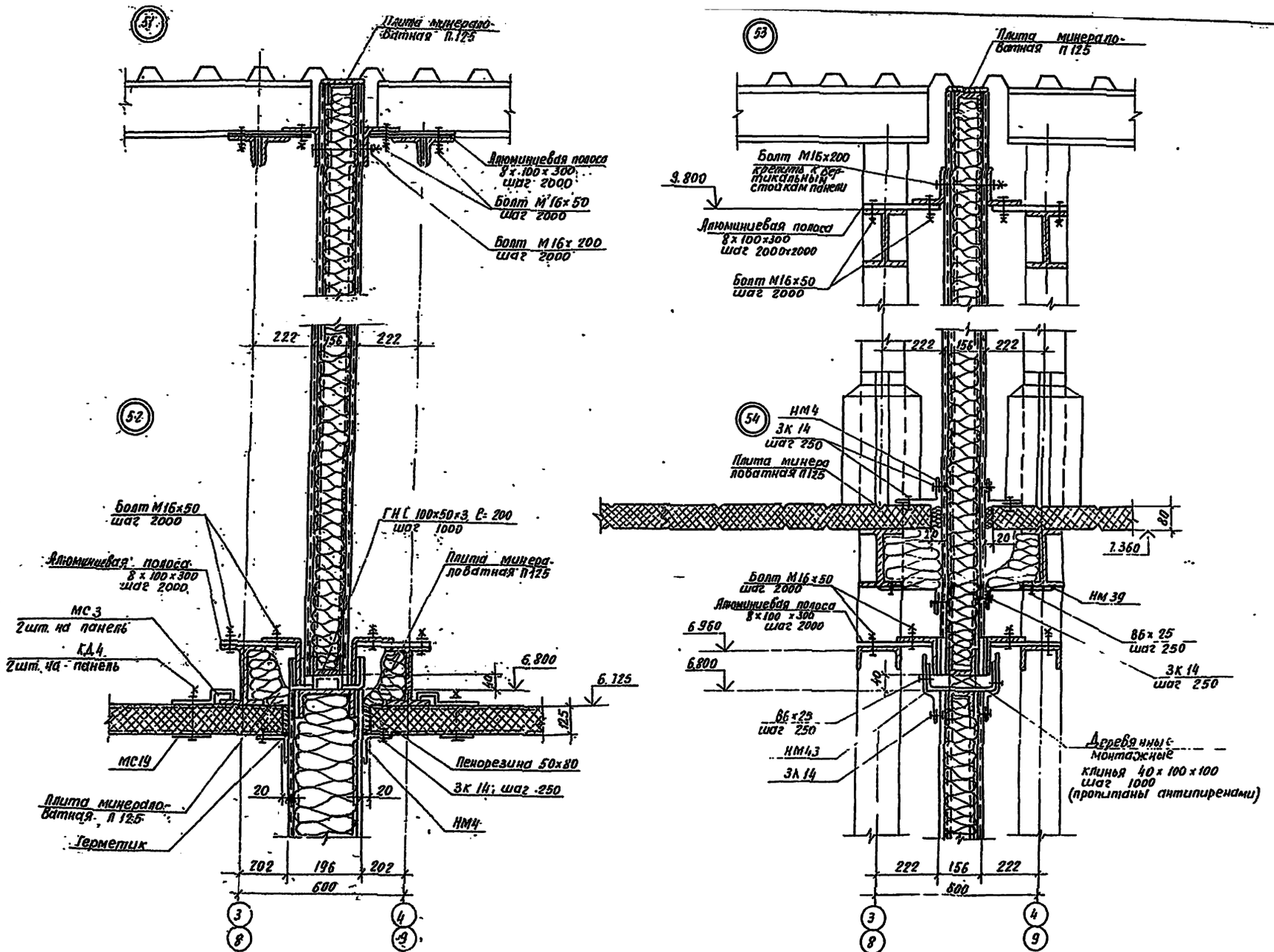

Ч. контр.	Махонина			813-2-65.91 АР			
Зам. нач.	Репало						
ГИП	Коротков						
Гл. контр.	Тимошенко						
Гл. спец.	Медалазов						
Зав. гр.	Карпенкова			Комбинированное хранилище для картофеля и овощей (с охлаждением) вместимостью 3400 тонн из ЛМК	Стадия	Лист	Листов
Вед. инж.	Шепетинников				РП	33	
Привязан				Узлы 51...54	ГИПРОНИСЕЛЬПРОМ г. Орел		
Инв. №							

25104-02 36

Копировал Иванова

Формат 4

Альбом 2

55

222 156 222

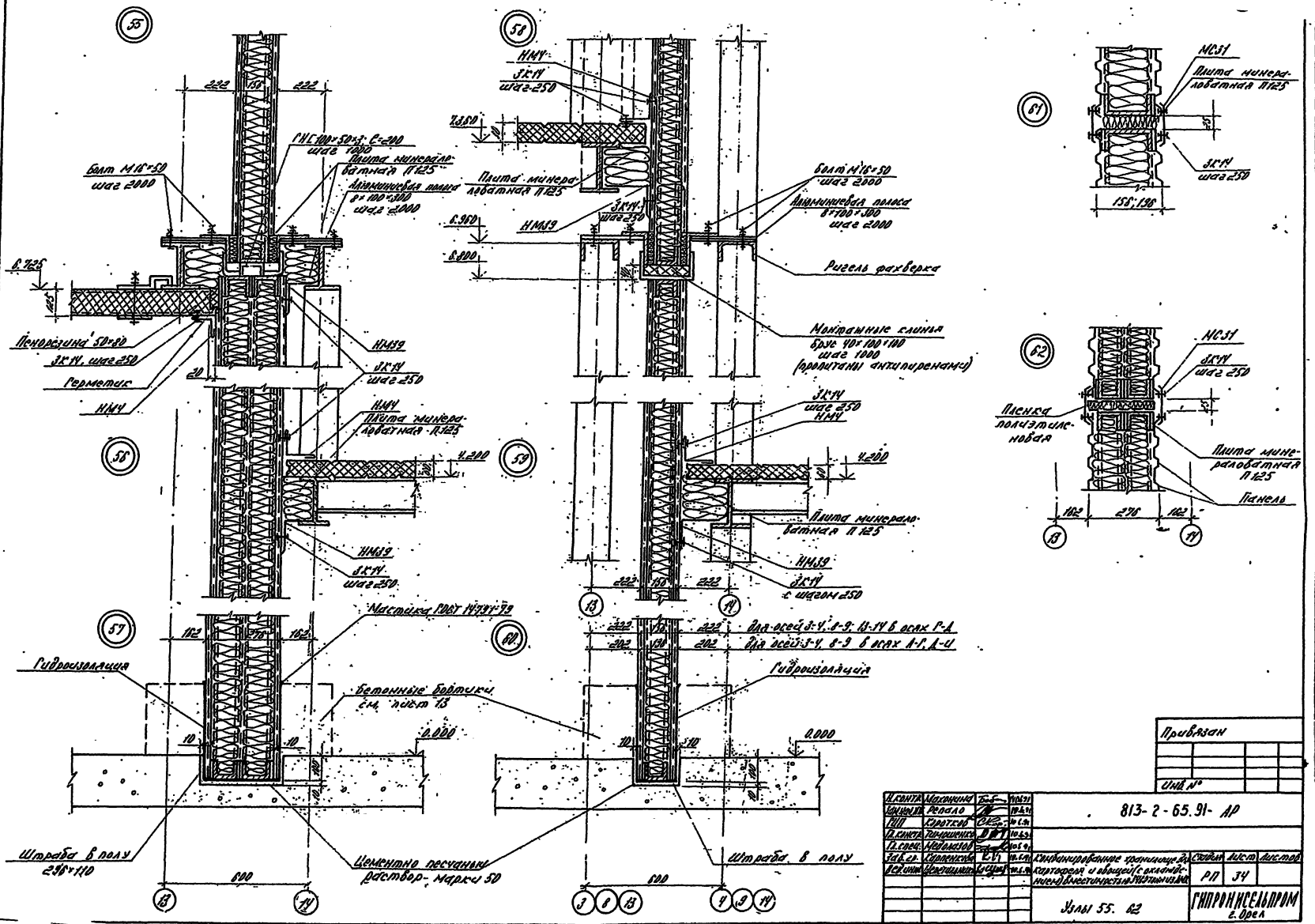

ГНС 100×50×3; С=200 шаг 1000

Плита минераловатная П125

Алюминиевая полоса 8×100×300 шаг 2000

Болт М16×50 шаг 2000

6.725

125

Пенорезина 50×80

ЗК14, шаг 250

Герметик

НМ4

НМ39

ЗК14 шаг 250

20

56

НМ4

Плита минераловатная П125

4.200

НМ39

ЗК14 шаг 250

57

162 276 162

Мастика ГОСТ 14791-79

Гидроизоляция

Бетонные бортики см. лист 13

10 10

0.000

Штраба в полу 296×110

Цементно песчаный раствор марки 50

600

13 14

58

НМ4

ЗК14 шаг 250

7.360

Плита минераловатная П125

6.960

6.800

НМ39

ЗК14 шаг 250

Болт М16×50 шаг 2000

Алюминиевая полоса 8×100×300 шаг 2000

Ригель фахверка

Монтажные клинья брус 40×100×100 шаг 1000 (пропитаны антипиренами)

59

ЗК14 шаг 250

НМ4

4.200

Плита минераловатная П125

НМ39

ЗК14 с шагом 250

222 156 222

13 14

60

222 156 222

202 136 202

для осей 3-4, 8-9; 13-14 в осях Г-Д

для осей 3-4, 8-9 в осях А-Г, Д-И

Гидроизоляция

10 10

0.000

Штраба в полу

600

3 8 13 4 9 14

61

МС31

Плита минераловатная П125

ЗК14 шаг 250

156; 196

62

МС31

ЗК14 шаг 250

Пленка полиэтиленовая

Плита минераловатная П125

Панель

162 276 162

13 14

Привязан

Инв. №

Н. контр.	Махонина		10.6.91
Зам. нач.	Репало		10.6.91
ГИП	Коротков		10.6.91
Гл. констр.	Тимошенко		10.6.91
Гл. спец.	Недолазов		10.6.91
Зав. гр.	Карпенкова		10.6.91
Вед. инж.	Цветилинский		10.6.91

813-2-65.91-АР

Комбинированное хранилище для картофеля и овощей (с охлаждением) вместимостью 3460 тонн из ЛМК

Стадия	Лист	Листов
РП	34	

Узлы 55. 62

ГИПРОНИСЕЛЬПРОМ г. Орел

копировал Варич

25104-02 37

Альбом 2

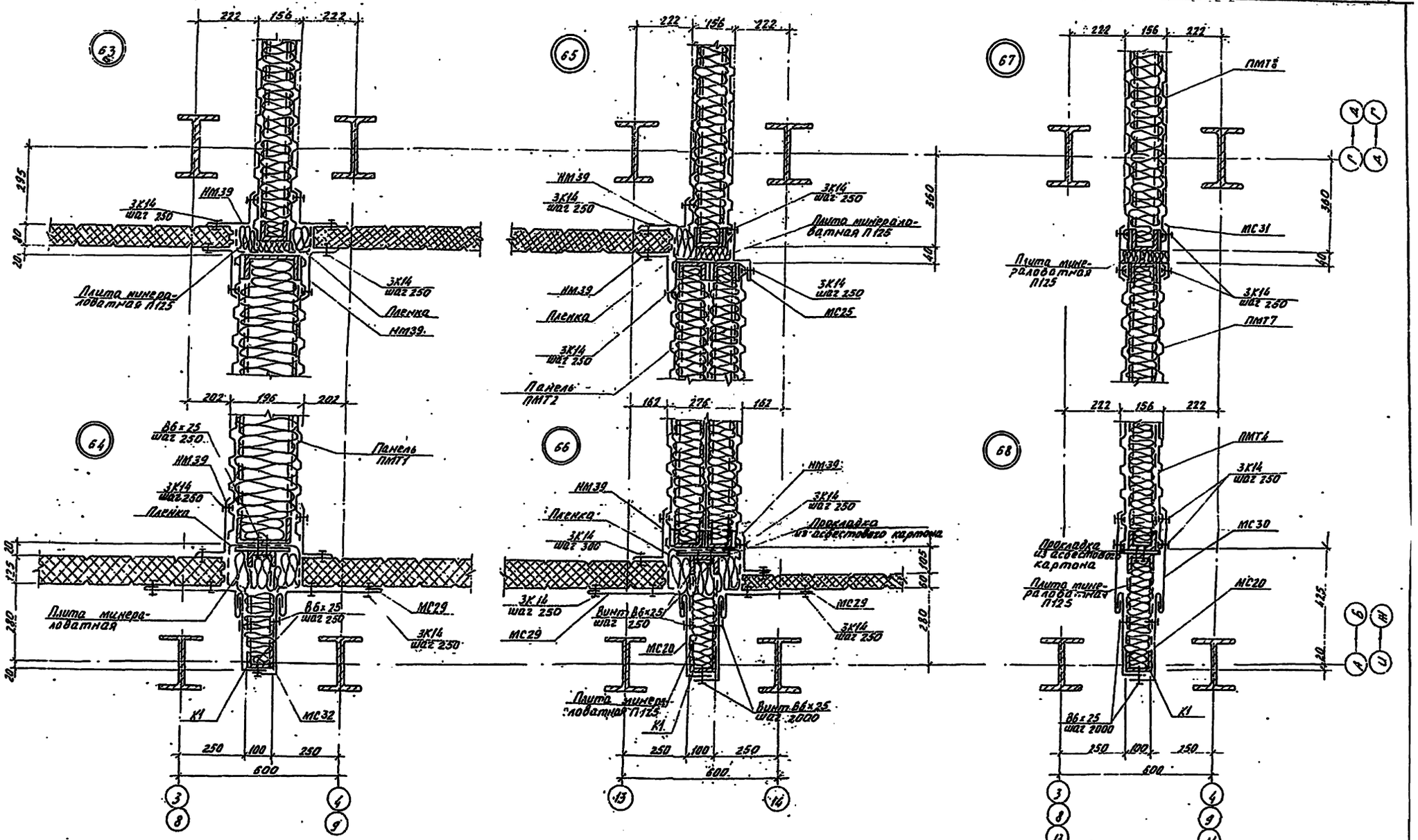

Н.контр.	Махонина		10.6.91	813-2-65.91- АР
Зав.конст.	Репало		10.6.91	
ГИП	Коротков		10.6.91	
Гл.конст.	Тимошенко		10.6.91	
Гл.спец.	Мебелазов		10.6.91	
Зав.гр.	Карпенкова		10.6.91	Комбинированное хранилище для картофеля и овощей (с охлаждением) вместимостью 3400т из АМК
Вед.инж.	Щепетинцова		10.6.91	

Стадия	Лист	Листов
РП	35	

Узлы 63...68

ГИПРОНИСЕЛЬПРОМ г. Орел

Привязан.

Инв.№

Инв.№ подл. | Подпись и дата | Взамен инв.№

25104-02 38

Альбом 2

Схема расположения шахт на отм. 3.900

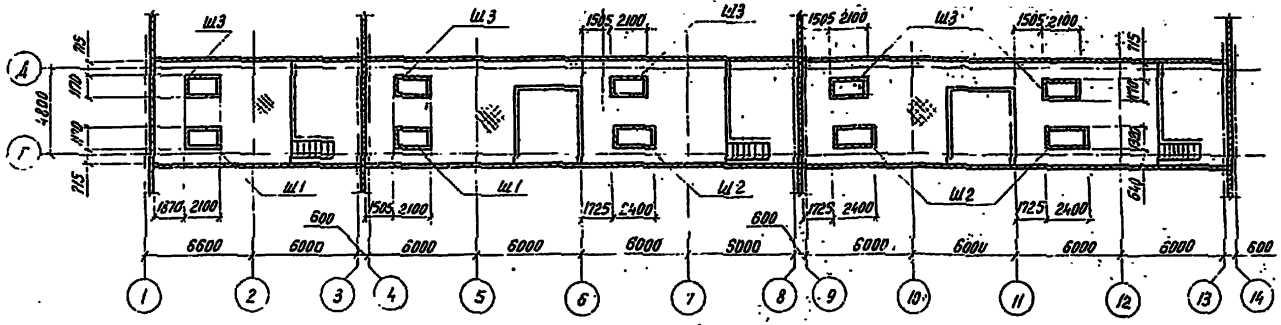

Ш1, Ш2 - изображено
Ш3 - зеркальное отражение

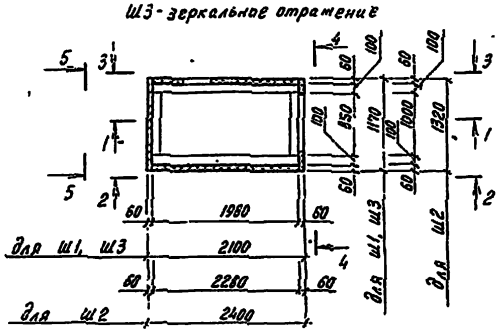

1-1

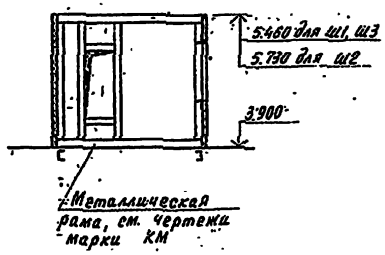

2-2 (для Ш1, Ш3)

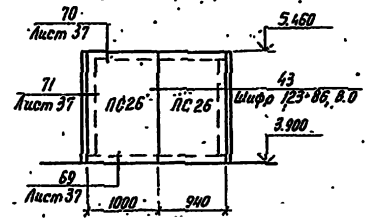

2-2 (для Ш2)

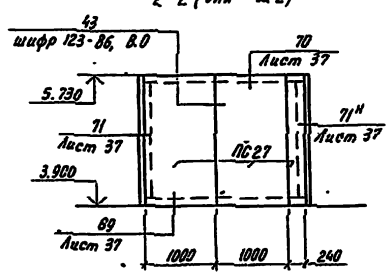

3-3. (для Ш1, Ш3)

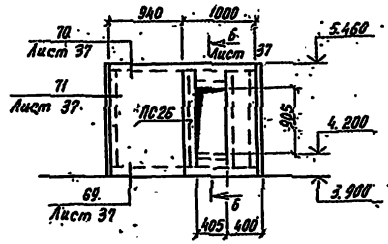

3-3 (для Ш2)

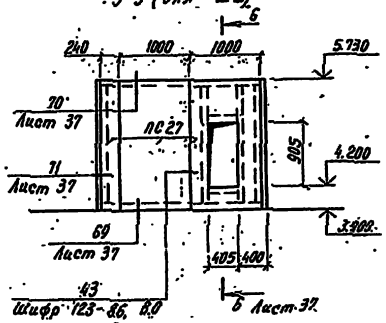

4-4

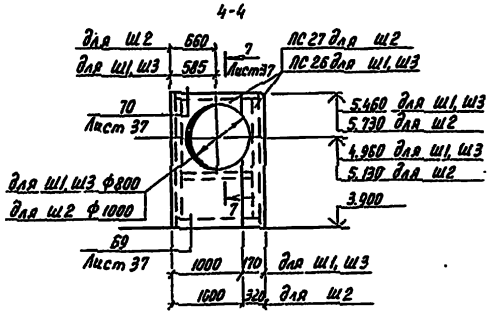

5-5

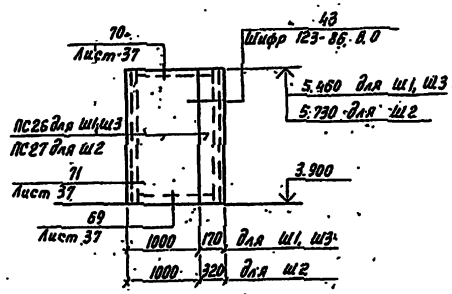

Спецификация к схеме расположения шахт

Марка, поз.	Обозначение	Наименование	Кол.	Масса ед., кг	Примечание
		Панели стеновые			
ПС26	123-86.1-010	ПСТ 1560.1000.60-С0,6	49	22.46	
ПС27	123-86.1-010	ПСТ 1830.1000.60-С0,6	24	26.35	
ПС28	123-86.1-010	ПСТ 1750.1000.60-С0,6	7	25.34	
ПС29	123-86.1-010	ПСТ 2060.1000.60-С0,6	3	29.66	
		Нащельники			
НМ1	123-86.10250	НМ1	66		п.м.
НМ2	123-86.1 250-01	НМ2	68.1		п.м.
НМ12	123-86.1 280	НМ12	63.3		п.м.
		Изделия соединительные			
МС21	КЖ.И. 000034	МС21	7	18.92	
МС22	КЖ.И. 000034-01	МС22	3	23.64	
КД1	123-86.1 060	Болт комбинированный КД1	292	0.13	
В6×25		Винт самонарезающий			
		В6×25 Ц9ТУ67-269-79	292		
ЗК-12		Заклепка комбинированная			
		ЗК-12 ТУ36-2088-85	570		
1	Лист 37, 64	Уголок 125×80×8 ГОСТ 8510-86 / ВСт3пс6 ГОСТ 535-88			
		ℓ=905	20	11.31	
2	Лист 37, 64	Уголок 125×80×8 ГОСТ 8510-86 / ВСт3пс6 ГОСТ 535-88			
		ℓ=400	20	5.0	
3	Лист 37	Болт М12-8g×50.58.019			
		ГОСТ 7798-70	100		
4	Лист 37	Гайка М10-6Н.5.019			
		ГОСТ 5915-70	140		
5	Лист 37	Шайба 10.01.08 кп.019			
		ГОСТ 11371-78	140		
6	Лист 37	Болт М10-8g×110 58.019			
		ГОСТ 7798-70	40		
7	Лист 37, 64	Минераловатная плита			
		П175-1000.1000.60 ГОСТ 9573-82	0.46		м³
		Герметик - мастика			
		„Гермобутил"	-	1.72	

Н.контр.	Малонина		10.6.91
Зам.нач.МТК	Репало		10.6.91
ГИП	Коротков		10.6.91
Гл.констр.	Тимошенко		10.6.91
Гл.спец.	Медолазов		10.6.91
Зав.гр.	Карпенкова		10.6.91
Вед.инж.	Цветильник		10.6.91

813-2-65.91-АР

Комбинированное хранилище для картофеля и овощей (с охлаждением) Вместимостью 3400 тонн из ЛМК

Схема расположения шахт на отм. 3900. Шахты Ш1...Ш3

Стадия	Лист	Листов
РП	36	

ГИПРОКИСЕЛЬПРОМ
г Орел

Привязан

Инв N

Инв N подл. | Подпись и дата | Взам.инв.N

25104-02 39

Альбом 2

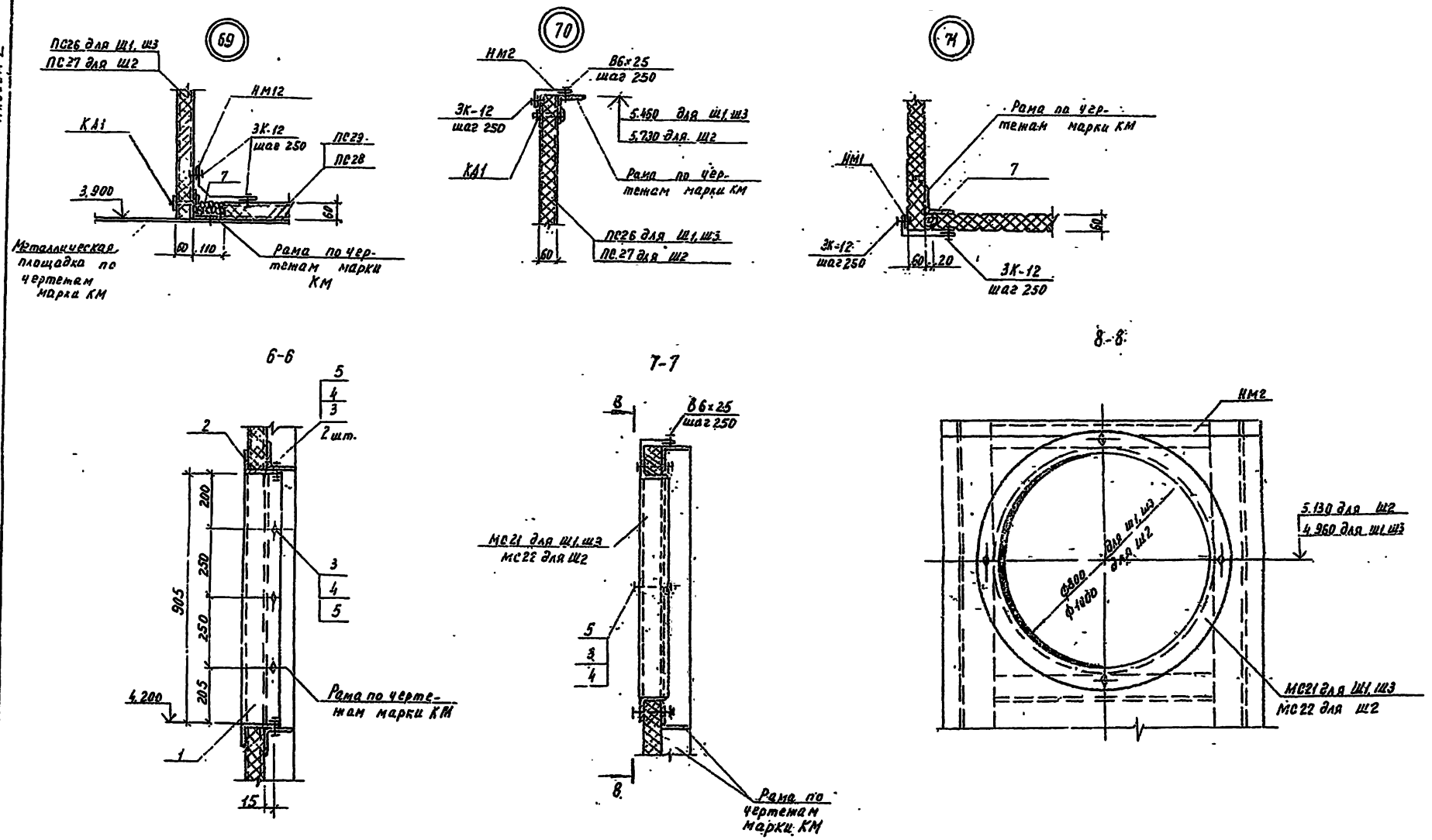

Н.контр.	Махонина			813-2-65.91- АР			
Зам.инж.	Репзло						
Гип.	Коротков						
Гл.констр.	Тимошенко						
Гл.спец.	Медолазов						
Зав.гр.	Карпенкова			Комбинированное хранилище картофеля и овощей (с складом на 1 млн) вместимостью 34000 тонн на АМК	Стадия	Лист	Листов
Вед.инж.	Шепетильников				РП	37	
				Узлы 69...71	ГИПРОНИСЕЛЬПРОМ г.Орел		

Привязан

Инв. №1

Инв. № подл. | Подпись и дата | Взам. инв. №

25104-02 40

Копировал Муратова

Формат А2

Ведомость рабочих чертежей основного комплекта

Лист	Наименование	Примечание
1.	Общие данные	
2	Схема расположения фундаментов и цоколя	
3	Фрагменты 1, 2. Сечения.	
4.	Фрагменты 3... 6. Сечения.	
5	Деталь установки колонн на фундамент. Узел 1. Фундамент ФМ1. Сечения.	
6	Таблица нагрузок на фундаменты.	
7	Схемы расположения каналов, приямков и фундаментов под оборудование. Фрагмент 1.	
8	Фрагменты 2...5	
9	Приямок ПР1. Фундаменты под оборудование ФМ1, фм4. Узлы 1,2	
10	Спецификация фундаментов под оборудование, каналов, приямков, ограждения.	

Ведомость ссылочных и прилагаемых документов.

Обозначение	Наименование	Примечание
ГОСТ 13579-78	Блоки бетонные для стен подвалов	
ГОСТ 13580-85	Плиты ж.б. ленточных фундаментов.	
1.038.1-1, вып.1	Перемычки ж-б. для зданий с кирпичными стенами.	
1.400-15, вып. 1	Унифицированные закладные изделия ж-б. конструкций одноэтажных промышленных зданий	
1.450.3-6, вып.1	Лестницы, площадки, стремянки и ограждения стальные производственных зданий промышленных предприятий.	
2.300-2. вып. 7	Унифицированные узлы и детали сельскохозяйственных зданий и сооружений.	
3.006.1-2.87 Вып. 1.2	Сборные ж-б. каналы и тоннели из лотковых элементов.	
5.900-2	Сальники набивные Ду 50... 1400 для пропуска труб через стены.	

Продолжение:

Обозначение	Наименование	Примечание
	Прилагаемые документы.	
	Строительные изделия	Альбом 4
КЖ ВМ1	Ведомость потребности в материалах для изготовления монолитных бетонных и железобетонных конструкций.	Альбом 7
КЖ ВМ2	Ведомость потребности в материалах для изготовления сборных бетонных и ж.-б. конструкций.	Альбом 7.

Ведомость спецификаций.

Лист	Наименование	Примечание
3	Спецификация элементов к схеме расположения фундаментов и цоколя	
5.	Спецификация монолитного фундамента ФМ1.	-
7	Спецификация элементов к схемам расположения каналов, приямка и фундаментов под оборудование	
10.	Спецификация фундаментов под оборудование, каналов, приямков, ограждения	

Ведомость объёмов сборных бетонных и ж-б. конструкций по рабочим чертежам основного комплекта марки КЖ.

№ строки	Наименование группы элементов конструкций	Код	Кол. м³	Примечание
1	Фундаментные блоки	581100	82,44	
2	Плиты фундаментные	581300	53,48	
3	Перемычки	582800	0,07	
4	Конструкции и детали каналов	585800	1,96	
	Всего бетона и железобетона		137,95	

Материалы на изготовление сборных бетонных и железобетонных конструкций учтены в ведомости потребности в материалах и отдельно не учитываются

Типовой проект разработан в соответствии с действующими нормами и правилами и предусматривает мероприятия, обеспечивающие взрывную, взрывопожарную и пожарную безопасность при эксплуатации здания.

Главный инженер проекта С.К.Коротков

Общие указания.

1. Данная часть проекта разработана на основании задания на корректировку утверждённого Главным научно-проектным управлением по строительству 14 декабря 1990 года.

2. За условную отметку 0.000 принят уровень чистого пола, что соответствует абсолютной отметке [ ].

3. Проект разработан для строительства со следующими характеристиками природных условий:

а). расчётная зимняя температура наружного воздуха минус 30°С.

б). нормативное значение ветрового давления по СНиП 2.01.07-85-038 кП2. (38,0 кгс/м - III район СССР)

в). нормативное значение веса снегового покрова по СНиП2 01.0789-1,0 кПа (100 кгс/м²) - III район СССР.

г) рельеф территории спокойный, грунтовые воды отсутствуют.

д.) сейсмичность не выше 6 баллов.

е.) проектом не предусмотрено строительство в районах распространения вечномерзлых грунтов и на подрабатываемых территориях.

4. Земляные работы выполнить в соответствии с требованиями СНиП 3.02.01-87 „Земляные сооружения, основания и фундаменты.

5. Монтаж сборных бетонных и железобетонных конструкций выполнять в соответствии с требованиями СНиП 3.03.01-87.

6. Все работы производить в соответствии со СНиП III-4-80 „Техника безопасности в строительстве."

7. Монтажную сварку производить электродами Э42 по ГОСТ 9467-75, высота шва 6 мм.

Привязан

Инв. №

Н. контр.	Мажугина		
Консультант	Александров		
Нач. НТК	Цепина		
ГИП	Коротков		
Гл. констр.	Пимошенко		
Гл. спец.	Медведев		
Зав. гр.	Корепанова		
Инженер	Скрябина		

813-2-65.91-КЖ

Стадия	Лист	Листов
РП	1	10

Комбинированное хранилище для картофеля и овощей (с складом-навесом Вместимость 5 тыс. т)

Общие данные

ГИПРОНИСЕЛЬПРОМ

25104-02 41

Копировал: Иванова

Формат А2

Лист 2

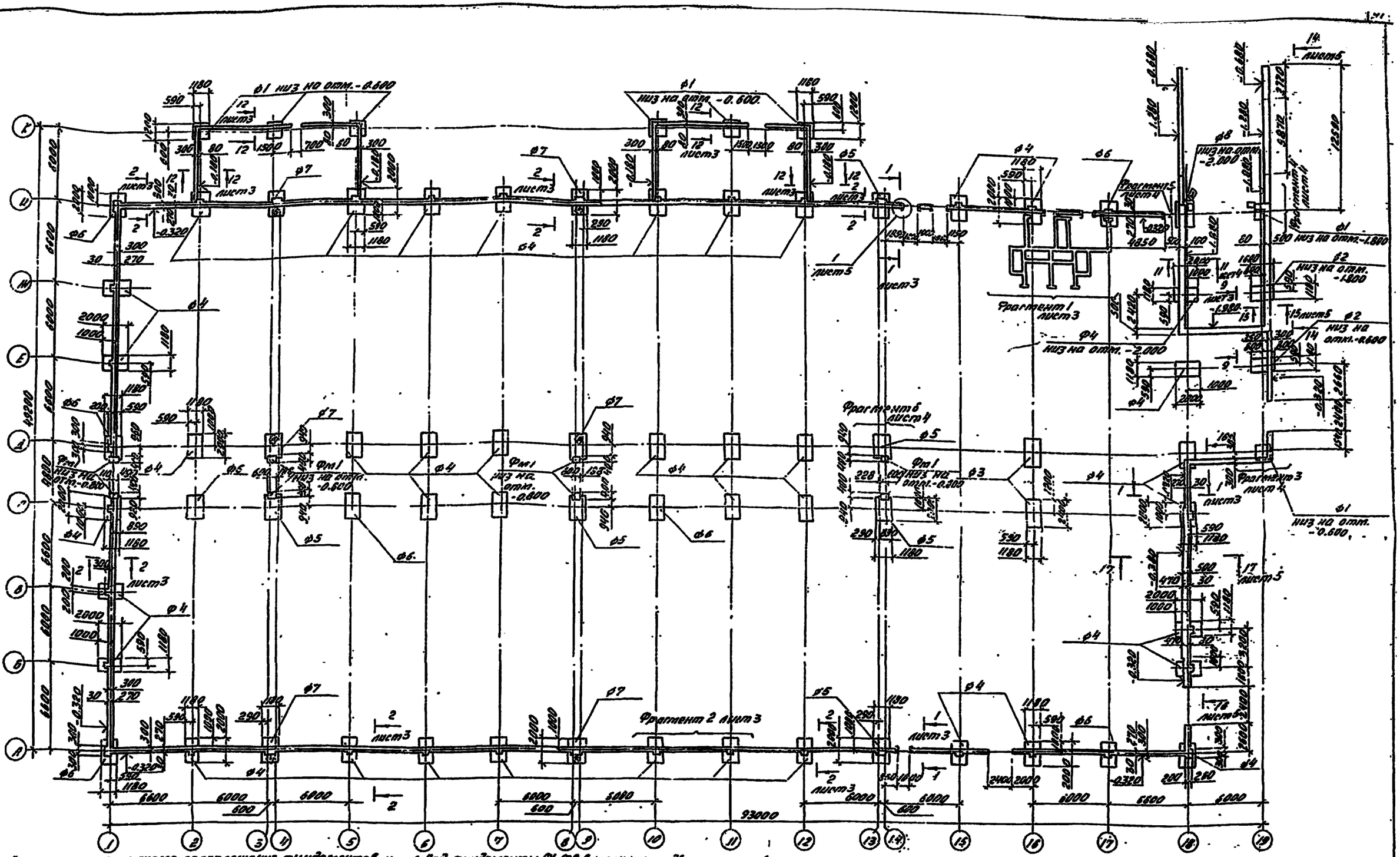

1. Спецификацию к схеме расположения фундаментов и общие примечания см. лист 3.
2. Фундаменты рассчитаны из условия строительства на непучинистых, непросадочных грунтах со следующими нормативными характеристиками: $\varphi = 0.49$ рад или 28°, $C^н = 2$ кПа (0.02 кгс/см²); $E = 14.7$ МПа (150 кгс/см²); $\gamma = 1.8$ т/м³ грунтовые воды отсутствуют.
3. Отметка низа подошвы всех сборных фундаментов, кроме оговоренных на схеме минус 0.600.
4. Колонны выпускные после установки колонн стаек ворот и подвесей.
5. Фундаменты ФЗ, Ф5 и Ф6 использовать в качестве здесь не показано

6. Под фундаменты Ф1, Ф2 выполнить подготовку из бетона класса В7.5 по размеру фундамента, толщиной 100 мм. Все остальные сборные фундаменты установить на песчаную подушку толщиной 100 мм.
7. Монтаж сборных фундаментов Ф1 – Ф7 производить с учетом допустимых отклонений в горизонтальном направлении ±10 мм.
8. При привязке фундаментов в случае несоответствия характеристик грунта фундаменты пересчитать.
* Знак ⊕ на Ф7 ф указывает на его отличие

Н.контр.	Мохонько			Вып. 1	813-2-65.91- КЖ
Гл.инж.пр.	Рудько			Вып. 1	
Рук.гр.	Коротков			Вып. 1	
Гл.констр.	Тимошенко			Вып. 1	
Гл.спец.	Мусаенков			Вып. 1	
Нач.гр.	Карпенков			Вып. 1	
Инженер	Ефимов			Вып. 1	
Исп.	Карпенков			Вып. 1	

Привязан

Комбинированное ограждение для карьеров и котлованов (с охлаждением) вместимостью 3700 тонн из ЛПК	Стадия	Лист	Листов
	РП	2	
Схема расположения фундаментов на 1/4 захватки	Управление Дальстроймонтаж		

5.04-02 12

Алобом 2

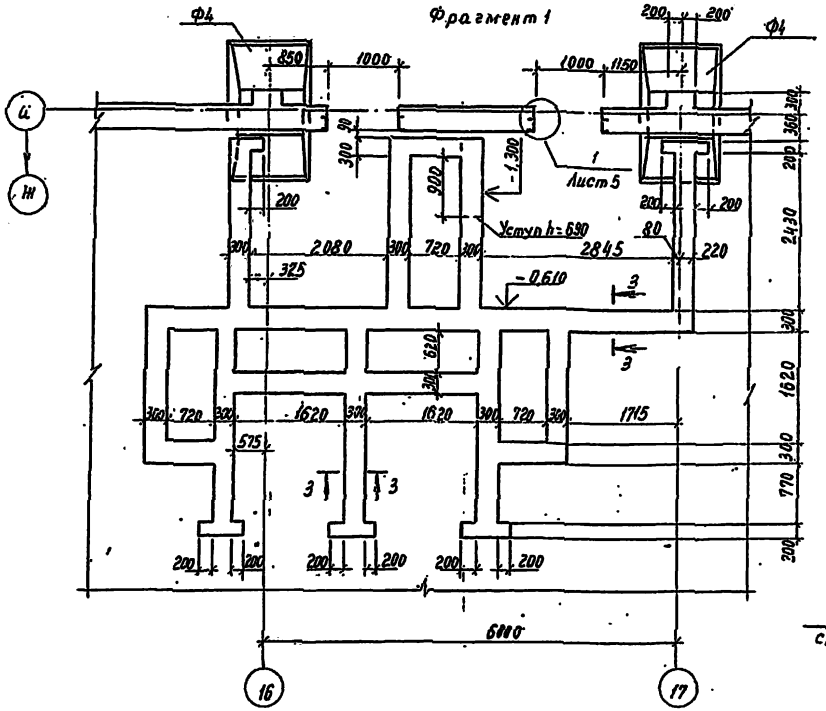

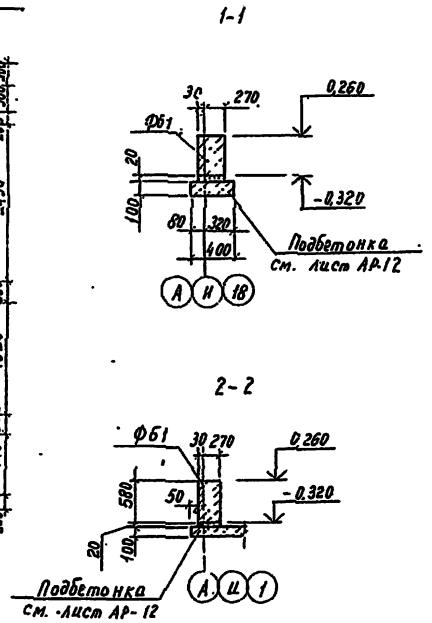

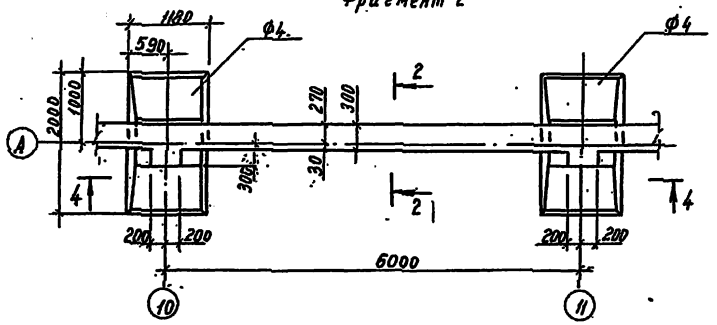

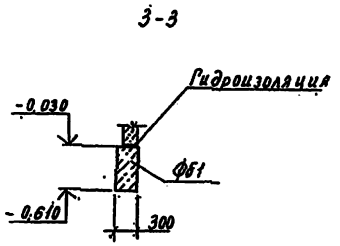

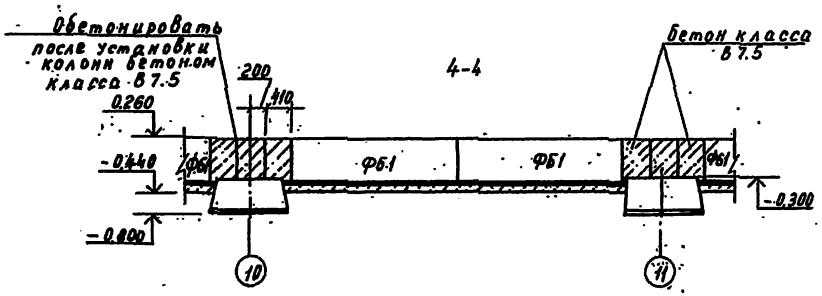

Спецификация элементов к схеме расположения фундаментов и цоколя

Марка поз.	Обозначение	Наименование	Кол.	Масса ед. кг	Примечание
		Фундаменты			
Ф1	КЖИ.010000	ФЛ 12.12-2-А	8	780	
Ф2	КЖИ.010000-01	ФЛ16 12-2-А	2	1030	
Ф3	КЖИ.020000	ФЛ24.12 2-А	2	2300	
Ф4	КЖИ.020000-01	ФЛ 20.12-2-А	41	1950	
Ф5	КЖИ.030000	ФЛ 20.12-2-Б	6	1950	
Ф6	КЖИ 020000-02	ФЛ20.12-2-В	8	1950	
Ф7	КЖИ 030000-01	ФЛ 20 12-2-Г	6	1950	
Ф8	КЖИ.040000	ФЛ 20.12-2-А	1	1950	
ФМ1	Лист 5	ФМ1	8		
		Фундаментные блоки			
Ф61	ГОСТ 13579-78	ФБС 24 3.6-Т	88	970	
Ф62	ГОСТ 13579-78	ФБС 9.3.6-Т	41	350	
Ф63	ГОСТ 13579-78	ФБС 24.5.6-Т	54	1630	
Ф64	ГОСТ 13579-78	ФБС 12.5.6-Т	9	790	
Ф65	ГОСТ 13579-78	ФБС 9.5.6-Т	11	590	
Ф66	ГОСТ 13579-78	ФБС 12.5.3-Т	7	380	
		Стандартные изделия			
1		Болт 5М12 х 300			
		Вст3пс2ГОСТ 24379.1-80	12		
		Монолитные участки			
		ленточных фундаментов			
		и цоколя			
		Бетон класса В 7.5	19,5		м³

1. Фундаментные блоки укладывать на цементном растворе марки 50, на выровненное основание.
2. Монолитные участки ленточных фундаментов выполнить из бетона класса В 7.5.
3. Фундаментные болты под стойки рамы ворот входят в состав ворот см. 1.435.2-28.0.00.00.10.08.
4. Обратную засыпку грунта производить слоями толщиной 200 мм с тщательным уплотнением до плотности сложения грунта 16 кн/м³ (1.6 т/м³).

Н. контр.	Ткач		10.6.91
Зам. нач.	Репало		10.6.91
ГИП	Коротков		10.6.91
Гл. констр.	Тимошенко		10.6.91
Гл. спец.	Медолазов		10.6.91
Зав. гр.	Карпенкова		10.6.91
Вед. инж.	Чеснова		10.6.91
Провер.	Карпенкова		10.6.91

813-2-65.91-КЖ

Комбинированное хранилище для картофеля и овощей (с охлаждением) вместимостью 3400 тонн из АМК

Стадия	Лист	Листов
РП	3	

Фрагменты 1, 2. Сечения

ГИПРОНИСЕЛЬПРОМ г. Орел

Привязан

Инв. №

25104-02 43

Копировал Муратова

Формат А2

Альбом 2

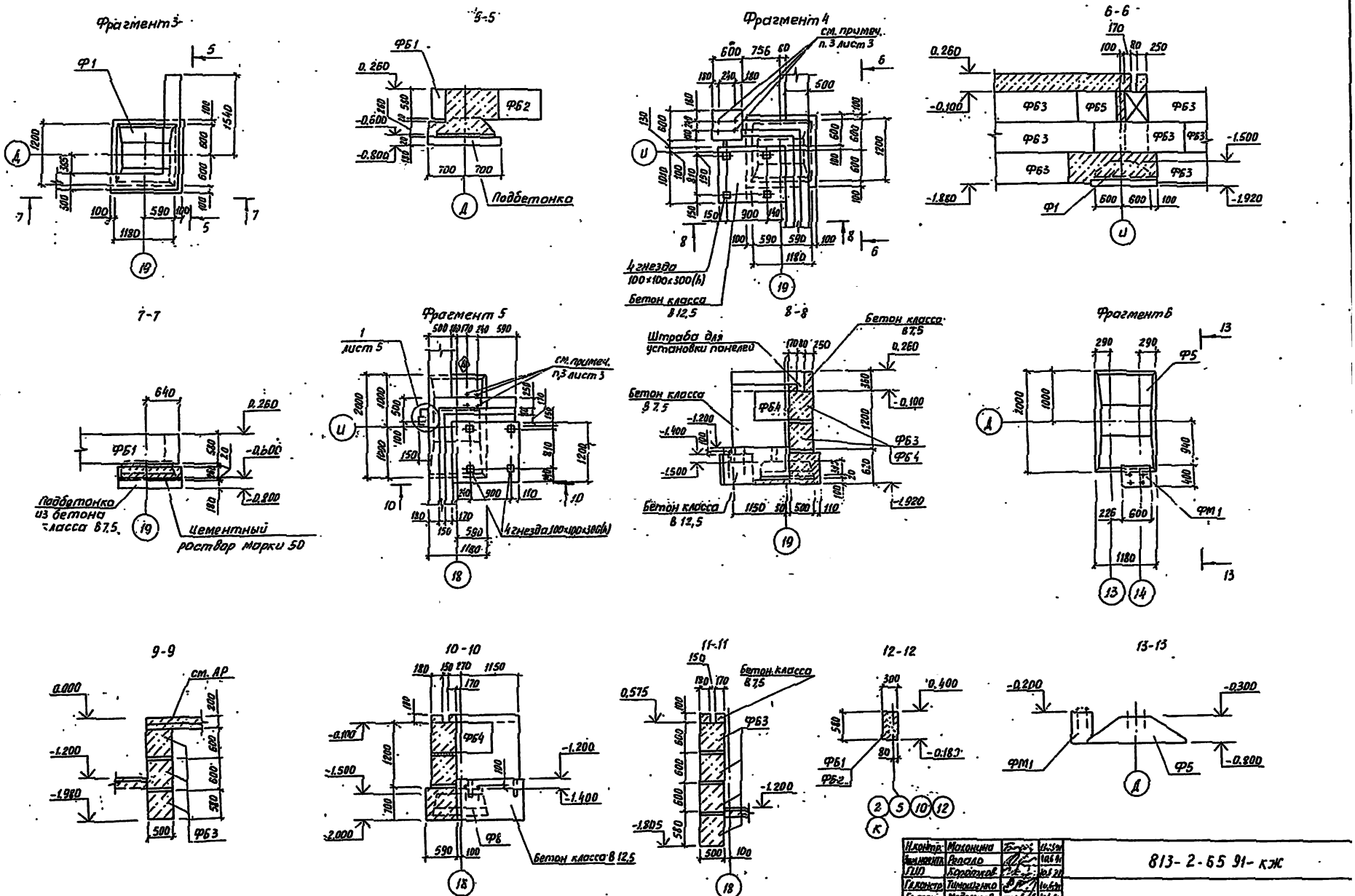

Н.контр.	Малонина			813-2-65 91-КЖ			
Зам.нач.ГИП	Репало						
ГИП	Коротков						
Гл.констр.	Тимошенко						
Гл.спец.	Медолазов						
Зав.гр.	Карпенкова			Комбинированное хранилище для картофеля и овощей с охлаждением вместимостью 3400 тонн из АМК	Стадия	Лист	Листов
Вед.инж.	Чеснова				РП	4	
Пров.	Карпенкова			Фрагменты 3...6. Сечения.	ГИПРОНИСЕЛЬПРОМ г.Орел		

Привязан

Инв.N

25104-02 44

Копировал Дюкачова

Формат А2

Инв.N подл. | Подп.и дата | Взам.инв.N

Альбом 2

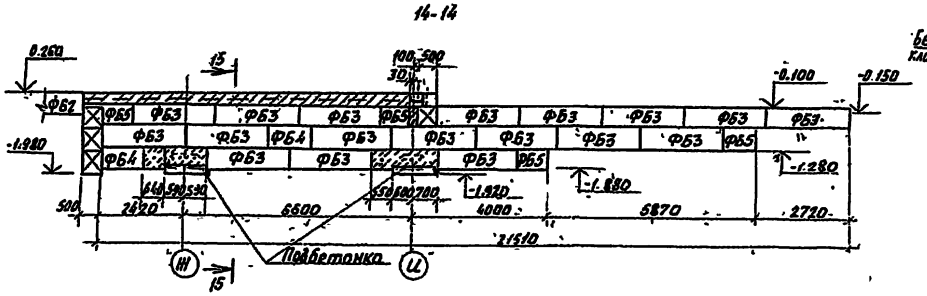

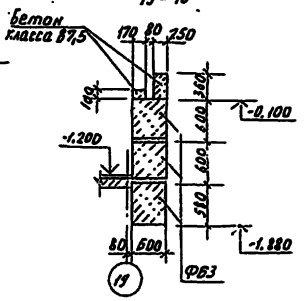

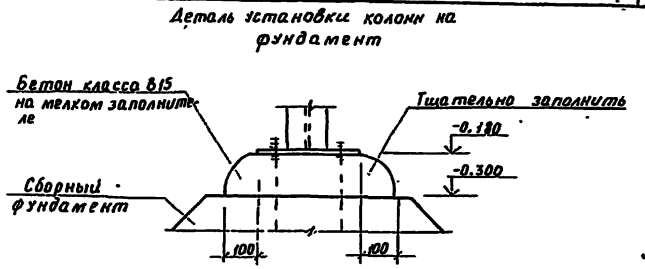

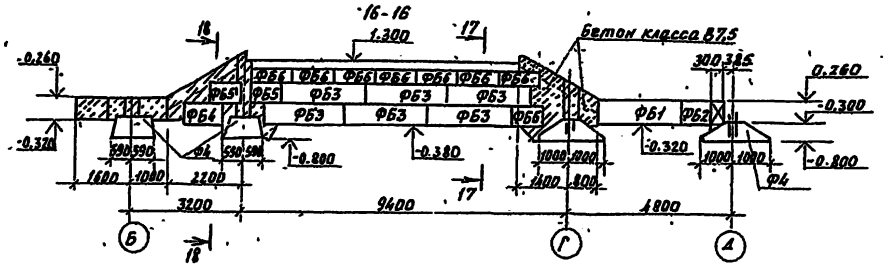

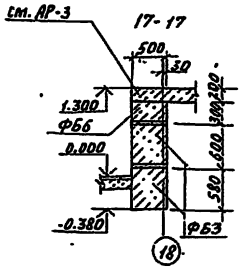

Спецификация монолитного фундамента ФМ1

Формат	Зона	Поз.	Обозначение	Наименование	Кол.	Примечание
				Фм1		
				Стандартные изделия		
		2		Болт 1.1 М24×600		
				Вст 3 пс 2 ГОСТ 24379.1-80	4	
				Материалы		
				Бетон класса В12.5	0,14	м3

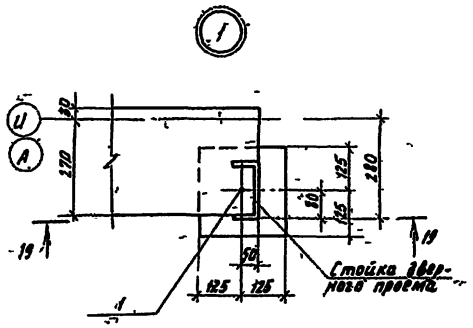

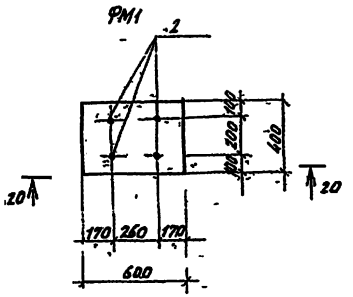

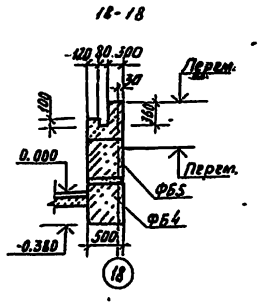

1. Схему расположения фундаментов и общие примечания см. лист 2.
2. Спецификацию элементов к схеме расположения фундаментов см. лист 3.

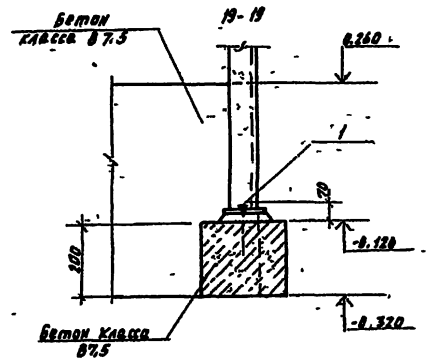

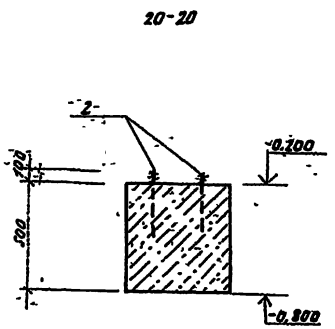

Н. контр.	Маконина		10.06.91	813-2-65.91-КЖ
Зам. нач. ПТК	Репало		10.6.91	
ГИП	Коротков		10.6.91	
Гл. констр.	Тимошенко		10.6.91	
Гл. спец.	Федолазов		10.6.91	
Зав. гр.	Карпенкова	К.К.	10.6.91	Комбинированное хранилище для картофеля и овощей с охлаждением вместимостью 3400 тонн из ЛМК
Вед. инж.	Чеснова		10.6.91	
Проверил	Карпенкова	К.К.	10.6.91	Деталь установки колонн на фундамент. Узел 1. Фундамент Фм1. Сечения

Стадия	Лист	Листов
РП	5	

ГИПРОНИСЕЛЬПРОМ г. Орел

Привязан:

Инв. №

25104-02 45

Инв. № подл. | Подпись и дата | Взам. инв. №

Альбом 2

ряд	ось	Схема нагрузки	Расчетные усилия	Расчетные нагрузки тс, тс·м: Постоянная	Технологич.	Снег	Снеговой "мешок"	Ветер по "Х"	Ветер по "У"	Примечание
1	2	3	4	5	6	7	8	9	10	11
А,и	1		Mx						0,93	
			N	-1,34	-1,15	-0,94		±1,93	+0,36	
			Qx					±1,36		
			Qy						±0,43	
А / и	2,6 6,7 10,11,12 6,7		Mx						±1,78	*-только для А/2, И/2
			N	-3,5	-2,7	-5,8		1,72 / 1,33	+0,71	
			Qy						±0,78	
А / и	3,4,8 9,13 4,8, 9,13		Mx						±0,93	*-только по осям 4,9
			N	-1,8	-1,3	-2,94		0,85 / 2,24	+0,36	
			Qx					±1,35		
			Qy						±0,43	
А,и	14		Mx						±0,93	
			N	-1,8	-1,38	-2,94		0,86	+0,36	
			Qy						±0,43	
А,И	15 16 17		Mx						±1,78	*-только для А/17, И/17
			N	-3,53	-2,7	-5,8		1,72 / 5,06	+0,72	
			Qx					±2,07		
			Qy						±0,78	
А	18		Mx						±0,33	
			N	-1,81	-1,15	-0,94		±3,7	+0,36	
			Qy						±0,43	
Б,В, Е,Ж / Б,В	1 18		Mx					±2,0		
			N	-1,33	-2,62	-2,12		0,64		
			Qx					±1,0		
Е,Ж	18		My					±2,0		
			N	-3,62	-2,62	-4,0	-5,72	1,14		
			Qx					±1,0		
Е,Ж	19		My					±0,66		*-только для Ж/19
			N	-1,14		-2,3	-4,3	0,57	±0,86*	
			Qx					±0,29		
Г,А	2,5 6,7 10,11, 12		Mx	+0,29	+0,23				±1,64	*-только для А/2
			N	-6,18	-4,7	-7,2		2,0 / 1,36	1,85	
			Qy	0,29	0,23				0,42	
Г,А	3,4, 8,9, 13		Mx	0,19	0,154				±0,86	*-только для И/4, А/2
			N	-3,15	-2,4	-3,62	±1,66	1,0	0,93	
			Qx				±1,0*			
			Qy						±0,21	

1	2	3	4	5	6	7	8	9	10	11
Г,Д	16		Mx	0,4	0,154	0,31			±2,2	
			N	-14,5	-9,6	-14,4		3,86	3,4	
			Qy	+0,29	+0,154	+0,19			±0,64	
Г,А	18		Mx	0,19	0,23				±0,79	* - только для А/18
			N	-5,45	-4,0	-7,2	-3,0*	0,86	1,58	
			Qy	0,19	0,154				±0,29	
и	2,5 10,12		Mx						±1,78	*- только по осям 2,5,10
			N	-4,4	-2,7	-6,7	-2,94	1,72 / 1,33	0,71	
			Qy						±0,78	
и	3		Mx						±0,93	
			N	-2,2	-1,4	-4,8	-5,8	+0,86	+0,36	
			Qy						±0,43	
и	11		Mx						±1,98	
			N	-4,4	-2,7	-7,6	-5,8	1,72	±0,72	
			Qy						±0,78	
и	18		Mx						±1,78	
			N	-1,9	-1,15	-2,5	-2,94	± 4,0	0,71	
			Qy						±0,78	
и, А	19		My					±0,29		*- только для И/19
			N	-0,6		-7,94	-2,2	0,3	±0,86*	
			Qx					±0,25		
			Qy						±0,86	
К	2,5 10,12		N	-0,57		-0,94	-2,2		0,28	
К	3,11		N	-1,14		-1,87	-4,3		0,56	
Г,А	14		Mx	+0,19	+0,23				±0,8	
			N	-5,25	-4,0	-7,2		1,93	±1,6	
			Qy	0,19	0,153				±0,29	

1. Таблица составлена на основании задания института цниипроектлегконструкция (г. Липецк).
2. В таблице не учтена технологическая нагрузка пол:
   - В секциях хранения - 29,4 кн/м² (3 тс/м²);
   - В цехе товарной обработки - 19,6 кн/м² (2 тс/м²).

Гл.констр.	Ткач		01.91
Начальник	Репало		10.6.91
ГИП	Коротков		10.6.91
Гл.конст.	Тимошенко		10.6.91
Гл.спец.	Медовозов		10.6.91
Зав.гр.	Карпенков		10.6.91
Инж.	Сысоев		10.6.91

813-2-65.91-КЖ

Привязан

Инв.№

Комбинированное хранилище для картофеля и овощей (с охлаждением) вместимостью 3000 тонн в Липецкой области

Стадия	Лист	Листов
РП	6	

Таблица нагрузок на фундаменты

ГИПРОНИИСЕЛЬПРОМ г. Орел

25104-02 46

Копировал Муритова

Формат А2

Инв.№ подл. | Подпись и дата | Взам.инв.№

Схема расположения подпольных каналов, приямков и фундаментов под оборудование в осях 13...19

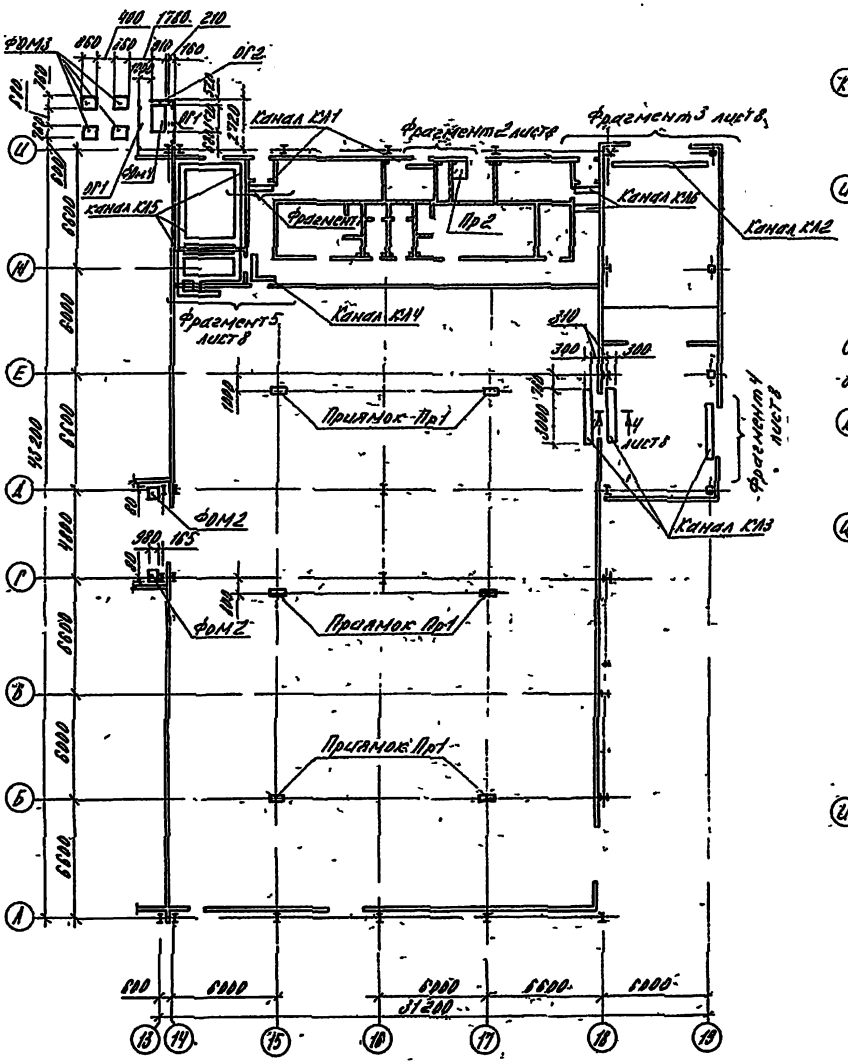

Схема расположения фундаментов под оборудование в осях 10...12 между осями И...К

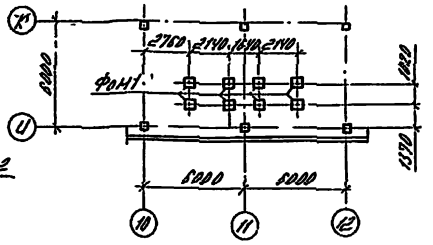

Схема расположения фундаментов под оборудование в осях 2...5 между осями И-К

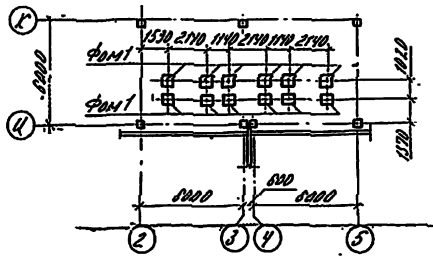

Фрагмент 1

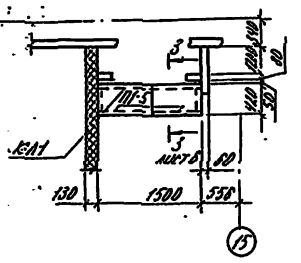

Спецификация элементов к схемам расположения каналов, приямков и фундаментов под оборудование

Марка поз.	Обозначение	Наименование	Кол	Масса ед. кг	Примечание
		Фундаменты под оборудование			
ФОМ1	лист 9	ФОМ1	20		
ФОМ2	лист 9	ФОМ2	2		
ФОМ3	лист 9	ФОМ3	4		
ФОМ4	лист 9	ФОМ4	1		
		Каналы			
КЛ1	2 листа	КЛ1	2		
КЛ2	2 листа	КЛ2	1		
КЛ3	2 листа	КЛ3	3		
КЛ4	2 листа	КЛ4	1		
КЛ5	2 листа	КЛ5	1		
КЛ6	2 листа	КЛ6	2		
		Приямки			
Пр1	лист 9	Пр1	8		
Пр2	2 листа	Пр2	1		
		Ограждения			
ОР1		ОР1	2		
ОР2		ЗР2	1		

1. Днище приямка и монолитные участки днища каналов выполнить по утрамбованному щебнем грунту из бетона класса В 12.5.
2. Стенки приямка и монолитные участки стен каналов выполнить из бетона класса В 12.5
3. Плиты укладывать на цементном растворе марки 50
4. По верху плит перекрытия выполнить цементную стяжку толщиной 20 мм.
5. Наружные поверхности стен каналов, приямка, соприкасающиеся с грунтом, обмазать горячим битумом за 2 раза.
6. Фундаменты под оборудование выполнить из бетона класса В 12.5 по утрамбованному щебнем грунту.
7. Швы между сборными элементами заполнить цементным раствором марки 50
8. Торцы сборных каналов заделать бетоном класса В 12.5 толщиной 100 мм.

Н. контр.	Матвеина		06.91	813-2-65.91-КЖ	
Гл. инж.	Репала		06.91		
ГИП	Сорокоов		06.91		
Гл. конст.	Хрюшенко		06.91		
Гл. спец.	Мозалева		06.91		
Зав. ср.	Харенкова		06.91		
Инж.	Скворцова		06.91		
Пров.	Чеснова		06.91		

Привязан

Инв. №

Синхронизирующее хранилище для кар тофеля и овощей с активированной вместимостью 3000 тонн из АМС

Стадия	Лист	Листов
РП	7	

Схемы расположения каналов, приямков и фундаментов под оборудование. Фрагмент 1

ГИПРОНИКЕЛЬПРОМ г. Орел

25104-02 47 копировал Бирич

Формат А2

Альбом 2

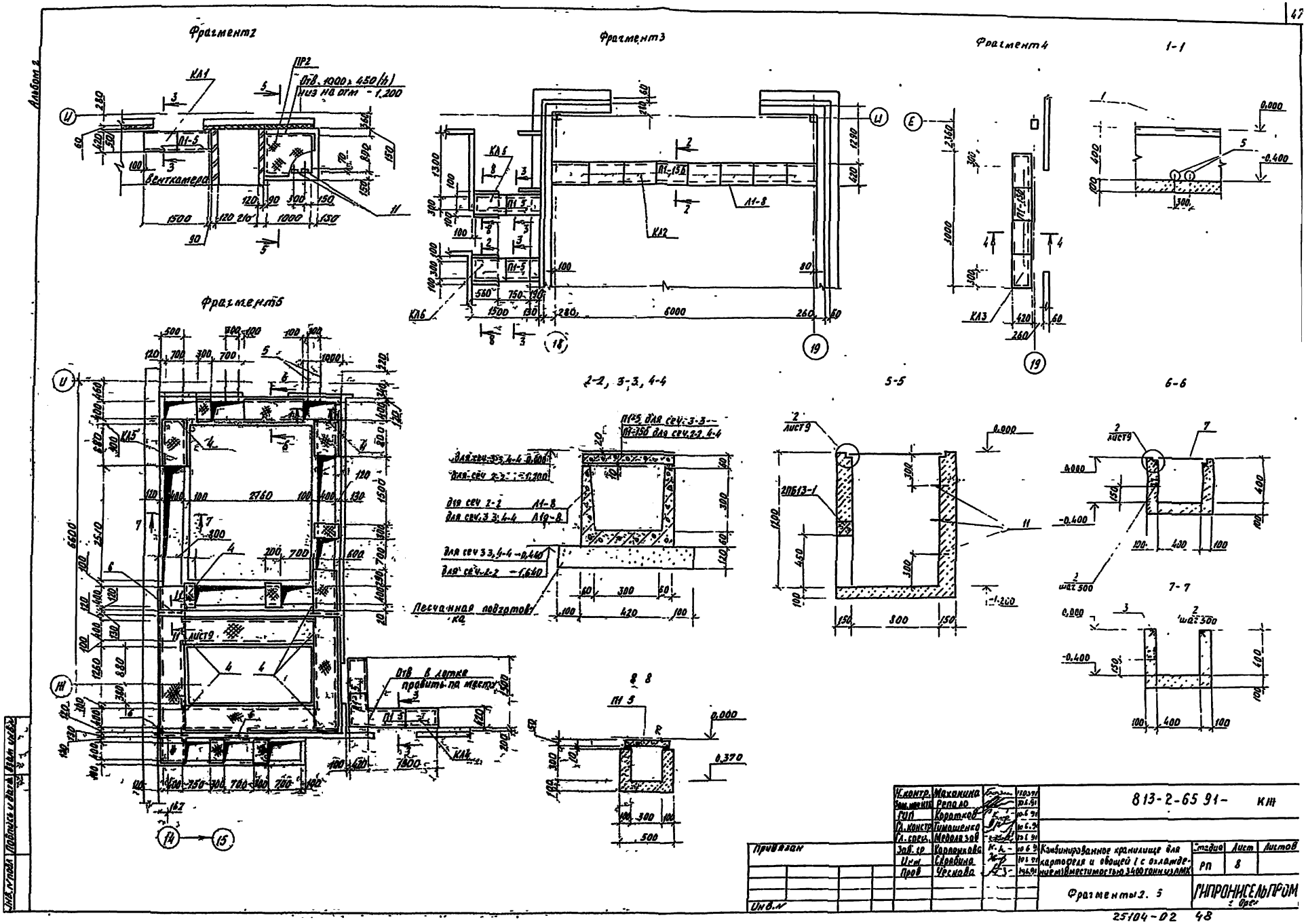
Фрагмент2
Фрагмент3
Фрагмент4
1-1
Фрагмент5
2-2, 3-3, 4-4
5-5
6-6
7-7
8-8
Песчанная подготовка
Отв. в лотке править по месту
Вентканера
Лист 9
Привязан
Инв.№
Инв.№ подл.
Подпись и дата
Взам. инв.№
Ч.контр. Маханина
Зам.нач.отд. Репало
ГИП Коротков
Гл.констр. Тимошенко
Гл.спец. Медведзов
Зав.гр. Корпенкова
Инж. Скрябина
Пров. Чеснова
813-2-65 91- КН
Комбинированное хранилище для картофеля и овощей (с охлаждением) вместимостью 3400 тонн из ЛМК
Стадия РП
Лист 8
Листов
Фрагменты 2. 5
ГИПРОНИСЕЛЬПРОМ г. Орел
25104-02 48

Альбом 2

Приямок Пр1

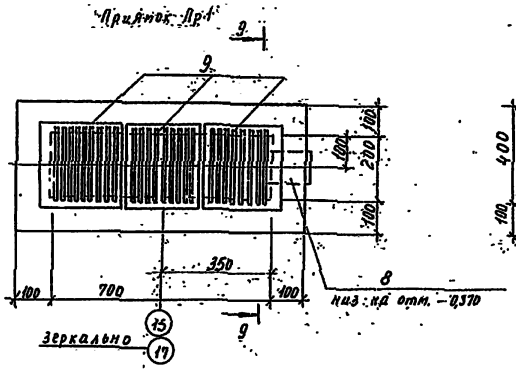

9-9

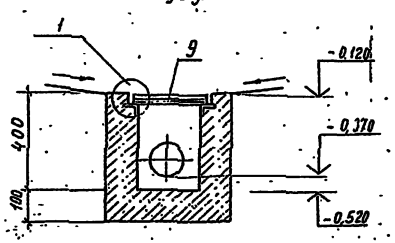

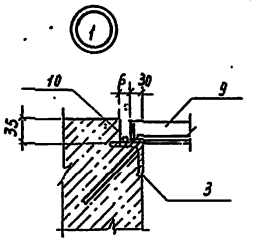

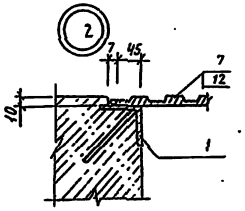

Фм1

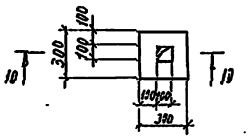

10-10

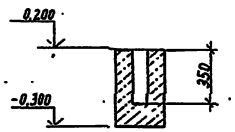

Фм 2, Фм3

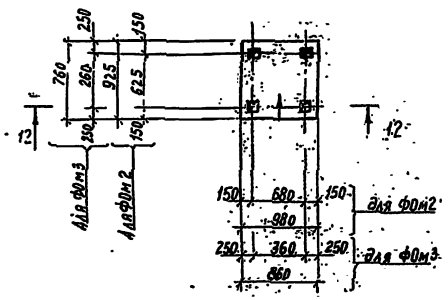

Фм4

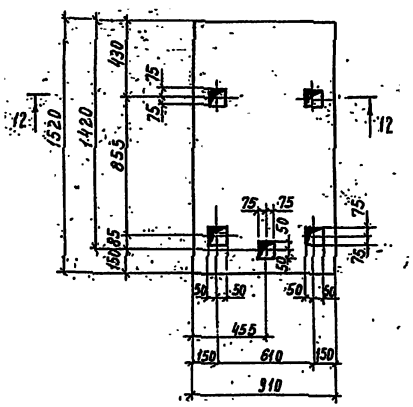

11-11

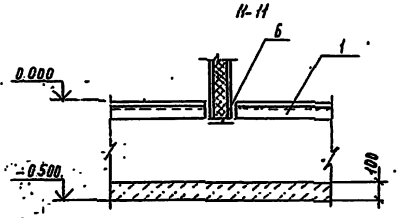

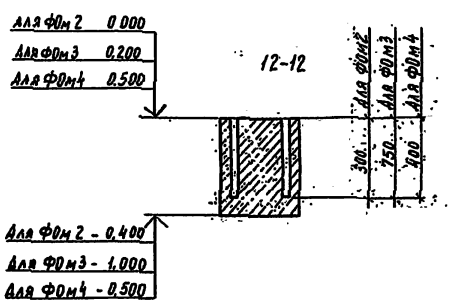

1. Фундаменты под оборудование закладывать только после выверки их привязки, размеров и отверстий под фундаментные болты по полученному оборудованию.
2. Гнезда фундаментов под оборудование залить после установки анкерных болтов цементным раствором марки 200.
3. Монтаж оборудования производить после приобретения бетоном не менее 70% проектной прочности.

Н.контр.	Малонина			КН			
Зам.нач.	Репало		10.5.91				
Гл.инж.пр.	Коротков		10.5.91				
Гл.констр.	Тимошенко		10.5.91				
Гл.спец.	Медведев		10.5.91				
Зав.гр.	Карпенкова		10.5.91	Комбинированное хранилище для картофеля и овощей (с охлаждением) вместимостью 3400 тонн из ЛМК	Стадия	Лист	Листов
Инж.	Скрябина		10.5.91		РП	9	
Проб.	Чеснова		10.5.91	Приямок Пр1. Фундаменты под оборудование Фм1.. Фм4. Узлы 1,2	ГИПРОНИСЕЛЬПРОМ г.Орел		

Привязан

Инв.№

Инв.№ подл. | Подпись и дата | Взам. инв.№

25104-02 49

Копировал Муратова

Формат А2

Альбом 2

Формат	Зона	Поз.	Обозначение	Наименование	Кол.	Примечание
				Фом 1		
				Материалы		
				Бетон класса В12,5		0,05м³
				Фом 2		
				Материалы		
				Бетон класса В12,5		0,36м³
				Фом 3		
				Материалы		
				Бетон класса В12,5		0,78м³
				Фом 4		
				Материалы		
				Бетон класса В12,5		1,38м³
				Канал КЛ1		
				Сборочные единицы		
			3.006.1-2.87.1-2	Лоток Л1а-8	2	110кг
			3.006.1-2.87.2-1	Плита П1-5	2	40кг
				Канал КЛ2		
				Сборочные единицы		
			3.006.1-2.87.1-1	Лоток Л1-8	1	900кг
			3.006.1-2.87.2-1	Плита П1-15б	8	40кг
				Канал КЛ3		
				Сборочные единицы		
			3.006.1-2.87.1-2	Лоток Л1а-8	4	110кг
			3.006.1-2.87.2-1	Плита П1-15б	4	40кг

Формат	Зона	Поз.	Обозначение	Наименование	Кол.	Примечание
				Канал КЛ4		
				Сборочные единицы		
			3.006.1-2.87.1-2	Лоток Л1а-8	4	110кг
			3.006.1-2.87.2-1	Плита П1-5	4	40кг
				Канал КЛ5		
				Сборочные единицы		
		1	1.400-15.81.550-06	Изделие закладное МН555		30,0п.м
		2	1.400-15.81.120-05	Изделие закладное МН105-6	70	
		3	1.400-15.81.550-04	Изделие закладное МН553		23,8п.м
				Детали		
БЧ		4		Уголок 63×63×5-В ГОСТ 8509-86 / ст3кп3-1 ГОСТ 535-88, ℓ=600	8	2,89кг
БЧ		5		Труба 102×3,5 ГОСТ 8732-78 / В ст3сп ГОСТ 8731-87, ℓ=630	5	5,78кг
БЧ		6		Лист 6-ПН-НО-6,0 ГОСТ 19903-74 / В ст3кп2 ГОСТ 14637-89 650×150	4	4,24кг
БЧ		7		Лист рома В-6,0×490 ст3сп		
				ГОСТ 8568-77, ℓ=17000		417,3кг
				Материалы		
				Бетон класса В12,5		4,5м³
				Канал КЛ6		
				Сборочные единицы		
			3.006.1-2.87.1-2	Лоток Л1а-8	2	110кг
			3.006.1-2.87.2-1	Плита П1-5	2	40кг
				Материалы		
				Бетон класса В12,5		0,06м³
				Приямок ПР1		
				Сборочные единицы		
		3	1.400-15.81.550-04	Изделие закладное МН553		2,0п.м

Формат	Зона	Поз.	Обозначение	Наименование	Кол.	Примечание
		8	5.900-2	Сальник Ду100, ℓ=200	1	8,2кг
		9	2.800-2, вып.7	Решетка Т-1	3	3,3кг
				Детали		
БЧ		10		БА-I ГОСТ 5781-82, ℓ=1800	1	0,4кг
				Материалы		
				Бетон класса В12,5		0,12м³
				Приямок ПР2		
				Сборочные единицы		
			1.038.1-1.1 020000-02	Перемычка 2ПБ13-1	1	54кг
		11	1.400-15.8.1.810	Изделие закладное МН801	3	0,74кг
		1	1.400-15.8.1.550-06	Изделие закладное МН555		2,9п.м
				Детали		
БЧ		12		Лист ромб. В-6,0×890 ст3сп		
				ГОСТ 8568-77, ℓ=1135	1	50,6кг
				Материалы		
				Бетон класса В12,5		0,65м³
				ОГ1		
			1.450.3-6.14.0.0.0.0.0	Стойка СХ	3	2,18кг
			1.450.3-6.14.0.0.0.0.1-06	Поручень ЭППХ-30	1	5,46кг
			1.450.3-6.14.0.0.0.0.2-06	Струна ЭСПХ-30	1	4,53кг
			1.450.3-6.14.0.0.0.0.3	Бордюр ЭБПХ-30	1	8,45кг
				ОГ2		
			1.450.3-6.14.0.0.0.0.0	Стойка СХ	3	2,18кг
			1.450.3-6.14.0.0.0.0.1-02	Поручень ЭППХ-12	1	2,16кг
			1.450.3-6.14.0.0.0.0.2-02	Струна ЭСПХ-12	1	1,72кг
			1.450.3-6.14.0.0.0.0.3-02	Бордюр ЭБПХ-12	1	3,34кг

Н.контр.	Маланина	[signature]	10.6.91
Зам.нач.НТК	Репало	[signature]	10.6.91
ГИП	Коротков	[signature]	10.6.91
Гл.констр.	Тимошенко	[signature]	10.6.91
Гл.спец.	Медолазов	[signature]	10.6.91
Зав.гр.	Карпенкова	[signature]	10.6.91
Инж.	Скрябина	[signature]	10.6.91
Пров.	Чеснова	[signature]	10.6.91

813-2-65.91- КЖ

Привязан

Инв.№

Комбинированное хранилище для картофеля и овощей (с охлаждением) вместимостью 3400 тонн из АМК

Стадия: РП | Лист: 10 | Листов:

Спецификация фундаментов под оборудование, каналов, приямков, ограждения

ГИПРОНИСЕЛЬПРОМ г.Орел

25104-02 (50)

Корпировал Лыканова

Формат А2

Инв.№ подл. | Подп. и дата | Взам.инв.№

gost.e-ecolog.ru