ГОСУДАРСТВЕННЫЙ КОМИТЕТ ПО ГРАЖДАНСКОМУ СТРОИТЕЛЬСТВУ И АРХИТЕКТУРЕ ПРИ ГОССТРОЕ СССР

ТИПОВЫЕ КОНСТРУКЦИИ И ДЕТАЛИ ЗДАНИЙ И СООРУЖЕНИЙ

ИНДУСТРИАЛЬНЫЕ СТРОИТЕЛЬНЫЕ ИЗДЕЛИЯ ДЛЯ СТРОИТЕЛЬСТВА ГРАЖДАНСКИХ ЗДАНИЙ И ЗДАНИЙ АДМИНИСТРАТИВНО-БЫТОВОГО НАЗНАЧЕНИЯ ПРОМЫШЛЕННЫХ ПРЕДПРИЯТИЙ

ИИ-04

СБОРНЫЕ ЭЛЕМЕНТЫ ЗДАНИЙ КАРКАСНОЙ КОНСТРУКЦИИ

Серия ИИ-04-2

КОЛОННЫ

ВЫПУСК 1

ЖЕЛЕЗОБЕТОННЫЕ КОЛОННЫ СЕЧЕНИЕМ 300×300 мм.

РАБОЧИЕ ЧЕРТЕЖИ

gost.e-ecolog.ru

ПЕРЕЧЕНЬ СЕРИЙ И ВЫПУСКОВ РАБОЧИХ ЧЕРТЕЖЕЙ СБОРНЫХ ЭЛЕМЕНТОВ ЗДАНИЙ КАРКАСНОЙ КОНСТРУКЦИИ ИИ-04 В I-4 ЭТАЖА И СТАЛЬНЫХ ФОРМ ДЛЯ ИЗГОТОВЛЕНИЯ ИЗДЕЛИЙ НА ВИБРОПЛОЩАДКАХ ГРУЗОПОДЪЕМНОСТЬЮ 5 ТОНН

I. ИИ-04-0 Указания по применению изделий
Выпуск I Указания по применению изделий для зданий в I-4 этажа

2. ИИ-04-I Фундаменты
Выпуск I Железобетонные фундаменты под колонны сечением 300x300 мм для зданий в I-4 этажа
Выпуск I-I Стальные формы для изготовления железобетонных фундаментов под колонны сечением 300x300мм для зданий в I-4 этажа

3. ИИ-04-2 Колонны
ВыпускI Железобетонные колонны сечением 300x300 мм для зданий в I-4 этажа
Выпуск I-I Стальные формы для изготовления железобетонных колонн сечением 300x300 мм для зданий в I-4 этажа

4. ИИ-04-3 Ригели
Выпуск I Железобетонные ригели для колонн сечением 300x300мм
Выпуск I-I Стальные формы для изготовления железобетонных ригелей для колонн сечением 300x300 мм

5. ИИ-04-4 Плиты перекрытий
Выпуск I Железобетонные плиты с вертикальными пустотами, ребристые, сплошные, карнизные
Выпуск I-I Стальные формы для изготовления железобетонных плит с вертикальными пустотами, ребристых, сплошных, карнизных

6. ИИ-04-4 Плиты перекрытий
Выпуск 2 Железобетонные плиты с круглыми пустотами
Выпуск 2-I Стальные формы для изготовления железобетонных плит с круглыми пустотами

7. ИИ-04-5 Панели наружных стен
Выпуск I Керамзитобетонные панели стен толщиной 24 и 32 см.
Выпуск I-I Стальные формы для изготовления керамзитобетонных панелей стен толщиной 24 см
Выпуск I-2 Стальные формы для изготовления керамзитобетонных панелей стен толщиной 32 см.

8. ИИ-04-6 Диафрагмы жесткости
Выпуск I Железобетонные диафрагмы толщиной I20 мм
Выпуск I-I Стальные формы для изготовления железобетонных диафрагм жесткости толщиной I20 мм

9. ИИ-04-7 Лестницы
Выпуск I Железобетонные лестницы для зданий с высотой этажей 3,3 и 4,2 м
Выпуск I-I Стальные формы для изготовления железобетонных лестниц для зданий с высотой этажей 3,3 и 4,2 м

I0. ИИ-04-8 Металлические монтажные детали. Ограждения лестниц.
Выпуск I Металлические монтажные детали для зданий в I-4 этажа. Ограждения лестниц для высот этажей 3,3 и 4,2 м

II. ИИ-04-I0 Монтажные узлы и детали
Выпуск I Монтажные узлы и детали для зданий в I-4 этажа

Т Д 1966 г	ПЕРЕЧЕНЬ СЕРИЙ И ВЫПУСКОВ	ИИ-04-2	
		Выпуск 1	Лист N

8902 3

МИТЭП Научно-исследовательский отдел
Арх. N
14.06.1966 г. М-8
Гл. инж. ИИТЭП Нач. ИИО Гл. инж. пр-та Рук. гр. инж. Абвов Фрадин Кнур-Мурадов Воробьев
Нач. КО Гл. инж. КО Гл. инж. пр. Смирнова Шапиро Жаркова
СОГЛАСОВАНО

Перечень серий и выпусков		стр. I
Содержание		-"- 2-9
Пояснительная записка		-"- I0-I2
Указания о порядке изготовления и установки закладных деталей		-"- I3-I7
Номенклатура изделий	Лист № I-7	-"- I8-24
Общий вид колонны К-I7-33-3	-"- № 8	-"- 25
Общий вид колонны К-I7-33-3а	-"- №9	-"- 26
Сечения колонн К-I7-33-3, К-I7-33-3а	-"- № I0	-"- 27
Общий вид колонны КЛ-I7-33-3а	-"- № II	-"- 28
Сечения колонны КЛ-I7-33-3а	-"- № I2	-"- 29
Общий вид колонны КП-I7-33-3	-"- № I3	-"- 30
Сечения колонны КП-I7-33-3	-"- № I4	-"- 3I
Общий вид колонны К-I8-57-3	-"- № I5	-"- 32
Общий вид колонны К-I8-57-3а	-"- № I6	-"- 33
Сечения колонн К-I8-57-3, К-I8-57-3а	-"- № I7	-"- 34
Общий вид колонны КЛ-I8-57-3а	-"- №I8	-"- 35
Сечения колонны КЛ-I8-57-3а	-"- № I9	-"- 36
Общий вид колонны КП-23-57-3	-"- № 20	-"- 37
Сечения колонны КП-23-57-3	-"- № 2I	-"- 38
Общий вид колонны К-I7-66-3	-"- № 22	-"- 39
Общий вид колонны К-I7-66-3а	-"- № 23	-"- 40
Сечения колонн К-I7-66-3, К-I7-66-3а	-"- № 24	-"- 4I
Характеристика колонн К-I7-66-3, К-I7-66-3а	-"- № 25	-"- 42
Общий вид колонны К-23-66-3	-"- № 26	-"- 43
Сечения колонны К-23-66-3	-"- № 27	-"- 44
Общий вид колонны КЛ-I7-66-3а	-"- № 28	-"- 45
Сечения колонны КЛ-I7-66-3а	-"- № 29	-"- 46
Характеристика колонны КЛ-I7-66-3а	-"- № 30	-"- 47
Общий вид колонны КЛ-23-66-3	-"- № 3I	-"- 48
Сечения колонны КЛ-23-66-3	-"- № 32	-"- 49
Характеристика колонны КЛ-23-66-3	"- № 33	-"- 50
Общий вид колонны КП-23-66-3	-"- № 34	-"- 5I
Сечения колонны КП-23-66-3	-"- № 35	-"- 52
Характеристика колонны КП-23-66-3	-"- № 36	-"- 53
Общий вид колонны К-I7-75-3	-"- № 37	-"- 54
Общий вид колонны К-I7-75-3а	-"- № 38	-"- 55

Н. И. О	Фрадин	Кис...Муратов
Нач НИО	Гл инж. пр-та	
Согласован	Кузнецова	
Гр инженер	Кузнецова	
Львов	Смирнова	Шапиро
Гл инж. МИТЭП	Нач К.О.	Гл инж. К.О.
Гл инж. пр-та		
1966г		
МИТЭП	Конструкторский отдел.	
Арх. №		

ТД 1966г.	КОЛОННЫ	ИИ-04-02
	СОДЕРЖАНИЕ	Выпуск I Лист

Сечения колонн К-17-75-3, К-17-75-3а	Лист	№ 39	стр. 56
Характеристика колонн К-17-75-3, К-17-75-3а	-"-	№ 40	-"- 57
Общий вид колонны КЛ-17-75-3а	-"-	№ 41	-"- 58
Сечения колонны КЛ-17-75-3а	-"-	№ 42	-"- 59
Характеристика колонны КЛ-17-75-3а	-"-	№ 43	-"- 60
Общий вид колонны КП-23-75-3	-"-	№ 44	-"- 61
Сечения колонны КП-23-75-3	-"-	№ 45	-"- 62
Характеристика колонны КП-23-75-3	-"-	№ 46	-"- 63
Общий вид колонн К2-13-33-3, К2-13-33-3а, К2-17-33-3, К2-17-33-3а	-"-	№ 47	-"- 64
Сечения колонн К2-13-33-3, К2-13-33-3а	-"-	№ 48	-"- 65
Сечения колонн К2-17-33-3, К2-17-33-3а	-"-	№ 49	-"- 66
Общий вид колонн К2Л-13-33-3а, К2Л-17-33-3а	-"-	№ 50	-"- 67
Сечения колонны К2Л-13-33-3а	-"-	№ 51	-"- 68
Сечения колонны К2Л-17-33-3а	-"-	№ 52	-"- 69
Общий вид колонн К2-13-57-3, К2-13-57-3а, К2-16-57-3, К2-16-57-3а, К2-23-57-3, К2-23-57-3а	-"-	№ 53	-"- 70
Сечения колонн К2-13-57-3, К2-13-57-3а, К2-16-57-3, К2-16-57-3а	-"-	№ 54	-"- 71
Сечения колонн К2-23-57-3, К2-23-57-3а	-"-	№ 55	-"- 72
Общий вид колонн К2Л-13-57-3а, К2Л-16-57-3а, К2Л-23-57-3а	-"-	№ 56	-"- 73
Сечения колонн К2Л-13-57-3а, К2Л-16-57-3а	-"-	№ 57	-"- 74
Сечения колонны К2Л-23-75-3а	-"-	№ 58	-"- 75
Общий вид колонн К2-13-66-3, К2-13-66-3а, К2-16-66-3, К2-16-66-3а, К2-23-66-3	-"-	№ 59	-"- 76
Сечения колонн К2-13-66-3, К2-13-66-3а, К2-16-66-3, К2-16-66-3а	-"-	№ 60	-"- 77
Сечения колонны К2-23-66-3	-"-	№ 61	-"- 78
Общий вид колонн К2-23-66-3а, К2-28-66-3	-"-	№ 62	-"- 79
Сечения колонны К2-23-66-3а	-"-	№ 63	-"- 80
Сечения колонны К2-28-66-3	-"-	№ 64	-"- 81
Общий вид колонн К2Л-13-66-3а, К2Л-16-66-3а, К2Л-23-66-3а	-"-	№ 65	-"- 82
Сечения колонн К2Л-13-66-3а, К2Л-16-66-3а	-"-	№ 66	-"- 83
Сечения колонны К2Л-23-66-3а	-"-	№ 67	-"- 84
Характеристика колонн К2Л-13-66-3а, К2Л-16-66-3а, К2Л-23-66-3а	-"-	№ 68	-"- 85
Общий вид колонны К2Л-28-66-3	-"-	№ 69	-"- 86
Сечения колонны К2Л-28-66-3	-"-	№ 70	- - 87
Характеристика колонны К2Л-28-66-3	-"-	№ 71	-"- 88
Общий вид колонн К2-13-75-3, К2-13-75-3а, К2-16-75-3, К2-16-75-3а, К2-23-75-3, К2-23-75-3а	-"-	№ 72	-"- 89
Сечения колонн К2-13-75-3, К2-13-75-3а, К2-16-75-3, К2-16-75-3а	-"-	№ 73	-"- 90
Сечения колонн К2-23-75-3, К2-23-75-3а	-"-	№ 74	-"- 91

Н. И. О Ф а д и н
Нач. НИО Кир-ников
Гл. инж. пр-та

Согласовано

Кузнецова

Гл. инж. Львов
Гл. инж. МИТЭП Нач. НИО Смирнова
Гл. инж. К.О Шапиро
Гл. инж. пр-та Жаркова

МИТЭП Конструкторский отдел

№ изм. 1 1960 г

Инв. №

Характеристика колонн К2-I8-75-3, К2-I8-75-3а, К2-I6-75-3, К2-I6-75-3а, К2-23-75-3, К2-23-75-3а	Лист	№ 75	стр.	92
Общий вид колонн К2Л-I3-75-3а, К2Л-I6-75-3а, К2Л-23-75-3а	-"-	№ 76	-"-	93
Сечения колонн К2Л-I3-75-3а, К2Л-I6-75-3а	-"-	№ 77	-"-	94
Сечения колонны К2Л-23-75-3а	-"-	№ 78	-"-	95
Характеристика колонн К2Л-I3-75-3а, К2Л-I6-75-3а, К2Л-23-75-3а	-"-	№ 79	-"-	96
Общий вид колонн К-I6-42-3, К-I8-42-3, К-20-42-3	-"-	№ 80	-"-	97
Общий вид колонн К-I6-42-3а, К-I8-42-3а, К-20-42-3а	-"-	№ 8I	-"-	98
Сечения колонн К-I6-42-3, К-I6-42-3а	-"-	№ 82	-"-	99
Сечения колонн К-I8-42-3, К-I8-42-3а	-"-	№ 83	-"-	I00
Сечения колонн К-20-42-3, К-20-42-3а	-"-	№ 84	-"-	I0I
Общий вид колонн КЛ-I6-42-3а, КЛ-I8-42-3а, КЛ-20-42-3а	-"-	№ 85	-"-	I02
Сечения колонны КЛ-I6-42-3а	-"-	№ 86	-"-	I03
Сечения колонны КЛ-I8-42-3а	-"-	№ 87	-"-	I04
Сечения колонны КЛ-20-42-3а	-"-	№ 88	-"-	I05
Общий вид колонны КЛ-23-42-3	-"-	№ 89	-"-	I06
Сечения колонны КЛ-23-42-3	-"-	№ 90	-"-	I07
Общий вид колонны КП-20-42-3	-"-	№ 9I	-"-	I08
Сечения колонны КП-20-42-3	-"-	№ 92	-"-	I09
Общий вид колонны КП-23-42-3	-"-	№ 93	-"-	II0
Сечения колонны КП-23-42-3	-"-	№ 94	-"-	III
Общий вид колонны К-I8-5I-3	-"-	№ 95	-"-	II2
Общий вид колонны К-I8-5I-3а	-"-	№ 96	-"-	II3
Сечения колонн К-I8-5I-3, К-I8-5I-3а	-"-	№ 97	-"-	II4
Общий вид колонны КЛ-I8-5I-3а	-"-	№ 98	-"-	II5
Сечения колонны КЛ-I8-5I-3а	-"-	№ 99	-"-	II6
Общий вид колонны КП-23-5I-3	-"-	№ I00	-"-	II7
Сечения колонны КП-23-5I-3	-"-	№ I0I	-"-	II8
Общий вид колонн КЦ-I6-66-3, КЦ-I8-66-3	-"-	№ I02	-"-	II9
Общий вид колонн КЦ-I6-66-3а, КЦ-I8-66-3а	-"-	№ I03	-"-	I20
Сечения колонн КЦ-I6-66-3, КЦ-I6-66-3а	-"-	№ I04	-"-	I2I
Сечения колонн КЦ-I8-66-3, КЦ-I8-66-3а	-"-	№ I05	-"-	I22
Общий вид колонн КЦЛ-I6-66-3а, КЦЛ-I8-66-3а	-"-	№ I06	-"-	I23
Сечения колонны КЦЛ-I6-66-3а	-"-	№ I07	-"-	I24
Сечения колонны КЦЛ-I8-66-3а	-"-	№ I08	-"-	I25
Характеристика колонн КЦЛ-I6-66-3а, КЦЛ-I8-66-3а	-"-	№ I09	-"-	I26

МИТЭП Конструкторский отдел

Нач. Н.И.О. Кир-Муратов

Гл. инж. пр-та Фрадин

Согласовано

Кузнецова

Кубм

Гл. инж. Львов

Нач. К.О. Смирнова

Гл. инж. К.О. Шапиро

Гл. инж. пр-та Жаркова

Н.И.О. Фрадин

Дата 1966г

Дубл.

Инв. №

Арх. №

КОЛОННЫ

СОДЕРЖАНИЕ

ИИ-04-2

Вып. I Лист

АОО2 С

Общий вид колонны КЦЛ-23-66-3	Лист	№ II0	Стр.	I27
Сечения колонны КЦЛ-23-66-3	-"-	№ III	-"-	I28
Характеристика колонны КЦЛ-23-66-3	-"-	№ II2	-"-	I29
Общий вид колонны КЦП-23-66-3	-"-	№ II3	-"-	I30
Сечения колонны КЦП-23-66-3	-"-	№ II4	-"-	I3I
Характеристика колонны КЦП-23-66-3	-"-	№ II5	-"-	I32
Общий вид колонн К2-I6-42-3, К2-I6-42-3а, К2-I8-42-3 , К2-I8-42-3а, К2-23-42-3	-"-	№ II6	-"-	I33
Сечения колонн К2-I6-42-3, К2-I6-42-3а	-"-	№ II7	-"-	I34
Сечения колонн К2-I8-42-3, К2-I8-42-3а	-"-	№ II8	-"-	I35
Сечения колонны К2-23-42-3	-"-	№ II9	-"-	I36
Общий вид колонн К2-23-42-3а, К2-28-42-3	-"-	№ I20	-"-	I37
Сечения колонны К2-23-42-3а	-"-	№ I2I	-"-	I38
Сечения колонны К2-28-42-3	-"-	№ I22	-"-	I39
Общий вид колонн К2Л-I6-42-3а, К2Л-I8-42-3а, К2Л-23-42-3а	-"-	№ I23	-"-	I40
Сечения колонны К2Л-I6-42-3а	-"-	№ I24	-"-	I4I
Сечения колонны К2Л-I8-42-3а	-"-	№ I25	-"-	I42
Сечения колонны К2Л-23-42-3а	-"-	№ I26	-"-	I43
Общий вид колонны К2Л-28-42-3	-"-	№ I27	-"-	I44
Сечения колонны К2Л-28-42-3	-"-	№ I28	-"-	I45
Общий вид колонн К2-I8-5I-3, К2-I8-5I-3а, К2-23-5I-3	-"-	№ I29	-"-	I46
Сечения колонн К2-I8-5I-3, К2-I8-5I-3а	-"-	№ I30	-"-	I47
Сечения колонны К2-23-5I-3	-"-	№ I3I	-"-	I48
Общий вид колонны К2Л-I8-5I-3а	-"-	№ I32	-"-	I49
Сечения колонны К2Л-I8-5I-3а	-"-	№ I33	-"-	I50
Общий вид колонн К2Л-23-5I-3, К2Л-28-5I-3	-"-	№ I34	-"-	I5I
Сечения колонны К2Л-23-5I-3	-"-	№ I35	-"-	I52
Сечения колонны К2Л-28-5I-3	-"-	№ I36	-"-	I53
Общий вид колонн К2Ц-I6-66-3, К2Ц-I6-66-3а, К2Ц-I8-66-3, К2Ц-I8-66-3а	-"-	№ I37	-"-	I54
Сечения колонн К2Ц-I6-66-3, К2Ц-I6-66-3а	-"-	№ I38	-"-	I55
Сечения колонн К2Ц-I8-66-3, К2Ц-I8-66-3а	-"-	№ I39	-"-	I56
Общий вид колонн К2ЦЛ-I6-66-3а, К2ЦЛ-I8-66-3а, К2ЦЛ-23-66-3а	-"-	№ I40	-"-	I57
Сечения колонны К2ЦЛ-I6-66-3а	-"-	№ I4I	-"-	I58
Сечения колонны К2ЦЛ-I8-66-3а	-"-	№ I42	-"-	I59
Сечения колонны К2ЦЛ-23-66-3а	-"-	№ I43	-"-	I60
Характеристика колонн К2ЦЛ-I6-66-3а К2ЦЛ-I8-66-3а, К2ЦЛ-23-66-3а	-"-	№ I44	-"-	I6I
Общий вид колонны К2ЦЛ-28-66-3	-"-	№ I45	-"-	I62

Сечения колонны К2ЦЛ-28-66-3	Лист	№ I46	-"-	I63
Характеристика колонны К2ЦЛ-28-66-3	-"-	№ I47	-"-	I64
Приварка опорных столиков М3-Iл, М3-Iпр	-"-	№ I48-I49	-"-	I65-I66
Арматурный каркас ОК-I	-"-	№ I50	-"-	I67
Арматурный каркас ОК-2	-"-	№ I5I	-"-	I68
Арматурный каркас ОК-3	-"-	№ I52	-"-	I69
Арматурный каркас ОК-4	-"-	№ I53	-"-	I70
Арматурный каркас ОК-5	-"-	№ I54	-"-	I7I
Арматурный каркас ОК-6	-"-	№ I55	-"-	I72
Арматурный каркас ОК-7	-"-	№ I56	-"-	I73
Арматурный каркас ОК-8	-"-	№ I57	-"-	I74
Арматурный каркас ОК-9	-"-	№ I58	-"-	I75
Арматурный каркас ОК-I0	-"-	№ I59	-"-	I76
Арматурный каркас ОК-II	-"-	№ I60	-"-	I77
Арматурный каркас ОК-I2	-"-	№ I6I	-"-	I78
Арматурный каркас ОК-I3	-"-	№ I62	-"-	I79
Арматурный каркас ОК-I4	-"-	№ I63	-"-	I80
Арматурный каркас ОК-I5	-"-	№ I64	-"-	I8[illegible]
Арматурный каркас ОК-I6	-"-	№ I65	-"-	I82
Арматурный каркас ОК-I7	-"-	№ I66	-"-	I83
Арматурный каркас ОК-I8	-"-	№ I67	-"-	I84
Арматурный каркас ОК-I9	-"-	№ I68	-"-	I85
Арматурный каркас ОК-20	-"-	№ I69	-"-	I86
Арматурный каркас ОК-2I	-"-	№ I70	-"-	I87
Арматурный каркас ОК-22	-"-	№ I7I	-"-	I88
Арматурный каркас ОК-23	-"-	№ I72	-"-	I89
Арматурный каркас ОК-24	-"-	№ I73	-"-	I90
Арматурный каркас ОК-25	-"-	№ I74	-"-	I9I
Арматурный каркас ОК-26	-"-	№ I75	-"-	I92
Арматурные сетки С-I, С-2, С-3, С-4, С-5, С-6	-"-	№ I76	-"-	I93
Закладная деталь М-I	-"-	№ I77	-"-	I94
Закладная деталь М-2	-"-	№ I78	-"-	I95
Закладная деталь М-3	-"-	№ I79	-"-	I96
Закладная деталь М-4	-"-	№ I80	-"-	I97
Закладная деталь М-5	-"-	№ I8I	-"-	I98
Закладные детали М-6, М-6а	-"-	№ I82	-"-	I99

КОЛОННЫ		ИИ-04-2
СОДЕРЖАНИЕ		Вып. I Лист -

Арх. №

МИТЭП Конструкторский отдел

Гл. инж. № ТЭП 1966г. Нач. К.О. Гл. инж. К.О. Гл. инж. пр-та

Гл. инж. Львов Смирнова Шапиро Жаркова

Гр. инж. Кузнецова

Согласован

Нач. Н.И.О. Гл. инж. пр-та

Н.И.О. Фрядин Кнур-Муратов

Закладные детали М-7, М-7а	Лист	№ 183	Стр.	200
Закладная деталь М-21	-"-	№ 184	-"-	201
Закладная деталь М-22	-"-	№ 185	-"-	202
Закладная деталь М-8	-"-	№ 186	-"-	203
Закладная деталь М-[illegible]	-"-	№ 187	-"-	204
Закладная деталь М-10	-"-	№ 188	-"-	205
Закладная деталь М-11	-"-	№ 189	-"-	206
Закладная деталь М-12	-"-	№ 190	-"-	207
Закладная деталь М-13	-"-	№ 191	-"-	208
Закладная деталь М-14	-"-	№ 192	-"-	209
Закладная деталь М-15	-"-	№ 193	-"-	210
Закладная деталь М-16	-"-	№ 194	-"-	211
Закладная деталь М-17	-"-	№ 195	-"-	212
Закладная деталь М-18	-"-	№ 196	-"-	213
Закладная деталь М-19	-"-	№ 197	-"-	214
Закладная деталь М-20	-"-	№ 198	-"-	215
Опорные столики М3-1л и М3-1пр	-"-	№ 199	-"-	216
Узлы "1", "2", "3", "4"	-"-	№ 200	-"-	217
Узлы "5", "6", "7", "8"	-"-	№ 201	-"-	218
Узлы "9", "10", "11"	-"-	№ 202	-"-	219
Узлы "12", "13", "13а"	-"-	№ 203	-"-	220
Узел "14"	-"-	№ 204	-"-	221
Узлы "15", "16"	-"-	№ 205	-"-	222
Узлы "17", "18", "19"	-"-	№ 206	-"-	223
Узлы "20", "21"	-"-	№ 207	-"-	224
Узлы "22", "23"	-"-	№ 208	-"-	225
Узлы "24", "25"	-"-	№ 209	-"-	226
Узлы "26", "27", "27а"	-"-	№ 210	-"-	227
Узел "28"	-"-	№ 211	-"-	228
Узлы "29", "30"	-"-	№ 212	-"-	229
Узлы "31", "32", "33"	-"-	№ 213	-"-	230
Узлы "34", "35"	-"-	№ 214	-"-	231
Узлы "36", "37"	-"-	№ 215	-"-	232
Узлы "38", "39", "40", "41"	-"-	№ 216	-"-	233
Узлы "42", "43", "44", "45"	-"-	№ 217	-"-	234
Узлы "46", "47", "48", "49"	-"-	№ 218	-"-	235

ТД 1966г.	КОЛОННЫ	ИИ 04-2
	СОДЕРЖАНИЕ	Вып. I Лист

Н.И.О. Фрадин Кнур_Мурато
Нач Н.И.О. Гл инж. пр-та
Согласован.
Кузнецова
Гр инж.
Львов Смирнова Шапиро Маркова
Гл. инж. ЖиТЭП Нач К.О. Гл инж. К.О. Гл инж. пр-та
МИТЭП Конструкторский отдел
Арх. №

Узлы "50","5I", "52", "58"	Лист	№ 2I9	стр.	236
Узлы "54", "55", "56", "57"	-"-	№ 220	-"-	237
Узлы "58", "59", "60", "6I"	-"-	№ 22I	-"-	238
Узлы "62", "63", "64", "65"	-"-	№ 222	-"-	239
Узлы "66", "67",	-"-	№ 223	-"-	240
Узлы "68", "69", "70", "7I"	-"-	№ 224	-"-	24I
Узлы "72", "73", "74", "75"	-"-	№ 225	-"-	242
Узлы "76","77"	-"-	№ 226	-"-	243
Узлы "78", "79"	-"-	№ 227	-"-	244
Узлы "80", "8I"	-"-	№ 228	-"-	245
Узлы "82", "83"	-"-	№ 229	-"-	246
Узлы "84", "85"	-"-	№ 230	-"-	247
Узлы "86", "87"	-"-	№ 23I	-"-	248
Узлы "88", "89"	-"-	№ 232	-"-	249
Узлы "90", "9I", "92", "93"	-"-	№ 233	-"-	250
Узлы "94", "95"	-"-	№ 234	-"-	25I
Узлы "96", "97"	-"-	№ 235	-"-	252
Узлы "98", "98а", "99", "99а	-"-	№ 236	-"-	253
Узлы "I00" "I0I"	-"-	№ 237	-"-	254
Узлы "I02", "I02а", "I08", "I08а"	-"-	№ 238	-"-	255
Узлы "I04", "I05"	-"-	№ 239	-"-	256
Узлы "I06", "I06а" "I07", "I07а"	-"-	№ 240	-"-	257
Узлы "I08", "I09"	-"-	№ 24I	-"-	258
Узлы "II0", "II0а", "III", "IIIа"	-"-	№ 242	-"-	259
Узлы "II2","II2а", "II3", "II4", "II4а", "II5", "II6", II7", "II7а", "II8", "II9", "II9а"	-"-	№ 248	-"-	260
Узлы "I20", "I2I", "I2Iа", "I22", "I23", "I23а", "I24", "I25"	-"-	№ 244	-"-	26I
Узлы "I26", "I27"	-"-	№ 245	-"-	262
Узлы "I28", "I28а", "I29", "I29а"	-"-	№ 246	-"-	263
Узлы "I30", "I3I"	-"-	№ 247	-"-	264
Узлы "I32", "I32а", "I33", "I33а"	-"-	№ 248	-"-	265
Узлы "I34", "I34а", "I35", "I35а"	-"-	№ 249	-"-	266
Узлы " I36", "I37". Сечение 3 - 3	-"-	№ 250	-"-	267
Узлы "I38", "I39". Сечение 4 - 4	-"-	№ 25I	-"-	268
Узлы " I40", "I4I", "I42". Сечение 5 - 5	-"-	№ 252	-"-	269
Сечения 6 - 6, 7 - 7 8 - 8, 9 - 9,	-"-	№ 253	-"-	270
Сечения I0 -I0, II - II, I2-I2, I8-I8	-"-	№ 254	-"-	27I

Н.И.О. Фрадкин, Кут-Умятов

Нач. И.О. Ст.инж. пр-та

Согласован

Кузнецова, Кудым, Гр.инж.

Львов, Самарина, Шапиро, Жарикова

Ст.инж. ЛТЭП, Нач. К.О. Ст.инж. пр-та

20/II-1966 г. 1

МИТЭП Конструкторский отдел

Для №

Т Д I.66г. | КОЛОННЫ СОДЕРЖАНИЕ | ИИ-6-2 Вып. I Лист -

Сечения I4-I4, I5-I5, I6-I6, I7-I7	Лист	№ 255	Стр.	272
Сечения I8-I8, I9-I9, 20-20, 2I-2I, 34-34	-"-	№ 256	-"-	273
Сечения 22-22, 2[illegible]-23, 24-24, 25-25	-"-	№ 257	-"-	274
Сечения 26-26, 27-27, 28-28, 29-29, 35-35	-"-	№ 258	-"-	275
Сечения 30-30, 3I-3I, 32-32, 33-33	-"-	№ 259	-"-	276
Технологические отверстия в закладных деталях	-"-	№ 260	-"-	277
График несущей способности принятых сечений колонн	-"-	№ 26I	-"-	278
Несущая способность торцов колонн	-"-	№262-265	-"-	279-282
Расчетные усилия в закладных деталях	-"-	№266-27I	-"-	283-288
Привязка закладных деталей М-I4, М-I8 крепления наружных стеновых панелей	-"-	№272-275	-"-	289-292

Т Д 1766г.	КОЛОННЫ	ИИ-04-2	
	СОДЕРЖАНИЕ	Вып. I	Лист -

Согласовано

Нач. Н.И.О. | Гл. инж. | Н.И.О. | Фрилин | Кн. Муратов

Кузнецова | Гр. инженер | Дыров | Смирнова | Шапиро | Жаркова

Гл. инж. МИТЭП | Нач. Конструкторский отдел | Гл. инж. К.О. | Гл. инж. пр-та | 26/VI-1966 г.

МИТЭП | Конструкторский отдел | Арх. №

Серия ИИ-04-2, выпуск I содержит рабочие чертежи железобетонных коло , запроектированных в соответствии со СНиП II-В. I-62 для зданий с высотой этажа 3,3 и 4,2 м.

В альбом включены рабочие чертежи колонн 102 марок, из них 53 марки для зданий с высотой этажа 3,3 и 49 марок для зданий с высотой этажа 4,2 м.

По длине колонны запроектированы:

а/ для зданий с высотой этажа 3,3 – 4-х типов /одноэтажная – длиной 3,293м, двухэтажная – длиной 6,593м, двухэтажная для первого этажа с подпольем – длиной 5,693 м и двухэтажная при полах первого этажа "по грунту – длиной 7,493м./.

б/ Для зданий с высотой этажа 4,2 м – 3-х типов /одноэтажная – длиной 4,193м, двухэтажная при наличии технического подполья – длиной 6,595 м и одноэтажная при полах первого этажа "по грунту" – длиной 5,093м/.

Одноэтажные колонны длиной 4,193м могут быть использованы для первого этажа при полах "по грунту" и высоте этажа 3,3м.
Сечение колонн принято 300х300мм

Рекомендации по применению колонн приведены в "Указаниях по применению изделий", ИИ-04-0 выпуск I.
Колонны запроектированы с консолями высотой 150 мм на всю ширину колонны.

Колонны рассчитаны и запроектированы в соответствии со СНиП II-В. I-62, на усилия, полученные из статических расчетов рам, выполненных сектором механизации инженерных расчетов ГИПРОТИС.

Колонны рассчитаны на применение их в зданиях, строительство которых осуществляется в I-IУ территориальных ветровых районах.

Для характеристики колонн на листах номенклатуры приведены их несущие способности при центральном сжатии /без учета коэффициента продольного изгиба φ /. Несущую способность при внецентренной сжатии колонн принятых сечений /без учета/ влияния прогиба элемента смотри лист № 261.

Марки бетона для колонн приняты 300, 400.

При выдаче изделий с завода прочность бетона должна быть: в летний период не менее 70%, в зимний период – 100% от проектной марки. При отпуске изделий с завода с прочностью бетона в 70% от проектной марки завод-изготовитель должен гарантировать достижение бетоном прочности в 100% от проектной марки в возрасте 28 дней.

Контроль за качеством бетона следует производить в соответствии с ГОСТ 10180-62 и 11050-64.

Армирование стволов колонн выполнено в виде сварных пространственных каркасов, собираемых из отдельных плоских каркасов с применением контактной сварки.

Для армирования стволов колонн применена горячекатаная арматурная сталь /ГОСТ 6727-53/ класса В-I.

Т А 1966г.	КОЛОННЫ	ИИ-04 2	
	ПОЯСНИТЕЛЬНАЯ ЗАПИСКА	Вып. I	Лист –

МИТЭП
Конструкторский отдел
Гл.инж. Гуров 20/I 1966г
Нач. К.О. Ефимов
Гл.инж. К.О. Шапиро
Гл.инж пр-та Жарикова
Нач. Н.И.О. Ефимов
Гл.инж пр-та Фрадин
Инж. Фрадин
Кур-Мурат
Согласовано
Кузнецов
Гл.инж.
Львов
Гл.инж.
Смирнова
Шапиро
Жарикова
Арх. №

Армирование торцов колонн усилено сварными сетками косвенного армирования, которые должны быть закреплены на арматурном каркасе вязальной проволокой или сваркой.

Арматурные сетки и каркасы изготавливаются в соответствии с ГОСТ 10922 - 64.

Для изготовления закладных деталей применена сталь прокатная полосовая /ГОСТ 103-57/, широкополосная универсальная /ГОСТ 82-57/, Угловая равнобокая /ГОСТ 8509-57/, лента стальная горячекатаная /ГОСТ 6009-57/, марок ВСт3, ВСт3пс, ВКСт3 и ВК Ст3пс. Закладные детали должны выполняться с соблюдением требований СН 393-65 и ГОСТ 10922-64.

Качество стали для изготовления арматурных сеток и каркасов, закладных деталей должно удовлетворять требованиям ГОСТ 380-60, ГОСТ 9548-60, ГОСТ 5058-57.

Испытание всех видов арматуры на растяжение обязательно.

Автоматическая и полуавтоматическая, а также ручная сварка выполняются электродами типов Э-42 и Э-50а.

Подъем колонн производится полуавтоматическим стропом, для которого в колоннах запроектированы отверстия диаметром 50 мм

Все наружные поверхности колонн должны быть ровными и гладкими, не требующими дополнительной обработки на постройке.

Отклонения размеров следует принимать по классу точности 9и /СНиП I-В 51-62/; допускаемое отклонение по длине колонны ± 7мм; по ширине ± 5 мм. Допуск на смещение закладных деталей в плане - не более ± 5 мм; рабочие плоскости закладных деталей должны быть заделаны заподлицо с плоскостью изделия или выступать над ней не более, чем на 3 мм. Допуски по шероховатости принимать по классу 2-ш, допускаемые колебания высоты шероховатости не более 1,2 ÷ 2,5 мм.

Систематический контроль за качеством изготовления колонн, маркировкой, допусками, соблюдением правил приемки, условий складирования и транспортировки, методов испытания и других технических требований должен осуществляться в соответствии с техническими условиями на изготовление колонн, а также СН I-62, СНиП I-В.5-62, СНиП I-В.51-62 и ГОСТ 8829-58.

Марки колонн состоят из буквенных и цифровых обозначений, которые имеют следующие значения:

"К" - колонна одноконсольная, устанавливаемая у наружных стен.
"К2" - колонна двухконсольная.
"КЛ" - колонна одноконсольная лестничная.
"К2Л" - колонна двухконсольная лестничная.
"КП" - колонна одноконсольная "поворотная", применяемая в местах поворота /изменения направления ригелей каркаса здания/
"КЦ" - колонна одноконсольная "цокольная", применяемая только для первого этажа с подпольем.
"К2Ц" - колонна двухконсольная "цокольная", применяемая только для первого этажа с подпольем.
"КЦЛ" - колонна одноконсольная "цокольная", лестничная, применяемая только для первого этажа с подпольем.
"К2ЦЛ" - колонна двухконсольная "цокольная", лестничная, применяемая только для первого этажа с подпольем.

Т Д 1966 г.	КОЛОННЫ	ИИ-04-2	
	ПОЯСНИТЕЛЬНАЯ ЗАПИСКА	Вып. I	Лист -

МИТЭП Конструкторский отдел
Гл.инж. Мигай
Нач. К.О. Смирнова
Гл.инж.пр-та Жаркова
Гл.инж. Львов
Нач. К.О. Шапиро
Нач. НИО Фрадин
Гл. инж. пр-та Журлов
Согласовано: Кузнецов, Кулагин, Гл.инж., Гл.инж.пр-та
Инв. № подл. | Подпись и дата | Взам. инв. №
Арх. №

КЦП" – колонна одноконсольная "цокольная", "поворотная", применяемая только для первого этажа с подпольем в местах поворота / изменения направления ригелей каркаса здания/.

Индекс – "а" – "угловая" одноконсольная колонна, имеющая закладные детали для навески стеновых панелей наружного угла здания типа "НУ" и двухконсольная колонна, имеющая закладные детали для крепления панелей наружных стен.

Цифры : 1. "13", "16", "17", "18", "20" и "28" – несущая способность колонн при центральном сжатии в десятках тонн.
2. "33", "42", "51", "57", "66", "75" – номинальная длина колонны в дециметрах.
3. "3" – размер поперечного сечения колонны в дециметрах.

В габаритных чертежах колонн, имеющих закладные детали для крепления панелей наружных стен, указаны все возможные положения этих закладных деталей.

Лестничные и угловые колонны должны изготовляться только или с "левым" или с "правым" расположением закладных деталей В заказах заводу-изготовителю необходимо указывать, какое именно положение закладных деталей /в зависимости от расположения колонн в здании от принятой компоновки панелей наружных стен/ должно быть принято при изготовлении колонн.

В спецификациях изделий и в заказах заводу-изготовителю могут быть введены дополнительные индексы:
"Лев" "Пр" – колонна соответственно с "левым" или "правым" расположением закладных деталей.
А, Б, В, Г – привязка используемых закладных деталей для крепления наружных стен, назначаемая по таблицам на листах № 272-275 /при этом, закладные детали с цифровой привязкой, зачерненные на схеме колонны, устанавливаются независимо от принятой компоновки панелей стен/.

Пример дополнительной маркировки: КЛ-20-42-3а /лев, А, В/
К-17-75-3/Б/
К-17-66-3а/пр, А/

принятые обозначения по маркировке узлов



номер узла
номер листа, на котором расположен узел

ТД 1960 г.	КОЛОННЫ	ИИ-04-2	
	ПОЯСНИТЕЛЬНАЯ ЗАПИСКА	Вып. I	Лист –

МИТЭП Конструкторский отдел
Гл. инж. МИТЭП Нач. К.О. Гл. инж. К.О. Гл. инж. пр-та
Львов Смирнова Шапиро Жаркова
Гр. инж.
Кузнецова
Согласовано
Н. И. О. Нач. Н. И. О. Гл. инж. пр-та
Фрадин Кнур-Мугатов
Арх. №

1. Закладная деталь М-1.

а) Приварить анкера позиции ④ к пластинам позиции ①;

б) приварить пластину поз. ② к пластинам позиции ①;

в) приварить пластину поз. ③ к пластине позиции ②;

г) завести сетку косвенного армирования С-5 (или С-6) между анкерами и пластиной поз. ② /в колоннах с рабочей арматурой каркаса ф12 и ф18 мм сетка может заводиться после приварки каркаса к закладной детали/;

д) надеть сетки косвенного армирования на рабочие стержни объемного арматурного каркаса,

е) приварить объемный каркас колонны к пластинам поз. ①.;

ж) приварить сетки С-5 (или С-6) к анкерам и пластинам поз. ①.

Возможен вариант выполнения перечисленных операций в иной последовательности: а, д, е, г, ж, б, в.

2. Закладные детали М-2, М-21.

а) Приварить анкера поз. ⑥ к пластинам поз. ①;

б) приварить пластину поз. ② к пластинам поз. ①;

в) приварить пластину поз. ③ к пластине поз. ②;

г) надеть сетки косвенного армирования на рабочие стержни объемного арматурного каркаса колонны

д) приварить объемный каркас колонны к пластинам поз. ①;

е) приварить анкера поз. ⑤ к одной пластине поз. ④ и установить полученную заготовку в проектное положение.

ТД 1966г.	КОЛОННЫ	ИИ 04-2	
	Указания о порядке изготовления и установки закладных деталей.	Выпуск 1	Лист № —

ж) приварить анкера поз. ⑤ ко второй пластине поз ④.

з) сварить пластины поз. ④ швами с пластинами поз ① и ②.

Возможен вариант выполнения перечисленных операций в иной последовательности а, г, д, е, ж, б, в, з

3. Закладные детали М-3, М-22

Закладные детали М-3 и М-22 устанавливаются в объемный арматурный каркас колонны в процессе его сборки /до соединения плоских каркасов в объемный/.

а) Приварить анкера поз. ④ к пластинам поз. ① и заложить полученную заготовку между плоскими каркасами;

б) приварить анкера поз. ③ к одной пластине поз. ② и установить полученную заготовку в проектное положение /пропустив анкера между стержнями плоских каркасов/;

в) приварить анкера поз. ③ ко второй пластине поз. ②;

г) сварить пластины поз. ① и ② между собой швами.

4. Закладная деталь М-4.

Закладная деталь изготавливается заранее и устанавливается в объемный каркас в процессе его сборки /до соединения плоских каркасов в объемный/

5. Закладная деталь М-5

а) Изготовить полностью закладную деталь;

б) надеть сетки косвенного армирования на рабочие стержни объемного каркаса колонны;

в) приварить объемный каркас колонны к пластине закладной детали;

г) приварить сетку С-5 к анкерам и пластине закладной детали.

ТД 1966г	КОЛОННЫ	ИИ 34-2	
	Указания о порядке изготовления и установки закладных деталей	Выпуск 1	Лист № —

МИТЭП 1966г. Конструкторский отдел. Арх. N. Гл. инж. мит-та Гл. инж. к-ты Гл. инж. пр-та Лавров Смирнова Сомов Жарковская Гр. инженер Кузнецова Попова

6. Закладные детали М-6, М-6а, М-7, М-7а.

а) Изготовить полностью закладную деталь;

б) завести сетки косвенного армирования С-5 (или С-6) между нижними стержнями и пластиной закладной детали (в колоннах с рабочей арматурой каркаса ф18мм сетка может заводиться после приварки каркаса к закладной детали),

в) надеть сетки косвенного армирования на рабочие стержни каркаса;

г) приварить объемный каркас колонны к пластине закладной детали;

д) приварить сетки С-5 (С-6) к анкетам и пластине закладной детали.

7. Закладная деталь М-8.

Закладная деталь изготавливается заранее и устанавливается в объемный каркас в процессе его сборки (устанавливается в проектном положении между плоскими каркасами до приварки к ним соединительных стержней).

8. Закладные детали М-9, М-11, М-12, М-13, М-14, М-17, М-18, М-19, М-20.

Закладные детали изготавливаются заранее и могут устанавливаться в объемный каркас после его сборки. При этом закладные детали М-13 и М-19 должны устанавливаться только после установки закладных деталей М-8 и М-9.

9. Закладная деталь М-10

а) Приварить анкера поз. (2) к одной пластине поз (1) и установить полученную заготовку в каркас в проектное положение (но только после установки в каркас закладной детали М-9),

б) приварить анкера позиции (2) ко второй пластине поз (1).

Закладную деталь целесообразно устанавливать в процессе сборки объемного каркаса (до соединения плоских каркасов в объемный) для удобства и обеспечения надежности приварки анкеров ко второй пластине

ТД 1966г.	КОЛОННЫ	ИИ-04-2	
	Указания о порядке изготовления и установки закладных деталей	Выпуск 1	Лист № —

МИТЭП 1966г. Конструкторский отдела

Инв. № 8902

10. Закладная деталь М-15

а) Приварить анкера поз. ⑤ к пластинам поз. ①;

б) приварить пластину поз. ② к пластинам поз. ①. /наружными и внутренними швами/;

в) приварить пластину поз. ③ к пластине поз. ②;

г) надеть сетки косвенного армирования на рабочие стержни объемного каркаса;

д) приварить объемный каркас колонны к пластинам поз. ①;

г) приварить пластины поз. ④ к пластинам поз. ① и ②.

11. Закладная деталь М-16.

Закладная деталь М-16 устанавливается в объемный арматурный каркас колонны в процессе его сборки /до соединения плоских каркасов в объемный/.

а) Приварить анкера поз. ③ к пластинам поз. ① и заложить полученную заготовку между плоскими каркасами;

б) приварить пластины поз. ② к пластинам поз. ①.

12. Приварку объемного арматурного каркаса к закладной детали, размещение сеток косвенного армирования и их приварку выполнять по соответствующим узлам и горизонтальным сечениям колонн.

13. Соединение анкерных стержней с пластинами закладных деталей выполнять с помощью заварки стержней /электродуговой сваркой/ в предварительно раззенкованных отверстиях пластин.

МИТЭП	Конструкторский отдел	Гл. инж. МИТЭП	Ивов	Гр. инжен.	Казенцова	
		Нач. отд.	Смирнова			
		Гл. инж. отд.	Сомов			
		Гл. инж. пр-та	Жаркова	Копировал	Попова	
Арх. №						

ТД 1966г	КОЛОННЫ	ИИ-34-2	
	Указания о порядке изготовления и установки закладных деталей	Выпуск 1	Лист №

8902 10

14. Проектное положение закладных деталей должно обеспечиваться при бетонировании, как правило, закреплением их на форме

Отдельные закладные детали допускается закреплять на арматурном каркасе колонны.

Закладные детали М-1, М-2, М-3, М-4, М-8, М-9, М-15, М-16, М-21 и М 22 должны крепиться на форме. Для этой цели в закладных деталях могут предусматриваться специальные технологические отверстия, возможные варианты расположения которых приведены на листе № 260

Закладные детали М-10, М-13, М-19 могут крепиться к анкерам закладных деталей М-8 и М-9 вязальной проволокой.

Закладные детали М-11, М-12, М-14, М-17, М-18 и М-20 могут крепиться к арматурному каркасу колонны с помощью специальных стержней, приваренных к пластинам дуговой сваркой или к анкерам закладной детали контактной сваркой. С помощью указанных стержней закладная деталь привязывается вязальной проволокой или приваривается контактной сваркой к стержням каркаса. Такое крепление закладных деталей М-14 и М-18 рекомендуется осуществлять дополнительными стержнями попарно.

Крепление закладных деталей на каркасе допустимо только при сборке в кондукторах, обеспечивающих требуемые допуски по положению закладных деталей.

15. Контроль заполнения бетоном в месте установки закладных деталей вести через специальные отверстия, предусмотренные в закладных деталях.

16. Принятые расчетные усилия на закладные детали приведены в таблицах на листах №№ 266 - 271

17. Закладные детали марок М-11, М-12, М-17 и М-20 поставлены в лестничных колоннах из условия унификации на все возможные случаи их использования (см. альбом ИИ-04-10 вып. 1) При конкретной привязке колонны неиспользуемые закладные детали могут быть сняты.

ТД 1966г.	КОЛОННЫ	ИИ-С1-2	
	Указания о порядке изготовления и установки закладных деталей.	Выпуск 1	Лист № —

МИТЭП 1966г. Конструкторский отдел. Арх. №
Нач. отд. Гл. инж. отд. Гл. инж. пр. Мирнова Сомов Жаркова Копиров Попова

№ п/п	Марка колонны	Высота этажа м	Эскиз	Расчетная продольная сила, т	Размеры, мм l	b	h	Марка бетона	Вес колонны, т	Объем бетона, м³	Расход цемента марки 500/600, кг	Расход стали, кг: В-I	A-I	A-III	Закладные детали (прокат)	Итого: натуральной стали	Итого: приведенной к A-I	Расход металла на 1 м³ бетона, кг	Число листов рабочих чертежей
1	К-17-33-3	3.3		169	3293	300	300	300	0.79	0.301	55/55	—	3.00	54.57 (11.43)	34.64	92.91	115.64	386.3	8, 18
2	К-17-33-3а			169	3293	300	300	300	0.79	0.301	55/55	—	3.00	55.86 (11.91)	37.02	95.87	118.72	315.8	9, 18
3	КА-17-33-3а			169	3293	300	300	300	0.81	0.301	55/55	—	3.00	62.68 (19.54)	50.32	116.80	142.82	385.30	11, 12
4	КП-17-33-3			169	3293	300	300	300	0.84	0.301	55/55	—	3.00	59.72 (15.42)	44.58	107.30	132,98	356.3	13, 14
5	К-16-42-3	4.2		168	4193	300	300	400	0.96	0.383	—/168	2.50	—	30.07 (11.45)	33.64	66.21	88.12	173.0	80, 82
6	К-16-42-3а			168	4193	300	300	400	0.96	0.883	—/168	2.50	—	38.79 (12.17)	37.21	70.58	94.69	184.0	81, 82
7	К-18-42-3			187	4193	300	300	400	0.98	0.383	—/168	—	2.61	49.57 (11.79)	35.26	87.47	108.80	228.8	80, 83
8	К-18-42-3а			187	4193	300	300	400	0.98	0.383	—/168	—	2.64	58.29 (12.51)	38.83	91.76	113.47	239.9	81, 83
9	К-20-42-3			205	4193	300	300	400	0.99	0.383	—/168	—	4.69	66.15 (11.79)	35.26	106.10	134,45	277.7	80, 84
10	К-20-42-3а			205	4193	300	300	400	0.98	0.383	—/168	—	4.69	66.87 (12.51)	38.83	110.39	139.32	288.8	81, 84
11	КА-16-42-3а			168	4193	300	300	400	0.99	0.383	—/168	2.50	—	43.24 (25.52)	59.72	105.46	126.44	276. 0	85, 86
12	КА-18-42-3а			187	4193	300	300	400	1.01	0.383	—/168	—	2.64	62.74 (25 %)	61.34	126.72	153.78	331.0	85, 87

Примечания

1. Нормы расхода цемента приняты в соответствии со СН-5-57, утвержденными Госкомитетом Совета министров СССР по делам строительства от 10 мая 1957 года.
2. Для бетона марки „300" расход цемента марок „500" и „600" суммируется.
3. В скобках выделен учтенный в числителе расход стали на анкера закладных деталей.
4. Для приведения стали разных классов к стали класса A-I приняты следующие коэффициенты: A-I K=1,00; A-II K=1,21; A-III K=1,43; B-I K=1,39.
5. Расчетная продольная сила стволов колонн дана при центральном сжатии ($e_0=0$) без учета продольного изгиба ($\varphi=1$). Для двухэтажных колонн в числителе – несущая способность верхнего этажа, в знаменателе – нижнего.

ТД 19-6 г.	Колонны. Номенклатура изделий.	ИИ-С 1-2
		Выпуск 1 / Альбом 1

МИТСИ – Каф. ЖБК – 1962 г. – Арх. № – Конструкторский отдел

Нач. отд. Гольдштейн; Гл. инж. отд. Шмуратов; Нач. отд. Фалькович; Гл. инж. пр. Кондратьев; Гл. инж. Иванов; Гл. архитектор Пасхина; Руководитель Рогачева; Проверил Соколов; Разработал Смирнова; Конструировал Харкова; Принял Кабков

RADZ

№ п/п	Марка колонны	Высота этажа, м	Эскиз	Расчетная продольная сила, т	Размеры, мм l	b	h	Марка бетона	Вес колонны, т	Объем бетона, м³	Расход цемента марки 500/600, кг	Расход металла, кг В-I	A-I	A-III	Заклад. детали (прокат)	Итого натура.	Итого приведенной А-I	Расход металла на 1 м³ бетона	№ листов рабочих чертежей
13	КА-21-42-3а	4.2	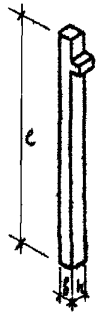	205	4193	300	300	400	1.02	0.383	— / 168	—	4.69	80.22 (25.86)	61.3	146.25	188.53	382.0	85, 88
14	КА-23-42-3			239	4193	300	300	400	1.04	0.383	— / 168	—	5.13	111.43 (29.83)	50.23	166.79	215.16	436.0	89, 90
15	КП-20-42-3			205	4192	300	300	400	1.01	0.383	— / 168	—	4.69	7666 (22.30)	54.02	135.31	168.21	353.5	91, 92
16	КП-23-42-3			239	4193	300	300	400	1.03	0.383	— / 168	—	5.13	108.23 (21.63)	45.86	159.22	285.79	416.0	93, 94
17	К-18-51-3			187	5093	300	300	400	1.16	0.463	— / 204	—	4.94	56.48 (11.48)	27.72	89.14	113.46	199.5	95, 97
18	К-18-51-3а			187	5093	300	300	400	1.16	0.463	— / 204	—	4.94	57.44 (12.44)	32.48	94.86	120.92	204.80	96, 97
19	КА-18-51-3а			187	5093	300	300	400	1.20	0.463	— / 204	—	4.94	69.89 (25.79)	34.99	129.82	159.53	280.0	98, 99
20	КП-23-51-3			239	5093	300	300	400	1.24	0.463	— / 204	—	6.41	136.95 (21.63)	45.86	189.22	248.07	408.0	100, 101
21	К-18-57-3	3.3	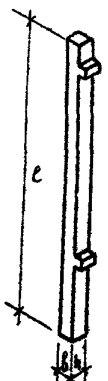	187 / 187	5693	300	300	400	1.31	0.523	— / 230	—	5.40	65.99 (20.80)	46.10	117.42	145.80	224.7	15, 17
22	К-18-57-3а			187 / 187	5693	300	300	400	1.31	0.523	— / 230	—	5.40	66.40 (21.28)	48.48	120.28	148.88	238.0	16, 17
23	КА-18-57-3а			187 / 187	5693	300	300	400	1.37	0.523	— / 230	—	5.40	78.80 (33.68)	70.13	154.33	188.33	295.00	18, 19
24	КП-23-57-3			205 / 239	5693	300	300	400	1.39	0.523	— / 230	—	8.54	120.70 (29.50)	67.22	196.46	248.36	375.00	20, 21
25	К-17-66-3			169 / 169	6593	300	300	380	1.57	0.604	112 / 110	—	6.84	102.93 (22.19)	55.50	165.27	209.44	273.6	22, 24, 25
26	К-17-66-3а			169 / 169	6593	300	300	380	1.57	0.604	112 / 112	—	6.84	103.89 (23.15)	60.26	170.99	215.60	283.0	23, 24, 25
27	К-23-66-3			205 / 239	6593	300	300	380	1.58	0.604	— / 266	—	8.12	129.56 (21.16)	46.72	184.40	248.14	385.3	26, 27

Примечания - см. на листе № 1

ТД 1966г	Колонна		Ин. 04-2	
	Номенклатура изделий.		Выпуск 1	Листов 2

8802 21

Фадин, Ольденберг, Кир-Мухтов; Нач. отдела, Гл. инж. пр., Гл. инж. пр.; Согласов.; Кузнецова, Пастухова, Рыганова, Иванова; Гл. инж., Разработ., Проверил, Контр., Жаркова; Аббов, Смирнова, Комов; Гл. инж. пр., Нач. отдела, Гл. инж. отд., Гл. инж. пр.; 14/IX 1966г; М; Конструкторский отдел; МИТЭП; Арх. №

NN п/п	Марка колонны	Высота этажа, м	Эскиз	Расчетная продольная сила, т	Размеры, мм c	b	h	Марка бетона	Вес колонны, т	Объем бетона, м³	Расход цемента марки 500/600, кг	Расход металла, кг: В-I	A-I	A-III	Закладные детали (прокат)	Итого: натуральной стали	Итого: приведенной к A-I	Расход металла на м³ бетона	№№ листов рабочих чертежей
28	КЛ-17-66-3а	3,3	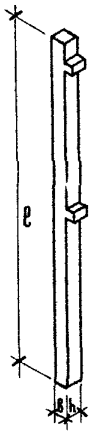	169/169	6593	300	300	300	1,60	0,604	112/112	—	6,84	119,15 (38,41)	86,06	212,85	264,20	353,0	28,29,30
29	КЛ-23-66-3			205/239	6593	300	300	400	1,61	0,604	—/266	—	9,40	143,02 (36,42)	73,32	225,74	287,72	374,0	31,32,33
30	КП-23-66-3			205/239	6593	300	300	400	1,60	0,604	—/266	—	9,40	138,42 (31,82)	67,22	215,04	274,42	356,0	34,35,36
31	К-17-75-3			169/169	7493	300	300	300	1,76	0,685	127/127	—	8,13	112,80 (21,88)	47,36	168,89	217,49	246,6	37,39,40
32	К-17-75-3а			169/169	7493	300	300	300	1,76	0,685	127/127	—	8,13	114,00 (23,08)	53,91	176,04	225,04	257,0	38,39,40
33	КЛ-17-75-3а			169/169	7493	300	300	300	1,80	0,685	127/127	—	8,13	129,26 (38,34)	80,51	217,90	273,64	318,0	41,42,43
34	КП-23-75-3			205/239	7493	300	300	400	1,81	0,685	—/300	—	10,67	156,50 (31,82)	67,22	234,39	301,89	342,5	44,45,46
35	КЦ-16-66-3			168/168	6593	300	300	400	1,51	0,604	—/266	4,67	—	44,28 (21,16)	46,72	95,67	116,01	158,3	102,104
36	КЦ-16-66-3а	4,2		168/168	6593	300	300	400	1,51	0,604	—/266	4,67	—	45,00 (21,28)	50,29	99,96	121,18	165,5	103,104
37	КЦ-18-66-3			187/187	6593	300	300	400	1,51	0,604	—/266	—	4,56	74,82 (21,16)	46,72	125,10	158,28	208,6	102,105
38	КЦ-18-66-3а			187/187	6593	300	300	400	1,51	0,604	—/266	—	4,56	75,54 (21,88)	50,29	130,39	162,83	215,8	103,105
39	КЦЛ-16-66-3а			168/168	6593	300	300	400	1,56	0,604	—/266	4,67	—	65,98 (42,86)	85,87	156,52	186,66	259,5	106,107,109
40	КЦЛ-18-66-3			187/187	6593	300	300	400	1,58	0,604	—/266	—	4,56	86,52 (42,86)	85,87	186,95	228,43	309,5	106,108,109
41	КЦЛ-23-66-3			205/239	6593	300	300	400	1,61	0,604	—/266	—	8,13	144,50 (43,22)	84,16	236,03	299,29	392,0	110,111,112
42	КЦП-23-66-3			205/239	6593	300	300	400	1,61	0,604	—/266	—	8,13	141,68 (40,40)	81,38	231,19	292,51	383,0	113,114,115

Примечания - см. на листе №1

1678

Гл. инж. МИТЭП	Гл. инж. ОРГА	Гл. инж. пр-та	Куур-Муратов
Нач. отдела	Гл. инж. от	Гл. инж. пр-та	Собано
Согласовано	Пасхова	Роганова	Третьякова
Гр. инженер	Разработал	Проверил	Копирова
Львов	Смирнова	Жаркова	
	Сомов		
Гл. инж. МИТЭП	Гл. инж. ОРГА	Гл. инж. пр-та	Куур-Муратов
Нач. конструкт.	Гл. инж. ко.	Гл. инж. ОРГА	Жаркова
14/VI-1966г	М 1		
МИТЭП	Конструкторский отдел		
Арх. №			

ТД 1966г

Колонны

Номенклатура изделий.

ИИ-04-2

Выпуск 1 | Лист 3

№ п/п	Марка колонны	Высота этажа м	Эскиз	Расчетная нагрузка на колонну т	Размеры, мм c	b	h	Марка бетона	Вес колонны т	Объем бетона м³	Расход цемента марки 500/600 кг	Расход металла, кг В-I	А-I	А-III	Закладные детали (прокат)	Итого: натуральной массой	Итого: приведенной к А-I	Расход металла на 1 м³ бетона, кг	Число листов рабочих чертежей
43	К2-13-33-3	3,3	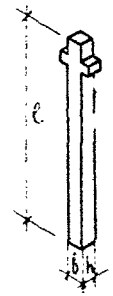	132	3293	300	300	300	0.77	0.308	57/57	1.84	1.28	27.41 (12.85)	36.71	67.94	79.75	218.0	47,48
44	К2-13-33-3а			132	3293	300	300	300	0.77	0.308	57/57	1.84	1.28	28.13 (12.71)	37.95	69.20	82.84	224.5	47,48
45	К2-17-33-3			169	3293	300	300	300	0.81	0.308	57/57	—	3.00	56.37 (12.39)	38.33	97.78	122.09	317.0	47,49
46	К2-17-33-3а			169	3293	300	300	300	0.81	0.308	57/57	—	3.09	57.99 (13.11)	39.57	99.66	124.17	323.5	47,49
47	К2А-13-33-3а			132	3293	300	300	300	0.79	0.308	57/57	1.84	—	36.35 (21.83)	56.32	94.51	110.88	307.0	50,51
48	К2А-17-33-3а			169	3293	300	300	300	0.83	0.308	57/57	—	3.00	65.31 (22.17)	57.94	126.25	154.[illegible]	410.0	50,52
49	К2-16-42-3	4,2		168	4193	300	300	400	0.97	0.389	—/171	2.50	—	32.41 (12.05)	30.71	71.62	86.49	184.3	116,117
50	К2-16-42-3а			168	4193	300	300	400	0.97	0.389	—/171	2.50	—	33.49 (13.13)	38.57	74.56	89.95	191.5	116,117
51	К2-18-42-3			187	4193	300	300	400	1.00	0.389	—/171	—	2.64	51.01 (12.39)	40.37	94.02	116.01	241.0	116,118
52	К2-18-42-3а			187	4193	300	300	400	1.00	0.389	—/171	—	2.6[illegible]	52.09 (13.47)	42.23	96.96	119.27	249.0	116,118
53	К2-23-42-3			239	4193	300	300	400	1.04	0.389	—/171	—	4.69	103.88 (15.10)	40.37	148.94	193.66	302.7	116,119
54	К2-23-42-3а			239	4193	300	300	400	1.04	0.389	—/171	—	5.13	99.88 (12.44)	31.41	136.42	179.54	350.5	120, 121
55	К2-28-42-3			286	4193	300	300	400	1.06	0.389	—/171	—	6.82	140.50 (11.72)	30.1[illegible]	185.43	249.43	477.0	120, 122
56	К2А-1[illegible]-42-3а			168	4193	300	300	400	1.01	0.389	—/171	2.50	—	45.63 (27.91)	66.84	114.97	135.62	295,5	123, 124
57	К2А-18-42-3а			187	4193	300	300	400	1.03	0.389	—/171	—	2.64	55.13 (28.25)	70.58	138.27	166.60	355,5	123, 125

Примечания – См. на листе № 1

ТА 1966 г.	Колонны	ИИ 04-2	
	Номенклатура изделий.	Выпуск	Листов 4

МИТЭП Конструкторский отдел. 14/II 1966 г. М —

Гл. инж. Мастер. Нач. отдела Гл. инж. пр. Гл. инж. отд. Гл. инж. пр. Гл. инж. Разработал Проверил Н. контр. Арх. №

Афонин, Кузнецова, Насикова, Роганов, Иванова, Лобов, Смирнова, Сомов, Жаркова, Кокинов

Инв. № подл. | Подпись и дата | Взам. инв. №

Согласовано

№ п/п	Марка колонны	Высота этажа, м	Эскиз	Расчетная продольная сила, т	Размеры, мм e	b	h	Марка бетона	Вес колонны, т	Объем бетона, м³	Расход цемента марки 500/600, кг	Расход металла, кг A-I	A-III	Закладные детали (прокат)	Итого натуральной стали	Итого приведенной к A-I	Расход металла на 1 м³ бетона, кг	№ листов рабочих чертежей
58	К2А-23-42-3а	4.2		239	4193	300	300	400	1.07	0.389	—/171	—	4.69	115.90 (30.96)	70.58	194.09	245.19	499.0	123, 126
59	К2А-28-42-3			286	4193	300	300	400	1.09	0.389	—/171	—	6.82	161.44 (26.04)	58.44	226.70	296.26	583.7	127, 128
60	К2-18-51-3			187	5093	300	300	400	1.18	0.470	—/207	—	4.94	57.56 (11.72)	30.17	92.67	117.41	197.0	129, 130
61	К2-18-51-3а			187	5093	300	300	400	1.18	0.470	—/207	—	4.94	59.00 (13.16)	32.65	96.59	121.99	205.8	129, 130
62	К2-23-51-3			239	5093	300	300	400	1.18	0.470	—/207	—	6.41	127.88 (11.72)	30.17	164.46	219.28	349.9	129, 131
63	К2А-18-51-3а			187	5093	300	300	400	1.22	0.470	—/207	—	4.94	69.18 (25.98)	55.97	130.09	159.71	276.6	132, 133
64	К2А-23-51-3			239	5093	300	300	400	1.27	0.470	—/207	—	6.41	141.82 (26.50)	58.44	206.67	267.05	440.0	134 135
65	К2А-28-51-3			286	5093	300	300	400	1.31	0.470	—/207	—	8.56	189.20 (26.34)	58.44	256.20	338.00	546.00	134, 136
66	К2-13-57-3	3.3	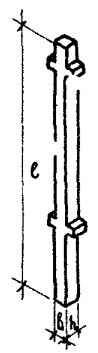	132/132	5693	300	300	300	1.34	0.537	100/100	4.02	—	43.44 (23.44)	53.29	100.75	121.07	187.60	53.54
67	К2-13-57-3а			132/132	5693	300	300	300	1.34	0.537	100/100	4.02	—	44.16 (24.16)	54.53	102.71	123.21	191.20	53, 54
68	К2-16-57-3			168/168	5693	300	300	400	1.34	0.537	—/236	4.02	—	43.44 (23.44)	53.29	100.75	121.07	187.60	53, 54
69	К2-16-57-3а			168/168	5693	300	300	400	1.34	0.537	—/236	4.02	—	44.16 (24.16)	54.53	102.71	123.21	191.20	53, 54
70	К2-23-57-3			205/239	5693	300	300	400	1.4	0.537	—/236	—	8.54	113.16 (23.44)	53.29	174.99	223.83	326.0	53, 55
71	К2-23-57-3а			205/239	5693	300	300	400	1.4	0.537	—/236	—	8.54	113.88 (24.16)	54.53	176.95	225.77	329.7	53, 55
72	К2А-13-57-3а			132/132	5693	300	300	300	1.39	0.537	100/100	4.02	—	59.42 (39.42)	87.75	151.19	178.33	282.0	56, 57
73	К2А-16-57-3а			168/168	5693	300	300	400	1.34	0.537	—/236	4.02	—	59.42 (39.42)	87.75	151.19	178.33	282.0	56, 57
74	К2А-23-57-3а			205/239	5693	300	300	400	1.45	0.537	—/236	—	8.54	128.30 (39.42)	87.75	224.59	279.69	418.0	56, 58

Примечания см. на листе № 1

ТД 1966 г.

Колонны

Номенклатура изделий.

ИИ 34-2

Выпуск 1 Лист № 5

МИТЭП Конструкторский отдел

Гл. инж. МИТЭП Львов; Нач. отдела Смирнова; Гл. инж. отд. Комов; Гл. инж. пр. Харкова; Гл. инж. Гр. Нижен.; Разработ. Кузнецова; Провер. Пасхина; Контр. Роганов; Гл. инж. Иванова; Н. контр. Гаккель; Нач. отд. Гринберг; Гл. инж. отд. Гольденберг; Гл. инж. пр. Кнуянов

Арх. №

ф-9

№ п/п	Марка колонны	Высота этажа, м	Эскиз	Расчетная продольная сила, т	Размеры, мм c	b	h	Марка бетона	Вес колонны, т	Объем бетона, м³	Расход цемента марки 500/600, кг	Расход металла, кг: В-I	А-I	А-III	Закладные детали из проката	Итого: натуральной стали	Итого: приведенной к А-I	Расход металла на 1 м³ бетона, кг	Ж.Ж. листов рабочих чертежей
75	К2-13-66-3	3,3		132 / 132	6593	300	300	300	1.55	0.618	115 / 115	4.18	—	50.83 (23.77)	59.83	114.04	137.36	184.5	59, 60
76	К2-13-66-3а			132 / 132	6593	300	300	300	1.55	0.618	115 / 115	4.18	—	51.47 (25.21)	62.31	117.96	141.74	191.0	59,60
77	К2-16-66-3			168 / 168	6593	300	300	400	1.55	0.618	— / 272	4.18	—	50.83 (23.77)	59.83	114.04	137.36	184.5	59,60
78	К2-16-66-3а			168 / 168	6593	300	300	400	1.55	0.618	— / 272	4.18	—	51.47 (25.21)	62.31	117.96	141.74	191.0	59,60
79	К2-23-66-3			205 / 239	6593	300	300	400	1.63	0.618	— / 272	—	9.41	136.60 (26.82)	61.45	207.46	266.36	350.5	59,6
80	К2-23-66-3а			205 / 239	6593	300	300	400	1.62	0.618	— / 272	—	9.40	131.96 (24.52)	55.15	196.51	253.25	318.0	62,63
81	К2-28-66-3			253 / 286	6593	300	300	400	1.67	0.618	— / 272	—	11.54	207.61 (23.44)	93.29	272.44	361.83	442.0	62,64
82	К2А-13-66-3а			132 / 132	6593	300	300	300	1.60	0.618	115 / 115	4.18	—	69.59 (43.33)	108.48	174.25	205.80	282.0	65,66,68
83	К2А-16-66-3а			168 / 168	6593	300	300	400	1.60	0.618	— / 272	4.18	—	69.59 (43.33)	108.48	174.25	205.80	282.0	65,66,68
84	К2А-23-66-3а			205 / 239	6593	300	300	400	1.67	0.618	— / 272	—	9.41	155.32 (46.38)	102.10	266.83	333.51	432.0	65,67,68
85	К2А-28-66-3			253 / 286	6593	300	300	400	1.71	0.618	— / 272		11.54	223.81 (41.32)	91.92	327.27	424.46	530.0	69,70,71
86	К2-13-75-3			132 / 132	7493	300	300	300	1.75	0.699	130 / 130	5.18	—	49.84 (23.44)	53.29	108.31	134.91	155.0	72,73,75
87	К2-13-75-3а			132 / 132	7493	300	300	300	1.75	0.699	130 / 130	5.18	—	51.64 (25.24)	56.39	113.21	137.41	162.0	72,73,75
88	К2-16-75-3			168 / 168	7493	300	300	400	1.75	0.699	— / 308	5.18	—	49.84 (23.44)	53.29	108.31	134.91	155.0	72,73,75
89	К2-16-75-3а			168 / 168	7493	300	300	400	1.75	0.699	— / 308	5.18	—	51.64 (25.24)	56.39	113.21	137.41	162.0	72,73,75

Примечания — см. на листе № 1

ТД 1966 г

Колонны

Номенклатура изделий.

ИИ. 04-2

Выпуск 1 | Лист № 6

4902 25

МИТЭП — Конструкторский отдел

Гл. инж. митэп — Фраднин

Нач. отдела — Гольц

Гл. инж. отд. — Кеер

Гл. инж. пр. — Кикер-Мурат

Согласовано: Кузнецова, Пасхина, Рогачева, Иванова

Гр. инженер — Абов

Разработал — Смирнова

Проверил — Сомов

Контролер — Жарова

Н.К.О. — Ю.Г.

Арх. №

NN п/п	Марка колонны	Высота этажа м	Эскиз	Расчетная продольная сила т	Размеры, мм ℓ	в	h	Марка бетона	Вес колонны, т	Объем бетона м³	Расход цемента марки 500/600 кг	Расход металла, кг В-I	A-I	A-III	Закладные детали (прокат)	Итого: натуральной стали	Итого: приведенной к A-I	Расход металла на 1 м³ бетона	NN листов рабочих чертежей
90	К2-23-75-3	3,3	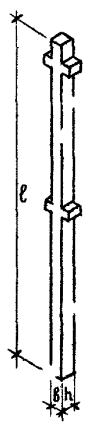	205/239	7493	300	300	400	1,83	0,699	—/308	—	10,67	48,96 (22,44)	53,29	212,92	276,96	305,0	72,74,75
91	К2-23-75-3а			205/239	7493	300	300	400	1,83	0,699	—/308	—	10,67	50,76 (25,24)	56,39	217,82	282,86	311,5	72,74,75
92	К2А-13-75-3а			132/132	7493	300	300	300	1,80	0,699	130/130	5,18	—	69,76 (43,36)	94,56	169,50	201,53	242,5	76,77,79
93	К2А-16-75-3а			168/168	7493	300	300	400	1,80	0,699	—/308	5,18	—	69,76 (43,36)	94,56	169,50	201,53	242,5	76,77,79
94	К2А-23-75-3а			205/239	7493	300	300	400	1,87	0,699	—/308	—	10,67	168,04 (43,36)	94,56	273,27	345,28	391,0	76,78,79
95	К2Ц-16-66-3			168/168	6593	300	300	400	1,55	0,618	—/272	4,67	—	46,56 (23,44)	53,29	104,52	126,47	169,0	137, 138
96	К2Ц-16-66-3а			168/168	6593	300	300	400	1,55	0,618	—/272	4,67	—	47,64 (24,52)	55,15	107,46	129,73	174,0	137,138
97	К2Ц-18-66-3			187/187	6593	300	300	400	1,55	0,618	—/272	—	4,56	77,10 (23,44)	53,29	134,95	167,85	218,2	137, 139
98	К2Ц-18-66-3а			187/187	6593	300	300	400	1,55	0,618	—/272	—	4,56	78,18 (24,52)	55,15	137,89	171,41	223,2	137,139
99	К2ЦА-16-66-3а	4,2		168/168	6593	300	300	400	1,60	0,618	—/272	4,67	—	65,76 (42,64)	93,32	163,75	193,80	265,0	140,141, 144
100	К2ЦА-18-66-3а			187/187	6593	300	300	400	1,62	0,618	—/272	—	4,56	96,30 (42,64)	93,32	194,18	235,48	314,0	140,142, 144
101	К2ЦА-23-66-3а			205/239	6593	300	300	400	1,66	0,618	—/272	—	8,13	143,92 (42,64)	93,32	245,37	307,35	397,0	140, 143, 144
102	К2ЦА-28-66-3			253/286	6593	300	300	400	1,72	0,618	—/272	—	11,57	223,15 (47,04)	101,36	336,05	432,20	543,60	145, 146, 147

Примечания - см. на листе №1

ТД 1966г.	Колонны		ИИ-04-2
	Номенклатура изделий.	Выпуск 1	Лист № 7

Арх. №

МИТЭП Конструкторский отдел

Гл. инж. М.Ю. Гл. инж. К.О. Гл. инж. Р.П.А. Нач. конструкт. Гл. инж. Гл. инж. проекта

Авдов, Смирнова, Фомов, Жаркова — Главный инженер, Разработал, Проверил, Копировал

Кузнецова, Власихина, Роганова, Третьякова — Согласовано

Нач. отдела, Гл. инж. отд., Гл. инж. пр., Гл. инж.

Главный архитектор, Нач. упр.

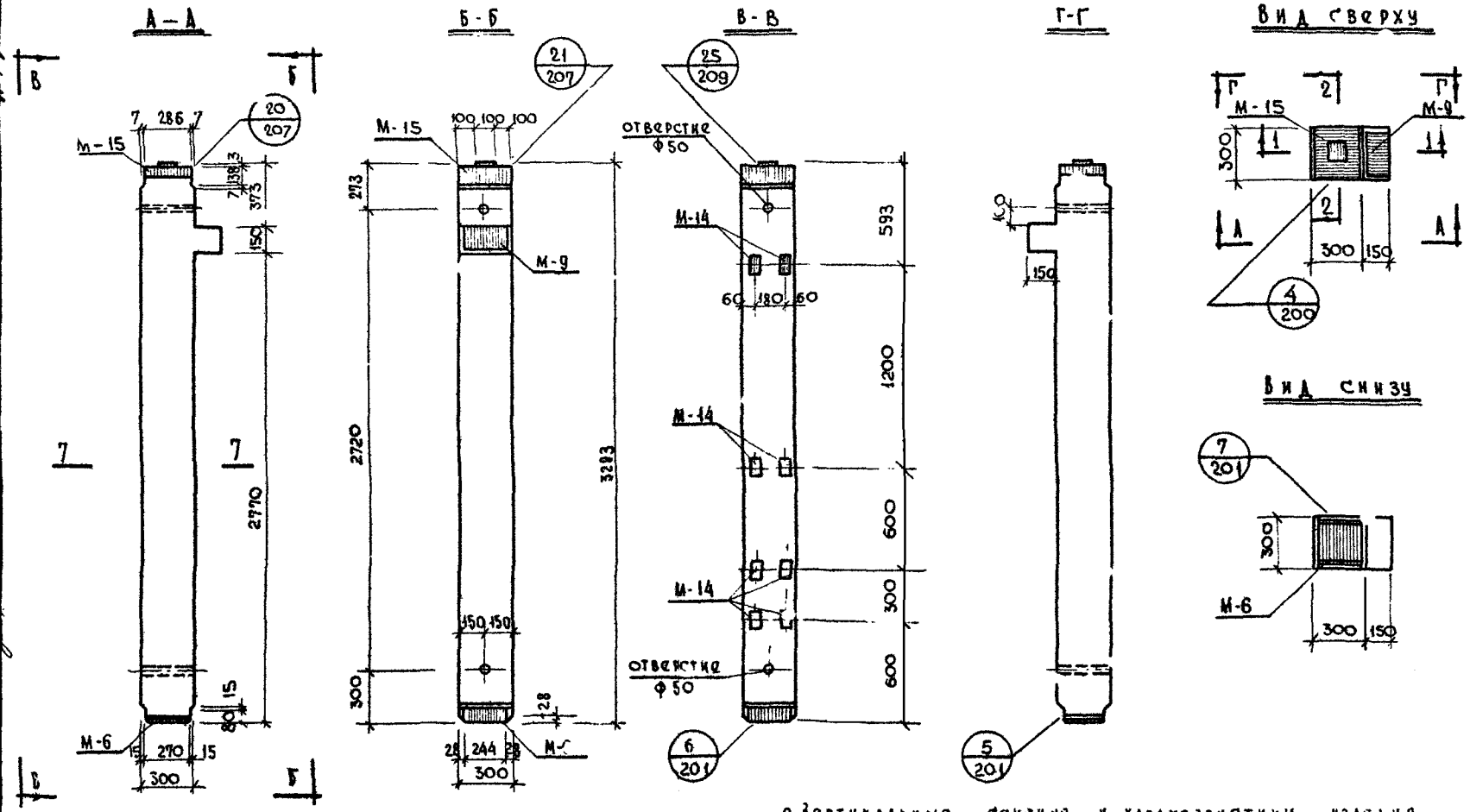

ПРИМЕЧАНИЯ:

1. Закладные детали М-14 устанавливаются по высоте колонны в двух уровнях.
Закладные, обозначенные штриховкой, имеют постоянное положение. Из трех пар незаштрихованных закладных в колонне устанавливается только одна пара, что определяется проектом здания и отражается в заказе на изготовление – см. лист № 273

2. Вертикальные сечения и характеристику изделия см. лист № 10; горизонтальное сечение – см. лист № 253

3. К колонне на заводе-изготовителе приваривают опорные столики М3-1л и М3-1пр – см. лист № 148

ТД 1966 г.	Колонны	ИИ-04-2	
	Общий вид колонны К-17-33-3	Выпуск 1	Лист № 8

МИТЭП Конструкторский отдел. 19/I 1966 г. М 1:25. Гл. инж. МИТЭП, Нач. конст. отд., Гл. инж. К.О., Гл. инж. пр-та, Львов, Смирнова, Сомов, Жаркова, Гр. инженер, Разработал, Проверил, Копировал, Кузнецова, Миленина, Кузнецова, Васильева, Согласовано, Нач. отд., Гл. инж., Гл. инж. пр-та, Ино, Фрадин, Гольденберг, Кнур-Муратов. Арх. №

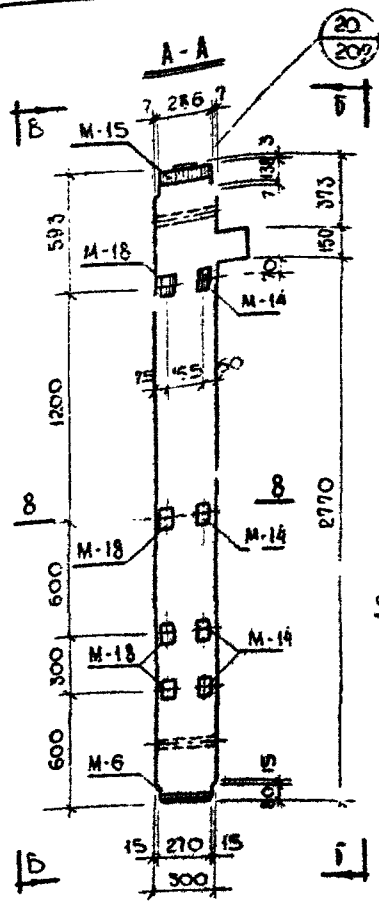

Примечания:

1. Колонна марки К-17-33-3а изготавливается с „левым" и „правым" расположением закладных деталей М-14, М-18 что определяется проектом здания и отражается в заказе на изготовление.
   На видах А-А и Г-Г закладные М-14, М-18 показаны:
   а) Сплошными линиями - для „левого" расположения;
   б) Пунктирными линиями - для „правого" расположения;
   Закладные детали М-18, показанные на виде В-В, устанавливаются в колоннах и с левым и с правым расположением.
2. Закладные детали М-14, М-18 устанавливаются по высоте колонны в двух уровнях.
   Закладные, обозначенные штриховкой, имеют постоянное положение. Из трех пар незаштрихованных закладных на каждой грани колонны устанавливается только одна пара, что определяется проектом здания и отражается в заказе на изготовление - см. лист № 273.
3. Вертикальные сечения и характеристику надземн. см. лист № 10; горизонтальное сечение - см. лист № 253.
4. К колонне на заводе - изготовителе привариваются опорный стодик М3-1а (при „левом" расположении закладных деталей) или М3-1пр. (при „правом" расположении) - см. лист № 148.

МИТЭП 1966	Конструкторский отдел	Гл. инженер Гл. инж. пр-та	Нач. отдела Гл. инж. отд.
		Смирнова	Гладкин
		Разработал	Проверил
		Кузнецова	Васильева
		Проверил	Нормировал
		Семов	Маркова
		Гл. инж. пр-та	Нач. сектора
		Кузнецова	Васильева
		Нач. сектора	Нач. группы
		Ильина	Кожухова
		Гл. инж. пр-та	Нач. группы
		Ильина	Кожухова

Сечение 1-1

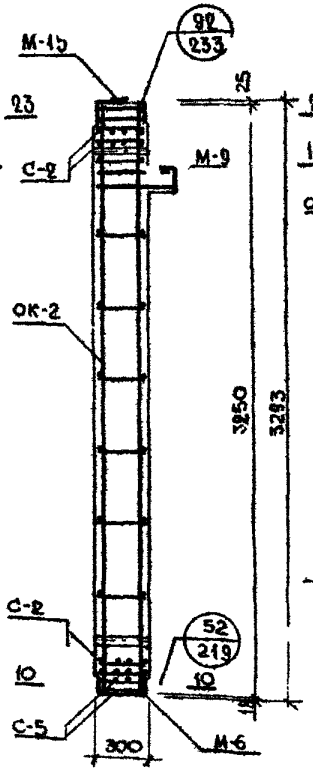

Сечение 2-2

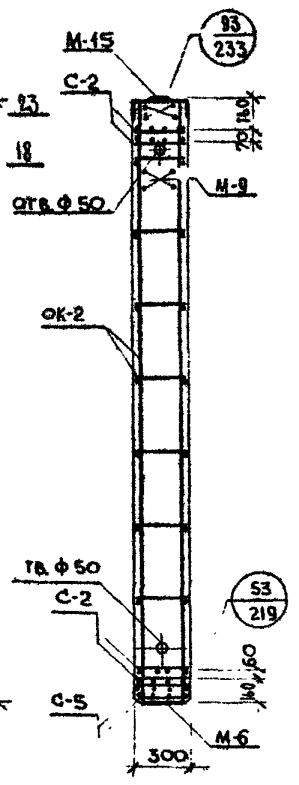

Спецификация металла на изделие

№№ п/п	Марка детали	Колич. деталей	Вес, кг: Детали	Вес, кг: Всех деталей К-17-33-3	Вес, кг: Всех деталей К-17-33-3а
1	ОК-2	1	41.70	41.70	41.70
2	М-6	1	8.83	8.83	8.83
3	М-9	1	13.28	13.28	13.28
4	М-14	4 / 2	0.49	1.96	0.98
5	М-15	1	22.00	22.00	22.00
6	М-16	— / 6	0.64	—	3.84
7	С-2	4	0.90	3.60	3.60
8	С-5	2	0.42	0.84	0.84
			Итого:	92.21	95.07

Выборка металла на изделие

К-17-33-3 / К-17-33-3а

Сечение, мм	ф8	ф8	ф10	ф22	ф25	-130×16	-100×8	-80×8	-65×16	-300×8	-260×8	-100×3	∠140×40
Длина, м	3.78	13.10 / 14.34	2.02	14.70	1.15	0.57	0.20 / 0.58	0.54	0.25	0.29	0.50	0.10	0.26
Вес, кг	3.0с	5.16 / 5.64	1.25	43.76	4.40	9.27	1.24 / 3.62	2.71	2.04	5.79	8.16	0.23	5.60
ГОСТ	5781-61					103-57				82-57		6009-57	8509-57
Класс, марка стали	А-I	А-III, 35ГС				В Ст. 3							
Расчетное сопротивление, Ra; кг/см²	2100	3400				2100							

Примечания:

1. Закладные детали М-14, М-18 на сечениях условно не показаны. В спецификации металла учтено количество закладных М-14 М-18 из условия их установки в двух уровнях по высоте колонны.
2. Горизонтальные сечения — см. листы №№ 254, 256, 257.
3. Арматуру — см. листы №№ 151, 176.
4. Закладные детали — см. листы №№ 182, 187, 192, 193, 196.
5. Расход металла на колонну с учетом опорных столиков МЗ-1А и МЗ-1Бр см. лист № 14а.

Характеристика изделия

		К-17-33-3	К-17-33-3а
Вес	т	0.79	0.79
Объем бетона	м³	0.301	0.301
Расход металла	кг	92.21	95.07
Расход металла на 1 м³ б. г.	кг	306.3	315.8
Марка бетона	—	300	300
Кубиковая прочность бетона к моменту отпуска изделия с завода: в летнее время	кг/см²	не менее 210	не менее 210
в зимнее время	кг/см²	300	300

ТД .966с	Колонны	ИИ 04-2	
	Сечения колонн К-17-33-3 и К-17-33-3а	Выпуск 1	Листы 10

МИТЭП 1966 г. Конструкторский отдел. Арх. № — М 1:25 — Гл. инж. отд. Кашкина — Гл. инж. К.О. Кислова — Нач. сект. Жидкова — Гл. инж. проекта Львов — Разработал Смирнова — Проверил Сомов — Н. контр. Жаркова — Гл. инженер Кузнецова — Согласовал Жидкина — Кивокотова — Васильева — Кузнецов — Кивокотова — Васильева

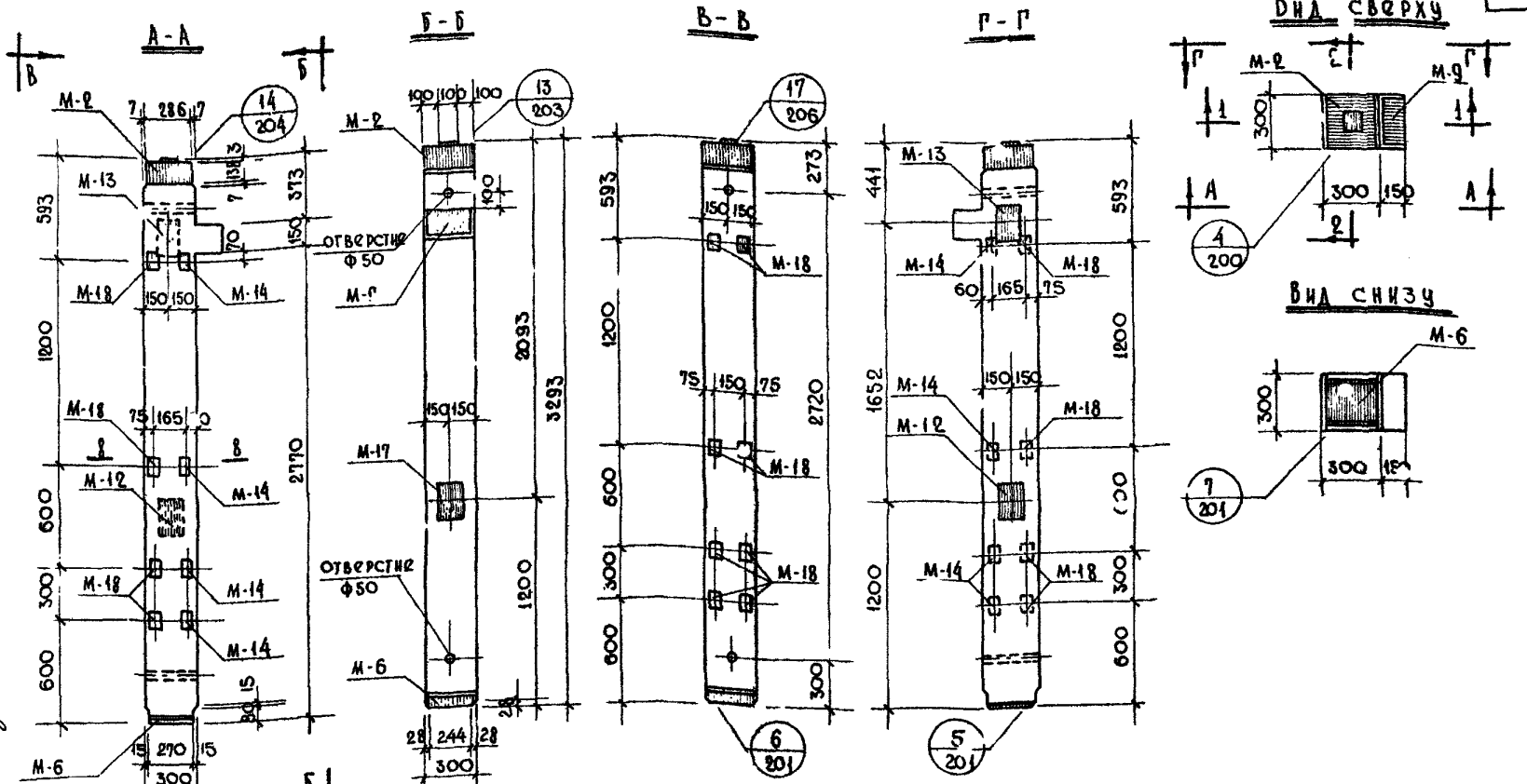

ПРИМЕЧАНИЯ:

1. Колонна марки КЛ-17-33-3а изготавливается с „левым" и „правым" расположением закладных деталей М-12, М-13, М-14, М-18, что определяется проектом здания и отражается в заказе на изготовление.
   На видах А-А и Г-Г закладные детали показаны:
   а) сплошными линиями - для „левого" расположения;
   б) пунктирными линиями - для „правого" расположения.
   Закладные детали, показанные на видах „В-В", „Б-Г", устанавливаются в колоннах и с „левым" и с „правым" расположением.
2. Закладные детали М-14, М-18 устанавливаются по высоте колонны в двух уровнях.
   Закладные, обозначенные штриховкой, имеют постоянное положение. Из трех пар незаштрихованных закладных на каждой грани колонны устанавливается только одна пара, что определяется проектом здания и отражается в заказе на изготовление - см. лист № 273.
3. Вертикальные сечения и характеристику изделия - см. лист № 12, горизонтальное сечение - см. лист № 253.

ТД	Колонны.		КЧ-04-2
1966г	Общий вид колонны КЛ-17-33-3а.	Выпуск 1	Лист № 11

МИТЭП	Конструкторский отдел	Арх. №	
14/VII 1966г.	Гл. инж. МИТЭП	Нач. конст. отд.	Гл. инж. К.О.
М 1:25	Гл. инж. ПРТД	Гл. инж. ПРТД	Гл. инж. ПРТД
Львов	Смирнова	Сомов	Жаркова
Гр. инженер	Разработал	Проверил	Копировал
Кузнецова	Миленина	Кузнецова	Васильева
Согласовано	Нач. отд.	Гл. инж.	Гл. инж. пр.
Н.И.О.			
Фрадин	Гольденберг	Кнур-Мурзитов	

Сечение 1-1

Сечение 2-2

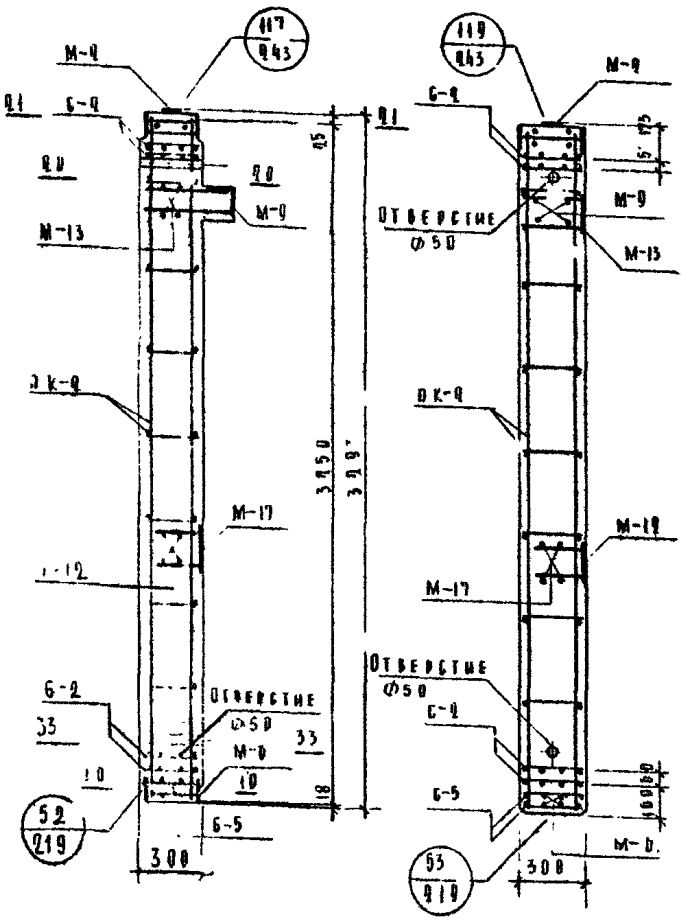

Спецификация металла на изделие

№ п/п	Марка детали	Кол. шт.	Вес, кг: детали	Вес, кг: всех деталей	Итого
1	ОК-2	1	41.78	41.78	
2	М-4	1	89.03	89.83	
3	М-8	1	8.83	8.83	
4	М-9	1	13.98	13.98	
5	М-10	1	3.79	3.79	
6	М-13	1	5.98	5.98	
7	М-14	8	0.49	8.98	
8	М-17	1	4.08	4.08	
9	М-18	6	0.64	3.84	
10	Б-2	4	0.98	3.68	116.8
11	Б-5	2	0.42	0.84	

Выборка металла на изделие

Сечение, мм	ф8	ф8	ф10	ф14	ф16	ф20	ф25	150×10	150×10	130×10	100×8	85×10	300×8	800×8	105.5	460×10
Длина, м	7.50	14.34	8.04	9.80	1.45	14.70	1.74	0.90	0.42	1.09	0.58	0.95	0.29	0.50	0.10	0.98
Вес, кг	3.00	5.84	4.95	8.42	0.90	43.75	6.71	8.83	4.95	12.50	3.99	1.04	5.39	8.19	0.93	5.60
ГОСТ	5781-61							103-57					82-57		8009-57	8509-57
Класс, марка стали	А-I	А-III, 35ГС						Ст.3								
Расчетное сопротивление Ra, кг/см²	2100	3400						2100								

Примечания:

1. Закладные М-14 и М-18 на сечениях 1-1 и 2-2 условно не показаны. В спецификации металла учтено количество закладных М-14 и М-18, условия их установки в двухуровнях по высоте колонны.
2. Сечения изображены для колонны с „левым" расположением закладных деталей.
3. Горизонтальные сечения см. листы №№ 154, 155, 158.
4. Арматуру см. листы №№ 151, 176.
5. Закладные детали см. листы №№ 198, 199, 187, 190, 191, 192, 195, 196.

Характеристика изделия

Вес	т	0.81
Объем бетона	м³	0.301
Расход металла	кг	116.00
Расход металла на м³ бетона	кг	385.3
Марка бетона	—	300
Кубиковая прочность бетона к моменту выдачи изделия с завода:		
в летнее время	кг/см²	не менее 70
в зимнее время	кг/см²	300

ТД 1988г	Колонны	ИГ 04-2
	Сечения колонны КЯ-17-33-3а	Альбом 1 Листов 12

МИТЭП, конструктор, отдел; 14/VI 1986г; М 1:25; Гл. инж.-инж. Ильжинова; Нач. конструкт. Кузнецова; Гл. инж. пр-та Львова; ГАП Смирнова; Разработал Самов; Проверил Жарова; Утвердил Кузнецова; Гр. инв.; Подпись и дата; Инв. № подл.; Взам. инв. №; Арх.

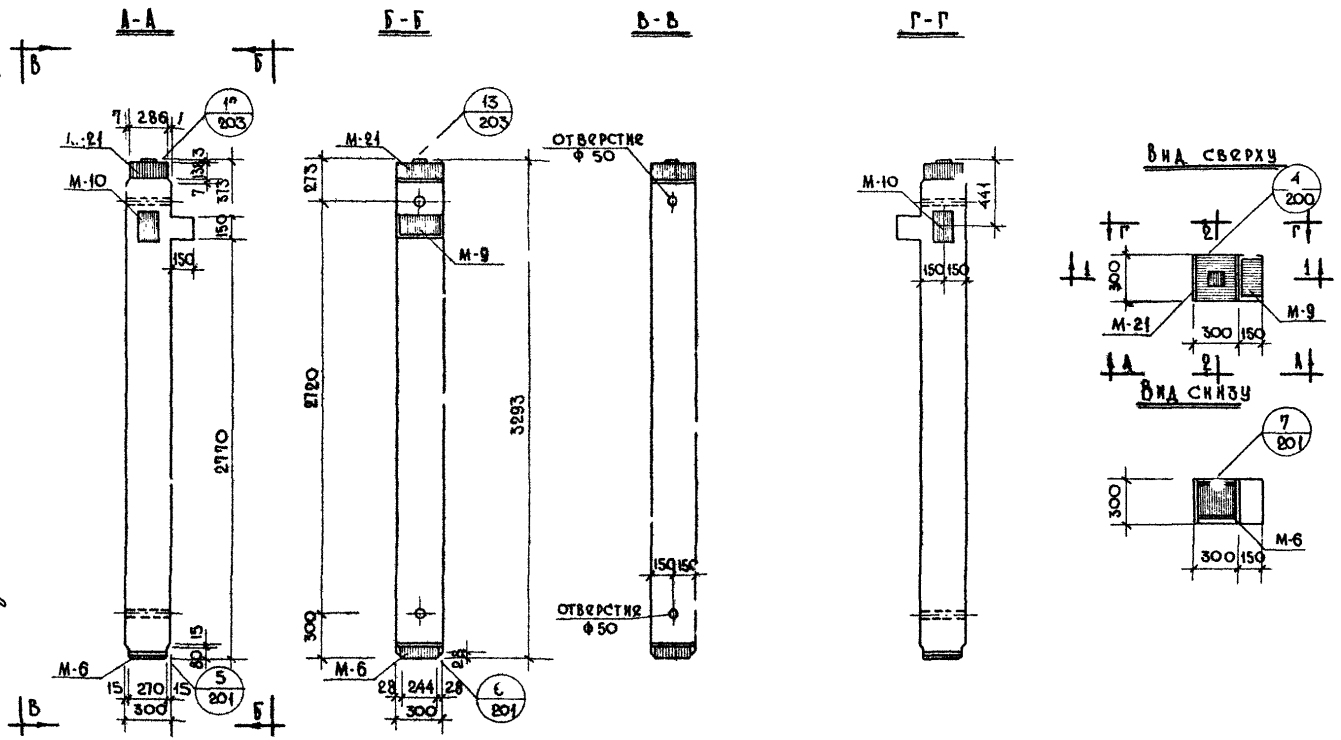

Примечание:

1. Вертикальные сечения и характеристику изделия -см. лист №14.

ТД 1966г.	Колонны. Общий вид колонны КП-17-33-3.	ИГ-04-2	
		Выпуск 1	Лист 13

МИТЭП Конструкторский отдел

Инв. №

Сечение 1-1

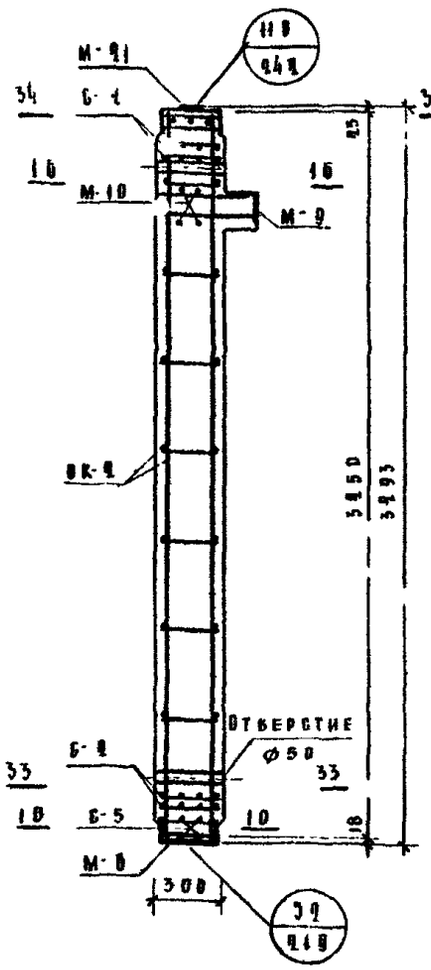

Сечение 2-2

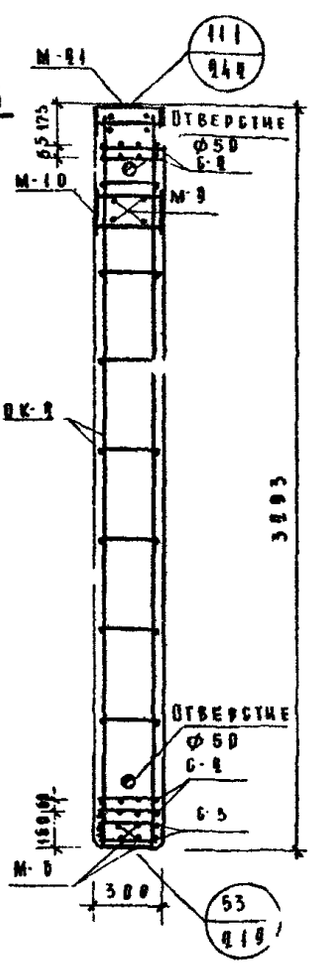

Примечания:

1. Горизонт. рабочие сечения - см. листы №№ 154, 155, 158, 159
2. Арматуру - см. листы №№ 151, 176.
3. Закладные детали - см. листы №№ 184, 186, 187, 188.

Спецификация металла на изделие

№№ п/п	Марка детали	Кол-во дет. шт	Вес, кг		
			Детали	Всех дет.	Итого
1	ВК-1	1	41.70	41.70	
2	М-11	1	30.99	30.99	
3	М-8	1	8.83	8.83	
4	М-9	1	13.98	13.98	
5	М-10	1	8.80	8.80	
6	Б-1	4	0.90	3.60	
7	Б-5	2	0.42	0.84	107.30

Выборка металла на изделие

Сечение, мм	ф8	ф8	ф10	ф18	ф22	ф25	150×18	95×18	150×12	180×8	100×3	300×8	440×10
Длина, м	7.56	11.90	2.86	1.20	14.70	2.04	1.87	0.95	0.48	0.5	0.10	0.880	0.48
Вес, кг	3.00	4.44	1.25	2.40	43.70	7.87	17.50	9.81	5.00	8.15	0.93	5.39	5.60
ГОСТ	5781-61						103-57			82-57	8509-57	82-57	8509-57
Класс, марка стали	А-I	А-II, 35ГС					В Ст. 3						
Расчетное сопротивление, $R_{ск}$, кг/см²	2100	3.00					2100						

Характеристика изделия

Вес	Т	0.80
Объем бетона	м³	0.301
Расход металла	кг	107.30
Расход металла на 1 м³ бетона	кг	356.3
Марка бетона	—	300
Кубиковая прочность бетона к моменту выдачи изделия с завода в летнее время / в зимнее время	кг/см²	не менее 210 / 300

Гл. инж.	Львов	14/10 1966 г	МИТЭП	Архн
Гл. инж. проекта	Кириллова			
Нач. конструкт. отд.	Гомов		Конструкторы	М-б 1-85
Гл. инж.	Жаркова			
Гр. инж.				
Разработал	Кузнецова			
Проверил	Фасхова			
Копировал	Коганова			
	Воротникова			

ТД 1966 г	Колонна		И-1-04-2
	Сечения колонны КО-17-33-3	Выпуск 1	Лист 14

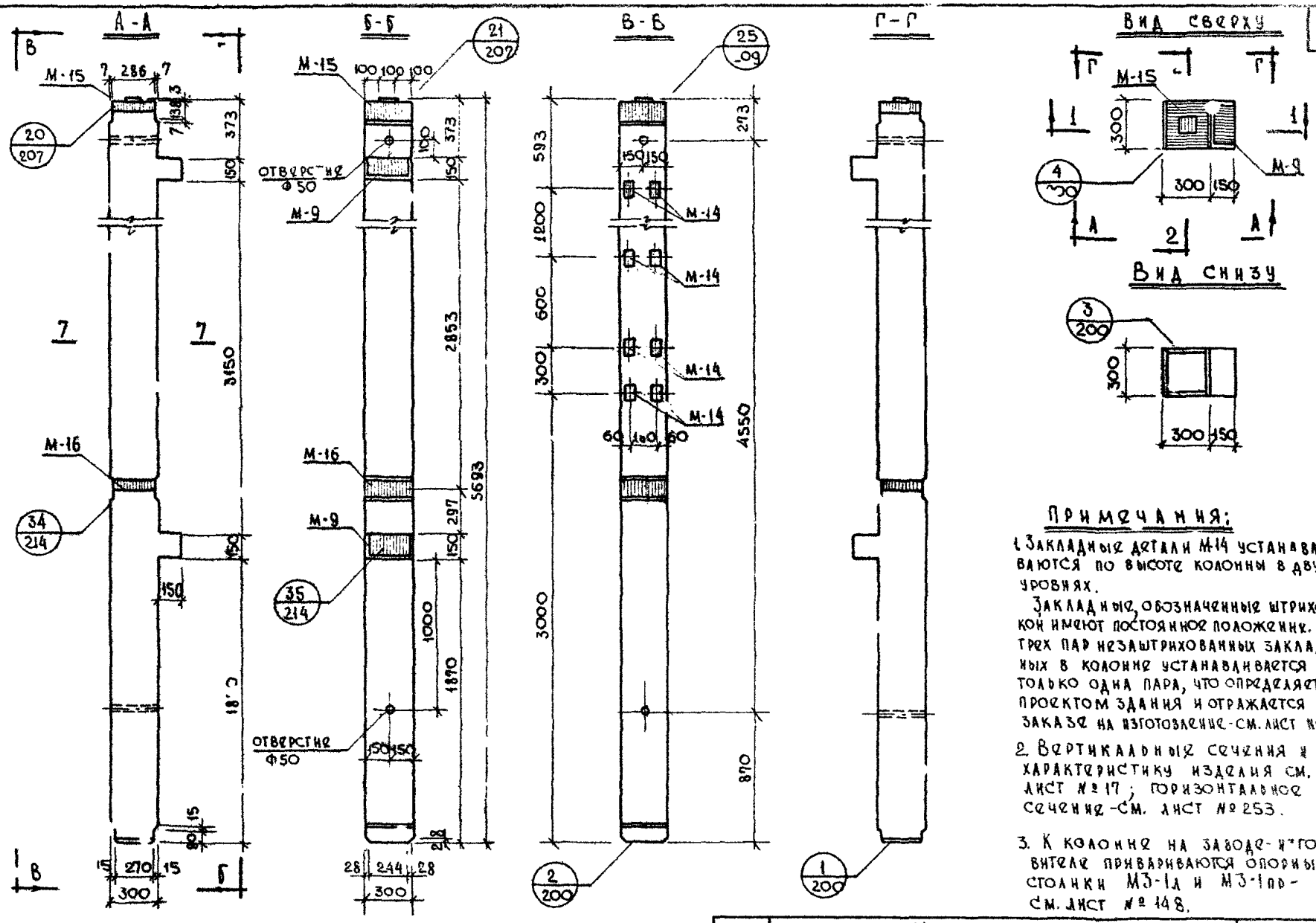

Примечания:

1. Закладные детали М-14 устанавливаются по высоте колонны в двух уровнях.

Закладные, обозначенные штриховкой имеют постоянное положение. Из трех пар незаштрихованных закладных в колонне устанавливается только одна пара, что определяется проектом здания и отражается в заказе на изготовление - см. лист №273

2. Вертикальные сечения и характеристику изделия см. лист №17; горизонтальное сечение - см. лист №253.

3. К колонне на заводе-изготовителе привариваются опорные столики МЗ-1л и МЗ-1пр - см. лист №148.

Т/д 1966	Колонны	РИ-04-2
	Общий вид колонны К-18-57-3	Выпуск 1 / Листов 15

МИТЭП Конструкторский отдел

19/II 1966 М 1:25

Гл. инж. Митин, Нач. конст. отд., Гл. инж. К.П., Гл. инж. пр.

Львов, Смирнова, Сомов, Жаркова

Гр. инженер, Разработан, Проверил, Копиров.

Кузнецова, Михайлова, Кузнецова, Васильева

Нач. отд., Гл. инжен., Гл. инж. пр.

НИО

Брадин, Польд. Н.Берг, Кнур-Муратов

Арх. №

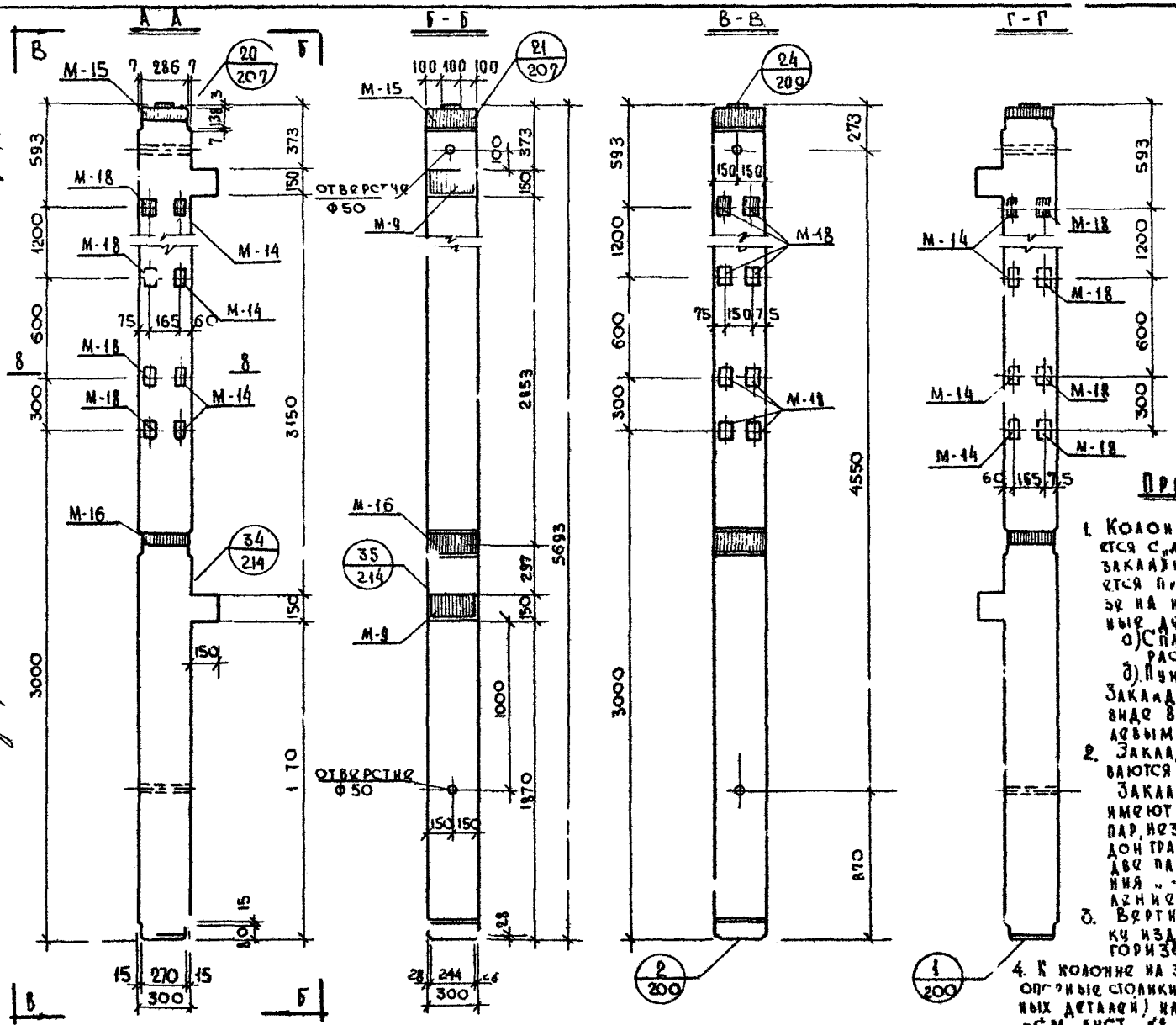

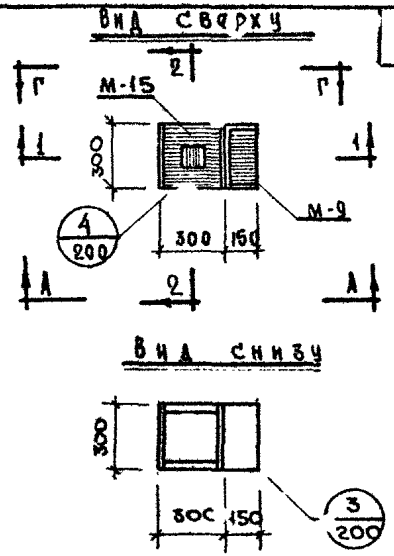

Примечания:

1. Колонна марки К-18-57-3а изготавливается с „левым" и „правым" расположением закладных деталей М-14, М-18, что определяется проектом здания и отражается в заказе на изготовление. На видах А-А и Г-Г закладные детали М-14 и М-18 показаны:
   а) Сплошными линиями - для „левого" расположения.
   б) Пунктирными линиями - для правого.
   Закладные детали М-18, показанные на виде В-В, устанавливаются в колоннах и с левым и с правым расположением.
2. Закладные детали М-14, М-18 устанавливаются по высоте колонны в двух уровнях.
   Закладные, обозначенные штриховкой, имеют постоянное положение из трех пар, незаштрихованных закладных на каждой грани колонны устанавливаются только две пары, что определяется проектом здания и отражается в заказе на изготовление - см. лист № 273.
3. Вертикальные сечения и характеристику изделия с.. лист № 17; горизонтальное сечение - см. лист 253.
4. К колонне на заводе изготовителе приваривают опорные столики М3-1а (при „левом" расположении закладных деталей) или М3-1 пр (при „правом" расположении - см. лист № 148.

ТД	Колонны	ИТ-04-2	
1966г	Общий вид колонны К-18-57-3а	Выпуск 1	Лист № 16

МИТЭП Конструкторский отдел

19/II 1966г. М 1:25

Гл. инж. мит. Гл. инж. к.о. Гл. инж. пр-та Гл. инж. мит. Нач. конст. отд. Гл. инж. пр-та Нач. отд. Гл. инженер Гл. инж. пр-та Гл. инж. мит. Гл. инж. Нач. отд. Гл. инж. пр-та

Арх. №

Соглас. Кузнецова Миленина Кузнецова Васильева

Гр. инженер Разработал Проверил Копировал

Львов Смирнова Самов Жаркова

Бродин Гольденберг Кнуп-Муратов

Сечение 1-1

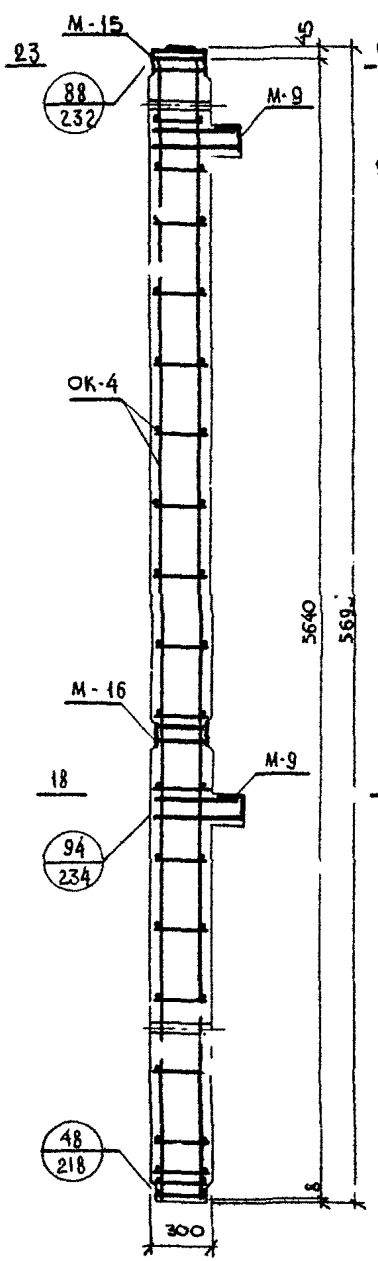

Сечение 2-2

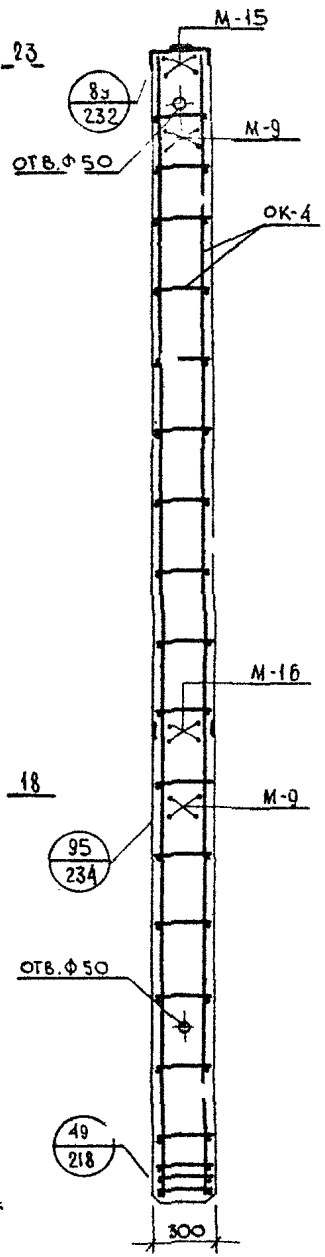

Спецификация металла на изделие

№ п/п	Марка детали	Колич. деталей, шт.	Вес, кг: детали	Вес, кг: всех деталей К-18-57-3	Вес, кг: всех деталей К-18-57-3а
1	ОК-4	1	50,52	50,52	50,52
2	М-9	2	13,28	26,56	26,56
3	М-14	4 / 2	0,49	1,96	0,98
4	М-15	1	22,00	22,00	22,00
5	М-16	1	16,38	16,38	16,38
6	М-18	– / 6	0,64	–	3,84
			Итого:	117,42	120,28

Выборка металла на изделие

К-18-57-3 / К-18-57-3а

Сечение, мм	ф6	ф10	ф8	ф10	ф18	ф22	ф25	-130×16	-100×8	-80×8	-65×16	-300×8	100×3	140×10
Длина, м	18,36	2,16	1,84 / 3,08	1,88	22,56	3,40	2,29	1,14	0,20 / 0,58	0,54	0,50	0,29	0,10	0,52
Вес, кг	4,08	1,32	0,72 / 1,20	1,16	45,12	10,12	8,90	18,04	1,24 / 3,62	5,42	4,08	5,39	0,23	11,20
ГОСТ	5781-61							103-57				82-57	6009-57	8509-57
Класс, марка стали	А-I		А-II, 35ГС					ВСт.3						
Расчетное сопротивление, Ra; кг/см²	2100		3400					2100						

Примечания:

1. Закладные детали М-14, М-18 на сечениях условно 2 показаны. В спецификации металла учтено количество закладных М-14, М-18 из условия их установки в двух уровнях, по высоте колонны.
2. Горизонтальные сечения – см. листы № 256, 257.
3. Арматуру – см. лист № 153.
4. Закладные детали – см. листы № 189, 192, 193, 194, 196.
5. Расход металла на колонну с учетом опорных стоников М3-1а и М3-1а² – см. лист № 148.

Характеристики изделия

		К-18-57-3	К-18-57-3а
Вес	т	1,31	1,31
Объем бетона	м³	0,523	0,523
Расход металла	кг	117,42	120,28
Расход металла на 1 м³ бет	кг	224,70	230,00
Марка бетона		400	400
Кубиковая прочность бетона к моменту отпуска изделия с завода: в летнее время	кг/см²	не менее 280	не менее 280
в зимнее время	кг/см²	400	400

МИТЭП 1966 г. Конструкторский отдел

Гл. инж. Китэнг — Гл. инж. К.О. — Нач. конс. отд. — Гл. инж. пр. — Гр. инженер — Разработал — Проверил — Копиров.

Согласовано: Кузнецова, Никонова; Смирнова, Разгонова; Сомов, Маркова; Жарова, Васильева

ТД 1966 г. Колонны. Сечения колонн К-18-57-3, К-18-57-3а.

ИГ-04-2 Выпуск 1 Лист № 17

Арх. №

8902 36

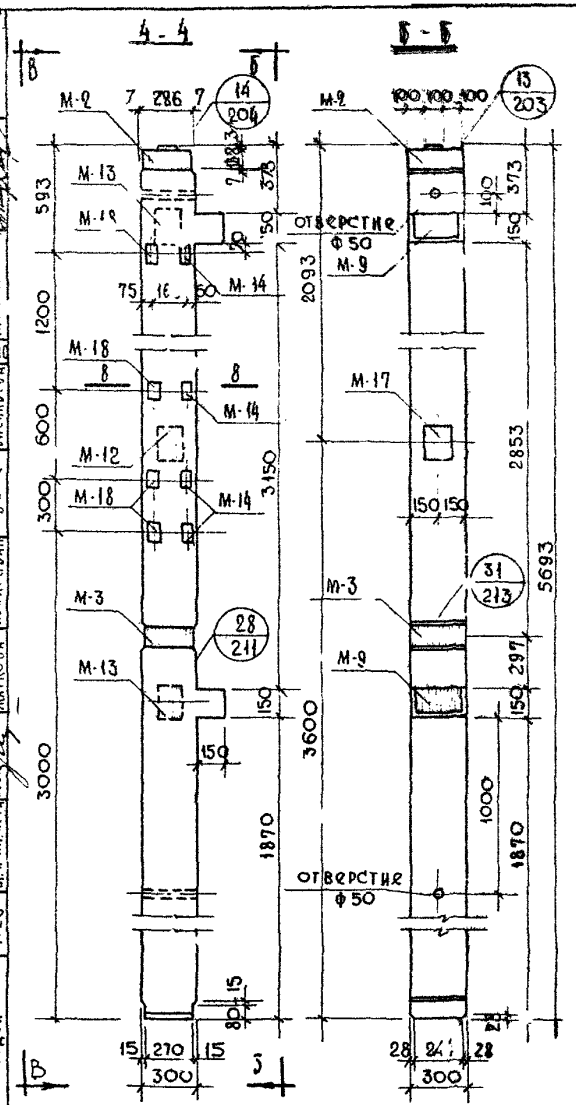

Примечания:

1. Колонна марки КД-18-57-3а изготавливается с „левым" и „правым" расположением закладных деталей М-12, М-13, М-14, М-18, что определяется проектом здания и отражается в заказе на изготовление.

   На видах А-А и Г-Г закладные детали показаны:

   а) Сплошными линиями для „левого" расположения;

   б) Пунктирными линиями для „правого" расположения.

   Закладные детали, показанные на видах „Б-Б и В-В, устанавливаются в колоннах и с „левым" и с „правым" расположением.

2. Закладные детали М-14, М-18 устанавливаются по высоте колонны в двух уровнях.

   Закладные, обозначенные штриховкой, имеют постоянное положение в трех пар, незаштрихованных закладных на каждой грани колонны устанавливается только одна пара, что определяется проектом здания и отражается в заказе на изготовление - см. лист № 273

3. Вертикальные сечения и характеристику изделия - см. лист № 19, горизонтальное сечение - см. листы № 253.

ТД 1966г	Колонны. Общий вид колонны КД-18-57-3а.	ИИ-04-2 Выпуск 1, Листы 18

ЦИТЭП 1966 Конструкторский отдел
Арх. N
Гл. инж. проекта Гл. инж. мастер. Гл. инж. конструкт. отд. Нач. отдела Гл. инж. пр. Гл. инж. Н.О.
Согласовано
Разработал Проверил Н. контр. Гл. инженер
Дубов Смирнова Самов Жаркова Кузнецова Никитина Кузнецова Васильева Ратов
Масштаб 1:25

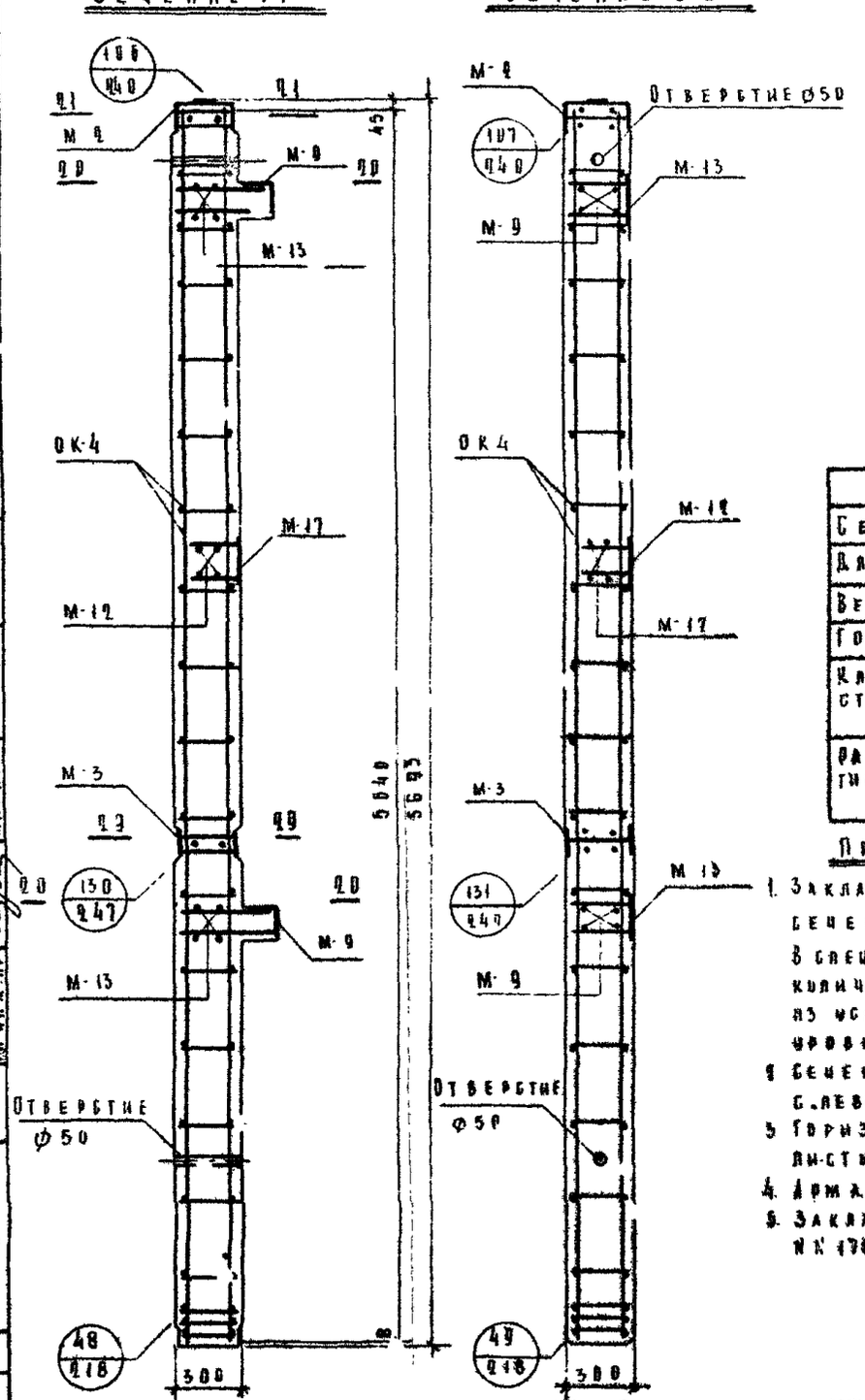

Спецификация металла на изделие

№№ п/п	Марка детали	Колич. деталей, шт.	Вес, кг: Детали	Вес, кг: Всех деталей	Итого
1	ОК-4	1	50.54	50.54	164.65
2	М-17	1	9.83	19.83	
3	М-3	1	24.21	24.21	
4	М-9	2	15.08	20.50	
5	М-14	1	3.79	3.79	
6	М-13	2	5.05	10.58	
7	М-14	2	0.49	0.98	
8	М-17	1	4.02	4.02	
9	М-18	6	0.64	3.84	

Выборка металла на изделие

Сечение, мм	ф 6	ф 10	ф 8	ф 10	ф 14	ф 16	ф 20	ф 25	150×10	150×10	150×8	100×8	65×10	50×8	10Г3	40×10
Длина, м	18.36	2.10	3.08	1.88	2.04	25.94	3.80	3.48	0.40	0.48	2.14	0.58	0.50	0.20	0.19	0.54
Вес, кг	4.08	1.30	1.90	1.16	2.49	50.48	10.19	13.40	5.66	4.05	35.0	3.04	4.08	5.59	0.93	11.88
ГОСТ	5781-61								105-57					8509-57	1050-57	8509-57
Класс, марка стали	А-I	А-II, 35 ГС							ВСт 3							
Расчетное сопротивление Ra, кг/см²	2100	3400							2100							

Примечания

1. Закладные детали М-14 и М-18 на сечениях условно не показаны. В спецификации металла учтено количество закладных М-14 и М-18 из условий их установки в двух уровнях.
2. Сечения изображены для конструкции с левым расположением закладных дет.
3. Горизонтальные сечения см. лист №№ 158, 159.
4. Арматура см. лист №155.
5. Закладные детали см. листы №№ 178, 179, 187, 189, 194, 195, 196, 198.

Характеристика изделия

Вес	т	3.37
Объем бетона	м³	1.348
Расход металла	кг	164.65
Расход металла на м³ бетона	кг	98.9
Марка бетона	—	400
Кубиковая прочность бетона к моменту отпуска изделия с завода:		
в летнее время	кг/см²	не менее 280
в зимнее время		400

ТД 1961	Колонна		ИГ-04-2
	Сечения. Колонна КД-18-57-3а	Выпуск 1	Листов 19

Гл. инж. мастер	Ганичко		
Гл. инж. проекта	Ганичко		
Нач. конструктивного отдела	МИТЭП	1966г.	М-6 1/65
Архи			

Гринжен.	Гринжен.	Разработ.	Смирнова
Провери.	Семов	Копировал	Жаркова
	Кузнецова		Коневникова
	Яшенина		Воротинцева

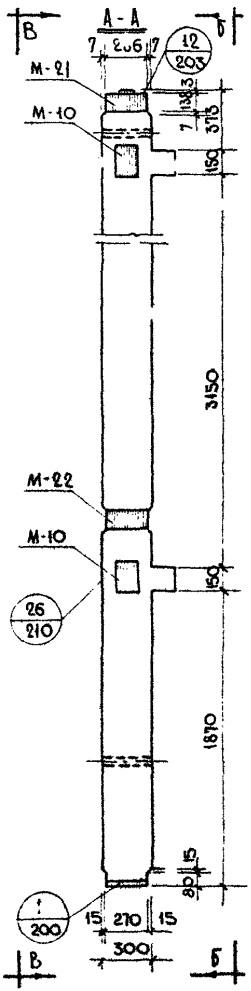

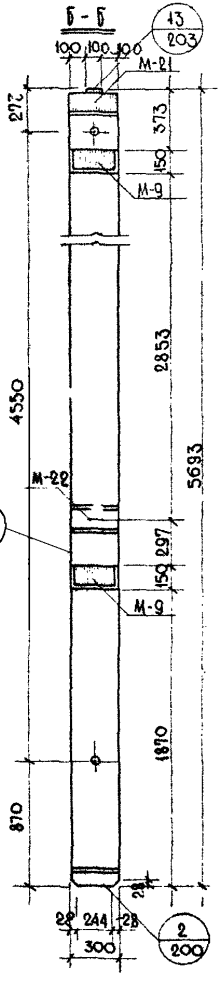

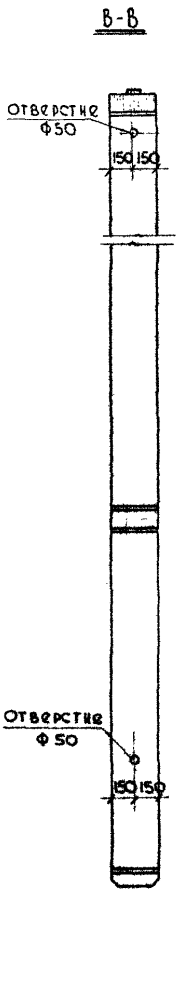

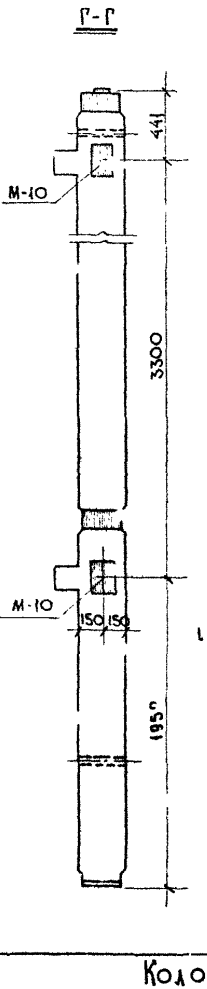

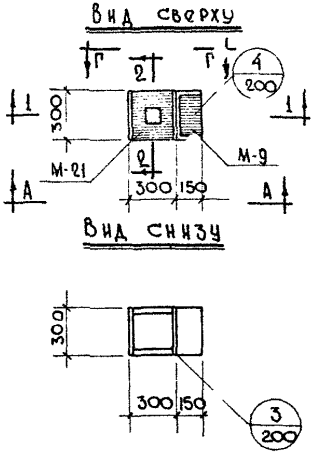

Примечание:

1. Вертикальные сечения и характеристику изделия - см. лист № 21.

ТД 1966г.	Колонны.		ИИ-94-2
	Общий вид колонны КП-23-57-3.	Выпуск 1	Листов 20

МИТЭП	Гл. инж. МИТЭП	Гл. инж. проекта	Н.К.О.
Конструкторский отдел	Нач. конс. отдела	Гл. инж. К.О.	Гл. инж. проекта
Арх. №	14/II 1966 г.	М 1:25	

Н.К.О.	Фадин	Гольденберг	Жуковичютов
Нач. ОТА	Гл. инж. ОТА	Гл. инж. пр-тр	
Согласовано	Кузнецова	Ситникова	Кузнецова
	Васильева		
Гр. инженер	Гнусин	Кузьмин	
Разработал	Ситников	Кузьмин	
Проверил	Васильева		
Копировал			
Львов	Смирнова	Сомов	Жукова

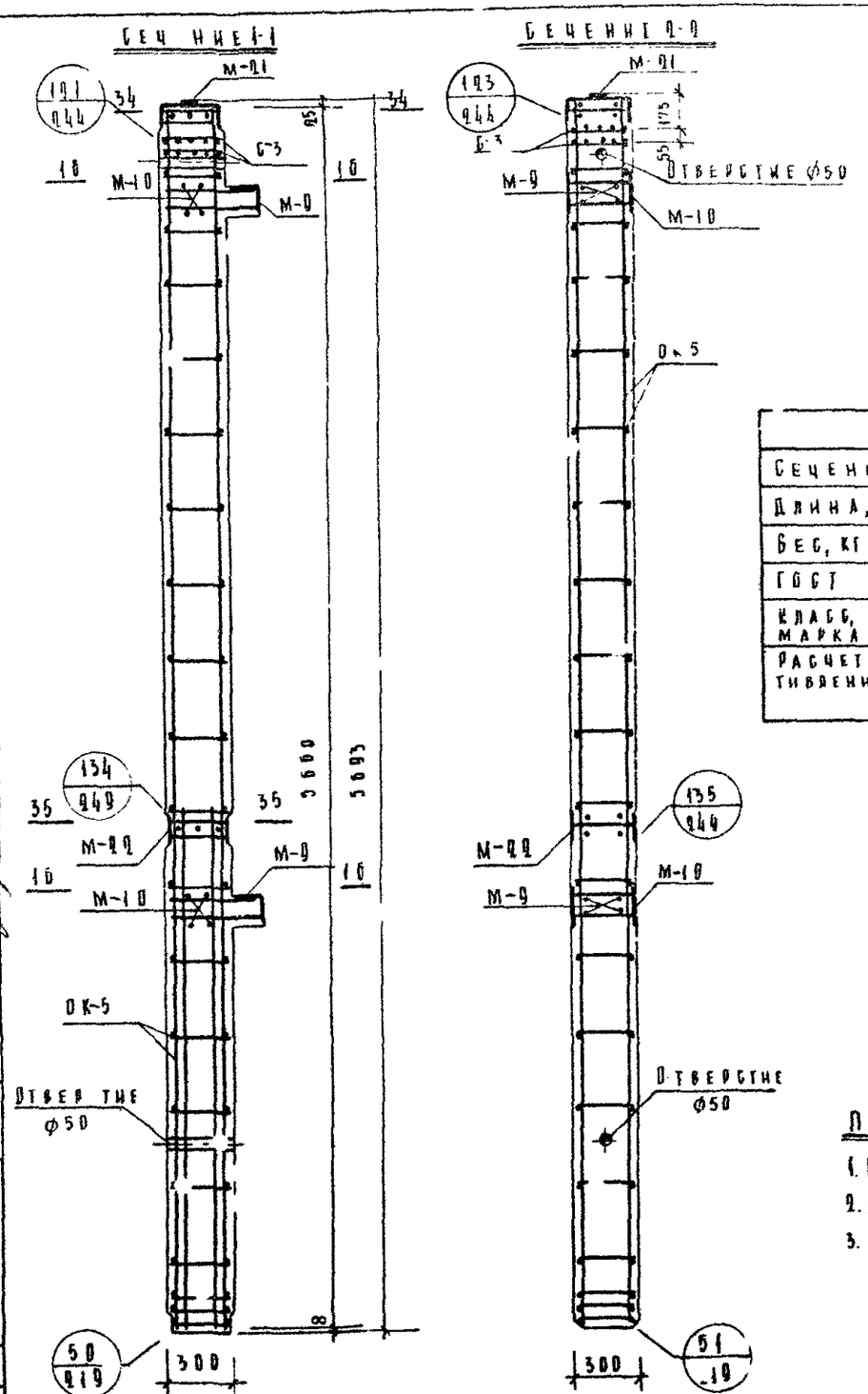

Спецификация металла на изделие

№№ п/п	Марка детали	Кол. шт	Вес, кг: детали	Вес, кг: всех деталей	Вес, кг: итого
1	ОК-5	1	96.14	96.14	
2	М-11	1	30.99	30.99	
3	М-12	1	25.37	25.37	
4	М-9	4	13.28	20.50	
5	М-10	2	8.00	16.12	
6	С-3	2	0.64	1.28	190.40

Выборка металла на изделие

Сечение, мм	ф6	ф8	ф10	ф12	ф18	ф20	ф25	150×10	85×10	150×12	100×3	300×8	140×10
Длина, м	5.70	18.50	1.08	1.30	19.08	96.04	4.08	0.14	0.50	0.80	0.10	0.986	0.59
Вес, кг	1.98	7.90	1.10	1.15	34.10	77.79	15.74	35.00	4.08	11.52	0.03	5.59	11.90
ГОСТ	5781-61							103-57			8509-57	8509-57	8509-57
Класс, марка стали	А-I	А-III, 35ГС						ВСт.3					
Расчетное сопротивление R_a, кг/см²	2100	3400						100					

Характеристика изделия

Вес	т	4.39
Объем бетона	м³	0.593
Расход металла	кг	190.46
Расход металла на 1 м³ изделия	кг	375.0
Марка бетона	—	400
Кубиковая прочность бетона к моменту отпуска изделия с завода: в летнее время	кг/см²	не менее 280
в зимнее время		400

Примечания:

1. Горизонтальные сечения см. листы №№ 155, 156, 158.
2. Арматуру см. на листах №№ 154, 176.
3. Закладные детали см. листы №№ 184, 185, 187, 188.

ТА 1966 г.	Колонны	ИЧ-04-2	
	Сечения колонны КЛ-23-57-3	Выпуск 1	Лист № 21

МИТЭП, Конструкторский отдел. Гл. инж. Кузнецова; Гл. инж. проекта Васильева; Гл. инж. КО Ганзенова; Нач. конструкторского бюро Коротченкова; Разработал Смирнова; Проверил Сомов; Н. контр. Жарковская; Архитектор.

14/VI 1966 г. М-б 1:25

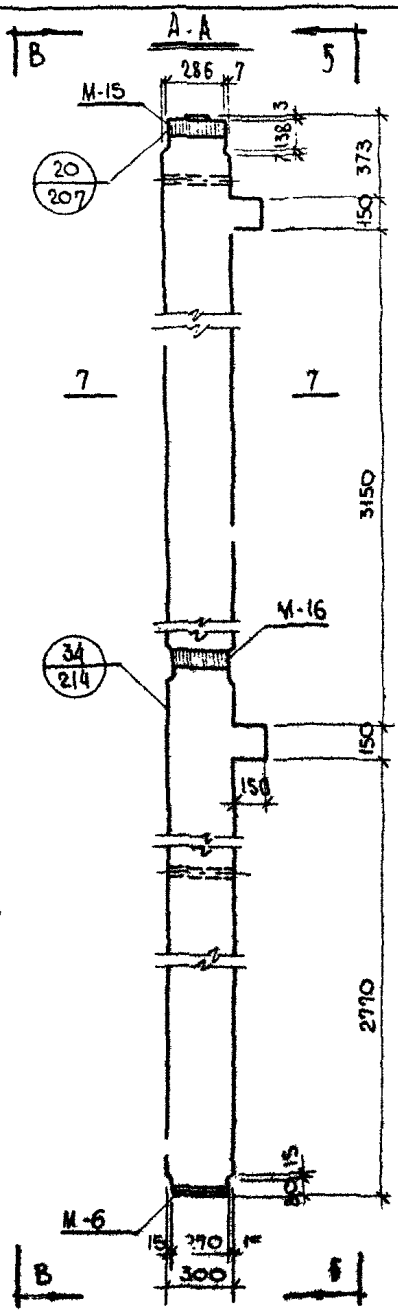

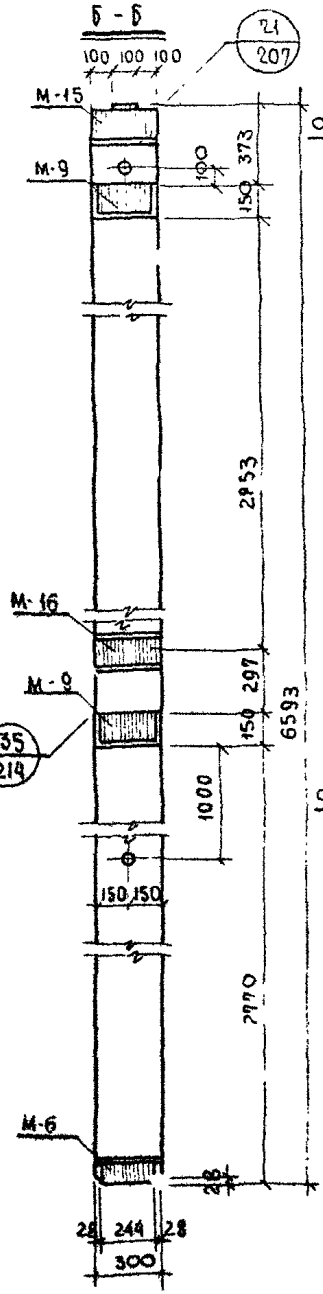

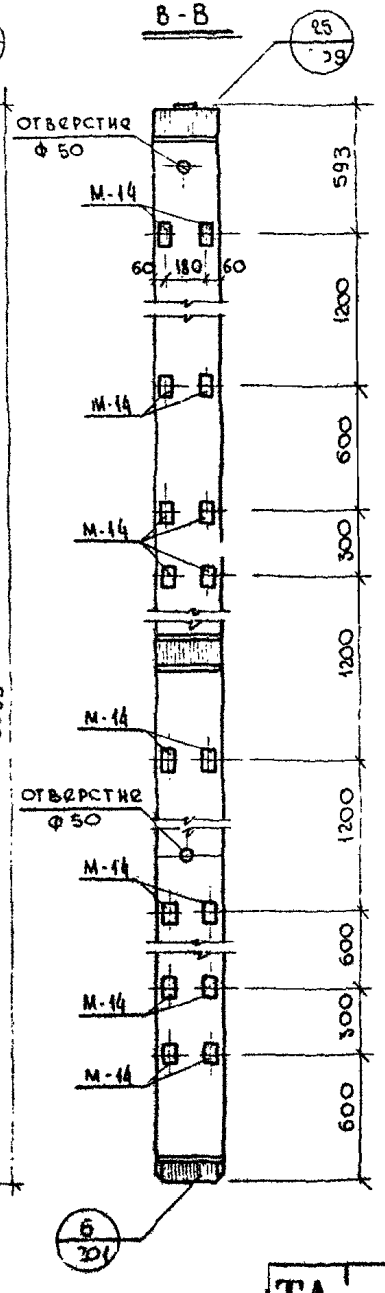

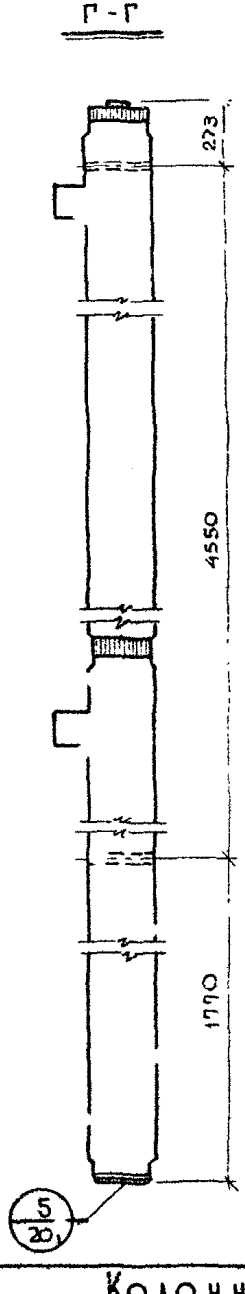

Вид сверху

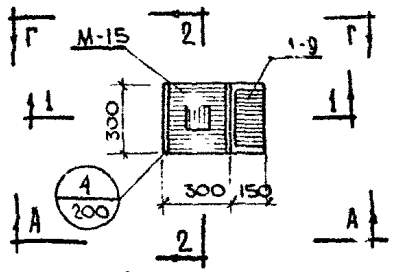

Вид снизу

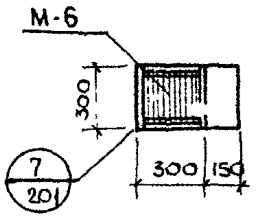

Примечания:

1. Закладные детали М-14 устанавливаются по высоте колонны в четырех уровнях.

   Закладные, обозначенные штриховкой, имеют постоянное положение. Из шести пар незаштрихованных закладных в колонне устанавливается только две пары, что определяется проектом здания и отражается в заказе на изготовление - см. лист №273.

2. Вертикальные сечения смот. и лист № 24; характеристику изделия см. лист № 25; горизонтальное сечение см. лист № 253.

3. К колонне на заводе-изготовителе привариваются опорные столики МЗ-1А и МЗ-1пр - см. лист № 148.

ТД 1966 г.	Колонны	ИТ-04-2	
	Общий вид колонны. К-17-66-3	Выпуск 1	Листов 22

Инв. № подл. | Подпись и дата | Взам. инв. №

Согласовано: Гл. инженер Гипростроммаш Васильева; Гл. инженер проекта Кузнецова; Гл. инженер отдела Жукова; Гл. инженер проекта Жукова; Гл. инженер проекта Жукова; Начальник отдела Жукова; Разработал Жукова; Проверил Жукова; Копировал Жукова; Конструктор Жукова; Масштаб М 1:25; Дата 1966

Гипростроммаш Конструкторский отдел

Авторы: Куприянов, Кудрявцев

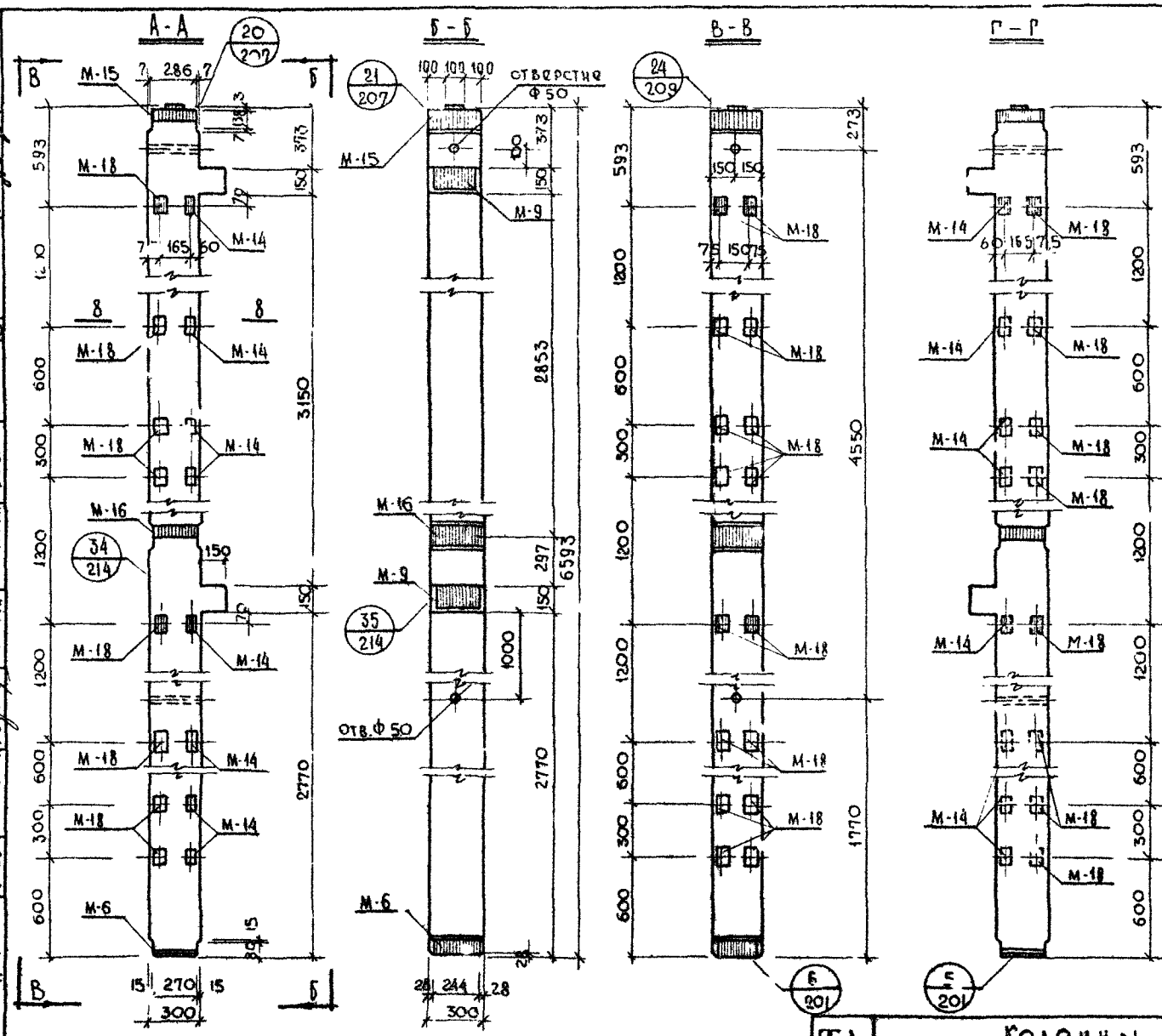

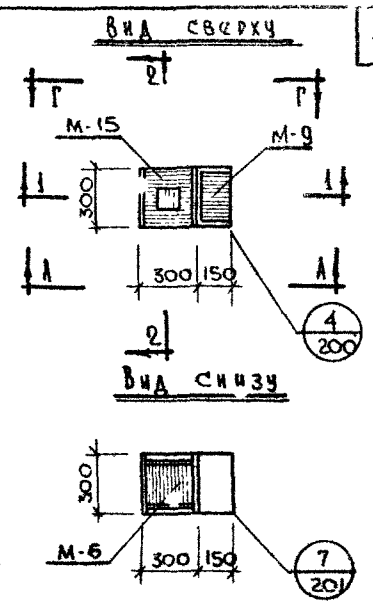

Примечания:

1. Примечания об установке закладных деталей и характеристику изделия - см. лист № 25
2. Вертикальные сечения - см. лист № 24; горизонтальное сечение см лист № 253.
3. К колонне на заводе-изготовителе привариваются опорные столики М3-1а (при „левом" расположении закладных деталей) или М3-1пр (при „правом" расположении) - см. лист № 148.

ТД 1966 г.	Колонны		ИИ-04-2
	Общий вид колонны К-17-66-3а	Выпуск 1	Лист № 23

МИТЭП Конструкторский отдел

Арх. №

19/II 1966 г. М 1:25

Гл. инж. МИТЭП, Нач. конст. отд., Гл. инж. к.о., Гл. инж. пр-та

Львов, Смирнова, Самов, Жаркова

Гр. инженер, Разработал, Проверил, Копирова

Кузнецова, Миленина, Кузнецова, Васильева

Согласовано

Начотдела, Гл. инженер, Гл. инж. пр-та

НИО

Фрадин, Гольденберг, Кнур-Муратов

Арх. №	МИТЭП	19/II 1966г.	Гл. инж. МИТЭП		Львов	Гр. инженер		Кузнецова	Согласовано
			Нач. конст. отд.		Смирнова	Разработал		Милянина	
	Конструкторский отдел	М 1:25	Гл. инж. К.О.		Сомов	Проверил		Кривоногов	
			Гл. инж. пр-та		Жаркова	Копировал		Васильева	

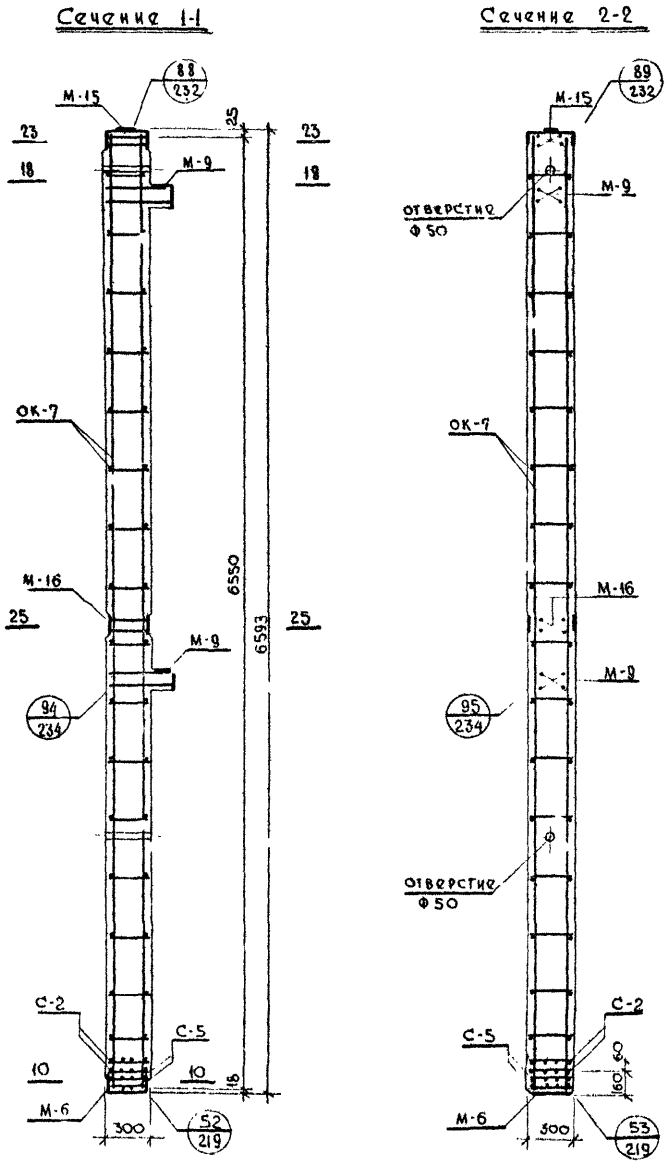

Примечания: См. лист № 25

ТА 1966г. Сечения колонны К-17-66-3, К-17-66-3а

Колонны

ИП-04-2

Выпуск 1 Листов 24

8902 62

Примечания:

1. Общий вид колонны К-17-66-3 см. лист № 22; Общий вид колонны К-17-66-3а см. лист № 23.

2. Колонна марки К-17-66-3а изготавливается с „левым" и „правым" расположением закладных деталей М-14, М-18, что определяется проектом здания и отражается в заказе на изготовление.
   На видах А-А и Г-Г закладные детали М-14 и М-18 показаны:
   а) Сплошными линиями - для „левого" расположения;
   б) Пунктирными линиями - для „правого" расположения.
   Закладные детали М-18, показанные на виде В-В, устанавливаются в колоннах и с левым и с правым расположением.

3. В колонне К-17-66-3а закладные детали М-14 и М-18 устанавливаются по высоте колонны в четырех уровнях. Закладные, обозначенные штриховкой, имеют постоянное положение. Из шести пар незаштрихованных закладных на каждой грани колонны устанавливаются только две пары, что определяется проектом здания и отражается в заказе на изготовление - см. лист № 273.

4. Закладные детали М-14 и М-18 на сечениях 1-1 и 2-2 (лист № 24) условно не показаны. В спецификации металла учтено количество закладных М-14 и М-18 из условия их установки в четырех уровнях по высоте колонны.

5. Расход металла на колонну с учетом опорных столиков М3-1л и М3-1пр см. лист № 148.

6. Горизонтальные сечения - см. листы №№ 253, 254, 256, 257

7. Арматуру - см. листы №№ 156, 176.

8. Закладные детали - см. листы №№ 182, 187, 192, 193, 196.

Спецификация металла на изделие

№№ п/п	Марка детали	Колич. деталей шт.	Вес, кг: Детали	Вес, кг: Всех деталей К-17-66-3	Вес, кг: Всех деталей К-17-66-3а
1	К-7	1	84,94	84,94	84,94
2	М-6	1	8,83	8,83	8,83
3	М-9	2	13,28	26,56	26,56
4	М-14	8 / 4	0,49	3,92	1,96
5	М-15	1	22,00	22,00	22,00
6	М-16	1	16,38	16,38	16,38
7	М-18	- / 12	0,64	—	7,68
8	С-2	2	0,90	1,80	1,80
9	С-5	2	0,42	0,84	0,84
			Итого:	165,27	170,99

Выборка металла на изделие

К-17-66-3 / К-17-66-3а

Сечение, мм	Ф8	Ф8	Ф10	Ф22	Ф25	-130×16	-100×8	-80×8	-65-16	-300×8	-260×8	-100×3	2140×10
Длина, м	15,28	14,94 / 17,42	2,96	29,60	2,29	11[illegible]	0,4[illegible] / 1,16	1,08	0,5[illegible]	0,29	0,50	0,10	0,52
Вес, кг	6,84	4,08 / 5,04	1,83	88,22	8,80	18,54	[illegible] / 7,24	5,42	4,08	5,39	8,16	0,23	11,20
ГОСТ	5781-61					103-57				82-57		6009-57	850[illegible]-57
Класс, марка стали	А-I	А-III, 35ГС				ВСт. 3							
Расчетное сопрот. вление, Ra; кг/см²	2100	3400				2100							

Характеристика изделия

		К-17-66-3	К-17-66-3а
Вес	т	1,57	1,57
Объем бетона	м³	0,604	0,604
Расход металла	кг	165,27	170,99
Расход металла на 1 м³ бетона	кг	273,6	283,0
Марка бетона	—	300	300
Кубиковая прочность бетона к моменту отпуска изделия с завода: в летнее время / в зимнее время	кг/см²	не менее 210 / 300	не менее 210 / 300

ТД 1966г	Колонны	ИГ-04-2	
	Характеристика колонн К-17-66-3, К-17-66-3а	Выпуск 1	Лист № 25

Согласовано: Кузнецова, Миленина, Криворотова, Васильева

Гл. инженер, Разработал, Проверил, Копировал

Львов, Смирнова, Сомов, Жаркова

Гл. инж. МИТЭП, Нач. конструкт., Гл. инж. к.о., Гл. инж. пр-та

19/I 1966 г. М — 1

МИТЭП Конструкторский отдел

Арх. №

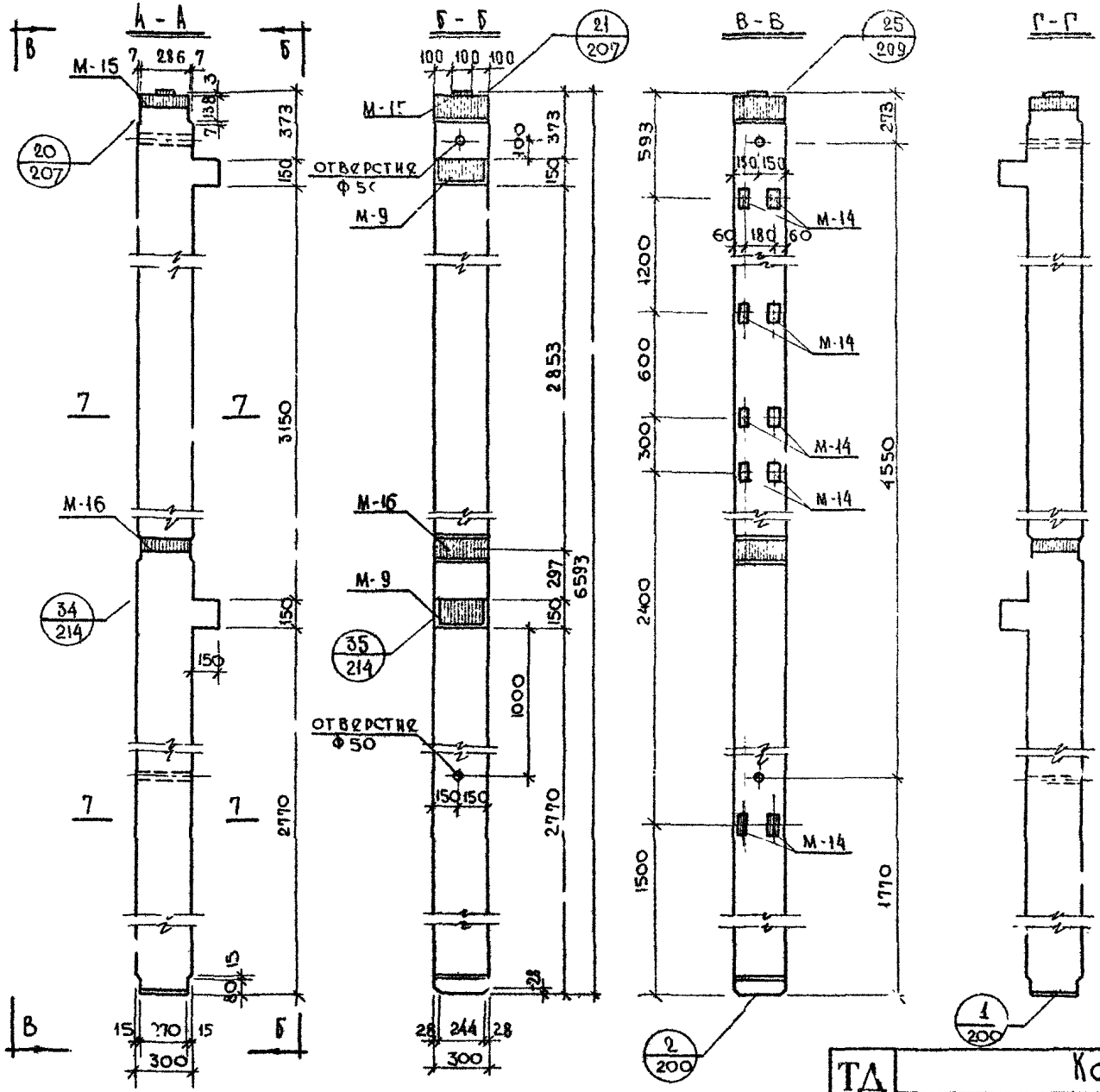

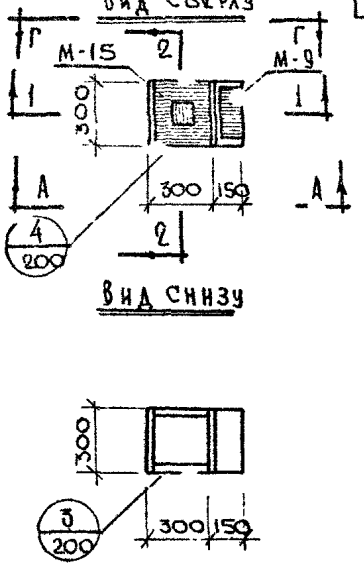

Примечания:

1. Закладные детали М-14 устанавливаются по высоте колонны в трёх уровнях. Закладные, обозначенные штриховкой, имеют постоянное положение. Из трех пар незаштрихованных закладных в колонне устанавливается только одна пара, что определяется проектом здания и отражается в заказе на изготовление - см. лист № 273.
2. Вертикальные сечения и характеристику изделия см. лист № 27; горизонтальные сечения - см. лист № 253.
3. К колонне на заводе-изготовителе привариваются опорные столики М3-1 л и М3-1 пр - см. лист № 148.

ТД 1966 г.	Колонны		ИЧ-04-2
	Общий вид колонны К-23-66-3	Выпуск 1	Лист № 26

МИТЭП Конструкторский отдел. Арх. №

20/V 1966 г. М 1:25

Гл. инж. МИТЭП. Нач. конст. отд. Гл. инж. К.О. Гл. инж. пр-та

Львов. Смирнова. Сомов. Жаркова

Гр. инженер. Разработал. Проверил. Копировал

Кузнецова. Миленина. Кузнецова. Васильева

Согласовано

Нач. отд. Гл. инженер. Гл. инж. пр-та

Ниб. Кордин. Кольдонберг. Кичур-м. Рятов

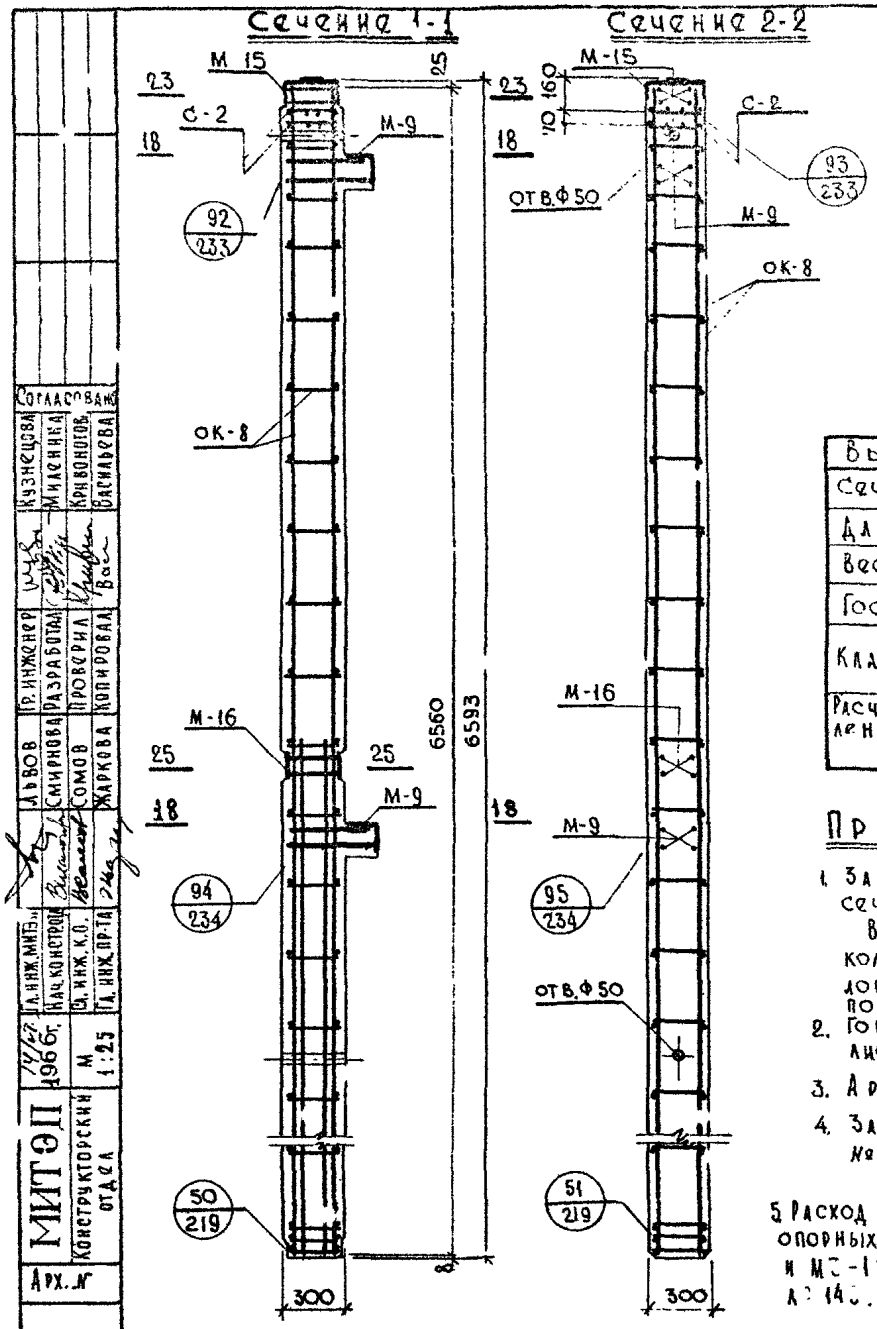

Спецификация металла на изделие				
№№ п/п	Марка детали	Количество детал. шт.	Вес, кг	
			Детали	Всех деталей
1	ОК-8	1	114,72	114,72
2	М-9	2	13,28	26,56
3	М-14	6	0,49	2,94
4	М-15	1	22,00	22,00
5	М-16	1	16,38	16,38
6	С-2	2	0,90	1,80
			Итого:	184,40

Выборка металла на изделие														
Сечение, мм	Ф 8	Ф 8	Ф 10	Ф 12	Ф 18	Ф 22	Ф 25	130×16	-100×8	-80×8	-65×16	300×8	-100×3	140×10
Длина, м	20,52	7,32	1,88	2,10	13,24	29,64	2,29	1,14	0,30	1,08	0,50	0,29	0,10	0,52
Вес, кг	8,12	2,88	1,16	1,92	26,48	88,32	8,80	18,54	1,86	5,42	4,08	5,39	0,23	11,20
Гост	5781 – 61							103-57				82-57	6009-57	8509-57
Класс, марка стали	А-I	А-III, 35 гс						Вст. 3						
Расчетное сопротивление, R_a; кг/см²	2100	3400						2100						

Примечания:

1. Закладные детали М-14 на сечениях условно не показаны. В спецификации металла учтено количество закладных М-14 из условия их установки в трех уровнях по высоте колонны.
2. Горизонтальные сечения см. листы №№ 256, 257
3. Арматуру см. листы №№ 157, 176.
4. Закладные детали см. листы №№ 187, 192, 193, 194.
5. Расход металла на колонну с учетом опорных столиков М3-1л и М3-1пр – см. лист № 14[illegible].

Характеристика изделия		
Вес	т	1,58
Объем бетона	м³	0,604
Расход металла	кг	184,40
Расход металла на 1м³ бетона	кг	305,3
Марка бетона	—	400
Кубиковая прочность бетона к моменту отпуска изделия с завода: в летнее время / в зимнее время	кг/см²	не менее 220 / 400

ТД 1966г.	Колонны	ИР-04-2	
	Сечения колонны К-23-66-3	Выпуск 1	Лист № 27

МИТЭП Конструкторский отдел. 14/IV 1966г. М 1:25

Гл. инж. МИТЭП, Нач. конструкт., Гл. инж. К.О., Гл. инж. пр-та, Гл. инж. Митэп, Львов, Смирнова, Сомов, Жаркова, Гр. инженер, Разработал, Проверил, Копировал, Кузнецова, Миленина, Кривоногов, Васильева

Согласовано

Арх. №

Инв. №	МИТЭП	14/VI 1966 г.	Гл. инж. МИТЭП		Львов	Гр. инженер		Кузнецова	Н.Н.О.	
			Нач. конст. отд.		Смирнова	Разработал		Миленина	Нач. отдела	Фрадин
	Конструкторский отдел	М 1:25	Гл. инж. К.О.		Сомов	Проверил		Кузнецова	Гл. инж.	Юльденбург
			Гл. инж. пр-та		Каркова	Копировал		Васильева	Гл. инж. пр-та	Кирр. ...

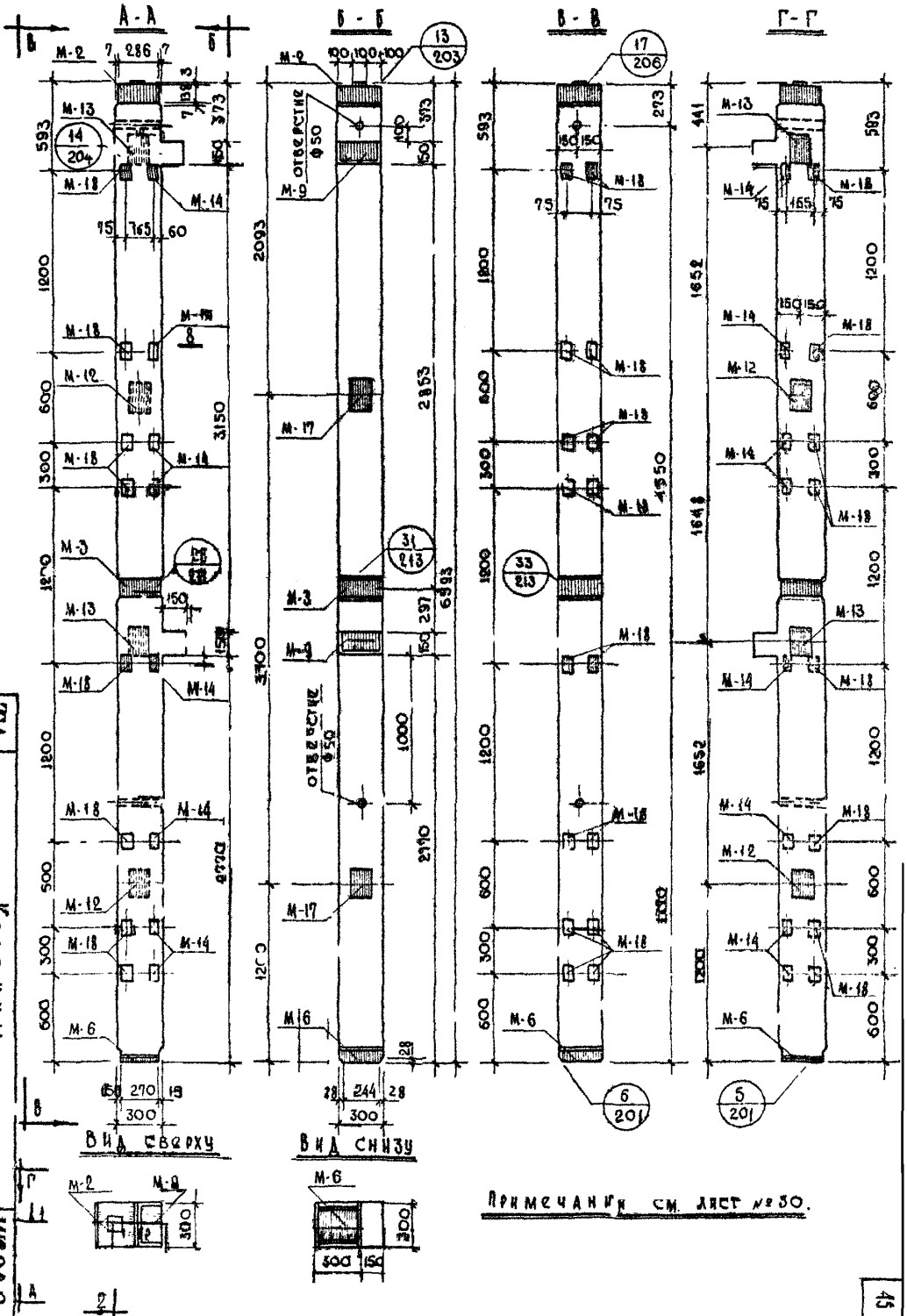

Примечания см. лист № 30.

ТА 1966 г. Общий вид колонны Ул-57-66-3а

Колонны.

ИП-042

Выпуск 1 Лист № 28

Арх.	МИТЭП	14/VI 1966 г.	Гл. инж. МИТЭП		Лобов	Гл. инж.		Кузнецова
			Нач. констр.		Смирнова	Разработ.		Ситникова
	Конструктор Отдел	М 1:25	Гл. инж. К.Р.		Сомов	Проверил		Кривошеева
			Гл. инж. П.Р.		Жаркова	Копировал		Воротынцева

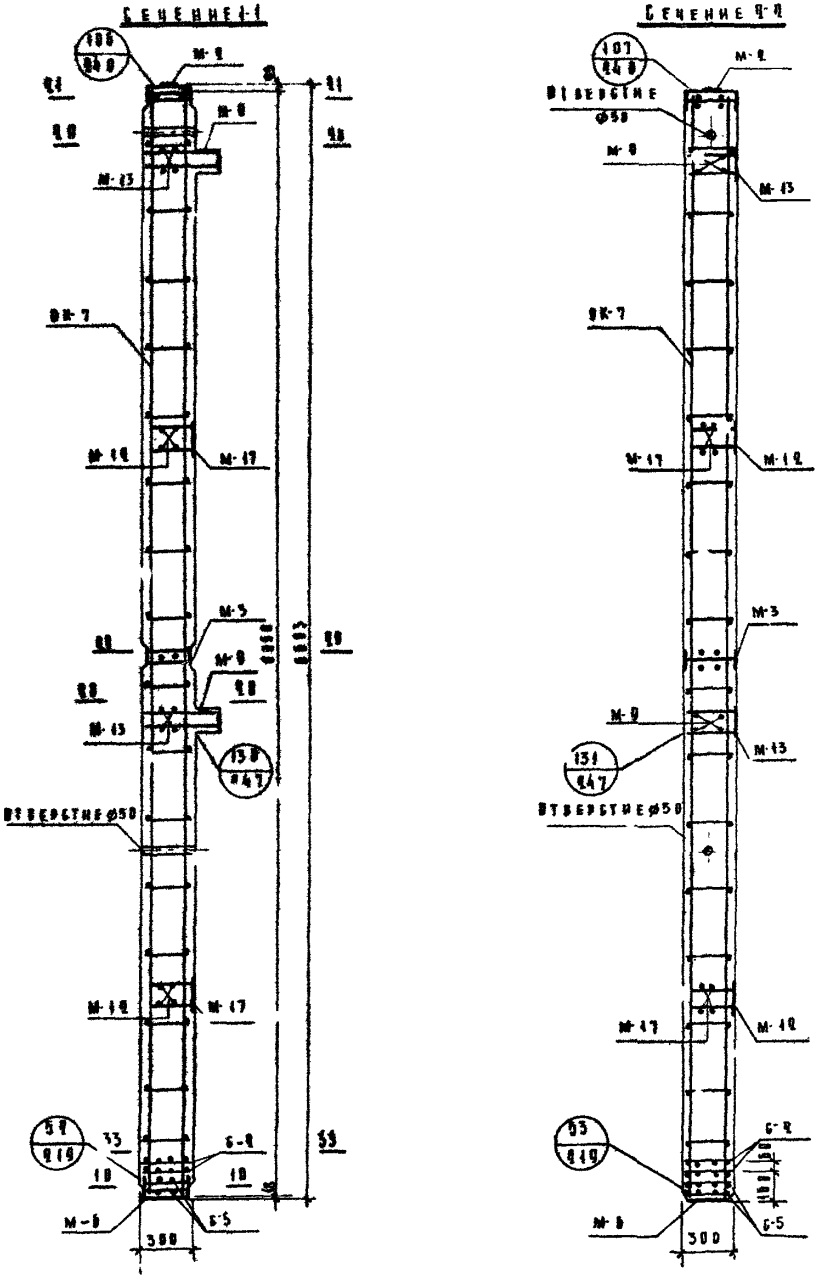

Примечание - см. лист 38

ТА

Колонны

Сечения колонны КЛ-17-60-3а

ИИ-Р4-2

Выпуск 1

Лист 49

Примечания:

1. Общий вид колонны КЛ-17-66-3а - см. лист № 28.
2. Колонна марки КЛ-17-66-3а изготавливается с „левым" и „правым" расположением закладных деталей М-12, М-13, М-14, М-18, что определяется проектом здания и отражается в заказе на изготовление.

   На видах А, Б и Г закладные детали показаны:
   а. Сплошными линиями - для „левого" расположения.
   б. Пунктирными линиями - для „правого" расположения.

   Закладные детали, показанные на видах Б-Б и В-В, устанавливаются в колоннах и с „левым" и с „правым" расположением.
3. Закладные детали М-14, М-18 устанавливаются по высоте в четырех уровнях. Закладные, обозначенные штриховкой, имеют постоянное положение. Из шести пар незаштрихованных закладных на каждой грани колонны устанавливаются только две пары, что определяется проектом здания и отражается в заказе на изготовление - см. лист № 275.
4. Вертикальные сечения - см. лист № 29.
5. Закладные детали М-14, М-18 на сечениях I-I и II-II (лист № 29) условно не показаны. В спецификации металла учтено количество закладных М-14, М-18 из условия их установки в четырех уровнях по высоте колонны.
6. Вертикальные сечения I-I и II-II (лист № 29) изображены для колонн с „левым" расположением закладных деталей.
7. Горизонтальные сечения - см. листы № 253, 254, 258, 258, 259.
8. Арматура - см. листы № 156, 176.
9. Закладные детали - см. листы № 178, 179, 182, 187, 188, 194, 199, 205, 206.

Спецификация металла на изделие

№ п/п	Марка детали	Колич. шт	Вес, кг: Детали	Вес, кг: Всех деталей	Вес, кг: Итого
1	ОК-7	1	84.94	84.94	212.85
2	М-2	1	29.83	29.83	
3	М-3	1	24.21	24.21	
4	1-0	1	8.83	8.83	
5	М-8	2	13.28	20.56	
6	М-14	2	3.79	7.58	
7	М-13	2	9.29	18.58	
8	М-14	4	0.40	1.06	
9	М-17	2	4.02	8.04	
10	М-18	12	0.64	7.68	
11	С-4	2	0.90	1.80	
12	С-5	2	0.42	0.84	

Выборка металла на изделие

Сечение, мм	ф8	ф8	ф10	ф14	ф18	ф22	ф25	150х18	100х8	65х10	150х10	150х14	300х8	250х8	100х5	140х10
Длина, м	17.98	12.80	2.90	4.00	0.90	99.00	3.49	0.142	1.10	3.50	0.84	0.49	0.980	0.50	0.10	0.52
Вес, кг	6.84	5.04	1.83	4.84	5.80	87.12	13.42	56.00	7.24	4.08	9.00	5.00	5.30	8.10	0.83	11.90
ГОСТ	5781-61							103-57					82-57		8509-57	8509-57
Класс, марка стали	А-I	А-III, 35 ГС						ВСТ.3								
Расчетное сопротивление Ra, кг/см²	2100	3400						2100								

Характеристика изделия

Вес	т	1.89
Объем бетона	м³	0.804
Расход металла	кг	212.85
Расход металла на 1м³ бетона	кг	265.0
Марка бетона	—	300
Кубиковая прочность бетона к моменту выдачи изделия с завода: в летнее время	кг/см²	не менее 210
в зимнее время		300

| | | | | | | | |

Арх. №	МИТЭП	14/VI 1966 г.	Гл. инж. МИТЭП		Львов	Гр. инженер		Кузнецова	Инв. №	Нач. отдела	Н.И.О.
			Нач. конст. отд.		Смирнова	Разработал		Миленина		Гл. инж.	Фрадин
	Конструкторский отдел	М 1:25	Гл. инж. К.О.		Сомов	Проверил		Кузнецова		Гл. инж. ПРТа	Юльденберг
			Гл. инж. ПРТа		Жаркова	Копировал		Васильева			Кнур-муратов

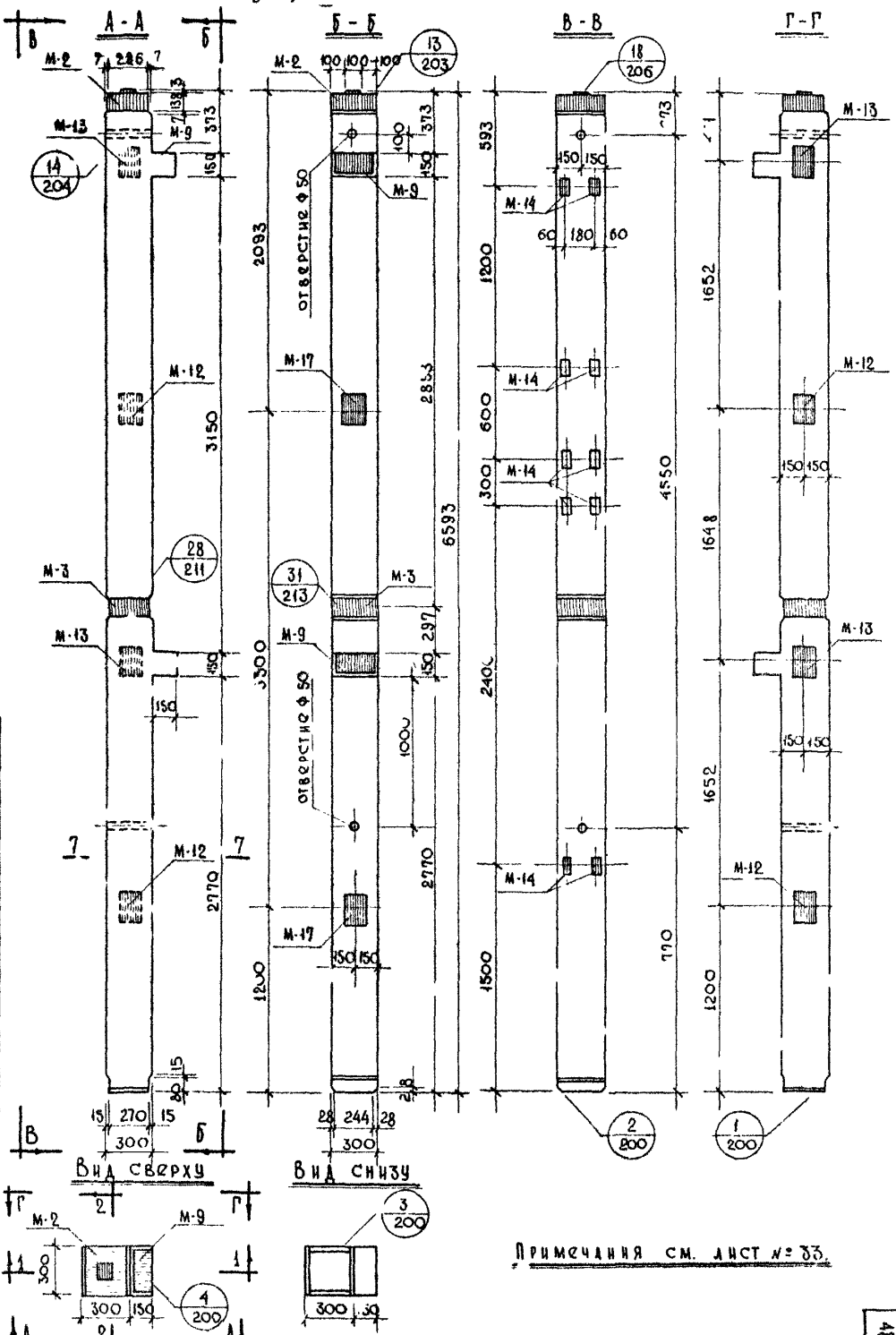

Примечания см. лист № 33.

ТА 1966 г. Общий вид колонны КЛ-23-66-3. Колонны.

Выпуск 1 Лист 31 РТ-04-2

АРХИ	МИТЭП	14/VI 1986 г	Гл. инж. МИТЭ.		Львов	Гл. инж.		Кузнецова
			Нач. конструк.		Смирнова	Разработ.		Миленина
	Конструкторск. отдел	М 1:25	Гл. инж. К.О.		Сомов	Проверил		Кривоногова
			Гл. инж. пр.		Жаркова	Копировал		Воротницева

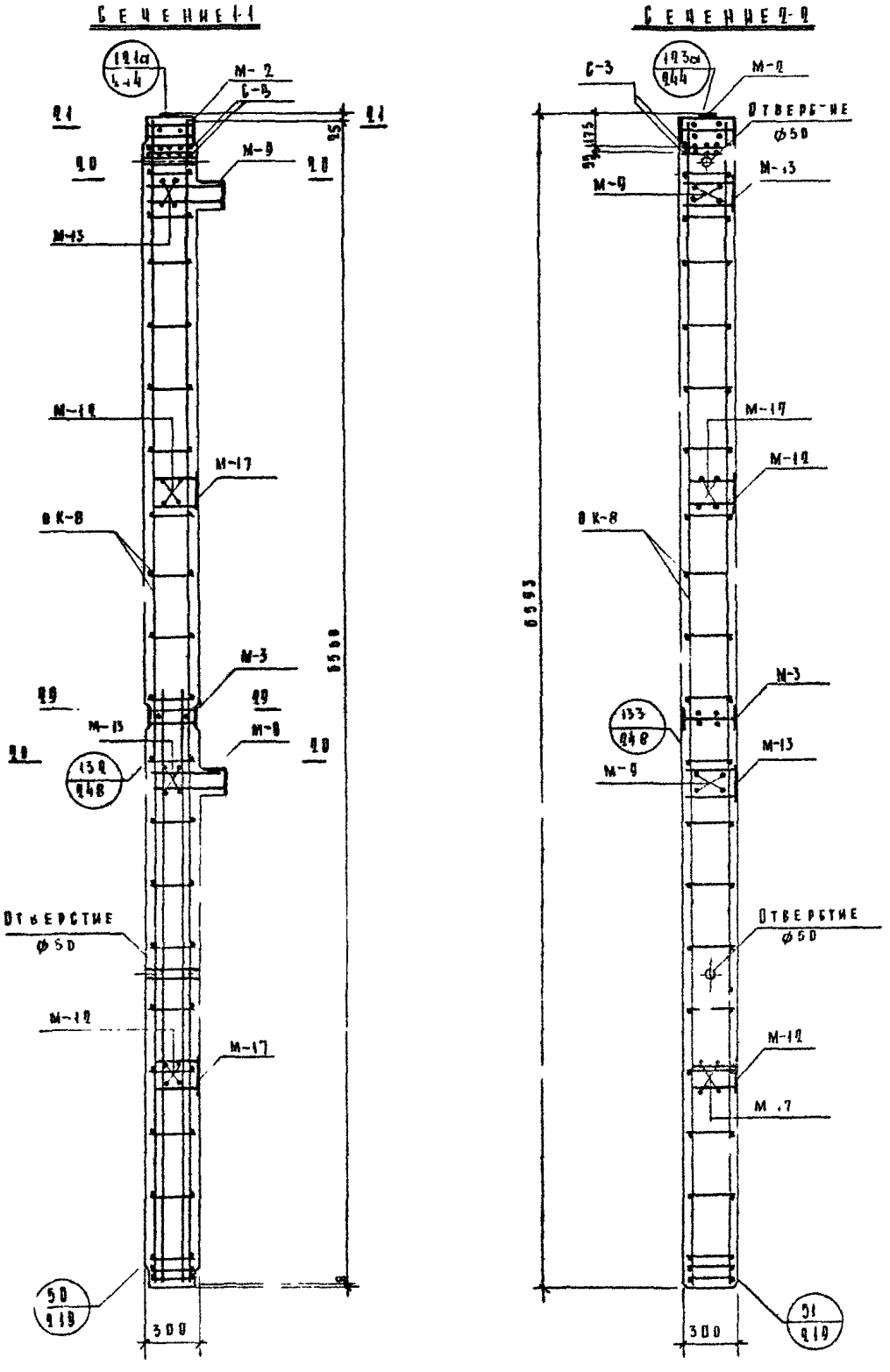

Примечания см. лист №3

ТА 1986 г	Колонны	ИИ-94-2
	Сечения колонны КЛ-93-66-3	Лист 39

Примечания:

1. Общий вид колонны КА-23-66-3 см лист №31
2. Колонна марки КА-23-66-3 изготавливается с „левым" и „правым" расположением закладных деталей М-12, М-13, что определяется проектом здания и отражается в заказе на изготовление.
3. На видах А-А и Г-Г (лист №31) закладные детали показаны:
   а) Сплошными линиями-для „левого" расположения.
   б) Пунктирными линиями-для „правого" расположения.
   Закладные детали, показанные на видах Б-Б и В-В, устанавливаются в колоннах и с левым и с правым расположением.
4. Закладные детали М-14 устанавливаются по высоте колонны в трех уровнях. Закладные, обозначенные штриховкой, имеют постоянное положение. Из трех пар незаштрихованных закладных в колонне устанавливается только одна пара, что определяется проектом здания и отражается в заказе на изготовление – см. лист № 273.
5. Вертикальные сечения см лист №32
6. Закладные детали М-14 на сечениях 1-1 и 2-2 (лист №32) условно не показаны. В спецификации металла учтено количество закладных М-14 из усадчия их установки в трех уровнях по высоте колонны.
7. Вертикальные сечения 1-1 и 2-2 (лист №32) изображены для колонн с „левым" расположением закладных деталей.
8. К колонне на заводе изготовителе привариваются опорные стаканы М3-1пр (при „левом" расположении закладных деталей) или М3-1л (при „правом" расположении) – см. лист №149
9. Расход металла на колонну с учетом опорных стаканов М3-1л и М3-1пр см. лист №149
10. Горизонтальные сечения см. листы №№ 253, 253, 258.
11. Арматуру см. листы №№ 157, 176
12. Закладные детали см. листы №№ 178, 179, 187, 190, 191, 192, 195

Спецификация металла на изделие

№№ п/п	Марка детали	Колич. дет. шт.	Вес, кг: Детали	Вес, кг: Всех деталей	Вес, кг: Итого
1	ОК-8	1	114,72	114,72	
2	М-2	1	29,83	29,83	
3	М-3	1	24,21	24,21	
4	М-9	2	13,28	26,56	
5	М-12	2	3,79	7,58	
6	М-13	2	5,29	10,58	
7	М-14	6	0,49	2,94	
8	М-17	2	4,02	8,04	
9	С-3	2	0,64	1,28	225,74

Выборка металла на изделие

Сечение, мм	ф6	ф8	ф8	ф10	ф12	ф14	ф18	ф22	ф25	150×12	150×10	130×16	100×8	65×...	100×3	30Г 9	140×10
Длина, м	5,70	20,52	2,76	1,88	2,16	4,00	16,14	29,64	3,48	0,40	0,84	2,18	0,30	0,50	0,10	0,29	0,52
Вес, кг	1,28	8,12	1,08	1,16	1,92	4,84	32,28	88,32	13,42	5,66	9,90	35,00	1,86	4,08	0,23	5,39	11,20
ГОСТ	5781-61									103-57					6009-57	82-57	8509-57
Класс; марка стали	А-I	А-III; 35 ГС								Вст. 3							
Расчетное сопротивление, R_a; кг/см²	2100	3400								2100							

Характеристика изделия

Вес	т	1,61
Объем бетона	м³	0,604
Расход металла	кг	225,74
Расход металла на 1 м³ бетона	кг	374,0
Марка бетона	—	400
Кубиковая прочность бетона к моменту отпуска изделия с завода:		
в летнее время	кг/см²	не менее 280
в зимнее время	кг/см²	400

Справ. №

Согласовано

Гл. инж. мастерской	Гл. инж. К.О.	Гл. инж. пр-та
Нач. конструктор. отдела	Гл. конструктор	
Львов	Смирнова	Сомов
Гр. инженер	Разработал	Проверил
Кузнецова	Милеинкий	Кривошипов
Маркова		

МИТЭП — Конструкторский отдел — 14/V 1966 г. — М 1

Арх. №

ТД 1966 г.	Колонны	И.1-04-2
	Характеристика колонны КА-23-66-3	Выпуск 1, Лист № 33

В902 52

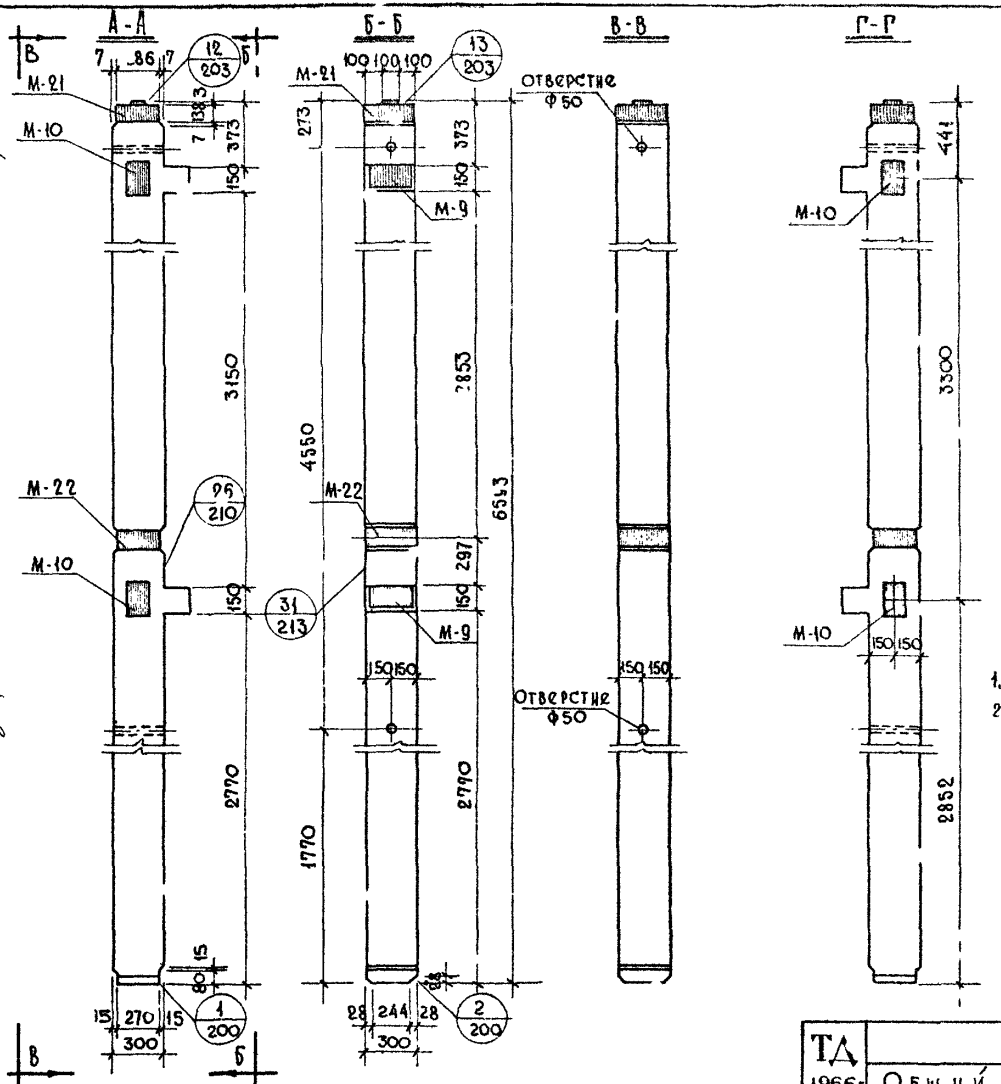

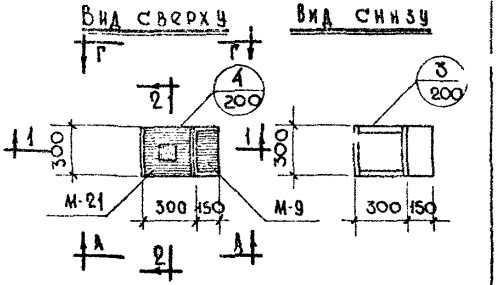

Примечания:

1. Вертикальные сечения - см. лист №35
2. Характеристику изделия - см. лист №36.

ТД 1966г.	Колонны.		ИЧ-04-2
	Общий вид колонны КП-23-66-3.	Выпуск 1	Лист № 34

МИТЭП Конструкторский отдел

14/VII 1966г. М 1:25

Гл. инж. МИТЭП Нач. конст. отд. Гл. инж. ко. Гл. инж. пр-та

Львов Смирнова Сомов Жаркова

Гр. инженер Разработал Проверил Копировал

Кузнецова Ситникова Кузнецова Васильева

Согласовано

Нач. отдела Гл. инженер Гл. инж. пр.

Н.И.О.

Фрадин Гольденберг Кнуф-Муратов

Арх. №

МИТЭЛ	14/VI 1966г	Гл инж Митэл		Лобов	Гл инж		Козлецова	
Конструкторск отдел	М 1:25	Нач конструк		Смирнова	Разработ		Рогалова	
		Гл инж КО		Бомов	Проверил		Крюковцева	
		Гл инж пр-та		Жаркова	Копировал		Воротницева	

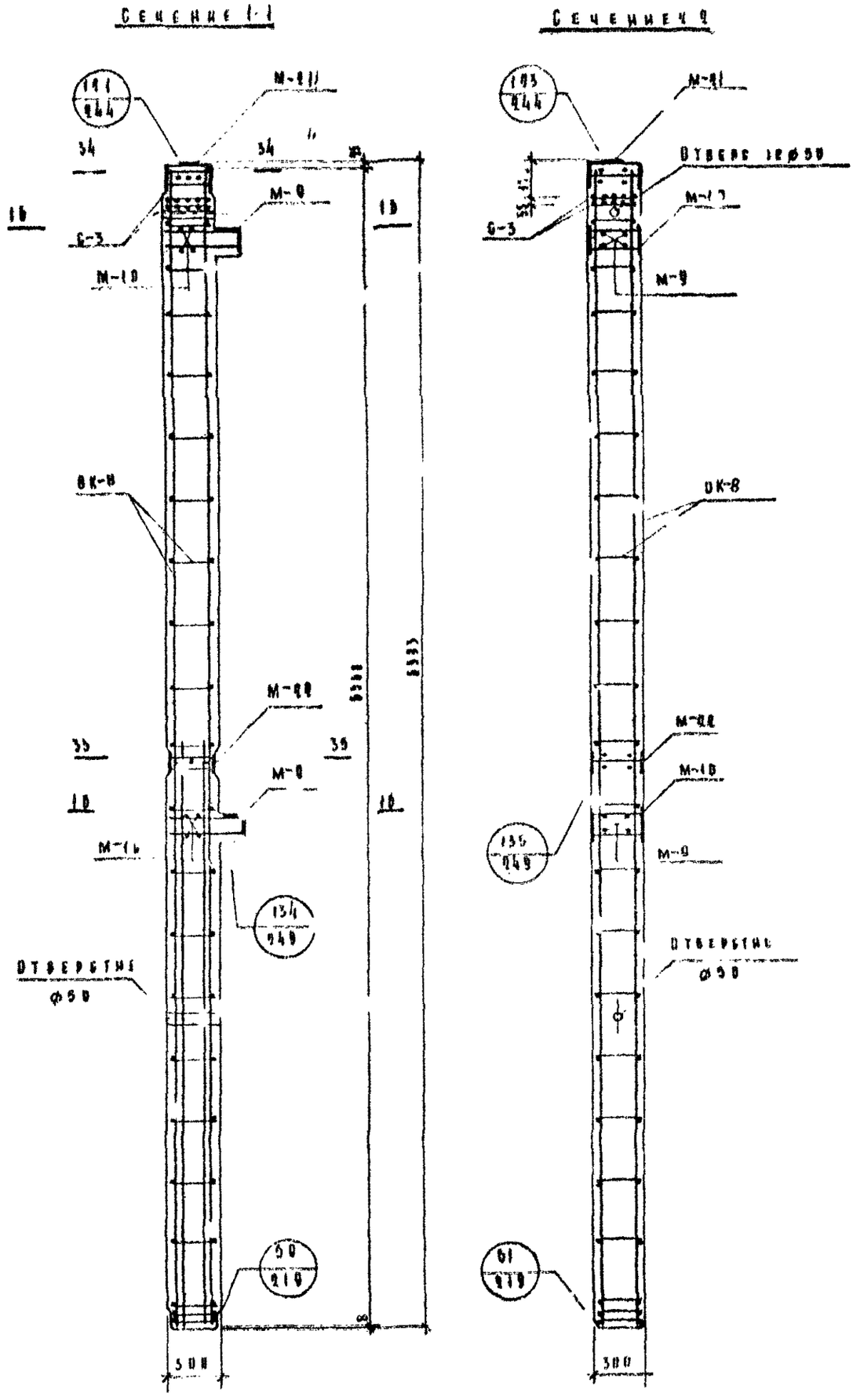

ТА

Сечения

ИИ-4-2

Лист 35

Спецификация металла на изделие

№№ п/п	Марка детали	Колич. деталей шт.	Вес, кг: Деталей	Вес, кг: Всех деталей
1	БК-5	1	114,72	114,72
2	С-3	2	0,64	1 28
3	М-21	1	30,99	30,99
4	М-22	1	25,37	25,37
5	М-9	2	13,28	26,56
6	М-10	2	8,06	16,12
			Итого:	215,04

Примечания:

1. Общий вид колонны – см. лист №34
2. Вертикальные сечения –см. лист №35.
3. Горизонтальные сечения –см. листы №№ 255, 256, 258
4. Арматуру – см. листы №№ 157, 176
5. Закладные детали – см. листы №№ 184, 185, 187, 188.

Выборка металла на изделие

	ф25	ф22	ф18	ф12	ф10	ф8	ф6	130×16	65×16	150×12	100×3	300×6	140×10
Сечение, мм													
Длина, м	4,088	29,64	15,64	2,16	1,88	10,52	5,70	2,144	0,5[illegible]	0,8	0,1	0,286	0,52
Вес, кг	15,74	88,32	31,28	1,92	1,16	8,1[illegible]	1,28	35,00	4,08	14,32	0,23	5,39	14,20
ГОСТ	5781 – 54							103 – 57			6009-57	82-57	6509-57
Класс, марка стали	А-Ш, 35ГС					А-I		Ст. 3					
Расчетное сопротивление, R_a кг/см²	3400					2100							

Характеристика изделия

Вес	т	1,60
Объем бетона	м³	0,604
Расход металла	кг	215,04
Расход металла на 1 м³ бетона	кг	356,0
Марка бетона	—	400
Кубиковая прочность бетона к моменту отпуска изделия с завода: в летнее время	кг/см²	не менее 280
в зимнее время		400

ТА 1966 г.	Колонны	ИИ. 04-2
	Характеристика колонны КП-23-66-3	Выпуск 1, Лист № 36

Согласовано

МИТЭП Конструкторский отдел

Арх. №

14/VI 1966 г.

ГА НИИ мизэп — Львов
ГА НИИ К.О — Гринкевич
ГА НИИ пр-та — Жарикова

Нач. конструкт. — Кузнецова
Разработал — Фоганова
Проверил — Кривошеина

Инженер — Жарикова
Комов
Жарикова

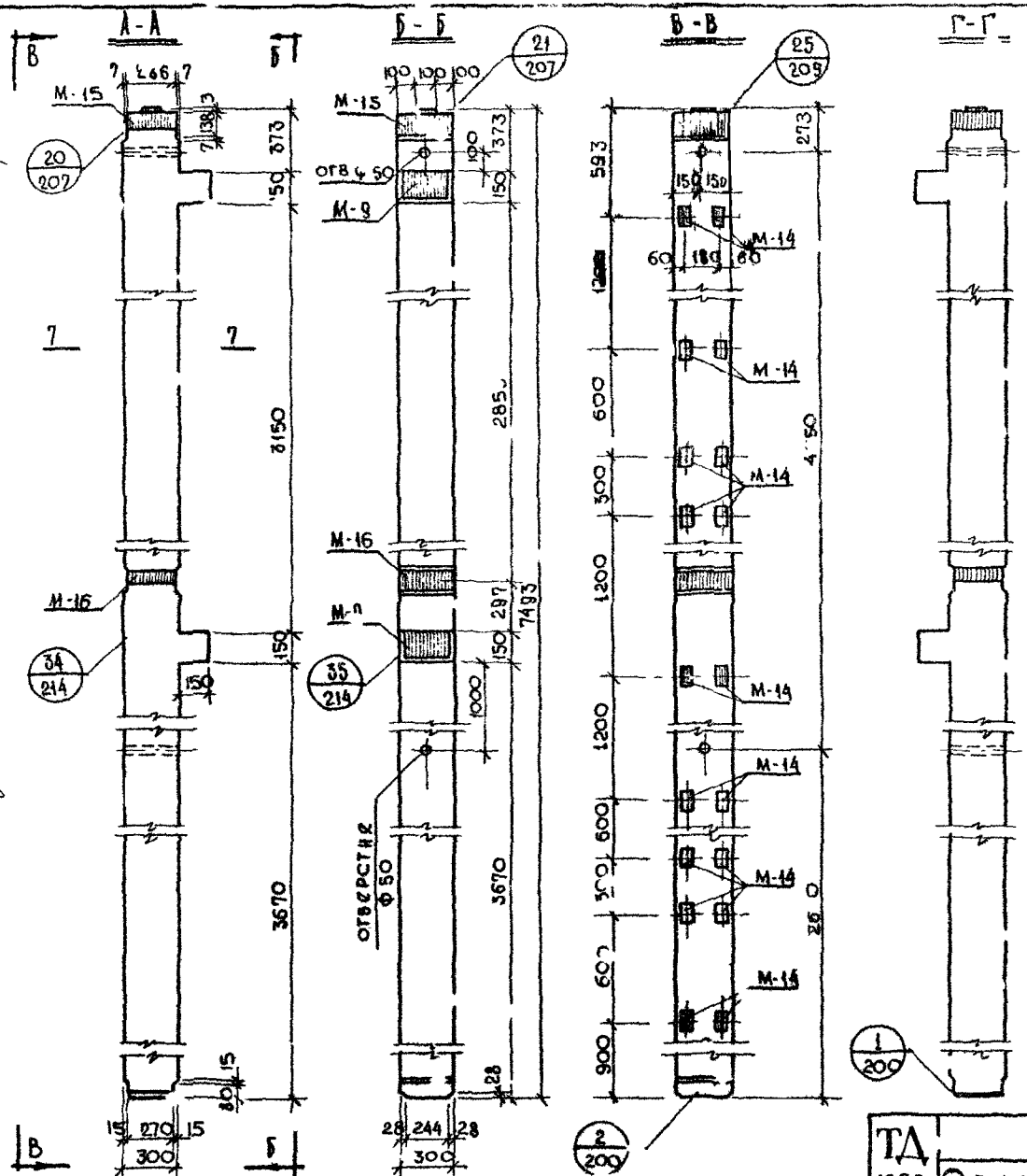

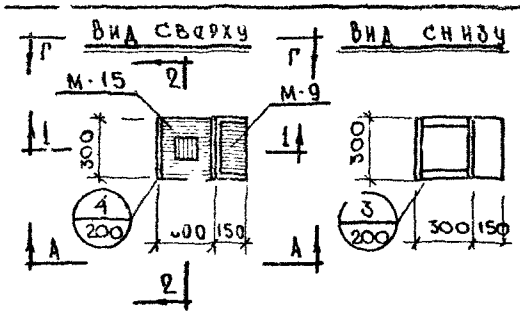

Примечания:

1. Закладные детали М-14 устанавливаются по высоте колонны в пяти уровнях.

   Закладные, обозначенные штриховкой, имеют постоянное положение. И- шести пар незаштрихованных закладных в колонне устанавливается только две пары, что определяется проектом здания и отражается в заказе на изготовление-см. лист №273

2. Вертикальные сечения-см. лист №39; характеристику изделия- смотри лист №40; горизонтальное сечение-см. лист № 253.

3. К колонне на заводе-изготовителе привариваются опорные столики МЭ-1а и МЭ-1пр-см. лист № 148.

ТД 1966г.	Колонны	ИИ-04-2	
	Общий вид колонны К-17-75-3	Выпуск 1	Лист № 37

МИТЭП Конструкторский отдел

Арх. №

19/V 1966г	Гл. инж. МИТ	Дьвов	Гр. инженер
	Нач. конст. отд.	Смирнова	Разработал
М 1:25	Гл. инж. К.П.	Сомов	Проверил
	Гл. инж. пр-та	Жаркова	Копировал

Согласовано: Кузнецова, Миленина, Кузнецов, Васильева

Нач. отдела: Гл. инженер, Гл. инж. п-та

НИО: Фрадин, Гольденберг, Кнут Гратов

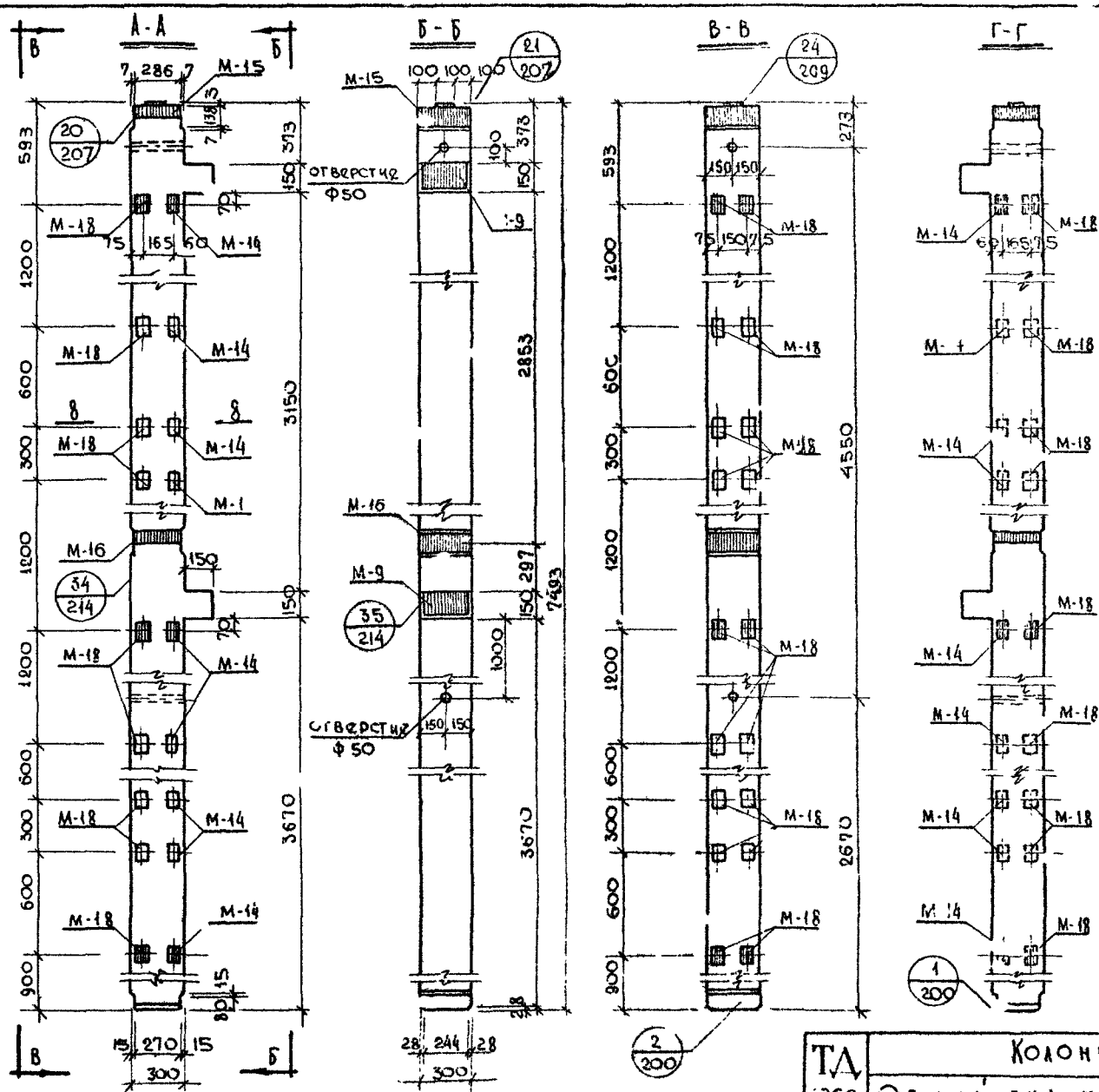

Гл. инж. мастер	Ковов			
Нач. конст. отд.	Смирнова			
Гл. инж. к.о.	Семов			
Гл. инж. арта	Жаркова			
Гл. инж. пр-та	Шур-Мулов			
НИО	Фрадин			
Нач. отдела	Польдяев			
Гл. инженер	Гурьянов			
Гл. инж. пр-та	Васильев			
Согласовано:				
	Кузнецова			
	Миленина			
	Кузнецова			
Гл. инженер	Ларионова	Проверил	Ларионова	Копировал
Конструкторский отдела	МИТЭП	1966г.	М 1:25	
Арх. №.				

ТД 1966г.	Колонны		ИИ-04-2
	Общий вид колонны К-17-75-3а	Выпуск 1	Листов 38

55

8902 57

Конструкторский отдел	М 1:25	Гл. инж. к.о.	Сомов	Проверил		Кривоногова	
		Гл. инж. пр-та	Жаркова	Копиров.		Васильева	

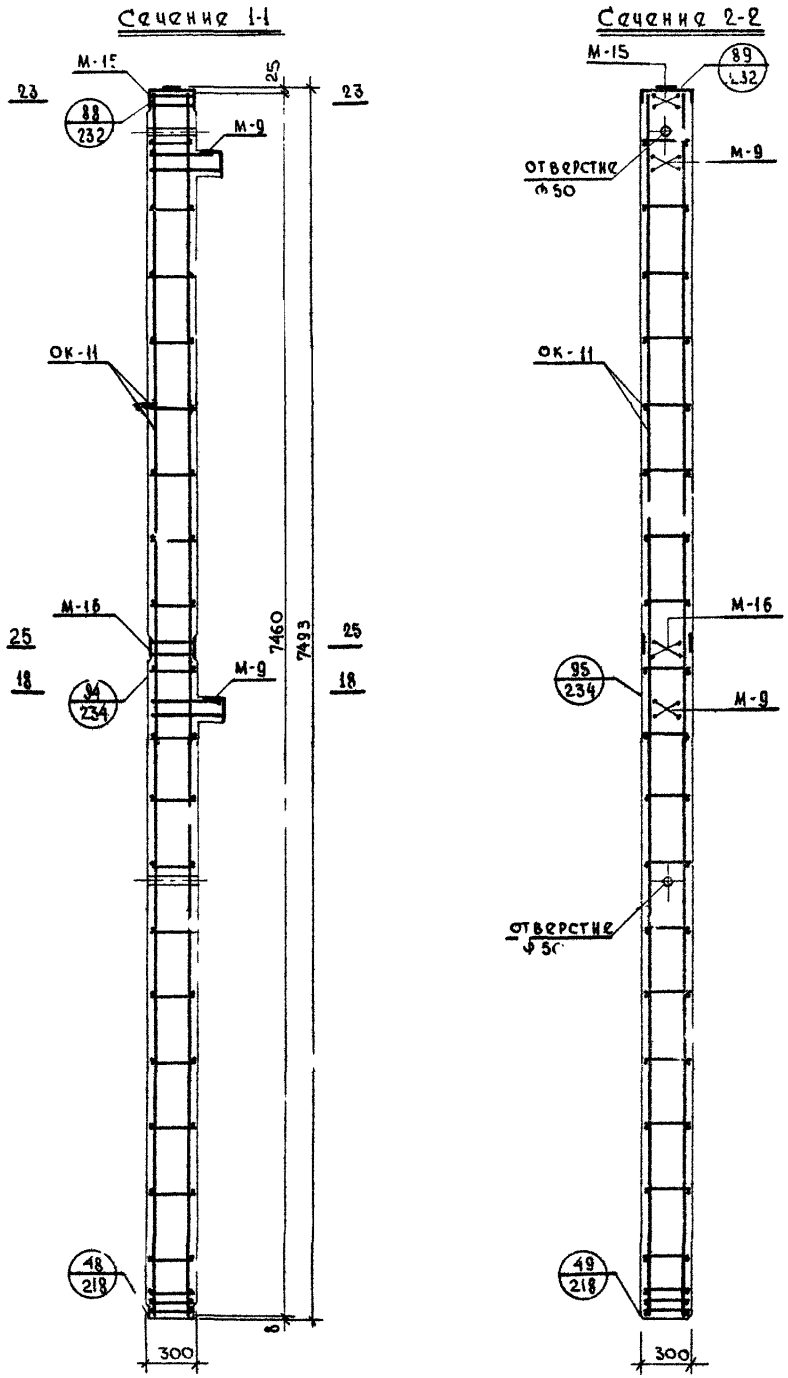

Примечания смотри лист №40.

ТА 1966 г. Сечения колонн К-17-75-3 и К-17-75-3

Колонны

ИП-04-2

Выпуск 1 Лист № 39

Примечания:

1. Общий вид колонны К-17-75-3 см. лист №37
   общий вид колонны К-17-75-3а см. лист №38
2. Вертикальные сечения см. лист №39.
3. Закладные детали М-14 и М-18 на сечениях 1-1 и 2-2 условно не показаны.
   В спецификации металла учтено количество закладных М-14 и М-18 и условия их установки в пяти уровнях по высоте колонны.
4. Расход металла на колонну с учетом опорных столиков М3-1л и М3-1пр. см. лист № 148.
5. Горизонтальные сечения – см. листы №№ 256, 257.
6. Арматуру – см. листы № 160.
7. Закладные детали – см. листы №№ 187, 192, 193, 194, 196.

Спецификация металла на изделие

№№ п/п	Марка детали	Колич. деталей, шт.	Вес, кг: Детали	Вес, кг: Всех деталей К-17-75-3	Вес, кг: Всех деталей К-17-75-3а
1	ОГ-11	1	99,05	99,05	99,05
2	М-9	2	13,28	26,56	26,56
3	М-14	10 / 5	0,49	4,90	2,45
4	М-15	1	22,00	22,00	22,00
5	М-16	1	16,38	16,38	16,38
6	М-18	— / 15	0,64	—	9,60
		Итого:		168,89	176,04

Выборка металла на изделие

К-17-75-3
К-17-75-3а

Сечение, мм	ф8	ф8	ф10	ф12	ф22	ф25	130×16	100×8	80×8	65×16	300×8	100×3	∠140×10
Длина, м	20,52	4,60 / 7,70	4,88	2,16	33,24	2,29	1,14	0,50 / 1,45	1,08	0,50	0,29	0,10	0,52
Вес, кг	8,13	1,80 / 3,00	1,46	1,92	99,12	8,80	18,54	2,10 / 9,05	5,42	4,08	5,39	0,23	11,20
ГОСТ	5781-64						103-57				82-57	6009-57	8509-57
Класс, марка стали	А-I	А-III, 35ГС					Ст3						
Расчетное сопротивление, R_a; кг/см²	2100	3400					2100						

Характеристика изделия

		К-17-75-3	К-17-75-3а
Вес	т	1,76	1,76
Объем бетона	м³	0,685	0,685
Расход металла	кг	168,89	176,04
Расход металла на 1м³ бет.	кг	246,6	257,0
Марка бетона	—	300	300
Кубиковая прочность бетона к моменту отпуска изделия с завода: в летнее время	кг/см²	не менее 210	не менее 210
в зимнее время	кг/см²	300	300

Согласовано: Кузнецова, Милачина, Кривоногова, Васильева, Вас., Ворожейкина, Ворожейкина, Ворожейкина,

№	Конструкторский отдел	М 1:25	Гл. инж. к.о. / Гл. инж. пр-та	Сомов / Жаркова	Проверил / Копировал	Кузнецова / Васильева	Гл. инженер / Гл. инж. пр-та	Гольденберг / Кнур-Муратов

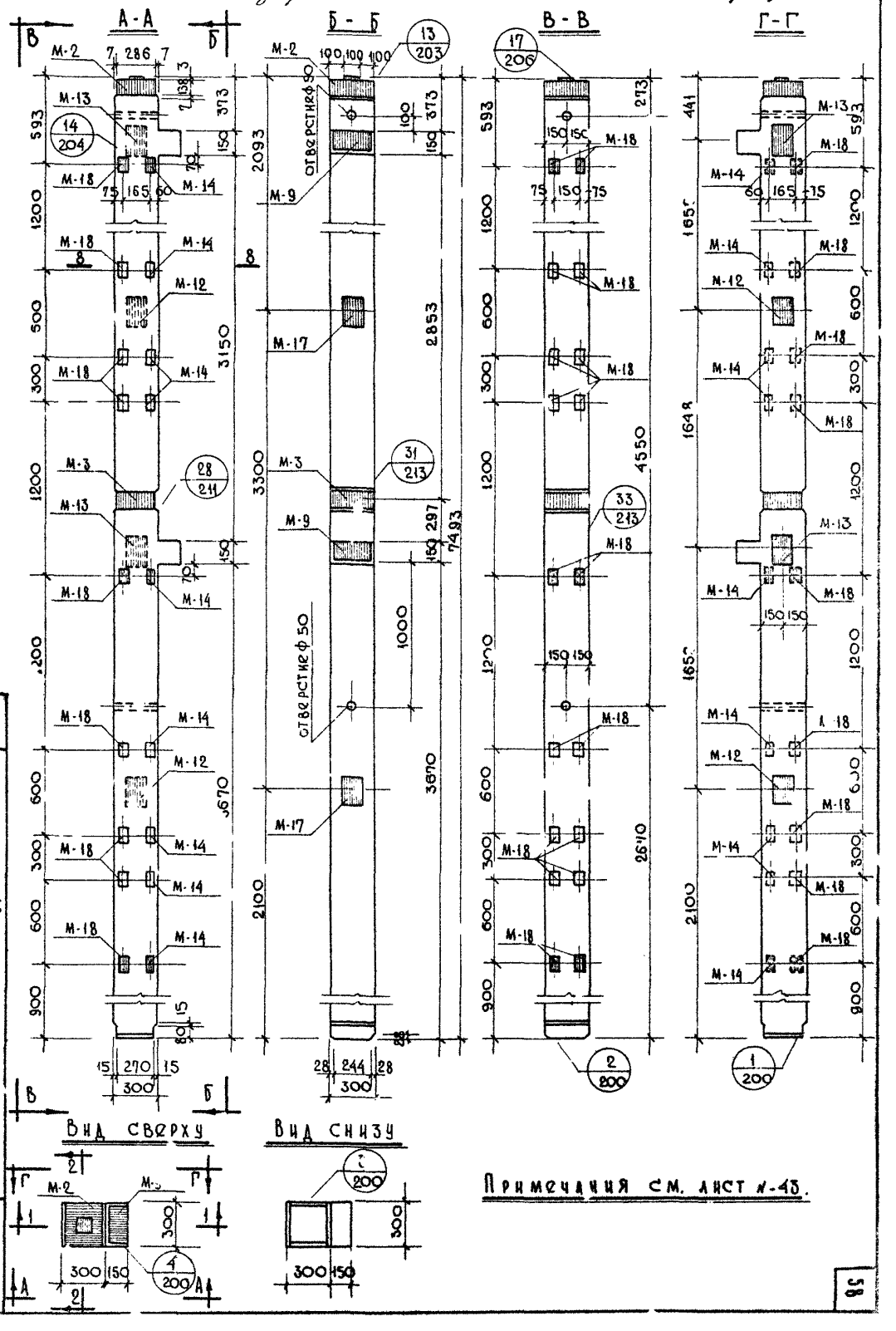

Примечания см. лист №-43.

Т.А. 1966 г.

Колонны.

Общий вид колонны КА-17-75-3а

ИП-04-2

Выпуск 1 Лист № 41

АРХИ	МИТЭП	14.VI 1966 г.	Гл. инж. МИТЭП		Львов	Гр. инж.		Кузнецова
			Нач. конструк.		Смирнова	Разработ.		Миленина
	Конструкторск. отдел	М 1:25	Гл. инж. К.О.		Сомов	Проверил		Тосанова
			Гл. инж. пр.		Жаркова	Копировал		Ворогынцева

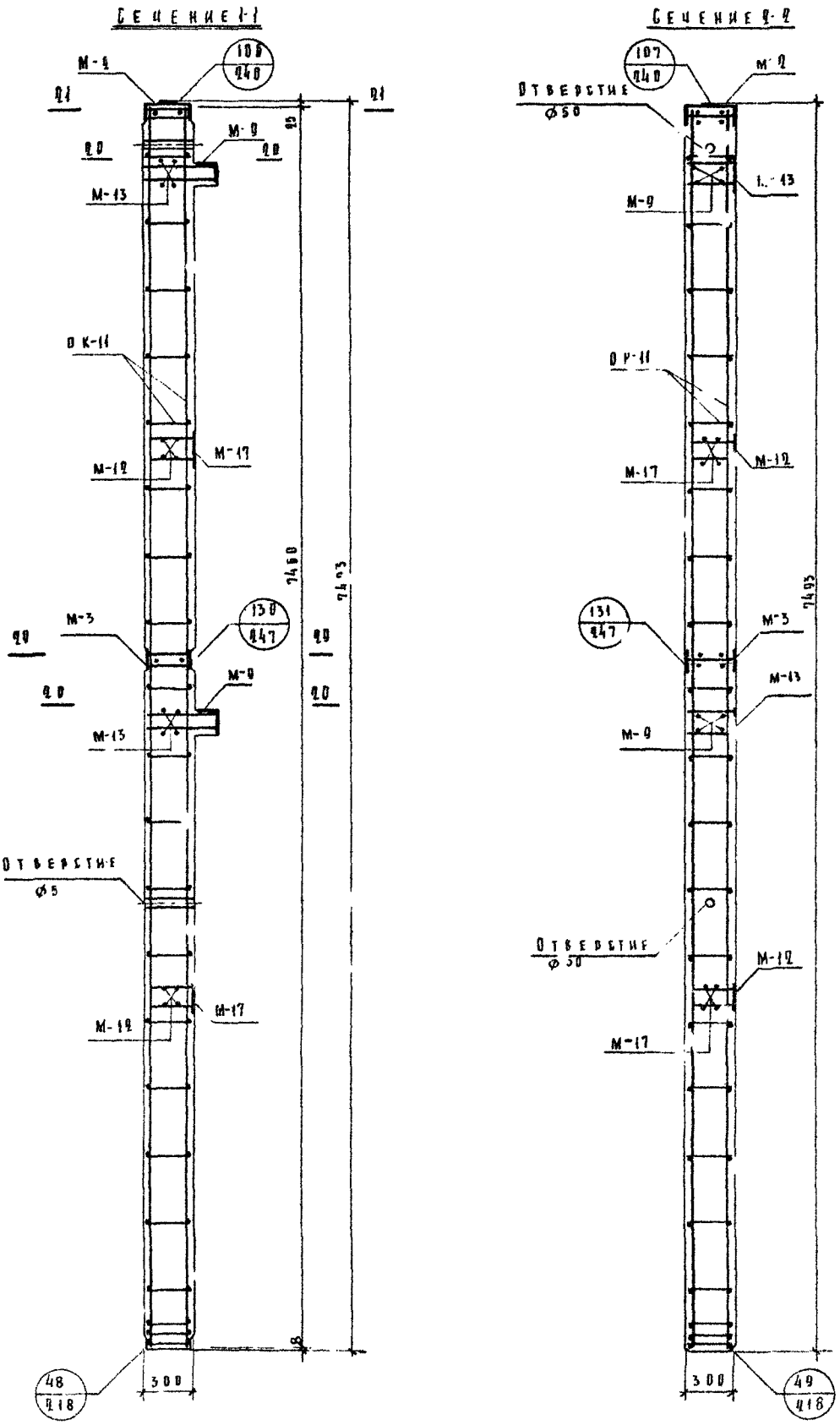

ТА 1966 г.

Сечение колонны КЛ-17-75-3а

Колонны

ИИ 04 2

Выпуск 1 Листы 49

Примечания:

1. Общий вид колонны КА-17-75-3а см. лист №41
2. Колонны марки КА-17-75-3а изготавливаются с „левым" и „правым" расположением закладных деталей М-12, М-13, М-14 М-18, что определяется проектом здания и отражается в заказе на изготовление:
   На видах А-А и Г Г (лист №41)
   Закладные детали показаны:
   а) сплошными линиями – для „левого" расположения
   б) пунктирными линиями – для „правого" расположения
   Закладные детали, показанные на видах Б-Б и В-В, устанавливаются в колоннах и с „левым" и „правым" расположением.
3. Закладные детали м-14 и М-18 устанавливаются по высоте колонны в пяти уровнях. Закладные, обозначенные штриховкой, имеют постоянное положение из шести пар незаштрихованных закладных, на каждой грани колонны устанавливаются только две пары, что определяется проектом здания и отражается в заказе на изготовление – см. лист №273
4. Вертикальные сечения колонны – см. лист №42
5. Закладные детали М-14 и М-18 на сечениях 1-1 и 2-2 условно не показаны. В спецификации металла учтено количество закладных м-14 и М-18 из условия их установки в пяти уровнях по высоте колонны.
6. Вертикальные сечения 1-1 и 2-2 (лист №42) изображены для колонн с „левым" расположением закладных деталей
7. Горизонтальные сечения – см. листы №№ 253, 256, 257, 258.
8. Арматура – см. лист №160.
9. Закладные детали – см. листы №№ 178, 179, 187, 190, 191, 192, 195, 196

Спецификация металла на деталь

№№ п/п	Марка детали	Колич. деталей, шт.	Вес, кг: детали	Вес, кг: всех деталей
1	ВК-11	1	99,05	99,05
2	М-2	1	29,83	29,83
3	М-3	1	4,21	24,21
4	М-9	2	13,28	26,56
5	М-12	2	3,79	7,58
6	М-13	2	5,29	10,58
7	М-14	5	0,49	2,45
8	М-17	2	4,02	8,04
9	М-18	15	0,64	9,60
			Итого	217,90

Выборка металла на изделие

Сечение, мм	ф8	ф8	ф10	ф12	ф14	ф18	ф22	ф25	150×12	150×10	130×16	100×8	65×16	300×8	100×3	L140×10
Длина, м	20,52	7,70	1,88	2,16	4,0	2,90	33,24	34,88	0,40	0,84	2,144	1,45	0,50	0,29	0,10	0,52
Вес, кг	8,13	3,0	1,16	1,92	4,84	5,80	99,12	13,42	5,66	9,90	35,0	9,05	4,08	5,39	0,23	11,20
ГОСТ	5781-61								103-57					82-57	6809-57	8509-57
Класс; марка стали	А-I	А-III; 35ГС							Ст. 3							
Расчетное сопротивление R_a; кг/см²	2100	3400							2100							

Характеристика изделия

Вес	т	1,80
Объем бетона	м³	0,685
Расход металла	кг	217,90
Расход металла на 1 м³ бетона	кг	318,0
Марка бетона	–	300
Кубиковая прочность бетона к моменту отпуска изделия с завода: в летнее время	кг/см²	не менее 210
в зимнее время	кг/см²	300

ТД 1966 г.	Колонны		ИГ-04-2
	Характеристика колонны КА-17-75-3а	Выпуск 1	Лист N 43

Согласовано: Кузнецова, Зубова, Потапов

Гр. инженер Львов; Разработал Смирнова; Проверил Самов; Н.К.Т. Жарикова; Гл. инж. проекта Мизэп; Гл. инж. К.О. Гл. инж. орга; Нач. конструкторского отдела М-1

МИТЭП 14/У 1966 г.

Арх. №

№	Мит...	1966 г.	Нач. конст. отд.	Смирнова	Разработал	Кузнецова	Согласовано	Нач. отдела	Н.П.О.	Фрадин
	Конструкторский отдел	М 1:25	Гл. инж. К.О.	Сомов	Проверил	Ситникова		Гл. инж. отд.		Вольденберг
			Гл. инж. пр-та	Жаркова	Копировал	Кузнецова		Гл. инж. пр-та		Кнур-...тов
						Васильева				

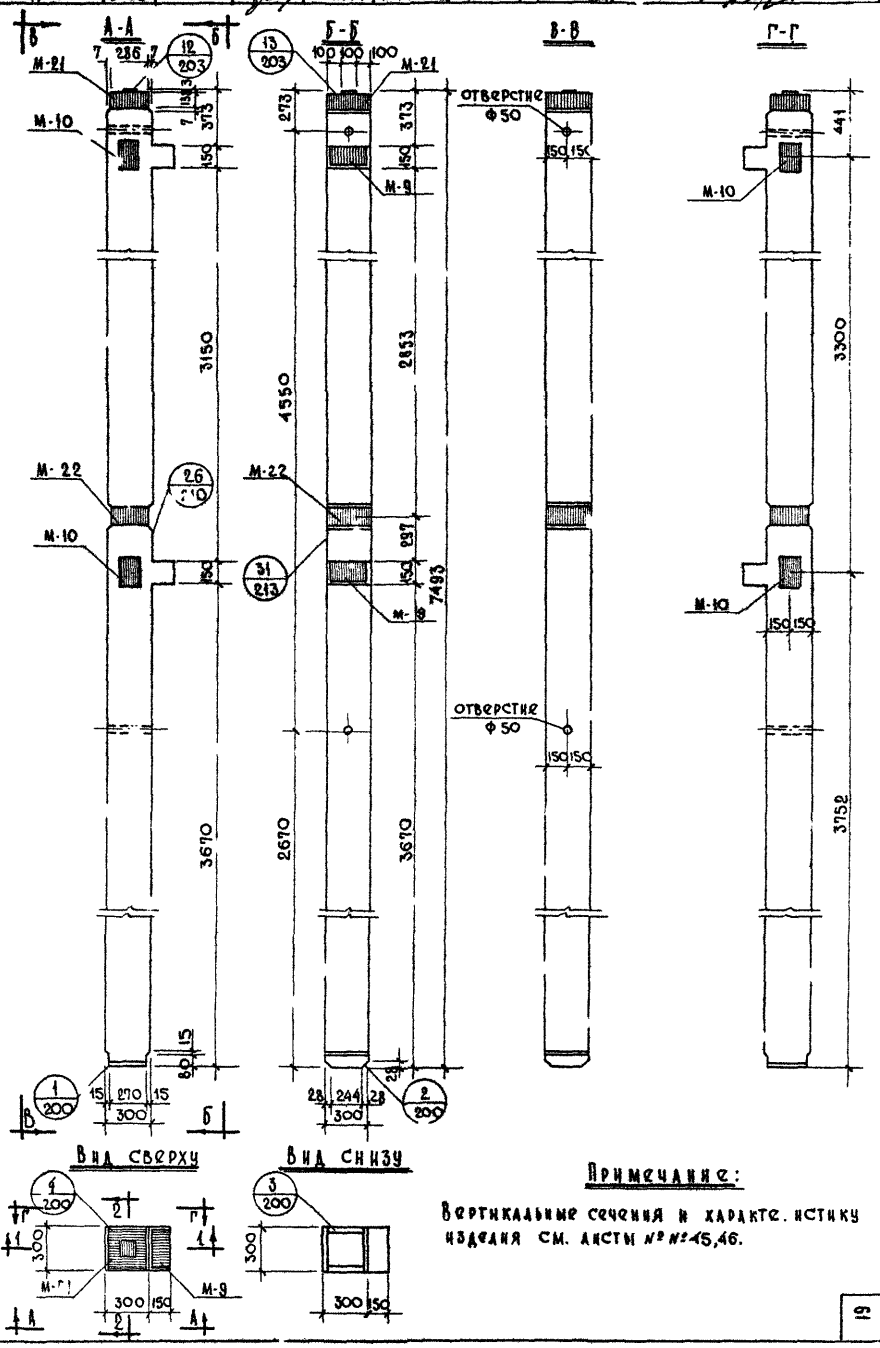

Примечание:

Вертикальные сечения и характеристику изделия см. листы №№ 45,46.

ТА 1966 г.

Общий вид колонны КП-23-75-3

Колонны.

ИП-04-2

Выпуск 1 Лист № 44

8902

62

19

Архив	МИТЭП	14/10 1966 г.	Гл. инж. МИТЭП		Львов	Гр. инж.		Кузнецова
			Нач. конструкт.		Смирнова	Разработ.		Пасихова
	Конструкторск. отдел	М-6 1:25	Гл. инж. к.п.		Сомов	Проверил		Роганова
			Гл. инж. пр.		Жаркова	Копиров		Воротинцева

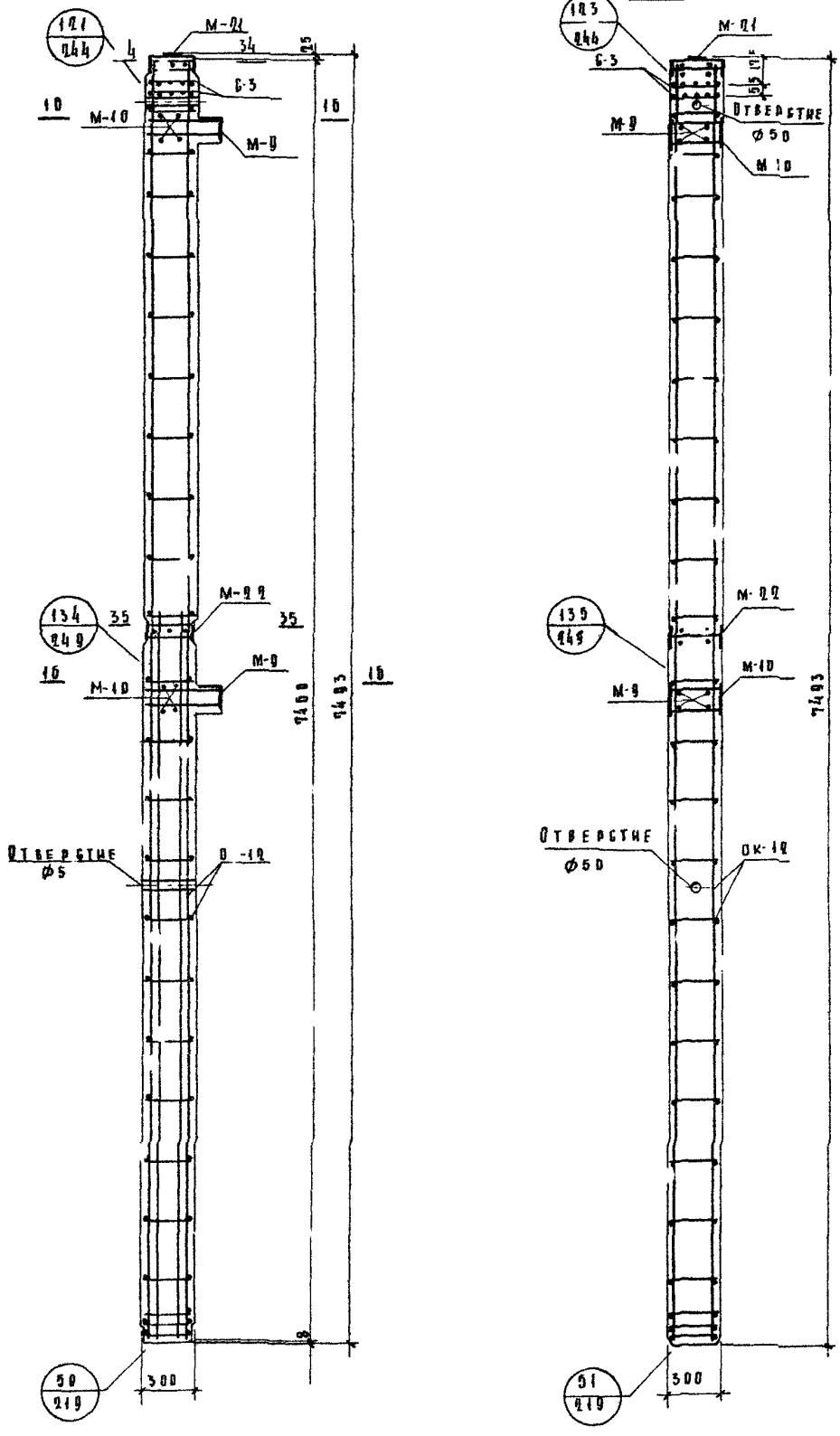

ТА 1966 г.

Колонны.

Сечения колонны КП-23-75-3

ИИ-24-2

Выпуск 1 Листов 45

62

Примечания:

1. Общий вид колонны КП-23-75-3 см. лист №44
2. Вертикальные сечения – см. лист №45.
3. Горизонтальные сечения – см. листы №№ 255, 256, 258.
4. Арматуру – см. листы №№ 161, 176
5. Закладные детали – см. листы №№ 184, 185, 187, 188.

Спецификация металла на изделие

NN п/п	Марка детали	Колич. дет. шт.	Вес, кг. Детали	Всех деталей	Итого
1	ОК-12	1	134,07	134,07	
2	С-3	2	0,64	1,28	
3	М-21	1	30,99	30,99	
4	М-22	1	25,37	25,37	
5	М-9	2	13,28	26,56	
6	М-10	2	8,06	16,12	234,39

Выборка металла на изделие

Сечение, мм	ф6	ф8	ф10	ф12	ф18	ф22	ф25	130×16	65×16	150×12	100×3	300×8	140×10
Длина, м	5,70	23,76	1,88	2,16	19,28	33,24	4,09	2,14	0,50	0,80	0,10	0,286	0,52
Вес, кг	1,28	9,39	1,16	1,92	38,56	99,12	15,74	35,00	4,08	11,32	0,23	5,39	11,20
ГОСТ	5781 – 61							103 – 57			8609-57	82-57	8509-57
Класс, марка стали	А-I	А-III, 35 ГС						Ст. 3					
Расчетное сопротивление R_a, кг/см²	2100	3400						2100					

Характеристика изделия

Вес	т	1,81
Объем бетона	м³	0,685
Расход металла	кг	234,39
Расход металла на 1м³ бетона	кг	342,5
Марка бетона	–	400
Кубиковая прочность бетона к моменту отпуска изделия с завода: в летнее время	кг/см²	не менее 280
в зимнее время		400

| | | | | | | |

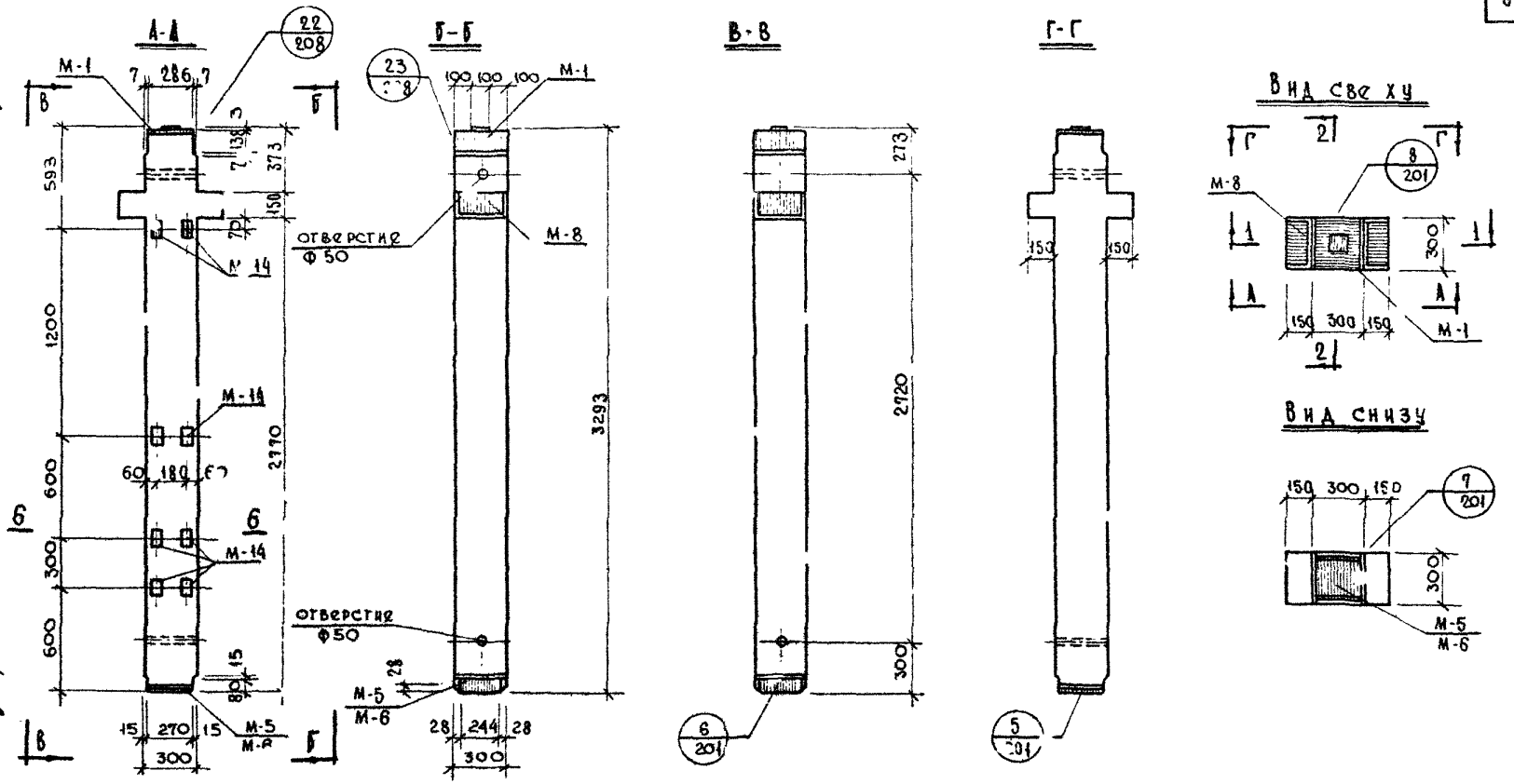

Примечания:

1. Закладные детали М-14 устанавливаются только в колоннах К2-13-33-3а; К2-17-33-3а.
2. Закладные детали М-14 устанавливаются по высоте колонны в двух уровнях.
   Закладные, обозначенные штриховкой, имеют постоянное положение. Из трех пар незаштрихованных закладных в колонне устанавливается только одна пара, что определяется проектом здания и отражается в заказе на изготовление — см. лист № 274.
3. Закладная деталь М-5 устанавливается в колоннах К2-13-33-3; К2-13-33-3а; М-6 — в колоннах К2-17-33-3; К2-17-33-3а.
4. Вертикальные сечения и характеристику изделия см. листы №№ 46, 49; горизонтальные сечения — см. лист № 253.

Тд 1966г	Колонны	ПИ-04-2	
	Общий вид колонн К2-13-33-3, К2-13-33-3а, К2-17-33-3, К2-17-33-3а.	Выпуск 1	Лист № 47

МИТЭП Конструкторский отдел
Арх. №
Гл. инж. МИТЭП; Нач. конст. отд.; Гл. инж. К.О.; Гл. инж. ПРТА
Зайц 1966г. М 1:25
Гл. инж. Мит. Ф.; Нач. отд.; Гл. инж.; Гл. инж. ПРТА
Согл. Согласовано
Кузнецова; Рюмина; Кузнецова; Васильева
Ф. инженер; Разработал; Проверил; Копировал
Львов; Смирнова; Сомов; Жаркова
Нач. отд.; Гл. инж.; Гл. инж. ПРТА
Ф. Радин; Голь; Кнур-Муратов

Сечение 1-1

Сечение 2-2

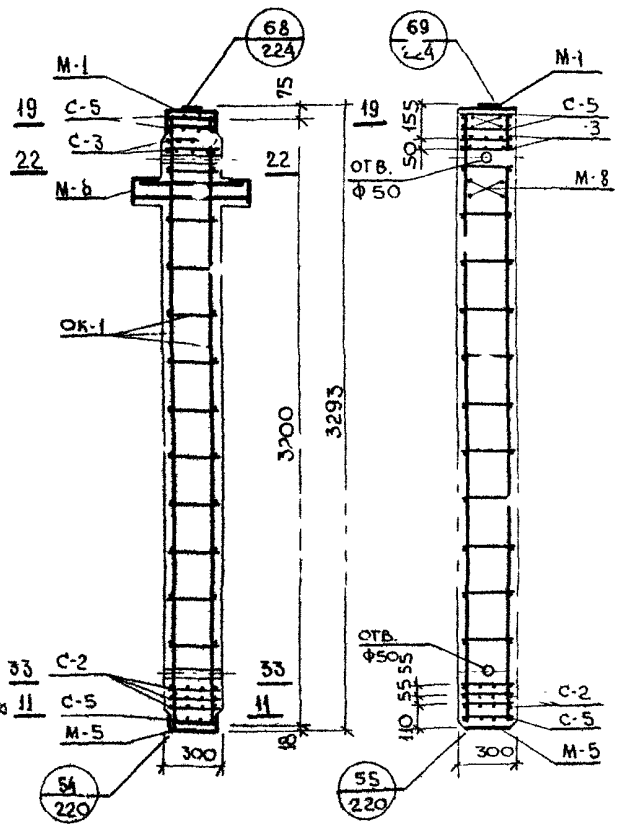

Спецификация металла на изделие

№№ п/п	Марка детали	Колич. детал. шт	Вес, кг: детали	Всех деталей: КР-13-33-3	Всех деталей: КР-13-33-3а
1	ОК-1	1	13,24	13,24	13,24
2	М-1	1	19,29	19,29	19,29
3	М-5	1	6,8	6,87	6,87
4	М-8	1	22,60	22,60	22,60
5	М-14	— / 4	0,49	—	1,96
6	С-2	3	0,90	2,70	2,70
7	С-3	2	0,64	1,28	1,28
8	С-5	3	0,42	1,26	1,26
			Итого:	67,24	69,20

Выборка металла на изделие

КР-13-33-3 / КР-13-33-3а

Сечение, мм	Ф5	Ф6	Ф8	Ф10	Ф12	Ф22	Ф25	-130×16	-100×8	-65×16	-300×8	-260×8	-100×3	L140×10
Длина, м	11,88	5,70	10,05 / 11,89	1,38	12,80	2,28	1,144	0,568	— / 0,20	0,50	0,286	0,40	0,10	0,52
Вес, кг	1,84	1,28	3,96 / 4,68	0,85	11,40	6,80	4,40	9,27	— / 1,24	4,08	2,39	6,54	0,23	11,20
ГОСТ	6727-53	5781-61						103-57			82-57		6009-57	8509-57
Класс, марка стали	В-I	А-I	А-III, 35ГС					Вст.3						
Расчетное сопротивление, R_a, кг/см²	3150	2100	3.00					2100						

Примечания:

1. Закладные детали М-14 на сечениях условно не показаны. В спецификации металла учтено количество закладных М-14 из условия их установки в двух уровнях по высоте колонны.
2. Горизонтальные сечения - см. листы №№ 54, 256, 257, 259.
3. Арматура - см. листы №№ 150, 176.
4. Закладные детали - см. листы №№ 177, 181, 186, 192.

Характеристика изделия

		КР-13-33-3	КР-13-33-3а
Вес	т	0,77	0,77
Объем бетона	м³	0,308	0,308
Расход металла	кг	67,24	69,20
Расход металла на 1 м³ бет	кг	218,0	224,5
Марка бетона	—	300	300
Кубиковая прочность бетона к моменту отпуска изделия с завода: в летнее время	кг/см²	не менее 210	не менее 210
в зимнее время	кг/см²	300	300

Согласовано

Кузнецова, Юмина, Кривонова, Васильева

Гл. инженер		Дубов	
Разработал	Смирнова	Гл. инж. мастер	Мигэп
Проверил	Сомов	Гл. инж. к-л	
Копировал	Жаркова	Гл. инж. бюро	

МИТЭП, Конструкторский отдел

Зона 30Д, 19 66г., М 1:25

Арх. №

ТД 1.66г.

Колонны

Сечения колонн КР-13-33-3, КР-13-33-3а

ИИ-С4-2

Выпуск 1, Листов 48

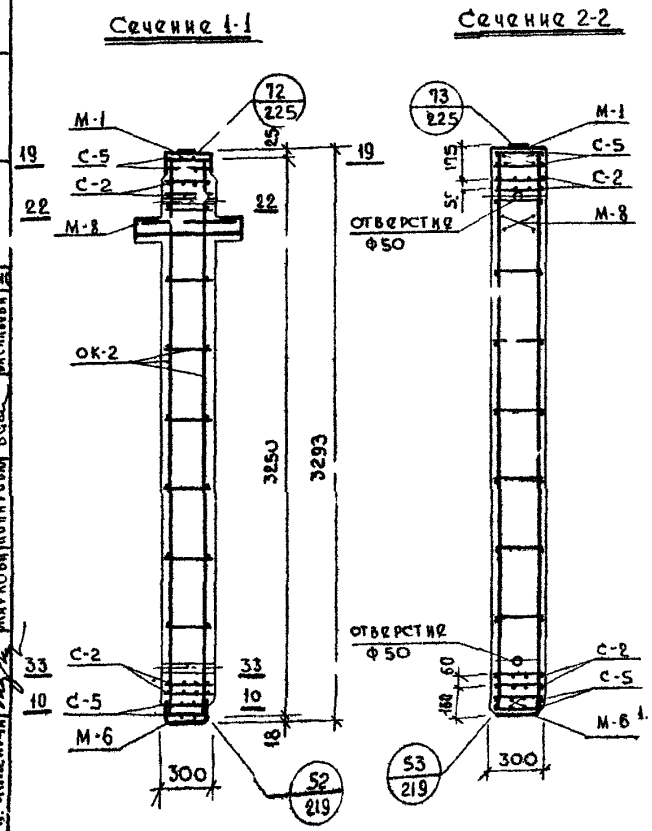

Спецификация металла на изделие					
№№ п/п	Марка детали	Колич. детал шт	Вес, кг		
			Детали	Всех деталей	
				К2-17-33-3	К2-17-33-3а
1	ОК-2	1	41,70	41,70	41,70
2	М-1	1	19,29	19,29	19,29
3	М-6	1	8,83	8,83	8,83
4	М-8	1	22,60	22,60	22,60
5	М-14	[illegible]	0,49	—	1,96
6	С-2	4	0,90	3,60	3,60
7	С-5	4	0,42	1,68	1,68
			Итого:	97,70	99,66

Выборка металла на изделие К2-17-33-3 / К2-17-33-3а												
Сечение, мм	Ф8	Ф8	Ф10	Ф22	Ф25	-130×16	-100×8	-65×16	-300×8	-260×8	-100×3	2140×10
Длина, м	7,56	13,40 / 15,24	1,92	15,28	1,144	0,568	— / 0,20	0,50	0,286	0,50	0,10	0,52
Вес, кг	3,00	5,28 / 6,00	1,19	45,50	4,40	4,27	— / 1,24	4,08	5,39	8,16	0,23	11,20
ГОСТ	5781-61					103-57			82-57		6009-57	8509-57
Класс, марка стали	А-I	А-III, 25ГС				В Ст.3						
Расчетное сопротивление, Ra, кг/см²	2100	3400				2100						

Примечания:

1. Закладные детали М-14 на сечениях условно не показаны.
   В спецификации металла учтено количество закладных М-14 из условия их установки в двух уровнях по высоте колонн.
2. Горизонтальные сечения - см. листы №№ 254, 256, 257, 259.
3. Арматуру - см. лист № 151, 176.
4. Закладные детали - см. листы №№ 177, 182, 186, 192.

Характеристика изделия			
		К2-17-33-3	К2-17-33-3а
Вес	т	0,81	0,81
Объём бетона	м³	0,308	0,308
Расход металла	кг	97,70	99,66
Расход металла на 1 м³ бет	кг	317,0	325,5
Марка бетона	—	300	300
Кубиковая прочность бетона к моменту отпуска изделия с завода в летнее время / в зимнее время	кг/см²	не менее 210 / 300	не менее 210 / 300

ТД 1966г.	Колонны	ИИ-04-2	
	Сечения колонн К2-17-33-3, К2-17-33-3а	Выпуск 1	Лист № 49

МИТЭП	30/IV 1966г.	Гл. инж. МИТЭ	Гл. инж. МИТЭ
Конструкторский отдел	М 1:25	Нач. конст. отд.	Гл. инж. КП
		Гл. инж. КП	Гл. инж. ПРТА
Гр. инженер	Разработал	Львов	Смирнова
Проверил	Копировал	Сомов	Жаркова
Кузнецова	Рюмина	Кривоногов	Васильева
Согласовано			

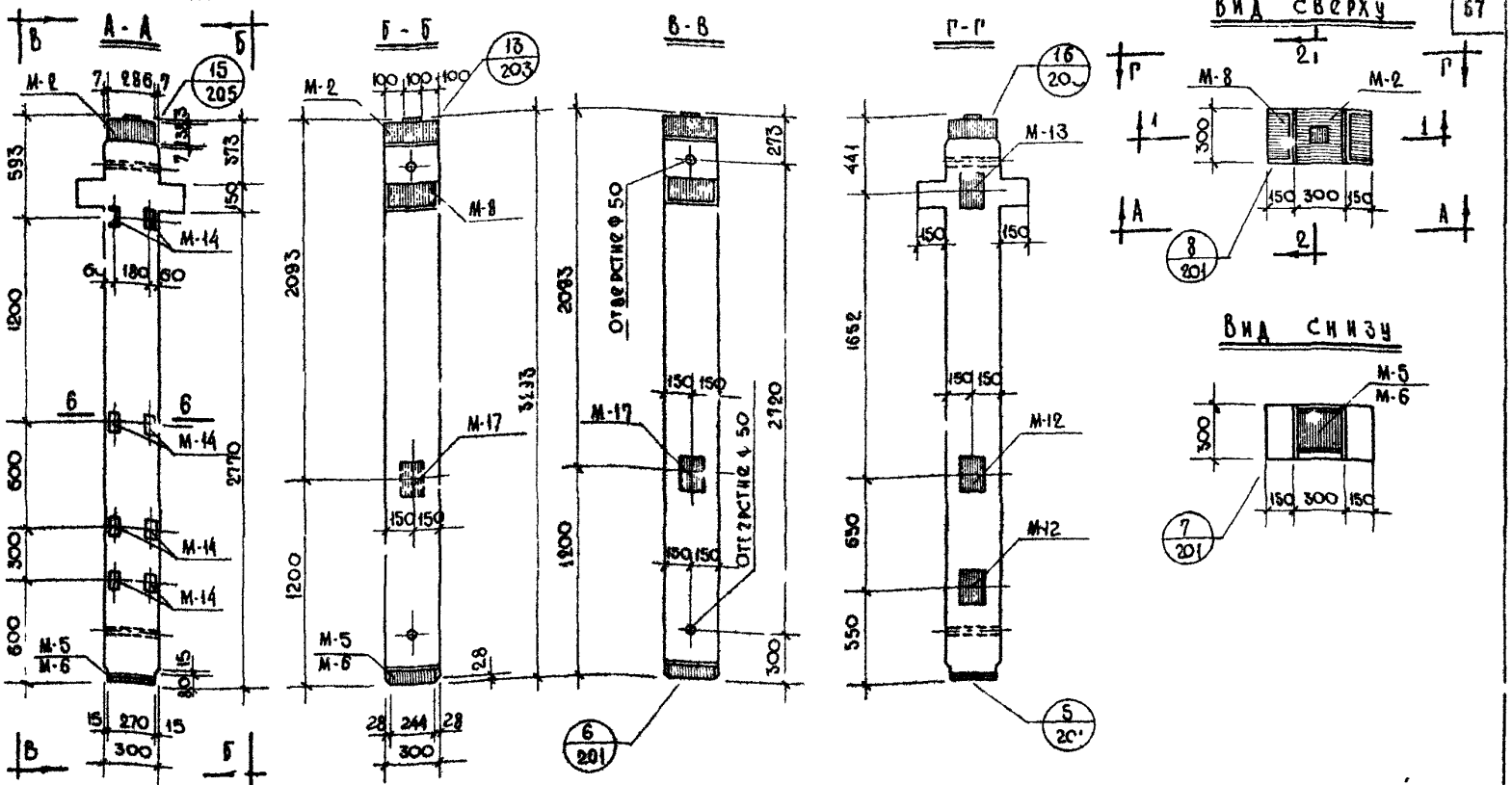

ПРИМЕЧАНИЯ:

1. Колонны изготовливаются с „левым" и „правым" расположением закладной детали М-17, что определяется проектом здания и отражается в заказе на изготовление.
На видах Б-Б и В-В закладные детали показаны:
а) сплошными линиями - для „левого" расположения;
б) пунктирными линиями - для „правого" расположения.
Закладные детали показанные на видах А-А и Г-Г, устанавливаются в колоннах и с „левым" и с „правым" расположением закладных деталей.

2. Закладные детали М-14 устанавливаются по высоте колонны в двух уровнях. Закладные, обозначенные штриховкой, имеют постоянное положение. Из трех пар незаштрихованных закладных, в колонне устанавливается только одна пара, что определяется проектом здания и отражается в заказе на изготовление - см. лист №274.

3. Закладные детали М-5 устанавливаются в колонне КЕЛ-13-33-3а; М-6 - в колонне КЕЛ-17-33-3а.

4. Вертикальные сечения и характеристику изделия см. листы №№ 51, 52, горизонтальное сечение см. лист № 253.

ТД 1966г.	Колонны. Общий вид колонн КЕЛ-13-33-3а, КЕЛ-17-33-3а.	ИП-04-2	
		Выпуск 1	Лист № 50

МИТЭП	Конструкторский отдел	1966	М 1:25
Гл. инж. пр.	Гл. инж. ОТА	Гл. инж. КО	Гл. инж. ПГТА
Дьвов	Смирнова	Сомов	Жаркова
Гл. инженер	Разработал	Проверил	Конструктор
Кузнецова	Кузнецова	Маслова	
Согласовано			
Гл. инж. отдела	Гл. инж. отд.	Гл. инж. пр.	
Н.И.О.	Фрадин	Ольдсенко	Кнуп...

Сечение 1-1

Сечение 2-2

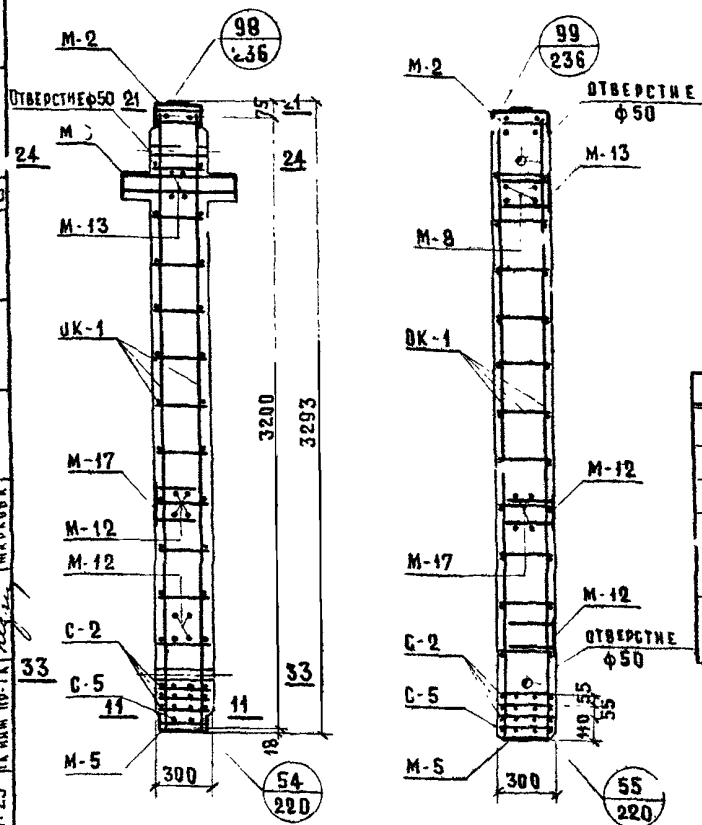

Спецификация металла на изделие

№№ п/п	Марка детали	Кол. деталей, шт.	Вес, кг: детали	Вес, кг: всех деталей
1	ОК-1	1	13,24	13,24
2	С-2	3	0,90	2,70
3	С-5	1	0,42	0,42
4	М-8	1	29,83	29,83
5	М-5	1	6,87	6,87
6	М-8	1	22 60	22,60
7	М-12	2	3,79	7,58
8	М-13	1	5,29	5,29
9	М-14	4	0,49	1,96
10	М-17	1	4,02	4,02
			Итого:	34,51

Выборка металла на изделие

Сечение, мм	ф25	ф22	ф18	ф14	ф12	ф10	ф8	ф5	100×3	130×16	65×16	150×18	150×12	100×8	300×…	250×8	140×10
Длина, м	1,44	2,28	1,56	3,00	12,80	1,38	9,75	11,88	0,10	1,072	0,50	0,62	0,20	0,20	0,286	0,40	0,52
Вес, кг	6,71	5,80	3,12	3,63	11,40	0,85	3,84	1,84	0,23	…50	4,08	7,31	2,83	1,24	5,39	6,54	11,20
ГОСТ	5781-61							6727-53	6009-57	103-57					82-57	8509-57	
Класс, марка стали	А-III, 35ГС							В-I	Вст. 3								
Расчетное сопротивление R_a, кг/см²	3400							3150	2100								

Характеристика изделия

Вес	т	0,79
Объем бетона	м³	0,308
Расход металла	кг	94,51
Расход металла на 1 м³ бетона	кг	307,00
Марка бетона	—	300
Кубиковая прочность бетона к моменту отпуска изделия с завода: в летнее время	кг/см²	не менее 210
в зимнее время	кг/см²	300

Примечания:

1. Закладные детали М-14 на сечениях условно не показаны. В спецификации металла учтено количество закладных М-14 из условия их установки в двух уровнях по высоте колонны.
2. Сечения 1-1 и 2-2 изображены для колонн с „левым" расположением закладных деталей.
3. Горизонтальные сечения – см. листы №№ 254, 25а, 257, 259.
4. Арматуру – см. листы №№ 150, 176.
5. Закладные детали – см. листы №№ 178, 181, 186, 190, 191, 192, 199.

Согласовано: Гл. инж. МИЗП Кузнецова; Нач. конс. отд. Органова; Гл. инж. К.О. Кривошеев; Гл. инж. ПО-71 Жданова

МИТЭП Конструкторский отдел — 14/VI 1966 г. — М 1:25

Разработали: Львов, Смирнова, Сомов, Жданова

Проверил: Гуляницкий

Гл. инженер: Кузнецова

Арх №

ТД 1966 г.	Колонны	ИК 04-2
	Сечения колонны К2А-13-33-3а	Выпуск 1 — Лист 51

Сечение 1-1

Сечение 2-2

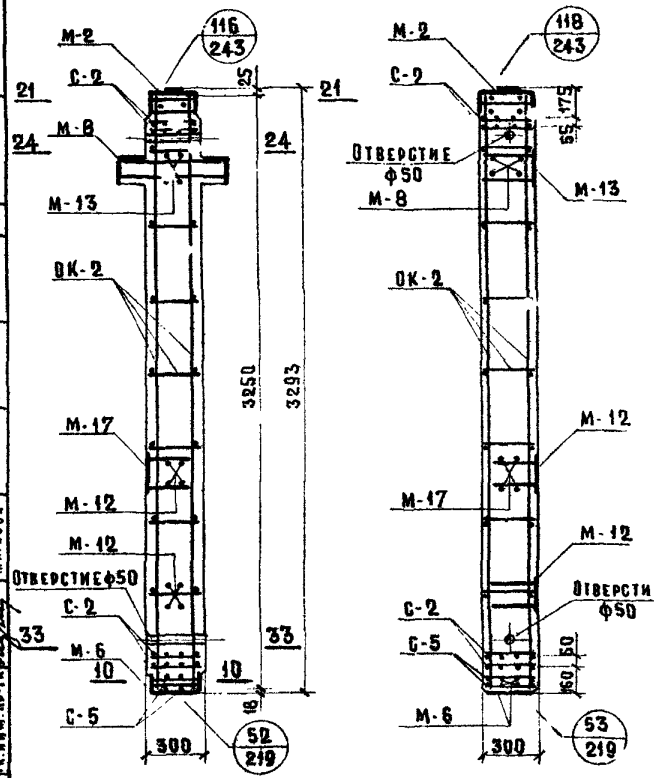

Примечания:

1. Закладные детали М-14 на сечениях условно не показаны. В спецификации металла учтено количество закладных М-14 из условия их установки в двух уровнях по высоте колонны.
2. Сечения 1-1 и 2-2 изображены для колонн с "левым" расположением закладных деталей.
3. Горизонтальные сечения – см. листы №№ 254, 256, 257, 259
4. Арматуру – см. листы №№ 151, 176.
5. Закладные детали – см. листы №№ 178, 182, 185, 190, 191, 192, 195

Спецификация металла на изделие

№№ п/п	Марка детали	Кол. деталей, шт.	Вес, кг: деталей	Вес, кг: всех деталей	Вес, кг: итого
1	ОК-2	1	41,70	41,70	
2	С-2	4	0,90	3,60	
3	С-5	2	0,42	0,84	
4	М-2	1	29,83	29,83	
5	М-6	1	8,83	8,83	
6	М-8	1	22,60	22,60	
7	М-12	2	3,79	7,58	
8	М-13	1	5,29	5,29	
9	М-14	4	0,49	1,96	
10	М-17	1	4,02	4,02	126,25

Выборка металла на изделие

Сечение, мм	ф25	ф22	ф18	ф14	ф10	ф8	ф8	100×3	130×16	65×16	150×10	150×8	100×8	300×8	260×8	L 140×10
Длина, м	1,714	15,28	1,56	3,00	1,92	13,10	7,56	0,1[illegible]	1,072	0,50	0,62	[illegible]20	0,20	0,286	0,50	0,52
Вес, кг	6,71	45,50	3,12	3,63	1,19	5,16	3,00	0,23	17[illegible]60	4,08	7,31	2,83	1,24	5,39	8,16	11,20
ГОСТ	5781-61							8509-57	103-57					82-57		8509-57
Класс, марка стали	А-III, 35 ГС						А-I	Ст. 3								
Расчетное сопротивление R_a кг/см²	3400						2100	2100								

Характеристика изделия

Вес	т	0,83
Объем бетона	м³	0,[illegible]08
Расход металла	кг	126,25
Расход металла на 1м³ бетона	кг	410,0
Марка бетона	—	300
Кубиковая прочность бетона к моменту отпуска изделия с завода: в летнее время	кг/см²	не менее 210
в зимнее время	кг/см²	300

МИТЭП 1966г. Конструкторский отдел. Гл. инж. Мигэп Кузнецова; Нач. конструкт. отд. Смирнова; Гл. инж. К. В. Сомов; Гл. инж. пр-та Жукова; Разработал Рогалина; Проверил Романовская; Гл. инженер Львов; Согласовано; Масштаб 1:25; 14/IX 1966г.; Арх. №

ТД 1966г	Колонны	ИИ-04-2
	Сечения колонны. К2А-17-33-30	Выпуск 1 / Альбом N 52

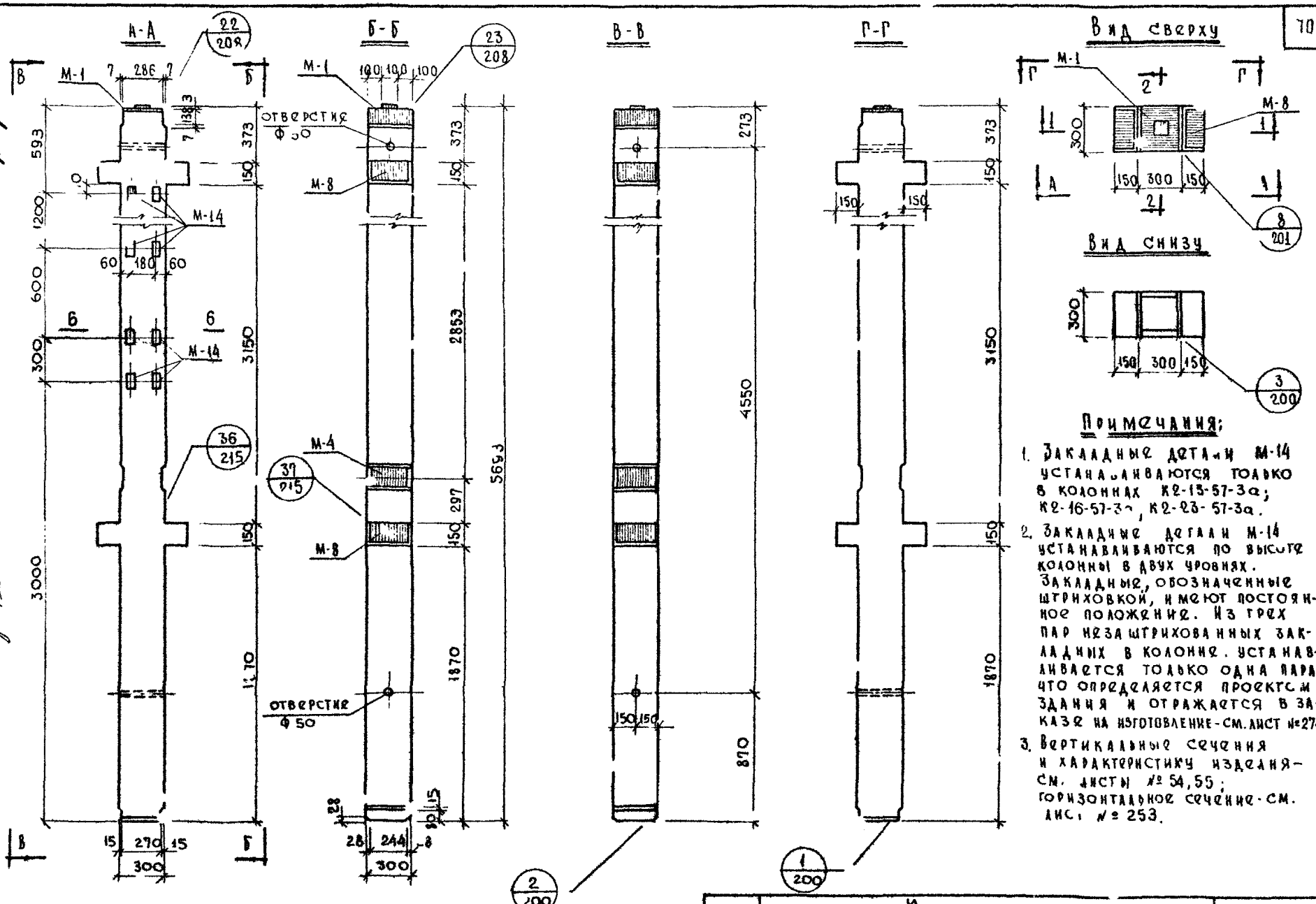

Примечания:

1. Закладные детали М-14 устанавливаются только в колоннах К2-13-57-3а; К2-16-57-3а, К2-23-57-3а.
2. Закладные детали М-14 устанавливаются по высоте колонны в двух уровнях. Закладные, обозначенные штриховкой, имеют постоянное положение. Из трех пар незаштрихованных закладных в колонне устанавливается только одна пара, что определяется проектом здания и отражается в заказе на изготовление - см. лист №274
3. Вертикальные сечения и характеристику изделия - см. листы № 54, 55; горизонтальное сечение - см. лист № 253.

ТД 1966 г	Колонны	ИТ-04-2	
	Общий вид колонн К2-13-57-3, К2-13-57-3а, К2-16-57-3, К2-16-57-3а, К2-23-57-3, К2-23-57-3а	Выпуск 1	Лист № 53

ГИПРОНИИ ГРАДИН, ГЛАВУНИВЕРГ, КИЧУР-МУРАТОВ, ГИП, ГЛ. ИНЖ. ПРОЕКТА, ГЛ. ИНЖ. ПРОЕКТА, НАЧ. ОТД., ГЛ. ИНЖЕНЕР, ГЛ. ИНЖ. ПРОЕКТА, ГЛ. ИНЖ. ПРОЕКТА, ГЛ. ИНЖЕНЕР, ГЛ. ИНЖЕНЕР, ГЛ. ИНЖЕНЕР

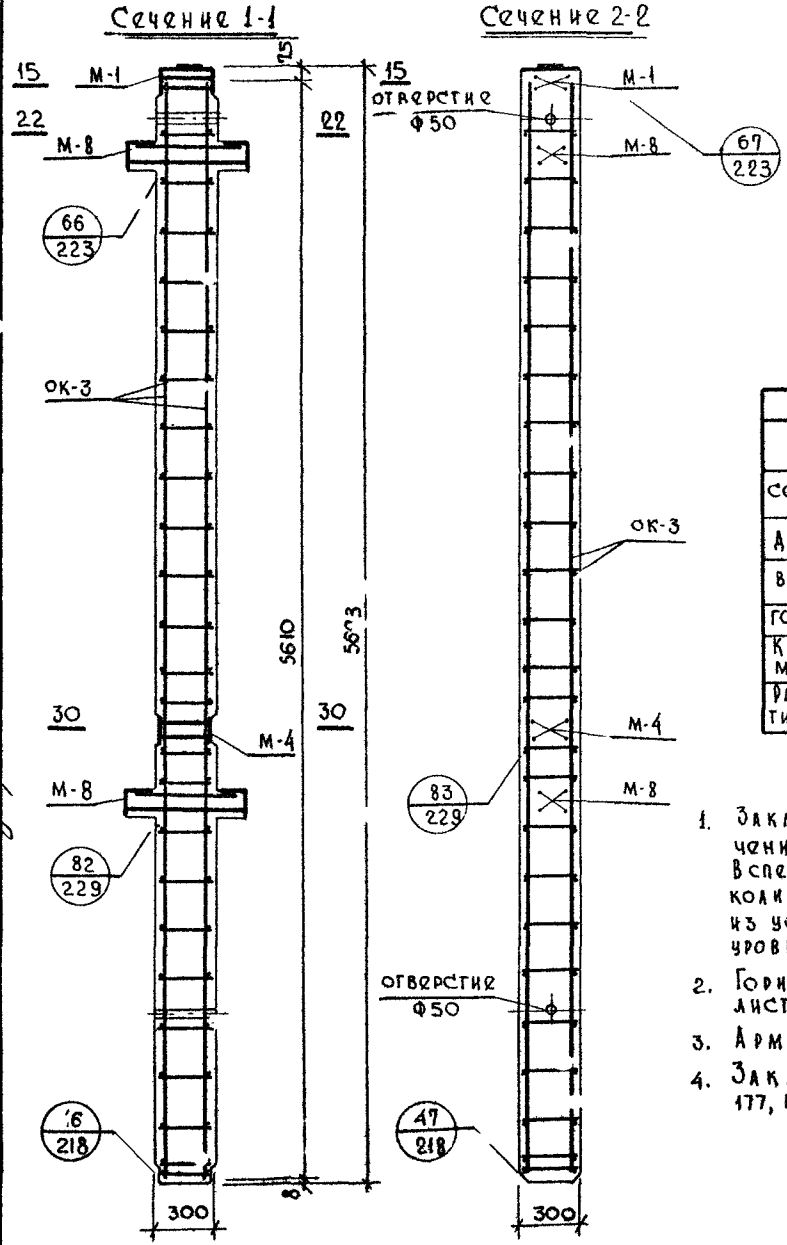

Спецификация металла на изделие					
№№ п/п	Марка детали	Колич. детал. шт	Вес, кг: детали	Вес, кг: всех деталей К2-13-57-3, К2-16-57-3	Вес, кг: всех деталей К2-13-57-3а, К2-16-57-3а
1	ОК-3	1	24,02	24,02	24,02
2	М-1	1	19,29	19,29	19,29
3	М-4	1	12,24	12,24	12,24
4	М-8	2	22,60	45,20	45,20
5	М-14	4	0,49	—	1,96
			Итого	100,75	102,71

Выборка металла на изделие К2-13-57-3, К2-16-57-3 / К2-13-57-3а; К2-16-57-3а												
Сечение, мм	Ф5	Ф8	Ф10	Ф12	Ф22	Ф25	-130×16	-100×8	-65×16	-300×8	-100×[illegible]	L140×10
Длина, м	25,92	— / 1,84	1,68	22,44	4,56	2,288	1,048	— / 0,20	1,00	0,286	0,10	1,04
Вес, кг	4,02	— / 0,72	1,04	20,00	13,6	8,80	17,11	— / 1,24	8,16	5,39	[illegible],23	22,40
ГОСТ	6727-53	5781-61					103-57			82-57	6009-57	8509-57
Класс, марка стали	В-I	А-III, 35 ГС					ВСт.3					
Расчетное сопротивление, R_a кг/см²	3150	3400					2100					

Примечания.

1. Закладные детали М-14 на сечениях условно не показаны. В спецификации металла учтено количество закладных М-14 из условия их установки в двух уровнях по высоте колонны.
2. Горизонтальные сечения см. листы №№ 255, 257, 259.
3. Арматуру - см. лист № 15[illegible].
4. Закладные детали - см. листы № 177, 180, 186, 192.

Характеристика изделия		К2-13-57-3 / К2-16-57-3	К2-13-57-3а / К2-16-57-3а
Вес	т	1,34	1,34
Объем бетона	м³	0,537	0,537
Расход металла	кг	100,75	102,71
Расход металла на 1м³ бетона	кг	187,5	191,20
Марка бетона	—	300/400	300/400
Кубиковая прочность бетона к моменту отпуска изделия с завода: в летнее время	кг/см²	не менее 210/280	не менее 210/280
в зимнее время		300/400	300/400

ТД 1966г	Колонны		ИИ-04-2
	Сечения колонн К2-13-57-3, К2-13-57-3а, К2-16-57-3, К2-16-57-3а	Выпуск 1	Листы 54

МИТЭП Конструкторский отдел. 30/IV 1966г. М 1:25

Гл. инж. МИТЭП, Нач. конст. отд., Гл. инж. К.О., Гл. инж. пр-та: Львов, Смирнова, Сомов, Жаркова

Гр. инженер, Разработал, Проверил, Копировал: Кузнецова, Рюмина, Кривоногова, Васильева

Согласовано

Арх. №

Сечение 1-1

Сечение 2-2

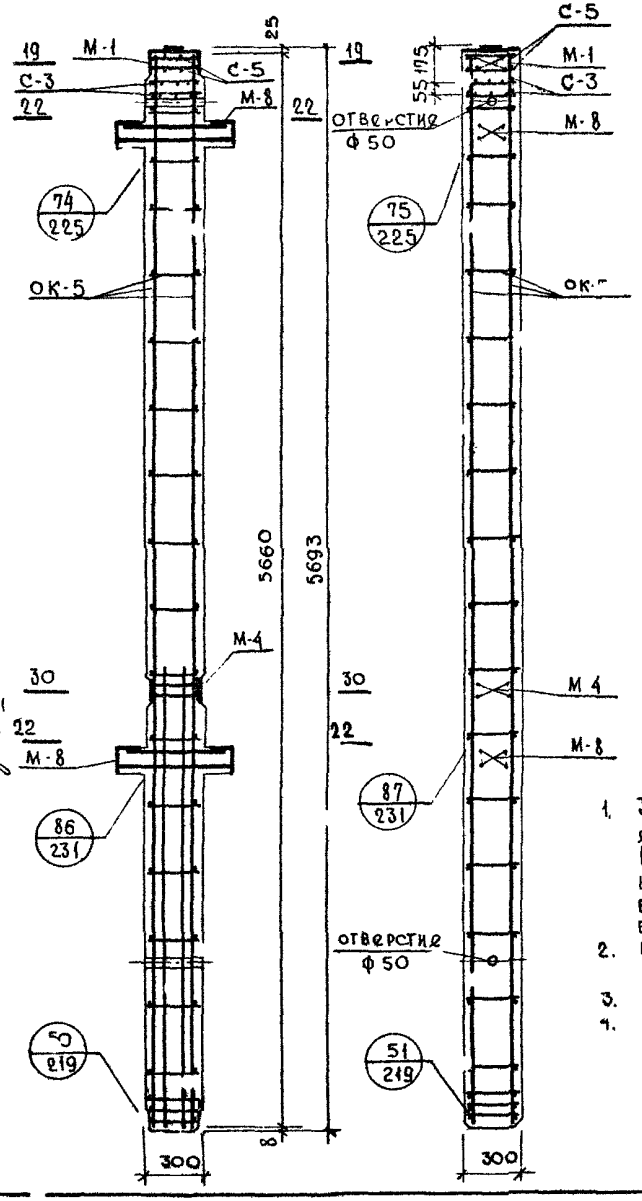

Спецификация металла на изделие

№№ п/п	Марка детали	Колич. детал.	Вес, кг: детали	Вес, кг: всех деталей КР-23-57-3	Вес, кг: всех деталей КР-23-57-3а
1	ОК-5	1	96,14	96,14	96,14
2	...-1	1	19,..9	19,29	19,29
3	М-4	1	12,24	12,24	12,24
4	М-8	2	22,60	45,10	45,10
5	М-14	4	0,49	—	1,96
6	С-3	2	0,64	1,28	1,28
7	С-5	2	0,42	0,84	0,84
			Итого	174,99	176,95

Выборка металла на изделие

КР-23-57-3 / КР-23-57-3а

Сечение, мм	8	Ф6	Ф25	Ф22	Ф18	Ф12	Ф10	Ф8	-100х8	-130х16	-65х16	-300х8	-100х3	∠140х10
Длина, м	18,36	5,70	2,288	27,20	9,68	2,16	1,68	2,14 / 3,78	— / 0,20	1,048	1,00	0,286	0,10	1,04
Вес, кг	2,26	1,28	8,80	81,20	19,36	1,92	1,04	0,84 / 1,56	— / 1,24	17,11	8,16	5,39	0,23	22,40
ГОСТ	5781-61								103-57			82-70	6009-57	8509-57
Класс, марка стали	А-I	А-III, 35ГС							ВСт.3					
Расчетное сопротивление, Ra, кг/см²	2100	3400							2100					

Примечания:

1. Закладные детали М-14 на сечениях условно не показаны. В спецификации металла учтено количество закладных М-14 из условия их установки в двух уровнях по высоте колонны.
2. Горизонтальные сечения - см. листы №№ 256, 257, 259.
3. Арматуру - см. листы №№ 15..., 176.
4. Закладные детали - см. листы №№ 177, 180, 186, 192.

Характеристика изделия

		КР-23-57-3	КР-23-57-3а
Вес	т	1,41	1,41
Объем бетона	м³	0,537	0,537
Расход металла	кг	174,99	176,95
Расход металла на 1 м³ бет.	кг	326,0	329,7
Марка бетона	—	400	400
Кубиковая прочность бетона к моменту отпуска изделия с завода: в летнее время / в зимнее время	кг/см²	не менее 280 / 400	не менее 280 / 400

Согласовано

Гр. инженер: Кузнецова; Разработал: Рюмина; Проверил: Кривоногов; Копировал: Васильева

Львов; Смирнова; Жаркова; Гл. инж. мастерской: Сомов; Нач. конструкт.: ...; Гл. инж. комплекта: ...; Гл. инж. проекта: ...

МИТЭП 1966г. Конструкторский отдел

Зоук 1966г. М 1:25

Инв. №

ТД 1966г

Колонны

Сечения колонн КР-23-57-3, КР-23-57-...

ИГ-04-2

Выпуск 1

Листов 55

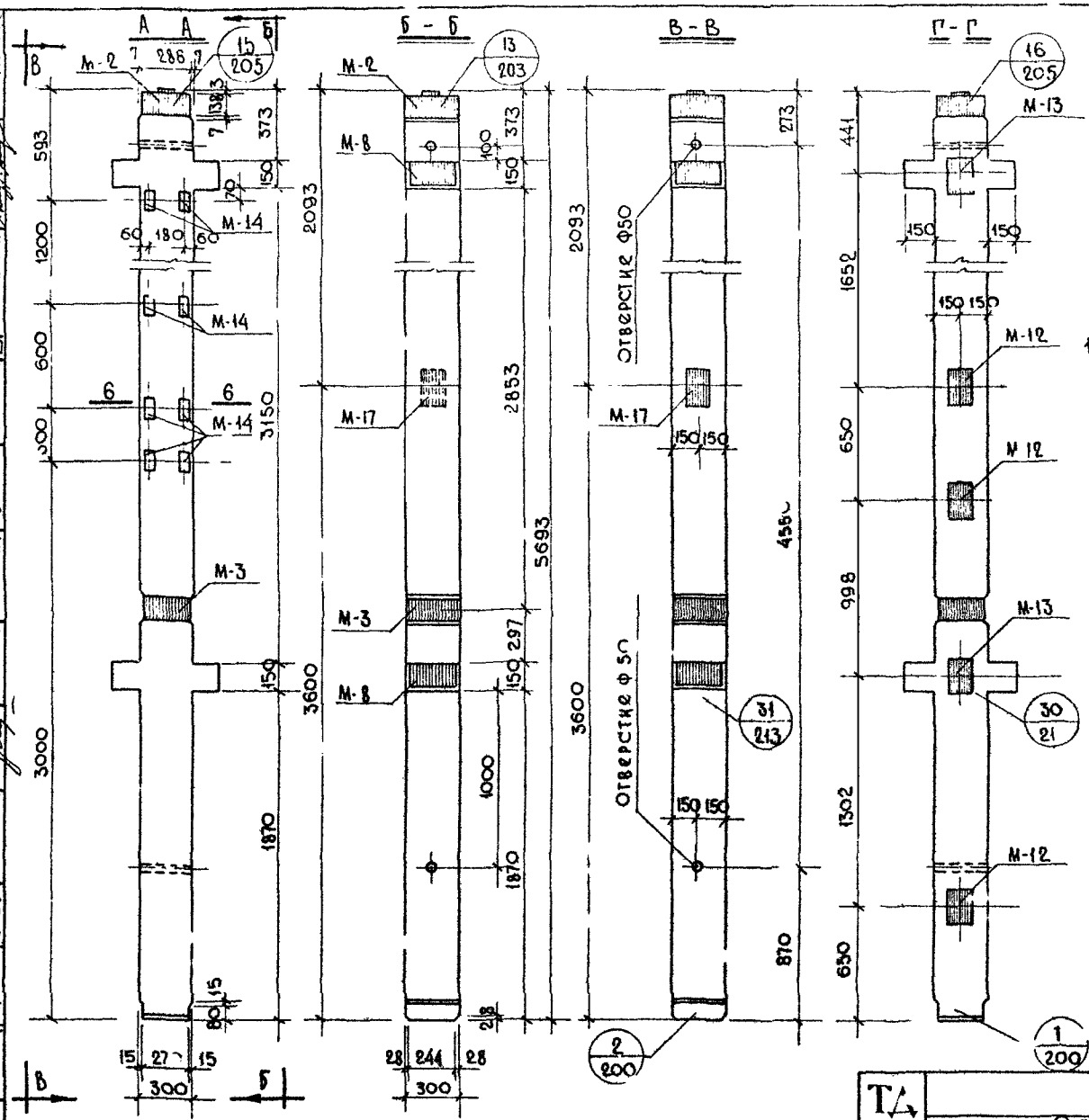

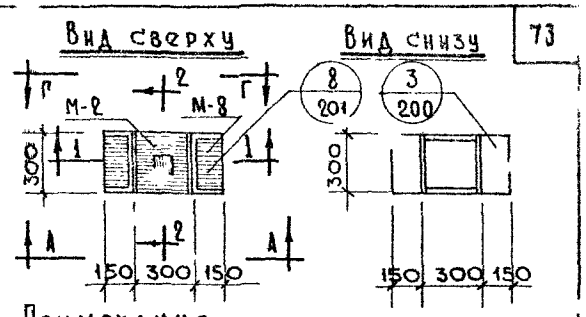

Примечания:

1. Колонны изготавливаются с „левым" и „правым" расположением закладной М-17, что определяется проектом здания и отражается в заказе на изготовление. На видах Б-Б и В-В закладные детали показаны:
   а) сплошными линиями для „левого" расположения.
   б) Пунктирными линиями - для „правого" расположения.
   Закладные детали, показанные на видах А-А и Г-Г, устанавливаются в колоннах и с „левым", и с „правым" расположением закладных деталей.
2. Закладные детали М-14 устанавливаются по высоте колонны в двух уровнях. Закладные, обозначенные штриховкой, имеют постоянное положение из трех па. незаштрихованных закладных, в колонне устанавливается только одна пара, что определяется проектом здания и отражается в заказе на изготовление - см. лист № 274.
3. Вертикальные сечения и характеристику изделия см. листь. №№ 57, 58; горизонтальное сечение см. лист № 253.

МИТЭП	Конструкторский отдел	Арх. №	
1966 г.	М 1:25		
Гл. инж. ИПЭП	Нач. конст. отд.	Гл. инж. к. о.	Гл. инж. пр-та
Львов	Смирнова	Сомов	Жаркова
Гр. инженер	Разработал	Проверил	Копировал
Кузнецова	Миленина	Кузнецова	Васильева
Согласовано			
Нач. отдела	Гл. инженер	Гл. инж. пр-та	
Н.И.О.	Фрадин	Гольдгинберг	Кнур-Мурато

ТД 1966 г.	Колонны.	ИЧ-04-2
	Общий вид колонн К2Л-13-57-3а, К2Л-16-57-3а, К2Л-23-57-3а.	Выпуск 1 / Лист № 56

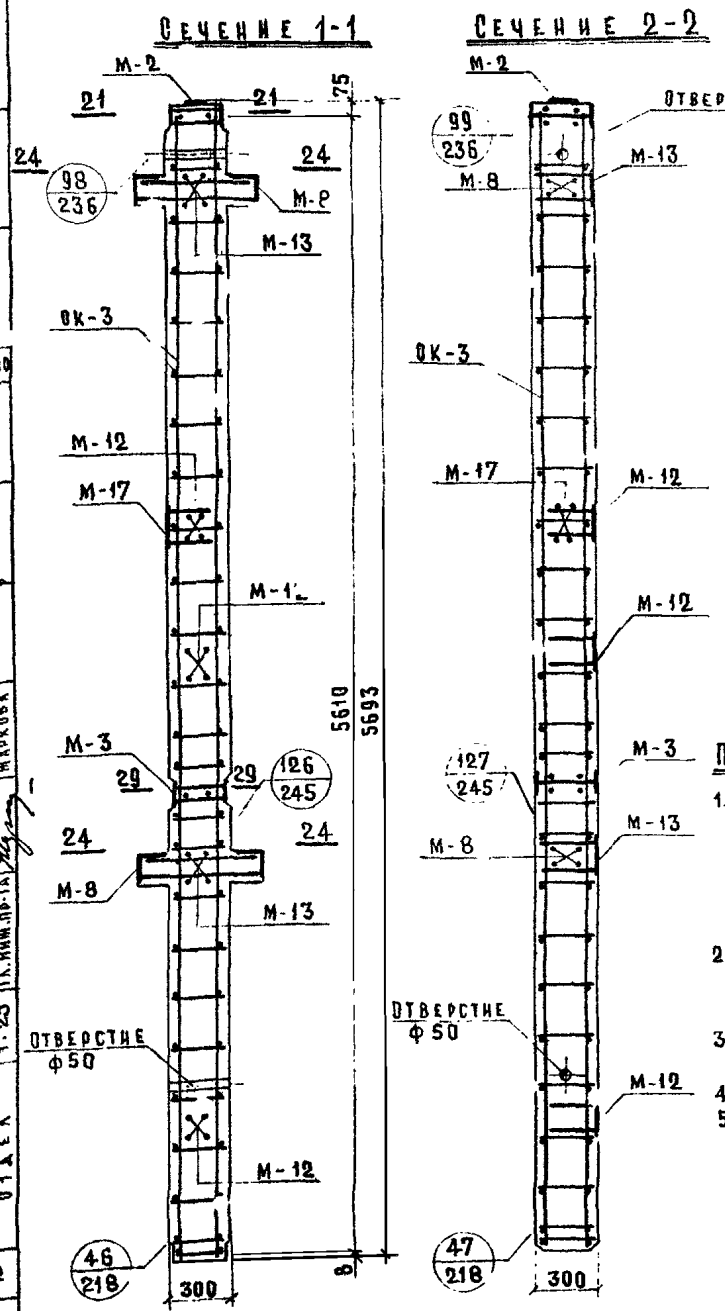

Спецификация металла на изделие					
№№ п/п	Марка детали	Кол-во деталей шт.	Вес, кг: Детали	Всех деталей	Итого
1	ОК-3	1	24,02	24.02	
2	М-2	1	29,83	29.8[illegible]	
3	М-3	1	24,21	24.21	
4	М-8	2	22,[illegible]	45,20	
5	М-12	3	3,79	11,37	
6	М-13	2	5,29	10,58	
7	М-14	4	0.49	1,96	
8	М-17	1	4.02	4.02	151,19

Выборка металла на изделие																
Сечение, мм	ф5	ф8	ф10	ф12	ф14	ф18	ф22	ф25	150×12	150×10	130×16	100×8	65×16	300×8	100×3	140×10
Длина, м	25,92	1,84	1,68	22,44	4,00	2,90	5,12	3.48	0,40	0,82	2,18	0,20	1,00	0,286	0,10	1,04
Вес, кг	4,02	0,72	1,04	20,00	4.84	5,80	13,60	13.42	5,66	9,67	35,00	1,24	8,16	5,39	0,23	22,40
ГОСТ	6727-53	5781 - 61							103 - 57					82-57	6009-57	8509-57
Класс; марка стали	[illegible] I	А-III, 35 ГС							ВСТ. 3							
Расчетное сопротивление, R_a; кг/см²	3150	3400							2100							

Примечания:

1. Закладная деталь [illegible] на сечениях условно не показана. В спецификации металла учтено количество закладных М-14 из условия их установки в 2-х уровнях
2. Сечения 1-1 и 2-2 изображены для колонн с „левым" расположением закладных деталей.
3. Горизонтальные сечения - см листы №№ 256, 257, 258.
4. Арматуру - см. лист № 152
5. Закладные детали - см. листы №№ 178, 179, 186, 190, 191, 192, 195.

Характеристика изделия			
		К2Л-13-57-3а	К2Л-16-57-3а
Вес	т	1,39	1,39
Объем бетона	м³	0,537	0,537
Расход металла	кг	15 ,19	151,19
Расход металла на 1 м³ бетона	кг	282.0	282 0
Марка бетона	—	300	400
Кубиковая прочность бетона к моменту отпуска изделия с завода:			
в летнее время	кг/см²	не менее 210	не менее 280
в зимнее время		300	400

ТД 1966 г.	Колонны	ИИ-04-2	
	Сечения колонн К2Л-13-57-3а, К2Л-16-57-3а	Выпуск 1	Лист N 57

МИТЭП
Конструкторский отдел
14/VI 1966 г.
М 1:25
Гл. инж. МИТЭП
Нач. констр. отд.
Гл. инж. К.О.
Гл. инж. пр-та
Львов
Смирнова
Сомов
Жаркова
Гр. инженер
Разработал
Проверил
Кузнецова
Миленина
Доганов
Согласовано
Арх. №

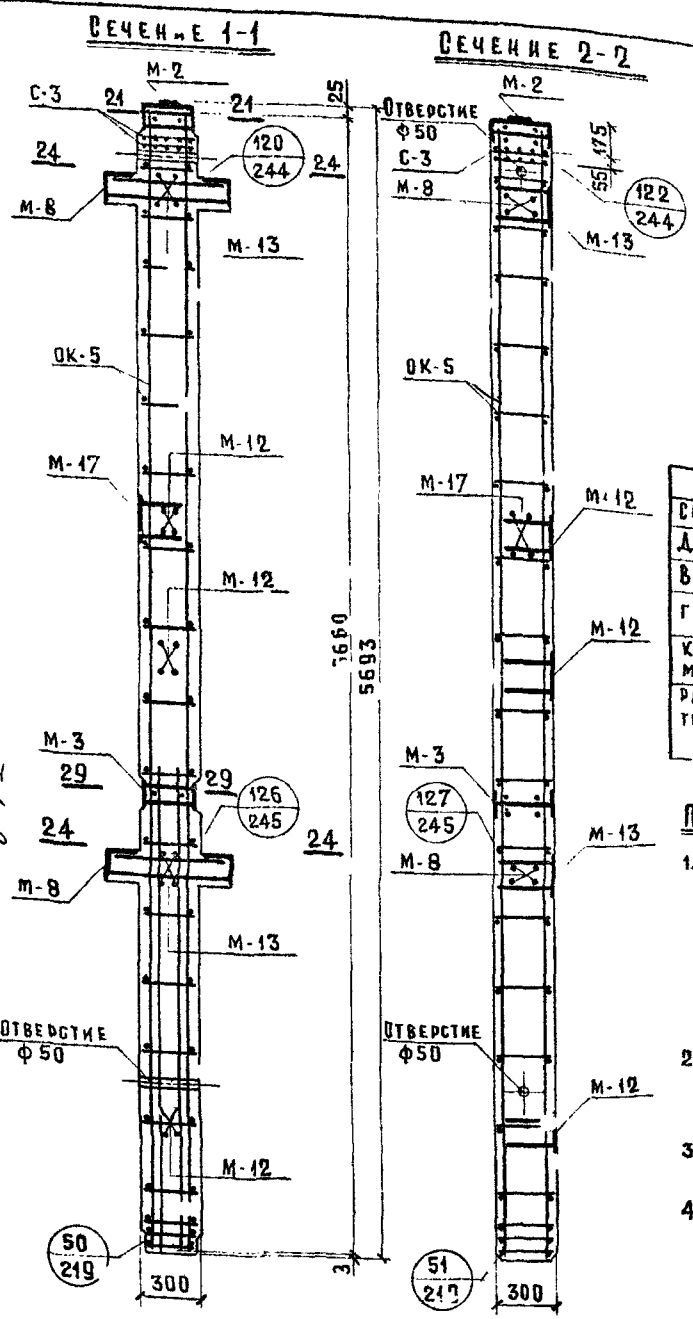

Спецификация металла на изделие

№№ п/п	Марка детали	Кол-во шт.	Вес, кг: детали	Вес, кг: всех деталей	Вес, кг: итого
1	ОК-5	1	96,14	96,14	
2	М-2	1	29,83	29,83	
3	М-3	1	24,21	24,21	
4	М-8	2	23,60	46,20	
5	М-12	3	3,79	11,37	
6	М-13	2	5,29	10,58	
7	М-14	4	0,49	1,96	
8	М-17	1	4,02	4,02	
9	С-3	2	0,64	1,28	224,59

Выборка металла на изделие

Сечение, мм	ф6	ф8	ф8	ф10	ф12	ф14	ф18	ф22	ф25	150×12	150×10	130×16	100×8	65×16	300×8	130×3	L140×10
Длина, м	5,70	18,36	1,84	1,68	2,16	5,00	12,58	25,20	3,48	0,40	0,82	2,16	0,92	1,80	0,286	0,23	1,04
Вес, кг	1,28	7,26	0,72	1,04	1,92	4,84	25,16	81,20	13,42	5,66	9,67	35,00	1,24	8,16	5,39	0,23	22,40
ГОСТ	5781-61									103-57					82-51	6009-57	8509-57
Класс, марка стали	А-I	А-III, 35 ГС								Ст. 3							
Расчетное сопротивление R_a кг/см²	2100	3400								2100							

Характеристика изделия

Вес	т	1,45
Объем бетона	м³	0,537
Расход металла	кг	224,59
Расход металла на 1 м³ бетона	кг	418,00
Марка бетона	—	400
Кубиковая прочность бетона к моменту выдачи изделия с завода: в летнее время	кг/см²	не менее 280
в зимнее время	кг/см²	400

Примечания:

1. Закладная деталь М-14 на сечениях условно не показана. В спецификации металла учтено количество закладных М-14 из условия их установки в двух уровнях по высоте колонны.
2. Сечения 1-1 и 2-2 изображены для колонн с „левым" расположением закладных деталей.
3. Горизонтальные сечения - см. листы №№ 256, 257, 258.
4. Арматуру - см. лист № 153, 176.

5 Закладные детали - см. листы №№ 178, 179, 186, 190, 191, 192, 195

Согласовано

Гл. инж. мастер.	Кузнецова	14/VI 1966 г.
Нач. конструкт.	Милейина	
Гл. инж. к.о.	Сомов	
Гл. инж. пр-та	Жаркова	
Гр. инж.	Львов	
Разработал	Смирнова	
Проверил	Сомов	
Гл. инж.	Жаркова	

МИТЭП
Конструкторский отдел
М 1:25

Арх. №

ТД 1966 г.

Колонны

Сечения колонны К2А-23-57-3а

И-04-2

Выпуск 1 | Лист № 59

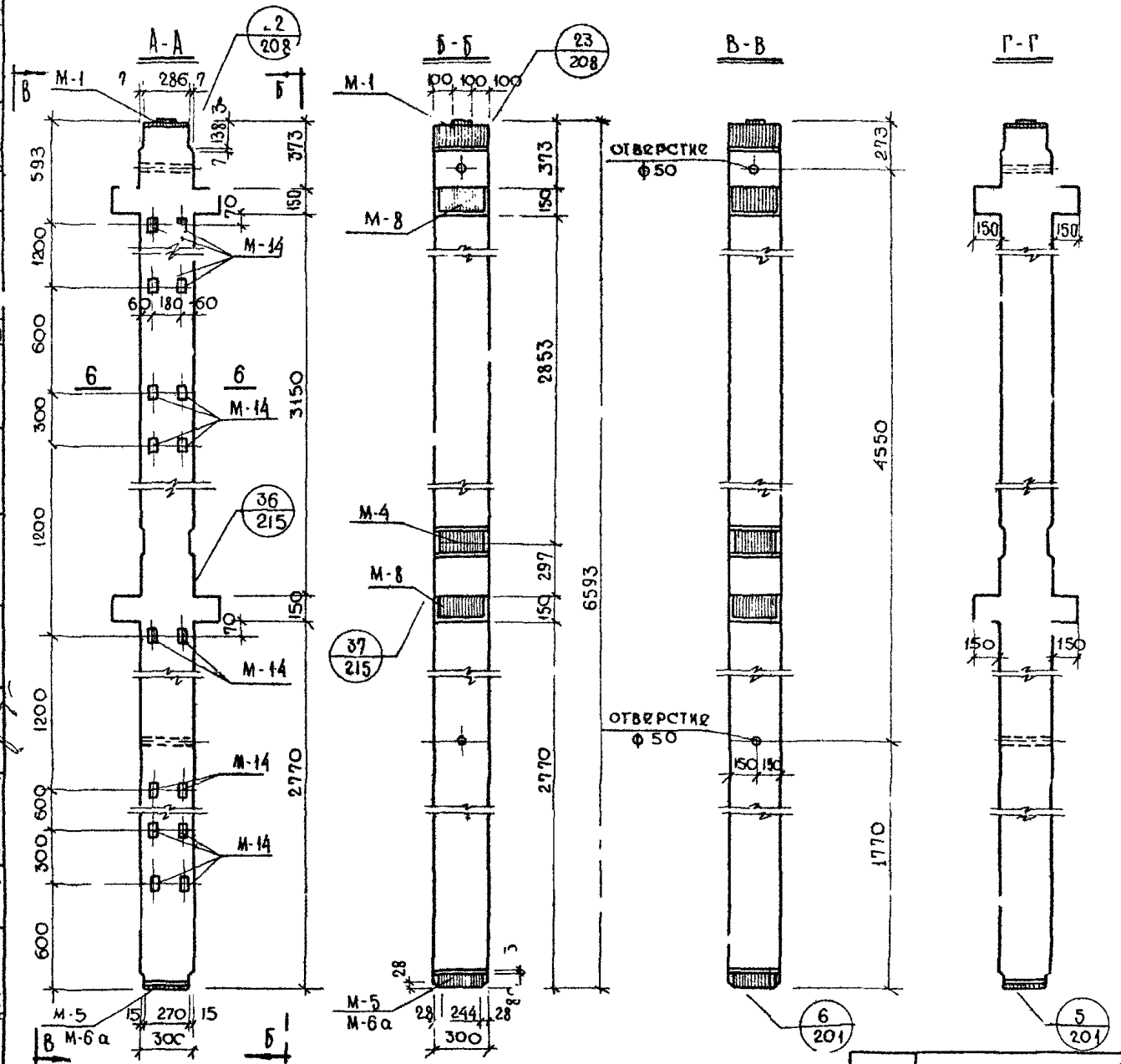

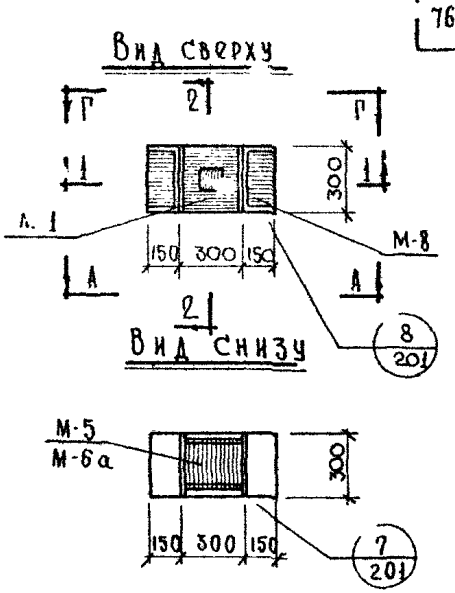

Примечания:

1. Закладные детали М-14 устанавливаются только в колоннах К2-13-66-3а; К2-16-66-3а.
2. Закладные детали М-14 устанавливаются по высоте колонны в четырех уровнях. Закладные, обозначенные штриховкой, имеют постоянное положение. Из шести пар незаштрихованных закладных в колонне устанавливаются только две пары, что определяется проектом здания и отражается в заказе на изготовление - см. лист № 274.
3. Закладные детали М-[illegible] устанавливаются в колоннах К2-13-66-3, К2-13-66-3а; К2-16-66-3; К2-16-66-3а; М-6а - в колоннах К2-23-66-3.
4. Вертикальные сечения и характеристику изделия - см. листы №№ 6С 51; горизонтальное сечение - см. лист № 253.

ТД 1966г	Колонны		ИИ-04-2
	Общий вид колонн К2-13-66-3, К2-13-66-3а, К2-16-66-3, К2-16-66-3а, К2-23-66-3	Выпуск 1	Лист № 59

МИТЭП Конструкторский отдел. 30/V 1966г. М 1:25

Арх. №

Согласовано: Кузнецова, Рюмина, Кузнецова, Васильева

Гл. инженер: Львов, Смирнова, Самов, Жаркова

Гл. инж. мит. отд.: Гл. инж. к.о.: Гл. инж. пр-та

Нач. отд.: Гл. инж.: Гл. инж. пр-та

НИО: Фрадин, Ольденберг, Кич. Гурапов

8902 7А

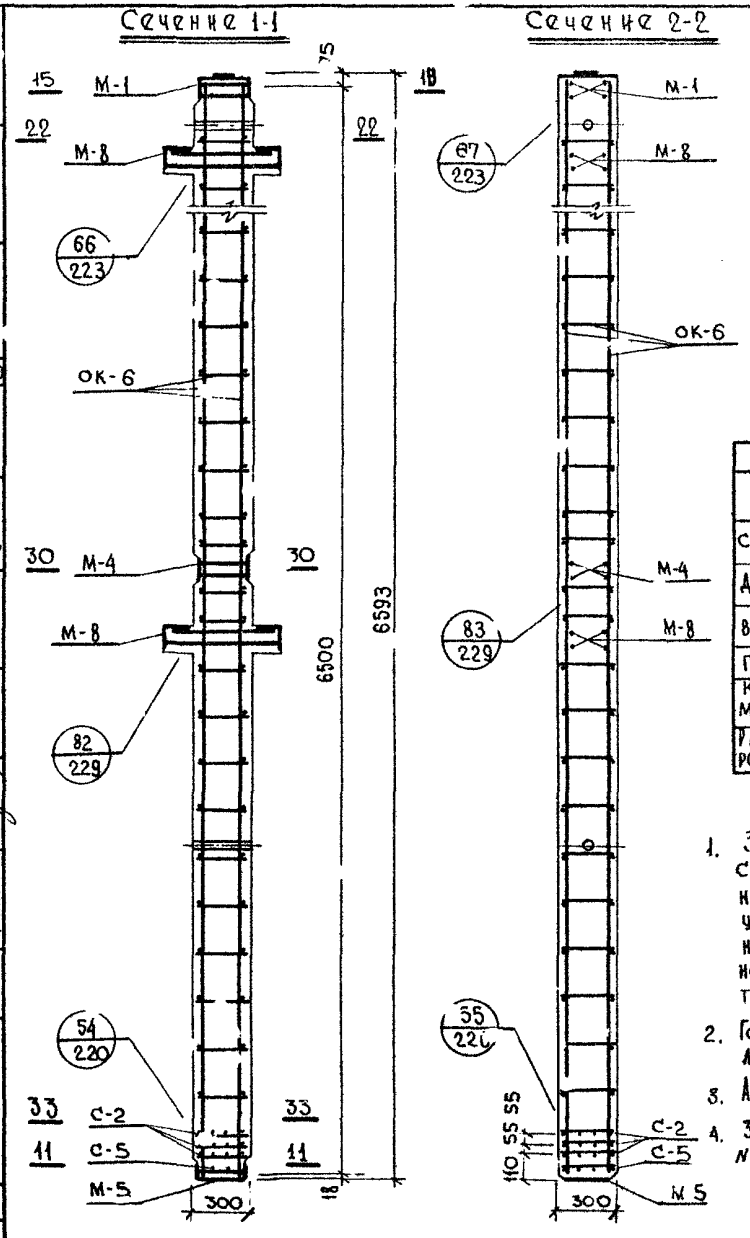

Спецификация металла на изделие					
№№ п/п	Марка детали	Колич. детал.	Вес, кг		
			Детали	Всех деталей	
				К2-13-66-3 К2-16-66-3	К2-13-66-3а К2-16-66-3а
1	ОК-6	1	27,32	27,32	27,32
2	М-1	1	19,29	19,29	19,29
3	М-4	1	12,24	12,24	12,24
4	М-5	1	6,87	6,87	6,87
5	М-8	[illegible]	22,60	45,20	45,20
6	[illegible]-14	—/8	0,43	—	3,92
7	С-2	3	0,90	2,70	2,70
8	С-5	1	0,42	0,42	0,42
			Итого:	114,04	117,96

Выборка металла на изделие													
К2-13-66-3; К2-16-66-3 / К2-13-66-3а; К2-16-66-3а													
Сечение, мм	Ф 5	Ф 8	Ф10	Ф 12	Ф 22	Ф 25	-130×16	-100×8	-65×16	-300×8	-260×8	-100×3	L140×10
Длина, м	27,00	7,91 / 11,59	2,22	26,0	4,56	2,288	1,048	— / 2,40	1,00	0,286	0,40	0,10	1,04
Вес, кг	4,18	3,12 / 4,56	1,37	23,14	13,60	8,80	17,11	— / 2,48	8,16	5,39	6,54	0,23	22,40
ГОСТ	6727-53	5781-61					103-57			82-57		6009-57	8509-57
Класс, марка стали	В-I	А-III, 35ГС					ВСт.3						
Расчетное сопротивление, Ra кг/см²	3150	3400					2100						

Примечания:

1. Закладные детали М-14 на сечениях условно не показаны. В спецификации металла учтено количество закладных М-14 из условия их установки в четырех уровнях по высоте колонны.
2. Горизонтальные сечения - см. листы №№ 254, 255, 2[illegible], 259.
3. Арматуру - см. листы №№ 155, 176.
4. Закладные детали - см. листы №№ 177, 180, 181, 186, 192.

Характеристика изделия			
		К2-13-66-3 / К2-16-66-3	К2-13-66-3а / К2-16-66-3а
Вес	т	1,55	1,55
Объем бетона	м³	0,618	0,618
Расход металла	кг	114,04	117,96
Расход металла на 1 м³ бет.	кг	184,5	191,0
Марка бетона	-	300/400	300/400
Кубиковая прочность бетона к моменту отпуска изделия с завода: в летнее время	кг/см²	не менее 210/280	не менее 210/280
в зимнее время		300/400	300/400

ТД 1966г	Колонны		ИИ 04-2
	Сечения колонн К2-13-66-3, К2-13-66-3а, К2-16-66-3, К2-16-66-3а	Выпуск 1	Лист № 60

Согласовано: Кузнецова, Рюмина, Кривоногова, Васильева, Гр. инженер, Разработал, Проверил, Копировал, Львов, Смирнова, Сомов, Жаркова, Гл. инж. МИТЭП, Нач. конст. отд., Гл. инж. К.О., Гл. инж. пр-та

МИТЭП, Конструкторский отдел, 30/IV 1966г., М 1:25

Арх. №

Сечение 1-1

Сечение 2-2

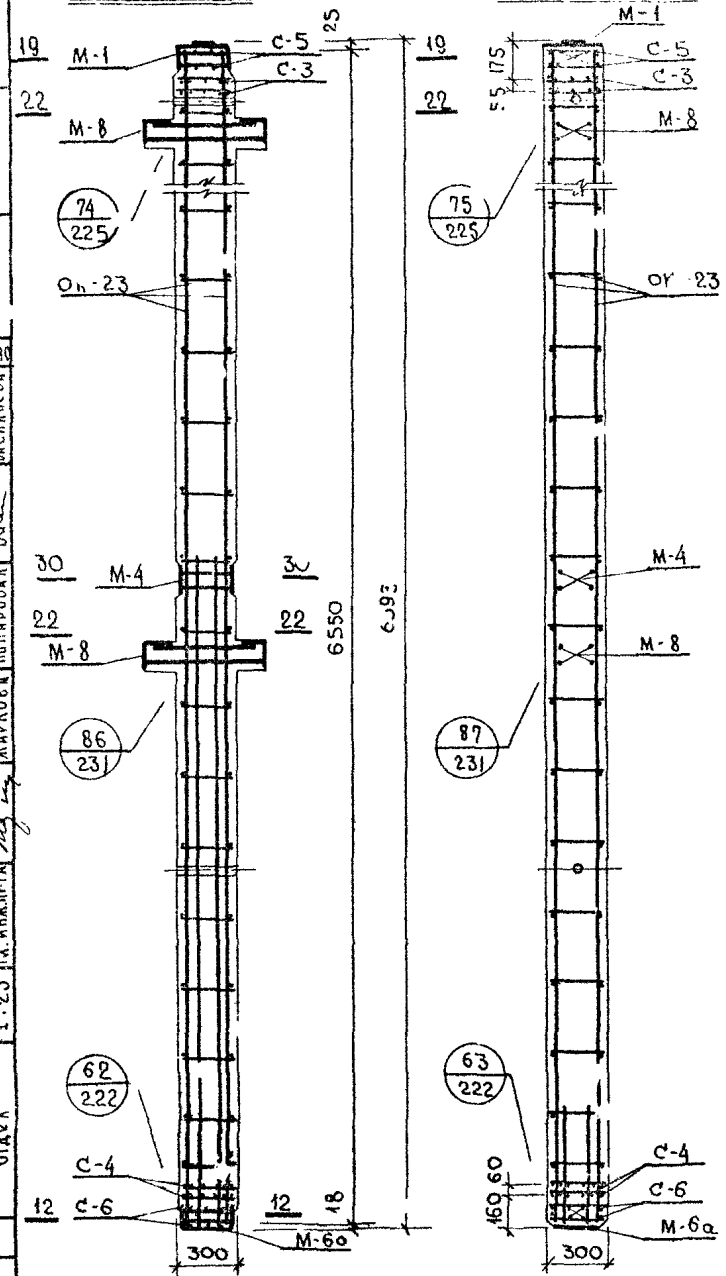

Спецификация металла на изделие

№ п/п	Марка детали	Колич. деталей	Вес, кг: Детали	Всех деталей	Итого
1	ОК-23	1	112,69	112,69	
2	М-1	1	19,29	19,29	
3	М-4	1	12,24	12,24	
4	М-6а	1	11,54	11,54	
5	М-8	2	22,60	45,20	
6	С-3	2	0,64	1,28	
7	С-4	2	1,35	2,70	
8	С-5	2	0,42	0,84	
9	С-6	2	0,84	1,68	207,46

Выборка металла на изделие

Сечение, мм	Ф6	Ф8	Ф8	Ф10	Ф14	Ф18	Ф22	Ф25	-130×16	-65×16	-300×8	-260×8	-100×3	∠140×10
Длина, м	5,70	20,52	8,98	5,48	2,24	13,24	30,76	2,288	1,048	1,00	0,286	0,50	0,10	1,04
Вес, кг	1,28	8,13	3,54	3,39	2,71	26,48	91,68	8,90	17,11	8,16	5,39	8,16	0,23	22,40
ГОСТ	5781-61								103-57		82-57		6009-57	8509-57
Класс, марка стали	А-I	А-III, 35ГС							Ст.3					
Расчетное сопротивление, R_a, кг/см²	2100	3400							2100					

Примечания:

1. Горизонтальные сечения – см. листы №№ 254, 256, 257, 259.
2. Арматуру – см. листы №№ 172, 176.
3. Закладные детали – см. листы №№ 177, 180, 182, 186.

Характеристика изделия

Вес	т	1,63
Объем бетона	м³	0,618
Расход металла	кг	207,46
Расход металла на 1 м³ бетона	кг	336,5
Марка бетона	–	400
Кубиковая прочность бетона к моменту отпуска изделия с завода:	–	
в летнее время	кг/см²	не менее 280
в зимнее время	кг/см²	400

МИТЭП 1966 г. Конструкторский отдел. Зам. гл. инж. Н.К. Наконечная. Гл. конструктор Н.К. Смирнова. Гл. инж. К.О. Ромов. Гл. инж. проекта Н.К. Жаркова. Гр. инженер Н.К. Смирнова. Разработал Н.К. Смирнова. Проверил К.О. Ромов. Копировал Н.К. Жаркова. Масштаб 1:25. Зам. гл. инж. Н.К. Наконечная. Гл. инж. К.О. Ромов. Гл. инж. проекта Н.К. Жаркова. Гр. инженер Н.К. Смирнова. Разработал Н.К. Смирнова. Проверил К.О. Ромов. Копировал Н.К. Жаркова. Инв. № подл. | Подп. и дата | Взам. инв. №

ТД 1966 г. | Колонны | Сечения колонны К2-23-66-3 | ИТ-04-2 | Выпуск 1 | Лист № 61

8902 А2

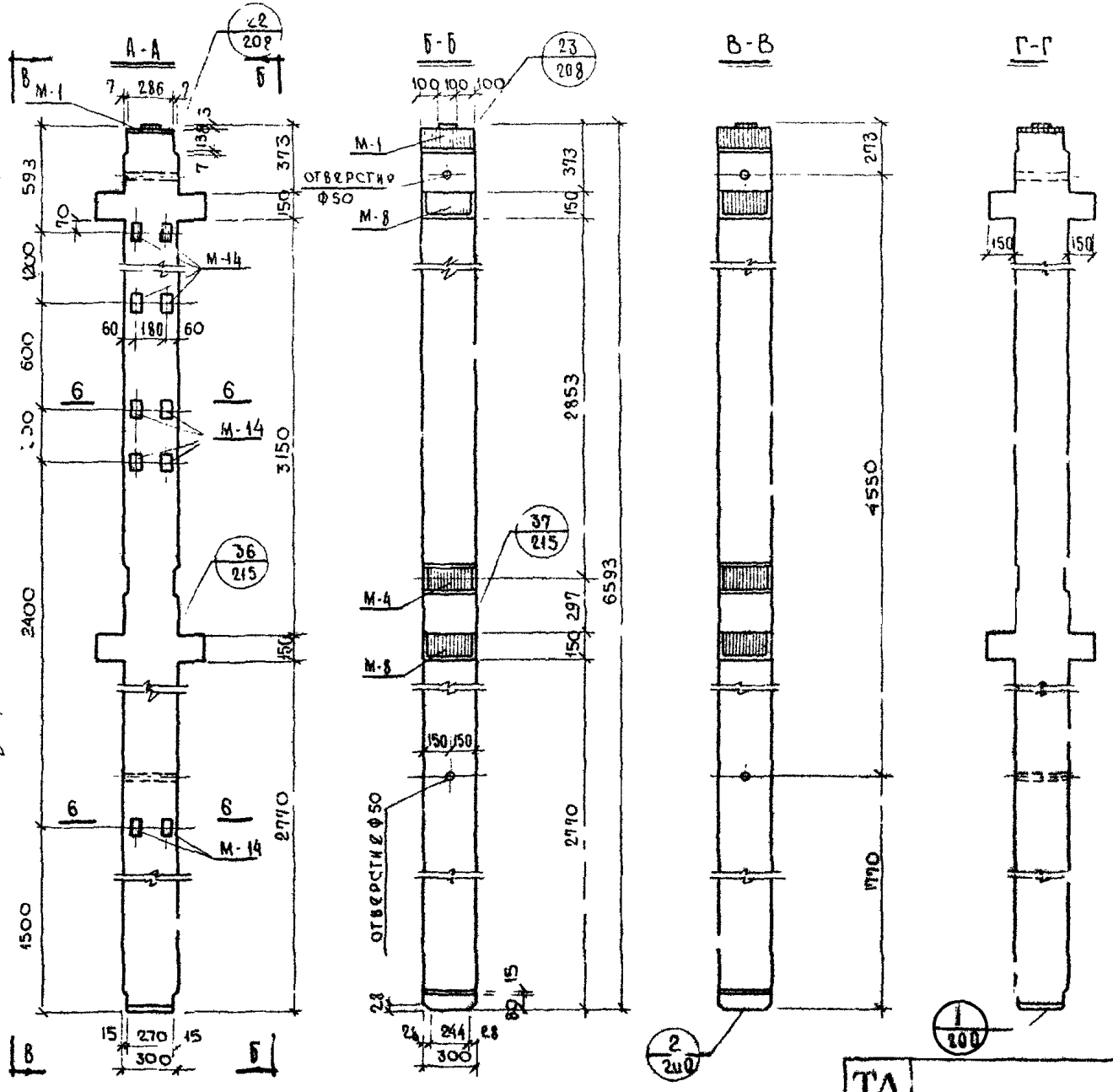

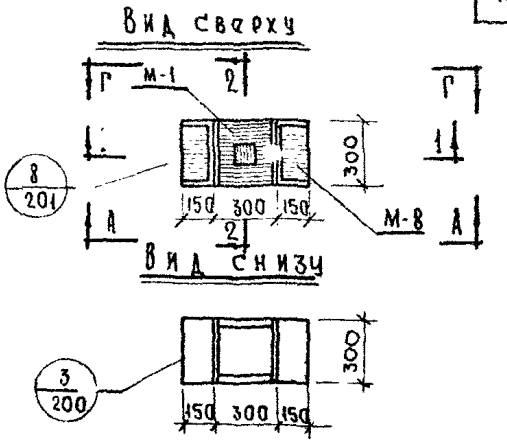

Примечания:

1. Закладные детали М-14 устанавливаются только в колоннах К2-23-66-3а.
2. Закладные детали М-14 устанавливаются по высоте колонны в трех уровнях.
   Закладные, обозначенные штриховкой, имеют постоянное положение. Из трех пар незаштрихованных закладных в колонне устанавливается только одна пара, что определяется проектом здания и отражается в заказе на изготовление - см. лист № 274.
3. Вертикальные сечения и характеристику изделия см. листы №№ 6364. Горизонтальные сечения - см. лист № 253.

ТД 1966 г.	Колонны		ИК-04-2
	Общий вид колонн К2-23-66-3а, К2-28-66-3.	Выпуск 1	Лист № 62

МИТЭП 1966 г. Конструкторский отдел. М 1:25. Нач. конст. отд. Гл. инж. К.О. Гл. инж. пр-та. Смирнова, Сомов, Жаркова. Разработал, Проверил, Копировал. Кузнецова, Рюмина, Кузнецова, Васильева. Согласовано. Нач. отд. Гл. инж. Г. инж. пр-та. Фрадин, Гольденберг, Кнур Мурадов. Арх. №

Сечение 1-1

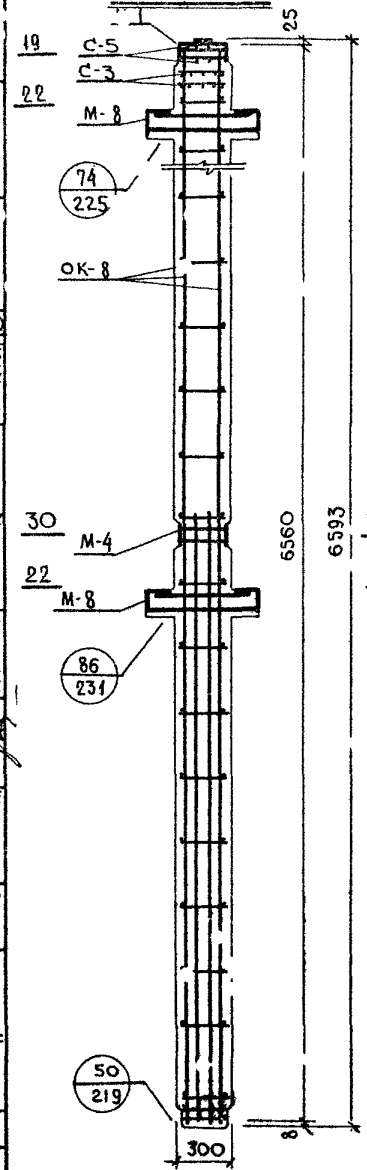

Сечение 2-2

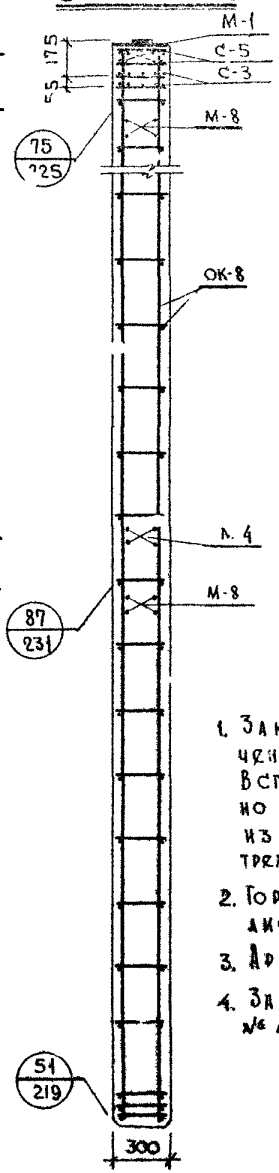

Спецификация металла на изделие

№№ п/п	Марка детали	Колич. деталей	Вес, кг: детали	Всех деталей	Итого
1	ОК-8	1	114,72	114,72	
2	М-1	1	19,29	19,29	
3	М-4	1	12,24	12,24	
4	М-8	2	22,60	45,20	
5	М-14	6	0,49	2,94	
6	С-3	2	0,64	1,28	
7	С-5	2	0,49	0,84	196,51

Выборка металла на изделие

Сечение, мм	Ф6	Ф8	Ф8	Ф10	Ф12	Ф18	Ф22	Ф25	-130×16	-100×8	-65×16	-300×8	-100×3	∠140×10
Длина, м	5,70	20,52	4,90	1,68	2,16	0,24	30,80	2,288	1,048	0,30	1,00	0,286	0,10	1,04
Вес, кг	1,28	8,12	1,92	1,04	1,92	2,64	91,00	8,80	17,11	1,86	8,16	5,39	0,23	22,40
ГОСТ	5781-61								103-57			82-57	6009-57	8509-57
Класс, марка стали	А-I	А-III, 35ГС							Вст.3					
Расчетное сопротивление R_a кг/см²	2100	3400							2100					

Примечания:

1. Закладные детали М-14 на сечениях условно не показаны. В спецификации металла учтено количество закладных М-14 из условия их установки в трех уровнях по высоте колонны.
2. Горизонтальные сечения – см. листы №№ 256, 257, 259.
3. Арматура – см. листы №№ 157, 176.
4. Закладные детали – см. листы №№ 177, 180, 186, 192.

Характеристика изделия

Вес	т	1,62
Объем бетона	м³	0,618
Расход металла	кг	196,51
Расход металла на 1 м³ бетона	кг	318,0
Марка бетона	—	400
Кубиковая прочность бетона к моменту отпуска изделия с завода: в летнее время	кг/см²	не менее 280
в зимнее время	кг/см²	400

Согласовано	Кузнецова		
	Рюмина		
	Кривоногов		
	Васильева		
Гл. инженер	Гринберг		
Разработал	Смирнова		
Проверил	Сомов		
Гл. инж. КО	Жаркова		
Нач. констр.	Смирнова		
Гл. инж. КО	Сомов		
Гл. инженер	Жаркова		

МИТЭП Конструкторский отдел
Зод 1966 г.
М 1:25
Арх. №

ТД 1966 г.

Колонны

Сечения колонны К2-23-66-3а

ИИ 34-2

Выпуск 1 | Листов 63

Сечение 1-1

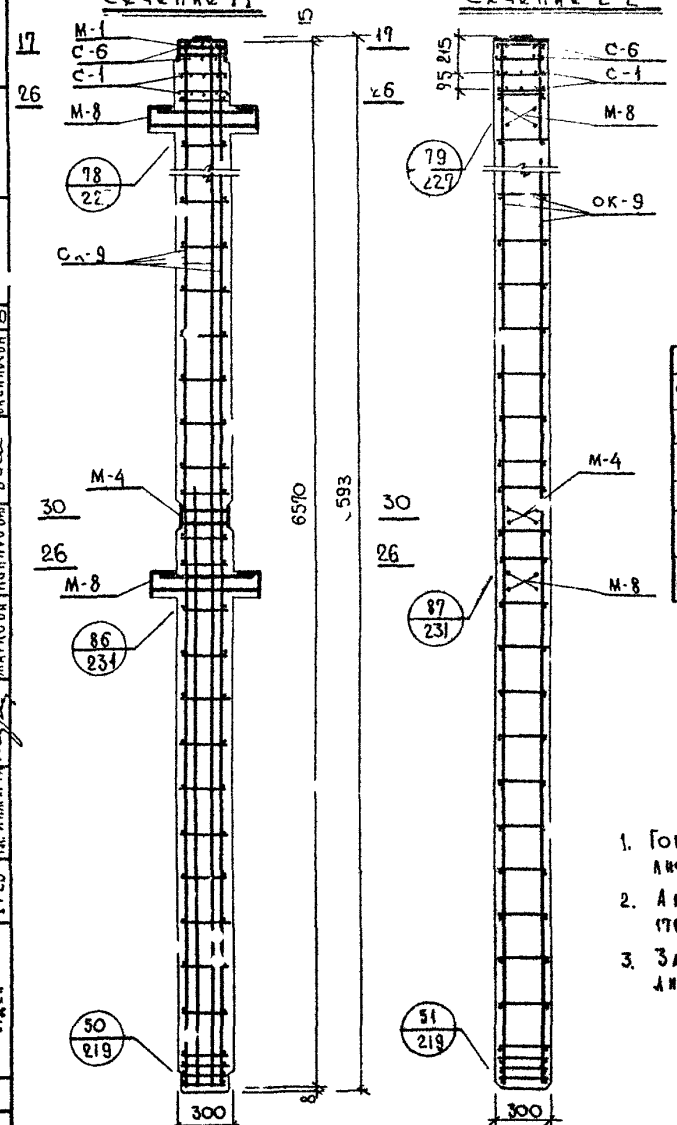

Сечение 2-2

Спецификация металла на изделие

№№ п/п	Марка детали	Колич. деталей	Вес, кг: детали	Вес, кг: всех деталей	Вес, кг: итого
1	ОК-9	1	191.77	191.77	
2	М-1	1	19.29	19.29	
3	М-4	1	12.24	12.24	
4	М-8	2	22.60	45.20	
5	С-1	2	1.13	2.26	
6	С-6	2	0.84	1.68	
					272.44

Выборка металла на изделие

Сечение, мм	Ф8	Ф8	Ф10	Ф14	Ф22	∠125	-130×16	—	-65×16	-300×8	-100×3	∠140×10
Длина, м	29,16	5,70	4,40	2,16	4,56	48,43	1,048	—	1,00	0,86	0,10	1,04
Вес, кг	11,54	2,26	2,72	2,61	13,60	186,42	17,11	—	8,16	5,39	0,23	22,40
ГОСТ	5781-61						103-57			82-57	6009-57	8509-57
Класс, марка стали	А-I	А-III, 35 ГС					Ст. 3					
Расчетное сопротивление, R_a, кг/см²	2100	3400					2100					

Характеристика изделия

Вес	т	1,67
Объем бетона	м³	0,618
Расход металла	кг	272,44
Расход металла на 1 м³ бетона	кг	442,0
Марка бетона	—	400
Кубиковая прочность бетона к моменту отпуска изделия с завода:		
в летнее время	кг/см²	не менее 280
в зимнее время	кг/см²	400

Примечания:

1. Горизонтальные сечения - см. листы №№ 255, 258, 259.
2. Арматура - см. листы №№ 158, 176.
3. Закладные детали - см. листы №№ 177, 180, 186.

ТД 1966г.	Колонны		ИИ-04-2
	Сечения колонны К2-28-66-3	Выпуск 1	Лист № 64

Согласовано

ГИП	Инженер	Ромина
Разработал	Инженер	Кривонос
Проверил	Инженер	Васильева
Гл. инженер	Смирнов	
Нач. констр.	Сомов	
Гл. инж. к.о.	Жаркова	
Гл. инж.	Калинова	

МИТЭП, 30/7 № 966, Конструкторский отдел, М 1:25, Арх. №

МИТЭП	14/VI 1966 г.	Гл. инж. МИТЭП		Львов	Гр. инженер		Кузнецова	Согласовано		Н.И.О.	
		Нач. констр.		Смирнова	Разработал		Миленина		Нач. отдела		Фрадин
Конструкторский отдел	М 1:25	Гл. инж. к.о.		Сомов	Проверил		Кузнецова		Гл. инженер		Гольденберг
		Гл. инж. пр-та		Жаркова	Копировал		Васильева		Гл. инж. пр-та		Кнур-Мурятов

Лист №

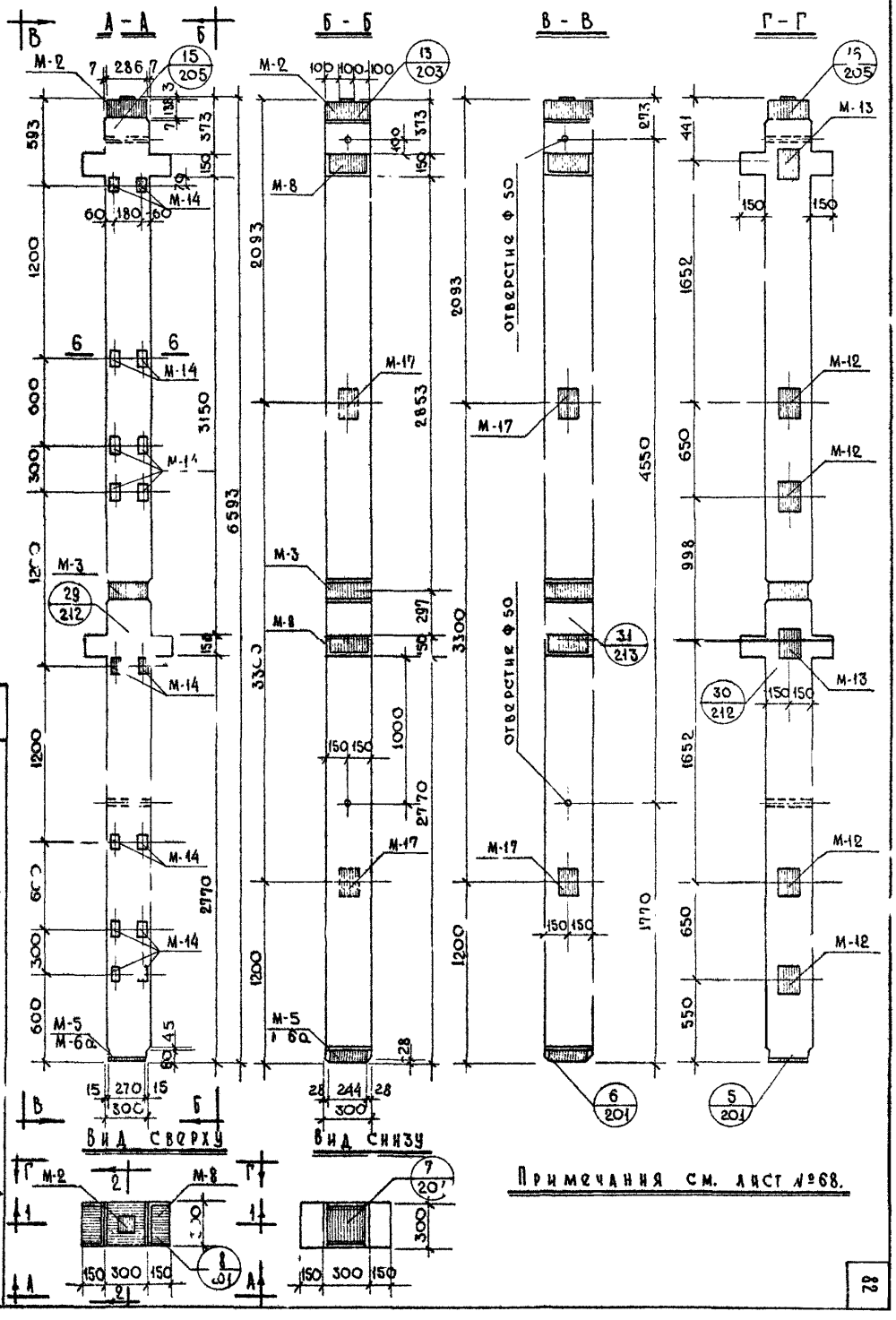

Примечания см. лист №68.

ТА 1966 г.

Колонны.

Общий вид колонн К2Л-13-66-3а, К2Л-16-66-3а, К2Л-23-66-3а

ИЧ-04-2

Выпуск 1 Лист № 65

8902

84

МИТЭП	14.VI 1966г.	Гл. инж. мн.		Лобов	Гр. инж.		Кузнецова	
		Нач. констр.		Смирнова	Разработ.		Ситникова	
Конструкторс. отдел	М 1:25	Гл. инж. кр.		Бомов	Проверил		Кривоногов	
		Гл. инж. пр.		Жаркова	Копировал		Воротинцева	

Сечение 1-1

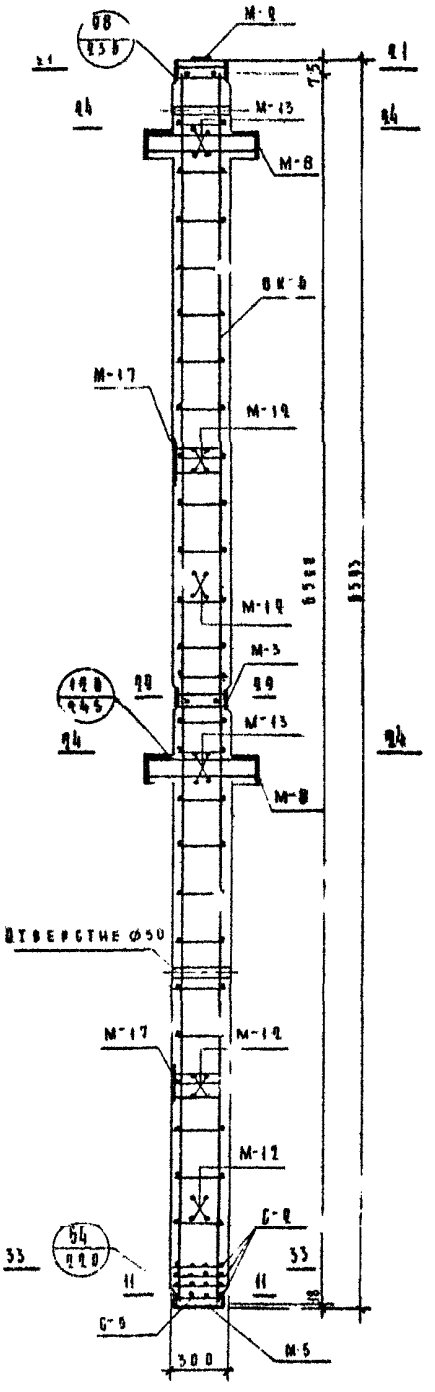

Сечение 2-2

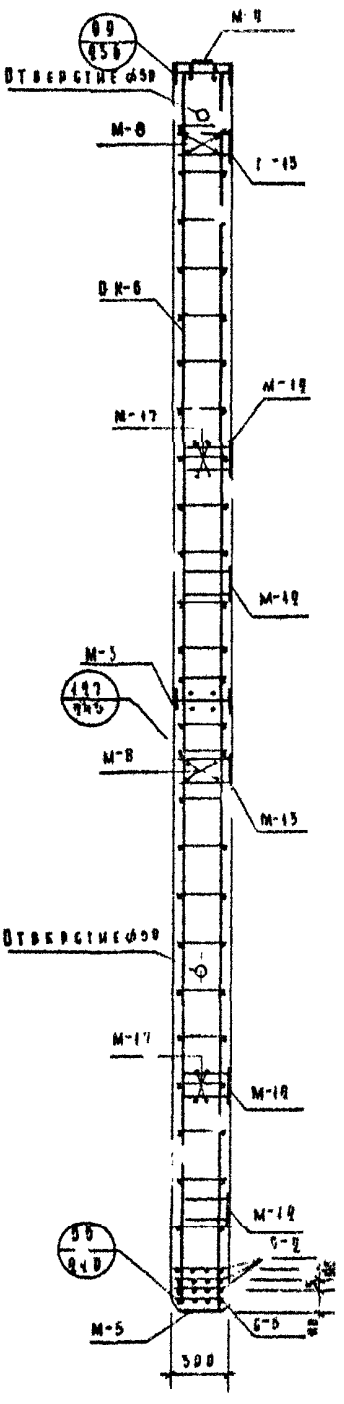

Примечания - см лист № 08

ТА 1966г.

Колонии

Сечения кр. в инж. № 1-13-66-3а № 2-10-66-3а

ИИ-04-2

МИТЭП	14/VI 1966 г	Гл. инж. МИТЭП		Лазов	Гл. инж.		Кузнецова
		Нач. констр.		Смирнова	Разработ.		Ситникова
Конструкторск. отдел	М 1:25	Гл. инж. К.О.		Комов	Проверил		Прилипова
		Гл. инж. пр.		Жарков	Конифов		Воротницева

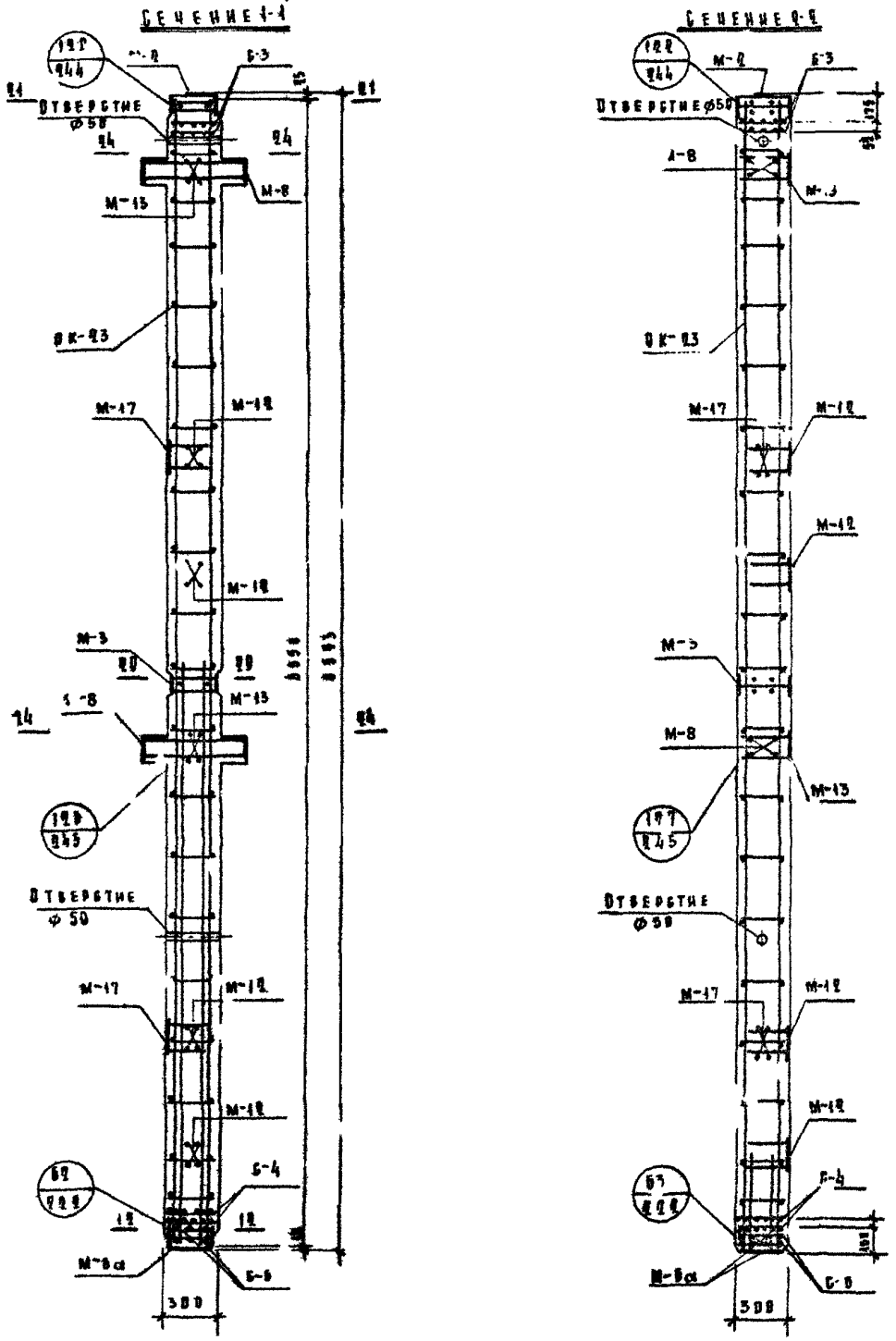

Примечания см. лист 4.30

ТА

Колонны

Сечения колонны КЕД-23 69-3а

ИИ-04-2

Минск 1

Листы 67

84

Примечания:

1. Общий вид колонн К2А-13-66-3а, К2А-16-66-3а, К2А-23-66-3а см. лист №65.
2. Колонны марок К2А-13-66-3а, К2А-16-66-3а, К2А-23-66-3а изготавливаются с „левым" и „правым" расположением закладных деталей М-17, что определяется проектом здания и отражается в заказе на изготовление. На видах Б-Б и В-В (лист №65) закладные показаны:
   а) Сплошными линиями — для „левого" расположения
   б) Пунктирными линиями — для „правого" расположения.

   Закладные детали, показанные на видах А-А к Г-Г, устанавливаются в колоннах и с „левым" и с „правым" расположением закладных деталей.
3. Закладные детали М-14 устанавливаются по высоте колонны в четырех уровнях. Закладные, обозначенные штриховкой, имеют постоянное положение. Из шести пар незаштрихованных закладных в колонне устанавливаются только две пары, что определяется проектом здания и отражается в заказе на изготовление — см. лист №27.
4. Закладная деталь М-5 устанавливается в колоннах К2А-13-66-3а, К2А-16-66-3а; закладная М-6а — в колонне К2А-23-66-3а.
5. Вертикальные сечения колонн К2А-13-66-3а, К2А-16-66-3а см. лист №66.
6. Вертикальные сечения колонны К2А-23-66-3а — см. лист №67
7. Закладные детали М-14 на сечениях 1-1 и 2-2 (листы №№ 66 и 67) условно не показаны. В спецификации металла учтено количество закладных М-14 из условия их установки в четырех уровнях по высоте колонны.
8. Сечения 1-1 и 2-2 (листы №№ 66, 67) изображены для колонн с „левым" расположением закладных деталей.
9. Горизонтальные сечения — см. листы №№ 253, 254, 256, 257, 258, 259.
10. Арматуру — см. листы №№ 155, 172, 176.
11. Закладные детали см. листы №№ 178, 179, 181, 182, 188, 190, 191, 192, 195.

Спецификация металла на изделие

№№ п/п	Марка детали	Колич. детал. шт.	Вес, кг: Детали	Вес, кг: Всех деталей К2А-13-66-3а, К2А-16-66-3а	Вес, кг: Всех деталей К2А-23-66-3а
1	ОК-6	1	27,32	27,3[illegible]	—
2	ОК-23	2	112,69	—	112,69
3	С-2	3	[illegible],90	2,70	—
4	С-3	2	0,64	—	1,28
5	С-4	2	1,35	—	2,70
5	С-5	1	0,42	0,42	—
6	С-6	2	0,84	—	1,68
7	М-2	1	29,83	29,83	[illegible]
8	М-3	1	24,21	24,21	24,21
9	М-5	1	6,87	6,87	—
10	М-6а	1	11,54	—	11,54
11	М-8	2	22,60	45,20	45,20
12	М-12	4	3,79	15,16	15,16
13	М-[illegible]	2	5,29	10,58	10,58
14	М-14	8	0,49	3,92	3,9[illegible]
15	М-17	2	4,02	8,04	8,04
			Итого:	174,25	266,83

Выборка металла на изделие

К2А-13-66-3а; К2А-16-66-3а / К2А-23-66-3а

Сечение, мм	ф5	ф6	ф8	ф8	ф10	ф12	ф14	ф18	ф22	ф25	150×10	150×12	130×16	100×8	65×16	300×[illegible]	260×8	100×3	[illegible]
Длина, м	27,00 / —	— / 5,70	— / 20,52	11,59 / 10,52	2,22 / 5,48	26,00 / —	6,00 / 8,24	3,12 / 16,36	4,5[illegible] / 30,7[illegible]	3,49	1,28	0,40	2,144	0,40	1,00	0,286	0,40 / 0,50	0,10	1,04
Вес, кг	4,18 / —	— / 1,28	— / 8,13	4,56 / 4,14	1,37 / 3,39	23,14 / —	7,26 / 9,97	6,24 / 32,72	13,60 / 91,6[illegible]	13,42	14,62	5,66	35,00	2,48	[illegible],16	[illegible]39	6,54 / 8,16	0,2[illegible]	22,40
ГОСТ	6727-53	5781-61									103-57					82-57		[illegible]-57	8509-57
Класс; марка стали	В-I	А-I	А-III, 35 ГС								ВСт. 3								
Расчетное сопротивление, R_a, кг/см²	3150	2100	3400								2100								

Характеристика изделия

		К2А-13-66-3а / К2А-16-66-3а	К2А-23-66-3а
Вес	т	1,60	1,67
Объем бетона	м³	0,618	0,618
Расход металла	кг	174,25	26[illegible],83
Расход металла на 1 м³ бетона	кг	282,0	432,0
Марка бетона		300 / 400	400
Кубиковая прочность бетона к моменту отпуска изделия с завода: в летнее время	кг/см²	не менее 210 / 200	не менее 280
в зимнее время		200 / 400	400

Согласовано: Кузнецова, Ситникова, Кривоногов

Гр. инженер, Разработал, Проверил

Львов, Смирнова, Сомов, Жарова

Гл. инж. МИТЭП, Нач. конструкт. отд., Гл. инж. К.О., Гл. инж. пр-та

14/IV 1966 г.

МИТЭП — Конструкторский отдел

Арх. №

ТД 1966 г.	Колонны	ИИ 94-2
	Характеристика колонн К2А-13-66-3а, К2А-16-66-3а, К2А-23-66-3а	Выпуск 1 / Лист 68

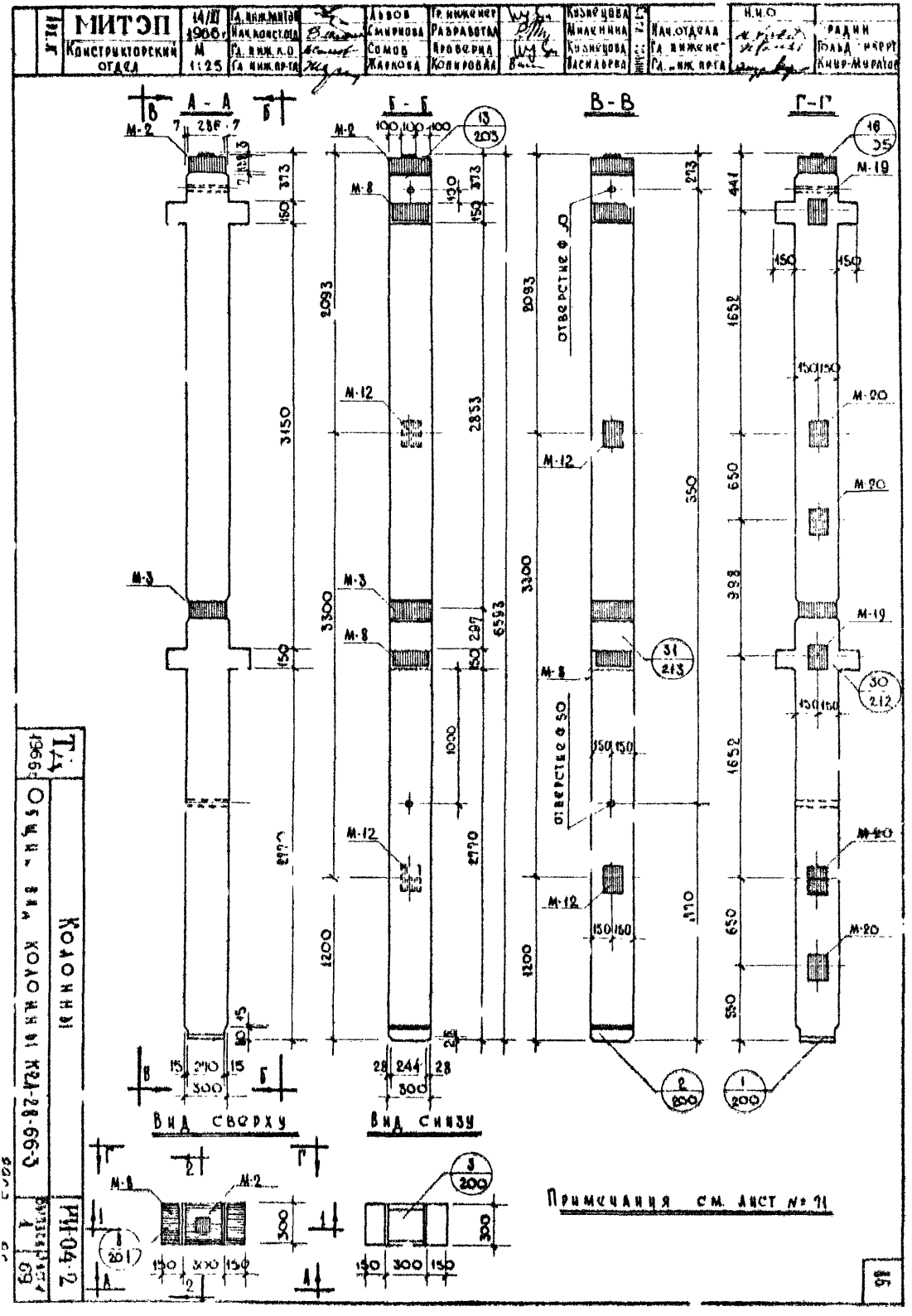
МИТЭП
Конструкторский отдел
14/III 1966 г.
М 1:25
Гл. инж. МИТЭП
Нач. конст. отд.
Гл. инж. к.о.
Гл. инж. пр-та
Львов
Смирнова
Сомов
Жаркова
Гр. инженер
Разработал
Проверил
Копировал
Кузнецова
Миленина
Кузнецова
Васильева
Нач. отдела
Гл. инженер
Гл. инж. пр-та
Н.И.О.
Радин
Гольд-инерт
Книр-Муратов
А - А
Б - Б
В - В
Г - Г
Вид сверху
Вид снизу
Отверстие Ф 50
Примечания см. лист № 71
Колонны
Общий вид колонны К2А-28-66-3
Т.А. 1966 г.
РП-04-2
Выдача 1
69

МИТЭП	14/VI 1966г	Гл инж пит.		Львов	Гр инж		Кузнецова	
		Нач конст от		Смирнова	Разработ		Ситникова	
Конструктор отдел	М 5 1 25	Гл инж кр		Сомов	Проверил		Кривоногов	
		Гл инж пр		Жаркова	Копиров		Воротынцева	

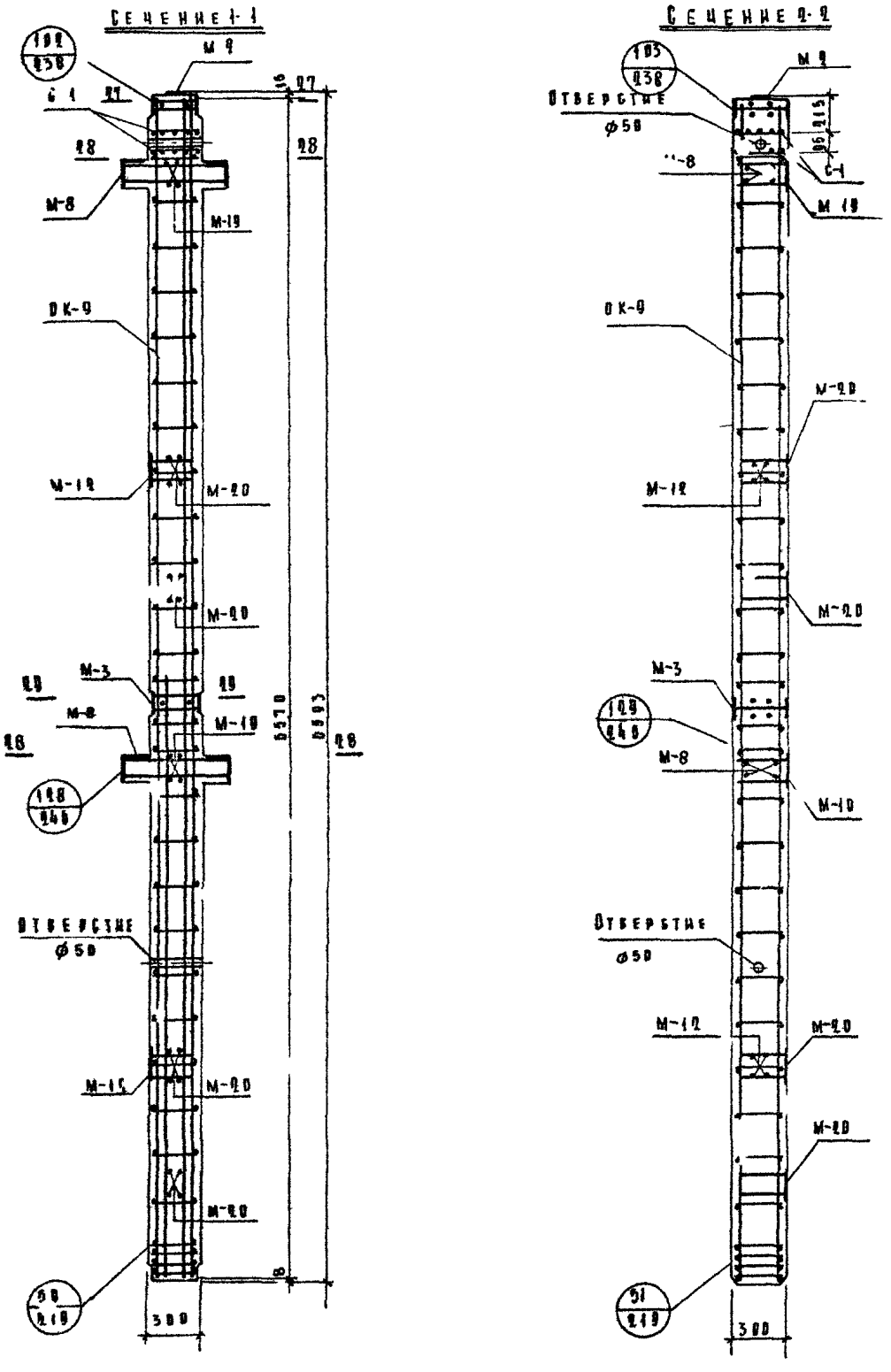

Примечания м лист №71

ТА

Колонны

Сечения колонны КЧА-28-66-3

ИИ-04-2

Выпуск 1

Лист 70

Примечания:

1. Общий вид колонны К2А-28-66-3 - см. лист № 69.
2. Колонна марки К2А-28-66-3 изготавливается с „левым" и „правым" расположением закладных деталей М-12, что определяется проектом здания и отражается в заказе на изготовление. На видах Б-Б и В-В (лист N 69) закладные детали показаны:
   а) сплошными линиями - для „левого" расположения.
   б) пунктирными линиями - для „правого" расположения.
   Закладные детали, показанные на виде Г-Г, устанавливаются в колоннах и с „левым" и с „правым" расположением закладных деталей.
3. Вертикальные сечения - см. лист №70
4. Сечения 1-1 и 2-2 (лист №70) изображены для колонн с „левым" расположением закладных деталей.
5. Горизонтальные сечения см. лист №258
6. Арматуру - см. листы №№ 158, 176.
7. Закладные детали - см. листы №№ 178, 17[illegible], 18[illegible], 190, 197, 198.

Спецификация металла на изделие					
№№ п/п	Марка детали	Колич. детал. шт.	Вес, кг. Детали	Всех деталей	Итого
1	ОК-9	1	191,77	191,77	
2	[illegible]-2	1	[illegible],83	29,83	
3	М-3	1	24,2[illegible]	24,21	
4	М-8	2	22,60	45,20	
5	М-12	2	3,79	7,58	
6	М-19	2	5,25	10,50	
7	М-20	4	3,98	15,92	
8	С-1	2	1,13	2,26	327,27

Выборка металла на изделие														
Сечение, мм	ф8	ф8	ф10	ф14	ф18	ф22	ф25	100×3	130×16	65×16	150×10	150×12	300×8	140×10
Длина, м	29,16	5,70	1,68	8,16	3,0	4,56	49,63	0,10	2,144	1,00	1,28	0,40	0,286	1,04
Вес, кг	11,54	2,26	1,04	9,87	6,0	13,60	191,[illegible]	0,23	35,00	8,16	15,08	5,66	5,39	22,40
ГОСТ	5781-61							6009-57	103-57				82-57	8509-57
Класс, марка стали	А-I	А-III, 35 ГС						ВСт. 3						
Расчетное сопротивление Ra, кг/см²	2100	3400						2100						

Характеристика изделия		
Вес	т	1,71
Объем бетона	м³	0,618
Расход металла	кг	327,27
Расход металла на 1 м³ бетона	кг	530,0
Марка бетона	—	400
Кубиковая прочность бетона к моменту отпуска изделия с завода в летнее время	кг/см²	не менее 280
в зимнее время		400

ТА 1966г.	Колонны.	ИЛ-04-2	
	Характеристика колонны К2А-28-66-3	Выпуск 1	Лист N 71

Согласовано: Кузнецова, Ситникова, Кривоногова

Гринженер, Разработал, Проверил

Львов, Смирнова, Сомов, Жаркова

Гл. инж. МИТЭП, Нач. конструкт. отд., Гл. инж. К.О., Гл. инж. пр-та

14/VI 1966г. — МИТЭП Конструкторский отдел

Арх. №

№ ХХ	МИТЭП	31 IV 1966 г.	Гл. инж. МИТЭП		Львов	Гр. инженер		Кузнецова	Согл.	НИО
			Нач. конст. отд.		Смирнова	Разработал		Рюмина	Нач. отд.	Радин
	Конструкторский отдел	М 1:25	Гл. инж. К.О.		Сомов	Проверил		Кузнецова	Гл. инж.	Гольдсчберг
			Гл. инж. пр-та		Жаркова	Копировал		Васильева	Гл. инж. пр-та	Кнур-Муратов

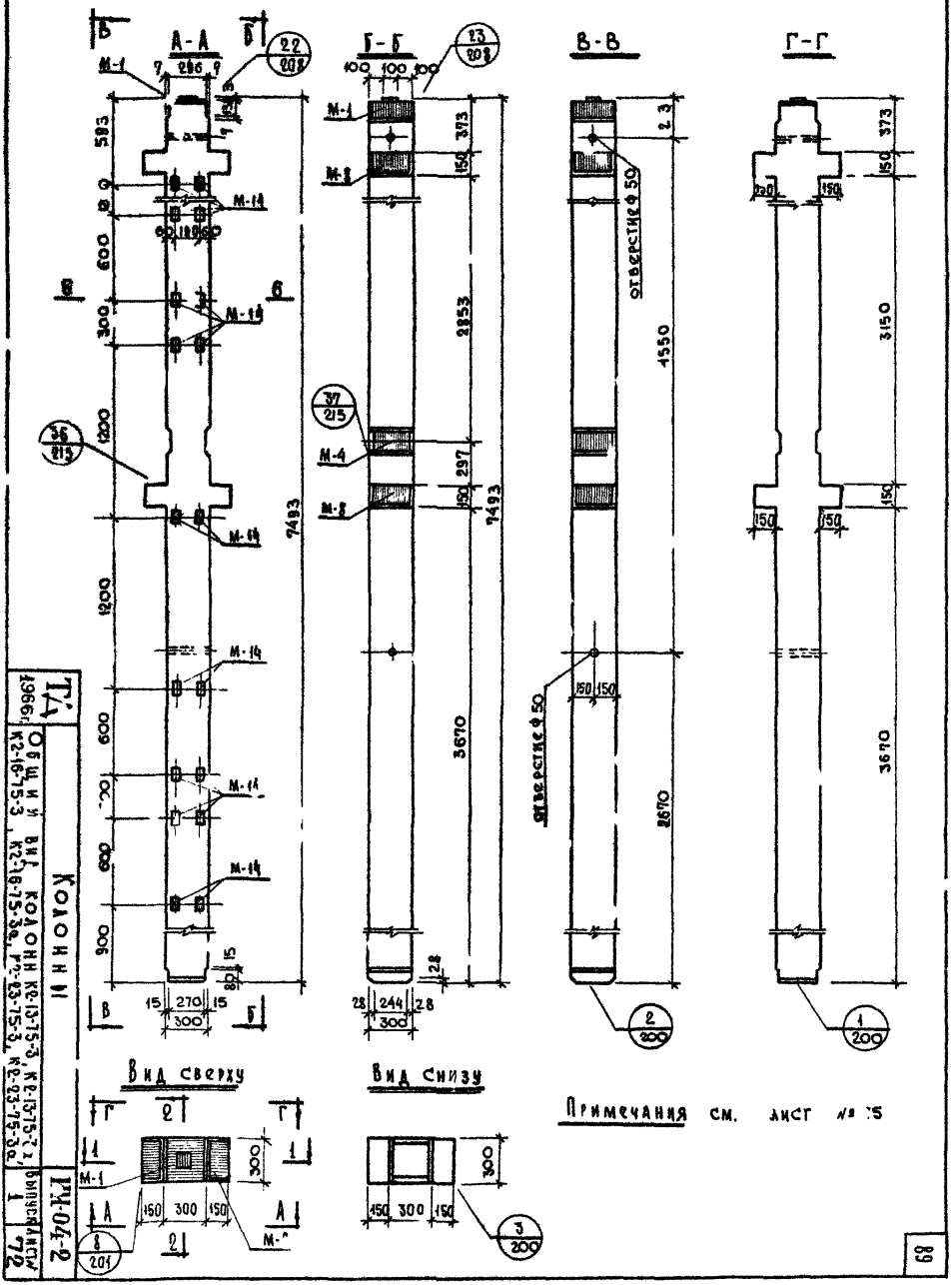

Примечания см. лист № 15

Т/А 1966 г.

Общий вид колонн К2-13-75-3, К2-13-75-3а, К2-16-75-3, К2-16-75-3а, К2-23-75-3, К2-23-75-3а

Колонны

РМ-04-2

Выпуск 1 лист № 72

Арх. №	МИТЭП	31/V 1966 г.	Гл. инж. МИТЭП		Львов	Гр. инженер		Кузнецова	Согласовано
			Нач. конст. отд.		Смирнова	Разработал		Рюмина	
	Конструкторский отдел	М 1:25	Гл. инж. к.о.		Сомов	Проверил		Кривоногова	
			Гл. инж. пр-та		Жаркова	Копировал		Васильева	

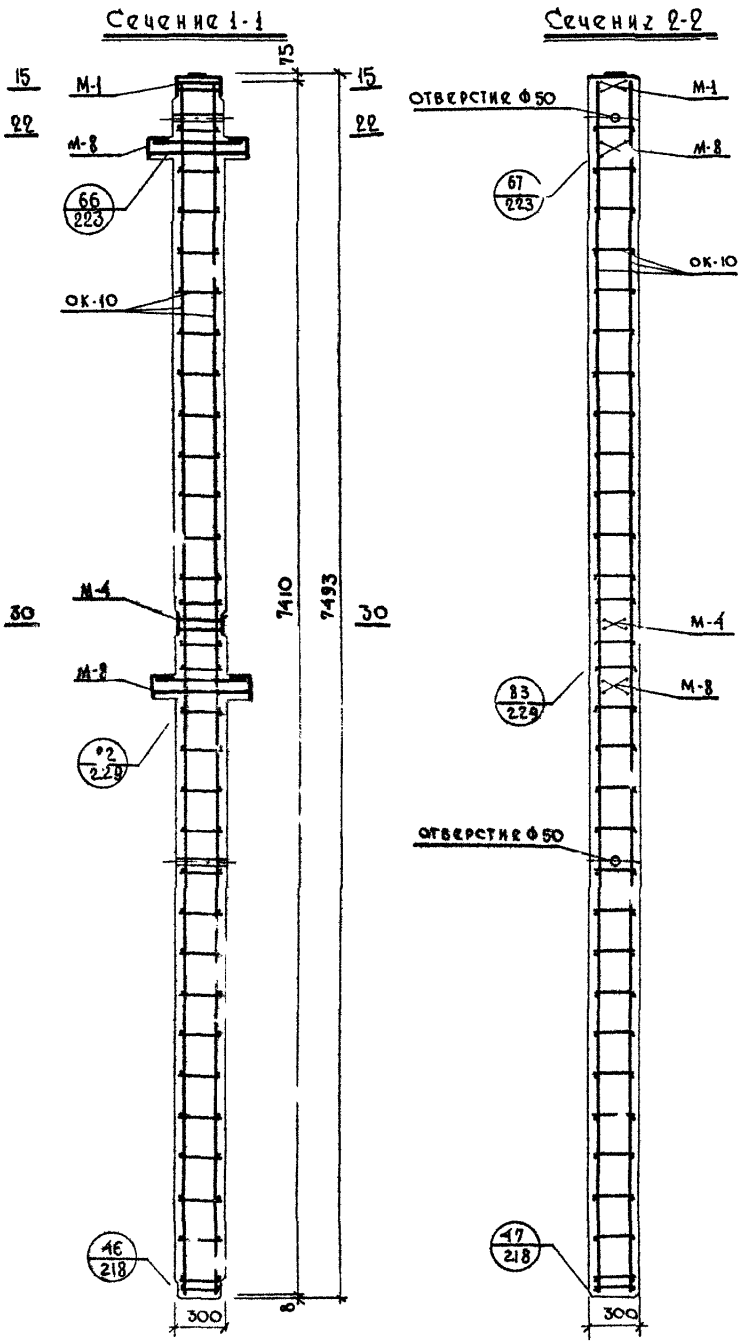

Примечания см. лист № 75.

ТА 1966 г.

Колонны

Сечения колонн К2-13-75-3, К2-13-75-3а, К2-15-75-3, К2-16-75-3а.

ИК 04-2

Выпуск 1 Лист № 73

Арх. №	МИТЭП	31/2 1966 г	Гл. инж. МИТЭП		Львов	Гр. инженер		Кузнецова	Согл. по ОВ
			Нач. конст. отд.		Смирнова	Разработал		Юмина	
	Конструкторский отдел	М 1:25	Гл. инж. К.О.		Сомов	Проверил		Кривоногов	
			Гл. инж. пр-та		Жаркова	Копировал		Васильева	

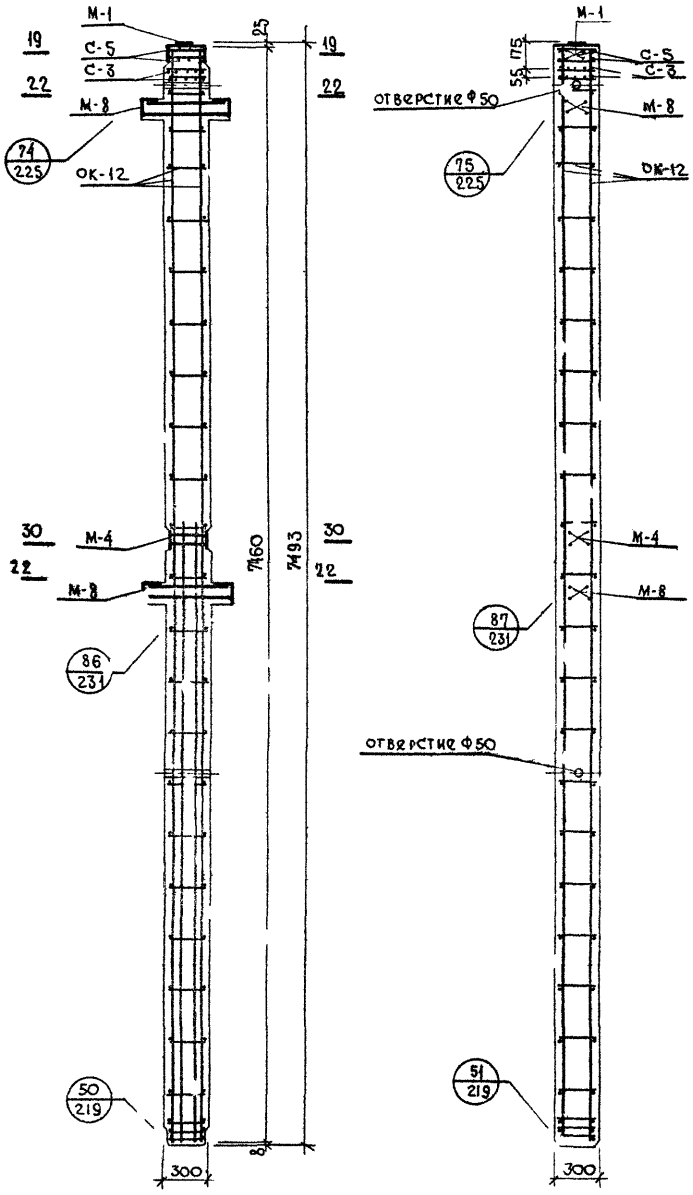

Примечания см. лист № 75.

ТА 1966 г.	Колонны	ИИ-04-2
	Сечения колонн К2-23-75-3, К2-23-75-3а	Выпуск 1 Лист № 74

Примечания:

1. Общий вид колонн см. лист №72.
2. Закладные детали М-14 устанавливаются только в колоннах К2-13-75-3а, К2-16-75-3а, К2-23-75-3а.
3. Закладные детали М-14 устанавливаются по высоте колонны в пяти уровнях. Закладные, обозначенные штриховкой, имеют постоянное положение. Из шести пар незаштрихованных закладных в колонне устанавливаются только две пары, что определяется проектом здания и отражается в заказе на изготовление - см. лист №274.
4. Закладные детали М-14 на сечениях 1-1 и 2-2 (листы №№75,74) условно не показаны. В спецификации металла учтено количество закладных М-14 из условия их установки в пяти уровнях по высоте колонны.
5. Горизонтальные сечения - см. листы №№ 253, 255, 256, 257, 259.
6. Арматуру - см. листы №№ 159, 161, 176.
7. Закладные детали - см. листы №№ 179, 180, 186, 192.

Спецификация металла на изделие

№№ п/п	Марка детали	Кол. дет. шт	Вес, кг: детали	Вес, кг: всех деталей К2-13-75-3, К2-16-75-3 / К2-13-75-3а, К2-16-75-3а	Вес, кг: всех деталей К2-23-75-3 / К2-23-75-3а
1	ОК-5	1	31,58	31,58	—
2	ОК-12	1	134,07	—	134,07
3	М-1	1	19,29	19,29	19,29
4	М-4	1	12,24	12,24	12,24
5	М-8	2	22,60	45,20	45,20
6	М-14	10	0,49	4,90	4,90
7	С-3	2	0,64	—	1,28
8	С-5	2	0,42	—	0,84
			Итого:	108,31 / 113,21	217,82 / 217,82

Выборка металла на изделие К2-13-75-3; К2-16-75-3 / К2-13-75-3а; К2-16-75-3а

Сечение, мм / Длина, м / Вес, кг	Ф5	Ф8	Ф10	Ф12	Ф22	Ф25	130×16	100×8	65×16	300×8	100×3	140×10
Длина, м	33,48	4,60	168	29,64	4,56	2,88	1,048	0,50	1,00	0,286	0,10	1,04
Вес, кг	5,18	4,80	1,04	26,40	13,60	8,80	1,11	3,10	8,16	5,39	0,23	22,40
ГОСТ	6727-53	5781-61					103-57			82-57	6009-57	8509-57
Класс, марка стали	В-I	А-III, 35ГС					ВСт.3					
Расчетное сопротивление, R_a, кг/см²	1150	3400					2100					

Выборка металла на изделие К2-23-75-3 / К2-23-75-3а

Сечение, мм / Длина, м / Вес, кг	Ф6	Ф8	Ф8	Ф10	Ф12	Ф18	Ф22	Ф25	130×16	100×8	65×16	300×8	100×3	140×10
Длина, м	5,70	23,76	2,14 / 6,74	1,68	2,16	16,88	34,40	2,88	1,048	0,50	1,00	0,286	0,10	1,04
Вес, кг	1,28	9,39	0,84 / 2,64	1,04	1,92	33,76	102,60	8,80	17,11	3,10	8,16	5,39	0,23	22,40
ГОСТ	5781-61								103-57			82-57	6009-57	8509-57
Класс, марка стали	А-I	А-III, 35ГС							ВСт.3					
Расчетное сопротивление, R_a, кг/см²	2100	3400							2100					

Характеристика изделия

		К2-13-75-3 / К2-13-75-3а	К2-16-75-3 / К2-16-75-3а	К2-23-75-3 / К2-23-75-3а
Вес	т	1,75	1,76	1,83
Объем бетона	м³	0,699	0,699	0,699
Расход металла	кг	108,31 / 113,21	108,31 / 113,21	217,82 / 217,82
Расход металла на 1 м³ бетона	кг	155,0 / 162,0	155,0 / 162,0	305,0 / 311,5
Марка бетона	-	300	400	400
Кубиковая прочность бетона к моменту отпуска изделия с завода: в лет. и весеннее время	кг/см²	не менее 210 / 300	не менее 280 / 400	не менее 280 / 400

| МИТЭП | | | | | | | |

Арх. №	МИТЭП Конструкторский отдел	14/VI 1966 М 1:25	Гл. инж. МИТЭП		Львов	Гр. инженер		Кузнецова	Согл.		Н.И.О.	Фрадин
			Нач. конст. отд.		Смирнова	Разработал		Миленина		Нач. отдела		Юльденберг
			Гл. инж. К.О.		Сомов	Проверил		Кузнецова		Гл. инженер		Кнур-Мазуратов
			Гл. инж. пр-та		Жаркова	Копировал		Васильева		Гл. инж. пр-та		

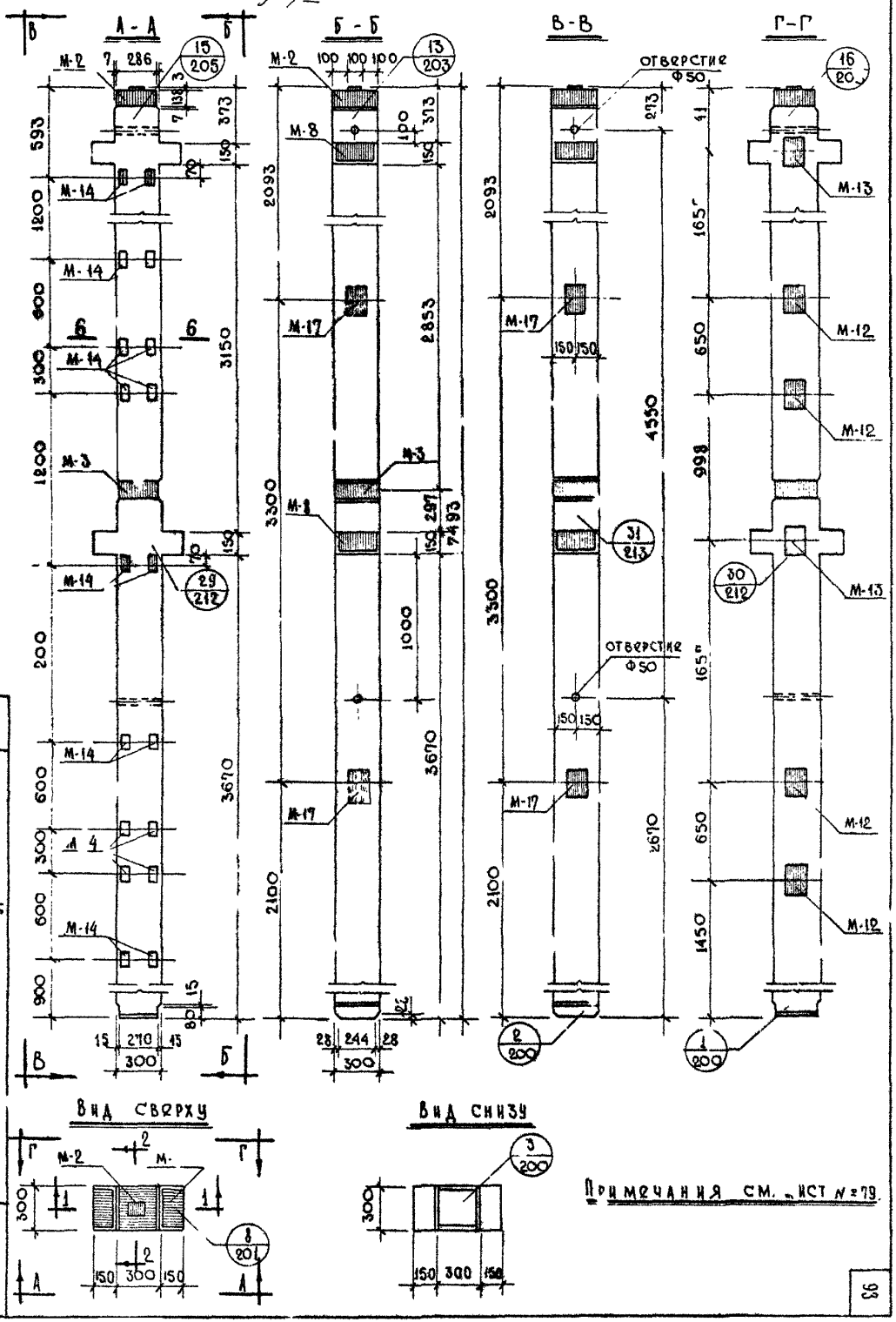

Примечания см. лист № 79.

ТА 1966 г.

Колонны.

Общ. и вид колонн К2Л-13-75-3а, К2Л-16-75-3а, К2Л-23-75-3а

ИЧ-04-2

Выпуск 1 Лист № 76

АРХИВ	МИТЭП	14/IV 1966 г.	Гл. инж. МИТ		Повов	Гр. инж.		Кузнецова
			Нач. констр.		Смирнова	Разработ.		Миленина
	Конструкторск. отдел	М-6 1:25	Гл. инж. КО		Сомов	Проверил		Кривоногов
			Гл. инж. пр-та		Жаркова	Копировал		Боротищева

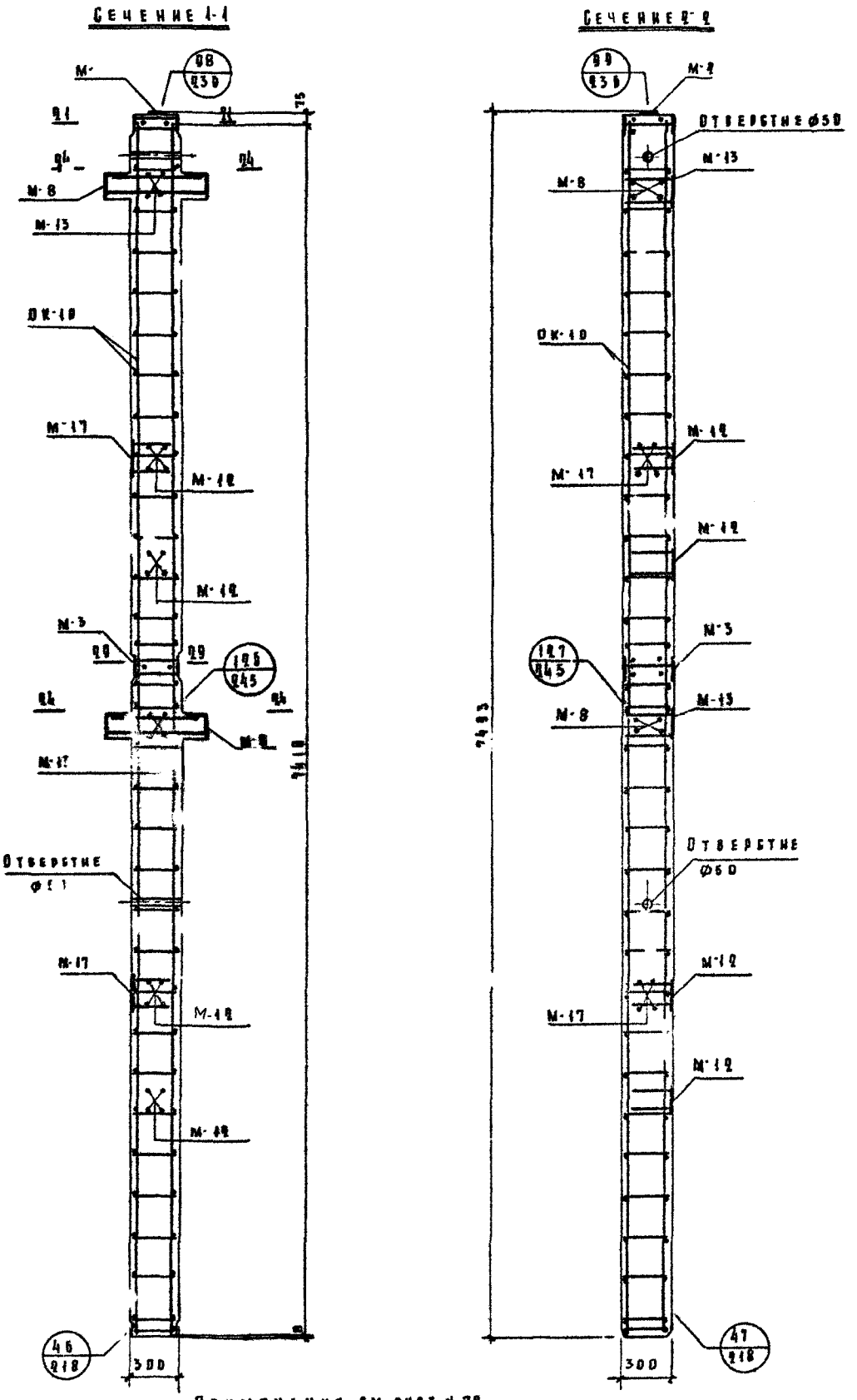

Примечания — см. лист № 79

ТА 1966 г.

Колонны

Сечения колонны КЧД-13-75-3а, КЧД-10-75-3а.

Выпуск 1

Листы 77

ИИ-74-2

МИТЭП	14/VI 1966	Гл. инж. МИТЭП		Львов	Гл. инж.		Кузнецова	
		Нач. конструк.		Смирнова	Разработ.		Миленина	
Конструкторск. отдел	М 1:25	Гл. инж. К.П.		Сомов	Проверил		Кривоногова	
		Гл. инж. пр.		Жаркова	Копировал		Воротницева	

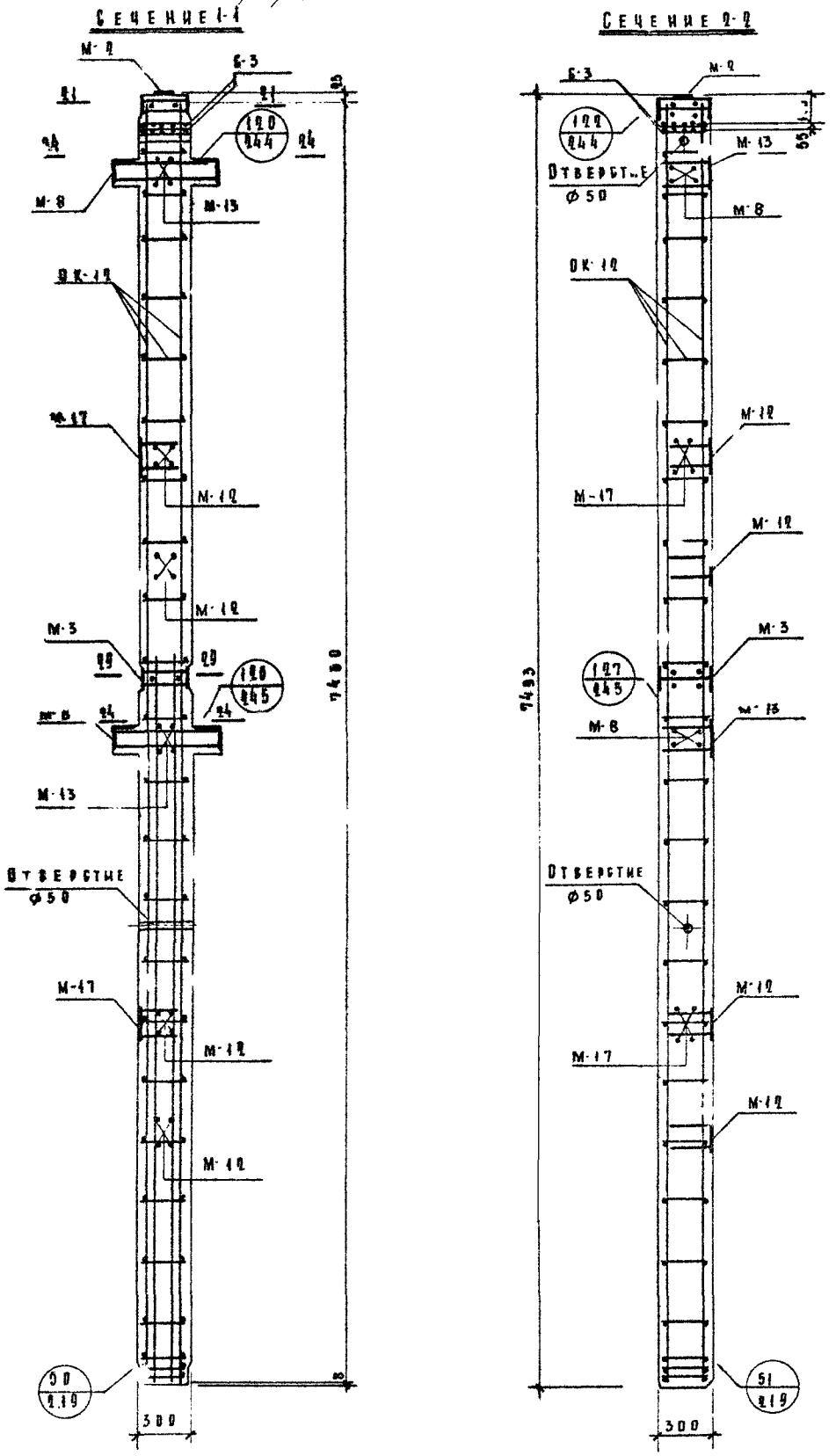

Примечания — см. лист №79.

ТА 1966г.

Колонны

Сечения колонны К4-8-23-75-3а

ИК 04-2

Выпуск 1

Листы 78

ПРИМЕЧАНИЯ:

1. Общий вид колонн К2А-13-75-3а, К2А-16-75-3а, К2А-23-75-3а см. лист № 7[а]
2. Колонны марок К2А-13-75-3а, К2А-16-75-3а, К2А-23-75-3а изготавливаются с „левым" и „правым" расположением закладных деталей М-17, что определяется проектом здания и отражается в заказе на изготовление. На видах Б-Б и В-В (лист №76) закладные показаны:
   а) Сплошными линиями-для „левого" расположения.
   б) Пунктирными линиями-для „правого" расположения.
   Закладные детали, показанные на видах А-А и Г-Г, устанавливаются в колоннах с левым и с правым расположением.
3. Закладные детали М-14 устанавливаются по высоте колонны в пяти уровнях. Закладные, обозначенные штриховкой, имеют постоянное положение. Из шести пар незаштрихованных закладных в колонне устанавливается только две пары, что определяется проектом здания и отражается в заказе на изготовление - см. лист №274.
4. Вертикальные сечения колонн К2А-13-75-3а, К2А-16-75-3а см. лист №77
5. Вертикальные сечения колонны К2А-23-75-3а см. лист №78
6. Закладные детали М-14 на сечениях 1-1 и 2-2 (листы №77 и №78) условно не показаны. В спецификации металла учтено количество закладных М-14 из условия их установки в пяти уровнях по высоте колонны.
7. Сечения 1-1 и 2-2 (листы №№ 77, 78) изображены для колонн с „левым" расположением закладных деталей.
8. Горизонтальные сечения-см листы №№ 253, 256, 259, 262.
9. Арматуру см. листы №№ 159, 161, 176.
10. Закладные детали - см. листы №№ 178, 179, 186, 190, 191, 192, 195.

СПЕЦИФИКАЦИЯ МЕТАЛЛА НА ИЗДЕЛИЕ

№№ п/п	Марка детали	Колич. деталей, шт.	Вес, кг: Деталей	Вес, кг: Всех деталей К2А-13-75-3а, К2А-16-75-3а	Вес, кг: Всех деталей К2А-23-75-3а
1	ОК-10	1	31,58	31,58	—
2	ОК-12	1	134,07	—	134,07
3	М-2	1	29,83	29,83	29,83
4	М-3	1	24,21	24,21	24,21
5	М-8	2	22,60	45,20	45,20
6	М-12	4	3,79	15,16	15,16
7	М-13	2	5,29	10,58	10,58
8	М-14	10	0,49	4,90	4,90
9	М-17	2	4,02	8,04	8,04
10	С-3	2	0,64	—	1,28
	Итого:			169,50	273,27

ВЫБОРКА МЕТАЛЛА НА ИЗДЕЛИЕ

К2А-13-75-3а, К2А-16-75-3а
К2А-23-75-3а

Сечение, мм	ф5	ф6	ф8	ф8	ф10	ф12	ф14	ф16	ф22	ф25	150х12	150х10	130х16	100х8	65х16	300х8	180х3	140х10
Длина, м	33,48 / —	— / 5,70	— / 23,76	4,60	1,68	29,64 / 2,16	6,00	13,12 / 21,28	2,56 / 34,40	3,48	0,40	1,24	2,18	0,50	1,00	0,29	8,10	1,04
Вес, кг	5,16 / —	— / 1,28	— / 9,39	1,80	1,04	26,40 / 1,03	7,25	6,24 / 10,00	13,60 / 102,60	13,42	5,66	14,62	35,00	3,10	8,16	2,39	0,23	22,40
ГОСТ	6727-53	5781-61									103-57					82-57	5009-57	8509-57
Класс; марка стали	В-I	А-I	А-III, 35 ГС								Ст. 3							
Расчетное сопротивление, R_a; кг/см²	3150	2100	3400								2100							

ХАРАКТЕРИСТИКА ИЗДЕЛИЯ

		К2А-13-75-3а	К2А-16-75-3а	К2А-23-75-3а
Вес	т	1,80	1,80	1,87
Объем бетона	м³	0,699	0,699	0,699
Расход металла	кг	169,50	169,50	273,27
Расход металла на 1м³ бет.	кг	242,5	242,5	391,0
Марка бетона	—	300	400	400
Кубиковая прочность бетона к моменту отпуска изделия с завода: в летнее время	кг/см²	не менее 210	не менее 280	не менее 280
в зимнее время		300	400	400

| Согласовано | | | | | | | | |

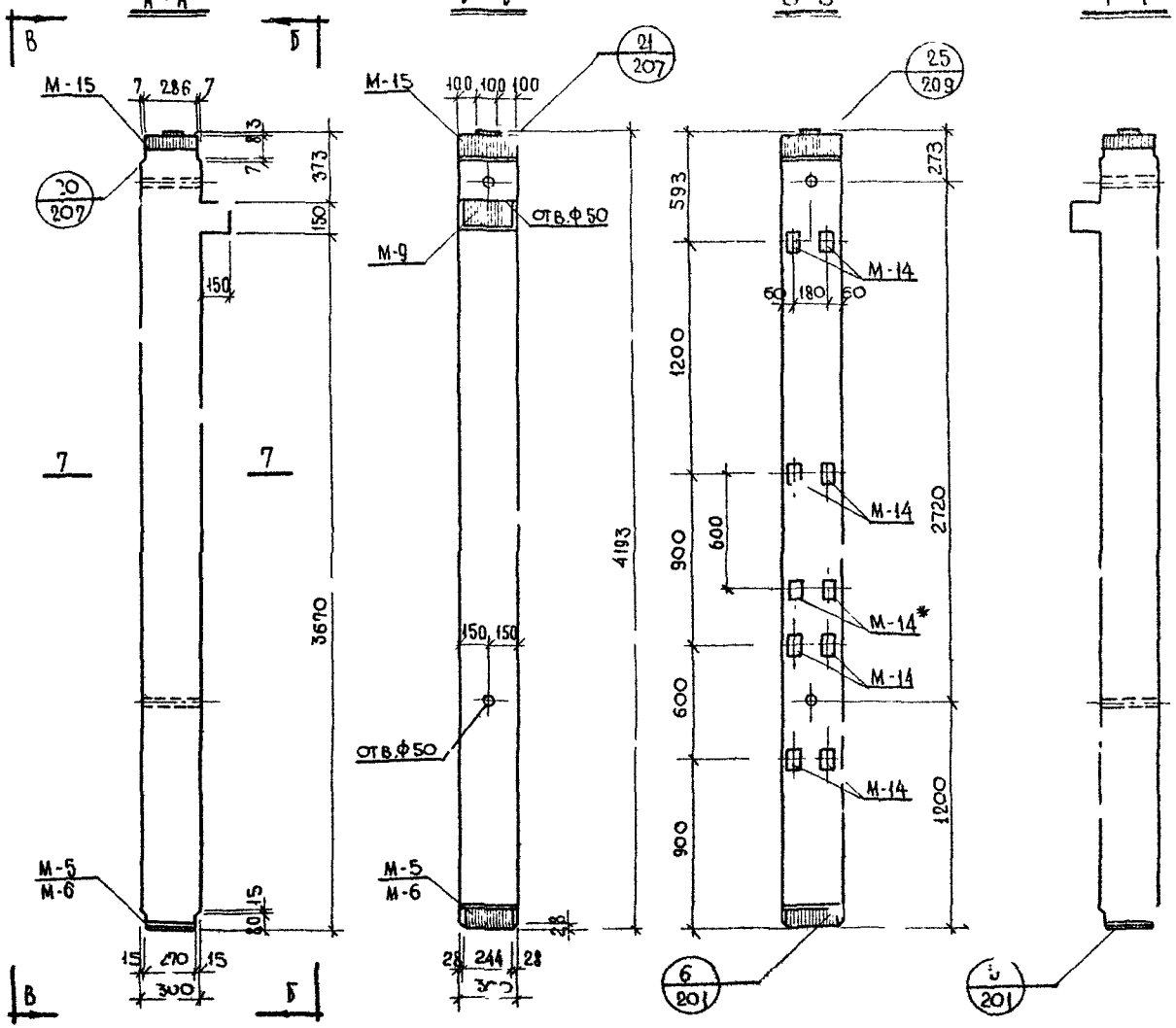

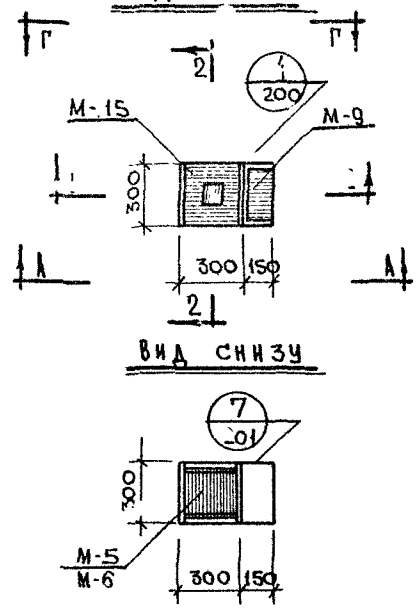

Примечания.

1. Закладные детали М-14 устанавливаются по высоте колонны в трех уровнях.
   Закладные, обозначенные штриховкой, имеют постоянное положение. Из трех пар незаштрихованных закладных в колонне устанавливается только две пары, что определяется проектом здания и отражается в заказе на изготовление. – См. лист № 272.
2. Вертикальные сечения и характеристику изделия см. листы №№ 82, 83, 84; горизонтальное сечение – см. лист № 253.
3. Закладная деталь М-5 устанавливается в колонне К-16-42-3, М-6 – в колоннах К-18-42-3, К-20-42-3.
4. К колонне на заводе-изготовителе приваривают опорные столики М3-1л и М3-1пр – см. лист № 148.

*Дополнительные закладные детали в колоннах, используемых для первого этажа при полах „по грунту" и высоте этажа $H_{эт}$ – 3,3 м.

МИТЭП	Конструкторский отдел	Арх. №	
20/7 1966 г.	Гл. инж. МИТЭП	Нач. конструкт.	Гл. инж. КО
	Гл. инж. ПРТА	М 1:25	
Львов	Смирнова	Сомов	Жаркова
Гр. инженер	Разработал	Проверил	Копировал
Кузнецова	Миленина	Кузнецова	Васильева
Согласован			
Нач. отдела	Гл. инженер	Гл. инж. пр-та	
НИО			
Фрадин	Гольдсмейер	Кнур-Муратов	

ТА 1966 г.	Колонны	ЧИ-04-2	
	Общий вид колонн К-16-42-3, К-18-42-3, К-20-42-3.	Выпуск 1	Лист № 80

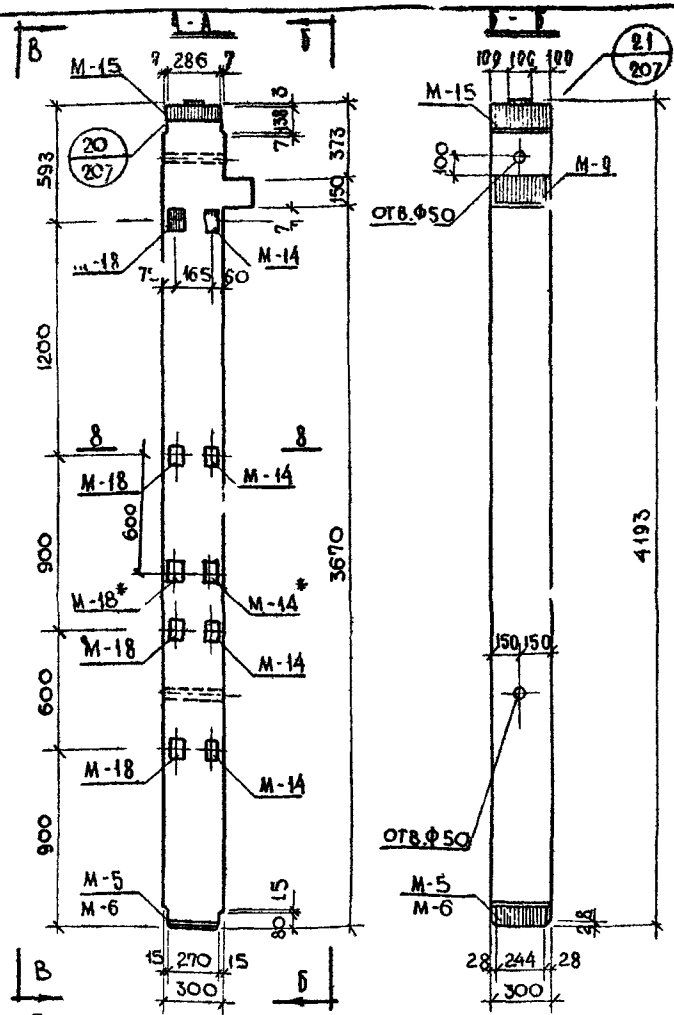

Примечания:

1. Колонны марки К-16-42-3а, К-18-42-3а, К-20-42-3а изготавливаются с "левым" и "правым" расположением закладных деталей М-14 и М-18, что определяется проектом здания и отражается в заказе на изготовление.
   На видах А-А и Г-Г закладные детали показаны:
   а) Сплошными линиями - для левого расположения.
   б) Пунктирными линиями - для правого расположения.

Закладные детали М-18, показанные на виде В-В, устанавливаются в колоннах и с левым и с правым расположением.

2. Закладные детали М-14 и М-18 устанавливаются по высоте колонны в трех уровнях. Закладные, обозначенные штриховкой, имеют постоянное положение, из трех пар незаштрихованных закладных на каждой грани колонны устанавливаются только две пары, что определяется проектом здания и отражается в заказе на изготовление. - см. лист № 2*.

3. Вертикальные сечения и характеристику здания см. листы №№ 82, 83, 84; Горизонтальное сечение - см. лист № 253.

4. Закладная деталь М-5 устанавливается в колонне марки К-16-42-3а, М-6 - в колоннах К-18-42-3а и К-20-42-3а

5. К колонне на заводе-изготовителе приваривается опорный столик М3-1а (при левом расположении закладных деталей) или М3-1пр (при правом расположении) - см. лист № 14*.

*-См. лист № 6.

| | | |

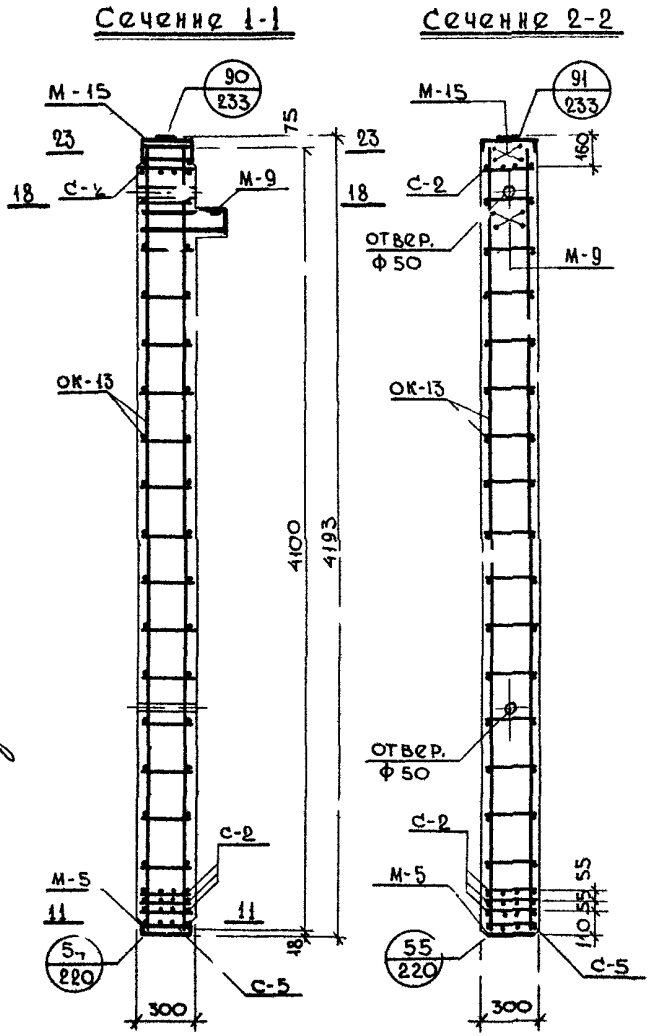

Выборка металла на изделие					
№№ п/п	Марка детали	Колич. детал. шт	Вес, кг: Детали	Всех деталей: К-16-42-3	Всех деталей: К-16-42-3а
1	ОК-13	1	17.10	17.10	17.10
2	М-5	1	6.87	6.87	6.87
3	М-9	1	13.28	13.28	13.28
4	М-14	6	0,49	2.94	1.47
5	М-15	1	22,00	22,00	22,00
6	М-18	9	0,64	—	5.76
7	С-2	4	0.90	3.60	3.60
8	С-5	1	0,42	0.42	0,42
			Итого:	66,21	70.50

Выборка металла на изделие														
К-16-42-3 / К-16-42-3а														
Сечение мм	Ф5	Ф8	Ф10	Ф12	Ф22	Ф25	-130×16	-100×8	-80×8	-65×16	-300×8	-260×8	-100×3	∠140×6
Длина, м	16.20	12.95 / 14.81	1.48	16.20	1.70	1.15	0.57	0.30 / 0.87	0.54	0.25	0.29	0.40	0.10	0.26
Вес, кг	2,50	5.10 / 5.82	0,91	14.60	5.00	4.40	9.27	1.86 / 5.43	2.71	2.04	5.39	6.54	0.23	5.60
ГОСТ	6757-53	5781-61					103-57				82-57		6009-57	8509-57
Класс; марка стали	В-I	А-III, 35 гс					Вст 3							
Расчетное сопротивление, Ra, кг/см²	3150	3400					2100							

Примечания:

1. Закладные детали М-14 и М-18 на сечениях условно не показаны. В спецификации металла учтено количество закладных М-14 и М-18 из условия установки их в трех уровнях по высоте колонны.
2. Горизонтальные сечения - см. листы № № 254, 256, 257.
3. Арматуру - см. листы №№ 162, 176.
4. Закладные детали - см. листы №№ 181, 187, 192, 193, 196.
5. Расход металла на колонну с учетом опорных столиков М3-1л и М3-1пр - см. лист № 148.

Характеристика изделия			
		К-16-42-3	К-16-42-3а
Вес	т	0,96	0,96
Объем бетона	м³	0,383	0,383
Расход металла	кг	66,21	70,50
Расход металла на 1м³ бет.	кг	173,0	184,0
Марка бетона	—	400	400
Кубиковая прочность бетона к моменту отпуска изделия с завода: в летнее время	кг/см²	не менее 280	не менее 280
в зимнее время		400	400

ТД 1966 г.	Колонны		ИК 04-2
	Сечения колонн К-16-42-3, К-16-42-3а	Выпуск 1	Лист № 82

МИТЭП Конструкторский отдел. Арх. №

Согласовано: Кузнецова, Михеенина, Кривоногова, Васильева

Гл. инж. МИТЭ 20/V 1966 г. Нач. конст. отд. М 1:25. Гл. инж. КО. Гл. инж. ПР-ТА. Львов, Смирнова, Сомов, Жаркова. Гр. инженер, Разработал, Проверил, Копировал. Васи

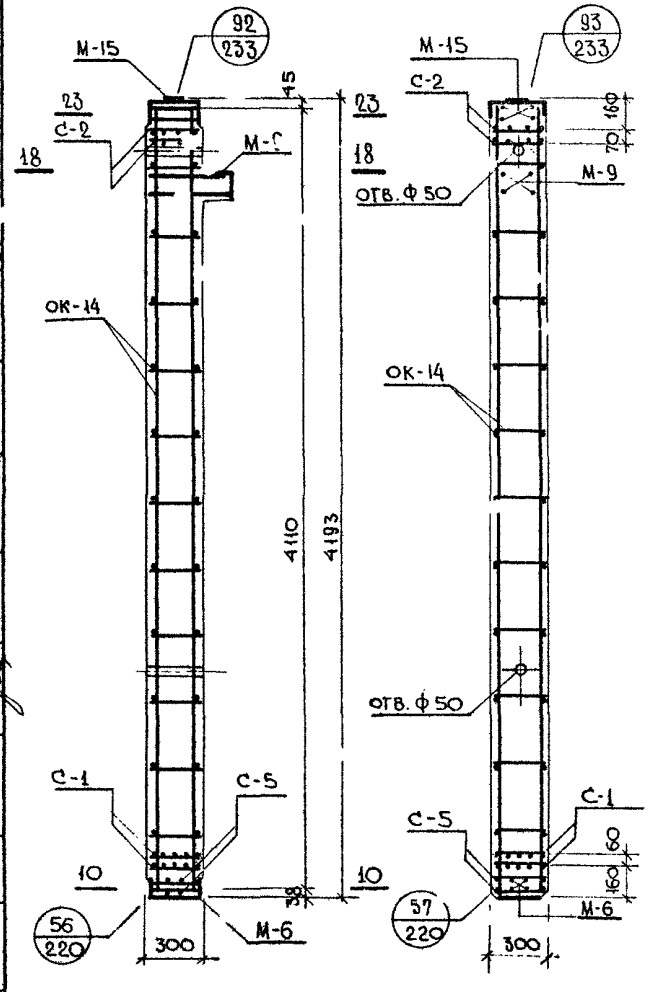

Спецификация металла на изделие					
№№ п/п	Марка детали	Колич. детал шт.	Вес, кг: Детали	Вес, кг: Всех деталей К-18-42-3	Вес, кг: Всех деталей К-18-42-3а
1	ОК-14	1	35.52	35.52	35.52
2	М-6	1	8,83	8.83	8.83
3	М-9	1	13,28	13.28	13.28
4	М-14	6 / 3	0,49	2.94	1.47
5	М-15	1	22,00	22.00	22,00
6	М-18	— / 9	0,64	—	5.76
7	С-1	2	1.13	2.26	2.26
8	С-2	2	0,90	1.80	1.80
9	С-5	2	0.42	0.84	0,84
			Итого:	87.47	91.76

Выборка металла на изделие К-18-42-3 / К-18-42-3а														
Сечение, мм	Ф6	Ф8	Ф10	Ф18	Ф22	Ф25	-130×16	-100×8	-80×8	-65×16	-300×8	-260×8	-100×3	L140×10
Длина, м	11,88	15.46 / 17.02	2.02	16,44	1.07	1.15	0.57	0,30 / 0,87	0.54	0.[illegible]	0.29	0.50	0,10	0,26
Вес, кг	2.64	5.98 / 6.70	1.25	32.88	5.06	4.40	9.[illegible]	1.8[illegible] / 5.43	2,71	2.04	5.39	8,16	0.23	5.60
ГОСТ	5781-61						[illegible]-57				82-57		6009-57	8509-57
Класс, марка стали	А-I	А-[illegible], 35 °С					ВСт.3							
Расчетное сопротивление, Ra; кг/см²	2100	3400					2100							

Примечания:

1. Закладные детали М-14 и М-18 на сечениях условно не показаны. В спецификации металла учтено количество закладных М-14 и М-18 из условия их установки в т[illegible]х уровнях [illegible] высоте колонны
2. Горизонтальные сечения -см. листы №№ 254, 256, 257.
3. Арматуру -см. листы №№ 163, 126,
4. Закладные детали -см. листы №№ 182, 187, 192, 193, 196.

Характеристика изделия		К-18-42-3	К-18-42-3а
Вес	т	0,[illegible]8	0,98
Объем бетона	м³	0,383	0,383
Расход металла	кг	87,47	91.7[illegible]
Расход металла на 1м³ бет.	кг	228,8	239,9
Марка бетона	—	400	400
Кубиковая прочность бетона к моменту отпуска изделия с завода: в летнее время	кг/см²	не менее 2[illegible]0	не менее 280
в зимнее время		400	400

5. Расход металла на колонну с учетом опорных столиков М3-1л и М3-1пр -см. лист № 148

МИТЭП	Конструкторский отдел	Гл. инж. МИТЭ	Гл. инж. КО
20/V 1966 г.	М 1:20	Нач. конструкт.	Гл. инж. пр-та
Львов	Смирнова	Сомов	Жаркова
Гр. инженер	Разработал	Проверил	Копировал
Кузнецова	Миленина	Кривоногова	Васильева
Согласовано			
Арх. №			

ТД 1966 г.	Колонны	ИИ-04-2	
	Сечения колонн К-18-42-3, К-18-42-3а	Выпуск 1	Лист № 83

Сечение 1-1

Сечение 2-2

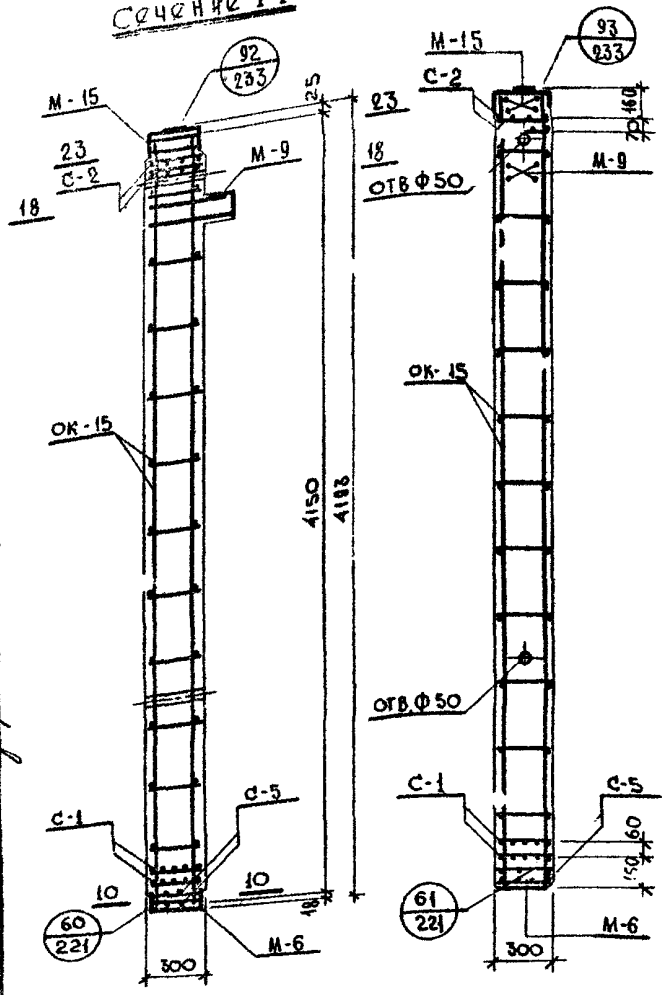

Спецификация металла на изделие

№№ п/п	Марка детали	Колич. деталей, шт	Вес, кг: деталь	Все деталей: К-20-42-3	Все деталей: К-20-42-3а
1	ОК-15	1	54.15	54.15	54.15
2	М-6	1	8.83	8.83	8.83
3	М-9	1	13.28	13.28	13.28
4	М-14	6 / 3	0.49	2.94	1.47
5	М-15	1	22.00	22.00	22.00
6	М-18	— / 9	0.64	—	5.76
7	С-1	2	1.13	2.26	2.26
8	-2	2	0.90	1.80	1.80
9	С-5	2	0.42	0.84	0.84
Итого:				106.10	110.39

Выборка металла на изделие

К-20-42-3 / К-20-42-3а

Сечение, мм	ф8	ф8	ф10	ф22	ф25	-130×16	-100×8	-80×8	-65×8	-300×8	-260×8	-100×3	L140×10
Длина, м	11.88	15,22 / 17,02	2.02	18.30	1.15	0.57	0,30 / 0,87	0,54	0,25	0,29	0,50	0,10	0,26
Вес, кг	4.69	5.98 / 6.70	1.25	54.52	4.40	9.27	1.86 / 5.43	2.71	2.04	5.39	8.16	0,23	5.60
ГОСТ	5781-61					103-57				82-57		6009-57	8509-57
Класс, марка стали	А-I	А-III, 35 ГС				Вст. 3							
Расчетное сопротивление, R_y, кг/см²	2100	3400				2100							

Примечания:

1. Закладные детали М-14 и М-18 на сечениях условно не показаны. В спецификации металла учтено количество закладных М-14 и М-18 из условия их установки в трех уровнях, по высоте колонны.
2. Горизонтальные сечения - см. листы №№ 254, 256, 257.
3. Арматуру - см. листы №№ 164, 176.
4. Закладные детали - см. листы №№ 182, 187, 192, 193, 196.
5. Расход металла на колонну с учетом опорных столиков МЗ-1а и МЗ-1пр. - см. лист № 148.

Характеристика изделия

		К-20-42-3	К-20-42-3а
Вес	т	0,9[illegible]	0,99
Объем бетона	м³	0,383	0,383
Расход металла	кг	106,10	110,39
Расход металла на 1м³ бет.	кг	277,7	288,8
Марка бетона	—	400	400
Кубиковая прочность бетона к моменту отпуска изделия с завода: в летнее время	кг/см²	не менее 280	не менее 280
в зимнее время	кг/см²	400	400

Согласовано

Инв. №

Конструкторский отдел

Гл. инж. КО Жарковский

Гл. инж. пр. Смирнова

Руководитель группы Кузнецова

Исполнитель Смирнова

Проверил Ахмеров

Н. контр. Васильева

Начальник Прибытковский

Разработал Васильев

Гл. специалист Кузнецов

Утверждено Госстроем СССР 1966

Серия ИИ-04-2

Выпуск 1

Колонны

Сечения колонн К-20-42-3, К-20-42-3а

Альбом 1966 г.

Листов 84

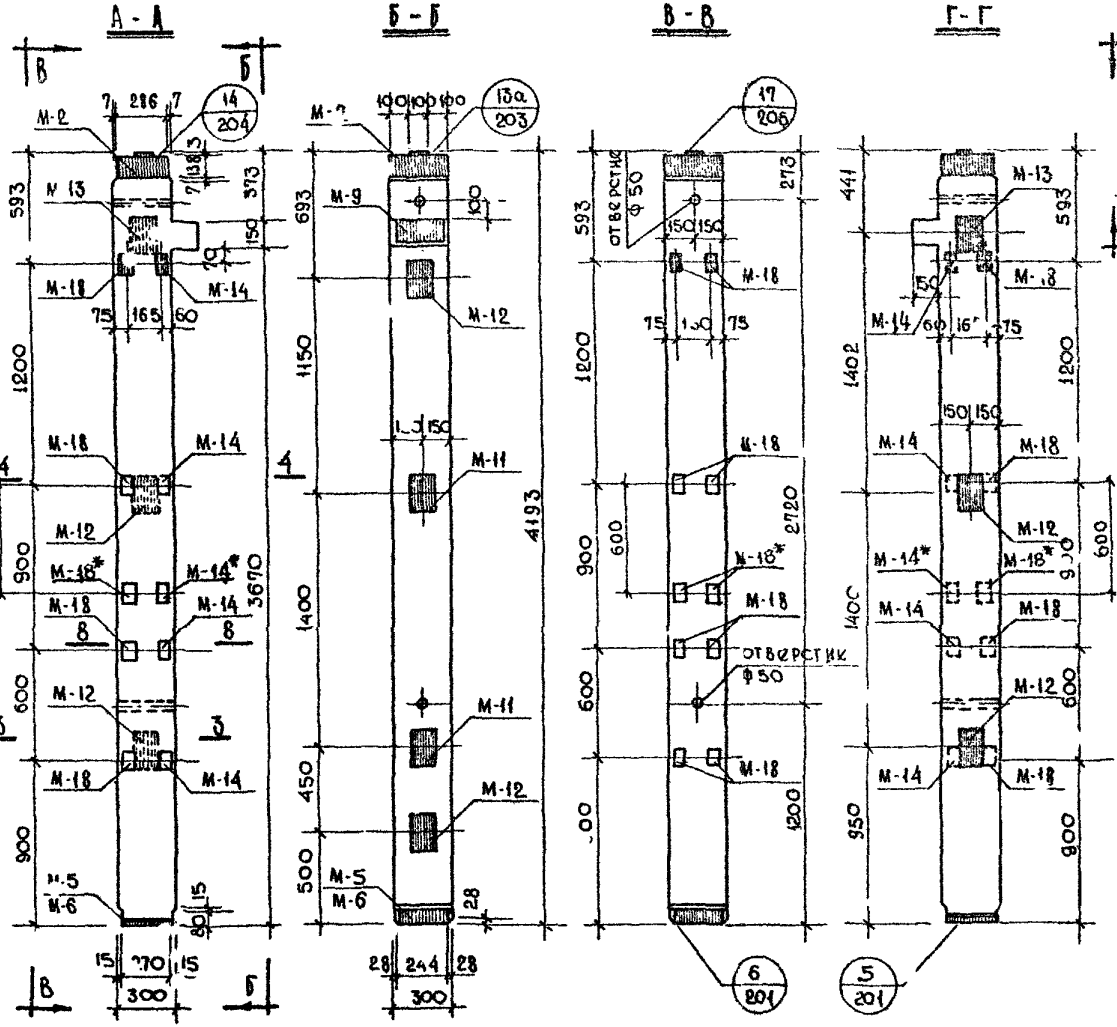

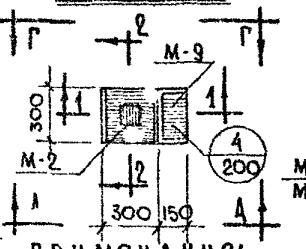

ПРИМЕЧАНИЯ:

1. Колонны изготавливаются с левым и правым расположением закладных деталей М-12, М-13, М-14 и М-18, что определяется проектом здания и отражается в заказе на изготовление.

   На видах А-А и Г-Г закладные детали показаны:

   а) Сплошными линиями для левого расположения;

   б) Пунктирными линиями - для правого расположения.

   Закладные детали, показанные на видах Б-Б и В-В, устанавливаются в колоннах и с левым и с правым расположением закладных деталей.

2. Закладные детали М-14, М-18 устанавливаются по высоте колонны в трех уровнях. Закладные, обозначенные штриховкой, имеют постоянное положение. Из трех пар, не заштрихованных закладных на каждой грани колонны устанавливаются только две пары, что определяется проектом здания и отражается в заказе на изготовление - см. лист 272.

3. Закладные детали М-5 устанавливаются в колонне КА-16-42-3а; М-6 - в колоннах КА-18-42-3а и КА-20-42-3а.

4. Вертикальные сечения и характеристики изделия - см. листы №№ 86, 87, 88.

5. Горизонтальные сечения - см. листы №№ 250, 251, 253.

* Дополнительные закладные детали в колоннах, используемых для первого этажа при полах „по грунту" и высоте этажа $H_{эт}$=3,6 м

ТД 1966г.	Колонны. Общий вид колонн КА-16-42-3а, КА-18-42-3а, КА-20-42-3а.	ИТ-04-2	
		Выпуск 1	Листов 85

МИТЭП. Конструкторский отдел. Арх. №. 13/II 1966г. М 1:25. Гл. инж. К.О. Гл. инж. Гл. инж. проекта. Нач. отд. Гл. инж. Гл. архитектор. Фрадкин. Колодзинберг. Кичурин. 1966.

Авторы: Давов, Смирнова, Томов, Харкова, Копирова, Васильева, Кузнецова, Жилинская, Ким Сон Сун, Ким Ин Ир, Ким Ин Ен.

Сечение 1-1

Сечение 2-2

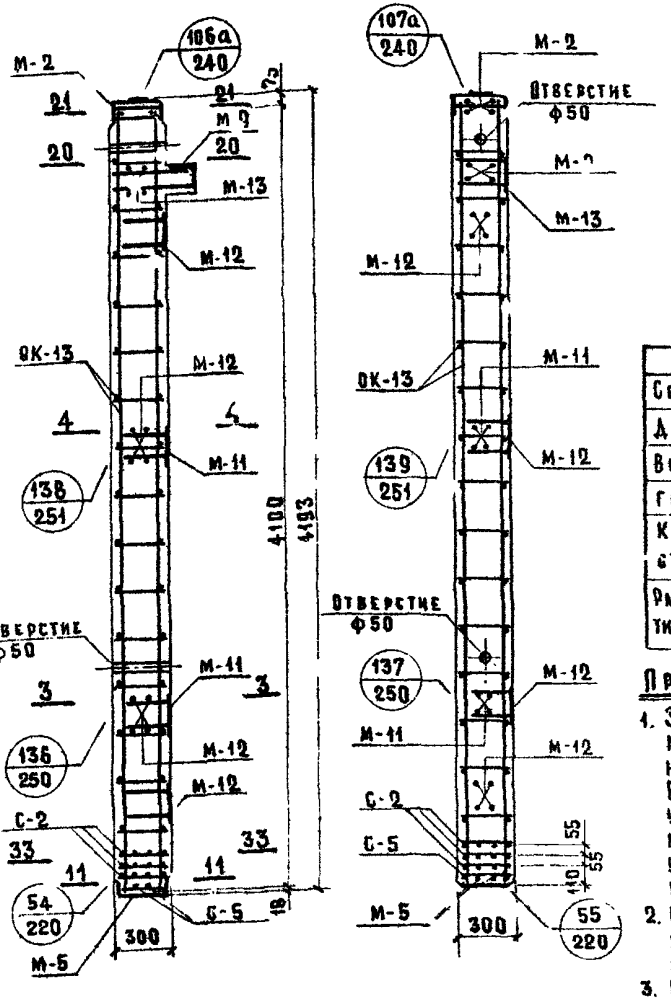

Спецификация металла на изделие

№№ п/п	Марка детали	Колич. деталей шт.	Вес; кг		
			Детали	Всех деталей	Итого
1	ОК-13	1	17,10	17,10	
2	М-2	1	29,83	29,83	
3	М-3	1	6,87	6,87	
4	М-9	1	13,28	13,28	
5	М-11	2	3,79	7,58	
6	М-12	1	3,79	15,16	
7	М-13	1	5,29	5,29	
8	М-14	3	0,49	1,47	
9	М-18	9	0,64	5,76	
10	С-2	3	0,90	2,70	
11	С-5	1	0,42	0,42	105,46

Выборка металла на изделие

Сечение, мм	ф5	ф8	ф10	ф12	ф14	ф18	ф22	ф25	150×12	150×18	130×16	100×8	65×16	300×8	250×8	180×3	144×10
Длина, м	16,20	12,53	1,48	16,20	6,00	1,89	1,70	1,74	0,20	1,20	1,09	0,87	0,25	0,29	0,40	0,10	0,26
Вес, кг	2,50	4,92	0,91	14,60	7,26	3,78	5,06	6,71	2,33	14,16	17,50	5,43	2,04	5,39	6,54	0,23	3,68
ГОСТ	6727-53	5781-61							103-57					82-57		6009-57	8509-57
Класс; марка стали	В-I	А-I; 35ГС							Вст. 3								
Расчетное сопротивление R_a; кг/см²	3150	3400							2100								

Примечания:

1. Закладные детали М-14 и М-18 на сечениях условно не показаны. В спецификации металла учтено количество закладных М-14 и М-18 из условия их установки в трех уровнях по высоте колонны.
2. Сечения изображены для колонн с „левым" расположением закладных деталей.
3. Горизонтальные сечения – см. листы №№ 250, 251, 254, 256, 259.
4. Арматура – см. листы №№ 162, 170.
5. Закладные детали – см. листы №№ 179, 181, 187, 189, 190, 191, 192, 196.

Характеристика изделия

Вес	т	0,99
Объем бетона	м³	0,383
Расход металла	кг	105,46
Расход металла на 1 м³ бетона		276,0
Марка бетона	—	400
Кубиковая прочность бетона к моменту отпуска изделия с завода:		
в летнее время	кг/см²	не менее 280
в зимнее время	кг/см²	400

Согласовано

Львов	Гл. инженер	
Кузнецова	Разработала	
Жирухова	Проверила	
Самов	Гл. инж. к-в	
Маркова	Гл. инж. пр-та	
Милехина	Гл. инж. констр. отд.	
Кононов	Нач. констр. отд.	

МИТЭП Конструкторский отдела 13/V 1966г. М 1:25

Арх. №

ТД 1966 г.

Колонны

Сечения колонны КА-16-42-3а

ИИ 04-2

Выпуск 1 | Лист № 86

Сечение 1-1

Сечение 2-2

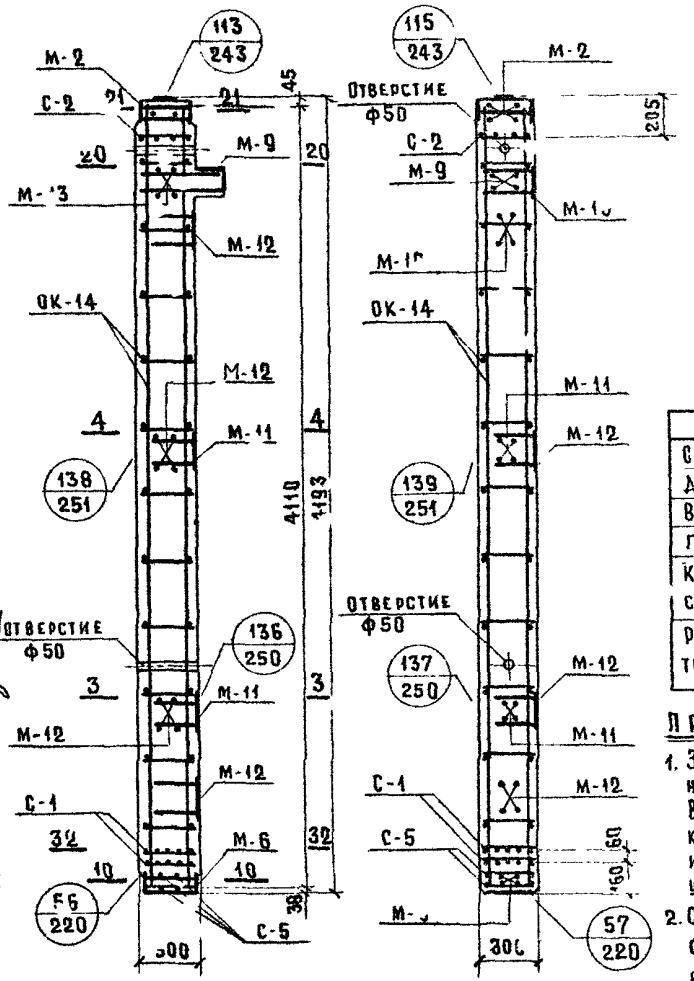

Спецификация металла на изделие

№№ п/п	Марка детали	Количество деталей, шт.	Вес, кг: детали	Вес, кг: всех деталей	Итого
1	ОК-14	1	35,52	35,52	
2	М-2	1	29,83	29,83	
3	М-6	1	8,83	8,83	
4	М-9	1	13,28	13,28	
5	М-11	2	3,79	7,58	
6	М-12	4	3,79	15,16	
7	М-13	1	5,29	5,29	
8	М-14	3	0,49	1,47	
9	М-18	9	0,64	5,76	
10	С-1	2	1,13	2,26	
11	С-2	1	0,90	0,90	
12	С-5	2	0,42	0,84	126,72

Выборка металла на изделие

Сечение, мм	ф6	ф8	ф10	ф14	ф18	ф22	ф25	...×12	150×10	130×16	100×8	6..×16	300×8	250×8	100×3	L140×10
Длина, м	11,88	14,74	2,02	6,00	18,33	1,70	1,74	0,20	1,20	2,09	0,87	0,25	0,29	0,50	0,10	0,26
Вес, кг	2,64	5,80	1,25	7,26	36,65	5,09	6,71	2,83	14,16	17,50	5,43	2,04	5,39	8,16	0,23	5,60
ГОСТ	5781-61							103-57					82-57		5009-57	8509-57
Класс, марка стали	А-I	А-III; 35 ГГ						Ст. 3								
Расчетное сопротивление, R_a; кг/см²	2100	3400						2100								

Примечания:

1. Закладные детали М-14 и М-18 на сечениях условно не показаны. В спецификации металла учтено количество закладных М14 и М-18 из условия их установки в трех уровнях по высоте колонны.
2. Сечения изображены для колонн с „левым" расположением закладных деталей.
3. Горизонтальные сечения – см. листы №№ 250, 251, 254, 256, 259.
4. Арматуру – см. листы №№ 153, 176.
5. Закладные детали – см. листы №№ 178, 182, 187, 189, 190, 191, 192, 196.

Характеристика изделия

Вес	т	1,01
Объем бетона	м³	0,383
Расход металла	кг	126,72
Расход металла на 1м³ бетона	кг	331,0
Марка бетона	—	400
Кубиковая прочность бетона к моменту отпуска изделия с завода: в летнее время	кг/см²	не менее 280
в зимнее время	кг/см²	400

ТД 1966 г.	Колонны		КГ-04-2
	Сечения колонны КА-18-42-3а	Выпуск 1	Лист № 87

МИТЭП Конструкторский отдел. Арх. №. 13/VI 1966г. М 1:25. Гл. инж. проекта Гл. инж. КБ Нач. конструкт. Львов Смирнова Сомов Жаркова. Гл. инженер Разработал Проверил. Согласовано: Инженер Инженер Криворотов

Сечение 1-1

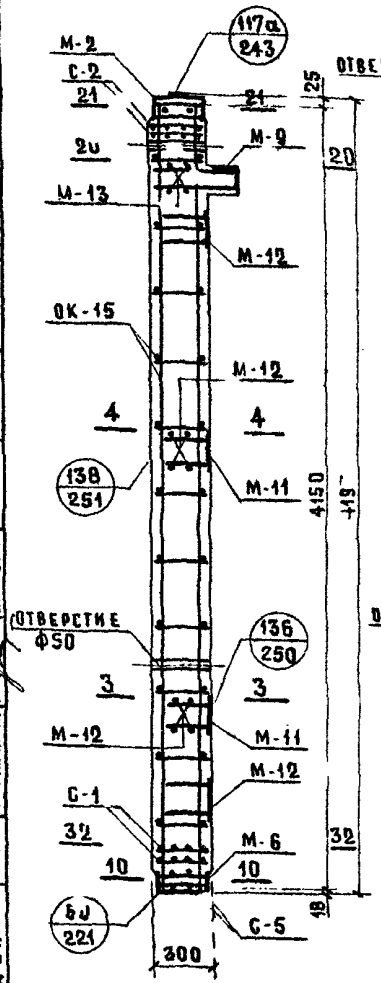

Сечение 2-2

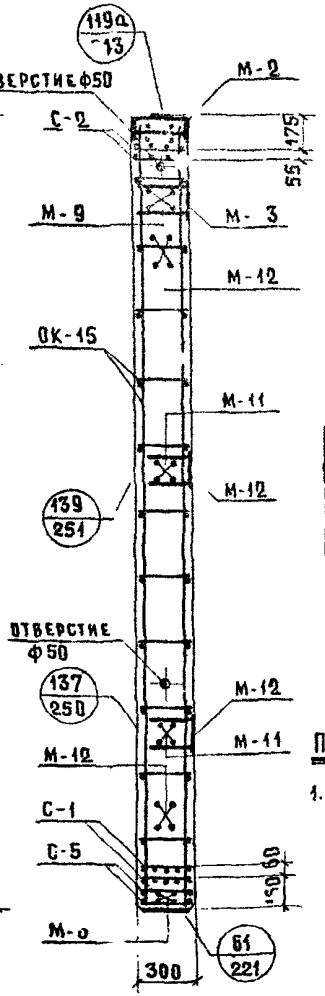

Спецификация металла на изделие

№№ п/п	Марка детали	Колич. детал. шт.	Вес, кг: Детали	Вес, кг: Всех деталей	Вес, кг: Итого
1	ОК-15	1	54,15	54,15	
2	М-2	1	29,83	29,83	
3	М-6	1	8,83	8,83	
4	М-9	1	13,28	13,28	
5	М-11	2	3,79	7,58	
6	М-12	1	3,79	15,16	
7	М-13	1	5,29	5,29	
8	М-14	3	0,49	1,47	
9	М-18	9	0,64	5,76	
10	С-1	2	1,13	2,26	
11	С-2	2	0,90	1,80	
12	С-5	2	0,42	0,84	146,25

Выборка металла на изделие

Сечение, мм	ф8	ф8	ф10	ф14	ф18	ф22	ф25	150×12	150×10	130×16	100×8	65×16	300×8	260×8	100×3	140×10
Длина, м	11,88	17,02	2,02	6,00	0,88	18,30	1,74	0,[illegible]	1,20	1,09	0,87	0,25	0,29	0,50	0,10	0,26
Вес, кг	4,69	6,70	1,25	7,26	3,78	34,52	6,71	2,83	14,16	17,50	5,43	2,04	5,39	8,16	0,23	5,60
ГОСТ	5781-61							103-57					82-57		6009-57	8509-57
Класс, марка стали	А-I	А-III, 35 ГС						ВСТ. 3								
Расчетное сопротивление, R_a, кг/см²	2100	3400						2100								

Примечания.

1. Закладные детали М-14 и М-18 на сечениях условно не показаны. В спецификации металла учтено количество закладных М-14 и М-18 из условия их установки в трех уровнях по высоте колонны. Сечения изображены для колонн с „левым" расположением закладных деталей.
3. Горизонтальные сечения – см. листы №№ 250, 251, 254, 256, 259.
4. Арматуру – см. листы №№ 164, 17[illegible]
5. Закладные детали – см. листы №№ 178, 182, 187, 189, 190, 191, 192, 196.

Характеристика изделия

Вес	т	1,02
Объем бетона	м³	[illegible],383
Расход металла	кг	146,25
Расход металла на 1 м³ бетона	кг	382,0
Марка бетона	—	400
Кубиковая прочность бетона к моменту отпуска изделия с завода: в летнее время	кг/см²	не менее 280
в зимнее время		400

ТД 1966 г.	Колонны	И.I-04-2	
	Сечения колонны КА-20-42-3а	Выпуск 1	Лист № 88

МИТЭП Конструкторский отдел. 13/VI 1966 г. М 1:25. Гл. инж. МИТЭП, Нач. констр. отд., Гл. инж. К.О., Гл. инж. пр-та. Львов, Смирнова, Сомов, Жаркова. Гр. инженер, Разработал, Проверил. Кузнецова, Миленина, Кривоногова. Согласовано. Арх. №

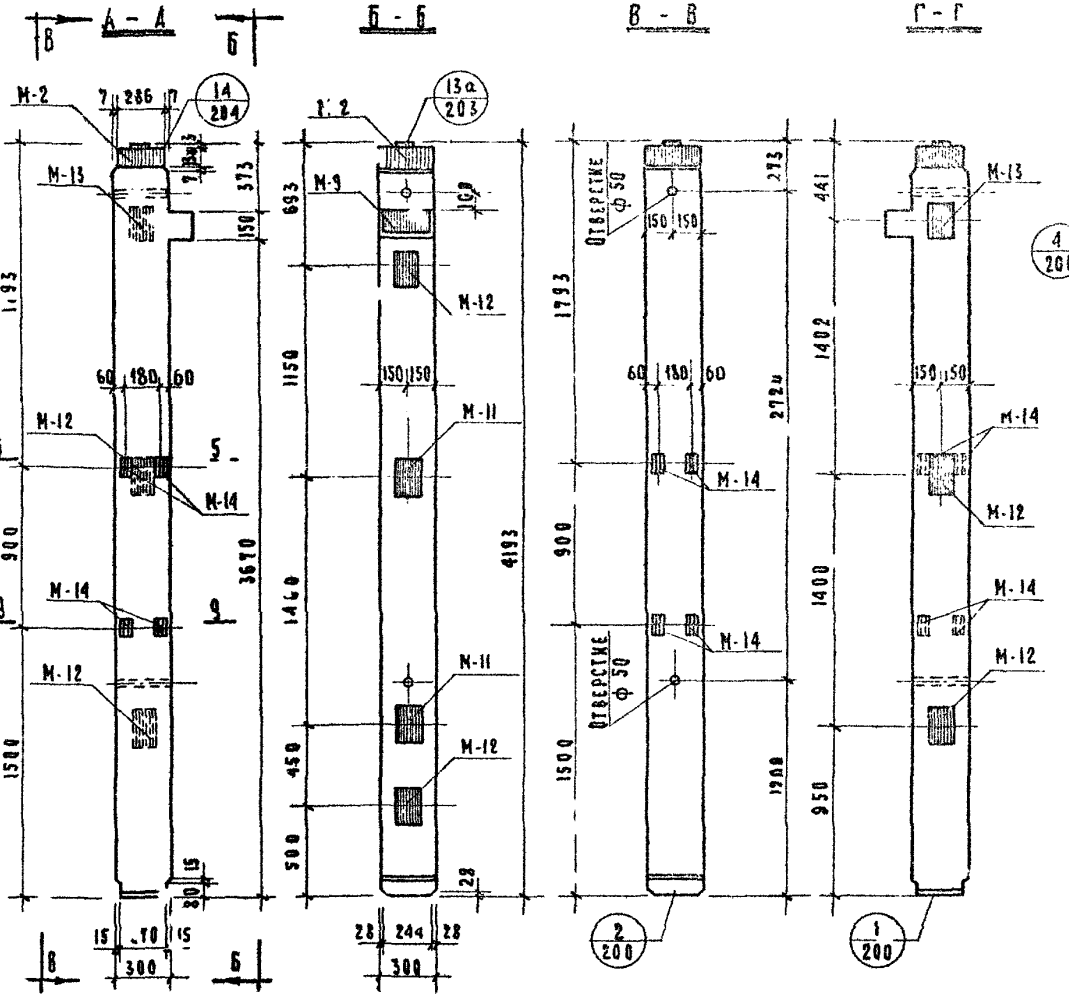

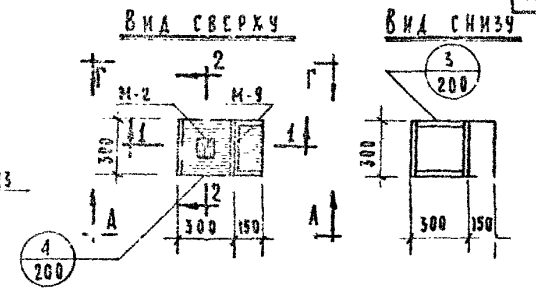

Примечания

1. Колонна изготавливается с „левым" и с „правым" расположением деталей М-12, М-13 и М-14, что определяется проектом здания и отражается в заказе на изготовление.
   На видах А-А и Г-Г закладные детали показаны:
   а) Сплошными линиями - для „левого" расположения;
   б) Пунктирными линиями - для „правого" расположения;
   Закладные детали, показанные на видах Б-Б и В-В, устанавливаются в колоннах и с „левым" и с „правым" расположением закладных деталей.
2. Закладные детали М-14 устанавливаются по высоте колонны в двух уровнях. Закладные, обозначенные штриховкой, имеют постоянное положение.
3. Вертикальные сечения и характеристику изделия - см. лист №90.
4. Горизонтальные сечения - см. листы №№ 252, 253

ТД 1966 г.	Колонны.	ИК-04-2	
	Общий вид колонны КЛ-23-42-3	Выпуск 1	Лист № 89

МИТЭП
Конструкторский отдел
Арх. №
Гл. инж. МИТЭП 13/VI 1966 г.
Нач. конст. отд. М-6
Гл. инж. К.О. 1:25
Гл. инж. пр-та
Гл. инж. Мит. Львов
Нач. конст. отд. Смирнова
Гл. инж. К.О. Сомов
Гл. инж. пр-та Жаркова
Гл. инженер Разработал Проверил Копировал
Кузнецова Миленина Кузнецова Васильева
Согласовано
Нач. отд. Гл. инж. Пр. А
Н.И.О.
Фрадин Фольденберг Кнур Атов

Сечение 1-1

Сечение 2-2

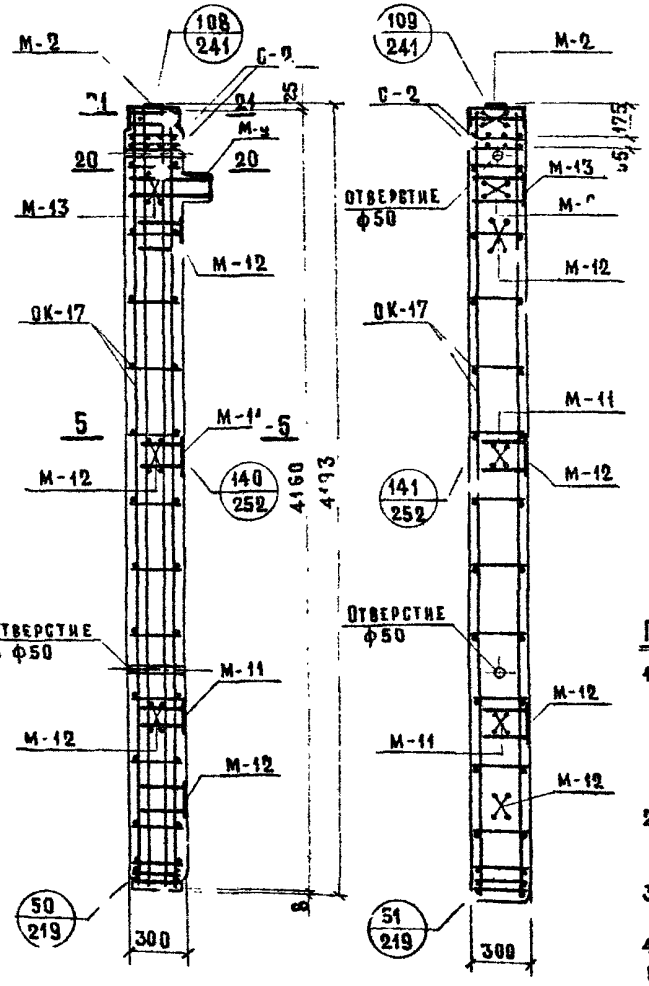

Спецификация металла на изделие

№ № п/п	Марка детали	Колич. деталей, шт.	Вес, кг: деталей	Вес, кг: всех деталей	Вес, кг: итого
1	ОК-17	1	89.93	89,93	
2	М-2	1	29.83	29,83	
3	М-9	1	13.28	13,28	
4	М-11	2	3.79	7.58	
5	М-12	4	3.79	15.16	
6	М-13	1	5,29	5,29	
7	М-14	8	0,49	3,92	
8	С-2	2	0,90	1,80	156,79

Выборка металла на изделие

Сечение, мм	ф8	ф8	ф10	ф12	ф14	ф16	ф22	ф25	150×12	150×10	130×16	100×8	65×16	300×8	10[illegible]3	140×10
Длина, м	12.96	8.35	0.94	2,16	6,00	18,53	18,34	1.74	0,20	1.20	1.07	0,40	0,25	0,29	0,10	0.26
Вес, кг	5,13	3.04	0,53	1,92	7.26	37.06	54.56	6.71	2,83	14.16	17.5	2,48	2,04	5,39	0,23	5.60
ГОСТ	5781 - 61								103-57					82-57	6009-51	8509-57
Класс; марка стали	А-I	А-III; 35 ГС							Вст. 3							
Расчетное сопротивление, R_a; кг/см²	2100	3400							2100							

Примечания:

1. Закладные детали М-14 на сечениях условно не показаны. В спецификации металла учтено количество закладных М-14 из условия их установки в двух уровнях по высоте колонны.
2. Сечения изображены для колонн с „левым" расположением закладных деталей.
3. Горизонтальные сечения – см. листы №№ 252, 256.
4. Арматуру – см. листы №№ 166, 176
5. Закладные детали – см. листы №№ 178, 187, 189, 190, 191, 192

Характеристика изделия

Вес	т	1,04
Объем бетона	м³	0,383
Расход металла	кг	155,79
Расход металла на 1 м³ бетона	кг	436,0
Марка бетона	—	400
Кубиковая прочность бетона к моменту отпуска изделия с завода:		
в летнее время	кг/см²	не менее 280
в зимнее время	кг/см²	400

Согласовано: Кузнецова, Милехина, Яровой

Гл. инж. Киженер; Разработал Львов; Проверил Сомов; Н. контр. Шакова; Гл. инж. проекта Сибирцева; Гл. инж. к-в Сибирцева; Гл. инж. пр-ты Сибирцева

МИТЭП Конструкторский отдела; 15/V 1966 г.; М 1:25

Арх. №

ТД 1966 г.	Колонны	ИК 04-2
	Сечения колонны КА-23-42-3	Выпуск 1 / Лист 90

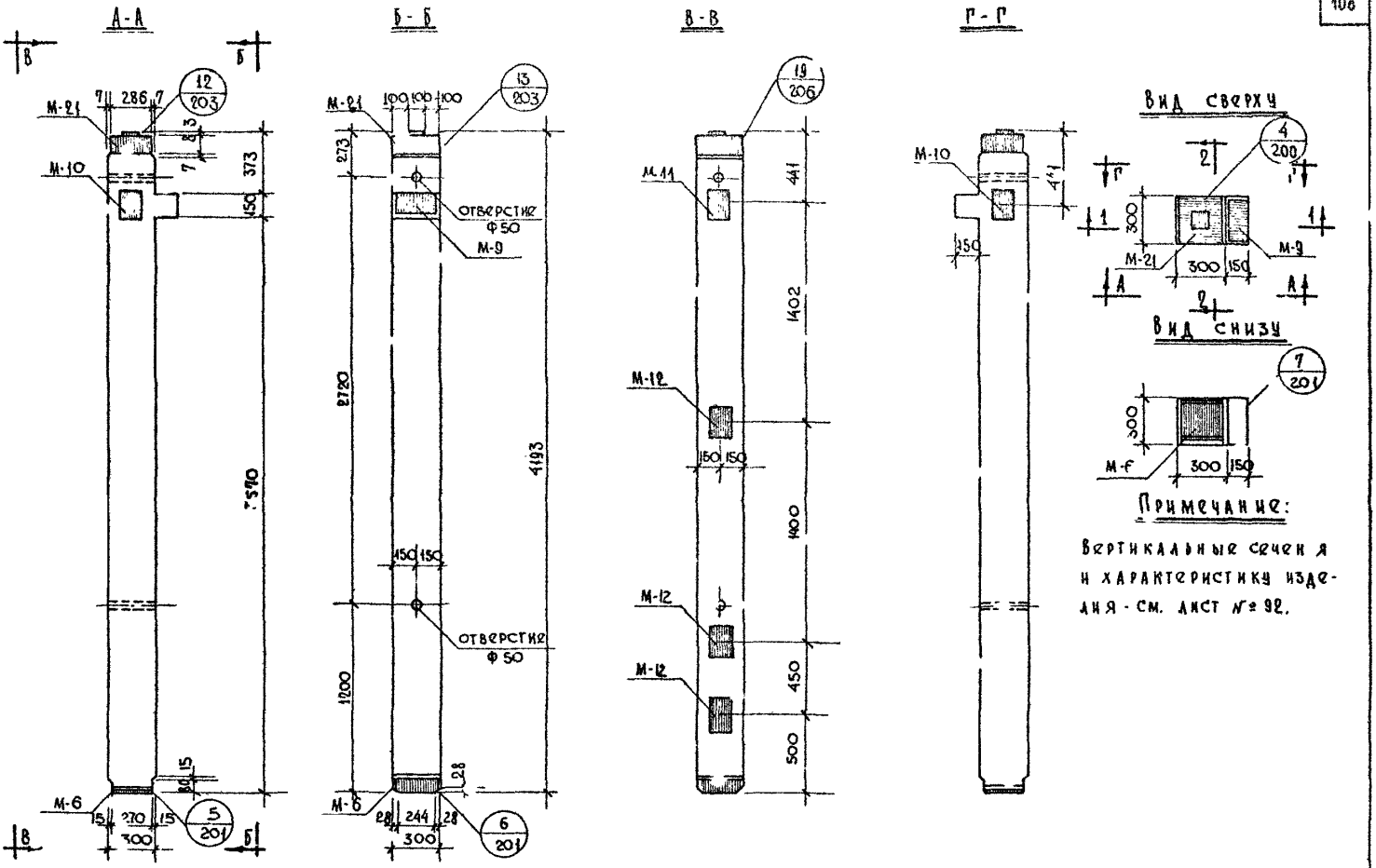

ТА 1966г.	Колонны.		КП-04-2
	Общий вид колонны КП-20-42-3.	Выпуск 1	Лист № 91

МИТЭП
Конструкторский отдел
Арх. №
13/II 1966г. М 1:25
Гл. инж. МИТЭП
Нач. конст. отд.
Гл. инж. к.о.
Гл. инж. пр-та
Львов
Смирнова
Сомов
Жаркова
Гр. инженер
Разработал
Проверил
Копировал
Кузнецова
Пасихова
Кузнецова
Васильева
Согласовано
Нач. отдела
Гл. инж. отд.
Гл. инж. пр-та
Н.И.О.
Фрадин
Гольдинберг
Кнуп-Мурзитов

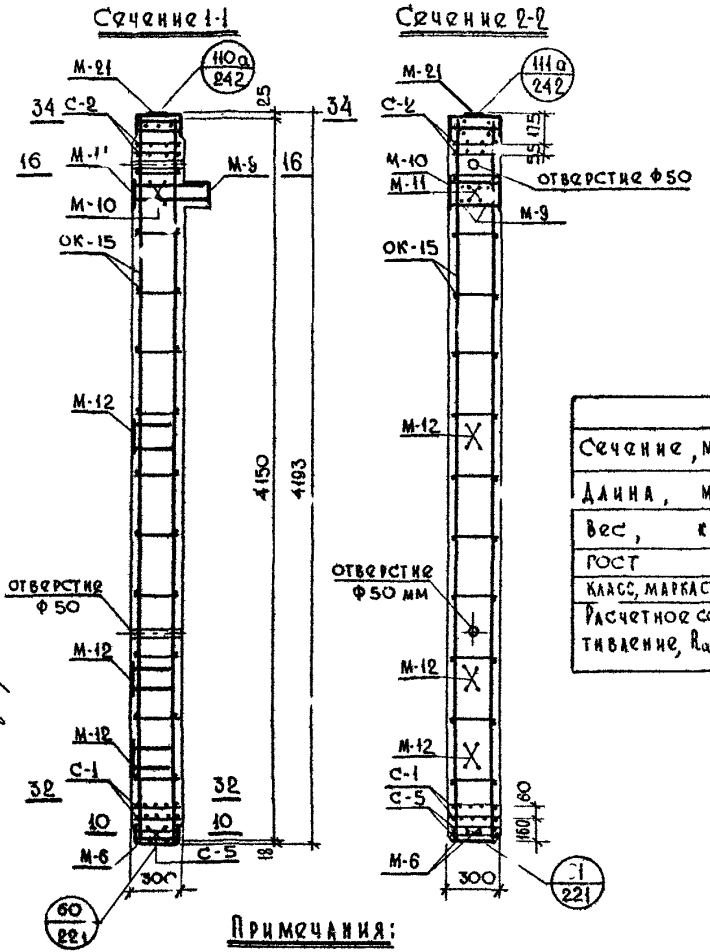

Примечания:

1. Горизонтальные сечения см. листы №№ 255, 256, 259.
2. Арматуру - см. на листах № 164, 176.
3. Закладные детали - см. на листах №№ 184, 186, 187, 188, 189.

Спецификация металла на изделие

№№ п/п	Марка детали	Кол-во дет. шт	Вес, кг: детали	Вес, кг: всех деталей	Вес, кг: итого
1	ОК-15	1	54,15	54,15	
2	С-1	2	1,13	2,26	
3	С-2	2	0,90	1,80	
4	С-5	2	0,42	0,84	
5	М-21	1	30,99	30,99	
6	М-6	1	8,83	8,83	
7	М-9	1	13,28	13,28	
8	М-10	1	8,06	8,06	
9	М-11	1	3,79	3,79	
10	М-12	3	3,79	11,37	135,37

Выборка металла на изделие

Сечение, мм	Ф8	Ф8	Ф10	Ф14	Ф18	Ф22	Ф25	130×16	65×16	150×12	150×10	260×8	100×3	300×8	140×10
Длина, м	11,88	12,40	2,02	4,00	1,64	18,30	2,04	1,07	0,25	0,40	0,80	0,50	0,10	0,29	0,26
Вес, кг	4,69	4,90	1,25	4,84	3,28	54,52	7,87	11,50	2,04	5,66	9,44	8,16	0,23	5,39	5,60
ГОСТ	5781-61							103-57				82-57	6009-57	82-57	8509-57
Класс, марка стали	А-I	А-III, 35ГС						Вст.3							
Расчетное сопротивление, R_a, кг/см²	2100	3400						2100							

Характеристика изделия

Вес	т	1,01
Объем бетона	м³	0,383
Расход металла	кг	135,37
Расход металла на 1 м³ бетона	кг	353,5
Марка бетона	—	400
Кубиковая прочность бетона к моменту выдачи изделия с завода: в летнее время	кг/см²	не менее 280
в зимнее время		400

Согласовано: Кузнецова, Пискова, Фоганова, Васильева
Гл. инженер: Ю.Б.
Разработал: Лобов, Семенова, Томов, Жарков
Проверил: Ю.Б.
Копировал: Васильева
Гл. инж. маш.: Гл. инж. конструкт.: Нач. конструкт.: Гл. инж. к.о.: Гл. инж. парт.:
МИТЭП 15/II 1966 г.
Конструкторский отдел
М 1:25
Арх. №

ТД 1966 г.

Колонны.

Сечения колонны КП-20-42-о.

ИГ-04-2
Выпуск 1
Лист № 92

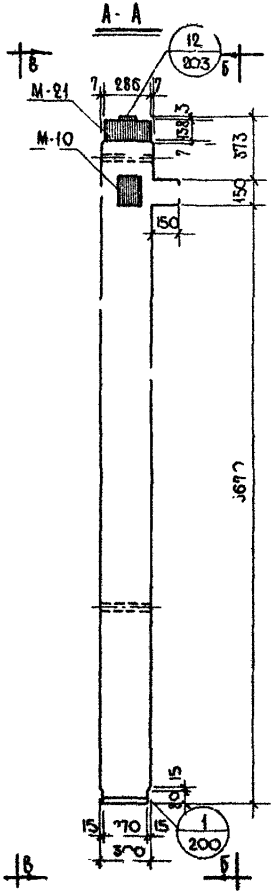

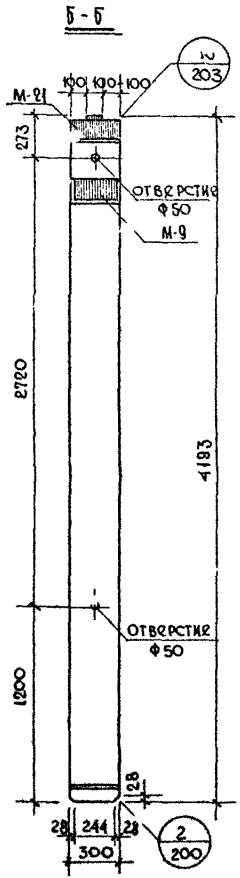

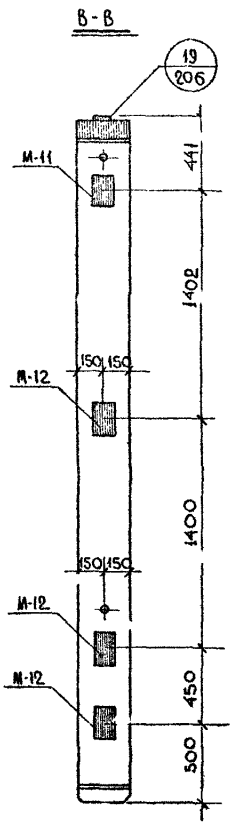

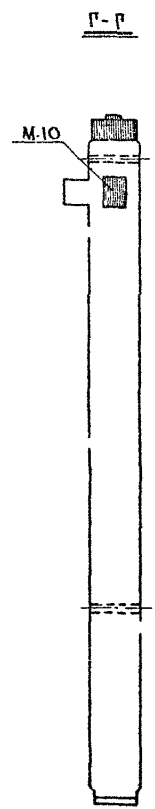

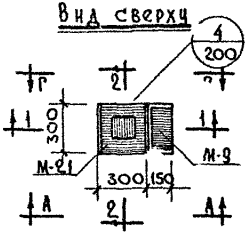

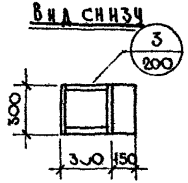

Примечание:

Вертикальные сечения и характеристику изделия см. лист № 94.

МИТЭП Конструкторский отдел	Колонны.		РМ-04-2
1966 г.	Общий вид колонны КВ-23-42-3.	Выпуск 1	Лист № 93

Сечение 1-1

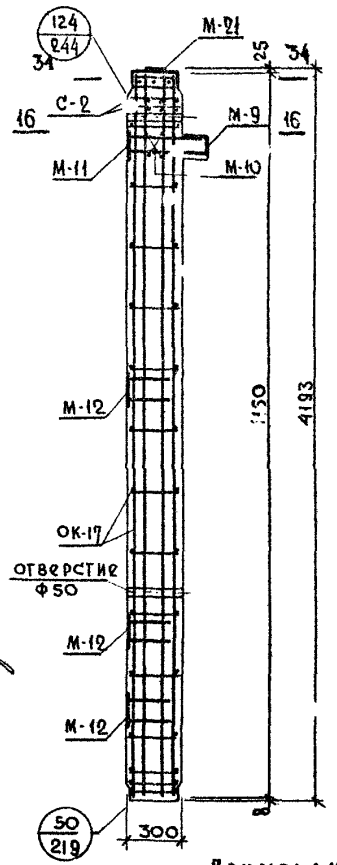

Сечение 2-2

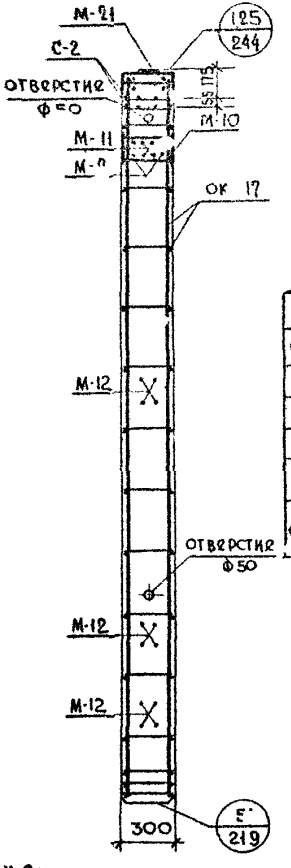

Примечания:

1. Горизонтальные сечения см. листы № 255, 256.
2. Арматуру - см. на листах №№ 186, 196.
3. Закладные детали - см. на листах №№ 184, 187, 188, 189, 190.

Спецификация металла на изделие

№ п/п	Марка детали	Колич. шт.	Вес, кг: детали	Вес, кг: всех деталей	Вес, кг: итого
1	ОК-17	1	89,93	89,93	
2	М-21	1	30,99	30,99	
3	М-9	1	13,28	13,28	
4	М-10	1	8,06	8,06	
5	М-11	1	3,79	3,79	
6	М-12	3	3,79	11,37	
7	С-2	2	0,90	1,80	159,22

Выборка металла на изделие

Сечение, мм	Ф8	Ф8	Ф10	Ф12	Ф14	Ф18	Ф22	Ф25	130×16	65×16	150×10	150×12	100×3	300×8	140×10
Длина, м	42,0	4,56	0,94	2,46	4,00	13,2	18,34	2,04	1,07	0,25	0,80	0,40	0,10	0,29	0,26
Вес, кг	0,13	1,80	0,58	1,92	4,84	36,56	54,66	7,87	17,50	2,04	9,44	5,66	0,23	5,39	5,60
ГОСТ	5781-61								103-57				6009-57	82-57	8509-57
Класс, марка стали	А-I	А-III, 35 ГС							Ст.3						
Расчетное сопротивление Rа кг/см²	2100	3400							2100						

Характеристика изделия

Вес	т	1,03
Объем бетона	м³	0,383
Расход металла	кг	159,22
Расход металла на 1 м³ изделия	кг	416,0
Марка бетона	—	400
Кубиковая прочность бетона к моменту отпуска изделия с завода: в летнее время	кг/см²	не менее 280
в зимнее время		400

МИТЭП 1966 г.	Конструкторский отдел	Колонны. Сечения колонны. КП-23-42-3.	ИИ-24-2 Выпуск 4 Листы 94
Арх. №		ТД 1966 г.	

Согласовано: Кузнецова, Маслова, Потапова, Васильева

Гр. инженер Дубов; Разработал Смирнова; Проверил Сомов; Копировал Жаркова

Гл. инж. мастер; Нач. конс. отд. К.О.; Гл. инж. проекта

Масштаб М 1:25

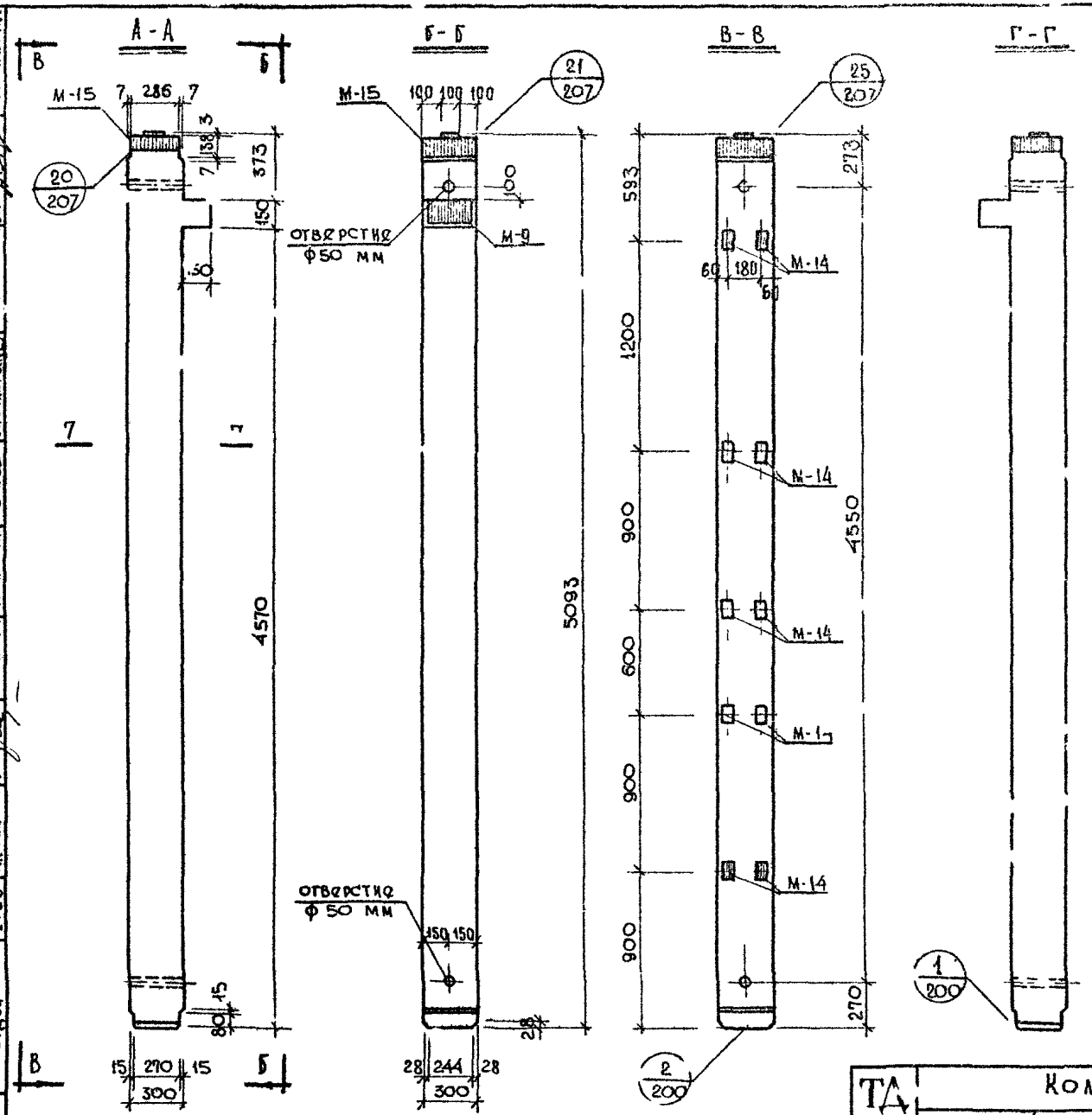

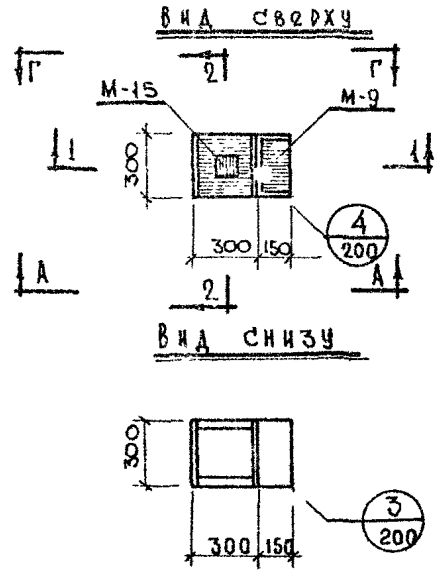

ПРИМЕЧАНИЯ:

1. Закладные детали М-14 устанавливаются по высоте колонны в четырех уровнях.
   Закладные, обозначенные штриховкой, имеют постоянное положение. Из трех пар незатрихованных закладных в колонне устанавливается только две пары, что определяется проектом здания и отражается в заказе на изготовление - см. лист № 272.
2. Вертикальные сечения и характеристику изделия см. лист № 97; горизонтальное сечение - см. лист № 253.
3. В колонне на заводе-изготовителе привариваются опорные столики МЗ-1л и МЗ-1пр - см. лист № 148.

ТД 1966г.	Колонны		ИГ-04-2
	Общий вид колонны К-18-51-3	Выпуск 1	Лист № 95

МИТЭП Конструкторский отдел
Арх. №
Гл. инж. МИТЭП 2017 1966г.
Нач. конст. отд. М
Гл. инж. КО 1:25
Гл. инж. пр-та
Львов, Смирнова, Сомов, Жаркова
Гр. инженер, Разработал, Проверил, Копировал
Кузнецова, Миленина, Кузнецов, Васильева
Согласовано
Нач. отдела, Гл. инженер, Гл. инж. пр. А
НИО
Фрадин, Гольденберг, Кнуп-Мирятов

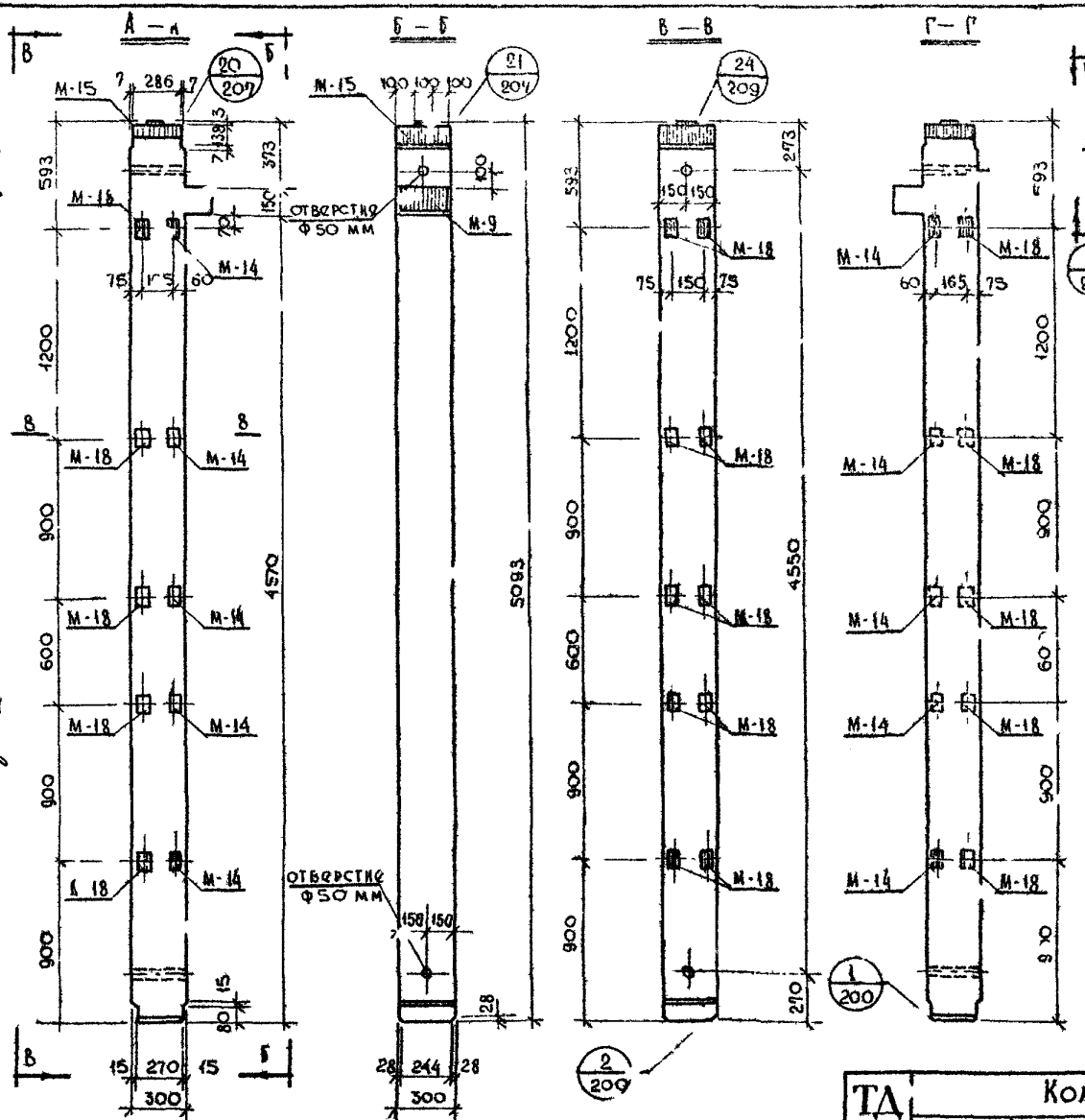

Примечания:

1. Колонна марки К-18-51-3а изготавливается с „левым" и с „правым" расположением закладных деталей М-14, М-18, что определяется проектом здания и отражается в заказе на изготовление.

   На видах А-А и Г-Г закладные детали показаны:

   а) сплошными линиями - для „левого" расположения;

   б) пунктирными линиями - для „правого" расположения;

   Закладные детали М-18, показанные на виде В-В, устанавливаются в колоннах и с левым и с правым расположением.

2. Закладные детали М-14, М-18 устанавливаются по высоте колонны в четырех уровнях.

   Закладные, обозначенные штриховкой имеют постоянное положение. Из трех „А" незаштрихованных закладных на каждой грани колонны устанавливаются только две пары, что определяется проектом здания и отражается в заказе на изготовление - см. № 273

3. Вертикальные сечения и характеристику изделия см. лист № 97; горизонтальное сечение - см. лист № 253.

4. К колонне на заводе-изготовителе приваривается опорный столик М3-14 (при „левом" расположении закладных деталей) или 3-1пр (при „правом" расположении) - см. лист № 148.

ТД 1966	Колонны Общий вид колонны К-18-51-3а	ИИ 04-2	
		Выпуск 1	Лист № 96

МИТЭП				НИС	Фрадкин
Конструкторский				Нач. отдела	Гл. инженер	Гл. инж. арх.	Гл. инж. арх.	Согласовано	Кузнецова Иванченко Кузнецова Васильева
Гл. инж. проекта	Гл. инж. конструкт.	Гл. инж. конструкт.	Гл. инженер	Гл. инженер	Гл. инженер	Гл. инженер	Гл. инженер	Гл. инженер	Львов Смирнова Осмов Жаркова
Гл. инж. проекта	Нач. конструкт.	Гл. инж. конструкт.	Гл. инженер	Разработал	Проверил	Проверил	Конструировал	Конструировал	Вагин Вагин
Инв. № подл.	Подпись и дата	Взам. инв. №	Инв. № дубл.	Подпись и дата					

Сечение 1-1

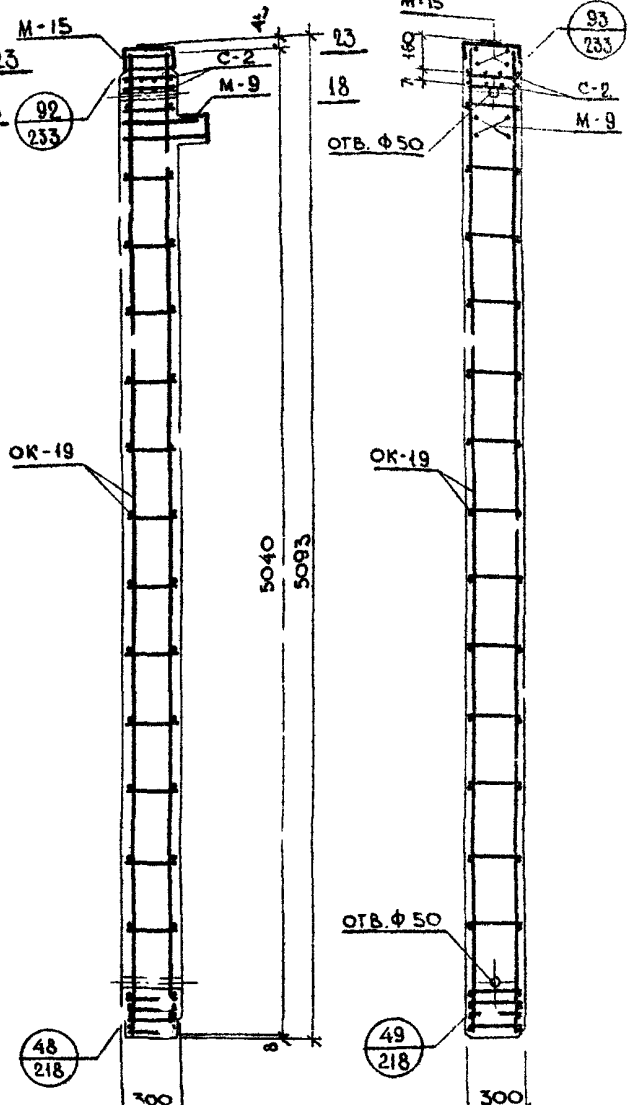

Сечение 2-2

Спецификация металла на изделие

№ № п/п	Марка детали	Колич. деталей, шт	Вес, кг: детали	Вес, кг: всех деталей К-18-51-3	Вес, кг: всех деталей К-18-51-3а
1	ОК-19	1	48.14	48.14	48.14
2	М-9	1	13.28	13.28	13.28
3	М-14	А 4	0.49	3.92	1.96
4	М-15	1	22.00	22.00	22.00
5	М-18	12	0.64	—	7.68
6	С-2	2	0.90	1.80	1.80
			ИТОГО:	89.14	94.86

Выборка металла на изделие

К-18-5.-3 / К-18-51-3а

Сечение, мм	ф6	ф10	ф8	ф10	ф18	ф22	ф25	-130×16	-100×8	-80×8	-65×16	-300×8	-100×3	L140×10
Длина, м	16.20	2.16	8.24 / 10.72	0.94	21.60	1.[illegible]	1.15	0.57	0.40 / 1.16	0.54	0.25	0.29	0.10	0.26
Вес, кг	3.60	1.34	3.24 / 4.20	0.58	43.20	5.06	1.40	9.27	2.48 / 7.24	.71	2.04	5.39	0.23	5.60
ГОСТ	5781-61							103-57				82-57	6009-57	8509-57
Класс; марка стали	А-I	А-[illegible], 35ГС						ВСт.3						
Расчетное сопротивл., Ra; кг/см²	2100	3400						2100						

Примечания:

1. Закладные детали М-14 и М-18 в сечениях условно не показаны. В спецификации металла учтено количество закладных М-14 и М-18 из условия их установки в четырех уровнях, по высоте колонны.
2. Горизонтальные сечения - см. листы №№ 256; 2[illegible]
3. Арматуру - см. листы №№ 168; 176
4. Закладные детали - см. листы №№ 187, 192, 193, [illegible].
5. Расход металла на колонну с учетом опорных столиков МЗ-1а и МЗ-1пр - см. лист № 148.

Характеристика изделия

		К-18-51-3	К-18-51-3а
Вес	т	1.16	1.16
Объем бетона	м³	0.463	0.463
Расход металла	кг	89.14	94.86
Расход металла на 1 м³ бет.	кг	192.5	204.8
Марка бетона	—	400	400
Кубиковая прочность бетона к моменту отпуска изделия с завода: в летнее время / в зимнее время	кг/см²	не менее 280 / 400	не менее 280 / 400

МИТЭП Конструкторский отдел	20/X-1966	М 1:25	Согласовано: Кузнецова, Миленина, Кривошеева, Васкадва; Гл. инж. проекта Жаркова; Нач. констр. отд. Гл. инж. КО Смирнова, Сомов; Гр. инженер Разработал Дьвов; Проверил Копировал

Арх. №

ГИ-04-2

Колонны

Сечения колонн К-18-51-3, К-18-51-3а

1966 г.

Выпуск 1 | Лист № 97

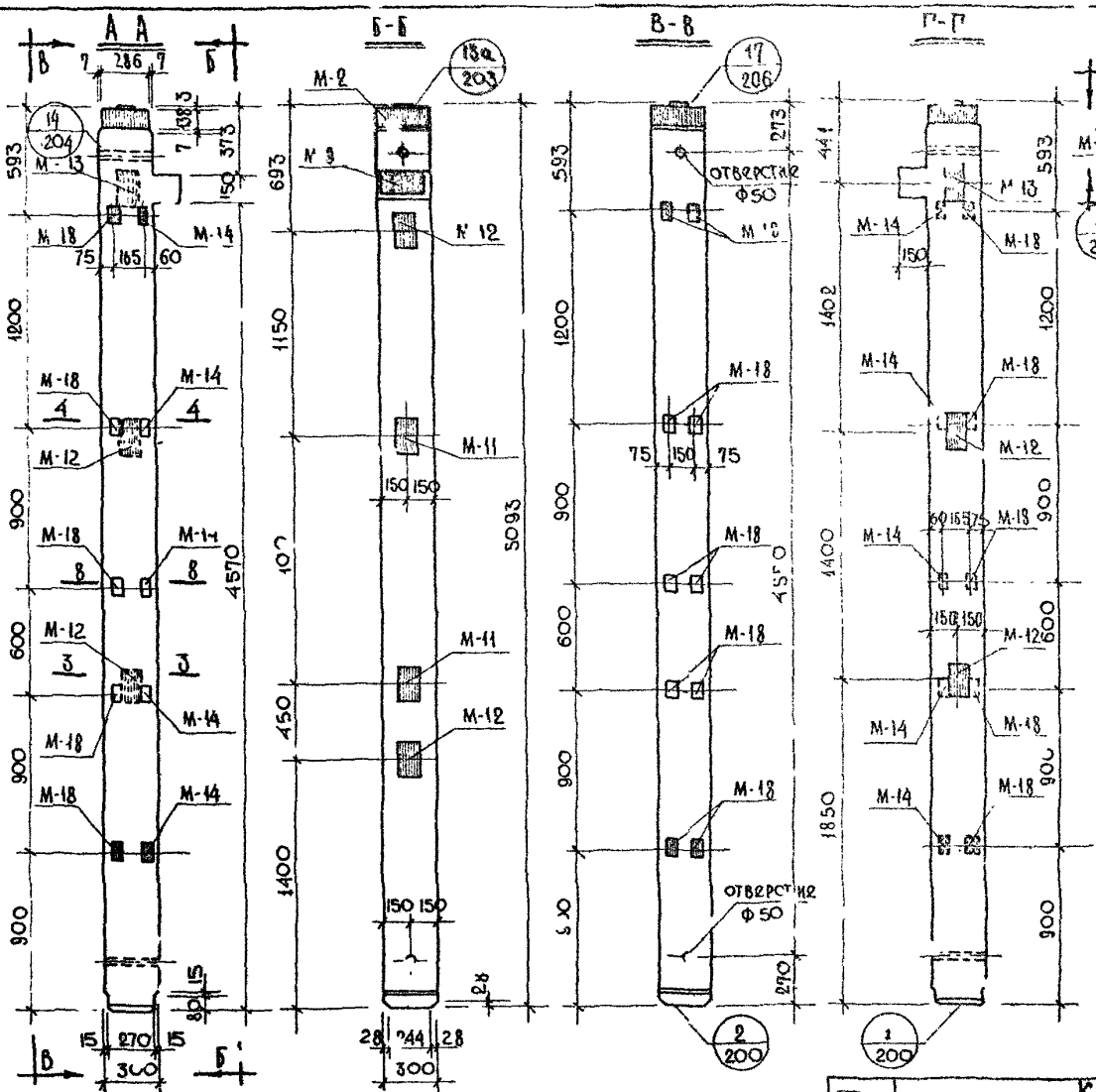

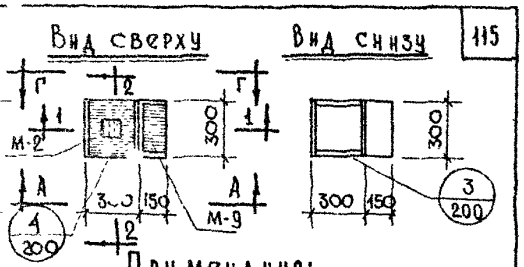

Примечания:

1. Колонны изготавливаются с „левым" и „правым" расположением закладных деталей М-12, М-13, М-14 и М-18, что определяется проектом здания и отражается в заказе на изготовление.

   На видах А-А и Г-Г закладные детали показаны:

   а) сплошными линиями - для „левого" расположения;

   б) пунктирными линиями - для „правого" расположения.

   Закладные детали, показанные на видах Б-Б и В-В, устанавливаются в колоннах и с „левым" и с „правым" расположением закладных деталей.
2. Закладные детали М-14, М-18 устанавливаются по высоте колонны в четырех уровнях. Закладные, обозначенные штриховкой, имеют постоянное положение. Из трех пар незаштрихованных закладных на каждой грани колонны устанавливаются только две пары, что определяется проектом здания и отражается в заказе на изготовление - см. лист № 272.
3. Вертикальные сечения и характеристику изделия - см. лист № 99.
4. Горизонтальные сечения - см. листы №№ 250, 251, 253.

ТД 1966 г.	Колонны.		ГИ-04-2
	Общий вид колонны КЛ-18-51-3а.	Выпуск 1	Лист № 98

МИТЭП Конструкторский отдел. 1966 г. М 1:25. Нач. конст. отд. Гл. инж. К.О. Гл. инж. пр-та. Смирнова Сомов Жаркова. Разработал Проверил Копировал. Рюмина Кузнецова Васильева. Нач. отд. Гл. инж. Гл. инж. пр. Согласовано. Фрадин Вольд. Ксерг Кнур-Муратов. Арх. №

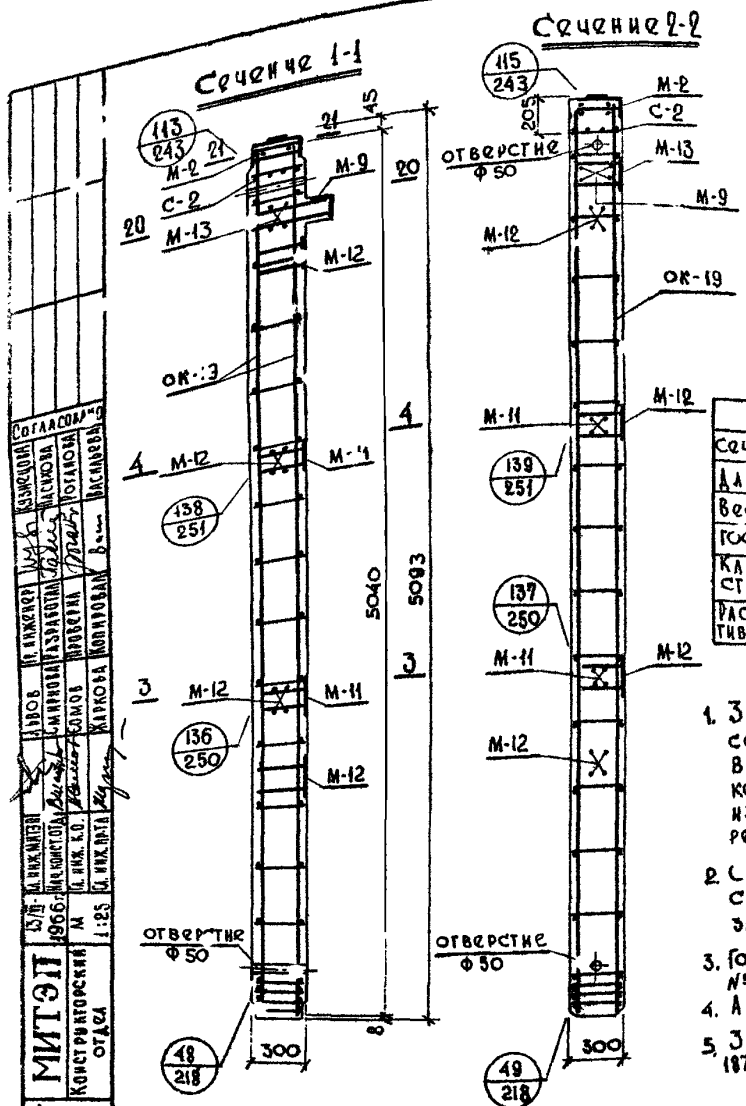

Спецификация металла на изделие

№№ п/п	Марка детали	Кол-во шт.	Вес, кг: детали	Вес, кг: всех деталей	Вес, кг: итого
1	ОК-19	1	48,14	48,14	
2	М-2	1	29,83	29,83	
3	М-9	1	13,28	13,28	
4	М-11	2	3,79	7,58	
5	М-12	4	3,79	15,16	
6	М-13	1	5,29	5,29	
7	М-14	4	0,49	1,96	
8	М-18	12	0,64	7,68	
9	С-2	1	0,90	0,90	129,82

Выборка металла на изделие

Сечение, мм	Ф6	Ф10	Ф8	Ф10	Ф14	Ф16	Ф22	Ф25	150×12	150×10	130×16	100×8	65×16	500×8	100×[illegible]	140×10
Длина, м	1620	2,58	8,44	0,52	6,00	23,49	1,70	1,744	0,20	1,20	1,092	1,16	0,25	0,286	0,10	0,26
Вес, кг	360	1,60	3,30	0,32	7,26	46,98	5,06	6,71	2,83	14,16	17,50	7,[illegible]4	2,04	5,39	0,23	5,60
ГОСТ	5781-61								.03-57					82-57	009-57	8509-57
Класс, марка стали	А-I	А-III, 35ГС							ВСт.3							
Расчетное сопротивление R_0 кг/см²	3150	3400							2100							

Примечания:

1. Закладные детали М-14, М-18 на сечениях условно не показаны. В спецификации металла учтено количество закладных М-14, М-18 из условия их установки в четырех уровнях по высоте колонны.
2. Сечения изображены для колонн с „левым" расположением закладных деталей.
3. Горизонтальные сечения - см. листы №№ 250, 251, 255.
4. Арматуру - см. листы №№ 168, 176.
5. Закладные детали - см. листы №№ 178, 187, 189, 190, 191, 192, 196.

Характеристика изделия

Вес	т	1,20
Объем бетона	м³	0,463
Расход металла	кг	129,82
Расход металла на 1 м³ бетона	кг	280,0
Марка бетона	—	400
Кубиковая прочность бетона к моменту отпуска изделия с завода: в летнее время	кг/см²	не менее 280
в зимнее время		400

Согласовано: Казакова, Васильева, Ротанова, Васильева

Гл. инженер	Ю. Кижапкин	
Гл. инж. проекта	Г. Минчиков	
Руководитель группы	Н. Комов	
Гл. инж. проекта	Ю. Жарова	
Гл. инж. проекта	Ю. Кижапкин	
Инженер	Д. Зубов	

МИТЭП — Конструкторский отдел
13/IX 1966 г. М 1:25
Арх. №

ТД 1966г	Колонны. Сечения колонны КЛ-18-51-3а.	ИИ-34-2	Выпуск 1 / Лист 99

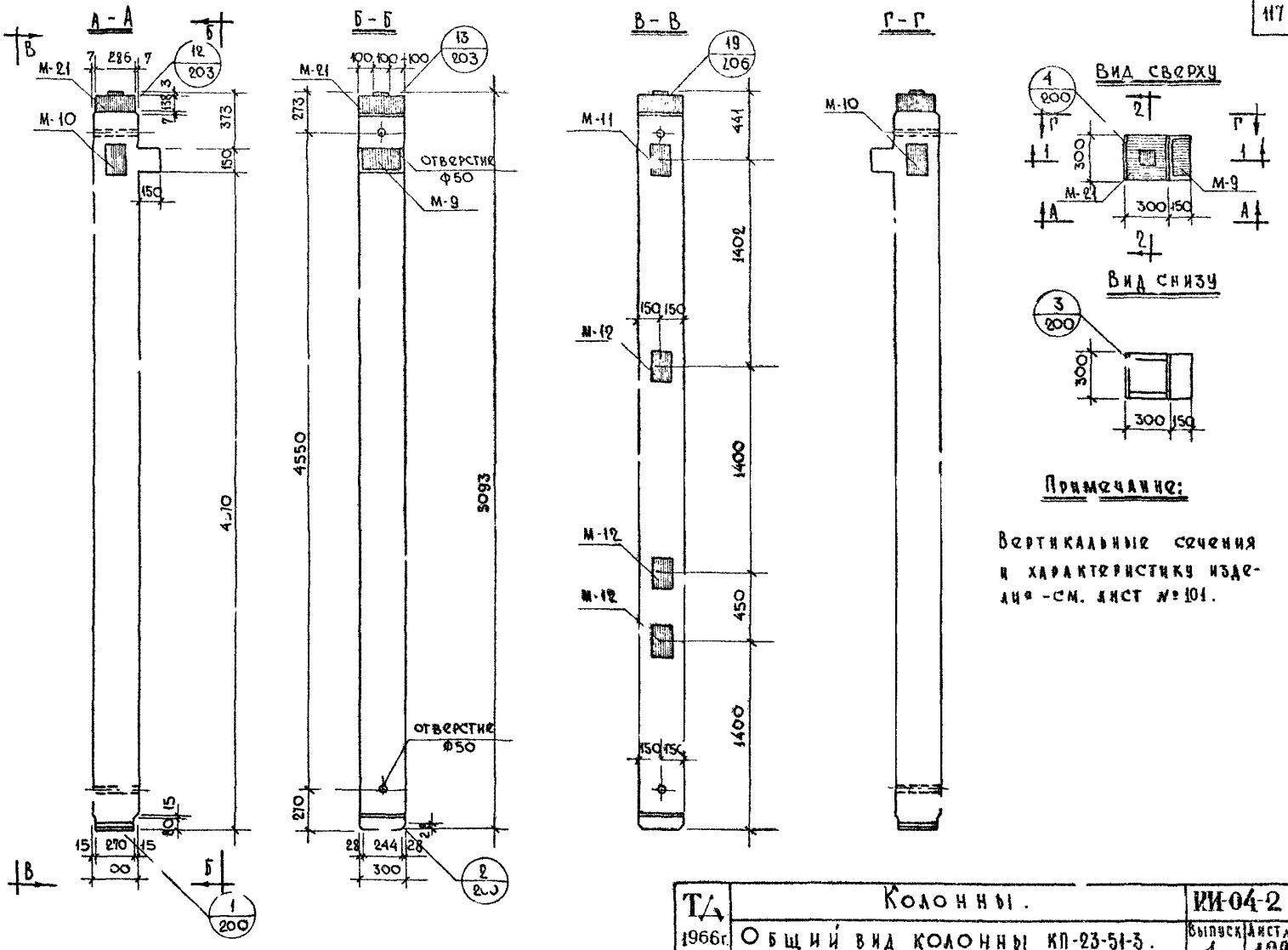

ТА 1966г.	Колонны.		ИИ-04-2
	Общий вид колонны КП-23-51-3.	Выпуск 1	Лист № 100

МИТЭП
Конструкторский отдел
13/III 1966г.
М 1:25
Гл. инж. К.О. Гл. инж. ПРТА
Нач. конст. отд.
Львов Смирнова Сомов Жаркова
Гр. инженер Разработал Проверил Копировал
Кузнецова Пасихова Кузнецова Васильева
Согласовано
Нач. отдела Гл. инж. отд. Гл. инж. ПРТА
Н.И.О.
Фрадин Ольденберг Кнуп-Муратов
Арх. №

Сечение 1-1

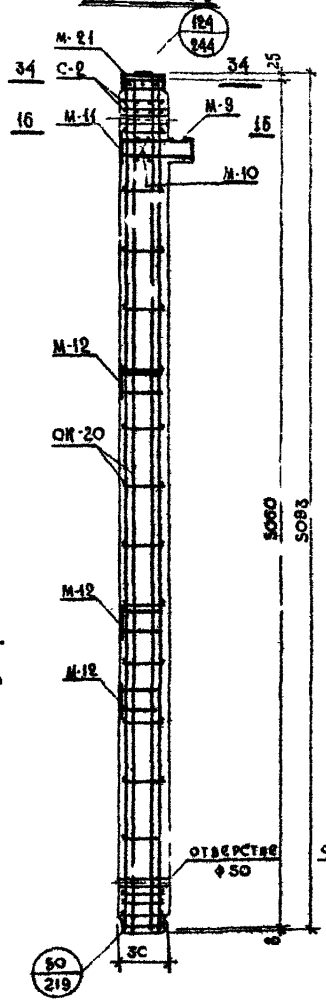

Сечение 2-2

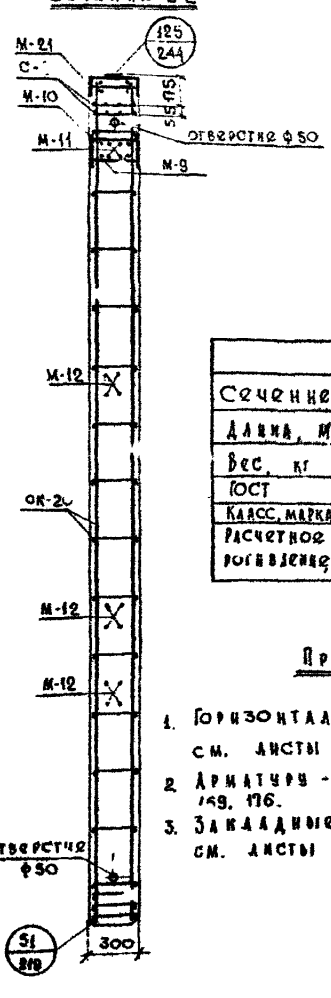

Спецификация металла на изделие

№№ п/п	Марка детали	Кол. дет. шт.	Вес, кг: деталей	Вес, кг: всех деталей	Вес, кг: итого
1	ОК-20	1	119,93	119,93	189,22
2	М-21	1	30,99	30,99	
3	М-9	1	13,28	13,28	
4	М-10	1	8,06	8,06	
5	М-11	1	3,78	3,78	
6	М-12	3	3,79	11,37	
7	С-2	2	0,90	1,80	

Выборка металла на изделие

Сечение, мм	Ф3	Ф8	Ф10	Ф12	Ф14	Ф16	Ф22	Ф25	150×16	65×16	160×10	150×12	100×3	500×8	440×10
Длина, м	16,20	4,56	0,94	2,16	4,00	24,04	24,10	2,04	1,072	0,25	0,80	,40	0,10	0,236	0,25
Вес, кг	6,41	1,80	0,58	1,92	4,84	48,08	71,86	7,87	19,50	4,04	9,44	5,96	0,25	5,38	5,60
ГОСТ	5781-61								103-51				8009-57	82-57	8509-57
Класс, марка стали	А-I	А-III; 35ГС							Ст.3						
Расчетное сопротивление, кг/см²	2400	3400							2100						

Примечания:

1. Горизонтальные сечения - см. листы №№ 255, 256.
2. Арматура - см. листы №№ 169, 176.
3. Закладные детали - см. листы №№ 184, 187, 188, 189, 190.

Характеристика изделия

Вес	т	1,24
Объем бетона	м³	0,465
Расход металла	кг	189,22
Расход металла на 1м³ бетона	кг	98,0
Марка бетона	—	400
Кубиковая прочность бетона к моменту выдачи изделия с завода: в летнее время / в зимнее время	кг/см²	не менее 280 / 400

ТД 1966	Колонны. Сечения колонны КР-23-51-3.	ИЬ 04-2	Выпуск 1 / Листы 101

Согласовано: Кузнецова, Пасхина, Голикова, Васильева

Авторы: Ю. Никонец, Давлов, Смирнова, Комов, Маркова

Разработано: Ю. Никонец, Давлов, Смирнова, Комов, Маркова

Проверил: Ю. Никонец, Давлов, Смирнова, Комов, Маркова

Копировал: Ю. Никонец, Давлов, Смирнова, Комов, Маркова

Гл. инж. проекта: А. Ю. Никонец, Давлов, Смирнова, Комов, Маркова

Гл. инж. А. О.: А. Ю. Никонец, Давлов, Смирнова, Комов, Маркова

Конструкторский отдел: МИТЭП, 15/III 1966г., М 1:25

Арх. №

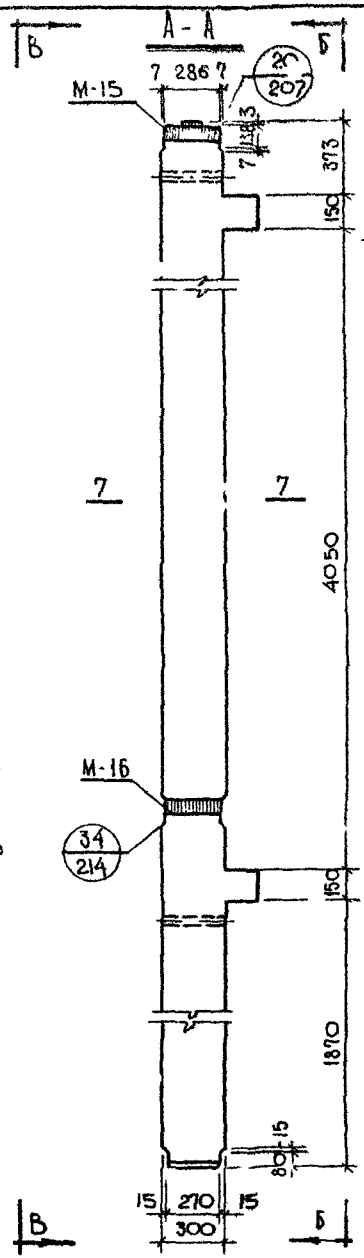

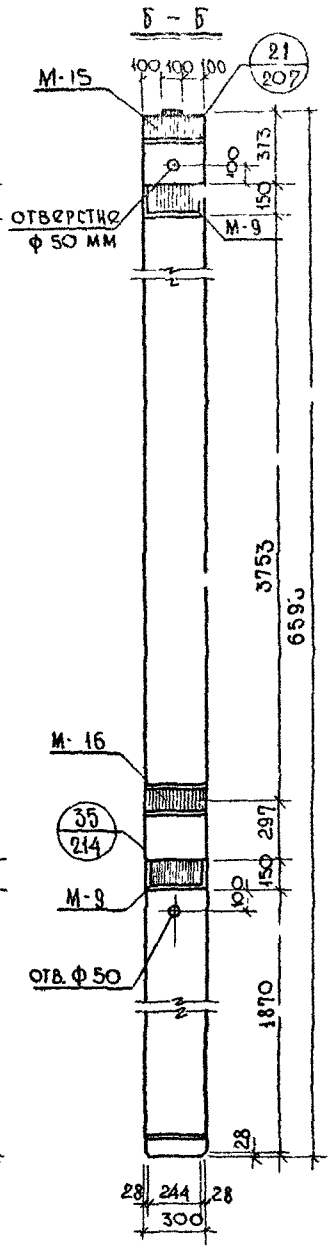

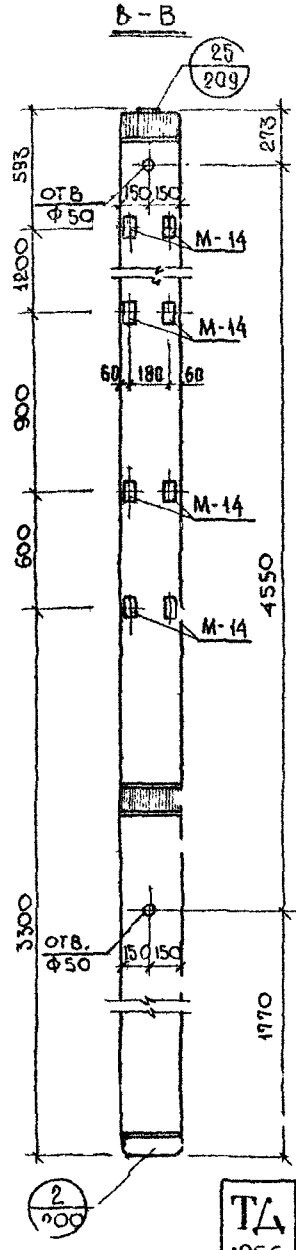

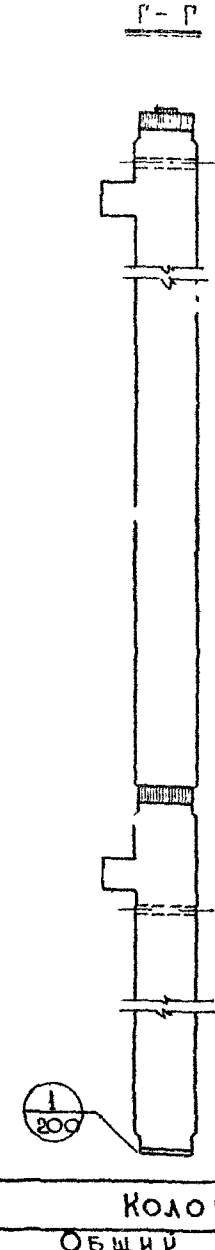

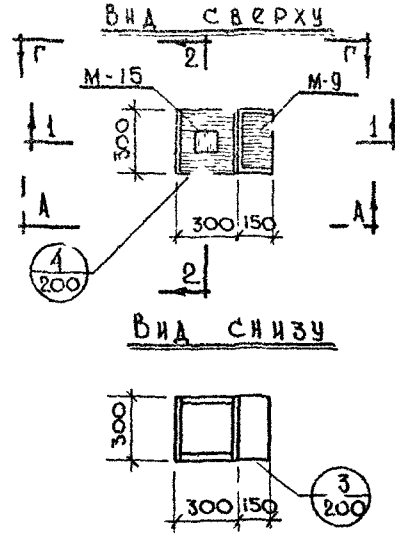

Примечания:

1. Закладные детали М-14 устанавливаются по высоте колонны в трех уровнях.
   Закладные, обозначенные штриховкой, имеют постоянное положение. Из трех пар незаштрихованных закладных устанавливаются только две пары, что определяется проектом здания и отражается в заказе на изготовление - см. лист №272.
2. Вертикальные сечения и характеристику изделия см. листы №№ 104, 105. Горизонтальное сечение - см. лист № 253.
3. К колонне на заводе изготовителе привариваются опорные столики МЗ-1л и МЗ-1пр - см. лист № 148.

ТД 1966г.	Колонны	КЖ04-2	
	Общий вид колонн КЦ-16-66-3, КЦ-18-66-3	Выпуск 1	Лист № 102

МИТЭП	20/I 1966г.	Гл. инж. КИЗ	Гл. инж. пр-та
Конструкторский отдел	М 1:25	Нач. конструкт.	Гл. инж. к.о.
Арх. №			Гл. инж. пр-та

Согласовано: Нач. отдела (Гл. инж. пр-та); Гл. инж. пр-та; Гл. инж. КИО; Гл. инженер; Гл. инженер; Гл. инженер; Гл. инженер

Разработал: Львов, Смирнова, Комов, Жаркова

Проверил: Кузнецова, Кузнецова

Копировал: Васильева

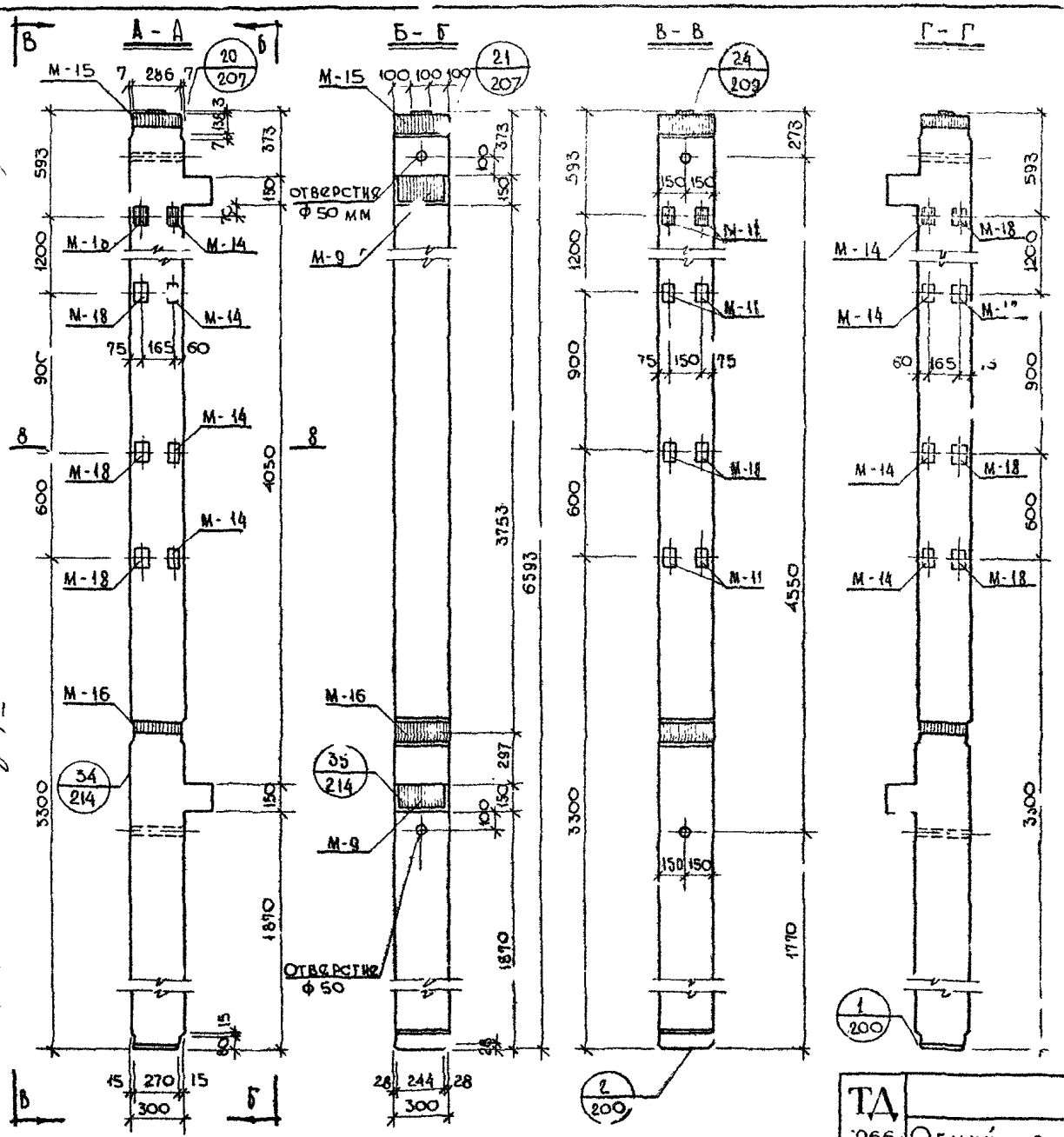

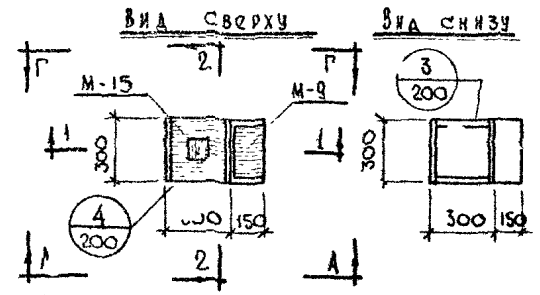

Примечания:

1. Колонны марки КЦ-16-66-3а, КЦ-18-66-3а изготавливаются с „левым" и „правым" расположением закладных деталей М-14, М-18, что определяется проектом здания и отражается в заказе на изготовление.

   На видах А-А и Г-Г закладные детали показаны:

   а) сплошными линиями – для „левого" расположения;

   б) пунктирными линиями для „правого" расположения.

   Закладные детали М-18, показанные на виде В-В, устанавливаются в колоннах и с левым и с правым расположением.

2. Закладные детали М-14, М-18 устанавливаются по высоте колонны в трех уровнях.

   Закладные, обозначенные штриховкой, имеют постоянное положение: Из трех пар незаштрихованных закладных и каждой грани колонны устанавливаются только две пары, что определяется проектом здания и отражается в заказе на изготовление – см. лист №272

3. Вертикальные сечения и характеристику изделия см. листы № 10[illegible]; 105; горизонтальное сечение – см. лист №253.

4. К колонне на заводе-изготовителе приваривают опорные столики МЗ-1л (при „левом" расположении закладных деталей) или МЗ-1пр (при „правом" расположении) – см. лист № 148.

ТД 1966г.	Колонны	ИИ-94-2	
	Общий вид колонн КЦ-16-66-3а, КЦ-18-66-3а	Выпуск 1	Лист № 103

МИТЭП Конструкторский отдел

20/V 1966г. М 1:25

Гл. инж. МИТЭП; Нач. конструктора; Гл. инж. К.О.; Гл. инж. пр-та; Львов; Смирнова; Сомов; Жаркова; Гр. инженер; Разработал; Проверил; Копиров; Кузнецова; Миленина; Кузнецова; Васильева; Согласовано; Нач. отдела; Гл. инженер; Гл. инж. пр-та; Фрадин; Гольденберг; Кнур-Муратов

Арх. №

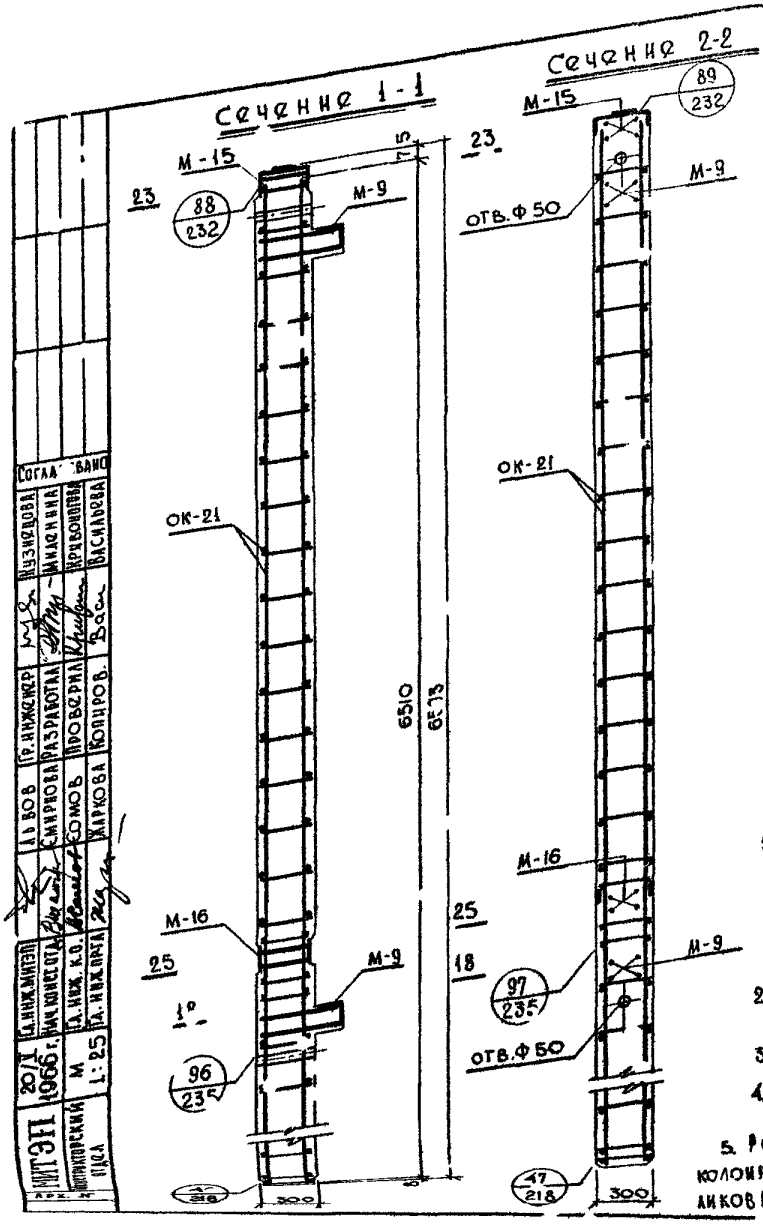

Спецификация металла на изделие

№ п/п	Марк. детали	Колич. деталей, шт.	Вес, кг: детали	Вес, кг: всех деталей КЦ-16-66-3	Вес, кг: всех деталей КЦ-16-66-3а
1	ОК-21	1	27.79	27.79	27.79
2	М-9	2	13.28	26.56	26.56
3	М-14	6 / 3	0.49	2.94	1.47
4	М-15	1	22.00	22.00	22.00
5	М-16	1	16.38	16.38	16.38
6	М-18	- / 1	0.64	-	5.76
	Итого:			95.67	99.96

Выборка металла на изделие

КЦ-16-66-3 / КЦ-16-66-3а

Сечение, мм	ф5	ф8	ф10	ф12	ф22	ф25	-130×16	-100×8	-80×8	-65×16	-30С	-100×8	L 140×10
Длина, м	30.14	2.76 / 4.62	1.88	26.04	3.40	2.29	1.16	0.30 / 0.87	1.08	0.50	0.29	0.10	9.52
Вес, кг	4.67	1.08 / 1.80	1.16	23.12	10.12	8.80	18.54	1.86 / 5.73	5.42	4.08	5.39	0.25	11.20
ГОСТ	6727-53	5781-61					103-57				82-57	6009-57	8509-57
Класс, марка стали	В-I	А-III, 35 ГС					Ст.3						
Расчетное сопротивление, R_a; кг/см²	3150	3400					2100						

Примечания:

1. Закладные детали М-14 и М-16 на сечениях условно не показаны. В спецификации металла учтено количество закладных М-14 и М-18 из условия их установки в трех уровнях по высоте колонны.
2. Горизонтальные сечения - См. листы №№ 256, 257.
3. Арматура - См. лист № 170
4. Закладные детали - См. листы №№ 187, 192, 193, 194, 196
5. Расход металла на колонну с учетом опорных столиков МЗ-1а и МЗ-1пр. См. лист № 148.

Характеристика изделия

		КЦ-16-66-3	КЦ-16-66-3а
Вес, кг	т	1.51	1.51
Объем бетона	м³	0.604	0.604
Расход металла	кг	95.7	99.96
Расход металла на 1 м³ бет.	кг	158.3	165.5
Марка бетона	—	400	400
Кубиковая прочность бетона к моменту отпуска изделия с завода: в летнее время	кг/см²	не менее 280	не менее 280
в зимнее время	кг/см²	400	400

ТД 1966	Колонны	КЦ-04-2	
	Сечения колонн КЦ-16-66-3, КЦ-16-66-3а	Выпуск 1	Лист № 104

Согласовано: Инженерно-техническая часть; Госстрой СССР; Гипронефтеспецстрой; Гл. инженер; Разработал; Проверил; Гл. инженер проекта; Гл. конструктор; Гл. архитектор; Начальник отдела; Начальник сектора; Руководитель группы; Инженер; Инженер-конструктор; Инженер-конструктор; Инженер-конструктор

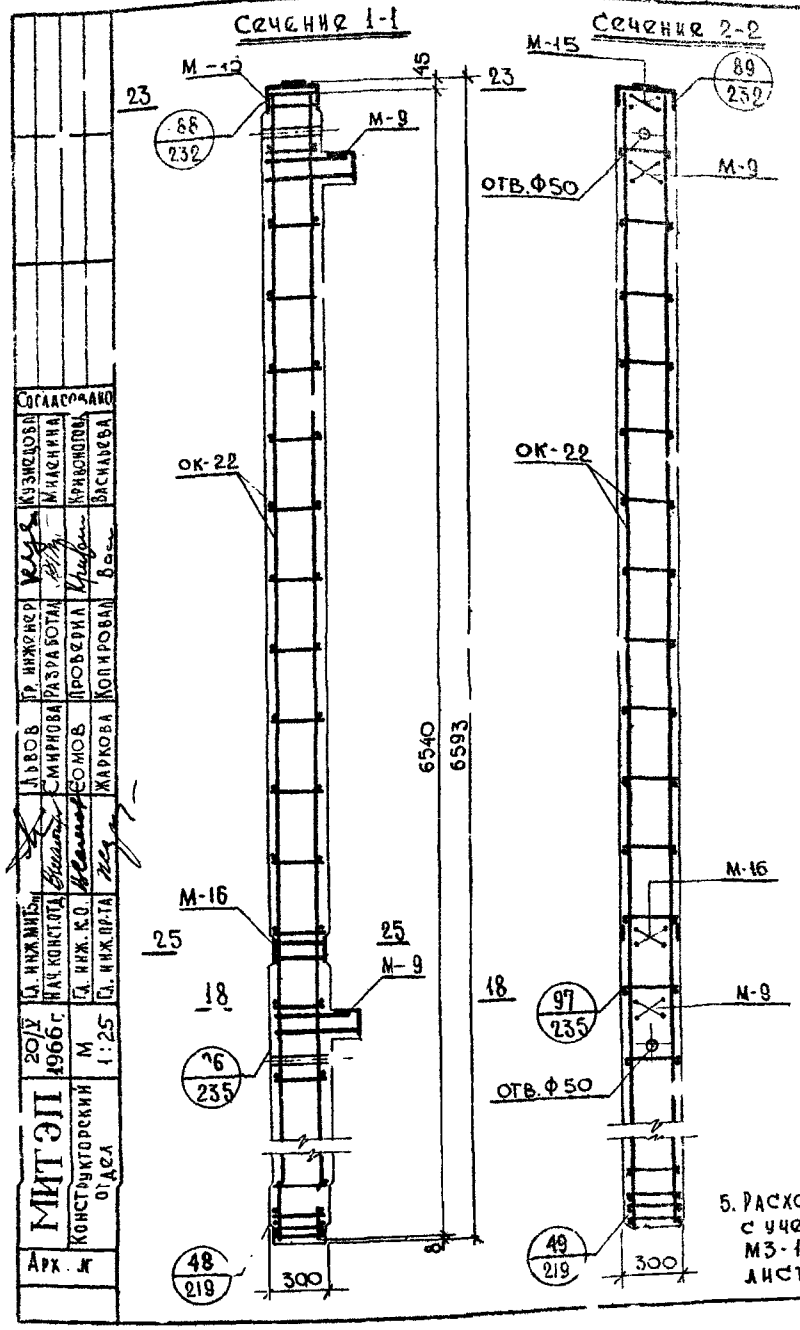

Спецификация металла на изделие

№№ п/п	Марка детали	Колич. детали шт.	Вес, кг: Детали	Вес, кг: Всех деталей КЦ-18-66-3	Вес, кг: Всех деталей КЦ-18-66-3а
1	ОК-22	1	58.22	58.22	58.22
2	М-9	2	13.28	26.56	26.56
3	М-14	6/3	0.49	2.94	1.47
4	М-15	1	22.00	22.00	22.00
5	М-16	1	16.38	16.38	16.38
6	М-18	—	0.64	—	5.76
	Итого:			126.10	130.39

Выборка металла на деталь

КЦ-18-66-3 / КЦ-18-66-3а

Сечение, мм	Ф6	Ф8	Ф10	Ф18	Ф22	Ф25	-130×16	-100×8	-80×8	-65×16	-300×8	-100×8	-140×10
Длина, м	20.52	2.76/4.62	4.04	26.16	3.40	2.29	1.16	0.30/0.87	1.08	0.50	0.29	0.10	0.52
Вес, кг	4.56	1.08/1.80	2.50	52.32	10.12	8.80	18.54	1.86/5.43	5.42	4.08	5.39	0.23	11.20
ГОСТ	5781-61						103-57				82-57	6009-57	8509-57
Класс, марка стали	А-I	А-III, 35 ГС					ВСт.3						
Расчетное сопротивление, Ra; кг/см²	2100	3400					2100						

Примечания:

1. Закладные детали М-14 и М-18 на сечениях условно не показаны. В спецификации металла учтено количество закладных М-14 и М-18 из условия их установки в трех уровнях, по высоте колонны.
2. Горизонтальные сечения - см. листы №№ 256, 257.
3. Арматуру - см. лист № 171.
4. Закладные детали - см. листы №№ 187, 192, 193, 194, 195.
5. Расход металла на колонну с учетом опорных столиков М3-1л и М3-1пр - см. лист № 148.

Характеристика изделия

		КЦ-18-66-3	КЦ-18-66-3а
Вес	т	1.51	1.51
Объем бетона	м³	0.604	0.604
Расход металла	кг	126.10	130.39
Расход металла на 1 м³ бет.	кг	208.6	215.8
Марка бетона	—	400	400
Кубиковая прочность бетона к моменту отпуска изделия с завода: в летнее время	кг/см²	не менее 280	не менее 280
в зимнее время	кг/см²	400	400

ТД 1966 г.	Колонны		ИГ-04 2
	Сечения колонн КЦ-18-66-3, КЦ-18-66-3а	Выпуск 1	Лист № 105

Согласовано: Кузнецова, Миленина, Кривоногова, Васильева

Гр. инженер Разработал Проверил Копировал

Львов, Смирнова, Сомов, Жаркова

Гл. инж. МИТЭП, Нач. конст. отд., Гл. инж. К.О., Гл. инж. пр-та

20/V 1966 г. М 1:25

МИТЭП Конструкторский отдел

Арх. №

Инв. №	МИТЭП	13/III 1966 г.	Гл. инж. МИТЭП	Львов	Гр. инженер	Кузнецова	Согласовано	Нач. отдела	Н.И.О.	Фрадин
			Нач. конст. отд.	Смирнова	Разработал	Миленина		Гл. инженер		Гольденберг
	Конструкторский отдел	М 1:25	Гл. инж. К.В.	Сомов	Проверил	Кузнецова		Гл. инж. пр-та		Кнур Муратов
			Гл. инж. пр-та	Жаркова	Копировал	Васильева				

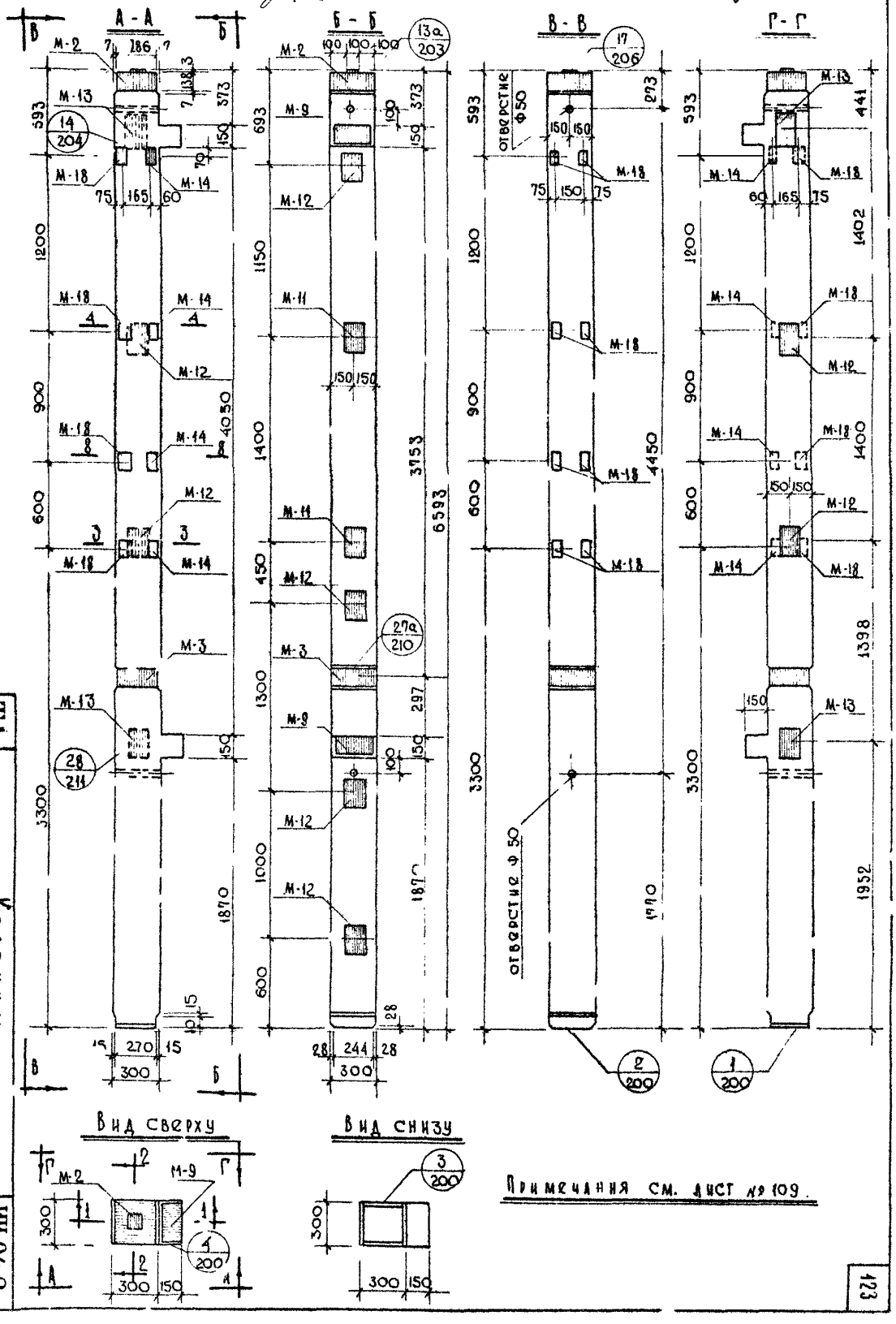

Примечания см. лист № 109.

Т.п. 1966 г.

Колонны

Общий вид колонн КЦЛ-16-66-3а, КЦЛ-18-66-3а

Выпуск 1

РП-04-2

Лист 108

МИТЭП	14/II 1966 г.	Гл. инж. мит.		Львов	Гл. инж.		Кузнецова	
		Нач. констр. от		Смирнова	Разработ.		Миленина	
Конструктор. отдел	М 1:25	Гл. инж. пр.		Сомов	Проверил		Роганова	
		Гл. инж. пр.		Жаркова	Копировал		Воротинцева	

Сечение 1-1

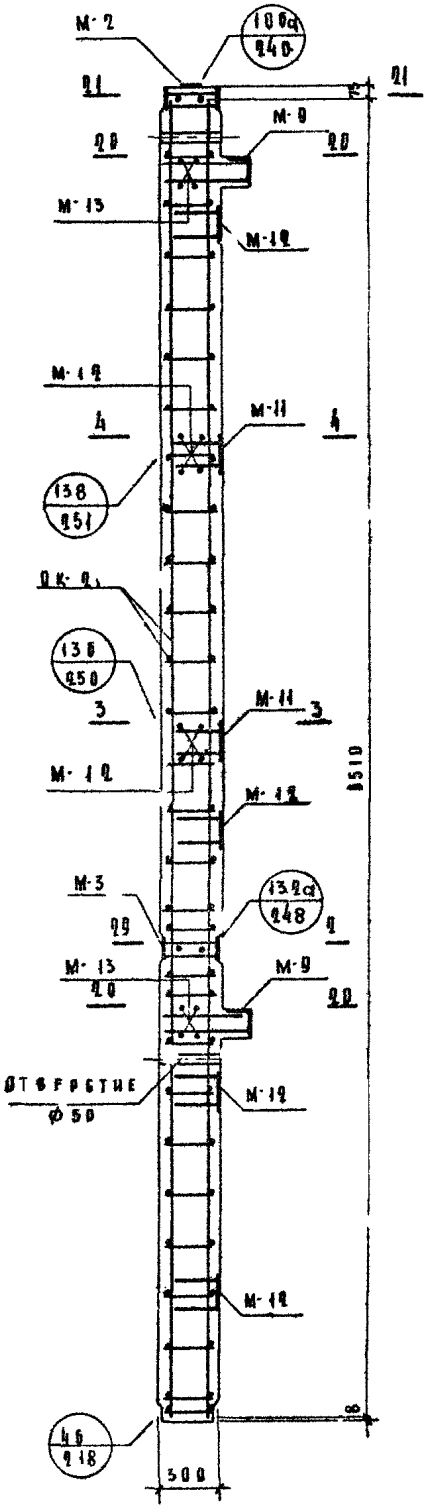

Сечение 2-2

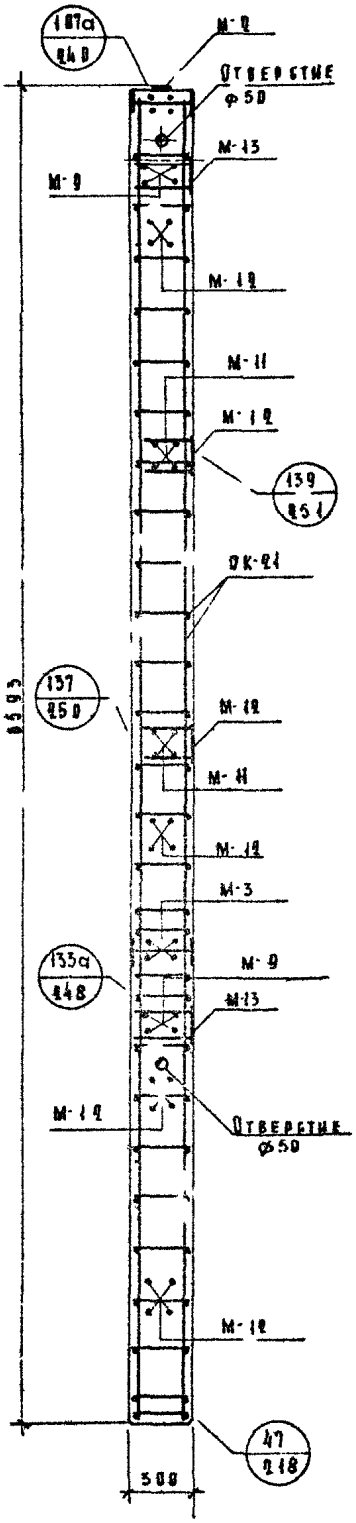

Примечания – см. лист №100.

ТА 1966

Колонны

Сечения колонны КЦ-10-06-3а

ИИ 04-2

Выпуск 1

Листы 107

МИТЭП	13/VI 1966 г.	Гл. инж. МИТЭП		Львов	Гл. инж.		Кузнецова	
		Нач. констр.		Смирнова	Разработ.		Миленина	
Конструкторс отдел	М-5 1:25	Гл. инж. К.О.		Сомов	Проверил		Роганова	
		Гл. инж. пр.		Жаркова	Копировал		Воротынцева	

СЕЧЕНИЕ 1-1

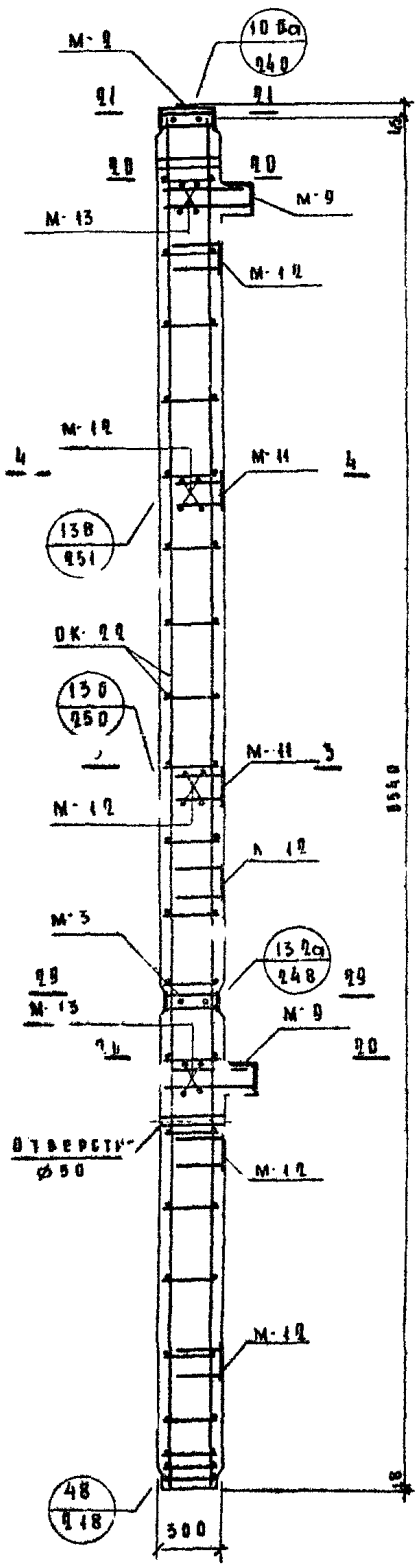

СЕЧЕНИЯ 2-2

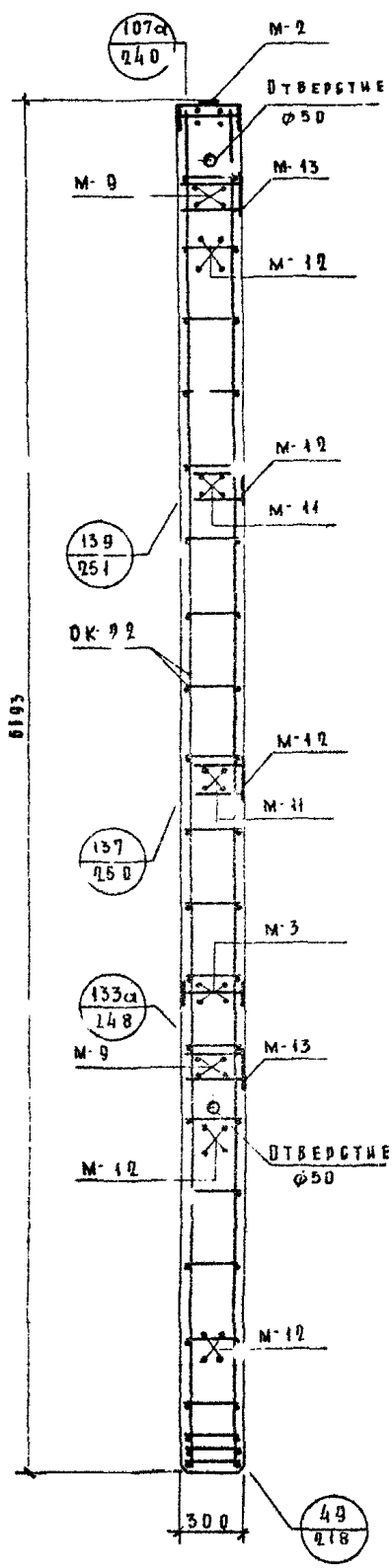

ПРИМЕЧАНИЯ - см. лист № 109.

ТА 1966 г.	Колонны		
	Сечения колонны КЦЛ-18-60-3а		
		Выпуск 1	Листы 108
			ШГ-04-2

Примечания:

1. Общий вид колонн КЦА-16-66-3а и КЦА-18-66-3а - см. лист № 106.
2. Колонны марок КЦА-16-66-3с и КЦА-18-66-3а изготавливаются с „левым" и „правым" расположением закладных деталей М-12, М-13, М-14, М-18, что определяется проектом здания и отражается в заказе на изготовление. На видах А-А и Г-Г / лист № 106/ закладные детали показаны:
   а) Сплошными линиями - для „левого" расположения
   б) Пунктирными линиями - для „правого" расположения

   Закладные детали, показанные на видах Б-Б и В-В, устанавливаются в колоннах и с „левым" и с „правым" расположением.
3. Закладные детали М-14 и М-18 устанавливаются по высоте колонны в трех уровнях. Закладные, обозначенные штриховкой, имеют постоянное положение. Из трех пар незаштрихованных закладных на каждой грани колонны устанавливаются только две пары, что определяется проектом здания и отражается в заказе на изготовление - см. лист №272.
4. Вертикальные сечения колонны КЦА-16-66-3а - см. лист № 107.
5. Вертикальные сечения колонны КЦА-18-66-3а см. лист № 108.
6. Закладные детали М-14 и М-18 на сечениях 1-1 и 2-2 /листы №№ 107 и 108/ условно не показаны. В спецификации металла учтено количество закладных М-14 и М-18 из условия их установки в трех уровнях по высоте колонны.
7. Сечения 1-1 и 2-2 /листы №№ 107, 108/ изображены для колонн с „левым" расположением закладных деталей.
8. Горизонтальные сечения - см. листы №№ 250, 251, 253, 256, 258.
9. Арматуру - см. листы №№ 170, 171.
10. Закладные детали - см. листы №№ 178, 179, 187, 189, 190, 191, 192, 196.

Спецификация металла на изделие

№№ п/п	Марка детали	Колич. деталей шт.	Вес, кг: Деталь	Вес всех деталей: КЦА-16-66-3а	КЦА-18-66-3а
1	ОК-21	1	27,79	27,79	—
2	ОК-22	1	58,22	—	58,22
3	М-2	1	29,83	29,83	29,83
4	М-3	1	24,21	24,21	24,21
5	М-9	2	13,28	26,56	26,56
6	М-11	2	3,79	7,58	7,58
7	М-12	6	3,79	22,74	22,74
8	М-13	2	5,29	10,58	10,58
9	М-14	3	0,49	1,47	1,47
10	М-18	9	0,64	5,76	5,76
Итого:				156,52	186,95

Выборка металла на изделие

КЦА-16-66-3а
КЦА-18-66-3а

Сечение, мм	Ф5	Ф6	Ф8	Ф10	Ф12	Ф14	Ф18	Ф22	Ф25	150×12	150×10	130×16	100×8	65×16	300×8	100×3	100×10
Длина, м	30,24 / —	— / 20,54	4,62	1,88 / 4,04	26,04 / —	8,00	3,34 / 29,50	3,40	3,48	1,40	1,60	2,18	0,82	0,50	0,29	0,10	0,52
Вес, кг	4,67 / —	— / 4,56	1,80	1,16 / 2,50	23,12 / —	9,68	6,68 / 59,00	10,12	13,42	5,66	18,88	35,00	5,43	1,08	5,39	0,23	11,20
Рост	6757-53	5781 — 61								103-57					8257	6009-57	8509-57
Класс; марка стали	В-I	А-I	А-III, 35ГС							Вст.3							
Расчетное сопротивление, R_a, кг/см²	3150	2400	3400							2400							

Характеристика изделия

		КЦА-16-66-3а	КЦА-18-66-3а
Вес	т	1,56	1,58
Объем бетона	м³	0,604	0,604
Расход металла	кг	156,52	186,95
Расход металла на 1м³ бетона	кг	259,5	309,5
Марка бетона	—	400	400
Кубиковая прочность бетона к моменту отпуска изделия с завода: в летнее время	кг/см²	не менее 280	не менее 280
в зимнее время	кг/см²	400	400

ТД 1966г	Колонны. Характеристика колонн КЦА-16-66-3а, КЦА-18-66-3а	ИИ 24-2	
		Выпуск 1	Лист 109

МИТЭП 1966 — Конструкторский отдел — Арх. №: — Гл. инж. проекта — Гл. инж. К.О. — Нач. комсомола — Гл. инж. — Руководитель — Проверил — Разработал — Копировал — Проверил — Разработал — Гл. инж. — Нач. — Гл. инж. — Гл. инж. — Гл. инж

Арх. №	МИТЭП	13/VI 1966 г.	Гл. инж. МИТЭП	Львов	Гр. инженер	Кузнецова	Согласовано		Н. и. о.	
			Нач. конст. отд.	Смирнова	Разработал	Миленина		Нач. отдела		Фрадин
	Конструкторский отдел	М 1:25	Гл. инж. к.о.	Сомов	Проверил	Кузнецова		Гл. инженер		Гольденберг
			Гл. инж. отд.	Жаркова	Копировал	Васильева		Гл. инж. пр.		Кизер-Мелатов

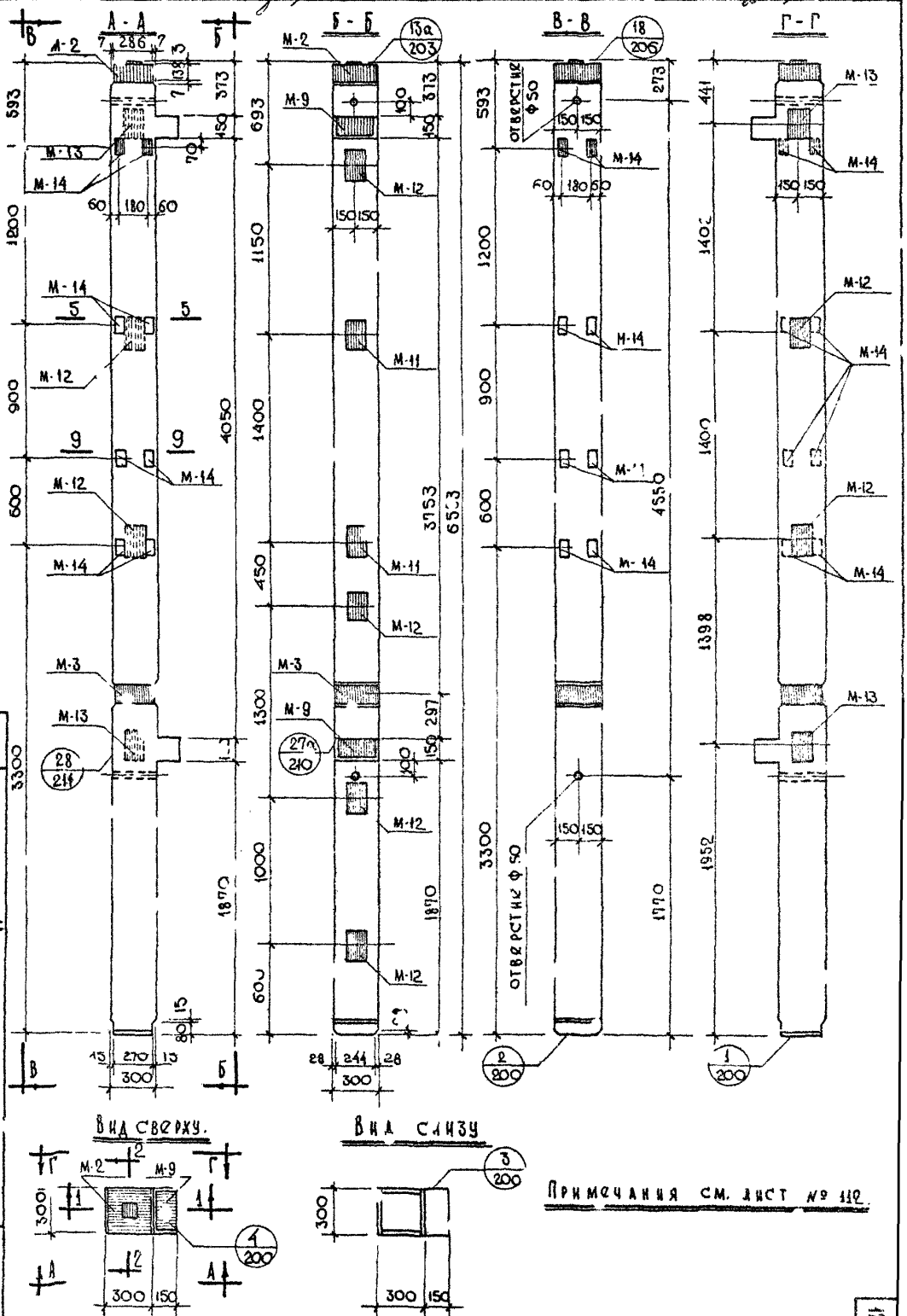

Примечания см. лист № 112.

ТА 1966 г.

Колонны.

Общий вид колонны КЦА-23-66-3.

ИП-04-2

Выпуск 1

Лист № 110

АРХИ	МИТЭП	13/VI 1966 г.	Гл. инж. МИТЭП		Львов	Гр. инж.		Кузнецова
			Нач. констр.		Смирнова	Разработ.		Миленина
	Конструкторск. отдел	М 1:25	Гл. инж. К.О.		Сомов	Проверил		Кривоногова
			Гл. инж. пр.		Жаркова	Копировал		Воротынцева

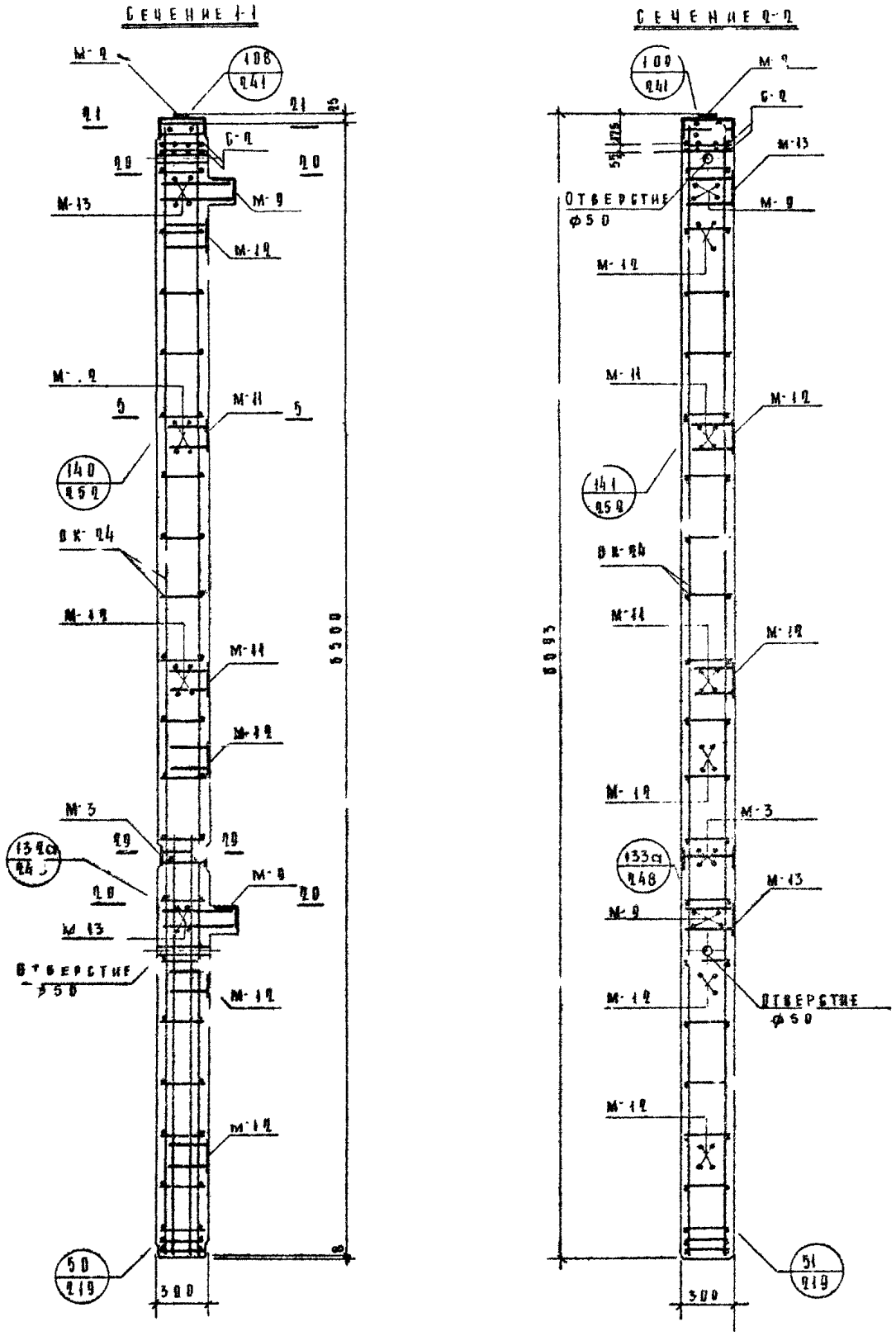

Примечания – см. лист №112

ТА 19001

Колонны

Сечения колонны КЦА-23-66-3

Шифр 1

Лист 111

ИР 04-2

128

Примечания:

1. Общий вид колонны КЦА-23-66-3-см. лист № 110.
2. Колонна марки КЦА-23-66-3 изготавливается с левым и правым расположением закладных деталей М-12, М-13, М-14 что определяется проектом здания и отражается в заказе на изготовление.
3. На видах А-А и Г-Г /лист № 111/ закладные показаны:
   а) Сплошными линиями – для „левого" расположения.
   б) Пунктирными линиями – для „правого" расположения.
   Закладные детали, показанные на видах Б-Б и В-В, устанавливаются в колоннах и с левым и с правым расположением.
4. Закладные детали М-14 устанавливаются по высоте колонны в трех уровнях. Закладные, обозначенные штриховкой, имеют постоянное положение. Из трех пар, не заштрихованных закладных на каждой грани колонны устанавливаются только две пары, что определяется проектом здания и отражается в заказе на изготовление – см. лист № 272.
5. Вертикальные сечения – см. лист № 111.
6. Закладные детали М-14, на сечениях 1-1 и 2-2. (лист № 111) условно не показаны. В спецификации металла учтено количество закладных М-14 из условия их установки в трех уровнях по высоте колонны.
7. Сечения 1-1 и 2-2 (лист № 111) изображены для колонн с „левым" расположением закладных деталей.
8. Горизонтальные сечения – см. лист № № 252, 253, 256, 258.
9. Арматуру – см. листы № 173, 176.
10. Закладные детали – см. листы № 178, 179, 187, 189, 190, 191, 192.

Спецификация металла на изделие

№ № п/п	Марка детали	Колич. дет., шт.	Вес, кг: Детали	Вес, кг: Всех деталей	Итого
1	ОК-24	1	107,61	107,61	
2	М-2	1	29,83	29,83	
3	М-3	1	24,21	24,21	
4	М-9	2	13,28	26,56	
5	М-11	2	3,79	7,58	
6	М-12	6	3,79	22,74	
7	М-13	2	5,29	10,58	
8	М-14	12	0,49	5,88	
9	С-2	2	0,90	1,80	236,79

Выборка металла на изделие

Сечение, мм	ф5	ф8	ф10	ф12	ф14	ф18	ф22	ф25	150×12	150×10	130×16	100×8	65×16	100×3	300×8	140×10
Длина, м	20,52	10,08	1,88	2,16	8,00	13,02	29,64	3,18	0,40	1,60	2,18	2,60	0,50	0,10	0,29	0,52
Вес, кг	8,43	3,96	1,16	1,92	9,68	26,04	88,32	13,42	5,66	20,88	35,00	3,72	4,08	0,25	5,39	11,20
ГОСТ	5781-61								103-57					6009-57	82-57	8509-57
Класс; марка стали	А-I	А-III. 35 ГС							Ст.3							
Расчетное сопротивление, R_a, кг/см²	2100	3400							2100							

Характеристика изделия

Вес	т	1,61
Объем бетона	м³	0,604
Расход металла	кг	236,79
Расход металла на 1 м³ бетона	кг	392,0
Марка бетона	–	400
Кубиковая прочность бетона к моменту отпуска изделия с завода: в летнее время	кг/см²	не менее 280
в зимнее время		400

Согласовано: Кузнецова, Никеничина, Кривонотов, Васнакова; Ю. Нижников, Разработал, Проверил, Копировал; Попов, Смирнова, Сомов, Жаркова; Гл. инж. проекта, Нач. конструкт. отд., Гл. инж. отд., Гл. инж. отд.

МИТЭП Конструкторский отдел. 43Д 1966 г. М –

Инв. №

ТД 1966 г. Колонны. Характеристика колонны КЦА-23-66-3.

НГ-04-2. Выпуск 1. Лист № 112

Инв. №	МИТЭП	13/VI 1966 г.	Гл. инж. МИТЭП		Львов	Гр. инженер		Кузнецова	Согласовано		Н.И.О.	
			Нач. конст. отд.		Смирнова	Разработал		Пасихова		Нач. отдела		Фрадин
	Конструкторский отдел	М 1:25	Гл. инж. К.О.		Сомов	Проверил		Кузнецова		Гл. инж. отд.		Гольденберг
			Гл. инж. пр-та		Жаркова	Копировал		Васильева		Гл. инж. пр-та		Кнур-Мурзаров

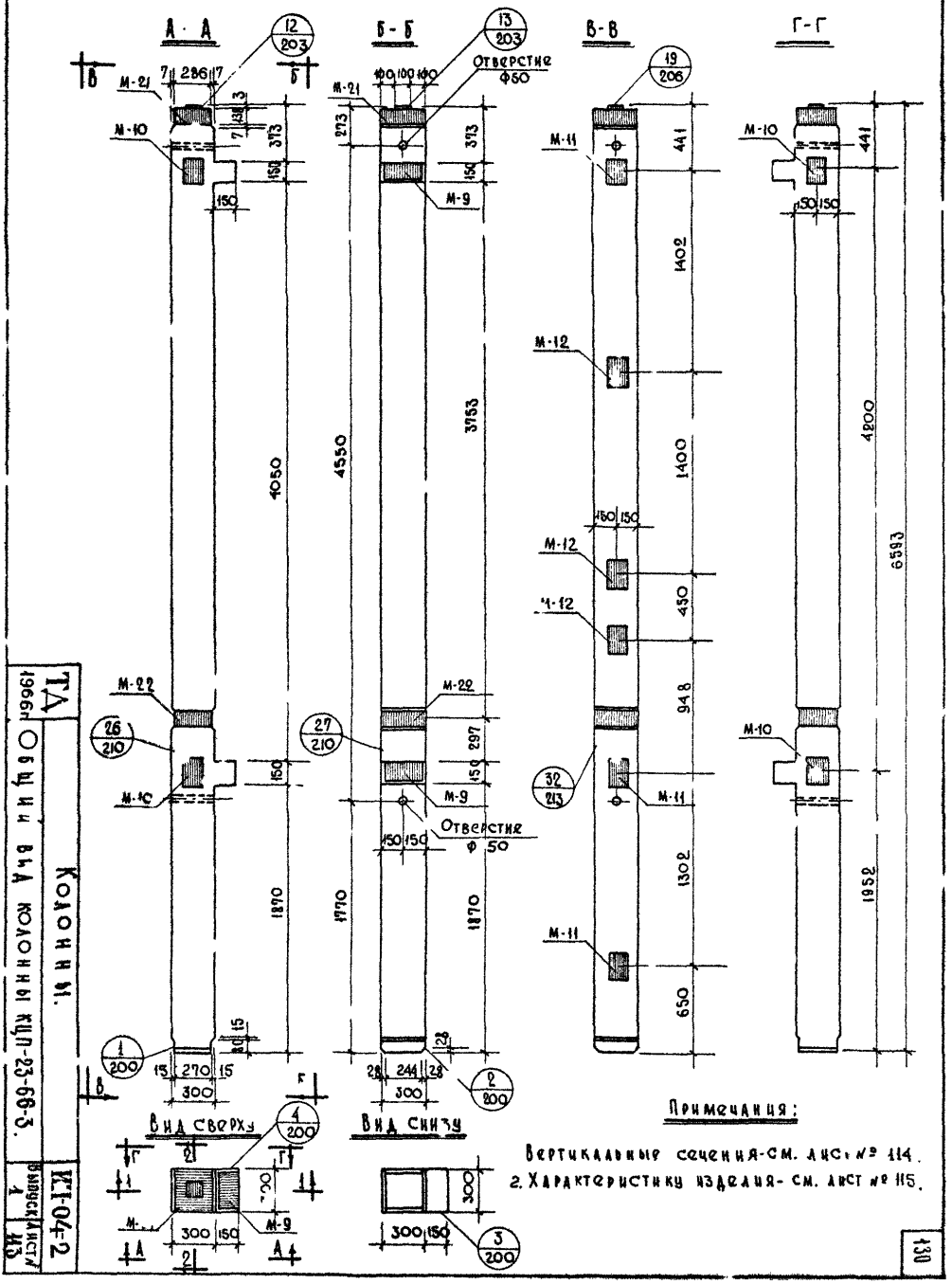

Примечания:

1. Вертикальные сечения - см. лист № 114.
2. Характеристику изделия - см. лист № 115.

ТА 1966 г. Общий вид колонны КЦП-23-66-3.

Колонны.

КП-04-2

Выпуск 1 Лист № 113

Архив	МИТЭП	13/VI 1966 г	Гл. инж. МИТ		Львов	Гр. инж.		Кузнецова	
			Нач. констр.		Смирнов	Разработ.		Пасихова	
	Конструкторс отдел	М 1:20	Гл. инж. к.о.		Сомов	Проверил		Оганов	
			Гл. инж. пр.		Жаркова	Копиров.		Воротынцева	

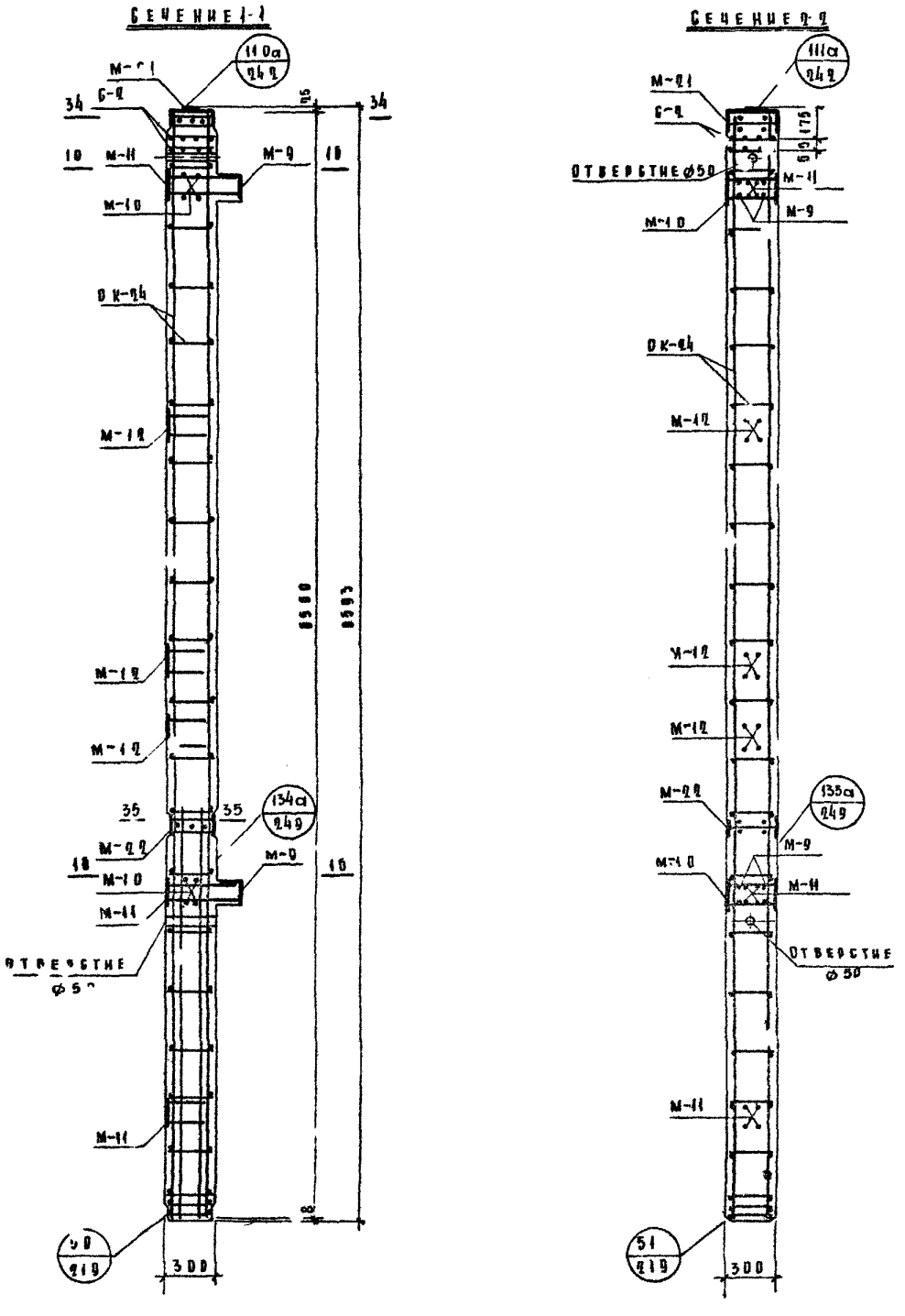

Примечания см. листы 115

ТА 1966 г	Колонны	Сечения колонны КЦП-23-60-3	ИИ 04-2
		Выпуск 1	Лист 114

Спецификация металла на изделие.					
№№ п/п	Марка детали	Колич. дет. шт.	Вес, кг		
			Детали	Всех деталей	Итого
1	ОК-24	1	107,61	107,61	
2	С-2	2	0,90	1,80	
3	М 21	1	30,99	30,99	
4	М-22	1	25,37	25,37	
5	М-9	2	13,28	26,56	
6	М-10	2	8,06	16,12	
7	М-11	3	3,79	11,37	
8	М-12	3	3,79	11,37	231,19

Примечания:

1. Общий вид колонны — см. лист № 113.
2. Вертикальные сечения см. лист № 114.
3. Горизонтальные сечения - см. листы №№ 255, 256, 258.
4. Арматуру - см. листы 173, 176.
5. Закладные детали - см. листы №№ 184, 185, 187, 188, 189, 190.

Выборка металла на изделие															
Сечение, мм	Ф8	Ф8	Ф10	Ф12	Ф14	Ф18	Ф22	Ф25	130×16	65×16	150×12	150×10	100×3	300×8	140×10
Длина, м	20,52	4,56	1,88	2,16	6,00	12,74	29,64	4,09	1,14	0,50	0,80	1,20	0,10	0,29	0,52
Вес, кг	8,13	1,80	1,16	1,92	7,26	25,48	88,32	15,74	35,00	4,08	11,32	14,16	0,23	5,69	11,20
ГОСТ	5781-61								103-57				6009-57	82-57	8509-57
Класс, марка стали	А-I	А-III, 35ГС							ВСТ. 3						
Расчетное сопротивление Ra; кг/см²	2100	3400							2100						

Характеристика изделия		
Вес	т	1,61
Объем бетона	м³	0,604
Расход металла	кг	231,19
Расход металла на 1 м³ бетона	кг	383,0
Марка бетона	—	400
Кубиковая прочность бетона к моменту отпуска изделия с завода: в летнее время в зимнее	кг/см²	не менее 280 400

ТД 1966г.	Колонны.	ИИ-04-2	
	Характеристика колонны КЦП-23-66-о.	Выпуск 1	Лист № 115

Согласовано: Кузнецова, Пасихова, Роганова, Васильева

Гр. инженер: Разработал, Проверил, Копировал

Львов, Смирнова, Сомов, Жаркова

Гл. инж. МИТЭП, Нач. конст. отд., Гл. инж. К.О., Гл. инж. ПРТД

13/III 1966г. М —

МИТЭП Конструкторский отдел

Арх. №

8902 134

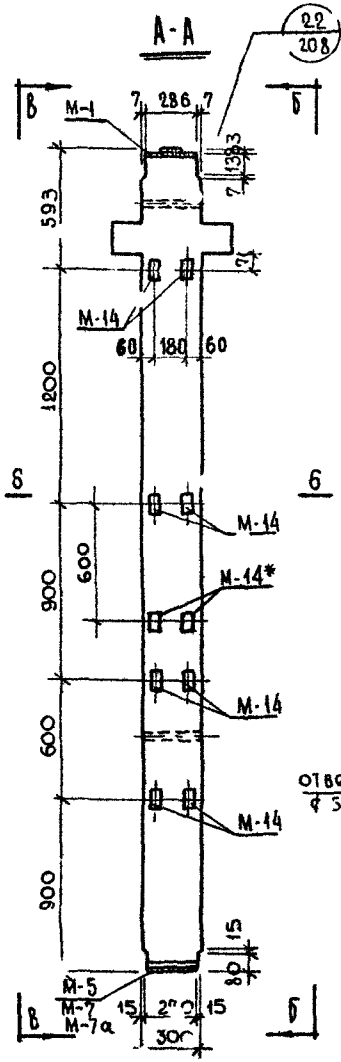

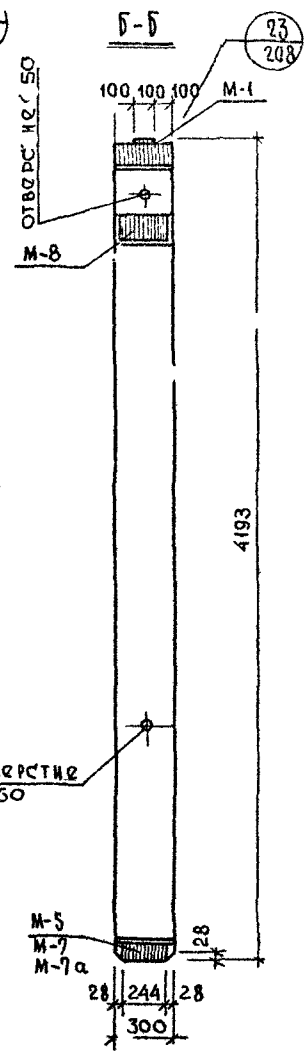

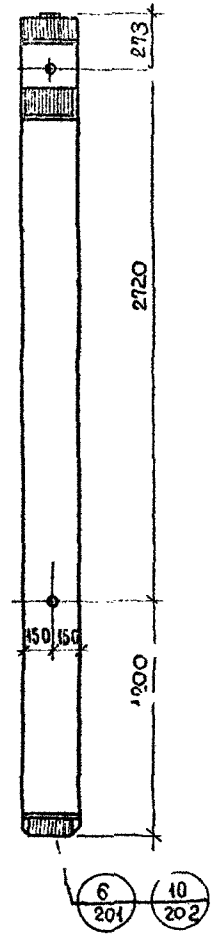

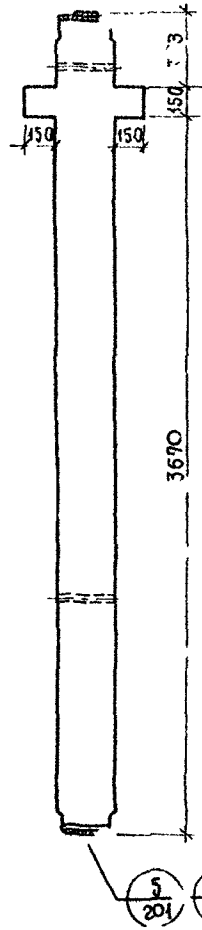

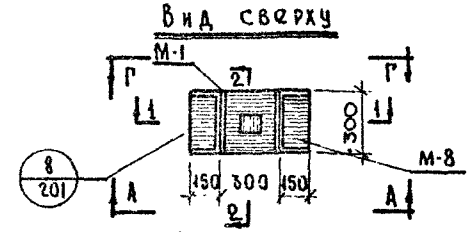

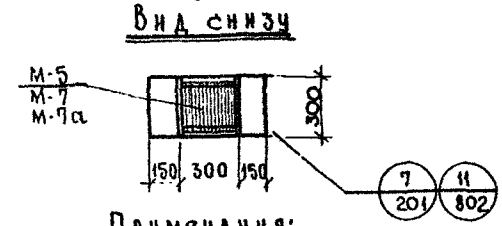

Примечания:

1. Закладные детали М-14 устанавливаются только в колоннах К2-16-42-3а; К2-18-42-3а.
2. Закладные детали М-14 устанавливаются по высоте колонны в трех уровнях. Закладные, обозначенные штриховкой, имеют постоянное положение. Из трех пар незаштрихованных закладных в колонне устанавливаются только две пары, что определяется проектом здания и отражается в заказе на изготовление – см. лист № 275.
3. Закладные детали М-5 устанавливаются в колоннах К2-16-42-3 и К2-16-42-3а; М-7 – в колоннах К2-18-42-3; К2-18-42-3а, М-7а – в колоннах К2-23-4_-3.
4. Вертикальные сечения и характеристику изделия см. листы №№ 117, 118, 119; Горизонтальные сечения – см. лист № 253.

*Дополнительные закладные детали в колоннах, используемых для первого этажа при полах "по грунту" и высоте этажа $H_{эт} = 3,3$ м.

ТА 1966г.	Колонны		ГЖ-04-2
	Общий вид колонн К2-16-42-3, К2-16-42-3а, К2-18-42-3, К2-18-42-3а, К2-23-42-3.	Выпуск 1	Листов 116

МИТЭП Конструкторский отдел
Арх. №
3/12 1966г.
М 1:25
Гл. инж. К.О. Жаркова
Гл. инженер Комов
Нач. отд. Смирнова
Гр. инженер Дубов
Согласовано
Нио Фрадкин
Гол. ГИП Берг
Киур-Израилов
Гл. инж. проекта Васильева
Гл. инж. Кузнецова
Руомина
Кузнецова
Разработал
Проверил
Копировал
Н.контр. Ол.

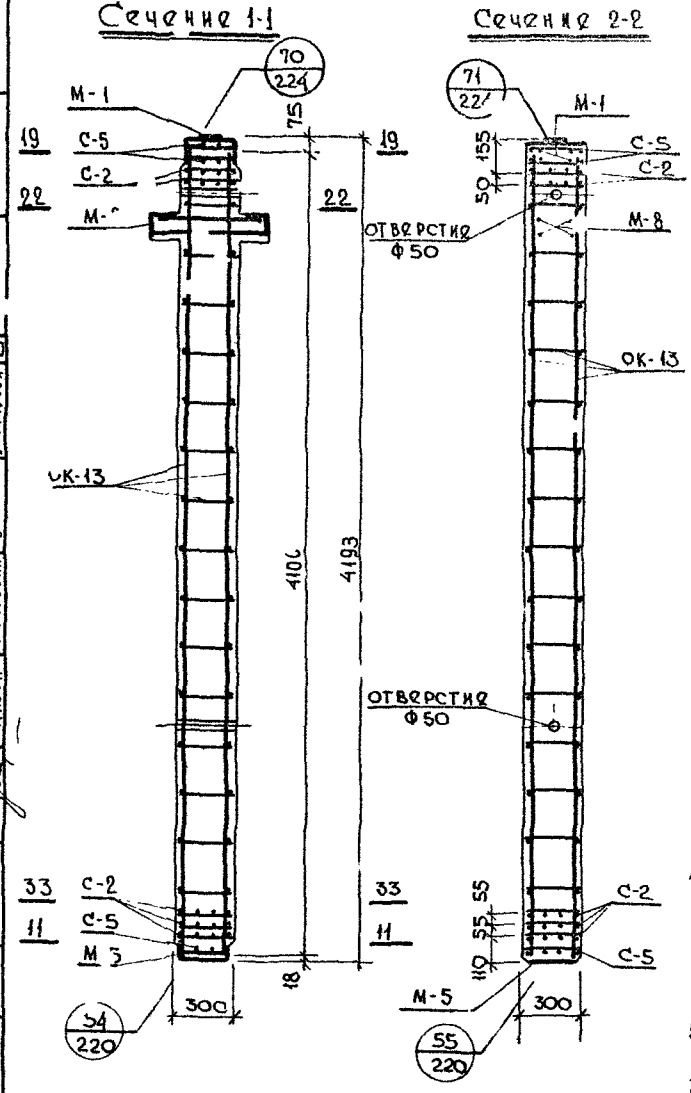

Спецификация металла на изделие					
№№ п/п	Марка детали	Кол. детал.	Вес, кг		
			Детали	Всех деталей	
				К2-16-42-3	К2-16-42-3а
1	ОК-13	1	17,10	17,10	17,10
2	М-1	1	19,29	19,29	19,29
3	М-5	1	6,87	6,87	6,87
4	М-8	1	22,60	22,60	22,60
5	М-14	6	0,49	—	2,94
6	С-2	5	0,90	4,50	4,50
7	С-5	3	0,42	1,26	1,26
			Итого	71,62	74,56

Выборка металла на изделие К2-16-42-3 / К2-16-42-3а													
Сечение, мм	ф5	ф25	ф22	ф12	ф10	ф8	-130×16	-100×8	-65×16	-260×8	-300×8	-100×3	L140×10
Длина, м	16,20	1,144	2,28	16,40	1,38	14,61 / 17,37	0,568	— / 0,3	0,50	0,40	0,286	0,10	0,52
Вес, кг	2,50	4,40	6,80	14,60	0,85	5,76 / 6,84	9,2[illegible]	— / 1,86	4,08	6,54	5,39	0,23	11,20
ГОСТ	6727-53	5781-61					103-57			82-57		8009-57	8509-57
Класс, марка стали	В-I	А-III, 35 гс					ВСт.3						
Расчетное сопротивление, Ra, кг/см²	3150	3400					2100						

Примечания:

1. Закладные детали М-14 на сечениях условно не показаны. В спецификации металла учтено количество закладных М-14 из условия их установки в трех уровнях по высоте колонны.
2. Горизонтальные сечения - см. листы №№ 254, 256, 257, 259.
3. Арматуру - см. листы №№ 162, 176.
4. Закладные детали - см. листы №№ 177, 181, 186, 192.

Характеристика изделия			
		К2-16-42-3	К2-16-42-3а
Вес	т	0,97	0,97
Объем бетона	м³	0,389	0,389
Расход металла	кг	71,62	74,56
Расход металла на 1м³ бетона	кг	184,3	191,5
Марка бетона	—	400	400
Кубиковая прочность бетона к моменту отпуска изделия с завода: в летнее время / в зимнее время	кг/см²	не менее 280 / 400	не менее 280 / 400

ТД 1966г.	Колонны. Сечения колонн К2-16-42-3, К2-16-42-3а	ИК 04-2	
		Выпуск 1	Лист № 117

МИТЭП Конструкторский отдел. 31/V 1966г. М 1:25. Гл. инж. МИТЭП, Нач. конст. отд., Гл. инж. к.о., Гл. инж. пр-та. Львов, Смирнова, Сомов, Жаркова. Гл. инженер, Разработал, Проверил, Копировал. Кузнецова, Рюмина, Кривоногов, Васильева. Согласовано. Арх. №

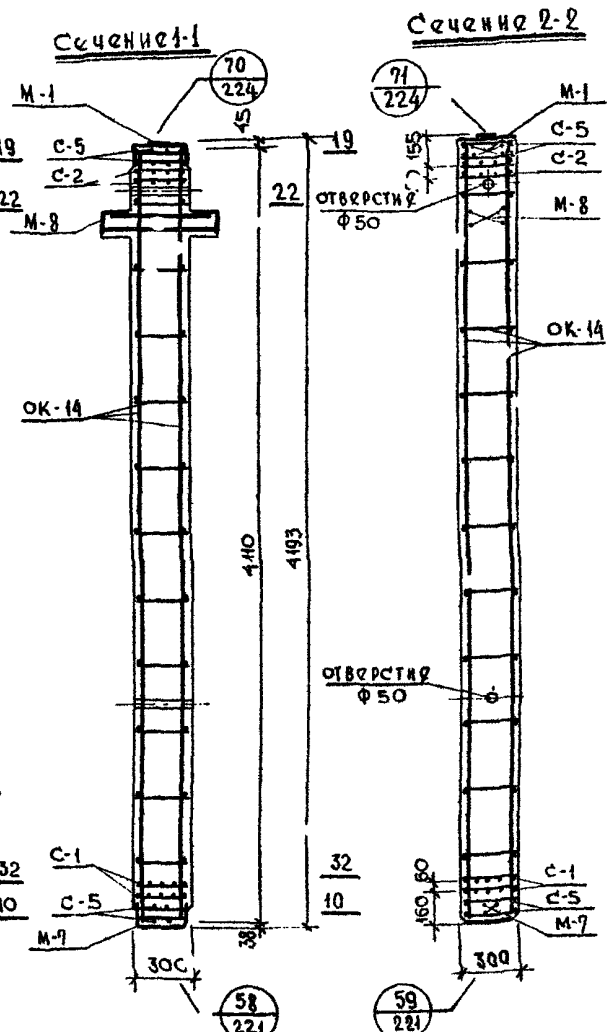

Спецификация металла на изделие

№№ п/п	Марка детали	Кол-во деталей	Вес, кг: деталей	Вес, кг: всех деталей К2-18-42-3	Вес, кг: всех деталей К2-18-42-3а
1	ОК-14	1	35,52	35,52	35,52
2	М-1	1	19,29	19,29	19,29
3	М-7	1	10,87	10,87	10,87
4	М-8	1	22,60	22,60	22,60
5	М-14	5	0,49	—	2,94
6	С-1	2	1,13	2,26	2,26
7	С-2	2	0,90	1,80	1,80
8	С-5	4	0,42	1,68	1,68
			Итого:	94,02	96,96

Выборка металла на изделие

К2-18-42-3
К2-18-42-3а

Сечение, мм	⌀6	⌀25	⌀22	⌀18	⌀10	⌀8	-150×16	-60×16	-100×8	-260×10	-300×8	-100×3	L 140×10
Длина, м	11,88	1,144	2,28	18,44	1,92	14,54 / 17,30	0,568	0,50	— / 0,3	0,50	0,285	0,10	0,52
Вес, кг	2,64	4,40	6,80	22,88	1,19	5,74 / 6,82	9,27	4,08	— / 1,86	10,20	5,09	0,23	11,20
ГОСТ	5781-61						103-57			82-57		6009-57	8509-57
Класс, марка стали	А-I	А-III 35ГС					Ст. 3						
Расчетное сопротивление R_a, кг/см²	2100	3400					2100						

Примечания:

1. Закладные детали М-14 на сечениях условно не показаны. В спецификации металла учтено количество закладных М-14 из условия их установки в 3 уровнях.
2. Горизонтальные сечения - см. листы №№ 254, 256, 257, 259.
3. Арматура - см. листы №№ 163, 176.
4. Закладные детали - см. листы №№ 177, 183, 186, 192.

Характеристика изделия

		К2-18-42-3	К2-18-42-3а
Вес	т	1,0	1,0
Объем бетона	м³	0,389	0,389
Расход металла	кг	94,02	96,96
Расход металла на 1 м³ бетона	кг	241,0	249,0
Марка бетона	—	400	400
Кубиковая прочность бетона к моменту отпуска изделия с завода: в летнее время	кг/см²	не менее 280	не менее 280
в зимнее время	кг/см²	400	400

МИТЭП 1966 г. Конструкторский отдел. Арх. №

Согласовано: Кузнецова, Рюмина, Кривозотова, Васильева

Гл. инженер	Е. Лыжнер	3а
Гл. конструктор	Г. Лавотая	
Гл. инж. пр-ва	Г. Провгина	
Нач. конструкт. отд.	Л. Синицова	
Гл. инж. пр-та	Г. Комов	
Гл. инж. КО	Г. Жарковская	

М 1:25 — 31.IV 1966 г.

ТД 1966 г.

Колонны

Сечения колонн К2-18-42-3, К2-18-42-3а

ИТ-04-2

Выпуск 1 — Листов 118

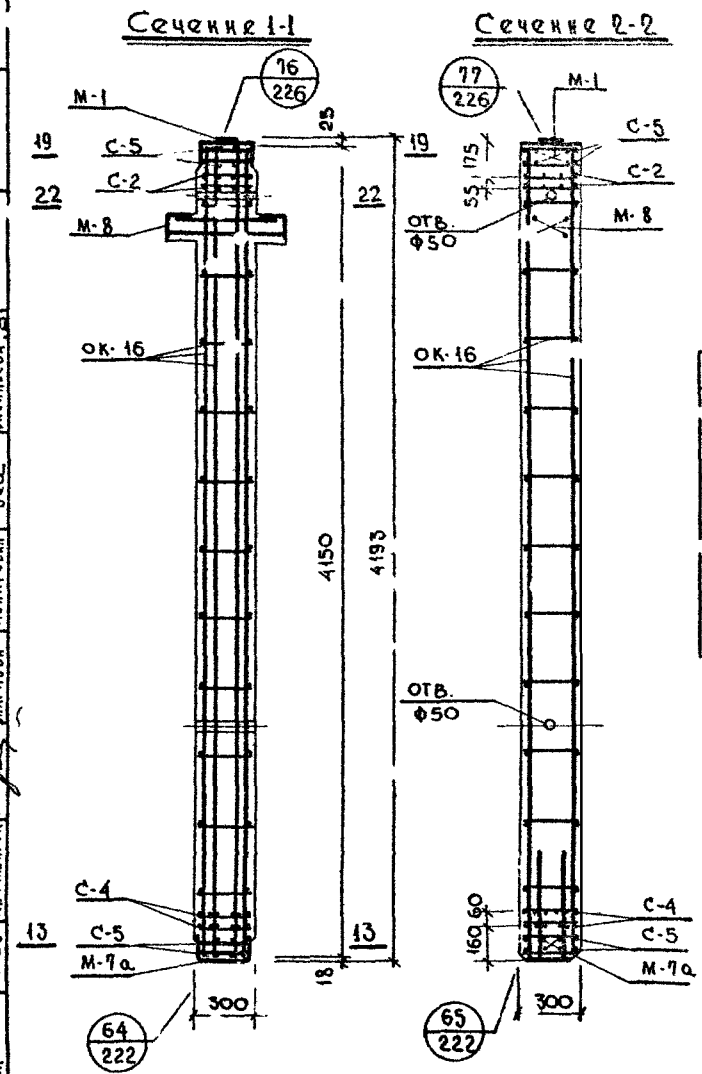

Спецификация металла на изделие

№№ п/п	Марка детали	Код. дет.	Вес, кг: Детали	Всех деталей	Итого
1	ОК-16	1	87,29	87,29	
2	М-1	1	19,29	19,29	
3	М-7а	1	13,58	13,58	
4	М-8	1	22,60	22,60	
5	С-2	2	0,90	1,80	
6	С-4	2	1,35	2,70	
7	С-5	4	0,42	1,68	148,94

Выборка металла на изделие

Сечение, мм	Ф8	Ф8	Ф10	Ф14	Ф18	Ф22	Ф25	130×15	65×16	300×8	260×10	100×3	140×10
Длина, м	11,88	12,92	1,92	2,24	16,60	18,88	1,144	0,568	0,50	0,286	0,50	0,10	0,52
Вес, кг	4,69	6,18	1,19	2,71	33,20	56,20	4,40	9,27	4,08	5,39	10,20	0,23	11,20
ГОСТ	5781-61							103-57		82-57		6082-57	8509-57
Класс, марка стали	AI	A-III 25Г2С						ВСт.3					
Расчетное сопротивление, R_a, кг/см²	2100	3400						2100					

Примечания:

1. Горизонтальные сечения - см. листы №№ 254, 256, 257.
2. Арматуру - см. листы №№ 165, 176.
3. Закладные детали - см. листы №№ 177, 183, 186.

Характеристика изделия

Вес	т	1,04
Объем бетона	м³	0,389
Расход металла	кг	148,94
Расход металла на 1 м³ бетона	кг	382,7
Марка бетона	—	400
Кубиковая прочность бетона к моменту отпуска изделия с завода: в летнее время	кг/см²	не менее 280
в зимнее время		400

ТД 4066	Колонны		ИИ-С4-2
	Сечения колонны К2-23-42-3	Выпуск 1	Лист № 119

Гл. констр. Смирнова; Гл. инж. к.о. Сомов; Гл. инж. пр-та Маркова; Конструкторский отдел; М 1:25; 1965 г.; 1.КЖИ.11-1

Согласовано: Фомина; Разработал Кривоногова; Проверил Васильева; Копировал Вас...

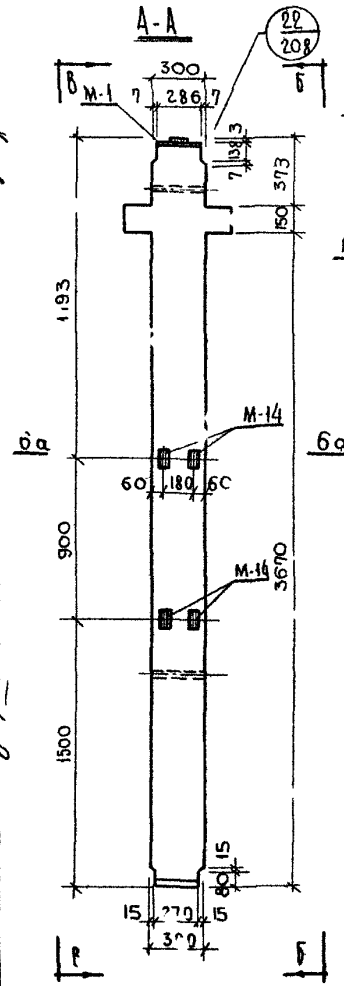

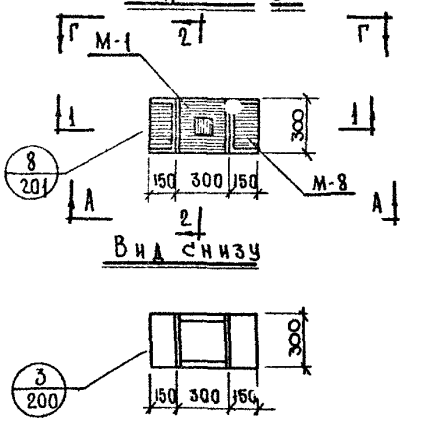

Примечания:

1. Закладные детали М-14 устанавливаются только в колоннах К2-23-42-3а.
2. Вертикальные сечения и характеристики изделий – см. листы № № 121, 122; горизонтальное сечение – см. лист № 253.

| | | |

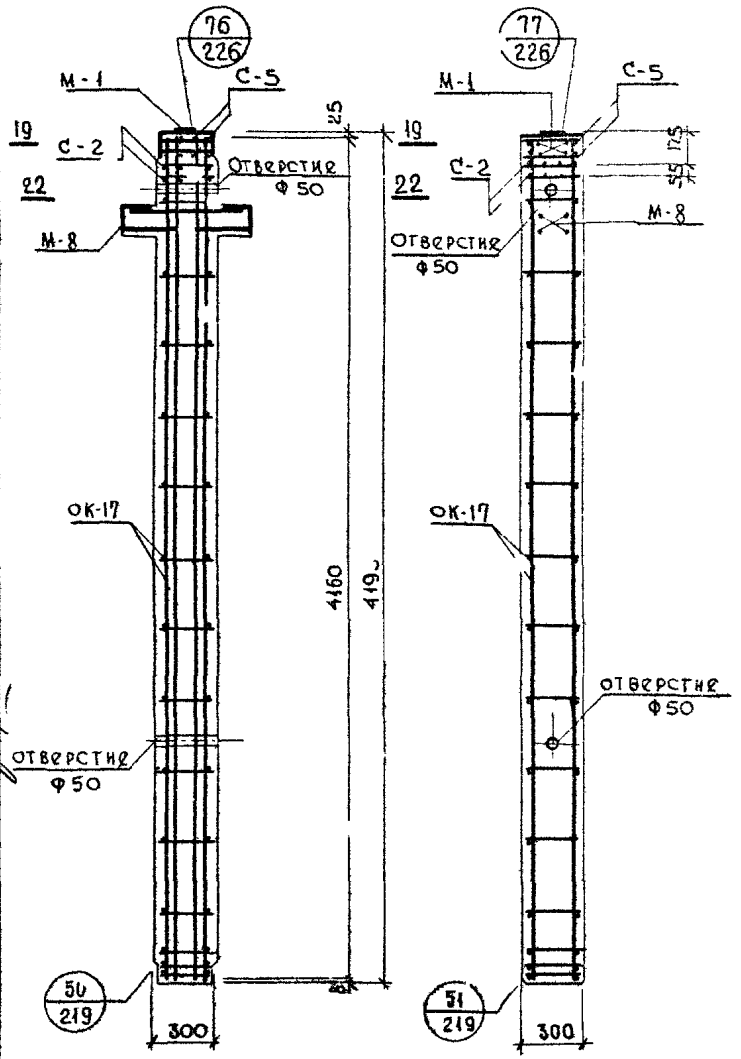

Спецификация металла на деталь					
№№ п/п	Марка детали	Колич. детал. шт.	Вес, кг: Детали	Вес, кг: Всех деталей	Итого
1	ОК-7	1	89,93	89,93	
2	М-1	1	19,29	19,29	
3	М-8	1	22,60	22,60	
4	М-14	4	0,49	1,96	
5	С-2	2	0,90	1,80	
6	С-5	2	0,42	0,84	136,42

Выборка металла на изделие													
Сечение, мм	Ф8	Ф8	Ф10	Ф12	Ф18	Ф22	Ф25	-130×16	-100×8	-65×16	-300×8	-100×3	∠140×10
Длина, м	12,96	8,54	0,84	2,16	10,64	18,92	1,14	0,57	0,20	0,30	0,29	0,10	0,52
Вес, кг	5,13	3,36	0,52	1,92	33,28	56,40	4,40	9,27	1,24	4,08	5,39	0,23	11,20
ГОСТ	5781-61							103-57			82-57	6009-57	8509-57
Класс, марка стали	А-I	А-III, 35 ГС						ВСт.3					
Расчетное сопротивление, $R_ф$; кг/см²	2100	3400						2100					

Примечания:

1. Закладные детали М-14 на сечениях условно не показаны. В спецификации металла учтено количество закладных М-14 из условия их установки в двух уровнях по высоте колонны.
2. Горизонтальные сечения - см. листы №№ 236, 257.
3. Арматуру - см. листы №№ 166, 176.
4. Закладные детали - см. листы № 177, 186, 192.

Характеристика изделия		
Вес	т	1,03
Объем бетона	м³	0,389
Расход металла	кг	136,42
Расход металла на 1м³ бет.	кг	350,5
Марка бетона	—	400
Кубиковая прочность бетона к моменту отпуска изделия с завода:		
в летнее время	кг/см²	не менее 80
в зимнее время		400

ТД 1966г.	Колонны	ИГ-04-2	
	Сечения колонны К2-23-42-3а	Выпуск 1	Лист № 121

МИТЭП Конструкторский отдел

31 IV 1966г. М 1:25

Гл. инж. МИТЭП Нач. конст. отд. Гл. инж. К.О. Гл. инж. пр-та Львов Смирнова Сомов Жаркова Гр. инженер Разработал Проверил Копировал Кузнецова Миленина Кривоногова Васильева

Согласовано

Инв. №

Сечение 1-1

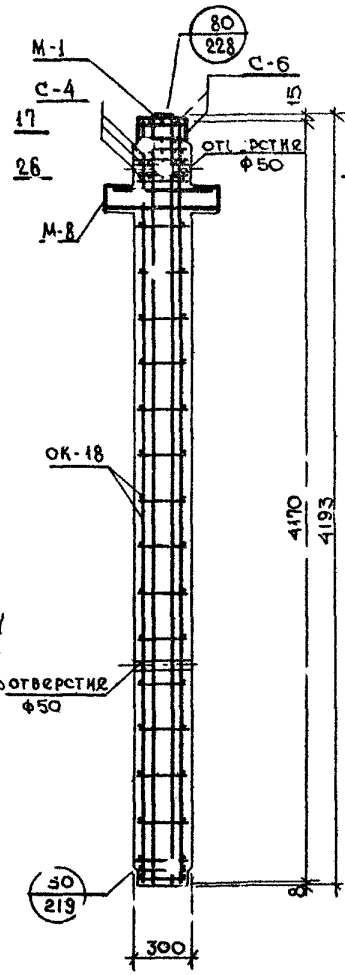

Сечение 2-2

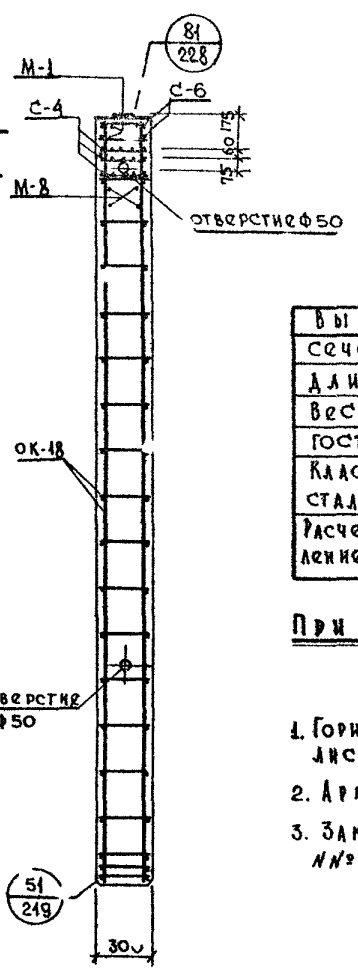

Спецификация металла на изделие

№ п/п	Марка детали	Колич. деталей, шт.	Вес, кг: детали	Вес, кг: всех деталей	Вес, кг: итого
1	ОК-18	1	137.87	137.87	
2	М-1	1	19.29	19.29	
3	М-8	1	22.60	22.60	
4	С-6	2	0,84	1.68	
5	С-4	3	1,35	4.05	185.49

Выборка металла на изделие

Сечение, мм	ф8	ф8	ф10	ф14	ф22	ф25	-136×16	-65×16	-300×8	-100×3	∠140×10
Длина, м	17.28	10.26	3.56	2.16	2.28	34.50	0,57	0,50	0,29	0,10	0,52
Вес, кг	6.82	4.05	2.20	2.61	6.80	132.84	9,27	4.08	5,39	0,23	11.20
ГОСТ	5781-61						103-57		82-57	6039-57	8509-57
Класс; марка стали	А-I	А-III 35 ГС					Ст.3				
Расчетное сопротивление, R_a; кг/см²	2100	3400					2100				

Примечания:

1. Горизонтальные сечения - см. листы №№ 255, 258.
2. Арматуру - см. листы №№ 102, 116.
3. Закладные детали - см. листы №№ 117, 186.

Характеристика изделия

Вес	т	1,06
Объем бетона	м³	0,389
Расход металла	кг	185.49
Расход металла на 1м³ бетона	кг	477,0
Марка бетона	—	400
Кубиковая прочность бетона к моменту отпуска изделия с завода:		
в летнее время	кг/см²	не менее 400
в зимнее время		

Согласовано: Кузнецова, Жиленин; Гр. инженер Львов, Разработал Смирнова, Проверил Сомов, Копировал Жаркова; Гл. инженер Васильева, Гл. инж. к.о. Рогачева, Нач. конст. отд. Ротанова

МИТЭП 3/IX 1966 г. | Конструкторский отдел | М 1:25 | Арх. №

Т/А 1966 г.

Колонны | ГЖ-04-2

Сечения колонны КГ-28-42-3 | Выпуск 1 | Листы 122

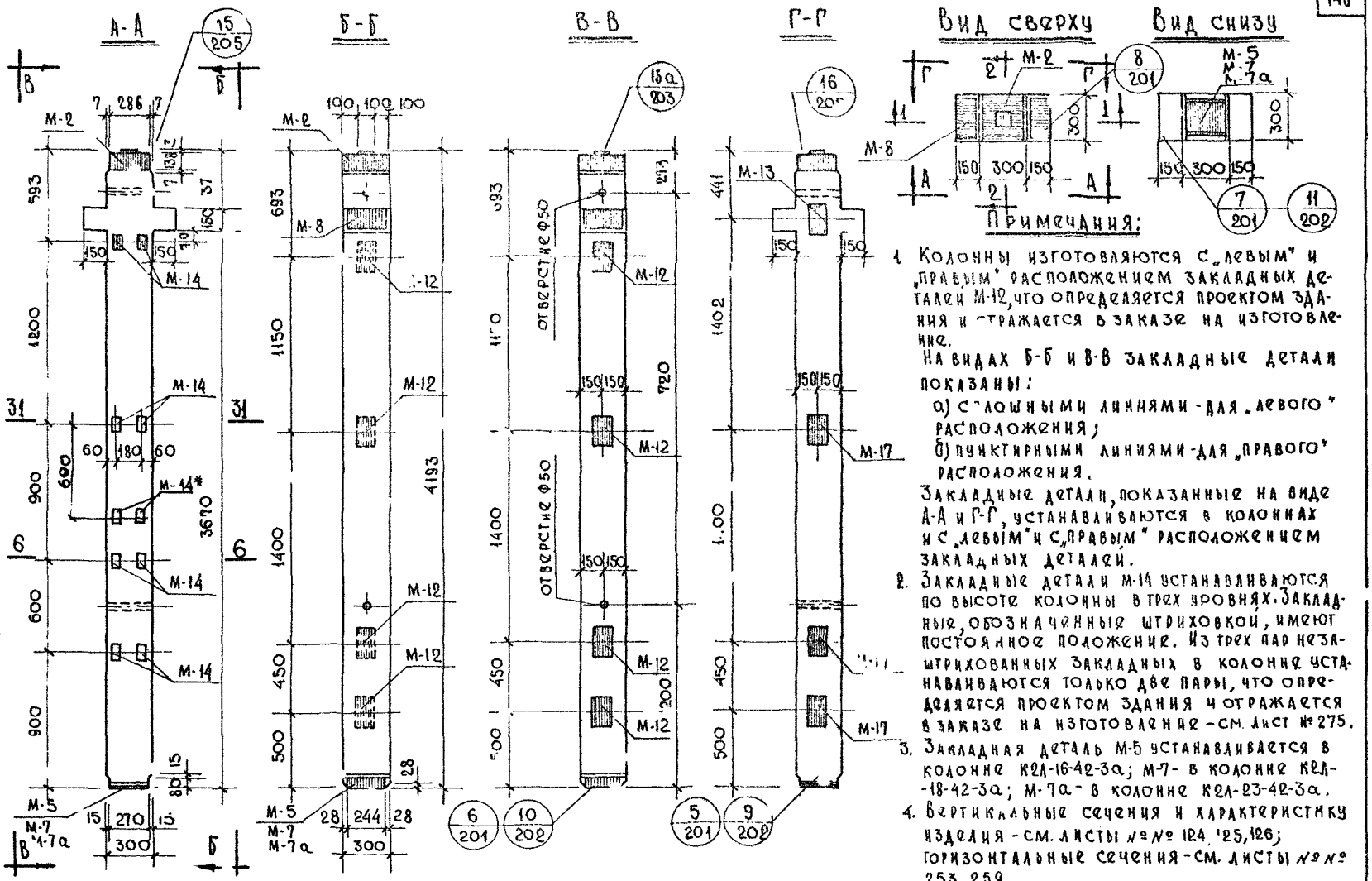

Примечания:

1. Колонны изготовляются с „левым" и „правым" расположением закладных деталей М-12, что определяется проектом здания и отражается в заказе на изготовление.

   На видах Б-Б и В-В закладные детали показаны:

   а) сплошными линиями - для „левого" расположения;

   б) пунктирными линиями - для „правого" расположения.

   Закладные детали, показанные на виде А-А и Г-Г, устанавливаются в колоннах и с „левым" и с „правым" расположением закладных деталей.
2. Закладные детали М-14 устанавливаются по высоте колонны в трех уровнях. Закладные, обозначенные штриховкой, имеют постоянное положение. Из трех пар незаштрихованных закладных в колонне устанавливаются только две пары, что определяется проектом здания и отражается в заказе на изготовление - см. лист № 275.
3. Закладная деталь М-5 устанавливается в колонне КГЛ-16-42-3а; М-7 - в колонне КГЛ-18-42-3а; М-7а - в колонне КГЛ-23-42-3а.
4. Вертикальные сечения и характеристику изделия - см. листы №№ 124, 125, 126; горизонтальные сечения - см. листы №№ 253, 259.

* Дополнительные закладные детали в колоннах, используемых для первого этажа при по: 1% „по грунту" и высоте этажа $H_{эт}$ = 3,3 м.

ТД 1966г.	Колонны.	ИГ-04-2	
	Общий вид колонн КГЛ-16-42-3а, КГЛ-18-42-3а, КГЛ-23-42-3а.	Выпуск 1	Листы 123

МИГЭП 1966г. Гл. инж. проекта Жарова; Гл. инж. К.О. Комов; Нач. конст. отд. Смирнова; Конструкторский отдел; Масштаб 1:25; Разработал Кизнецова, Васильева; Проверил Фомина; Гл. инженер Ольдсберг; Гл. архитектор Кичурин; Нач. отд. Гл. инж. проекта Радин; Инв. №

Сечение 1-1

Сечение 2-2

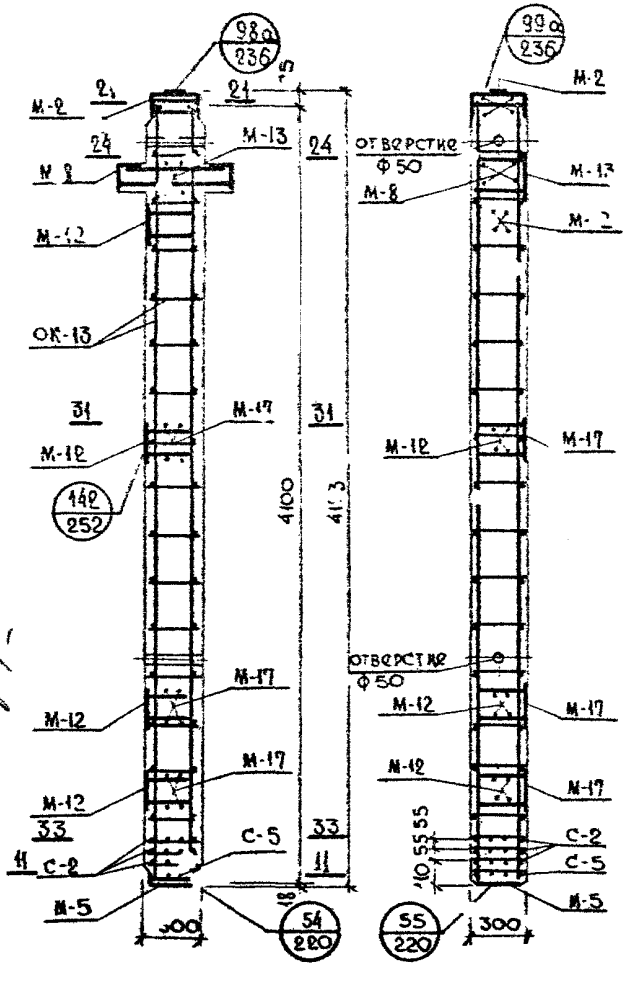

Спецификация металла на изделие

№ п/п	Марка детали	Кол. шт.	Вес, кг: детали	Вес, кг: всех деталей	Вес, кг: итого
1	ОК-13	1	17,10	17,10	
2	М-2	1	29,83	29,83	
3	М-5	1	6,87	6,87	
4	М-8	1	22,60	22,60	
5	М-12	4	3,79	15,16	
6	М-13	1	5,29	5,29	
7	М-14	6	0,49	2,94	
8	М-17	3	4,02	12,06	
9	С-2	3	0,90	2,70	
10	С-5	1	0,42	0,42	114,97

Выборка металла на изделие

Сечение, мм	Ø5	Ø8	Ø10	Ø12	Ø14	Ø18	Ø22	Ø25	150×8	150×10	150×16	200×8	265×16	300×8	260×8	80×3	140×4
Длина, м	16,20	10,67	4,38	16,40	3,00	2,00	2,88	4,744	0,20	1,46	1,072	0,30	0,50	0,286	0,40	0,10	0,56
Вес, кг	2,50	4,20	0,85	14,60	5,47	4,00	6,80	6,71	2,83	17,21	17,50	1,86	4,08	5,37	6,54	0,23	11,20
ГОСТ	6727-53	5781-61							103-57					82-57		6009-57	8509-57
Класс, марка стали	В-I	А-III, 35ГС							Вст. 3								
Расчетное сопротивление, R_a, кг/см²	3150	3400							2100								

Примечания:

1. Закладные детали М-14 на сечениях условно не показаны. В спецификации металла учтено количество закладных М-14 из условия их установки в трех уровнях по высоте колонны.
2. Сечения изображены для колонн с „левым" расположением закладных деталей.
3. Горизонтальные сечения - см. листы №№ 252, 254, 256, 257, 259.
4. Арматура - см. листы №№ 152, 176.
5. Закладные детали - см. листы №№ 178, 184, 186, 190, 192, 195.

Характеристика изделия

Вес	т	4,01
Объем бетона	м³	0,589
Расход металла	кг.	114,97
Расход металла на 1 м³ бетона	кг	295,5
Марка бетона	—	400
Кубиковая прочность бетона к моменту отпуска изделия с завода: в летнее время	кг/см²	не менее 280
в зимнее время		400

МИТЭП 1966 г. Гл. инж. проекта Ю. Н. Жилинский; Нач. конструкторского отдела Ю. Н. Жилинский; Гл. инж. проекта Ю. Н. Жилинский; Гл. инж. проекта Ю. Н. Жилинский; Конструкторский отдел; М 1:25; Арх. №

Разработали: Смирнова, Сомов, Жарковская; Проверил: Рюмина, Туганова, Васильева; Конструировал: Васильева

ТД 1966 г.

Колонны.

Сечения колонны КД-16-42-3а.

Н.с 04-2

Выпуск 1

Лист № 124

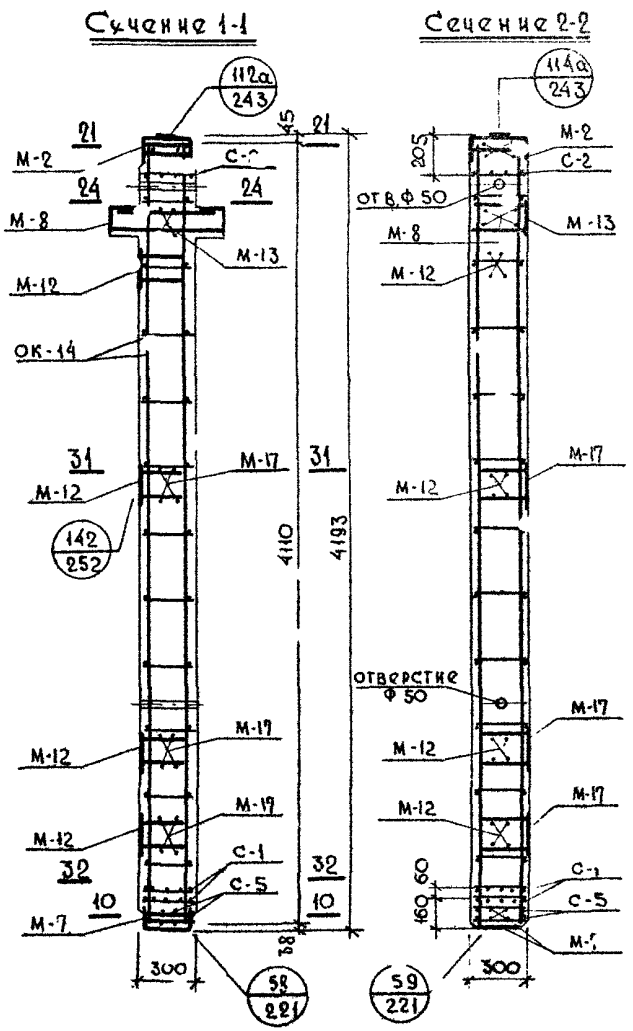

Спецификация металла на изделие

№№ п/п	Марка детали	Кол. шт.	Вес, кг: детали	Вес, кг: всех деталей	Вес, кг: итого
1	ОК-14	1	35,52	35,52	
2	М-2	1	29,83	29,83	
3	М-7	1	10,87	10,87	
4	М-8	1	22,60	22,60	
5	М-12	4	3,79	15,16	
6	М-13	1	5,29	5,29	
7	М-14	6	0,49	2,94	
8	М-17	3	4,02	12,06	
9	С-1	2	1,13	2,26	
10	С-2	1	0,90	0,90	
11	С-5	2	0,42	0,84	138,27

Выборка металла на изделие

Сечение, мм	Ф6	Ф8	Ф10	Ф14	Ф18	Ф20	Ф25	150×12	150×10	130×16	100×8	65×16	300×8	260×10	100×3	140×10
Длина, м	4,88	12,88	1,92	7,00	18,44	2,28	1,744	0,20	1,46	1,072	0,30	0,50	0,286	0,50	0,10	0,52
Вес, кг	2,64	5,08	1,19	8,47	36,88	6,80	6,71	2,83	17,21	17,50	1,86	4,08	5,39	17,20	0,23	11,20
ГОСТ	5781-61							103-57					82-57		6009-57	8509-57
Класс, марка стали	А-I	А-III, 35ГС						ВСт.3								
Расчетное сопротивление R_a, кг/см²	2100	3400						2100								

Примечания:

1. Закладные детали М-14 на сечениях условно не показаны. В спецификации металла учтено количество закладных М-14 из условия их установки в трех уровнях по высоте колонны.
2. Сечения изображены для колонн с левым расположением закладных деталей.
3. Горизонтальные сечения-см. листы №№ 254, 256, 257, 259.
4. Арматуру см. листы №№ 163, 176.
5. Закладные детали - см. листы №№ 178, 183, 185, 190, 191, 192, 195.

Характеристика изделия

Вес	т	1,05
Объем бетона	м³	0,389
Расход металла	кг	138,27
Расход металла на 1 м³ бетона	кг	355,5
Марка бетона	–	400
Кубиковая прочность бетона к моменту отпуска изделия с завода: в летнее время	кг/см²	не менее 280
в зимнее время	кг/см²	400

ТД 1966 г.	Колонны. Сечения колонны К2А-18-42-3а.	ИТ-04-2	
		Выпуск 1	Листы 125

Конструкторский отдел МИТЭП 14/VII 1966 г. М 1:25 Арх. ЖГ

Гл. инж. Жилкин; Нач. конст. отд. Комов; Гл. инж. арх. отд. Харкова; Нач. сект. Ломова; Ст. инж. Романина; Инж. Васильева; Гл. инж. проекта Абов; Разработал Мирюва; Проверил Комов; Копировал Харкова

Сечение 1-1

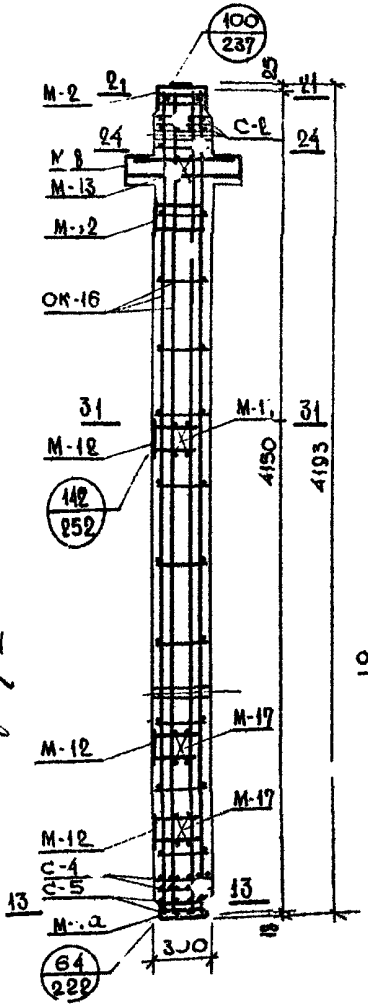

Сечение 2-2

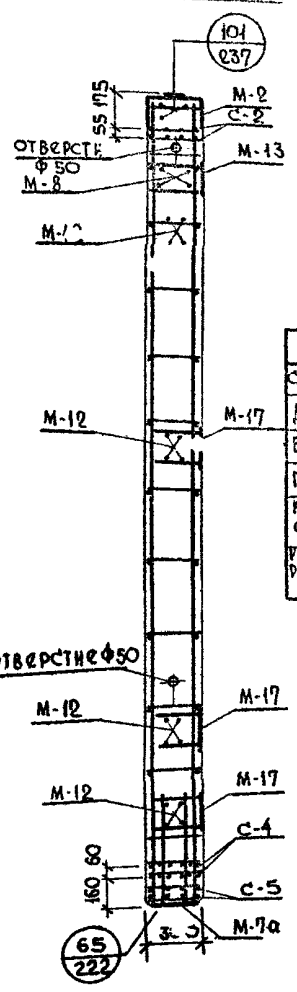

Спецификация металла на изделие

№№ п/п	Марка деталей	Кол.	Вес, кг: Деталей	Всех деталей	Итого
1	ОК-16	1	87,29	87,29	
–	М-2	1	29,83	29,83	
3	М-1, 1а	1	13,58	13,58	
4	М-8	1	22,60	22,60	
5	М-12	4	3,79	15,16	
6	М-13	1	5,29	5,29	
7	М-14	6	0,49	2,94	
8	М-17	3	4,02	12,06	
9	С-2	2	0,90	1,80	
10	С-4	2	1,35	2,70	
11	С-5	2	0,42	0,84	194,09

Выборка металла на изделие

Сечение, мм	Ф8	Т Ф8	Ф10	Ф14	Ф18	Ф22	Т 25	150×12	150×10	130×16	100×8	65×16	300×8	260×10	100×3	140×10
Длина, м	11,95	16,30	1,92	9,24	18,60	18,88	1,744	0,20	1,46	1,072	0,30	0,50	0,286	0,50	0,10	0,52
Вес, кг	4,69	6,42	1,19	11,18	37,20	56,20	6,71	2,83	17,21	17,50	1,86	4,08	5,39	10,20	0,23	11,20
ГОСТ	5781-61							103-57					82-57		6009-57	8509-57
Класс, марка стали	А-I	А-III, 35 ГС						ВСт3								
Расчетное сопротивление, Ra, кг/см²	2100	3400						2100								

Примечания:

1. Закладные детали М-14 на сечениях условно не показаны. В спецификации металла учтено количество закладных М-1. из условия их установки в трех уровнях по высоте колонны.
2. Сечения изображены для колонн с „левым" расположением закладных деталей.
3. Горизонтальные сечения - см. листы №№ 254, 256, 257, 259.
4. Арматуру - см. листы №№ 165, 176.
5. Закладные детали - см. листы №№ 179, 185, 186, 190, 191, 192, 195.

Характеристика изделия

Вес	т	1,07
Объем бетона	м³	0,389
Расход металла	кг	194,09
Расход металла на м³ бетона	кг	499,0
Марка бетона	—	400
Кубиковая прочность бетона к моменту отпуска изделия с завода: в летнее время	кг/см²	не менее 280
в зимнее время		400

МИТЭП 1966 г. Конструкторский отдел. Арх. №

Гл. инж. Кузнецова, Гл. инж. проекта Романина, Гл. инж. КО Рогалова, Гл. инж. Васильева, Гл. инженер Жарков, Разработал Смирнова, Проверил Сомов, Копировал Жаркова, 14/III 1966 г., М 1:25

ТД 1966 г. | Колонны. Сечения колонны. КЭД 23-42-3а. | ИИ 34-2 | Выпуск 1 | Лист 126

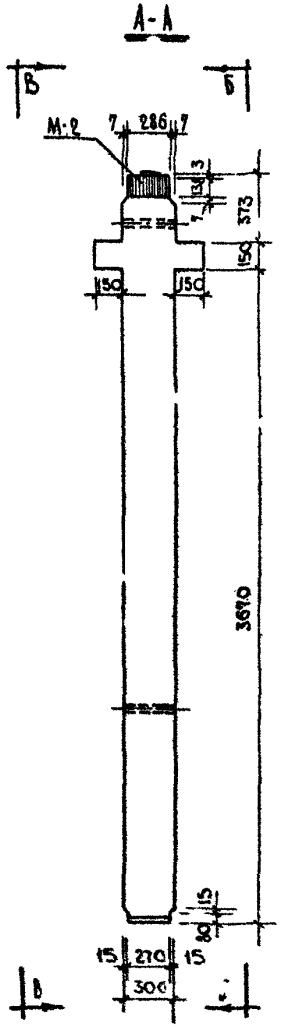

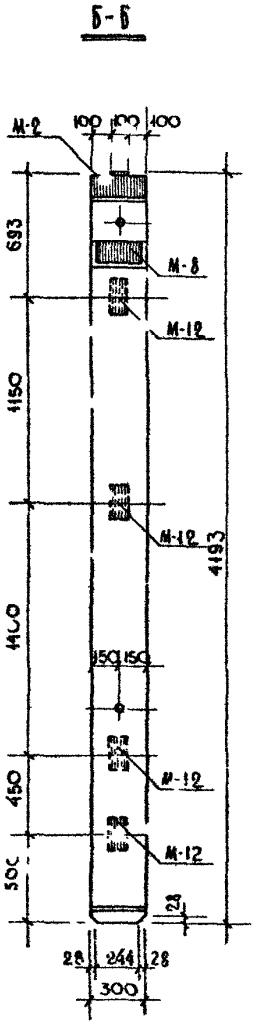

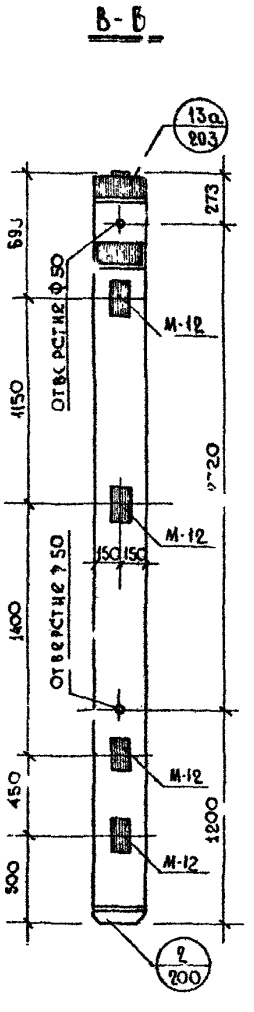

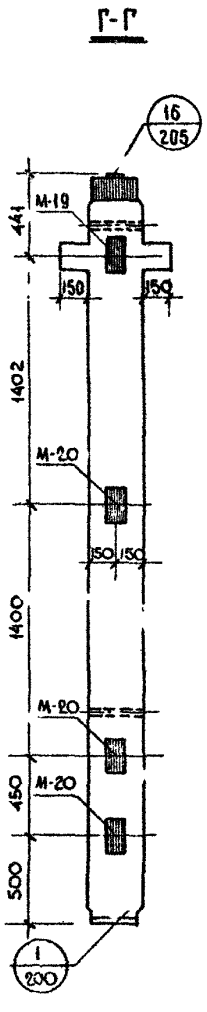

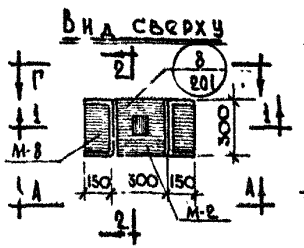

Примечания:

1. Колонны изготавляются с „левым" и „правым" расположением закладных деталей М-12, что определяется проектом здания и отражается в заказе на изготовление.
   На видах Б-Б и В-В закладные детали показаны:
   а) сплошными линиями - для „левого" расположения;
   б) пунктирными линиями - для „правого" расположения.
   Закладные детали, показанные на виде Г-Г, устанавливаются в колоннах и с „левым" и с „правым" расположением закладных деталей.
2. Вертикальные сечения и характеристику изделия - см. лист № 128.

ТД 1966г.	Колонны.	ИИ-04-2	
	Общий вид колонны КА-28-42-3.	Выт. 1	Листов 127

МИТЭП 15/II 1966г. Конструкторский отдел
М 1:25
Гл. инж. М.Н. Гл. инж. К.О. Нач. констр. отд. Гл. инж. проекта
Н.Н.О. Нач. отдела Гл. инженер
Согласовано
Казакевич Романец Казакевич Васильева
Разработали Смирнова Сомов Жарова
Проверил Никифоров Новикова
Ф.Р. Давид Колодезный Кант Жуплев
Инв. №

Сечение 1-1

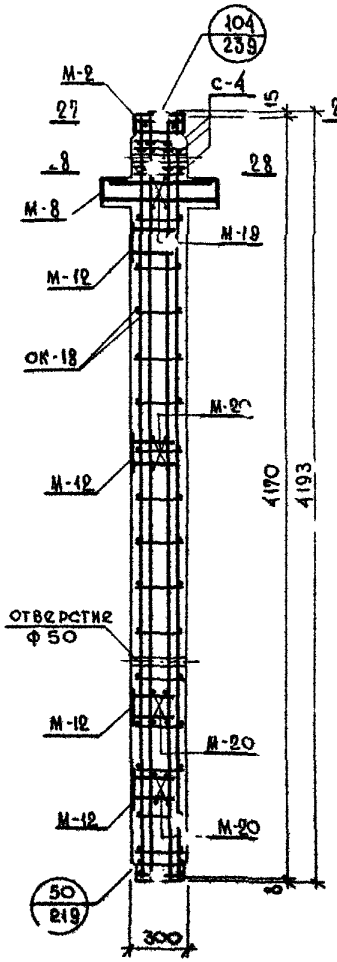

Сечение 2-2

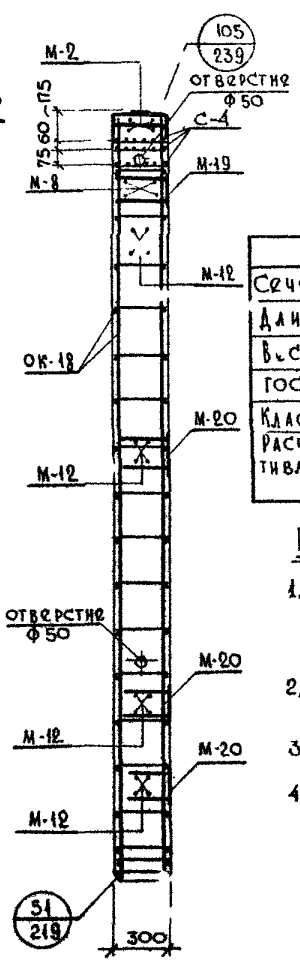

Спецификация металла на изделие					
№№ п/п	Марка детали	Кол-во шт.	Вес, кг: Детали	Вес, кг: Всех деталей	Вес, кг: Итого
1	ОК-18	1	137.87	137.87	
2	М-2	1	29.83	29.83	
3	М-8	1	22.60	22.60	
4	М-12	4	3.79	15.16	
5	М-14	1	5.25	5.25	
6	М-20	3	3.98	11.94	
7	С-4	3	1.35	4.05	226.70

Выборка металла на изделие														
Сечение, мм	Ф 8	Ф 8	Ф 10	Ф 14	Ф 18	Ф 22	Ф 25	-150×12	-150×10	-130×16	-65×16	-300×8	-100×3	-140×10
Длина, м	17.28	10.26	0.84	9.16	1.92	2.28	35.10	0.20	1.46	1.09	0.50	0.29	0.10	0.52
Вес, кг	6.82	4.05	0.52	11.08	3.84	6.70	135.15	2.83	17.21	17.50	4.08	5.39	0.23	11.20
ГОСТ	5781-61							103-57				82-57	6009-57	8509-57
Класс, марка стали	А-I	А-III, 35ГС						Вст.3						
Расчетное сопротивление, R_a, кг/см²	2100	3400						2100						

Примечания:

1. Сечения изображены для колонн с „левым" расположением закладных деталей.
2. Горизонтальные сечения - см. лист №258.
3. Арматуру - см. лист № 167, 176.
4. Закладные детали - см. листы №№ 177, 186, 190, 197, 198.

Характеристика изделия		
Вес	т	1.09
Объем бетона	м³	0,389
Расход металла	кг	226,70
Расход металла на 1 м³ бетона	кг	583,7
Марка бетона	—	400
Кубиковая прочность бетона к моменту выдачи изделия с завода: в летнее время / в зимнее время	кг/см²	не менее 2 от 400

МИТЭП Конструкторский отдел	13/II-1966г.	Гл. инж. МИТЭП	Гл. инж. КО
	М 1:25	Нач. конст. отд.	Гл. инж. пр-та
Арх. №		Гл. инж. КО	Гл. инж. пр-та
Согласовано		Ф. инженер	Ф. инженер
		Разработал	Разработал
		Проверил	Проверил
		Копировал	Копировал
Кузнецова	Миленина	Ротанова	Васильева

ТД 1966г.	Колонны.	ИК 04-2	
	Сечения колонны К2Л-28-12-3.	Выпуск 1	Листы 128

8902 147

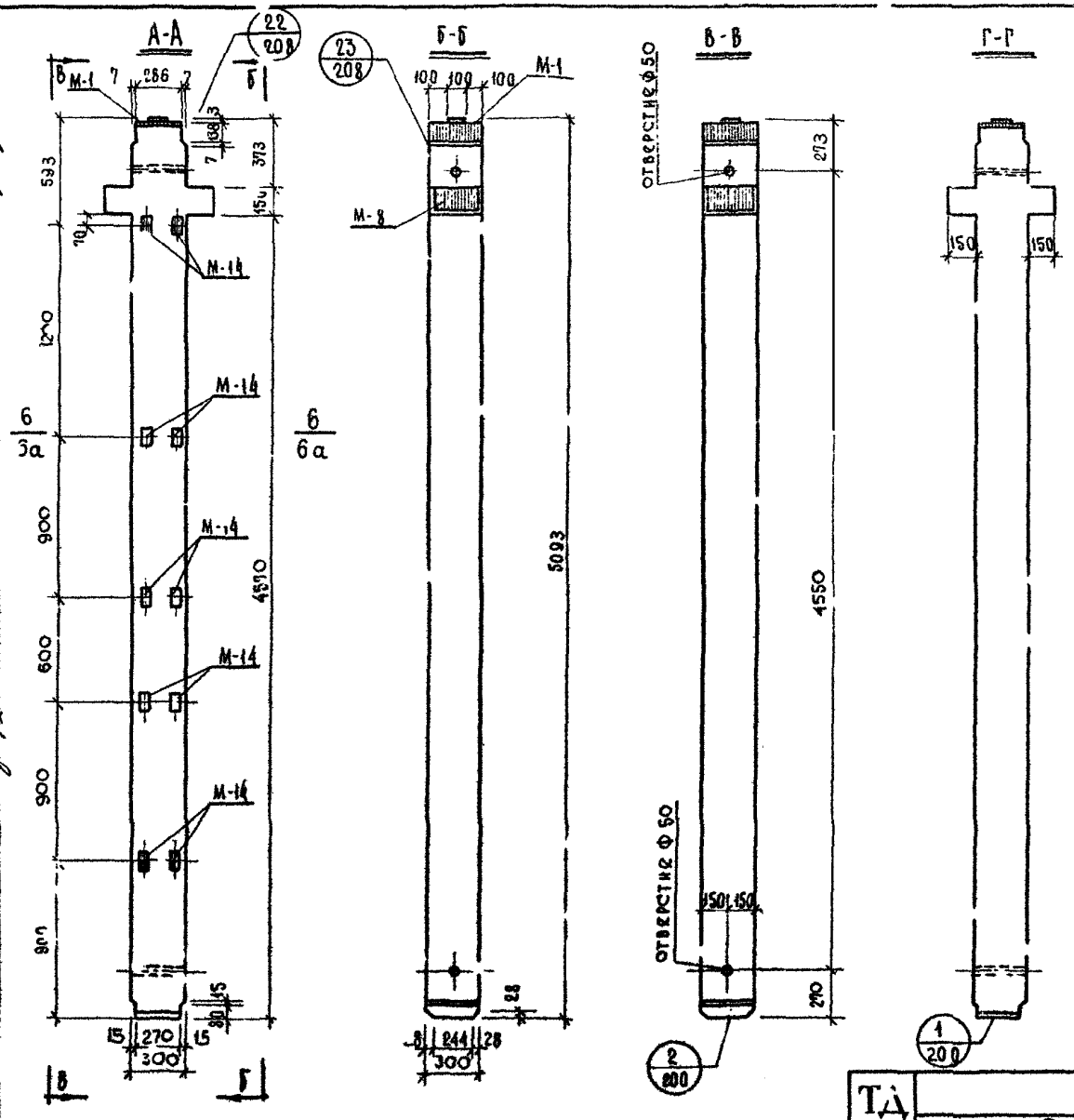

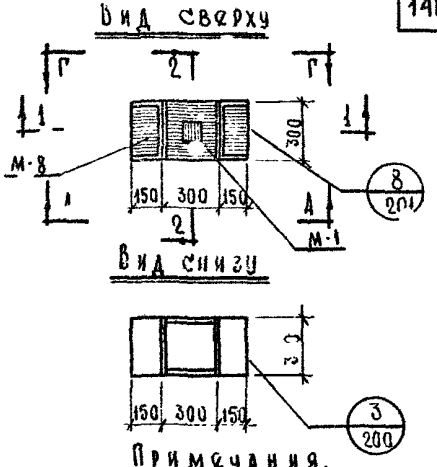

Примечания.

1. Закладные детали М-14 устанавливаются только в колоннах К2-18-51-3а.
2. Закладные детали М-14 устанавливаются по высоте колонны в четырех уровнях. Закладные, обозначенные штриховкой, имеют постоянное положение. Из трех пар незаштрихованных закладных в колонне устанавливаются только две пары, что определяется проектом здания и отражается в заказе на изготовление – см. лист № 275.
3. Вертикальные сечения и характеристику изделия см. листы №№ 130, 133, горизонтальные сечения – см. лист № 253.

ТД 1966г.	Колонны	ПИ-04-2	
	Общий вид колонн К2-18-51-3, К2-18-51-3а, К2-23-51-3	Выпуск 1	Лист № 129

МИТЭП Конструкторский отдел. 31/V 1966г. М 1:25. Гл. инж. МИТЭП, Нач. конст. отд., Гл. инж. К.О., Гл. инж. пр-та: Львов, Смирнова, Сомов, Жаркова. Гл. инженер, Разработал, Проверил, Копировал: Кузнецова, Рюмина, Кузнецова, Васильева. Согласовано: Нач. отд., Гл. инж., Гл. инж. пр-та: Ниф, Фрадин, Гольд. Н., Кнур-Муратов. Арх. №

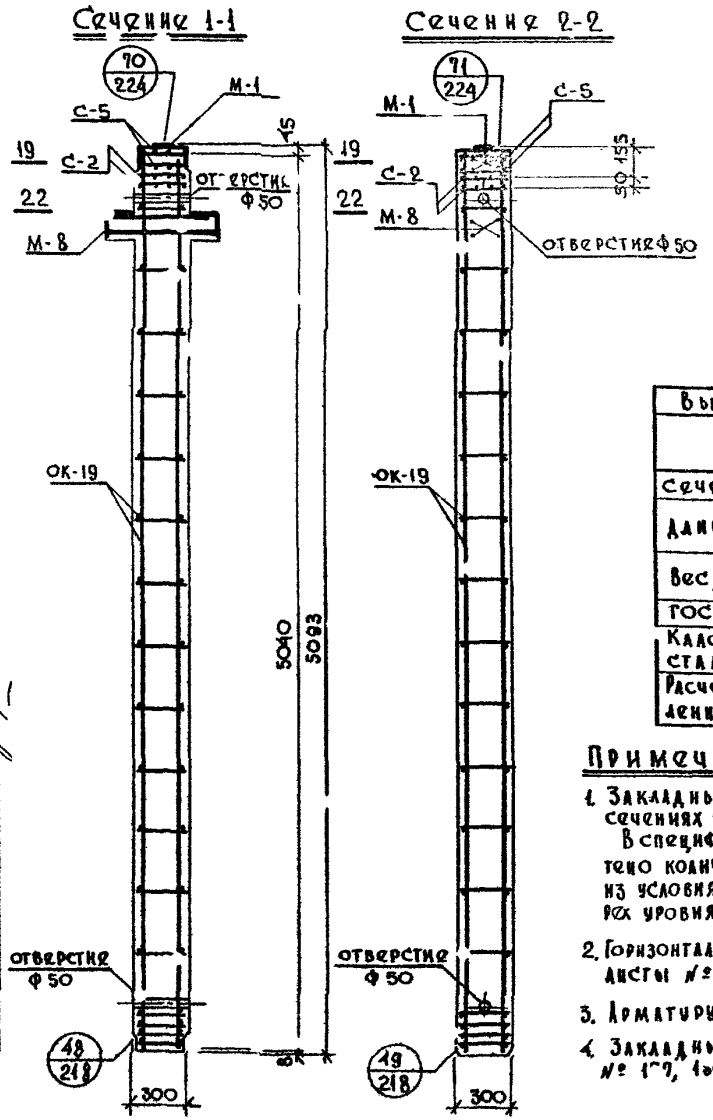

Спецификация металла на изделие

№ п/п	Марка детали	Колич. деталей шт.	Вес, кг: Детали	Всех деталей: К2-18-51-3	Всех деталей: К2-18-51-3а
1	ОК 19	1	48.14	48.14	48.14
2	М-1	1	19.29	19.29	19.29
3	М-8	1	22.60	22.60	22.60
4	М-14	— / 8	0.49	—	3.92
5	С-2	2	0.90	1.80	1.80
6	С-5	2	0.42	0.84	0.84
			Итого:	92.67	96.35

Выборка металла на изделие

К2-18-51-3 / К2-18-51-3а

Сечение, мм	Ф6	Ф10	Ф8	Ф10	Ф18	Ф22	25	-130×16	-100×8	-65×16	-300×8	-100×3	L140×10
Длина, м	16.20	2.16	6.70 / 10.38	0.84	21.6	2.28	1.14	0.57	— / 0.40	0.50	0.29	0.[illegible]0	0.52
Вес, кг	3.60	1.34	2.64 / 4.08	0.[illegible]2	43.2	6.80	4.4	9.27	— / 2.48	4.08	5.39	0.23	11.20
ГОСТ	5781-61							103-57			82-57	5009-57	8509-57
Класс; марка стали	А-I		А-III, 35 гс					ВСт.3					
Расчетное сопротивление, Ra, кг/см²	2100		3400					2100					

Примечания:

1. Закладные детали М-14 на сечениях условно не показаны. В спецификации металла учтено количество закладных М-14 из условия их установки в четырех уровнях по высоте колонны.
2. Горизонтальные сечения - см. листы №№ 256, 257.
3. Арматуру - см. листы №168, 176.
4. Закладные детали см. листы № 1[illegible]7, 1[illegible]6, 192.

Характеристика изделия

		К2-18-51-3	К2-18-51-3а
Вес	т	1.18	1.18
Объем бетона	м³	0,470	0,470
Расход металла	кг	92.67	96.59
Расход металла на 1м³ бет.	кг	197.0	205.8
Марка бетона	-	400	400
Кубиковая прочность бетона к моменту отпуска изделия с завода: в летнее время	кг/см²	не менее 280	не менее 280
в зимнее время		400	400

ТД 1966г.	Колонны	ИИ-94-2	
	Сечения колонн К2-18-51-3, К2-18-51-3а	Выпуск 1	Лист № 130

МИТЭП Конструкторский отдел. 31/I 1966г. М 1:25. Гл. инж. МИТЭП, Нач. конст. отд., Гл. инж. К.О., Гл. инж. пр-та. Львов, Смирнова, Сомов, Жаркова. Гр. инженер, Разработал, Проверил, Копировал. Кузнецова, Миленина, Кривоногова, Васильева. Согласовано. Арх. №

8902 149

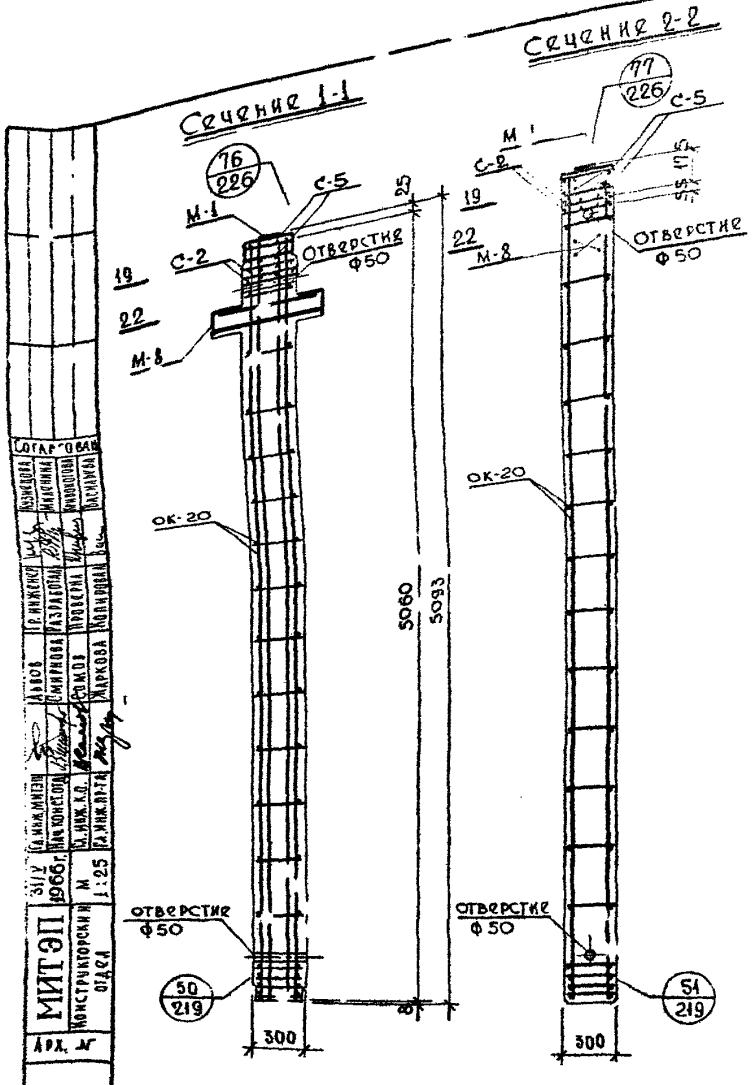

Спецификация металла на изделие					
№№ п/п	Марка детали	Колич. стерж. шт.	Вес, кг		
			Детали	Всех деталей	Итого
1	О – 20	1	119.93	119.93	
2	М – 1	1	19.20	19.20	
3	М – 8	1	22.60	22.60	
4	С – 2	2	0.90	1.80	
5	С – 5	2	0.42	0.84	164.46

Выборка металла на изделие												
Сечение, мм	Ф 8	Ф 8	Ф 10	Ф 12	Ф 18	Ф 22	Ф 25	-130×16	-65×8	-300×8	-100×3	∠140×10
Длина, м	16.20	6.70	0.84	2.16	12.40	24.68	1.14	0.57	0.50	0.29	0.10	0.52
Вес, кг	6.41	2.64	0.52	1.92	44.80	93.60	4.40	9.27	4.08	5.39	0.23	11.20
ГОСТ	5781-61							103-57		82-57	6009-57	8509-57
Класс; марка стали	А-I	А-III, 35ГС						ВСт.3				
Расчетное сопротивление, R_a; кг/см²	2100	3400						2100				

Характеристика изделия		
Вес	т	1.26
Объем бетона	м³	0.490
Расход металла	кг	164.46
Расход металла на 1м³ бетона	кг	349
Марка бетона	—	400
Кубиковая прочность бетона к моменту отпуска изделия с завода:		
в летнее время	кг/см²	не менее 280
в зимнее время	кг/см²	400

Примечания:

1. Горизонтальные сечения – см. листы №№ 256, 257.
2. Арматуру – см. лист № 169, 1.6.
3. Закладные детали – см. листы №№ 177 186.

ТД 1966г	Колонны. Сечения колонны КГ-23-51-3	ИТ-04-2	Выпуск 3 / Листы 131

МИТЭП 31/У 1966г. Конструкторский отдел. М 1:25. Арх. №

Согласовано: Авдов, Смирнова, Жукова, Маркова, Кононов, Жилкина, Жиновский, Васкина, Жданов, Жилкина, Жиновский, Васкина

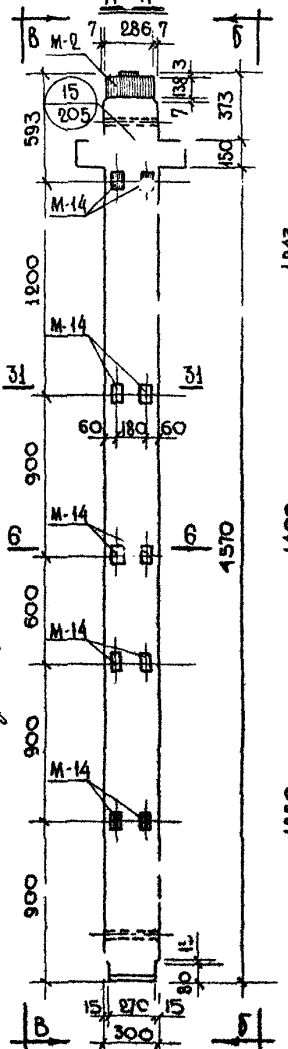

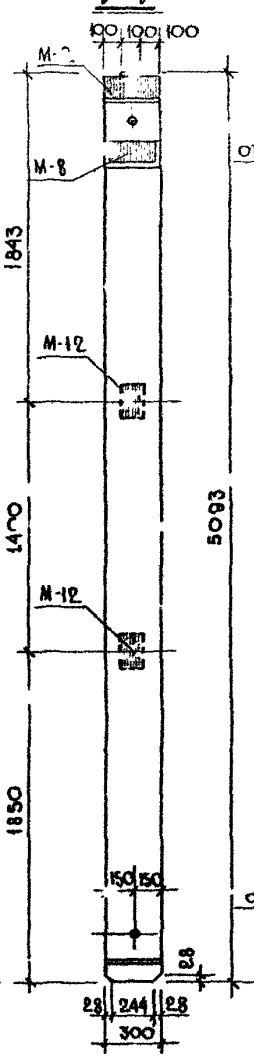

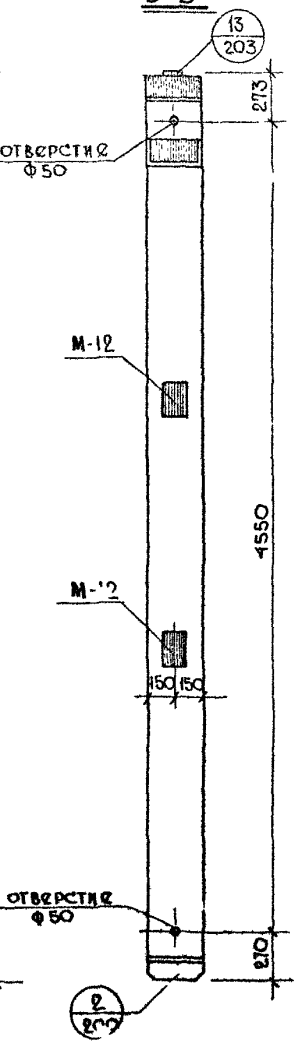

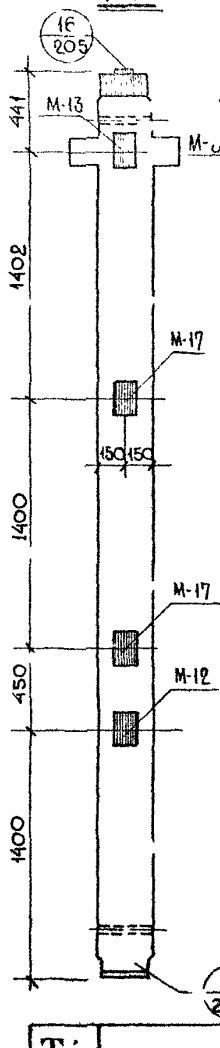

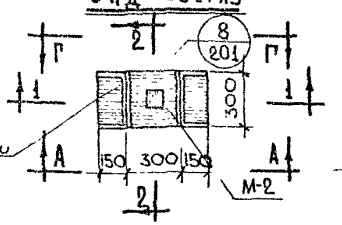

Примечания:

1. Колонны изготовляются с „левым" и „правым расположением закладных деталей М-12, что определяется проектом здания и отражается в заказе на изготовление.
   На видах Б-Б и В-В закладные детали показаны:
   а) сплошными линиями - для левого" расположения;
   б) пунктирными линиями - для „правого" расположения.
   Закладные детали, показанные на виде А-А и Г-Г, устанавливаются в колоннах и с „левым" и с „правым" расположением закладных деталей.
2. Закладные детали М-14 устанавливаются по высоте колонны в четырех уровнях. Закладные, обозначенные штриховкой, имеют постоянное положение. Из трех пар незаштрихованных закладных в колонне устанавливаются только две пары, что определяется проектом здания и отражается в заказе на изготовление - см. лист № 275
3. Вертикальные сечения и характеристику изделия - см. лист № 133; горизонтальные сечения - см. листы №№ 253, 259.

МИТЭП Конструкторский отдела	13/III 1966г.	М 1:25	Арх. №
Гл. инж. проекта Кашур-Мурадов; Нач. отдела Гл. инженер Гл. инж. пр-та Васильева; Согласовано Кузнецова Рюмина Кузнецова; Гл. инженер Разработал Проверил Жаркова; Гл. инж. проекта Нач. конструктор Гл. инж. проекта Гл. инженер Смирнова Сомов Жаркова; Н.К.О. Львов)			

Т/А 1966г.	Колонны. Общий вид колонны КГ1-18-51-3а.	ГИ-04-2 Выпуск 1 Лист № 132

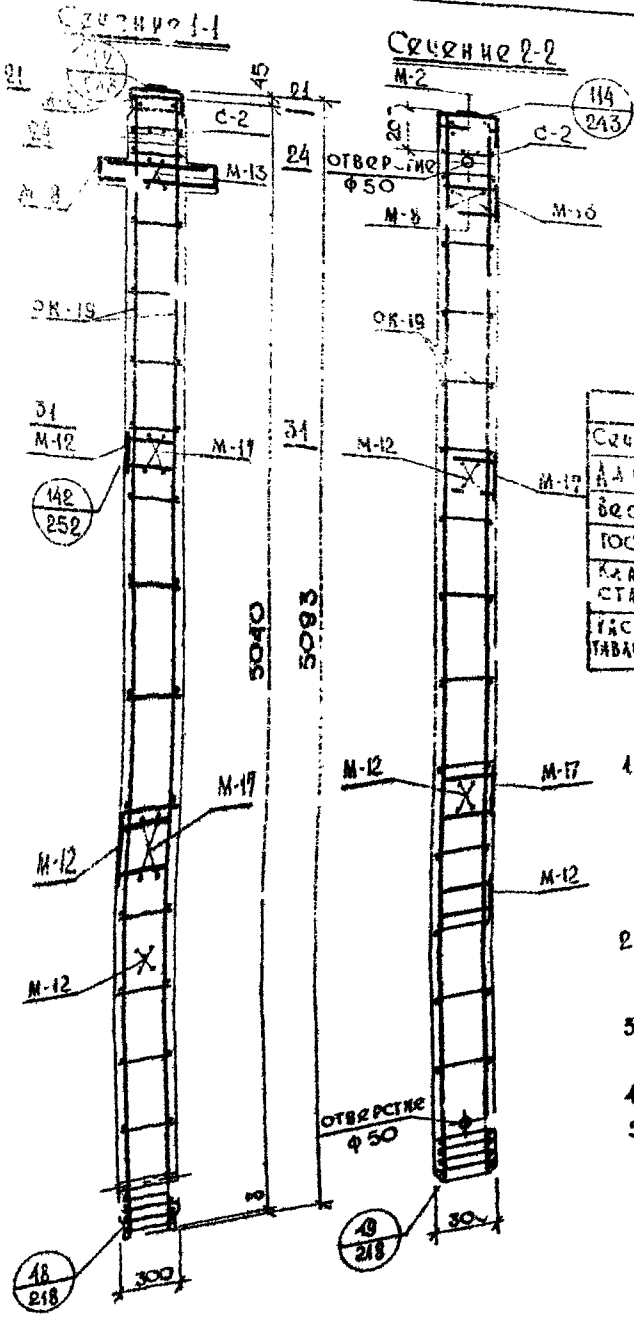

Спецификация металла на изделие					
№№ п/п	Марка детали	Кол-во шт.	Вес, кг: Детали	Всех деталей	Итого
1	ОК-19	1	48,[illegible]	48,14	
2	М-2	1	29,83	29,83	
3	М-8	1	22,60	22,60	
4	М-12	3	3,79	11,37	
5	М-13	1	5,29	5,29	
6	М-14	8	0,49	3,92	
7	М-17	2	4,02	8,04	
8	С-2	1	0,90	0,90	130,09

Выборка металла на изделие																
Сечение, мм	[illegible]	Ф10	Ф10	Ф8	Ф14	Ф18	Ф22	Ф25	150×12	150×10	130×16	100×8	65×16	300×8	100×3	2140×10
Длина, м	[illegible]	2,16	0,84	5,96	5,00	23,38	2,28	1,744	0,20	1,04	1,072	0,40	0,50	0,286	0,10	0,52
Вес, кг	3,60	1,34	0,52	2,34	6,05	46,76	4,80	6,71	2,83	12,26	17,50	2,48	4,08	5,39	0,2[illegible]	11,20
ГОСТ	5781-61								103-57					82-57	6009-57	8509-57
Класс, марка стали	А-I		А-III, 35 ГС						ВСт.3							
Расчетное сопротивление, Ка, кг/см²	2100		3400						2100							

Характеристика изделия		
Вес	т	1,22
Объем бетона	м³	0,470
Расход металла	кг	130,09
Расход металла на 1м³ бетона	кг	276,6
Марка бетона	—	400
Кубиковая прочность бетона к моменту отпуска изделия с завода: в летнее время, в зимнее время	кг/см²	не менее 280, 400

Примечания:

1. Закладные детали М-14 на сечениях условно не показаны. В спецификации металла учтено количество закладных М-14 из условия их установки в четырех уровнях по высоте колонны.
2. Сечения изображены для колонн с „левым" расположением закладных деталей.
3. Горизонтальные сечения - см. листы №№ 256, 257, 259.
4. Арматуру - см. листы №№ 168, 176.
5. Закладные детали - см. листы №№ 178, 186, 190, 191, 192, 195.

ТД 1966 г.	Колонны.	ИИ-94-2	
	Сечения колонны К2Л-18-51-3а.	Выпуск 1	Лист 133

МИТЭП 24/III 1966 г. Инструкторский отдел М 1:25
Гл. инж. МИТЭП Лаб. конст. Гл. инж. К.О. Гл. инж. ПРТА
Львов Смирнова Самов Жаркова
Гр. инженер Разработал Проверил Копировал
Согласовано: Кузнецова, Рюмина, Роганова, Васильева

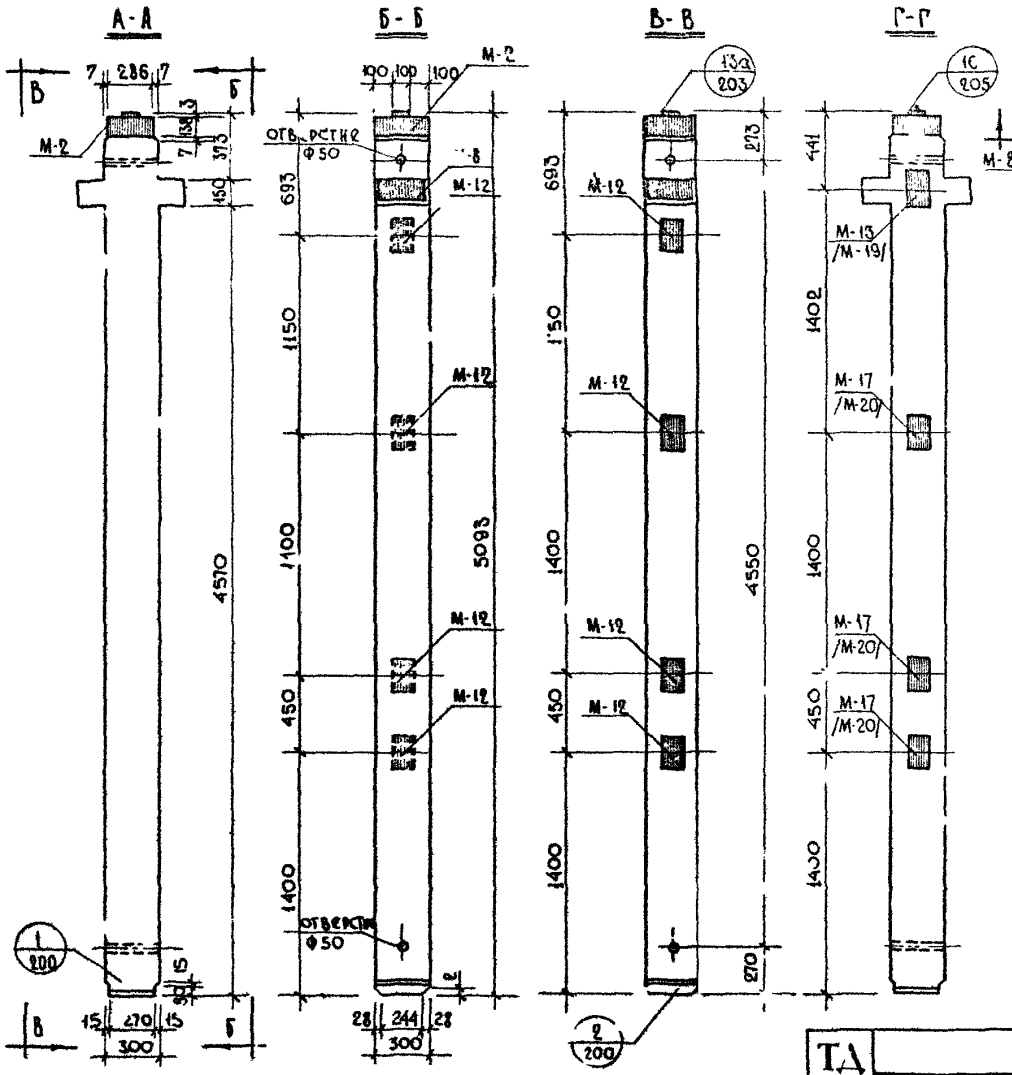

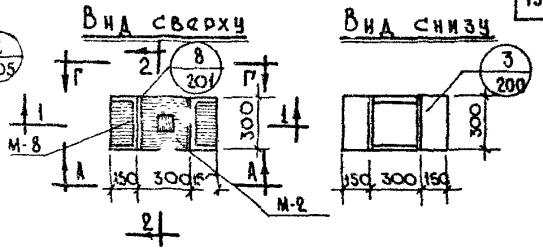

Примечания:

1. Колонны изготовляются с „левым" и „правым" расположением закладных деталей М-12, что определяется проектом здания и отражается в заказе на изготовление. На видах Б-Б и В-В закладные детали показаны:
   а) сплошными линиями - для „левого" расположения;
   б) пунктирными линиями - для „правого" расположения.

Закладные детали, показанные на виде Г-Г, устанавливаются в колоннах и с „левым" и с „правым" расположением закладных деталей. При этом в колонне К2Л-23-51-3 устанавливаются закладные детали М-13 и М-17; в колонне К2Л-28-51-3 - закладные детали М-19 и М-20, указанные в скобках.

ТД 1966г	Колонны.	ЧИ-04-2	
	Общий вид колонн К2Л-23-51-3, К2Л-28-51-3.	Выпуск 1	Листн 134

МИТЭП Конструкторский отдел. 14/IV 1966г. М 1:25. Гл. инж. К.О. Гл. инж. ар-та. Нач. конст. отд. Гл. инж. К.О. Гл. инж. ар-та. Ар. инженер. Разработал. Проверил. Копировал. Кузнецова. Рюмина. Кузнецова. Васильева. Согласовано. Нач. отдела. Гл. инж. отд. Гл. инж. ар-та. Н.Н.О. Фрадин. Гольденберг. Кнур. Муратов. Арх. N

Сечение 1-1

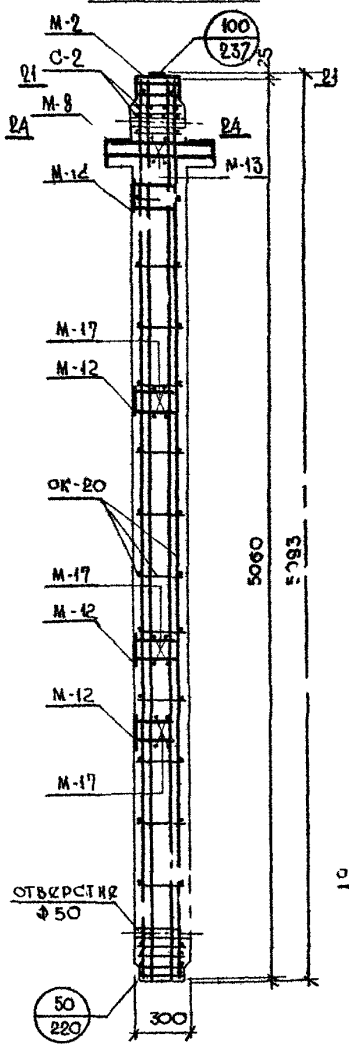

Сечение 2-2

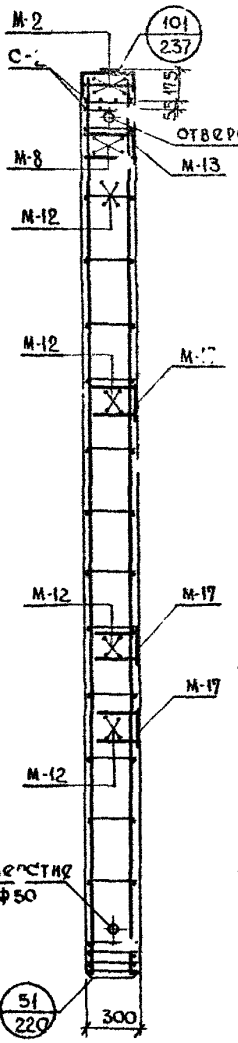

Спецификация металла на изделие

№№ п/п	Марка детали	Кол. дета... шт.	Вес, кг: детали	Вес, кг: всех деталей	Вес, кг: Итого
1	ОК-20	1	119,93	119,93	207,67
2	С-2	2	,90	1.80	
3	М-2	1	29,83	29,83	
4	М-8	1	22,60	22,60	
5	М-12	4	3,79	15,16	
6	М-13	1	5,29	5,29	
7	М-17	3	4,02	12,06	

Выборка металла на изделие

Сечение, мм	ф25	ф22	ф18	ф14	ф12	ф10	ф8	ф8	-100×3	-130×16	-65×16	-150×10	-150×12	-300×8	140×10
Длина, м	1.744	24,68	24,40	7,00	2,10	0,84	4,56	16,20	0,10	1,072	0,50	1,46	0,80	0,286	0,52
Вес, кг	6,71	73,60	48,80	8,47	1,92	0,52	1,80	6,41	0,23	17,50	4,08	17,21	2,83	5,39	11,20
ГОСТ	5781-61								6009-57	103-57				82-57	8509-57
Класс, марка стали	А-III, 35ГС							А-I	Вст.3						
Расчетное сопротивление R_a, кг/см²	3400							2100	2100						

Примечания:

1. Сечения изображены для колонн с „левым" расположением закладных деталей.
2. Горизонтальные сечения - см. листы №№ 256, 257.
3. Арматуру см. листы №№ 169, 176.
4. Закладные детали - см. листы №№ 178, 186, 190, 191, 195.

Характеристика изделия

Вес	т	1,27
Объем бетона	м³	0,470
Расход металла	кг	206,67
Расход металла на 1м³ бетона	кг	440,0
Марка бетона	—	400
Кубиковая прочность бетона к моменту отпуска изделия с завода: в летнее время	кг/см²	не менее 280
в зимнее время		100

Согласовано: Казнисцова, Рогачова, Кривоногова, Васильева

Гл. инженер	Казнисцова	Проверил	Кривоногова
Разработал	Рогачова	К.в.	Васильева
Гл. инж. проекта	Попов	Нач. конструкт.	Смирнова
Гл. инж. К.О.	Смирнов	Гл. инж. мастер.	Сомов
Гл. инж. партии	Сомов		Жаркова

МИТЭП — Конструкторский отдел

1/IV-1966 г. | М 1:25 | Арх. №

ТД 1966 г.	Колонны. Сечения колонны К2А-23-51-3.	ИТ-04-2	Выпуск 1	Листы 135

Сечение 1-1

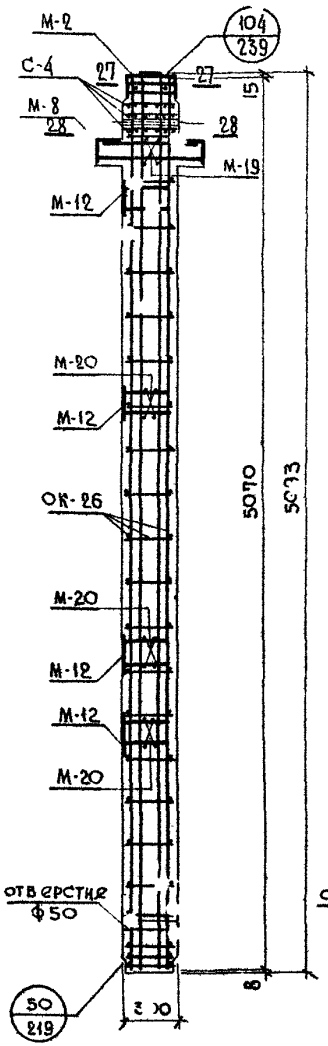

Сечение 2-2

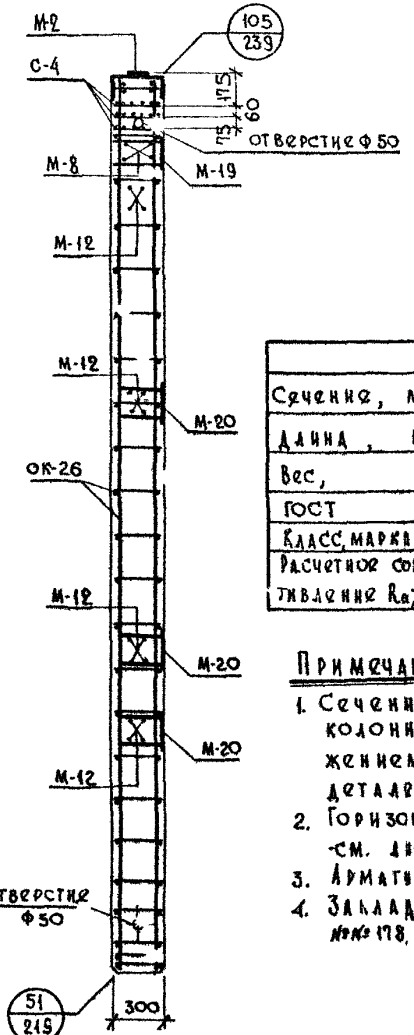

Спецификация металла на изделие

№№ п/п	Марка детали	Кол. деталей, шт.	Вес, кг: деталей	Вес, кг: всех деталей	Вес, кг: итого
1	ОК-26	1	167,37	167,37	
2	С-4	3	1,35	4,05	
3	М-2	1	29,83	29,83	
4	М-8	1	22,60	22,60	
5	М-12	4	3,79	15,16	
6	М-19	1	5,25	5,25	
7	М-20	3	3,98	11,94	256,20

Выборка металла на деталь

Сечение, мм	ф8	ф8	ф10	ф14	ф18	ф22	ф25	-100×3	-300×8	-150×10	-150×...	-65×16	-[illegible]×16	∠140×10
Длина, м	21,60	10,26	0,84	9,16	1,92	2,28	42,304	0,10	0,286	1,46	0,20	0,50	1,072	0,52
Вес, кг	8,56	4,05	0,52	11,08	3,84	6,80	162,91	0,23	5,39	17,21	2,83	4,0[illegible]	17,50	11,20
ГОСТ	5781-61							6009-57	82-57	103-57.				8509-57
Класс, марка стали	А-I	А-III, 35ГС						Вст.3						
Расчетное сопротивление R_a, кг/см²	2100	3400						2100						

Примечания:

1. Сечения изображены для колонн с „левым" расположением закладных деталей.
2. Горизонтальные сечения — см. лист №25.
3. Арматуру — см. листы №№ 176.
4. Закладные детали — см. листы №№ 178, 186, 190, 197, 198.

Характеристика изделия

Вес	т	1,31
Объем бетона	м³	0,470
Расход металла	кг	256,20
Расход металла на 1м³ бетона	кг	546,0
Марка бетона	—	400
Кубиковая прочность бетона к моменту отпуска изделия с завода: в летнее время	кг/см²	не менее 280
в зимнее время	кг/см²	400

МИТЭП 1966г. Конструктивный отдела. Арх. № 1491. М 1:25. ГИП Ю. Инжиниц. Нач. конст. отд. Н. Инж. К.О. Гл. инж. проекта. Разработал Смирнова. Проверил Сомов. Копировал Жаркова. Гл. инж. Зубова. Нач. конст. Кузнецова. Васильева.

ТД 1966г. Колонны. Сечения колонны КД-28-51-3. ИТ-04-2. Выпуск 1. Лист № 136.

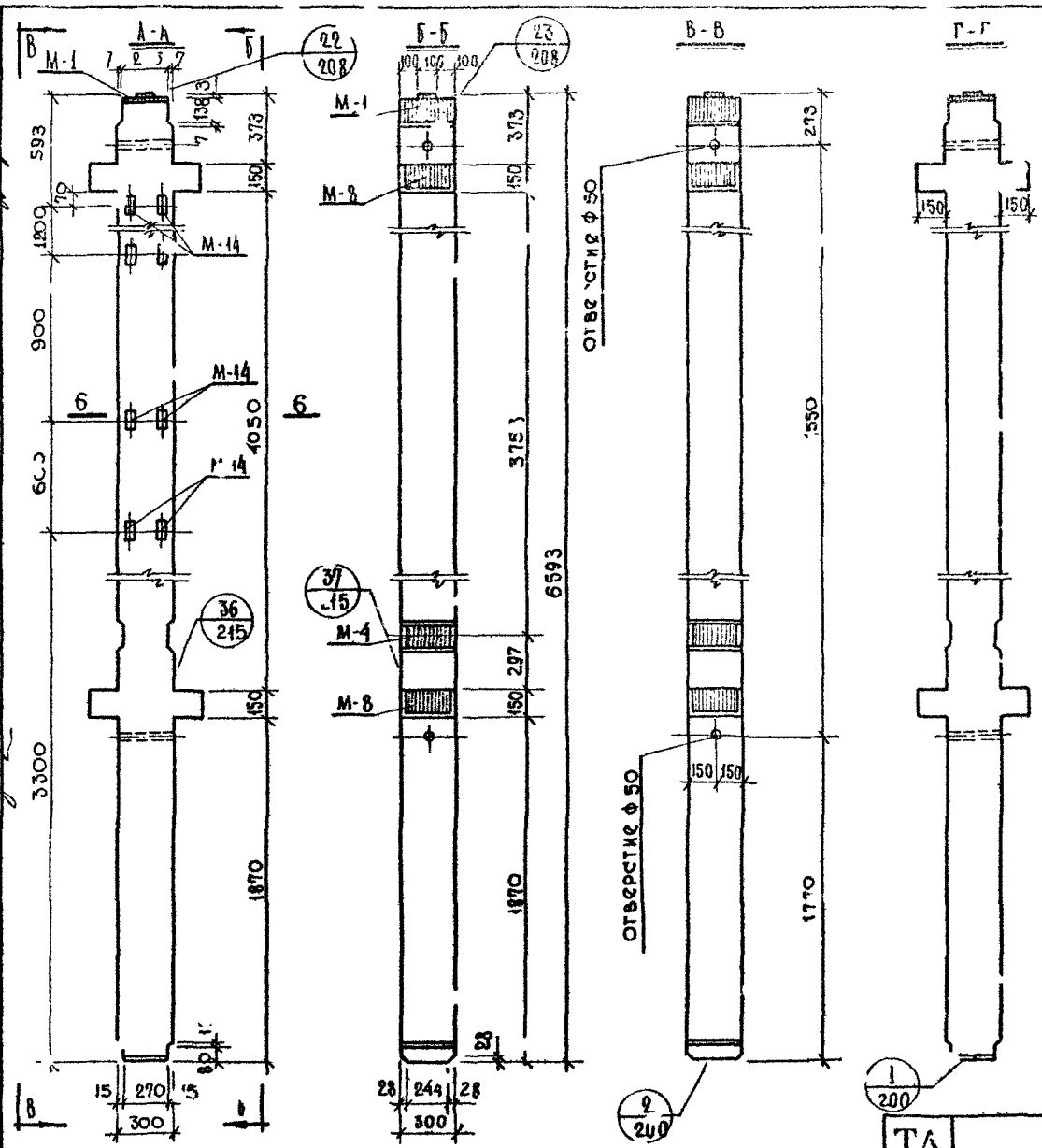

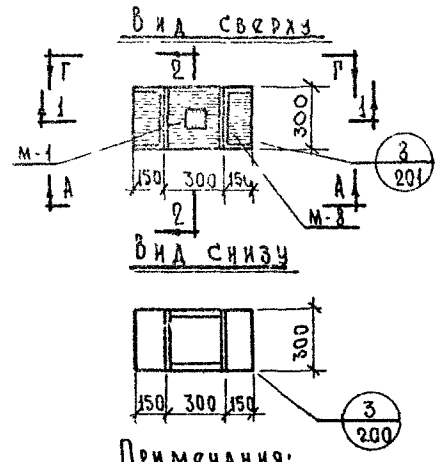

Примечания:

1. Закладные детали М-14 устанавливаются только в колоннах К2Ц-16-66-3а, К2Ц-18-66-3а.
2. Закладные детали М-14 устанавливаются по высоте колонны в 3х уровнях. Закладные, обозначенные штриховкой, имеют постоянное положение. Из трех пар незаштрихованных закладных в колонне устанавливаются только две пары, что определяется проектом здания и отражается в заказе на изготовление – см. лист № 275.
3. Вертикальные сечения и характеристику изделия см. листы №№ 138, 139; горизонтальное сечение – см. лист № 253.

ТД 1966г	Колонны		КЛ-04-2
	Общий вид колонн К2Ц-16-66-3, К2Ц-16-66-3а, К2Ц-18-66-3, К2Ц-18-66-3а	Выпуск 1	Лист № 137

МИТЭП Конструкторский отдел

Арх. №

Гл. инж. МИТЭП 31/V 1966г. Нач. конст. отд. Гл. инж. К.О. Гл. инж. пр-та М 1:25

Гл. инж. Гр. инженер Львов Смирнова Разработал Сомов Проверил Жаркова Копировал Кузнецова Рюмина Кузнецова Васильева

Согласовано

Нач. отд. Гл. инж. Гл. инж. пр-та

Гладин Гольдшнеркер Кичур-Муратов

8902 156

Сечение 1-1

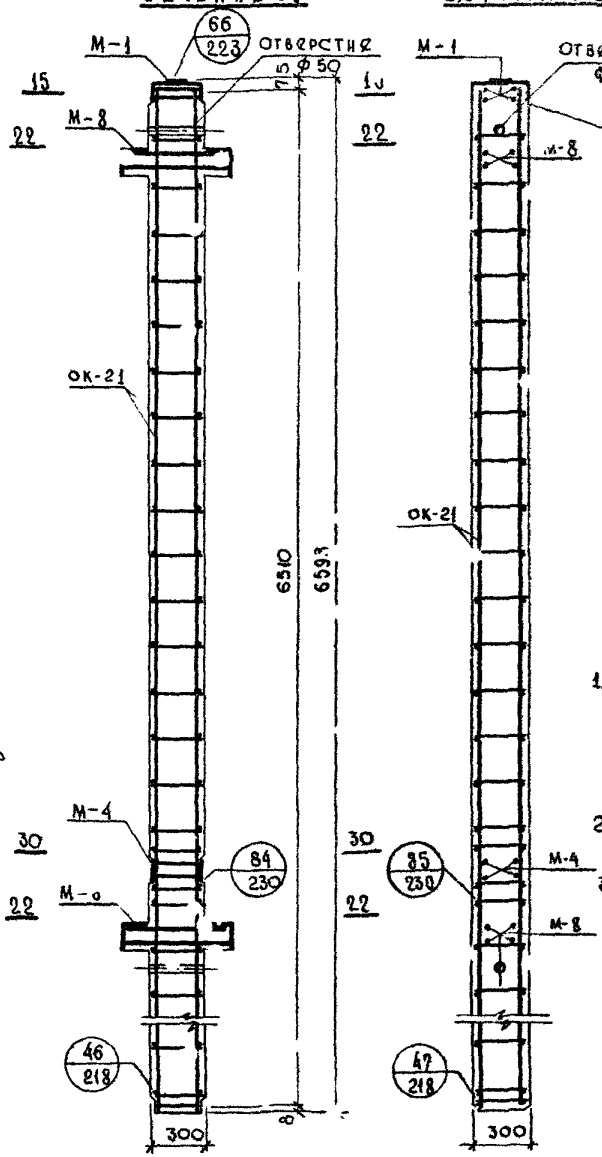

Сечение 2-2

Спецификация металла на изделие

№ п/п	Марка детали	Колич. деталей	Вес, кг: Детали	Всех деталей: КРЦ-16-66-3	Всех деталей: КРЦ-16-66-3а
1	ОК-21	1	27,79	27,79	27,79
2	М-1	1	19,29	19,29	19,29
3	М-4	1	12,24	12,24	12,24
4	М-8	2	22,60	45,20	45,20
5	М-14	-/6	0,49	-	2,94
			Итого:	104,52	107,46

Выборка металла на изделие

КРЦ-16-66-3 / КРЦ-16-66-3а

Сечение, мм	Ф5 В I	Ф8	Ф10	Ф12	Ф22	Ф25	130×16	65×16	100×8	100×3	300×8	140×10
Длина, м	30,24	2,76 / -	1,68	260 / 4,56	2,29	1,05	1,00	0,30 / -		0,10	0,286	1,04
Вес, кг	4,67	1,08 / -	1,04	23,12	13,60	8,80	17,11	8,16	1,8 / -	0,23	5,39	22,40
ГОСТ	6727-53	5781-61					103-57			6009-57	82-57	8509-57
Класс; марка стали	В-I	А-III, 35 ГС					Вст.3					
Расчетное сопротивление, Ra кг/см²	3150	3400					2100					

Примечания:

1. Закладные детали М-14 на сечениях условно не показаны. В спецификации металла учтено количество закладных М-14 из условия их установки в трех уровнях по высоте колонны.
2. Горизонтальные сечения - см. листы №№ 255, 257, 259.
3. Арматуру - см. лист № 190.
4. Закладные детали - см. листы №№ 177, 180, 186, 192.

Характеристика изделия

		КРЦ-16-66-3	КРЦ-16-66-3а
Вес	т	1,55	1,55
Объем бетона	м³	0,618	0,618
Расход металла	кг	104,52	107,46
Расход металла на 1 м³ бетона	кг	169,0	174,0
Марка бетона	-	400	400
Тиковая прочность бетона к моменту отпуска изделия с завода: в летнее время	кг/см²	не менее 280	не менее 280
в зимнее время	кг/см²	400	400

МИТЭП, 1966 г. Конструкторский отдел. Арх. №

Гл. инженер Львов; Нач. конструкторского отдела Смирнова; Гл. инж. проекта Сомов; Гл. инженер проекта Жаркова; Гл. конструктор Кузнецова; Руководитель группы Пасикова; Проверил Рогалова; Копировал Васильева; Согласовано

Масштаб 1:25

ТД 1366 г.	Колонны	ИИ-04-2
	Сечения колонн КРЦ-16-66-3, КРЦ-16-66-3а	Выпуск 1, Лист № 158

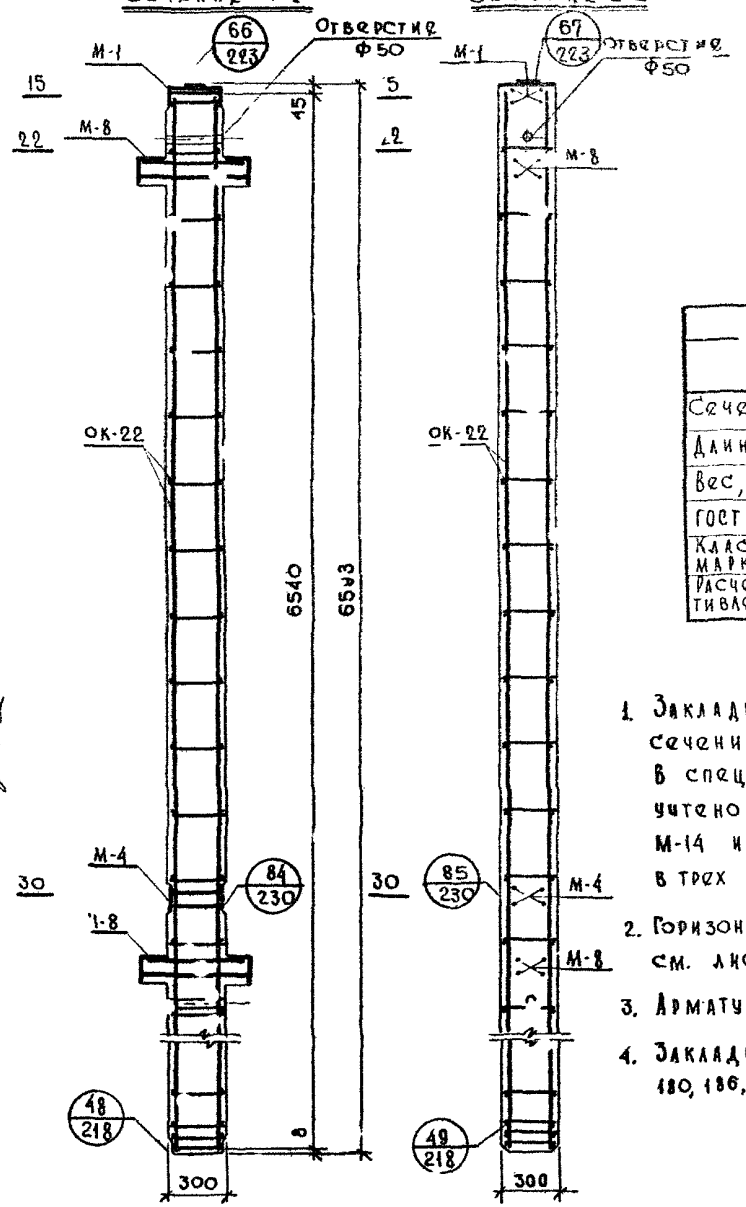

Спецификация металла на изделие					
№№ п/п	Марка детали	Колич. детал шт	Вес, кг		
			Дета. 1	Всех деталей	
				К2Ц-18-66-3	К2Ц-18-66-3а
1	ОК-22	1	58,22	58,22	58,22
2	М-	1	19,29	19,29	19,29
3	М-4	.	12,24	12,24	12,24
4	М-8	2	22,60	45,20	45,20
5	М-14	6	0,49	—	2,94
			Итого:	134,95	137,89

Выборка металла на изделие												
К2Ц-18-66-3 / К2Ц-18-66-3а												
Сечение, мм	Ф6	Ф8	Ф10	Ф18	Ф22	Ф25	130×16	65×16	100×8	100×3	300×8	140×10
Длина, м	20,52	2,76	3,84	26,16	4,56	2,29	1,05	1,00	0,30	,10	0,285	1,00
Вес, кг	4,56	1,08	2,38	52,32	13,60	8,80	17,11	8,16	1,86	0,23	5,39	22,40
ГОСТ	5781-61						103-57			6009-57	82-57	8509-57
Класс, марка стали	А-I	А III, 35 гс					ВСт. 3					
Расчетное сопротивление; Ra кг/см²	2100	3400					2100					

Примечания:

1. Закладные детали М-14 на сечениях условно не показаны. В спецификации металла учтено количество закладных М-14 из условия их установки в трех уровнях по высоте колонны.
2. Горизонтальные сечения - см. листы №№ 255, 257, 259.
3. Арматуру - см. лист № 171.
4. Закладные детали - см. листы №№ 177, 180, 186, 192.

Характеристика изделия			
		К2Ц-18-66-3	К2Ц-18-66-3а
Вес	т	1,55	1,55
Объем бетона	м³	0,618	0,618
Расход металла	кг	134,95	137,89
Расход металла на 1 м³ бетона	кг	218,2	223,2
Марка бетона	—	400	400
Кубиковая прочность бетона к моменту отпуска изделия с завода: в летнее время / в зимнее время	кг/см²	не менее 280 / 400	не менее 280 / 400

ТД 1966 г.	Колонны	ИГ-04-2	
	Сечения колонн К2Ц-18-66-3, К2Ц-18-66-3а	Выпуск 1	Лист № 139

МИТЭП Конструкторский отдел

31/V 1966 г. М 1:25

Гл. инж. МИТЭП, Нач. конст. отд., Гл. инж. К.О., Гл. инж. пр-та: Львов, Смирнова, Сомов, Жаркова

Гр. инженер, Разработал, Проверил, Копировал: Кузнецова, Пасихова, Роганова, Васильева

Согласовано

Арх. №

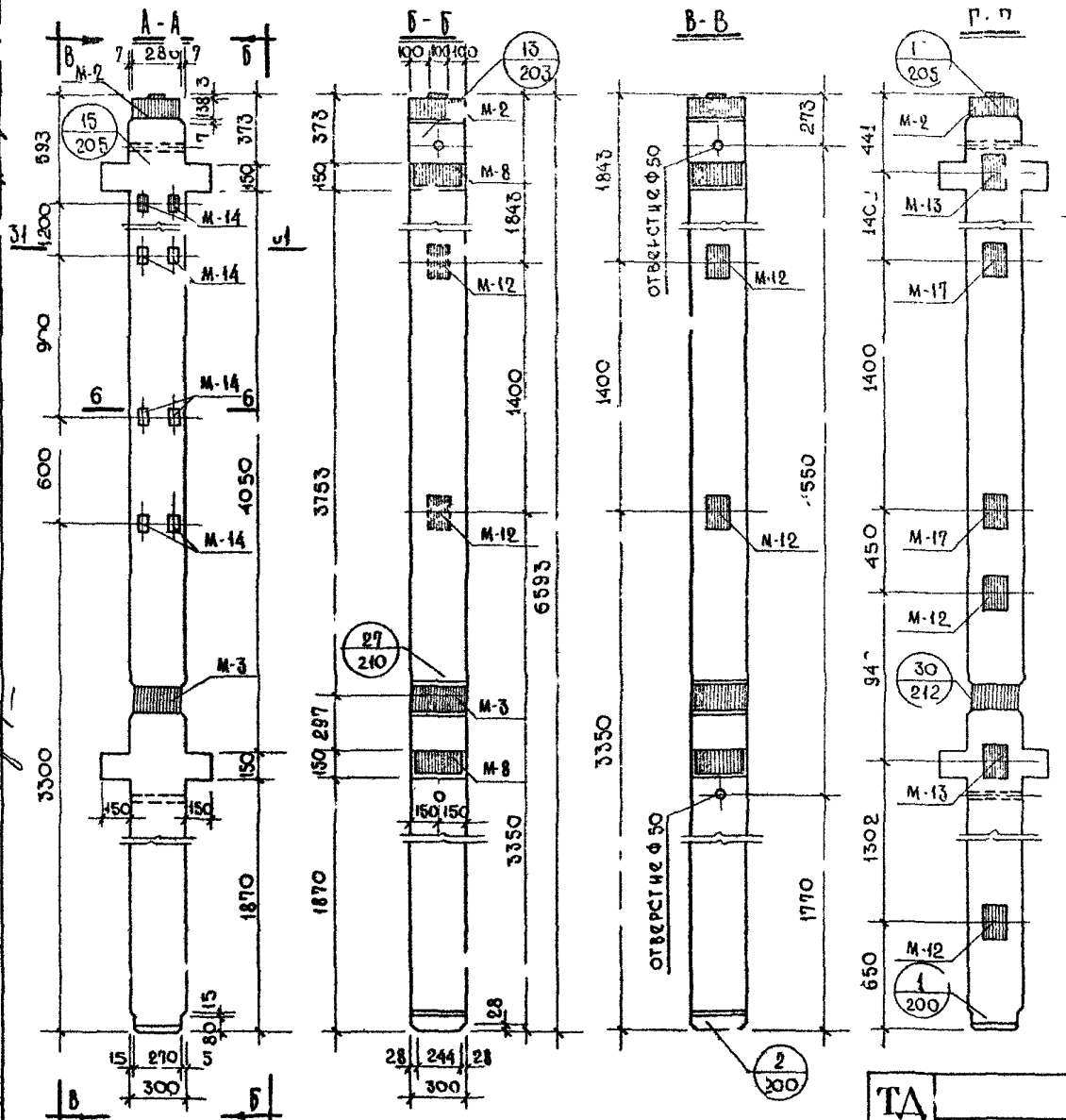

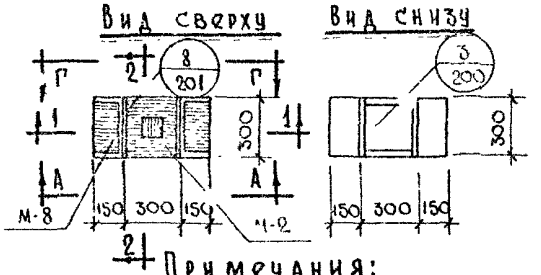

Примечания:

1. Колонны изготовляются с „левым" и „правым" расположением закладных деталей М-12, что определяется проектом здания и отражается в заказе на изготовление.
   На видах Б-Б и В-В закладные детали показаны:
   а) сплошными линиями - для „левого" расположения;
   б) пунктирными линиями - для „правого" расположения.
   Закладные детали, показанные на виде А-А и Г-Г, устанавливаются в колоннах и с левым и с правым расположением закладных деталей.
2. Закладные детали М-14 устанавливаются по высоте колонны в трех уровнях. Закладные, обозначенные штриховкой, имеют постоянное положение. Из трех пар незаштрихованных закладных в колонне устанавливаются только две пары, что определяется проектом здания и отражается в заказе на изготовление - см. лист №275.
3. Вертикальные сечения - см. листы №№ 141, 142, 143; характеристику изделия - см. лист № 144; горизонтальные сечения - см. листы №№ 252, 253.

МИТЭ11 Конструкторский отдел	14/II 1966г. М 1:25	Гл. инж. мастер. Нач. конст. отд. Гл. инж. к.о. Гл. инж. пр-та	Н.К.О. Нач. отдел. Гл. инженер Гл. инж. пр-та
		Гр. инженер Разработал Проверил Копировал	Кузнецова Рюмина Кузнецова Васильева
		Львов Смирнова Сомов Жаркова	Фрадин Гольденберг Кнур-Муратов

Арх. №

ТД 1966г.	Колонны.	ИИ-04-2
	Общий вид колонн к2цл-16-66-3а, к2цл-18-66-3а, к2цл-23-66-3а.	Выпуск 1 / Лист № 140

Арх. №	МИТЭП	13/VI 1966 г	Гл. инж. МИТЭП		Попов	Гр. инж.		Кузнецова
			Нач. конст.		Смирнова	Разработ.		Пасихова
	Конструкторс. отдел	М 1:25	Гл. инж. к.о.		Сомов	Проверил		Роганова
			Гл. инж. пр.		Жаркова	Копировал		Воротынцева

СЕЧЕНИЕ 1-1

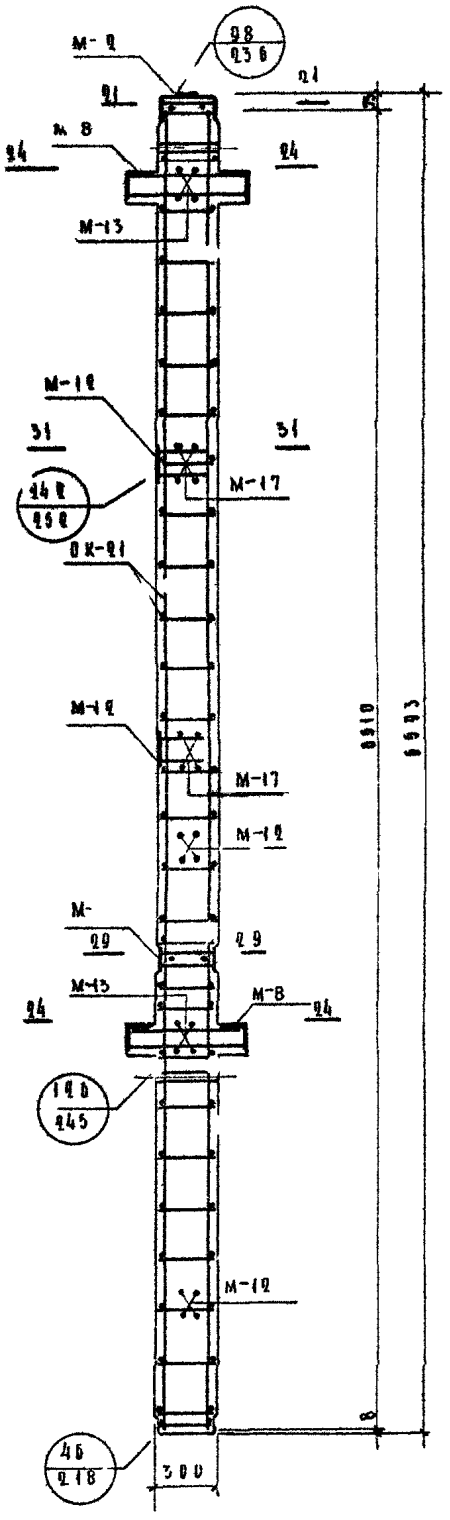

СЕЧЕНИЕ 2-2

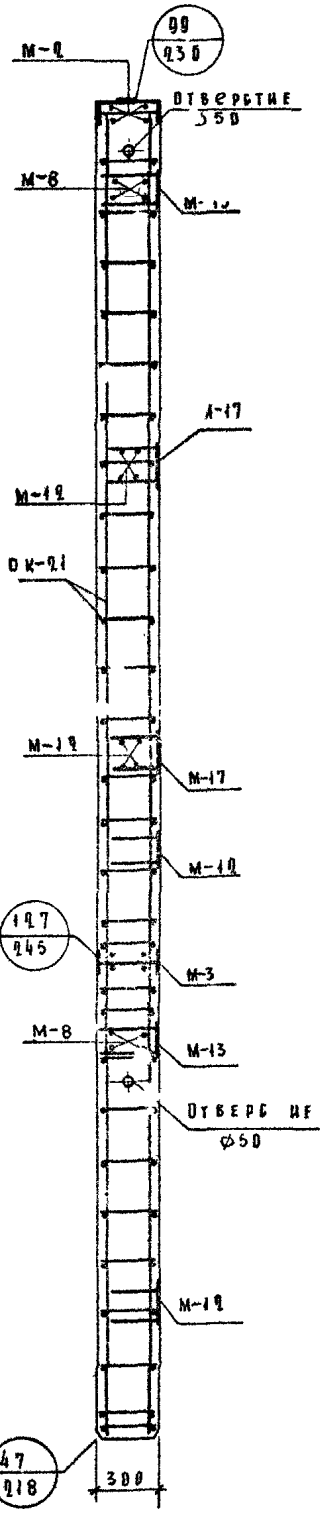

Примечания см. на листе №144

ТА 1966 г

Колонна

Сечения колонны КЭЦА-16-66-3а

ИИ-С4-2

В лист 1

Лист 141

МИТЭП	14/VI 1966г	Гл. инж. МИТЭП		Львов	Гл. инж.		Кузнецова	
		Нач. конструк.		Смирнова	Разработ.		Пасихова	
Конструктор. отдел	М 1:25	Гл. инж. к.о.		Сомов	Проверил		Рогачова	
		Гл. инж. пр.		Жаркова	Копировал		Воротницева	

Сечение 1-1

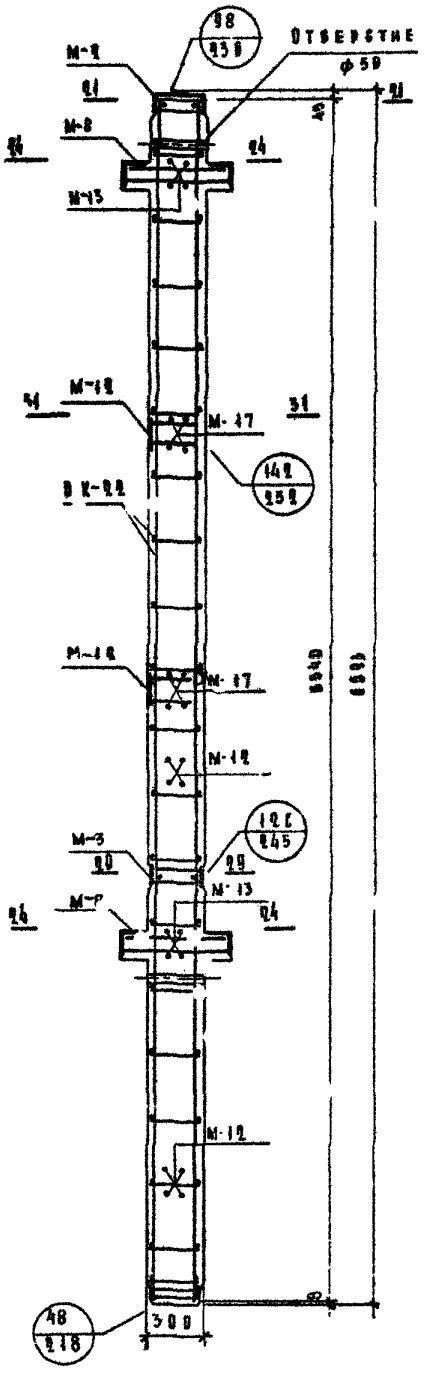

Сечение 2-2

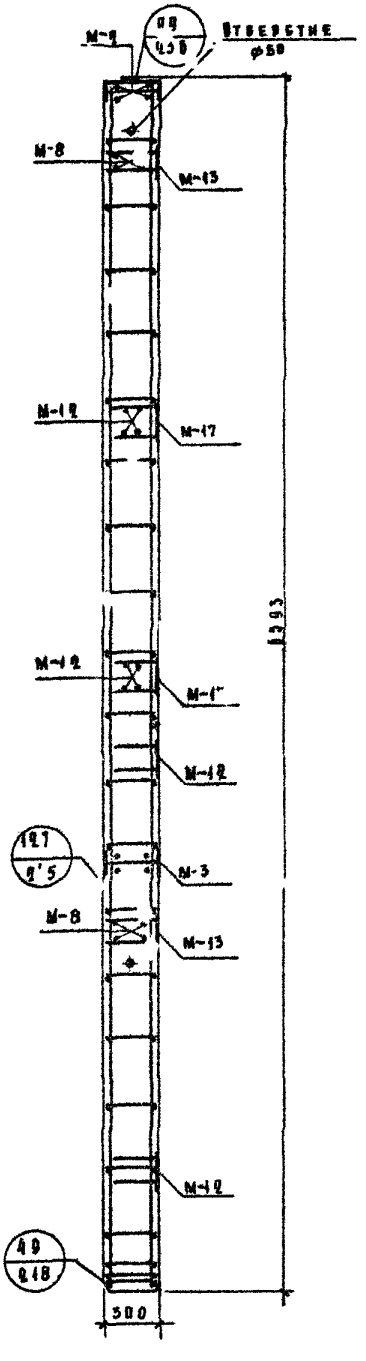

Примечания см. на листе №144

ТА 1966г

Колонны

Сечения колонны РЦЦ-18-66-3а

ИГ-04-2

Выпуск 1 Листы 142

8902 161

Арх.	МИТЭП	14/VI 1966г	Гл. инж. МИТЭП		Львов	Гр. инж.		Кузнецов
			Нач. конструкт.		Смирнова	Разработ.		Пасидова
	Конструкторск. отдел	М 1:25	Гл. инж. К.О.		Бомов	Проверил		Роганов
			Гл. инж. ПК		Жаркова	Копировал		Воротынцева

Сечение 1-1

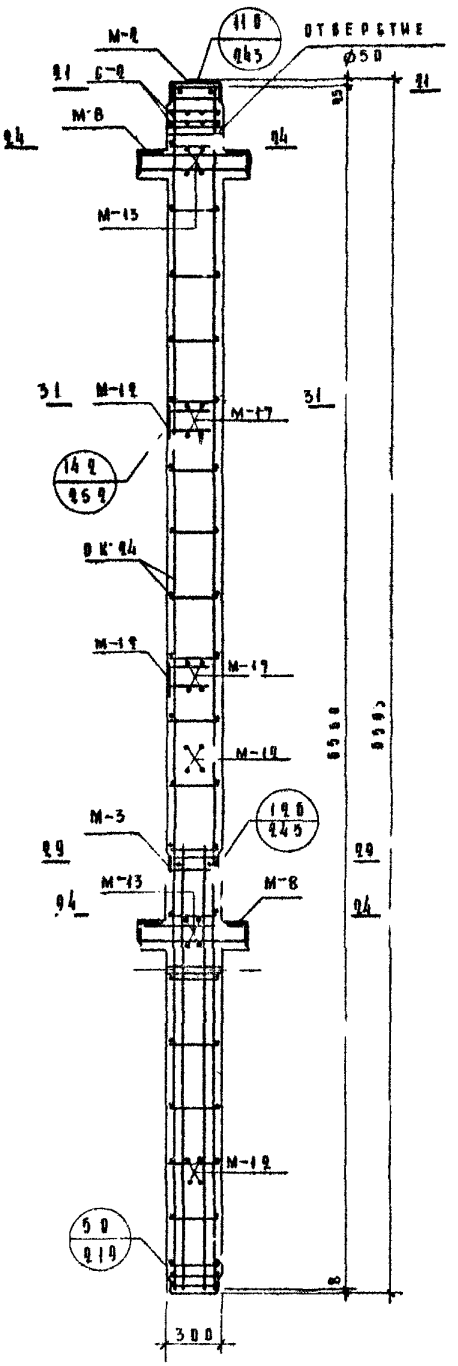

Сечение 2-2

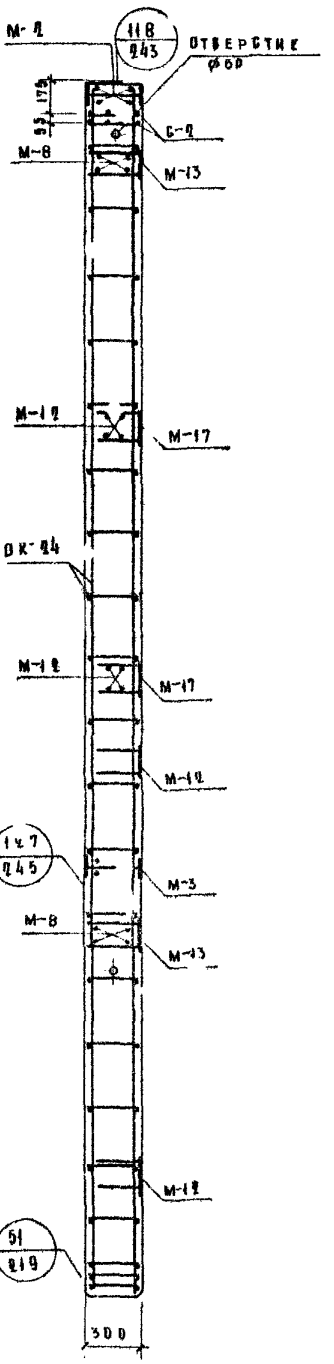

Примечания - см. на листе №144

ТА 1966г

Сеч. нив. колонн. к ЦА-23-66-3сл

Колонны

ИК 04-2

Лист 143

Примечания:

1. Общий вид колонн КВЦА-16-66-3а, КВЦА-18-66-3а; КВЦА-23-66-3а -см. лист № 140.
2. Вертикальные сечения колонны КВЦА-16-66-3а - см. лист №141; КВЦА-18-66-3а-лист№142, КВЦА-23-66-3а-лист№143.
3. Закладные детали М-14 на сечениях 1-1 и 2-2 (листы №№ 141, 142, 143) условно не показаны. В спецификации металла учтено количество закладных М-14 из условия их установки в трех уровнях по высоте колонны.
4. Сечения 1-1 и 2-2 /листы №№ 141, 142, 143/ изображены для колонн с „левым", расположением закладных деталей.
5. Горизонтальные сечения-см. листы №№ 252, 253, 256, 257, 258.
6. Арматуру-см. листы №№ 170, 171, 173, 176.
7. Закладные детали-см. листы №№ 176, 179, 186, 190, 191, 192, 195.

Спецификация металла на изделие

№№ п/п	Марка детали	Кол. дет	Вес, кг: Детали	Вес, кг: Всех деталей КВЦА-16-66-3а	КВЦА-18-66-3а	КВЦА-23-66-3а
1	ОК-21	1	27,79	27,79	—	—
2	ОК-22	1	58,22	—	58,22	—
3	ОК-24	1	107,61	—	—	107,61
4	С-2	2	0,90	—	—	1,80
5	М-2	1	29,83	29,83	29,83	29,83
6	М-3	1	24,21	24,21	24,21	24,21
7	М-8	2	22,60	45,20	45,20	45,20
8	М-12	4	3,79	15,16	15,16	15,16
9	М-13	2	5,29	10,58	10,58	10,58
10	М-14	6	0,49	2,94	2,94	2,94
11	М-17	2	4,02	8,04	8,04	8,04
			Итого,	163,75	194,18	245,37

Выборка металла на изделие КВЦА-16-66-3а

Сечение, мм	Ф5	Ф8	Ф10	Ф12	Ф14	Ф18	Ф22	Ф25	130×16	65×16	150×10	150×12	100×8	300×8	100×3	140×10
Длина, м	30,24	2,76	1,68	26,04	6,00	3,12	4,56	3,49	2,14	1,00	1,24	0,40	0,30	0,286	0,10	1,04
Вес, кг	4,67	1,08	1,04	20,12	7,2	6,24	13,60	13,42	35,0	8,16	14,62	5,66	1,86	5,39	0,23	22,40
ГОСТ	6727-53	5781-61							103-57					82-57	6009-57	8509-57
Класс, марка стали	В-I	А-III, 35 ГС							Ст.3							
Расчетное сопротивление, Ra кг/см²	3500	3400							2100							

Выборка металла на изделие КВЦА-18-66-3а / КВЦА-23-66-3а

Сечение, мм	Ф6	Ф8	Ф8	Ф10	Ф12	Ф14	Ф18	Ф22	Ф25	130×16	65×16	150×10	150×12	100×8	300×8	100×3	140×10
Длина, м	20,52 / —	— / 20,52	2,76 / 7,32	3,84 / 1,68	— / 2,16	6,00	29,28 / 12,80	4,56 / 30,80	3,49	2,14	1,00	1,24	0,40	0,30	0,29	0,10	1,04
Вес, кг	4,56 / —	— / 8,13	1,08 / 2,88	2,38 / 1,04	— / 1,92	7,26	58,56 / 25,60	13,60 / 91,80	13,42	35,00	8,16	14,62	5,66	1,86	5,39	0,23	22,40
ГОСТ	5781-61									103-57						6009-57	82-57	8509-57
Класс, марка стали	А-I	А-III, 35.С								Ст.3								
Расчетное сопротивление, Ra кг/см²	1050	3400								2100								

Характеристика изделия

		КВЦА-16-66-3а	КВЦА-18-66-3а	КВЦА-23-66-3а
Вес	т	1,60	1,62	1,66
Объем бетона	м³	0,618	0,618	0,618
Расход металла	кг	163,75	194,18	245,37
Расход металла на 1 м³ бетона	кг	265,0	314,0	397,0
Марка бетона	—	400	400	400
Кубиковая прочность бетона к моменту отпуска изделия с завода: в летнее время / в зимнее время	кг/см²	не менее 280 / 400	не менее 280 / 400	не менее 280 / 400

МИТЭП 1966г. Конструкторский отдел. Арх. №

Согл.: Заинцова, Васильева, Смирнова, Васильева, Ковалева, Жаркова, Гл. инж. К.О., Гл. инж. отд.

Т/А 1966г.

Колонны.

Характеристика колонн КВЦА-16-66-3а, КВЦА-18-66-3а, КВЦА-23-66-3а.

ГИ-04-2

Выпуск 1 | Лист № 144

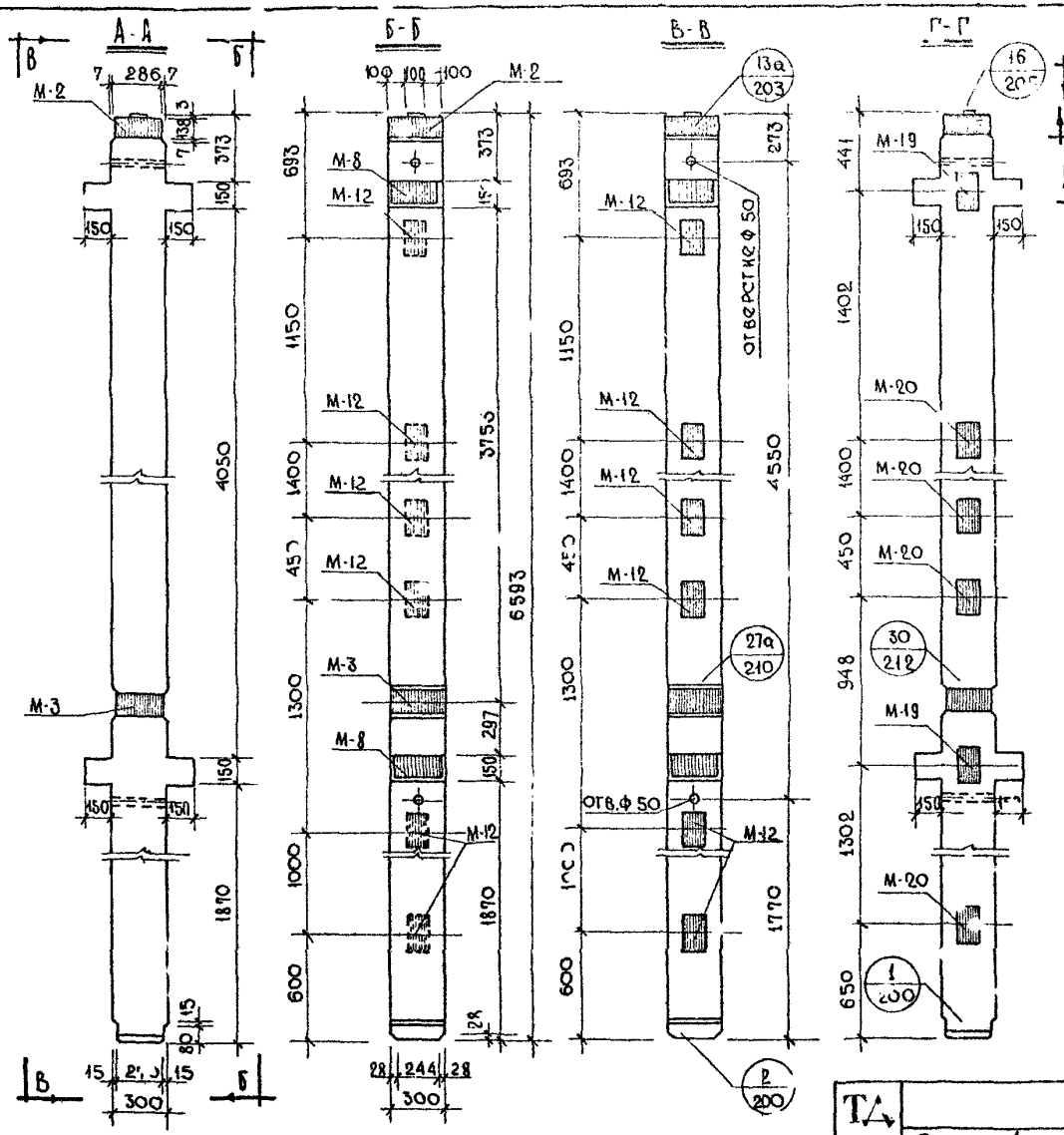

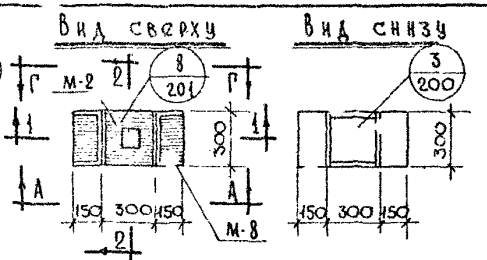

Примечания:

1. Колонны изготовляются с „левым" и „правым" расположением закладных деталей М-12, что определяется проектом здания и отражается в заказе на изготовление.

   На видах Б-Б и В-В закладные детали показаны:

   а) сплошными линиями - для „левого" расположения;

   б) пунктирными линиями - для „правого" расположения.

   Закладные детали, показанные на виде Г-Г, устанавливаются в колоннах и с „левым" и с „правым" расположением закладных деталей.

2. Вертикальные сечения - см. лист № 146, характеристику изделия - см. лист № 147.

ТА 1966г.	Колонны.		ИГ-04-2
	Общий вид колонны К2ЦЛ-28-66-3.	Выпуск 1	Лист № 145

МИТЭП Конструкторский отдел

14/VII 1966г. М 1:25

Гл. инж. МИТЭП; Нач. конст. отд.; Гл. инж. К.О.; Гл. инж. пр-та

Львов; Смирнова; Сомов; Жаркова

Гр. инженер; Разработал; Проверил; Копировал

Кузнецова; Рюмина; Кузнецова; Васильева

Согласовано

Нач. отдела; Гл. инженер; Гл. инж. пр-та

Н.Н.О.

Фрадин; Гольденберг; Кнур-Муратов

Арх. №

Архив	МИТЭП	13.VI 1966 г.	Гл. инж. инт.		Львов	Гр. инж.		Кузнецова
			Нач. конструкт.		Смирнова	Разработ		Рюмина
	Конструкторск. отдел	М 1:20	Гл. инж. к. р.		Сомов	Проверил		Роганова
			Гл. инж. пр-та		Харкова	Копировал		Воротынцева

Сечение 1-1

Сечение 2-2

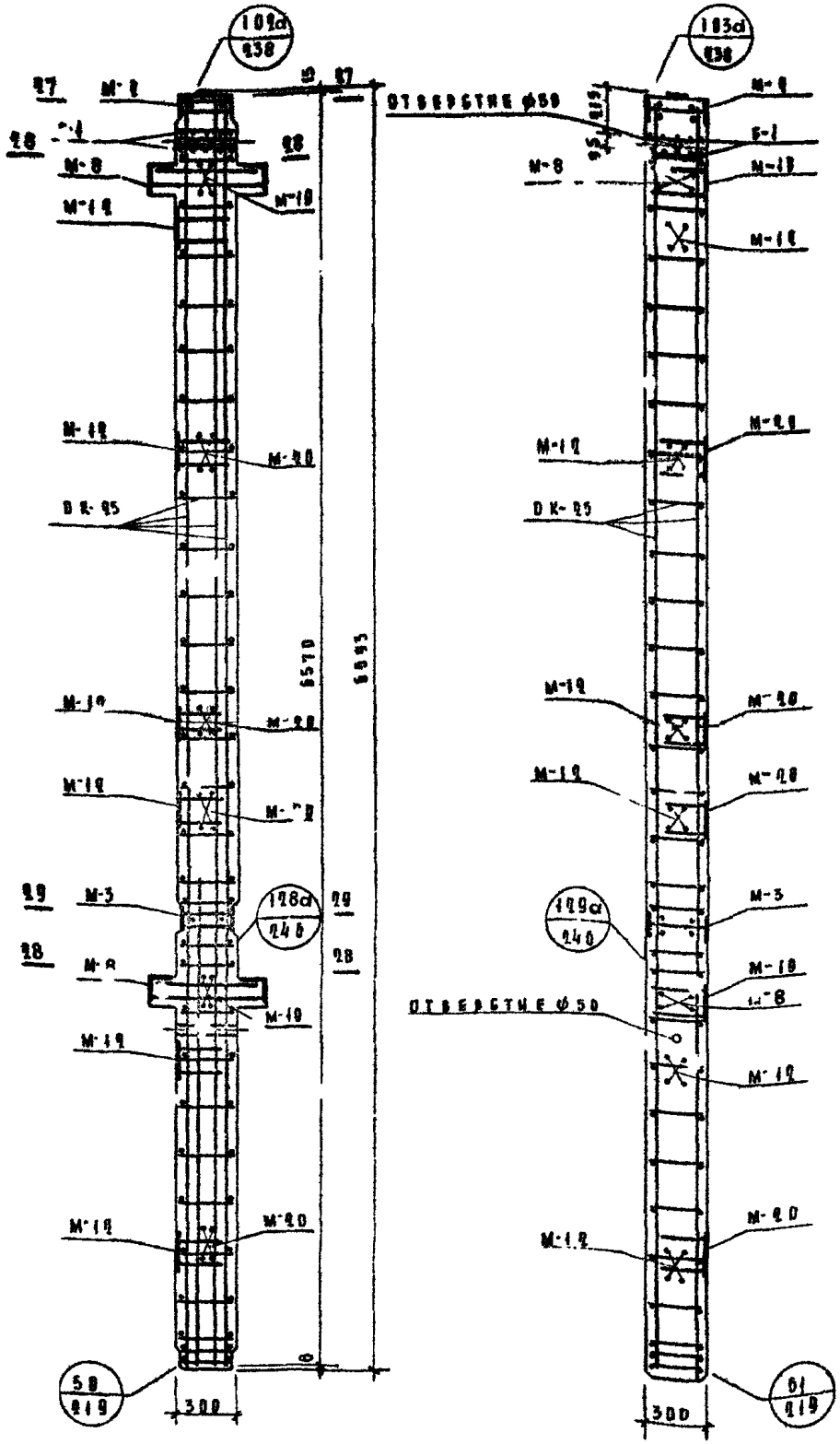

Примечания см. лист № 147

ТА 1966 г.

Колонны

Сечения колонны КЕЦ-Д-28-60-3

Шифр 1 Лист № 146

ИИ 34-2

163

Примечания:

1. Общий вид колонны см. лист № 145.
2. Вертикальные сечения 1-1 и 2-2 см. лист № 146.
3. Сечения 1-1 и 2-2 /лист № 146/ изображены для колонн с „левым" расположением закладных деталей.
4. Горизонтальные сечения - см. лист № 258.
5. Арматуру - см. листы №№ 174, 176.
6. Закладные детали - см. листы №№ 1[illegible], 179, 186, 190, 197, 198.

Спецификация металла на изделие					
№№ п/п	Марка детали	Кол. дет. шт.	Вес, кг		
			Детали	Всех деталей	Итого
1	ОК-25	1	18[illegible],39	185,39	
2	М-2	1	29,83	29,83	
3	М-3	1	24,21	24,21	
4	М-6	2	22,60	45,20	
5	М-12	6	3,79	22,74	
6	М-19	2	5,25	10,50	
7	М-20	4	3,98	15,92	
8	С-1	2	1,13	2,26	336,05

Выборка металла на изделие														
Сечение, мм	Ф8	Ф8	Ф10	Ф14	Ф18	Ф22	Ф25	150×12	150×10	130×16	65×16	100×3	100×8	140×10
Длина, м	29,16	5,70	1,68	12,16	3,44	4,56	47,948	0,40	2,08	2,144	1,00	0,10	0,286	1,07
Вес, кг	11,54	2,26	1,04	14,71	6,88	13,60	184,66	5,66	24,52	35,00	8,16	0,23	5,39	22,40
ГОСТ	5781-61							103-57				6009-57	82-57	8509-57
Класс, марка стали	А-I	А-III, 35гс						ВСт 3						
Расчетное сопротивление R_0, кг/см²	2100	3400						2100						

Характеристика изделия		
Вес	т	1,72
Объем бетона	м³	0,618
Расход металла	кг	336,05
Расход металла на 1 м³ бетона	кг	543,60
Марка бетона	-	400
Кубиковая прочность бетона к моменту отпуска изделия с завода:		
в летнее время	кг/см²	не менее 280
в зимнее время		400

ТД 1966г.	Колонны.	ПИ-04-2	
	Характеристика колонны К2ЦЛ-28-6[illegible]-3.	Выпуск 1	Лист № 147

МИТЭП
Конструкторский отдел
Арх. №

Гл. инж. МИТЭП	Львов	Гр. инженер	Кузнецова
Нач. конст. отд.	Смирнова	Разработал	Рюмина
Гл. инж. К.О.	Сомов	Проверил	Рогалова
Гл. инж. пр-та	Жаркова	Копировал	Васильева

Согласовано

14/II 1966г.

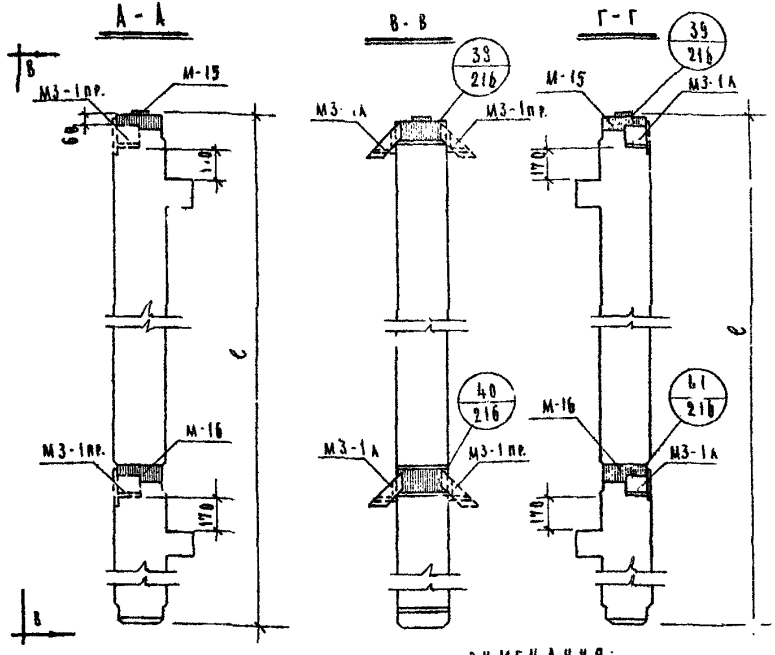

Примечания:

1. Опорные стаканы М3-1А и М3-1пр привариваются к колоннам, указанным в таблице, на заводе-изготовителе.
2. Колонны, стоящие в таблице под №№ 1-11, изготавливаются с двухсторонним расположением опорных стаканов. К колоннам с одной стороны привариваются опорные стаканы М3-1А, а с другой – опорные стаканы М3-1пр.
3. Колонны, стоящие в таблице под №№ 12-21, изготавливаются с односторонним расположением опорных стаканов. К колоннам с "левым" расположением закладных деталей привариваются опорные стаканы М3-1А, показанные на данном чертеже сплошными линиями; к колоннам с "правым" расположением – опорные стаканы М3-1пр, показанные пунктиром.
4. Узлы №40 и №41 головок в двухэтажных колоннах.
5. Опорные стаканы М3-1А и М3-1пр – см. лист № 199.

№№ п/п	Марка колонны	ℓ, мм	Расход металла на колонну, кг	Вес М3-1А, М3-1пр, кг	Общее количество М3-1А, М3-1пр на колонну, шт	Вес М3-1А, М3-1пр на колонну, кг	Общий вес металла на колонну, кг
1	К-17-33-3	3293	92.21	4.09	2	8.18	100.3
2	К-18-42-3	4133	66.21	4.09	2	8.18	74.39
3	К-18-42-3	4133	87.47	4.09	2	8.18	95.65
4	К-20-42-3	4193	106.10	4.09	2	8.18	114.28
5	К-18-51-3	5093	89.14	4.09	2	8.18	97.32
6	К-18-57-3	5693	117.42	4.09	4	16.36	133.78
7	К-[illegible]66-3	6593	165.27	4.09	4	16.36	181.63
8	К-23-66-3	6593	184.40	4.09	4	16.36	200.76
9	КЦ-16-66-3	6593	95.67	4.09	4	16.36	112.03
10	КЦ-18-66-3	6593	126.10	4.09	4	16.36	142.46
11	К-17-75-3	7493	168.89	4.09	4	16.36	185.25
12	К-17-[illegible]3-3а	3293	95.07	4.09	1	4.09	99.16
13	К-16-42-3а	4193	70.50	4.09	1	4.09	74.59
14	К-18-42-3а	4193	91.76	4.09	1	4.09	95.85
15	К-20-42-3а	4193	110.39	4.09	1	4.09	114.48
16	К-18-51-3а	5093	94.86	4.09	1	4.09	98.95
17	К-18-57-3а	5693	120.28	4.09	2	8.18	128.46
18	К-17-66-3а	6593	170.99	4.09	2	8.18	179.17
19	КЦ-16-66-3а	6593	9[illegible].96	4.09	2	8.18	188.14
20	КЦ-18-66-3а	6593	130.39	4.09	2	8.18	138.57
21	К-[illegible]75-3а	7493	176.04	4.09	2	8.18	184.22

ТА 1966-	Колонны	ТИ-04-2	
	Привязка опорных стаканов М3-1А, М3-1пр	Выпуск 1	Альбом 148

МИТЭП Конструкторский отдел
Арх. №
Гл. инж. МИТЭП Гл. инж. отд. Гл. инж. пр. Нач. отдела Нач. сектора Разработ. Проверил
Гринжен Кузнецова Никифорова Ефимов Жаркова Львов Ковнеров
Гл. инж. пр. Гл. инж. отд. Гл. инж. пр. Нач. отдела Гл. инж. от... Гл. инж. пр.
Фадеев Голь Т. Серг. Кнур-Мурзичев
Нач. сектора Кувшинова Регалова Иванова
Разработ. Проверил
Масштаб М 1:25
11/VI 1966 г.

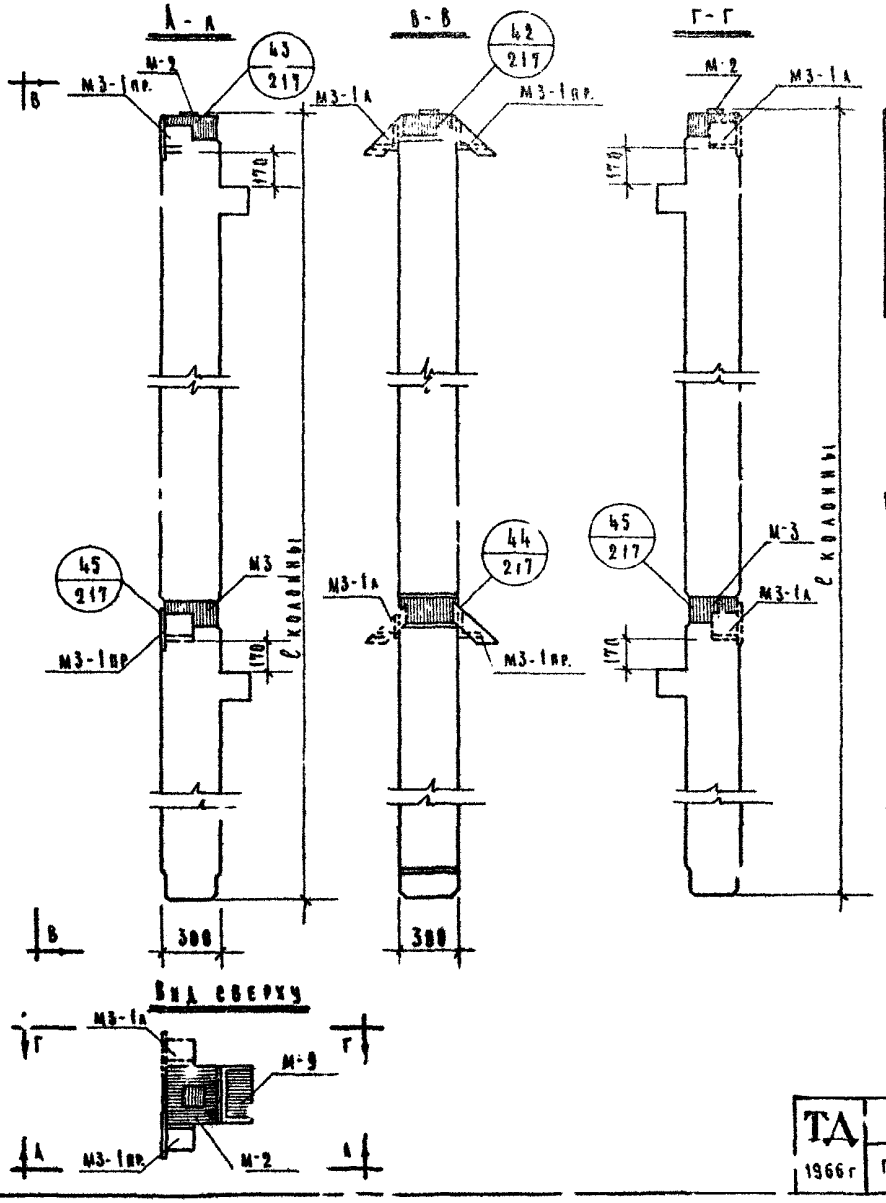

№ п/п	Марка колонны	ℓ колонны мм	Расход металла на одну колонну кг	Вес М3-1А, М3-1пр кг	Колонн М3-1А, М3-1пр шт.	Вес всех М3-1А М3-1пр. кг	Общий вес металла на одну колонну, кг
1	КА-23-66-3	6593	225,74	4,09	2	8,18	233,92

Примечания:

1. Опорные столики М3-1А и М3-1пр. привариваются к колонне КА-23-66-3 на заводе изготовителе. В отдельных случаях столики не привариваются, что определяется проектом здания и отражается в заказе на изготовление.
2. Колонна КА-23-66-3 изготавливается с одностороннем расположением опорных столиков. К колоннам с левым расположением закладных деталей привариваются опорные столики М3-1пр., показанные на данном чертеже сплошными линиями; к колоннам с правым расположением — опорные столики М3-1А, показанные пунктиром
3. Опорные столики М3-1А и М3-1пр. см. лист № 199

ТД 1966г	Колонны	ИИ 94-2	
	Приварка опорных столиков М3-1А, М3-1пр	Выпуск 1	Лист № 149

МИТЭП Конструкторский отдел

Арх. №

Гл. инж. МИТЭП 14/VI-1966г. М 1:25

Нач. отдела, Гл. инж. отд., Гл. инж. пр.

Авдов, Смирнова, Сомов, Жаркова

Гр. инжен., Разработ., Проверил, Копиров.

Кузнецова, Кривошеева, Роганова, Иванова

Согласовано

Нач. отдела, Гл. инж. отд., Гл. инж. пр.

Н И О

Фрадин, Ольденберг, Кнуп-Пирятов

Каркас К-1

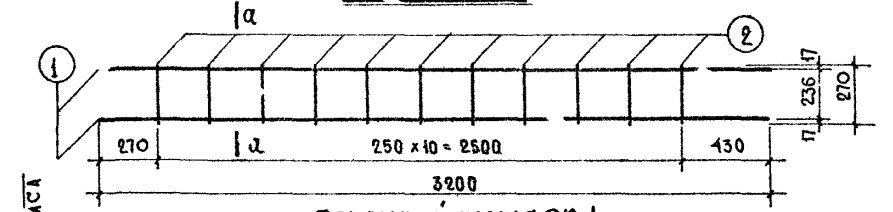

Объемный каркас ОК-1



по а-а

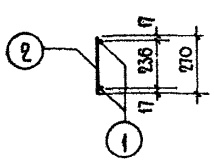

по б-б

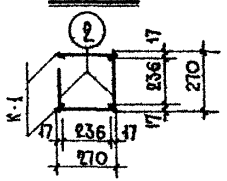

Соединительный стержень

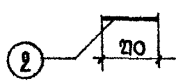

Спецификация металла на деталь													
Марка детали		NN поз.	Сечение, мм	Класс; марка стали	ГОСТ	Расчетн. сопротив. арматур. Ra, кг/см²	Колич. шт.	Длина позиции, мм	Длина на деталь, м	Вес, кг позиции	Вес, кг детали	Колич. детал. шт.	Вес всех детал., кг
Объемный каркас ОК-1	К-1	1	Ф12	А-III, 35ГС	5781-61	3400	2	3200	6,40	5,70			
		2	Ф5	В-I	6727-53	3150	1	270	2,97	0,46	6,16	2	12,32
	Соед. ст.	2	Ф5	В-I	6727-53	3150	1	270	0,27	0,042	0,042	22	0,92
											Итого		13,24

Примечания:

1. Сварку каркасов производить в соответствии с ГОСТ 10922-64.
2. Испытание всех видов арматуры на растяжение обязательно.
3. Каркасы К соединяются в объемный каркас ОК-1 стержнями поз. (2), приваривaемыми контактной сваркой /клещами/.

ТД 1966г	Колонны.	ИЧ-04-2	
	Арматурный каркас ОК-1	Выпуск 1	Лист № 150

МИТЭП Конструкторский отдел

12/VII 1966г. Гл. инж. МИТЭП; Нач. конст. отд.; Гл. инж. К.О.; Гл. инж. пр-та; Лавов; Смирнова; Сомов; Жаркова; Гр. инженер; Разработал; Проверил; Копировал; Кузнецова; Зубова; Роганова; Васильева

Согласовано

Арх. №

Каркас К-2

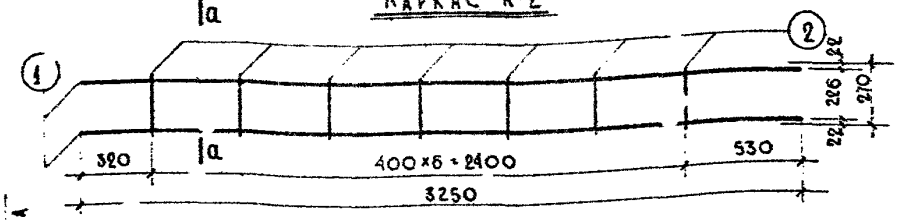

Объемный каркас ОК-2

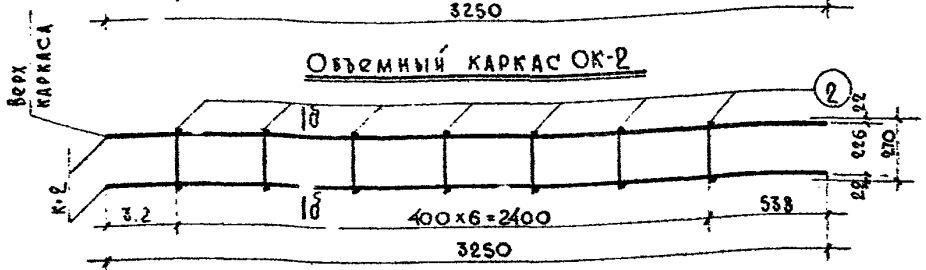

по а-а

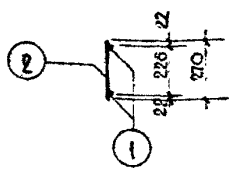

по б-б

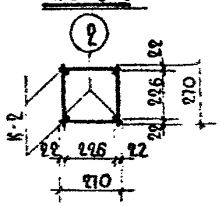

Соединительный стержень

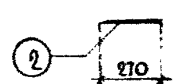

Спецификация металла на деталь													
Марка детали		NN поз.	Сечение, мм	Класс; марка стали	ГОСТ	Расчетное сопротивл. армат. Ка; кг/см²	Колич. шт	Длина позиции, мм	Длина на деталь, м	Вес, кг позиции	Вес, кг детали	Колич. дет., шт.	Вес всех детал., кг
Объемный каркас ОК-2	К-2	1	Ф22	А-III, 35ГС	5781-61	3400	2	325	6,50	19.35			
		2	Ф8	А-I	5781-61	2100	7	270	1.89	0.7[illegible]	20.40	2	40.20
	Соед. ст.	2	Ф8	А-I	5781-61	2100	1	270	0.27	0.107	0.107	14	1.50
												Итого:	41.70

Примечания:

1. Сварки каркасов производить в соответствии с ГОСТ 10922-64.
2. Испытание всех видов арматуры на растяжение обязательно.
3. Каркасы К-2 соединяются в объемный каркас ОК-2 стержнями поз. (2), привариваемыми контактной сваркой /клещами/.

ТД 1966г	Колонны. Арматурный каркас ОК-2.	ИИ 94-2	
		Выпуск 1	Листы 151

8902 170

МИТЭП Конструкторский отдел

Гл. инж. МИТЭП Нач. конст. отд. Гл. инж. К.О. Гл. инж. пр-та

Львов, Смирнова, Сомов, Жаркова, Ф. Инженер, Разработал, Проверил, Копировал, Кузнецова, Зубова, Рогатова, Васильева

Согласовано

Арх. №

Каркас К-3

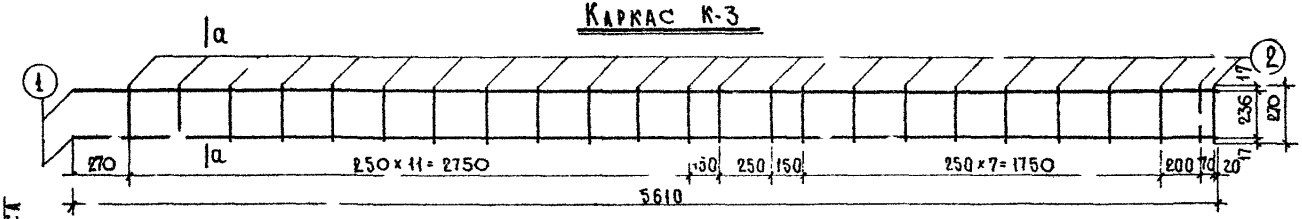

Объемный каркас ОК-3

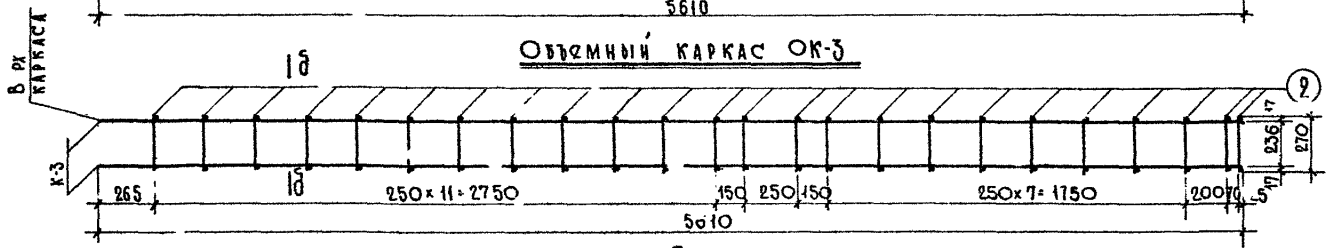

по а-а

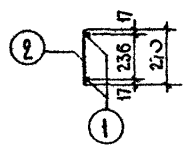

по б-б

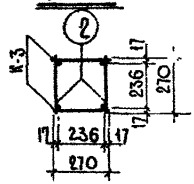

Соединительный стержень

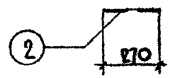

Спецификация металла на деталь

Марка детали		№№ поз.	Сечение мм	Класс; марка стали	ГОСТ	Расчетн. сопротивл. арматуры R_a; кг/см²	Колич. шт.	Длина позиции мм	Длина на деталь м	Вес, кг позиции	Вес, кг детали	Колич. дет. шт.	Вес всех деталей, кг
Объемный каркас ОК-3	К-3	1	ф12	А-III, 35ГС	5781-61	3400	2	5610	11,22	11,00			
		2	ф5	В-I	6727-53*	3150	24	270	6,48	1,00	11,00	2	22,00
	Соед.ст	3	ф5	В-I	6727-53	3150	1	270	0,27	0,042	0,042	48	2,02
											Итого:		24,02

Примечания:

1. Сварку каркасов производить в соответствии с ГОСТ 10922-64.
2. Испытание всех видов арматуры на растяжение обязательно.
3. Каркасы К-3 соединяются в объемный каркас ОК-3 стержнями поз. 2, привариваемыми контактной сваркой / клещами /.

ТА 1966г.	Колонны.	ИИ-04-2	
	Арматурный каркас ОК-3	Выпуск 1	Лист N 152

МИТЭП Конструкторский отдел. Арх. N. 14/III 1966. М 1:20.
Согласовано: Козяйкова, Зубова, Ротанова, Васильева.
Гл. инж. проекта Кузнецов, Гл. инж. Ленинград Львов, Нач. конс. отд. Смирнова, Гл. инж. КД Сомов, Гл. инж. проекта Маркова.
Гл. архитектор Ленинград Кириллов, Проверил Гинзбург, Разработал Гинзбург, Копировал Васильева.

Каркас К-4

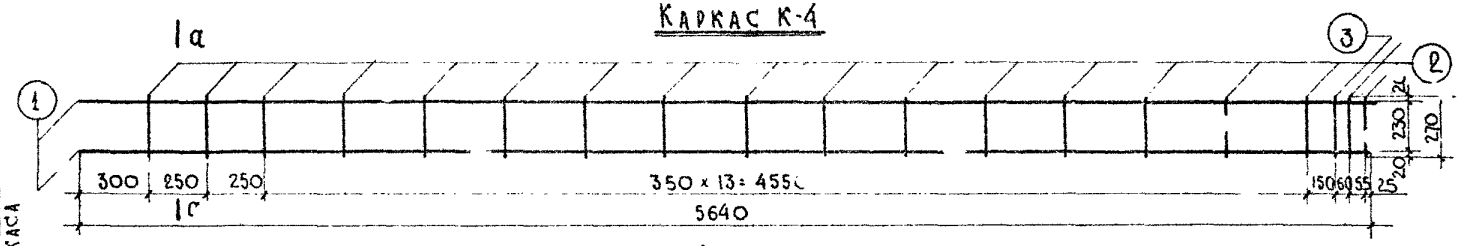

Объемный каркас ОК-4

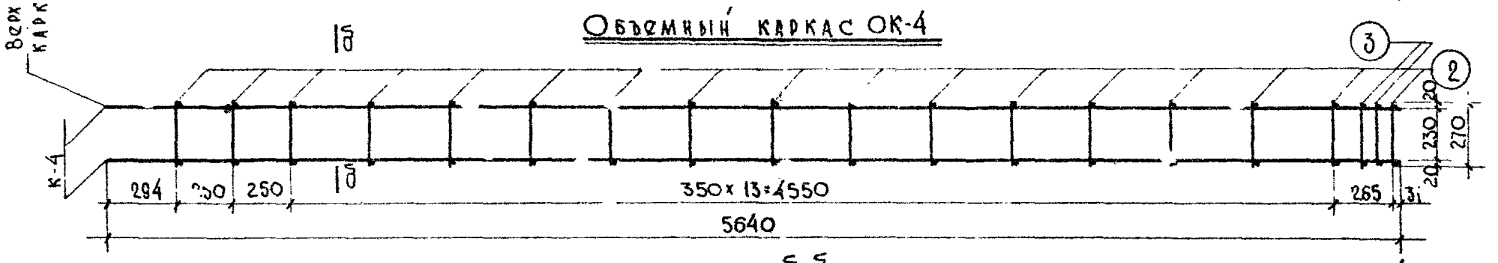

по а-а

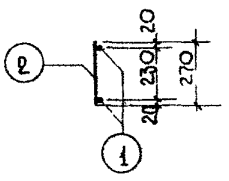

по б-б

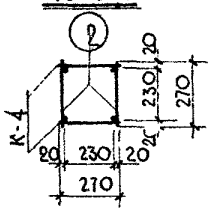

Соединительный стержень

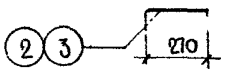

Спецификация металла на деталь													
Марка детали		№№ поз.	Сечение, мм	Класс; марка стали	ГОСТ	Расчетн. сопротив. арматуры Ra; кг/см²	Колич. шт.	Длина позиции, мм	Длина на деталь, м	Вес, кг позиции	Вес, кг детали	Колич. дет., шт.	Вес всех детал., кг
Объемный каркас ОК-4	К-4	1	Ф18	А-III, 35ГС	5781-61	3400	2	5640	11.28	22.56			
		2	Ф6	А-I	5781-61	2100	17	270	4.59	1.02			
		3	Ф10	А-I	5781-61	2100	2	270	0,54	0,33	23.91	2	47.82
	Соед. ст.	2	Ф6	А-I	5781-61	2100	1	270	0,27	0,06	0,06	34	2,04
	Соед. ст.	3	Ф10	А-I	5781-61	2100	1	270	0,27	0.166	0,166	4	0,66
												Итого:	50,52

Примечания:

1. Сварку каркасов производить в соответствии с ГОСТ 10922-64.
2. Испытание всех видов арматуры на растяжение обязательно.
3. Каркасы К-4 соединяются в объемный каркас ОК-4 стержнями поз. 2 3, приваривaемыми контактной сваркой /клещами/.

ТД 1966 г.	Колонны.	ИК 94-2	
	Арматурный каркас ОК-4.	Выпуск 1	Лист № 153

МИТЭП — Конструкторский отдел. 14/III 1966 г. М 1:20. Гл. инж. МИТЭП, Нач. конст. отд., Гл. инж. К.О., Гл. инж. пр-та. Львов, Смирнова, Сомов, Жаркова. Гр. инженер, Разработал, Проверил, Копировал. Кузнецова, Зубова, Роганова, Васильева. Согласовано.

Арх. №

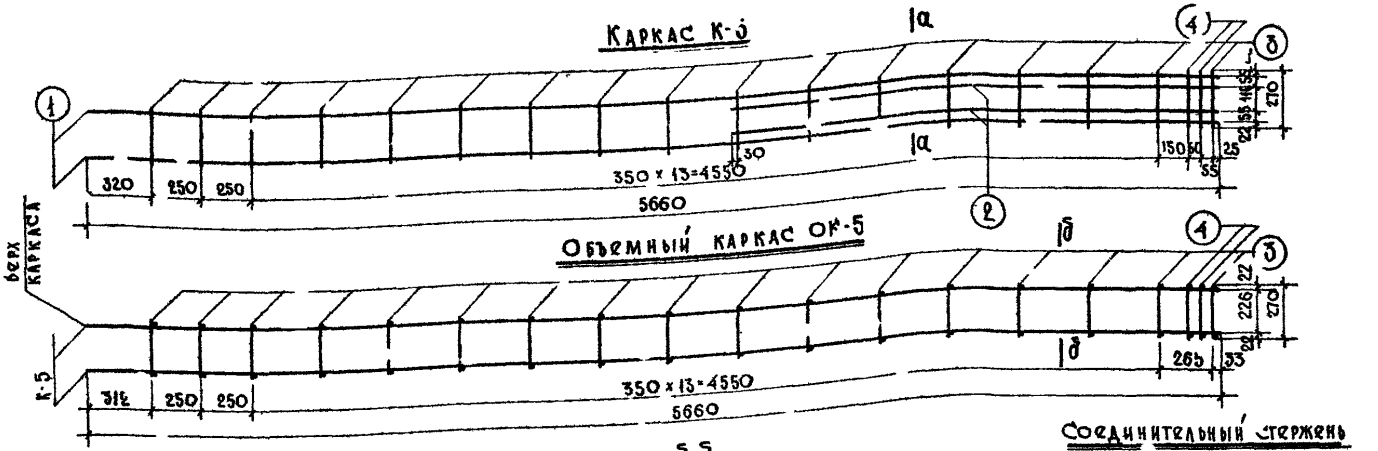

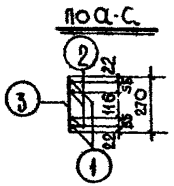

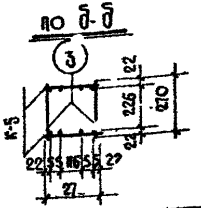

Спецификация металла на деталь

Марка детали	№ поз.	Сечение, мм	Класс; марка стали	ГОСТ	Расчетное сопротивл. арматуры Ra; кг/см²	Колич. шт.	Длина позиции, мм	Длина на деталь, м	Вес, кг позиции	Вес, кг деталей	Колич. дет., шт.	Вес всех деталей, кг
Объемный каркас ОК-5	1	Ф22	А-III 35ГС	5781-61	3400	2	5660	11.32	39.80			
К-5	2	Ф18	А-III 35ГС	5781-61	3400	2	2420	4.84	9.68			
	3	Ф8	А-I	5781-61	2100	17	270	4.59	1.81			
	4	Ф12	А-III 35ГС	5781-61	3400	2	270	0.54	0.48	45.77	2	91.54
Хомут ст.	5	Ф8	А-I	5781-61	2100	1	270	0.27	0.107	0.107	34	3.64
Стерж. ст.	4	Ф12	А-III 35ГС	5781-61	3400	1	270	0.27	0.24	0.24	4	0.96
											Итого:	96.14

Примечания:

1. Сварку каркасов производить в соответствии с ГОСТ 10922-64.
2. Испытание всех видов арматуры на растяжение обязательно.
3. Каркасы К-5 соединяются в объемный каркас ОК-5 стержнями поз. (3)(4), привариваемыми контактной сваркой /клещами/.

ТД 1966г

Колонны.

Арматурный каркас ОК-5.

ИИ-04-2

Выпуск 1 | Лист 154

МИТЭП 1966 | Гл. инженер Давов | Гл. инж. КО Мягкова | Гл. инж. отд. Мягкова | Конструкторский отдел | Инв. №

Согласовано: Кизикова, Зубова, Рогалева, Васильева | Разработал Шоверна | Проверил Семенов | Копировал Маркова | М 1:20

Каркас К-6

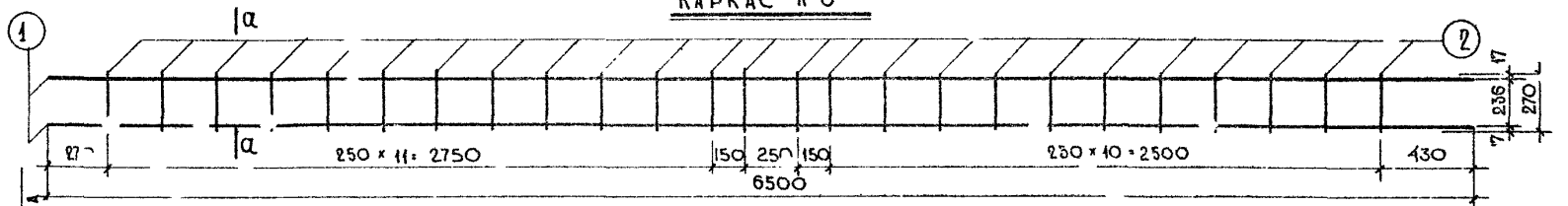

Объемный каркас ОК-6

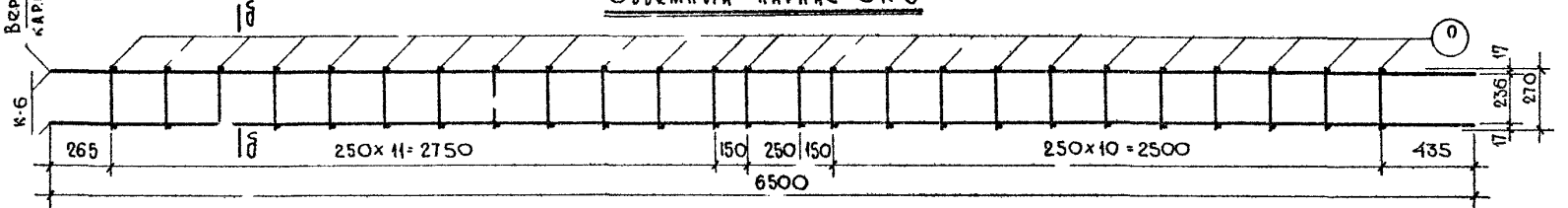

по а-а

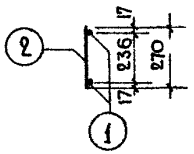

по б-б

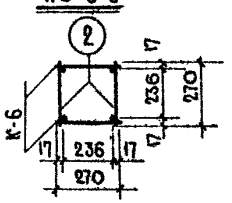

Соединительный стержень

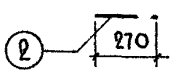

Спецификация металла на деталь													
Марка детали		№№ поз.	Сечение, мм	Класс; марка стали	ГОСТ	Расчетн. сопротивл. арматуры R_a, кг/см²	Колич. шт.	Длина: позиц., мм	Длина: на деталь, м	Вес, кг: позиции	Вес, кг: детали	Колич. детал. шт.	Вес всех детал., кг
Объемный каркас ОК-6	К-6	1	Ф12	А-III, 35ГС	5781-61	3400	2	6500	13.0	11.57			
		2	Ф5	В-I	6727-53	3150	25	270	6.75	1.04	12.61	2	25.22
	Со д.ст.	2	Ф5	В-I	6727-53	3150	1	270	0.27	0.042	0.042	50	2.10
											Итого		27.32

Примечания:

1. Сварку каркасов производить в соответствии с ГОСТ 10922-64.
2. Испытание всех видов арматуры на растяжение обязательно.
3. Каркасы К-6 соединяются в объемный каркас ОК-6 стержнями поз. (2), приваривaемыми контактной сваркой /клещами/.

МИТЭП Конструкторский отдел	14/VI-1966 г.	Гл. инж. МИТЭП	Гл. инж. ОТД
	М 1:20	Нач. конст. отд.	Гл. инж. К.О.
		Гл. инж. ОТД	Гл. инж. ПРТД
Арх. №			

Согласовано: Кузнецова, Зубова, Роганова, Васильева

Гр. инженер	Разработал	Проверил	Копировал
Львов	Смирнова	Сомов	Жаркова

ТД 1966 г.	Колонны	ИГ-04-2	
	Арматурный каркас ОК-6.	Выпуск 1	Лист № 155

Каркас К-7

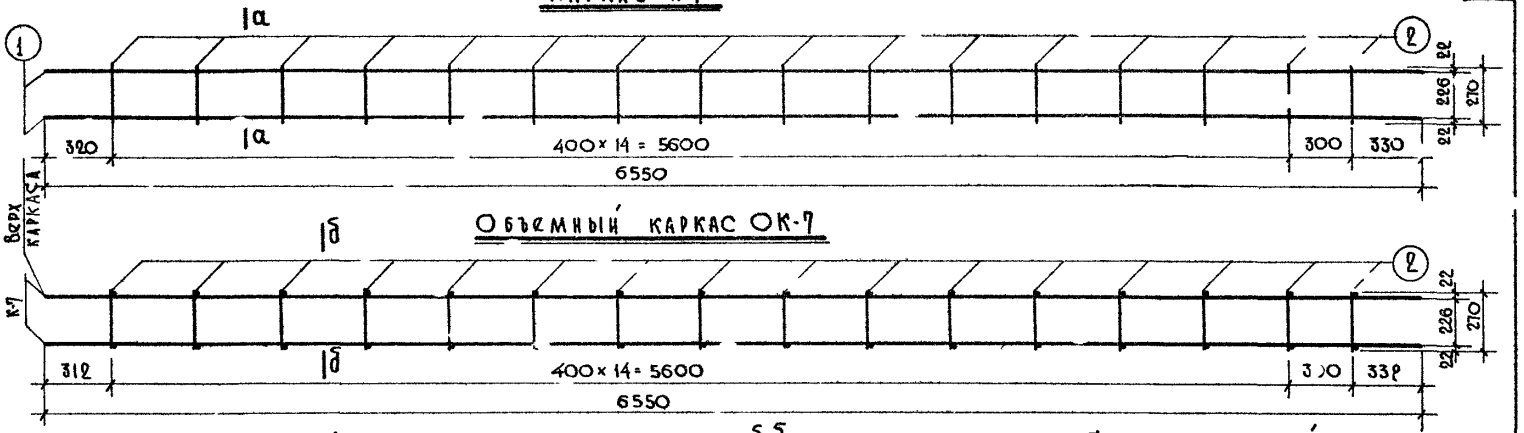

по а-а

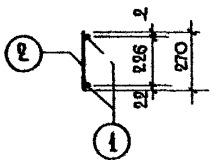

по б-б

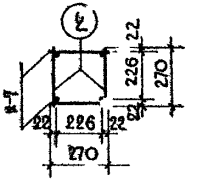

Соединительный стержень

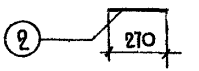

Спецификация металла на деталь

Марка детали		№№ поз.	Сечение, мм	Класс; марка стали	ГОСТ	Расчетн. сопротивл. армат. R_a; кг/см²	Колич. шт.	Длина позиции, мм	Длина на деталь, м	Вес, кг позиции	Вес, кг деталей	Колич. дет., шт.	Вес всех деталей, кг
Объемный каркас ОК-7	К-7	1	ф22	А-III, 35ГС	5781-61	3400	2	5550	13.10	39.05			
		2	ф8	А-I	5781-61	2100	16	270	4.32	1.71	40.76	2	81.52
	Соед. ст.	2	ф8	А-I	5781-61	2100	1	270	0.27	0,107	0,107	32	4.2
											Итого		8'94

Примечания:

1. Сварку каркасов производить в соответствии с ГОСТ 10922-64.
2. Испытание всех видов арматуры "а растяжение обязательно.
3. Каркасы К-7 соединяются в объемный каркас ОК 7 стержнями поз. (2), привариваемыми контактной сваркой /клещами/.

ТД 1966г	Колонны. Арматурный каркас ОК-7	КИ-04-2 Выпуск 1 Лист № 156

МИТЭП Конструкторский отдел
Арх. № 9
ТД-1966г. М 1:20
Гл. инж. проекта Гл. инж. К.О. Гл. инж. Мягков
Согласовано
Кузнецова, Зубова, Ротанова, Васильева
Гл. инженер проекта, Разработал, Проверил, Копировал
Ильов, Емирнова, Самов, Жаркова

Каркас К-8

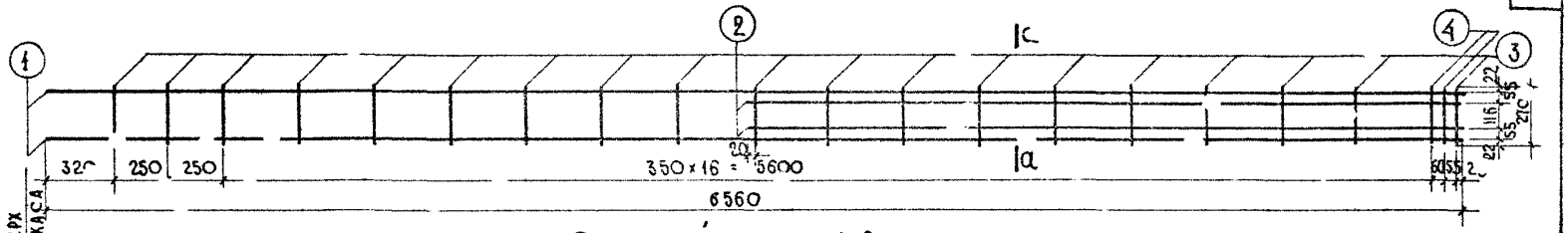

Объемный каркас ОК-8

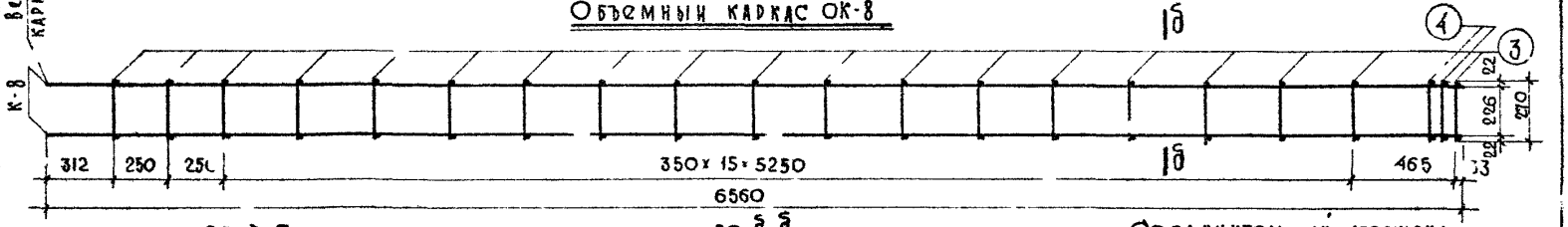

по а-а

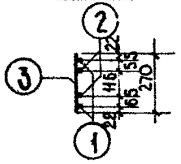

по б-б

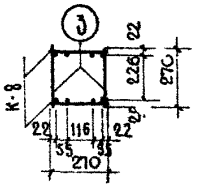

Соединительный стержень

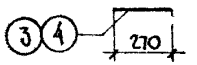

Спецификация металла на деталь													
Марка детали		NN поз.	Сечение мм	Класс; марка стали	ГОСТ	Расчетн. сопротивл. армат. R_a; кг/см²	Колич. шт.	Длина позиции м	Длина на деталь, м	Вес, кг позиции	Вес, кг детали	Колич. дет., шт.	Вес всех детал., кг
Объемный каркас ОК-8	К-8	1	Ф22	А-III, 35ГС	5781-61	3400	2	6560	13.12	39.10			
		2	Ф18	А-III, 35ГС	5781-61	3400	2	3310	6.62	13.24			
		3	Ф8	А-I	5781-61	2100	19	270	5.13	2.07			
		4	Ф12	А-III, 35ГС	5781-61	3400	2	270	0.54	0.48	54.85	2	109.70
	Соед. ст.	3	Ф8	А-I	5781-61	2100	1	270	0.27	0.107	0.107	38	4.06
	Соед. ст.	4	Ф12	А-III, 35ГС	5781-61	3400	1	270	0.27	0.24	0.24	4	0.96
												Итого:	114.72

Примечания:

1. Сварку каркасов производить в соответствии с ГОСТ 10922-64.
2. Испытание всех видов арматуры на растяжение обязательно.
3. Каркасы К-8 соединяются в объемный каркас ОК-8 стержнями поз. (3)(4), привариваемыми контактной сваркой. /клещами/

ТД 1966г	Колонны.	ИГ 04-2	
	Арматурный каркас ОК-8.	Выпуск 1	Лист N 157

МИТЭП Конструкторский отдел

Арх. N

Согласовано: Кузнецова, Зубова, Роганова, Васильева

Гр. инженер, Разработал, Проверил, Копировал

Львов, Смирнова, Сомов, Жаркова

Гл. инж. МИТЭП, Нач. конст. отд., Гл. инж. К.О., Гл. инж. ПРТА

14/II 1966г. М 1:20

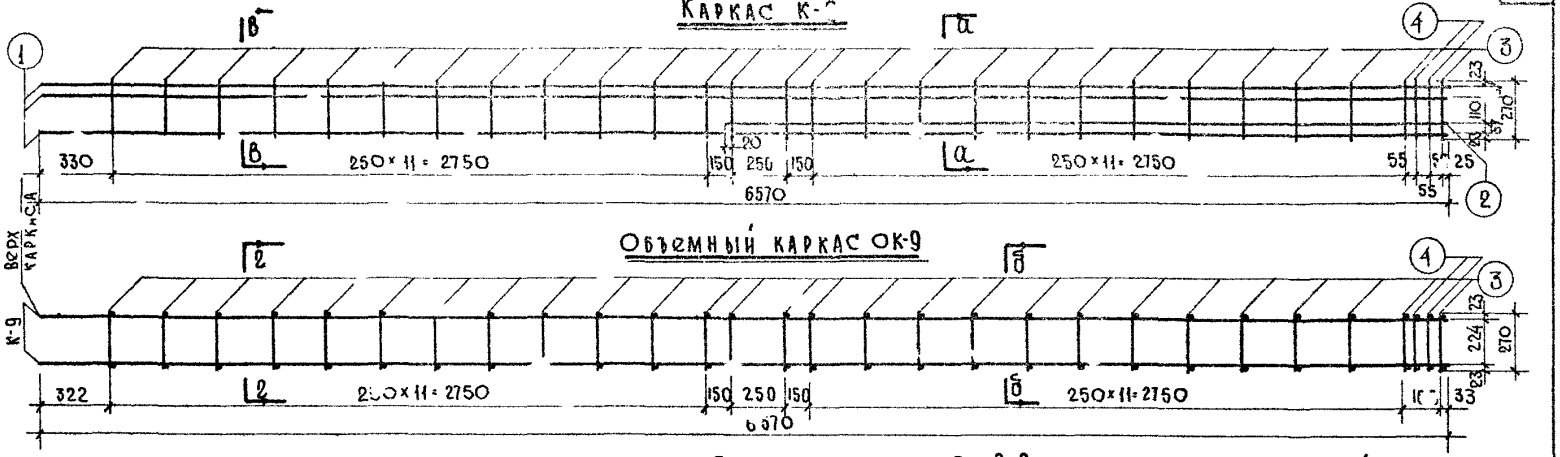

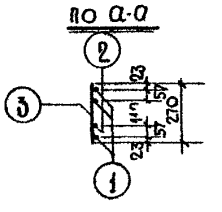

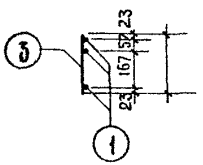

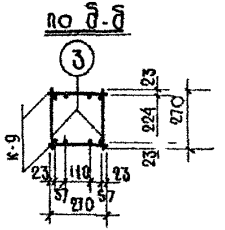

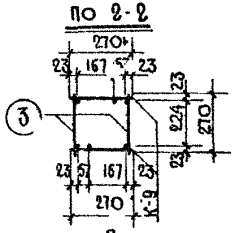

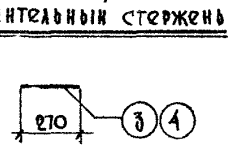

Спецификация металла на деталь

Марка детали		№№ поз.	Сечение мм	Класс; марка стали	ГОСТ	Расчетн. сопротив. арматуры R_a, кг/см²	Колич. шт.	Длина позиции мм	Длина на деталь, м	Вес, кг позиции	Вес, кг деталей	Колич. дет., шт.	Вес всех деталей
Объемный каркас ОК-9	К-9	1	ф25	А-III,35ГС	5781-61	3400	3	6570	19.74	75.88			
		2	ф25	А-III,35ГС	5781-61	3400	1	3360	3.36	12.93			
		3	ф8	А-I	5781-61	2100	27	270	7.29	2.88			
	Сваренные	1	ф14	А-III,35ГС	5781-61	3400	2	270	0.54	0.65	92.34	2	184.68
		3	ф8	А-I	5781-61	2100	1	270	0.27	0.107	0.107	54	5.78
	Сваренные	4	ф14	А-III,35ГС	5781-61	3400	1	270	0.27	0.327	0.327	4	1.31
											ИТОГО:		191.77

Примечания:

1. Сварку каркасов производить в соответствии с ГОСТ 10922-64.
2. Испытание всех видов арматуры на растяжение обязательно.
3. Каркасы К-9 соединяются в объемный каркас ОК-9 стержнями поз. (3)(4), привариваемыми контактной сваркой /клещами/.

ТА 1966г.	Колонны. Арматурный каркас ОК-9	ТИ-04-2	
		Выпуск 1	Листов 159

МИТЭП Конструкторский отдел
Арх. №
14 III 1966г.
М 1:20
Гл. инж. МИТЭП Минтер
Гл. инж. пр-та Кононенко
Гл. инж. пр-та Прилуцкий
Согласовано: Кузнецова, Зубова, Оганова, Васильева
Гл. инженер Кузнецов
Разработал Зубова
Проверил Оганова
Копировал Васильева
Дубов, Смирнова, Сомов, Жаркова

Каркас К-10

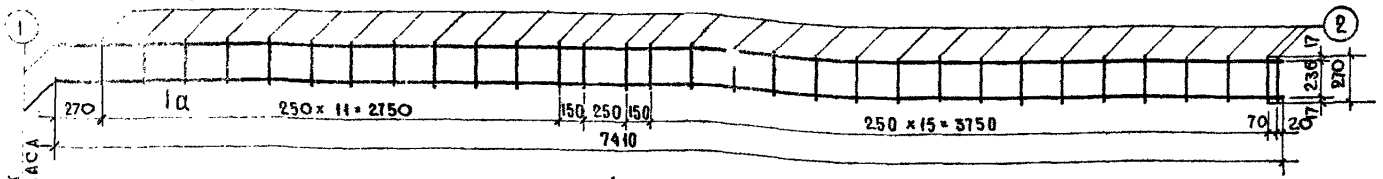

Объемный каркас ОК-10

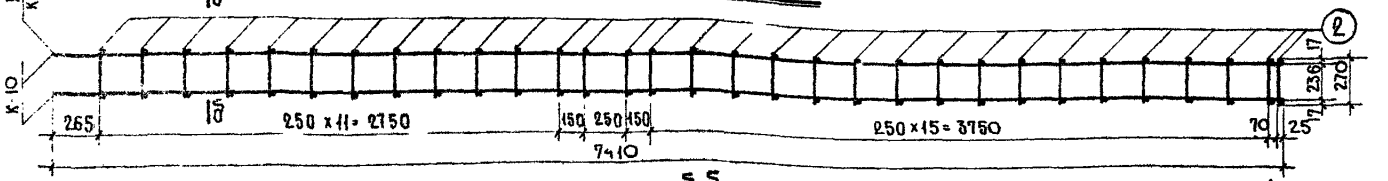

по а-а

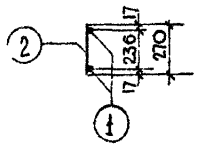

по б-б

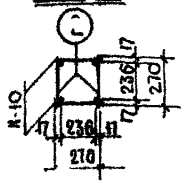

Соединительный стержень

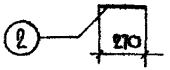

Спецификация металла на деталь													
Марка детали		№№ поз.	Сечение, мм	Класс; марка стали	ГОСТ	Расчетн. сопротив. арматуры Ra, кг/см²	Колич. шт.	Длина позиц., мм	Длина на деталь, м	Вес, кг позиции	Вес, кг детали	Колич. дет., шт.	Вес всех детал, кг
Объемный каркас ОК-10	К-10	1	ф12	А-III, 35ГС	5781-61	3400	2	7410	14.82	13.20	14.49	2	28.98
		2	ф5	В-I	6727-53	3150	31	270	8.37	1.29	0,042	62	2.60
	Соед. ст.	2	ф5	В-I	6727-53	3150	1	270	0.27	0,042			
												Итого:	31.58

Примечания:

1. Сварку каркасов производить в соответствии с ГОСТ 10922-64.
2. Испытание всех видов арматуры на растяжение обязательно.
3. Каркасы К-10 соединяются в объемный каркас ОК-10 стержнями, поз. (2), приваривaемыми контактной сваркой /клещами/.

ТД 1966 г.	Колонны.	ИИ-04-2	
	Арматурный каркас ОК-10.	Выпуск 1	Лист № 159

Согласовано
Лубова
Логанова
Касильева
Разработал
Проверил
Копировал
Смирнова
Сомов
Жаркова
Гл. инж. К.О.
Гл. инж. Дата
Гл. инж. Отд.
Конструкторский отдел
М
1:25

Каркас К-11

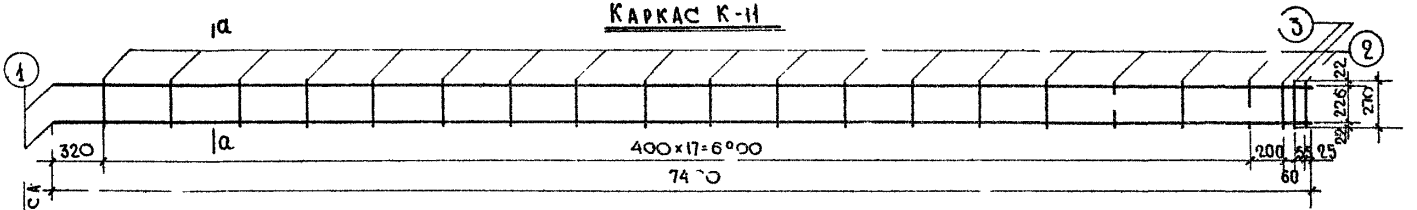

Верх каркаса К-11

Объемный каркас ОК-11

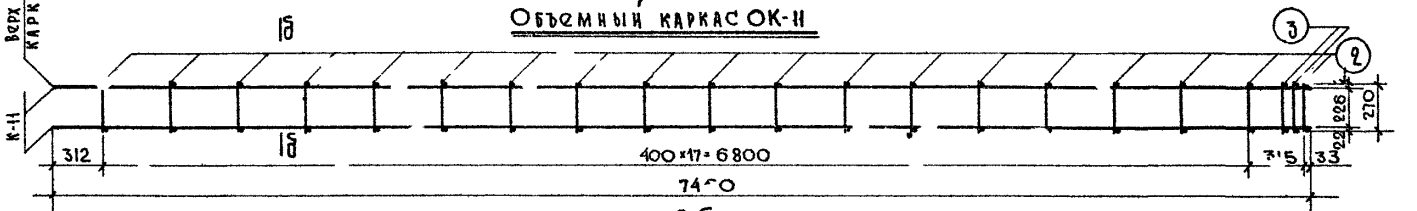

по а-а

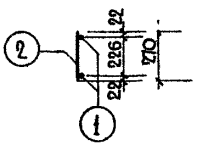

по б-б

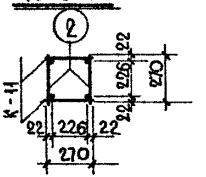

Соединительный стержень

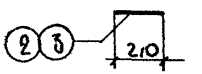

Спецификация металла на деталь

Марка детали		№№ поз.	Сечение мм	Класс; марка стали	ГОСТ	Расчетн. сопротивл. арматуры Ra; кг/см²	Колич. шт.	Длина позиции м	Длина на деталь м	Вес, кг позиции	Вес, кг детали	Колич. дет., шт.	Вес всех деталей, кг
Объемный каркас ОК-11	К-11	1	ф 22	А-III 35ГС	5781-61	3400	2	7460	14,92	44.50			
		2	ф 8	А-I	5781-61	2100	19	270	5,13	2.03			
		3	ф 12	А-III 35ГС	5781-61	3400	2	270	0.54	0.48	47.01	2	94.02
	Соед.ст.	2	ф 8	А-I	5781-61	2100	1	270	0.27	0.107	0.107	38	4.07
	Соед. ст.	3	ф 12	А-III 35ГС	5781-61	3400	1	270	0.27	0.24	0.24	4	0.96
											итого:		99.05

Примечания:

1. Сварку каркасов производить в соответствии с ГОСТ 10922-64.
2. Испытание всех видов арматуры на растяжение обязательно.
3. Каркасы К-11 соединяются в объемный каркас ОК-11 стержнями поз (2)(3), привариваемыми контактной сваркой /клещами/.

МИТЭП	44 ДП 1966г.	Гл. инженер	Львов
		Гл. инж. проекта	Смирнова
		Гл. инж. к.о.	Сомов
Конструкторский отдела	М 1:25	Гл. инженер	Жаркова
Арх. №		Согласовано	Кузнецова, Зубкова, Ротанова, Васильева
		Разработал	
		Проверил	
		Копировал	

ТА 1966г.	Колонны.	ЧИ-04-2	
	Арматурный каркас ОК-11.	Выпуск 1	Лист № 160

Каркас К-12

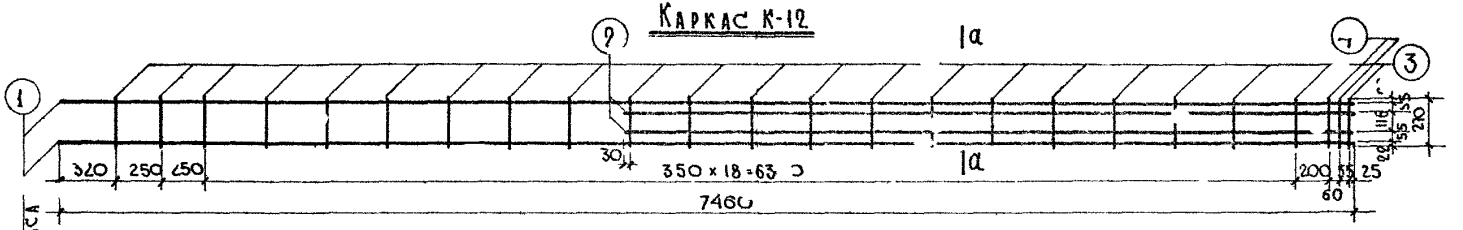

Объемный каркас ОК-12



по а-а

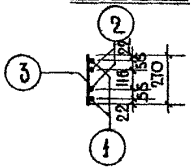

по б-б

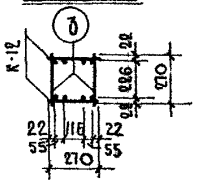

Соединительный стержень

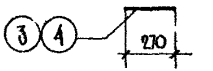

Спецификация металла на деталь													
Марка детали		№ поз.	Сечение, мм	Класс; марка стали	ГОСТ	Расчетн. сопротивл. арматуры: Rа; кг/см²	Колич. шт.	Длина позиции, мм	Длина на деталь, м	Вес, кг позиции	Вес, кг детали	Колич. дет., шт.	Вес всех детал., кг
Объемный каркас ОК-12	К-12	1	Ф22	А-III,35ГС	5781-61	3400	2	7460	14.92	44.50			
		2	Ф18	А-III,35ГС	5781-61	3400	2	4220	8.44	16.88			
		3	Ф8	А-I	5781-61	2100	22	270	5.94	2.34			
			Ф12	А-III,35ГС	5781-61	3400	2	270	0.54	0.48	64.20	2	128.40
	Соед.ст.	3	Ф8	А-I	5781-61	2100	1	270	0.27	0.107	0.107	44	4.71
	Соед.ст.	4	Ф12	А-III,35ГС	5781-61	3400	1	270	0.27	0.24	0.24	4	0.96
												Итого:	134.07

Примечания:

1. Сварку каркасов производить в соответствии с ГОСТ 10922-64.
2. Испытание всех видов арматуры на растяжение обязательно.
3. Каркасы К-12 соединяются в объемный каркас ОК-12 стержнями поз. 3 4, привариваемыми контактной сваркой /клещами/.

ТД 1966г.	Колонны.	ИН 94-2	
	Арматурный каркас ОК-12.	Выпуск 1	Лист № 161

МИТЭП Конструкторский отдел

Арх. №

Согласовано: Кузнецова, Зубова, Юганова, Васильева

Гл. инж. МИТЭП, Нач. конст. отд., Гл. инж. К.О., Гл. инж. пр-та — Львов, Смирнова, Сомов, Жаркова

Гр. инженер, Разработал, Проверил, Копировал

Ф. 1966г. М 1:25

Каркас К-13

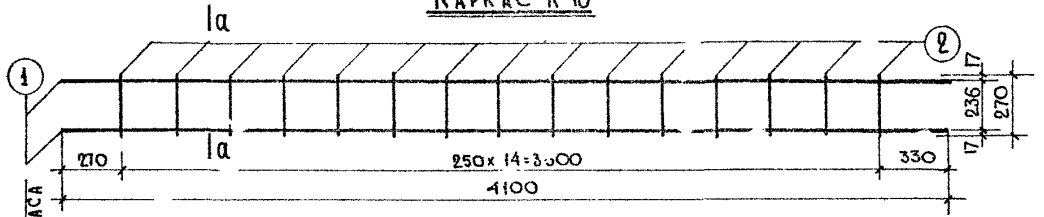

Объемный каркас ОК-13



по а-а

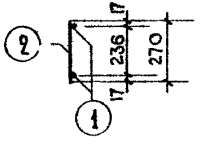

по б-б

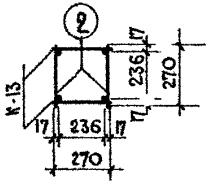

Соединительный стержень

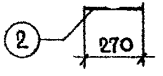

Спецификация металла на деталь													
Марка детали		NN поз.	Сечение, мм	Класс; марка стали	ГОСТ	Расчетное сопротивл. армат. R_a; кг/см²	Колич. шт.	Длина позиции, мм	Длина на деталь, м	Вес, кг позиции	Вес, кг детали	Колич. дет., шт.	Вес всех детал., кг
Объемный каркас ОК-13	К-13	1	ф12	А-III 35ГС	5781-61	3400	2	4100	8.20	7.30			
		2	ф5	В-I	6727-53	3150	15	270	4.05	0.62	7.92	2	15.84
	Соед.ст.	2	ф5	В-I	6727-53	3150	1	270	0.27	0.042	0.042	30	1.26
											Итого:		17.10

Примечания:

1. Сварку каркасов производить в соответствии с ГОСТ 10922-64.
2. Испытание всех видов арматуры на растяжение обязательно.
3. Каркасы К-13 соединяются в объемный каркас ОК-13 стержнями поз. 2, приваривaемыми контактной сваркой /клещами/.

ТД 1966г	Колонны.	ЧИ-04-2	
	Арматурный каркас ОК-13.	Выпуск 1	Лист № 162

МИТЭП Конструкторский отдел

Гл. инж. МИТЭП Львов; Нач. конст. отд. Смирнова; Гл. инж. к.о. Сомов; Гл. инж. пр-та Жаркова; Гл. инж. проекта Кузнецова; Ст. инженер Зубова; Разработал Рогалина; Проверил Рогалина; Копировал Васильева

14/II-1966г. М 1:20

Согласовано

Арх. №

Каркас К-14

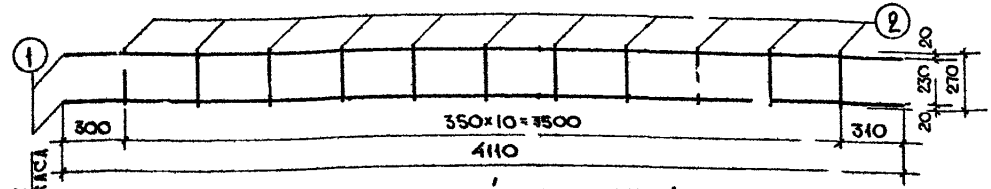

Верх каркаса

Объемный каркас ОК-14

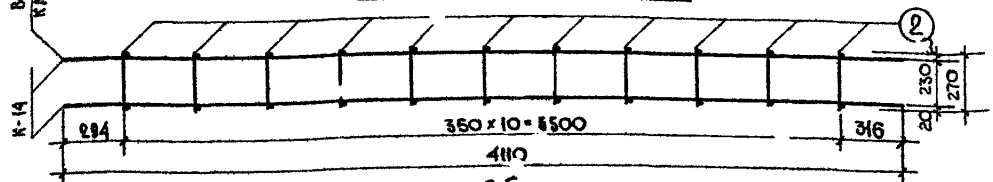

К-14

по а-а

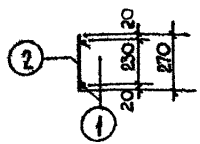

по б-б

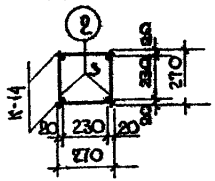

Соединительный стержень

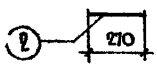

Спецификация металла на деталь

Марка детали		№№ поз.	Сечение, мм	Класс; марка стали	ГОСТ	Расчетное сопротив. армат. R_a; кг/см²	Колич. шт.	Длина позиции, мм	Длина на деталь, м	Вес, кг позиции	Вес, кг детали	Масса дет., шт.	Вес всех деталей, кг
Объемный каркас ОК-14	К-14	1	ф18	А-III,35ГС	5781-61	3400	2	4110	8,22	16,44			
		2	ф6	А-I	5781-61	2100	11	270	2,97	0,60	17,10	2	34,20
	Соед. эл.	2	ф6	А-I	5781-61	2100	1	270	0,27	0,06	0,06	22	1,32
											Итого:		35,52

Примечания:

1. Сварку каркасов производить в соответствии с ГОСТ 10922-64.
2. Испытание всех видов арматуры на растяжение обязательно.
3. Каркасы К-14 соединяются в объемный каркас ОК-14 стержнями поз. (2), привариваемыми контактной сваркой /клещами/.

ТД 1966	Колонны. Арматурный каркас ОК-14	ИУ 04-2 Выпуск 1 Лист N 165

Согласовано: Кузнецова, Зубова, Оганова, Васильева

Гл. инженер: Львов; Рук. группы: Смирнова; Проверил: Домов; Копировал: Жаркова

Гл. инж. пр-та: Жуков; Нач. отд.: Жуков; Гл. инж.: Жуков

МИТЭП, Конструкторский отдел, Арх. N

14/II 1966 г., N, 1:20

Каркас К-15

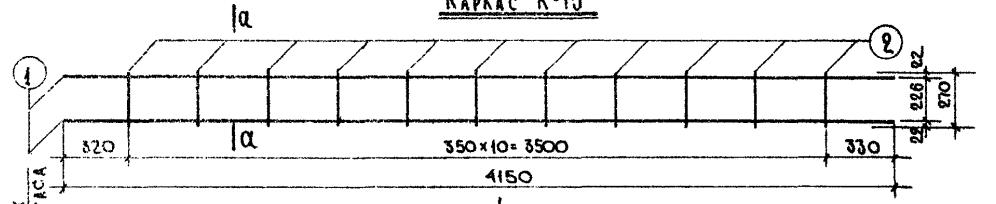

Верх каркаса

Объемный каркас ОК-15

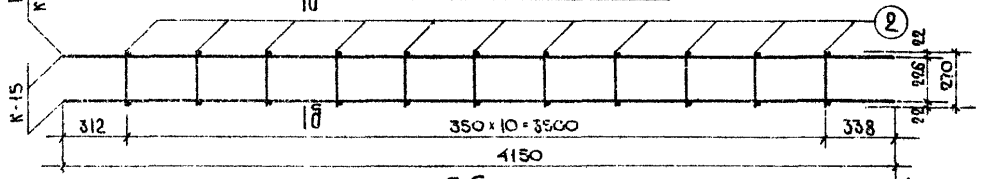

по а-а

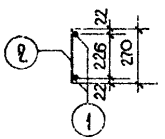

по б-б

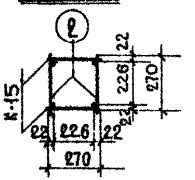

Соединительный стержень

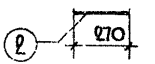

Спецификация металла на деталь

Марка детали		№ поз.	Сечение, мм	Класс, марка стали	ГОСТ	Расчетное сопротив. армат. Ra, кг/см²	Колич. шт.	Длина позиции, мм	Длина на деталь, м	Вес, кг позиции	Вес, кг детали	Колич. дет., шт.	Вес всех детал., кг
Объемный каркас ОК-15	К-15	1	ф22	А-III,35ГС	5781-61	3400	2	4150	8,30	24,73			
		2	ф8	А-I	5781-61	2400	11	270	2,97	1,47	25,90	2	51,80
	Соед. ст.	2	ф8	А-I	5781-61	2400	1	270	0,27	0,107	0,107	22	2,35
											Итого:		54,15

Примечания:

1. Сварку каркасов производить в соответствии с ГОСТ 10922-64.
2. Испытание всех видов арматуры на растяжение обязательно.
3. Каркасы К-15 соединяются в объемный каркас ОК-15 стержнями поз. (2), привариваемыми контактной сваркой / клещами/.

ТД 1966г.	Колонны. Арматурный каркас ОК-15.	ИИ-04-2 Выпуск 1 Лист № 164

ГПИТЭП 1966 Конструкторский отдел Инв. № 4120 Арх. № Согласовано Зубова Потапова Васильков Разработал Смирнова Проверил Ерофимов Копировал Маркова Гл. инж. пр. Гл. инж. КО Нач. отд.

Каркас К-16

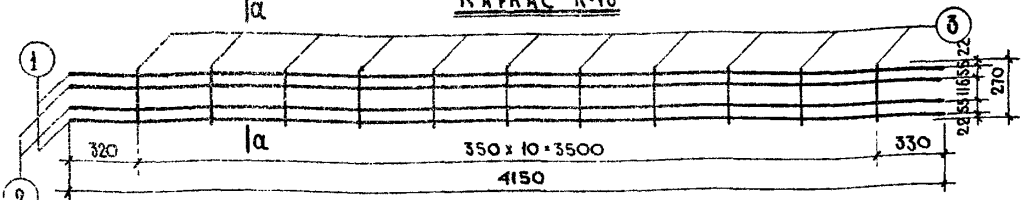

Объемный каркас ОК-16



по а-а

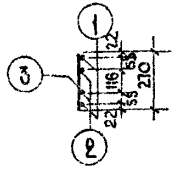

по б-б

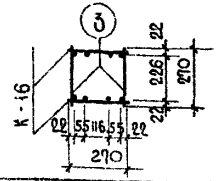

Соединительный стержень

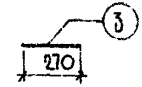

Спецификация металла на деталь

Марка детали	№ поз.	Сечение, мм	Класс, марка стали	ГОСТ	Расчетное сопротивление Армат. R_a, кг/см²	Колич. шт.	Длина позиции, мм	Длина на деталь, м	Вес, кг позиции	Вес, кг деталей	Колич. дет., шт.	Вес всех деталей, кг
Пространственный каркас ОК-16	К-16	1	Ф22	А-III, 35ГС	5781-61	3400	2	4150	8.30	24.70		
		2	Ф18	А-III, 35ГС	5781-61	3400	2	4150	8.30	16.60		
		3	Ф8	А-I	5781-61	2100	11	270	2.97	1.17	42.47	2	84.94
	Сопряж. ст.	3	Ф8	А-I	5781-61	2100	1	270	0.27	0.107	0.107	22	2.35
											Итого:		87.29

Примечания:

1. Сварку каркасов производить в соответствии с ГОСТ 10922-64.
2. Испытание всех видов арматуры на растяжение обязательно.
3. Каркасы К-16 соединяются в объемный каркас ОК-16 стержнями поз. (3) привариваемыми контактной сваркой /клещами/.

ТД 1966г	Колонны. Арматурный каркас ОК-16.	ИИ-04-2	Выпуск 1	Листы 165

Каркас К-17

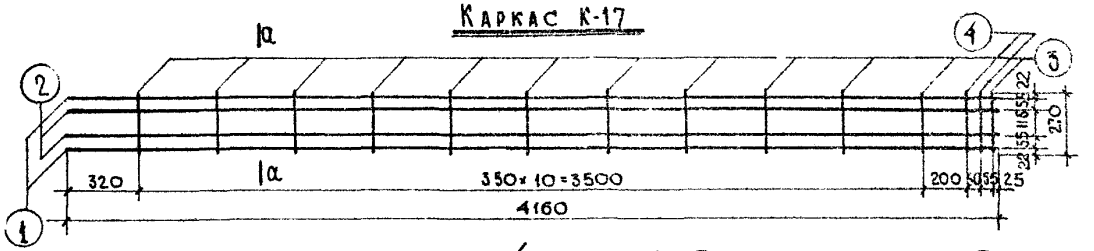

Объемный каркас ОК-17

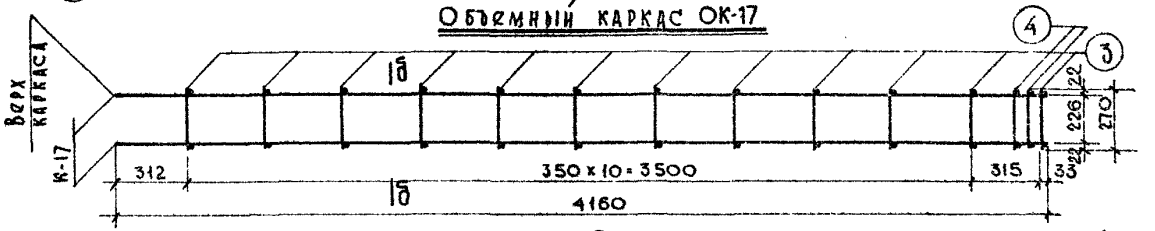

по а-а

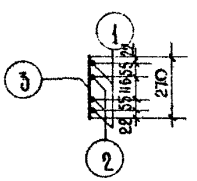

по б-б

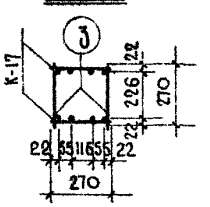

Соединительный стержень

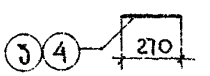

Спецификация металла на деталь

Марка детали		NN поз.	Сечение, мм	Класс; марка стали	ГОСТ	Расчетное сопротивл. армат. R_a; кг/см²	Колич. шт.	Длина позиции, м	Длина на деталь, м	Вес, кг позиции	Вес, кг детали	Колич. дет., шт.	Вес всех детал., кг
Объемный каркас ОК-17	К-17	1	Ф22	А-III,35гс	5781-61	3400	2	4160	8,32	24.80			
		2	Ф18	А-III,35гс	5781-61	3400	2	4160	8.32	16,64			
		3	Ф8	А-I	5781-61	2100	12	270	3,24	1.28			
		4	Ф12	А-III,35гс	5781-61	3400	2	270	0,54	0,48	43.20	2	86.40
	Соед.ст.	3	Ф8	А-I	5781-61	2100	1	270	0,27	0,107	0,107	24	2.57
	Соед.ст.	4	Ф12	А-III,35гс	5781-61	3400	1	270	0,27	0,24	0,24	4	0,96
												Итого:	89,93

Примечания:

1. Сварку каркасов производить в соответствии с ГОСТ 10922-64.
2. Испытание всех видов арматуры на растяжение обязательно.
3. Каркасы К-17 соединяются в объемный каркас ОК-17 стержнями поз. (3)(4), приваривaемыми контактной сваркой /клещами/.

ТД 1966г	Колонны.	ИИ-04-2	
	Арматурный каркас ОК-17	Выпуск 1	Лист № 166

Согласовано: Кузнецова, Зубова, Роганова, Васильева

Гр. инженер, Разработал, Проверил, Копировал

Львов, Смирнова, Сомов, Жаркова

Гл. инж. МИТЭП, Нач. конст. отд., Гл. инж. К.О., Гл. инж. пр-та

14/VII-1966г, М 1:20

МИТЭП, Конструкторский отдел

Арх. №

Каркас К-18

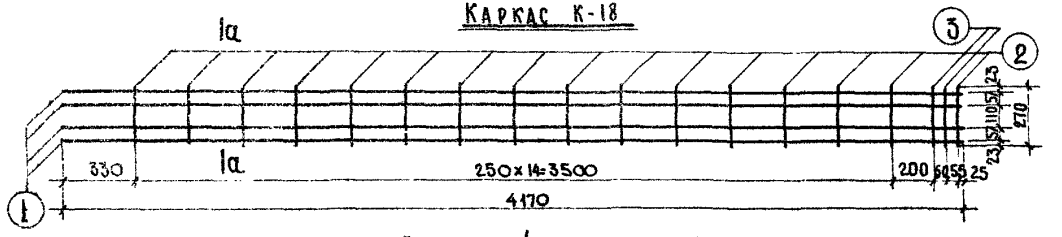

Объемный каркас ОК-18

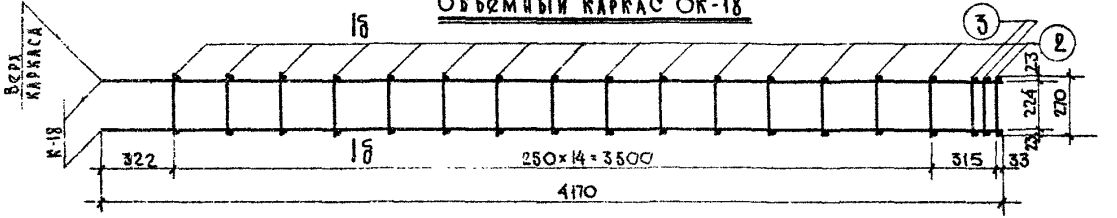

по а-а

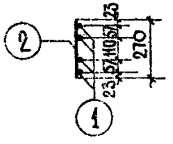

по б-б

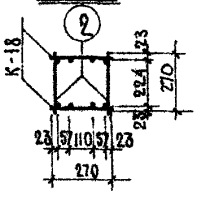

Соединительный стержень

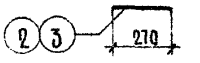

Спецификация металла на деталь

Марка детали	№ поз.	Сечение мм	Класс; марка стали	ГОСТ	Расчетное сопротив. армат. R_o; кг/см²	Колич. шт.	Длина позиции мм	Длина на деталь м	Вес, кг позиции	Вес, кг детали	Колич. дет., шт.	Вес всех деталей, кг
Объемный каркас ОК-18 / К-18	1	Ф25	А-III 35ГС	5781-61	3400	4	4170	16,68	64,22			
	2	Ф8	А-I	5781-61	2100	16	270	4,32	1,10			
	3	Ф14	А-III 35ГС	5781-61	3400	2	270	0,54	0,65	66,57	2	133,14
Сосед. ст.	2	Ф8	А-I	5781-61	2100	1	270	0,27	0,107	0,107	32	3,42
Сосед. ст.	3	Ф14	А-III 35ГС	5781-61	3400	1	270	0,27	0,327	0,327	4	1,31
										Итого		137,87

Примечания:

1. Сварку каркасов производить в соответствии с ГОСТ 10922-64.
2. Испытание всех видов арматуры на растяжение обязательно.
3. Каркасы К-18 соединяются в объемный каркас ОК-18 стержнями поз. (2) (3), привариваемыми контактной сваркой /клещами/.

Согласовано: Кузнецова, Озерова, Богданова, Васильева

Разработал: Смирнова; Проверил: Ромов; Подготовил: Жаркова

Гл. инж. проекта: Назаров; Гл. инж. мастерской: Ижевкин; Гл. инж. отд.: Кашуба; Начальник отдела: Кашуба; Гл. инж. проекта: Кашуба

ТД 1966 г.	Колонны.	ИИ-04-2	
	Арматурный каркас ОК-18.	Выпуск 1	Листов 167

Каркас К-19

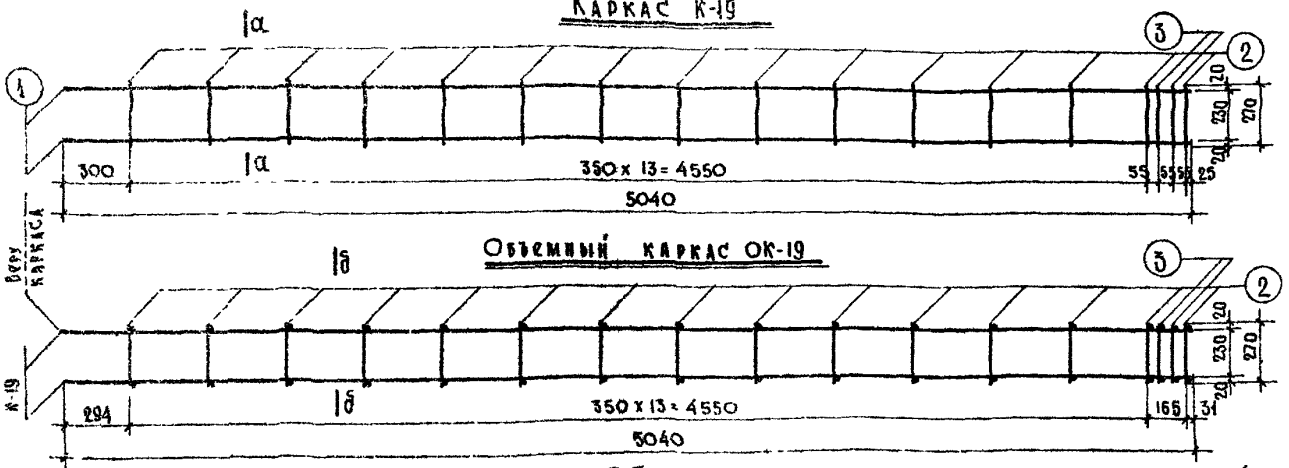

По а-а

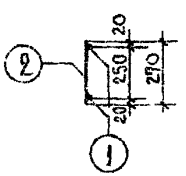

По б-б

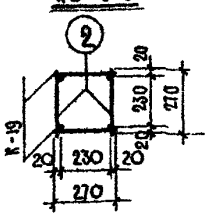

Соединительный стержень

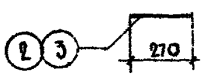

Спецификация металла на деталь

Марка детали		Поз.	Сечение, мм	Класс, марка стали	ГОСТ	Расчетное сопротивление арматуры R_a; кг/см²	Кол. шт.	Длина позиции, мм	Длина на деталь, м	Вес, кг позиции	Вес, кг детали	Колич. дет. шт.	Вес всех деталей, кг
Объемный каркас ОК-19	К-19	1	ф 18	А-III, 35ГС	5781-61	3400	2	5040	10,80	21,60			
		2	ф 6	А-I	5781-61	2100	15	270	4,05	0,90			
		3	ф 10	А-I	5781-61	2100	2	270	0,54	0,33	22,83	2	45,66
	Согл.ст.	2	ф 6	А-I	5781-61	2100	1	270	0,27	0,06	0,06	30	1,80
	Соед.ст.	3	ф 10	А-I	5781-61	2100	1	270	0,27	0,17	0,17	4	0,68
												ИТОГО:	48,14

Примечания:

1. Сварку каркасов производить в соответствии с ГОСТ 10922-64.
2. Испытание всех видов арматуры на растяжение обязательно.
3. Каркасы К-19 соединяются в объемный каркас ОК-19 стержнями поз. (2)(3), привариваемыми контактной сваркой /клещами/.

ТА 1966

Колонны.

Арматурный каркас ОК-19.

ИИ-04-2

Выпуск 4 | Лист № 168

8802 187

Каркас К-20

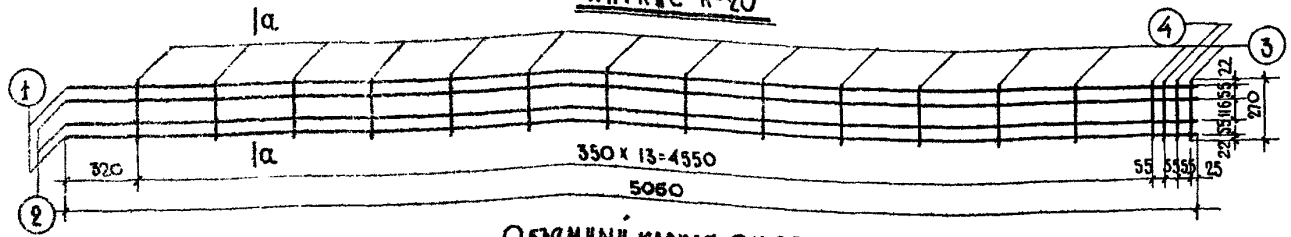

Объемный каркас ОК-20

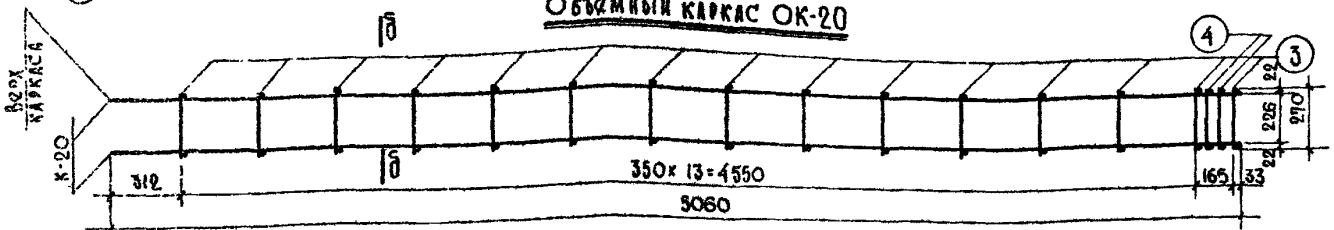

по а-а

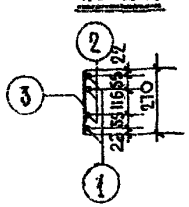

по б-б

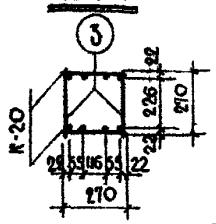

Соединительный стержень

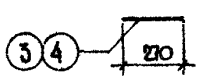

Спецификация металла на деталь

Марка детали	№ поз.	Сечение, мм	Класс, марка стали	ГОСТ	Расчетное сопротивление арматуры R_a; кг/см²	Кол. шт.	Длина позиции, мм	Длина на деталь, м	Вес, кг позиции	Вес, кг детали	Колич. дет., шт.	Вес всех деталей, кг
Объемный каркас ОК-20	К-20	1	ф22	А-III,35ГС	3400	2	5060	11.20	33.40			
		2	ф18	А-III,35ГС	3400	2	5060	11.20	22.40			
		3	ф8	А-I	2100	15	270	4.05	1.60	51.88	2	115.76
		4	ф12	А-III,35ГС	3400	2	270	0.54	0.48			
	Отд. ст.	3	ф8	А-I	2100	1	270	0.27	0.107	0.107	30	3.21
	Отд. ст.	4	ф12	А-III,35ГС	3400	1	270	0.27	0.24	0.24	4	0.96
										ИТОГО:		119.93

Примечания:

1. Сварку каркасов производить в соответствии с ГОСТ 10922-64.
2. Испытания всех видов арматуры на растяжение обязательно.
3. Каркасы К-20 соединяются в объемный каркас ОК-20 стержнями поз. (3)(4), привариваемыми контактной сваркой /клещами/.

ТА 1966 г.	Колонны. Арматурный каркас ОК-20.	ИИ-04-2	Выпуск 1 / Лист № 169

Согласовано: Кузнецова, Зубова, Ротанова, Баскакова

Гл. инженер Львов; Рук. группы Тимофеева; Разработал Ломов, Новосина, Коняхова; Н. контр. Жаркова

Металлические конструкции одноэтажных производственных зданий. Пролет 24 м. Шаг 12 м. Отм. головки рельса 14,4 м. Кран 30/5 т. Арк. №

Каркас К-21

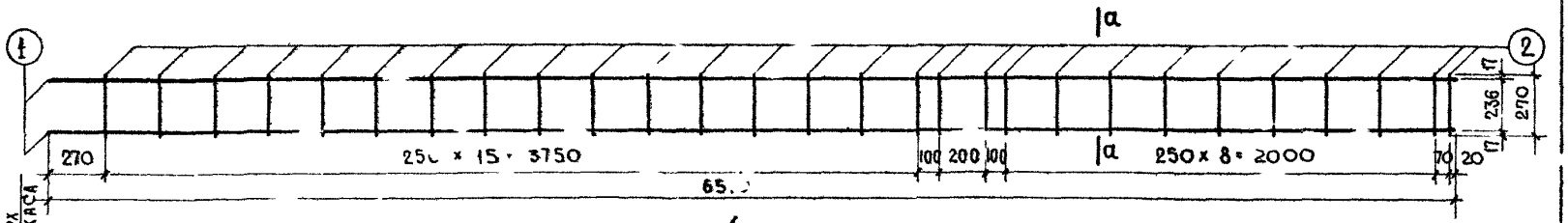

Объемный каркас ОК-21

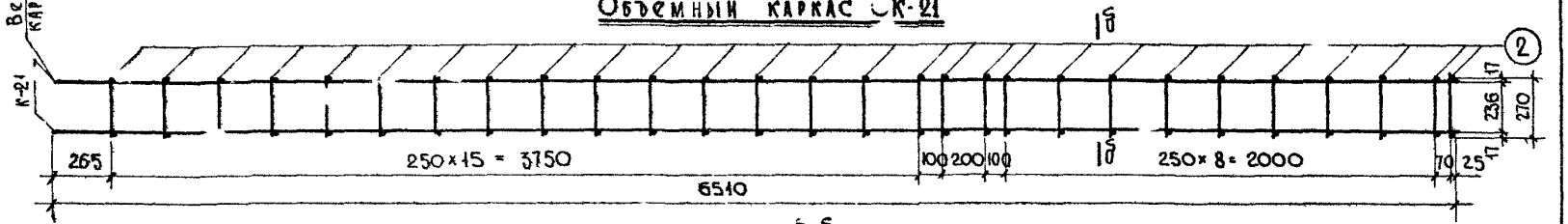

по а-а

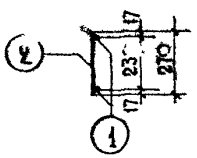

по б-б

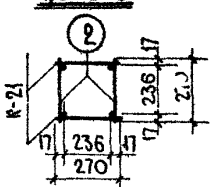

Спецификация металла на детали													
Марка детали		NN поз.	Сечение, мм	Класс; марка стали	ГОСТ	Расчетное сопротивл. арматуры Ra, кг/см²	Колич. шт.	Длина позиции, мм	Длина деталь, м	Вес, кг позиции	Вес, кг детали	Колич. дет., шт.	Вес всех деталей, кг
Объемный каркас ОК-21	К-21	1	Ф 12	А-III, 35ГС	[illegible]-61	3400	2	6510	13,02	11,56			
		2	Ф 5	В I	6727-53	3150	28	270	7,56	[illegible]	12,72	2	25,44
	соед. ст.	2	Ф 5	[illegible] I	6727-53	[illegible]150	[illegible]	270	0,27	0,042	0,042	56	2,35
											ИТОГО		27,79

Примечания:

1. Сварку каркасов производить в соответствии с ГОСТ 10922-64.
2. Испытание всех видов арматуры на растяжение обязательно.
3. Каркасы К-21 соединяются в объемный каркас ОК-21 стержнями по (2), приваривaемыми контактной сваркой /клещами/.

ТД 1966г.	Колонны	ИИ-04-2	
	Арматурный каркас ОК-21	Выпуск 1	Лист N 170

Согласовано: Кузнецова, Ситников, Роганова, Васильева

Разработал: Смирнова, Проверил: Сомов, Копировал: Жаркова

Нач. конст. отд.: Гл. инж. К.О.: Гл. инж. пр-та

МИТЭП 1966г. М 1:20

Конструкторский отдел

Арх. N

Каркас К-22

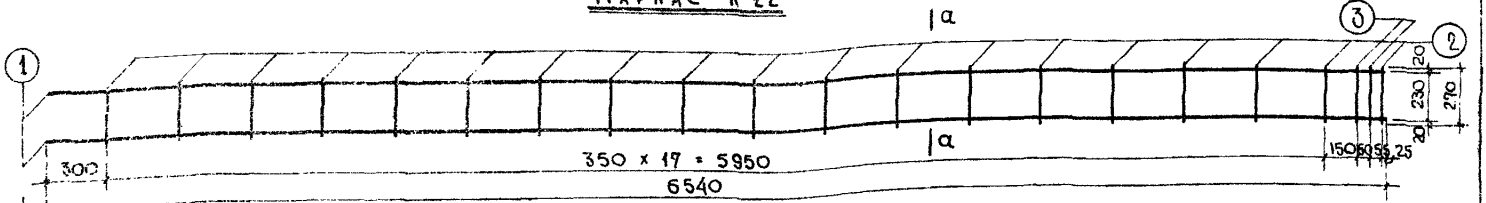

Объемный каркас ОК-22

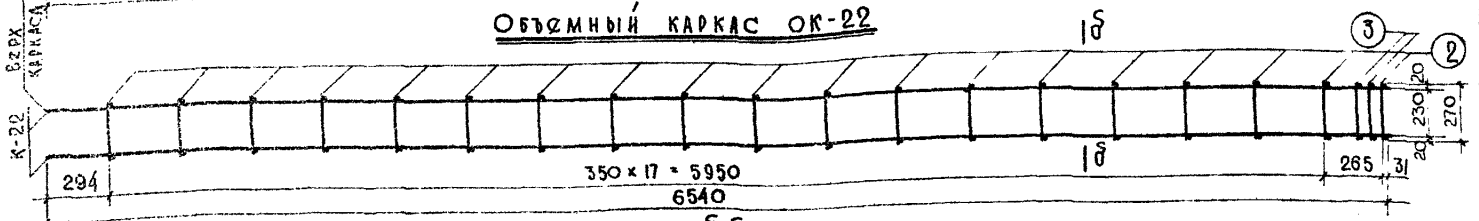

по а-а

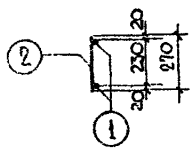

по б-б

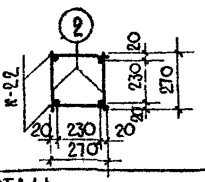

Спецификация металла на деталь

Марка детали		№№ поз.	Сечение мм	Класс, марка стали	ГОСТ	Расчетное сопротивление арматуры R_a, кг/см²	Количество шт.	Длина позиции мм	Длина на деталь м	Вес, кг позиции	Вес, кг деталей	Количество дет. шт.	Вес всех деталей, кг
Объемный каркас ОК-22	К-22	1	ф18	А-III,35ГС	5781-61	3400	2	6540	13,08	26,16	27,63	2	55,26
		2	ф6	А-I	5781-61	2100	19	270	5,13	1,14			
		3	ф10	А-III,35ГС	5781-61	3400	2	270	0,54	0,33			
	Обод ст.	2	ф6	А-I	5781-61	2100	1	270	0,27	0,06	0,06	38	2,28
	Обод ст.	3	ф10	А-III,35ГС	5781-61	3400	1	270	0,27	0,17	0,17	4	0,68
											Итого:		58,22

Примечания:

1. Сварку каркасов производить в соответствии с ГОСТ 10922-64.
2. Испытание всех видов арматуры на растяжение обязательно.
3. Каркасы К-22 соединяются в объемный каркас ОК-22 стержнями поз. 2, 3, привариваемыми контактной сваркой /клещами/.

ТД 1966г.	Колонны. Арматурный каркас ОК-22	ИИ-04-2 Выпуск 1 Листы 171

Каркас К-23

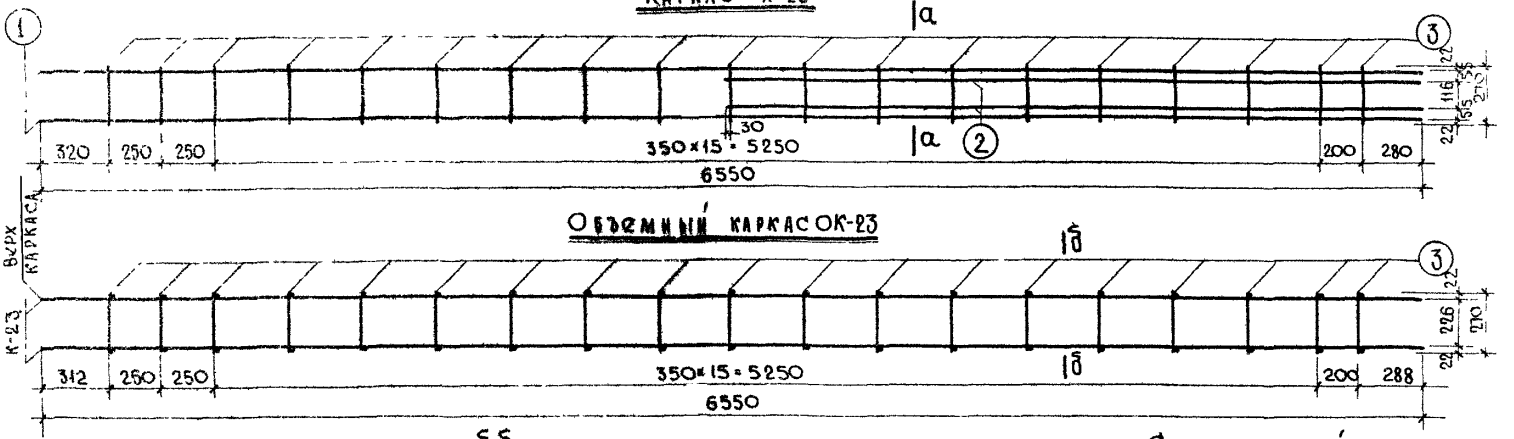

по а-а

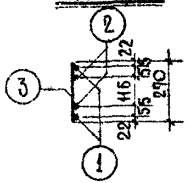

по б-б

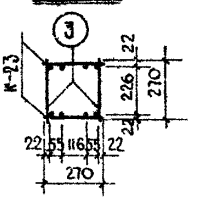

Соединительный стержень

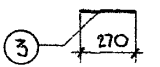

Спецификация металла на деталь

Марка детали		№ поз.	Сечение мм	Класс, марка стали	ГОСТ	Расчетн. сопротивл. арматуры R_a; кг/см²	Колич. шт.	Длина позиции, мм	Длина на деталь, м	Вес, кг позиции	Вес, кг детали	Колич. дет. шт.	Вес всех деталей, кг
Объемный каркас ОК-23	К-23	1	ф22	А-III,35ГС	5781-61	3400	2	6550	13,10	39,01			
		2	ф18	А-III,35ГС	5781-61	3400	2	3310	6,62	13,21			
		3	ф8	А-I	5781-61	2100	19	270	5,13	2,05	54,31	2	108,62
	Сост. ст.	3	ф8	А-I	5781-61	2100	1	270	0,27	0,107	0,107	38	4,07
											Итого		112,69

Примечания:

1. Сварку каркасов производить в соответствии с ГОСТ 10922-64.
2. Испытание всех видов арматуры на растяжение обязательно.
3. Каркасы К-23 соединяются в объемный каркас ОК-23 стержнями поз. (3), привариваемыми контактной сваркой (клещами).

ТД 1966г	Колонны. Арматурный каркас ОК-23	ИИ-04-2	
		Выпуск 1	Лист № 172

Согласовано: Кузнецова, Зуева, Луганова, Васильева

Гипронефтеспецстрой: Гл. инж. К.О. Ганжа; Конструктивный № 1190; Арх. №

Гл. инж. проекта Ганжа; Гл. архитектор проекта Ганжа; Нач. отд. Ганжа; Руководитель группы Ганжа; Проверил Ганжа; Конструктор Ганжа; Разработал Ганжа; Нач. сект. Ганжа

Каркас К-24

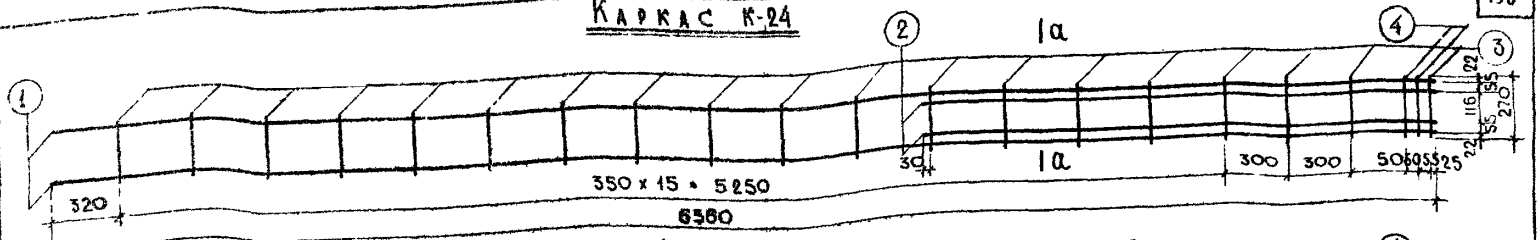

Объемный каркас ОК-24

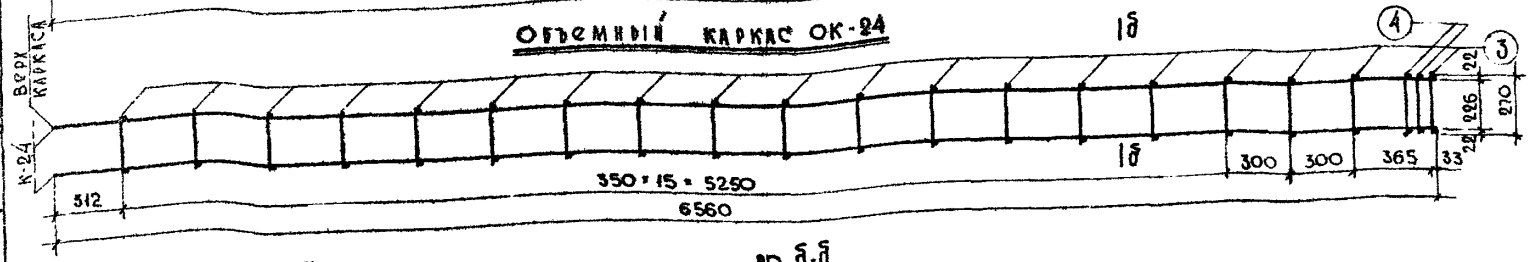

По а-а

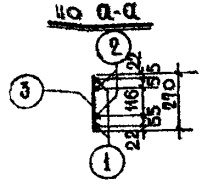

По б-б

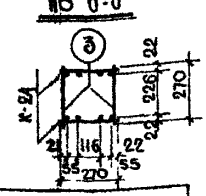

Спецификация металла на деталь

Марка детали		№ поз.	Сечение мм	Класс, марка стали	ГОСТ	Расчетное сопротивление арматуры Ra; кг/см²	Колич. шт.	Длина позиции мм	Длина на деталь м	Вес, кг позиции	Вес, кг деталей	Колич. дет. шт.	Вес всех деталей кг
Объемный каркас ОК-24	К-24	1	ф 22	А-III, 35ГС	5781-61	3400	2	6560	13,12	39,10			
		2	ф 18	А-III, 35ГС	5781-61	3400	2	2420	4,84	9,68			
		3	ф 8	А-I	5781-61	2100	19	270	5,13	2,03			
		4	ф 12	А-III, 35ГС	5781-61	3400	2	270	0,54	0,48	54,29	2	102,58
	Соед.ст.	3	ф 8	А-I	5781-61	2100	1	270	0,27	0,107	0,107	38	4,07
	Соед.ст.	4	ф 12	А-III, 35ГС	5781-61	3400	1	270	0,27	0,24	0,24	4	0,95
											Итого:		107,61

Примечания:

1. Сварку каркасов производить в соответствии с ГОСТ 10922-64.
2. Испытание всех видов арматуры на растяжение обязательно.
3. Каркасы К 24 соединяются в объемный каркас ОК-24 стержнями поз. ③④, привариваемыми контактной сваркой /клещами/.

Согласовано: Кузнецова, Ситникова, Кочарова, Васильева

Гл. инженер — Шабров; Гл. конструктор — Скворцов; Нач. отдела — Маркова; Разработал — Ситникова; Проверил — Кочарова; Копировал — Васильева

ТД 1966	Колонны	ИИ-04-2
	Арматурный каркас ОК-24	Выпуск 1, Листов 173

КАРКАС К-25

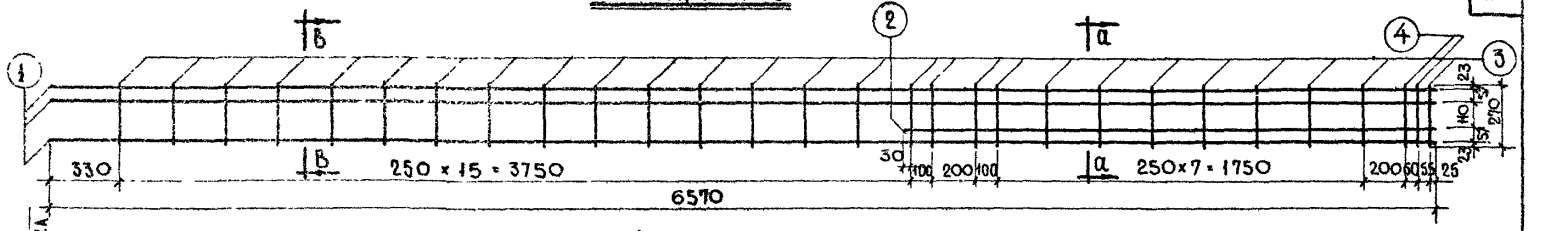

ОБЪЕМНЫЙ КАРКАС ОК-25

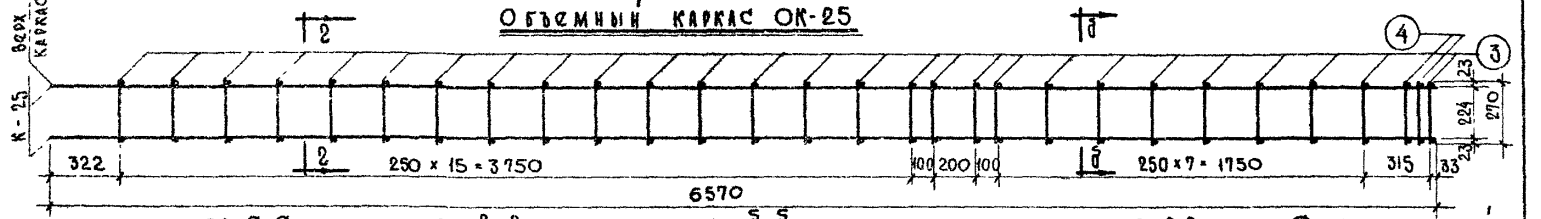

по а-а

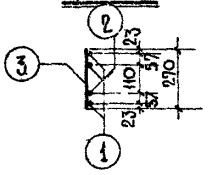

по в-в

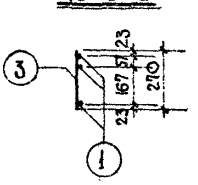

по б-б

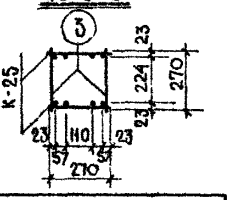

по г-г

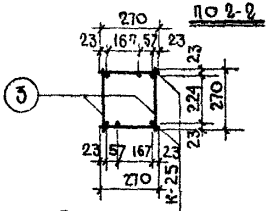

Соединительный стержень

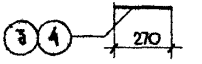

Спецификация металла на деталь

Марка детали		№№ поз.	Сечение, мм	Класс, марка стали	ГОСТ	Расчетное сопротивление арматуры Ra; кг/см²	Колич. шт.	Длина позиции, мм	Длина на деталь, м	Вес, кг позиции	Вес, кг детали	Колич. дет., шт.	Вес всех деталей, кг
Объемный каркас ОК-25	К-25	1	ф25	А-III,35ГС	5781-61	3400	3	6570	19,71	75,90			
		2	ф25	А-III,35ГС	5781-61	3400	1	2520	2,52	9,72			
		3	ф8	А-I	5781-61	2100	27	270	7,29	2,88			
		4	ф14	А-III,35ГС	5781-61	3400	2	270	0,54	0,65	89,15	2	178,30
	Сопр.ст.	3	ф8	А-I	5781-61	2100	1	270	0,27	0,107	0,107	54	5,78
	Сопр.ст.	4	ф14	А-III,35ГС	5781-61	3400	1	270	0,27	0,327	0,327	4	1,31
											Итого		185,39

Примечания:

1. Сварку каркасов производить в соответствии с ГОСТ 10922-64.
2. Испытание всех видов арматуры на растяжение обязательно.
3. Каркасы К-25 соединяются в объемный каркас ОК-25 стержнями поз. (3)(4), привариваемыми контактной сваркой (клещами).

ТД 1966г.	Колонны. Арматурный каркас ОК-25	ИИ-04-2 Выпуск 1 Лист № 174

Типовой конструктивный элемент 1.020-1/66 Выпуск 1

Согласовано: Кузнецова, Батникова, Ростанова, Васильева

Разработал: Смирнова, Комов, Жаркова

Проверил: Комов

Н. контр.: Жаркова

Гл. инж. К.О.: Гл. конструктор: Гл. инженер

Арх. №

Каркас К-26

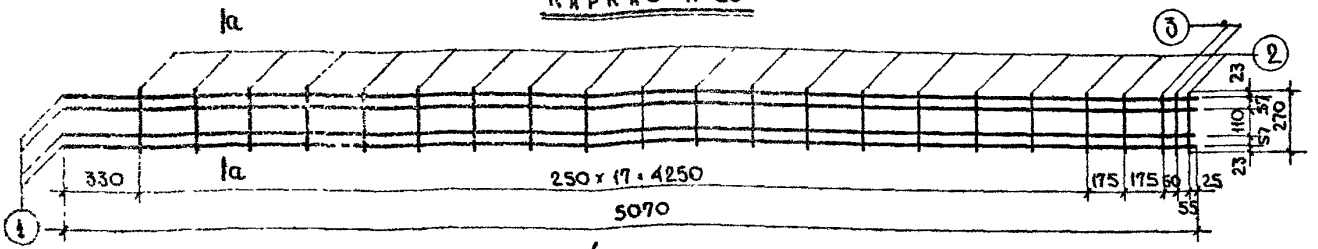

Объемный каркас ОК-26

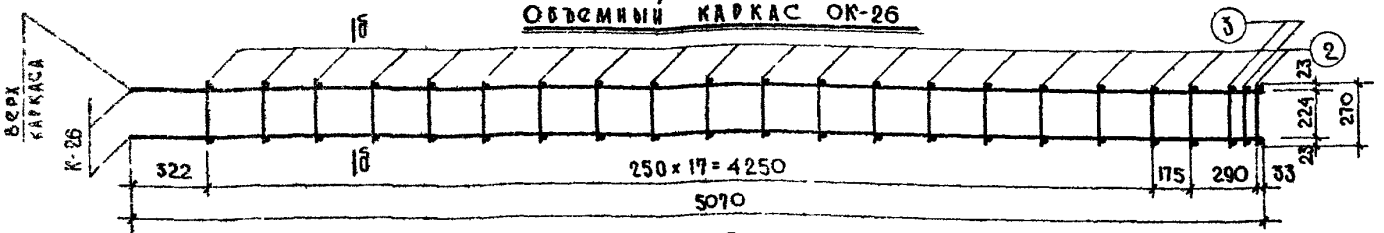

По а-а

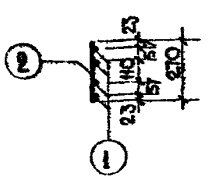

По б-б

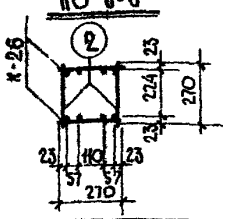

Соединительный стержень

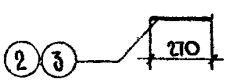

Спецификация металла на деталь

Марка детали	Поз.	Сечение мм	Класс, марка стали	ГОСТ	Расчетное сопротив. армат. R_a, кг/см²	Кол. шт.	Длина позиции мм	Длина на деталь м	Вес, кг позиции	Вес, кг деталей	Кол. дет. шт.	Вес всех деталей кг
Каркас ОК-26	1	⌀25	А-II, 35ГС	5781-61	3400	4	5070	20,28	78,10			
К-26	2	⌀8	А-I	5781-61	2100	20	270	5,40	2,14			
	3	⌀14	А-III, 35ГС	5781-61	3400	2	270	0,54	0,65	80,89	2	161,78
Сб. ед.	2	⌀8	А-I	5781-61	2100	1	270	0,27	0,107	0,107	40	4,28
Сб. ед.	3	⌀14	А-III, 35ГС	5781-61	3400	1	270	0,27	0,327	0,327	4	1,31
										Итого		167,37

Примечания:

1. Сварку каркасов производить в соответствии с ГОСТ 10922-64.
2. Испытание всех видов арматуры на растяжение обязательно.
3. Каркасы К-26 соединяются в объемный каркас ОК-26 стержнями поз. ②③, приваренными контактной сваркой /клещами/.

ТД 1986г.	Колонны. Арматурный каркас ОК-26.	ИИ-04-2 Выпуск 1 Лист 175

Сетка С-1

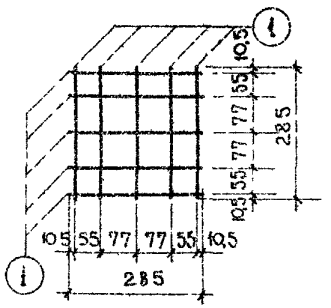

Сетка С-2

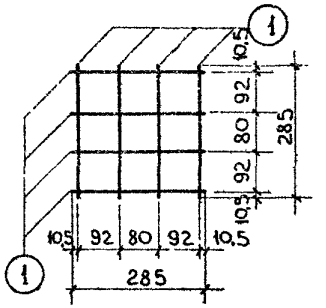

Сетка С-3

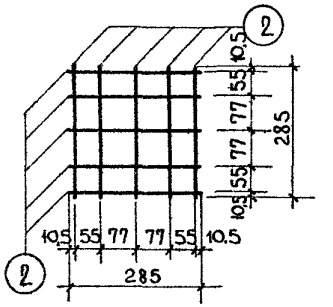

Сетка С-4

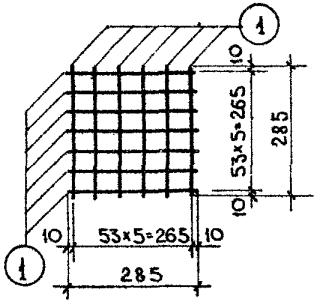

Сетка С-5

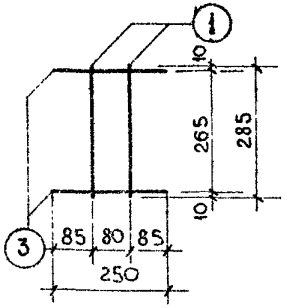

Сетка С-6

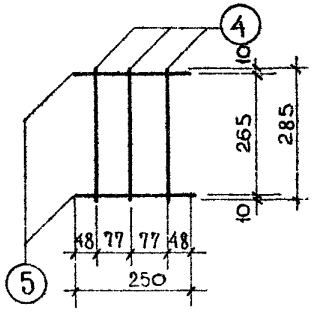

Спецификация металла на деталь

Марка детали	№№ поз.	Сечение, мм	Класс, марка стали	ГОСТ	Расчетн. сопротивл. арматуры Ra; кг/см²	Кол. шт.	Длина позиции, мм	Длина на деталь, м	Вес, кг позиции	Вес, кг детали
С-1	1	ф 8	А-III	5781-61	3400	10	285	2,85	1,13	1,13
С-2	1	ф 8	А-III	5781-61	3400	8	285	2,28	0,90	0,90
С-3	2	ф 6	А-I	5781-61	2100	10	285	2,85	0,64	0,64
С-4	1	ф 8	А-III	5781-61	3400	12	285	3,42	1,35	1,35
С-5	1	ф 8	А-III	5781-61	3400	2	285	0,57	0,22	0,42
	3	ф 8	А-III	5781-61	3400	2	250	0,50	0,20	
С-6	4	ф 10	А-III	5781-61	3400	3	285	0,86	0,53	0,84
	5	ф 10	А-III	5781-61	3400	2	250	0,50	0,31	

Примечания:

1. Сварку сеток производить в соответствии с ГОСТ 10922-64.
2. Испытание всех видов арматуры на растяжение обязательно.

ТД 1966	Колонны. Арматурные сетки С-1, С-2, С-3, С-4, С-5, С-6.	ИИ-04-2	
		Выпуск 1	Лист № 176

Согласовано: Казнова, Субсева, Кривошеев, Баглакова

Разработал: Смирнова, Сачков

Проверил: Яровой

Нач. КО: Жарова

ГИП: Кулагин

Гл. инж. проекта: Кулагин

Гл. инженер: Кулагин

Конструкторский отдел МИТЭП

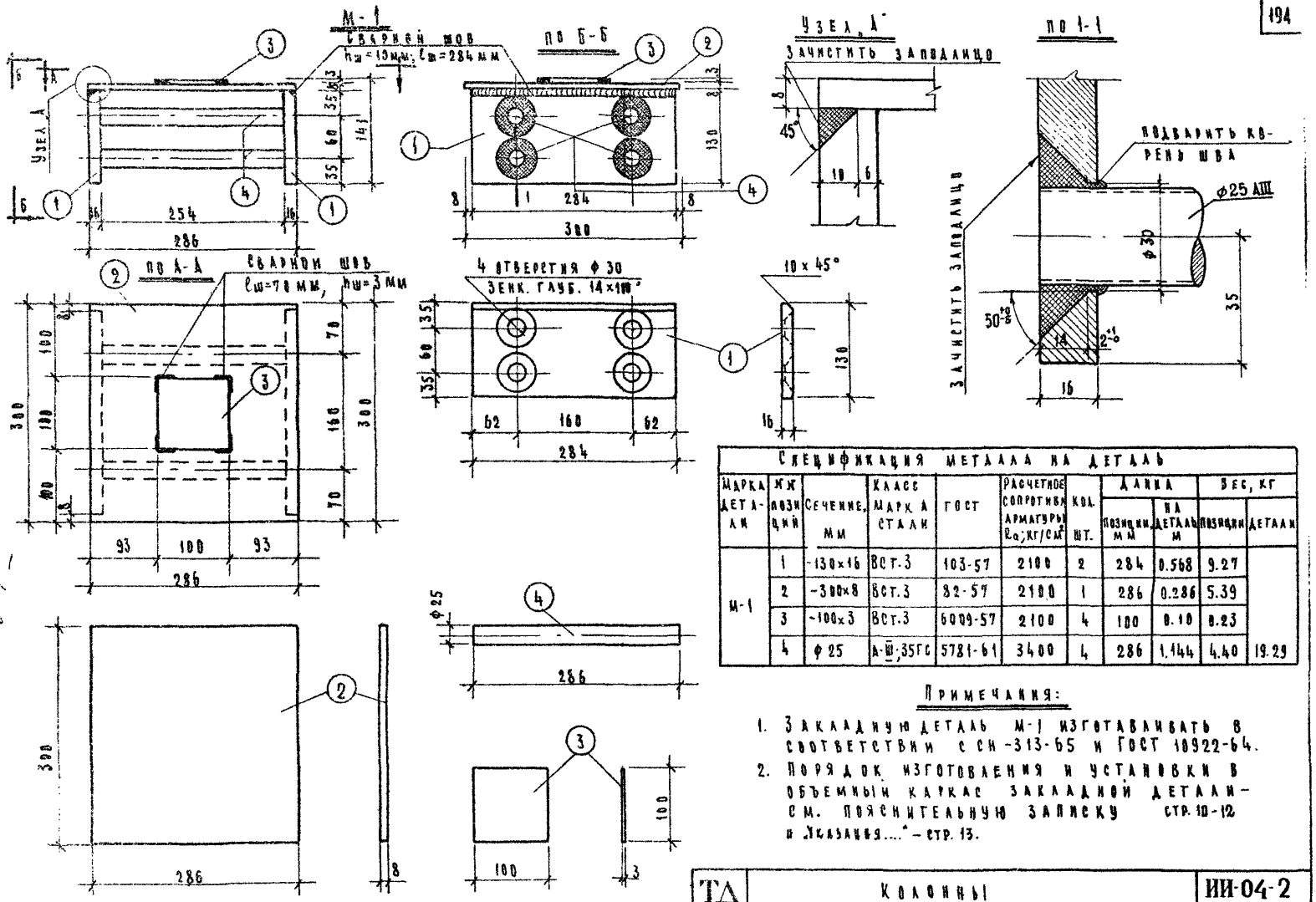

Спецификация металла на деталь										
Марка детали	№№ позиций	Сечение, мм	Класс, марка стали	ГОСТ	Расчетное сопротивл. арматуры Ra; кг/см²	Кол. шт.	Длина: позиции, мм	Длина: на деталь, м	Вес, кг: позиции	Вес, кг: деталь
М-1	1	-130×16	Вст.3	103-57	2100	2	284	0.568	9.27	
	2	-300×8	Вст.3	82-57	2100	1	286	0.286	5.39	
	3	-100×3	Вст.3	6009-57	2100	4	100	0.10	0.23	
	4	ф25	А-III;35ГС	5781-61	3400	4	286	1.144	4.40	19.29

Примечания:

1. Закладную деталь М-1 изготавливать в соответствии с СН-313-65 и ГОСТ 10922-64.
2. Порядок изготовления и установки в объемный каркас закладной детали — см. пояснительную записку стр. 10-12 и „Указания...." — стр. 13.

ТД 1966г.	Колонны	ИИ-04-2	
	Закладная деталь М-1	Выпуск 1	Листы 177

Институт Гипространсстрой отдел

Гл. инж. Гр. инж. Гр. разработ. Проверил Нач. отдела Гл. инж. отд. Гл. инж. пр.

Хузнецова, Рюмина, Кривоногова, Иванова, Львов, Скирнов, Сомов, Жаркова, Копирова

М-1 1:5

Дрх. №

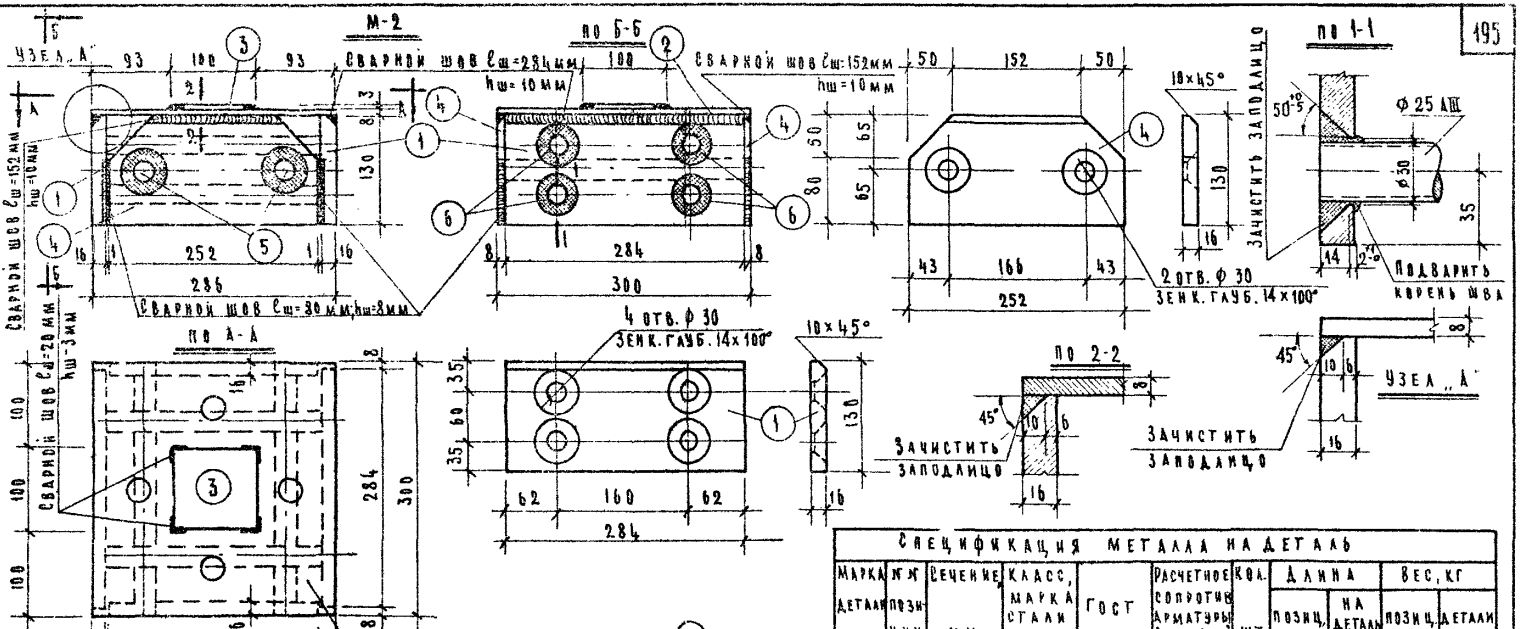

Спецификация металла на деталь

Марка детали	№ позиции	Сечение, мм	Класс, марка стали	ГОСТ	Расчетное сопротивление арматуры R_a, кг/см²	Кол. шт.	Длина, мм позиц.	Длина, м на деталь	Вес, кг позиц.	Вес, кг деталь
М-2	1	-130х16	Вст. 3	103-57	2100	2	284	0.568	9.27	
	2	-300х8	Вст. 3	82-57	2100	1	286	0.286	5.39	
	3	-100х3	Вст. 3	6009-57	2100	1	100	0.10	0.23	
	4	-130х16	Вст. 3	103-57	2100	2	252	0.504	8.23	
	5	ф 25	А-III, 35 ГС	5781-61	3400	2	330	0.660	2.31	
	6	ф 25	А-III, 35 ГС	5781-61	3400	4	286	1.144	4.40	29.83

Примечания:

1. Закладную деталь М-2 изготавливать в соответствии с СН-313-65 и ГОСТ 10922-64
2. Порядок изготовления и установки в объемный каркас закладной детали – см. пояснительную записку – стр. 10-12 и „Указания..." – стр. 13.

ТД 1966г	Колонны	ИИ-04-2
	Закладная деталь М-2	Выпуск 1 / Листов 178

МИТЭП, Конструкторский отдел, Арх. №

Гл. инж. отд. Ковров; Нач. отдела Семенова; Гл. инж. пр. Жаркова; Разработ. Колпиков; Проверил Ковров; Гл. инж. Кашкова; Рук. мастер. Красногорская; Н. контр. Иванова

1678

8902 197

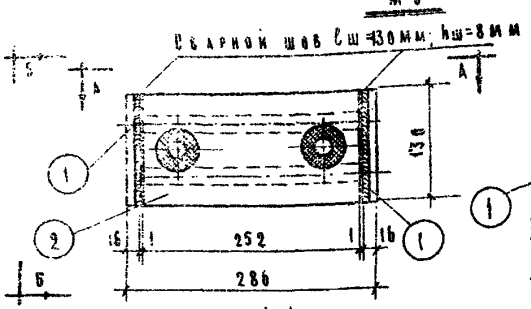

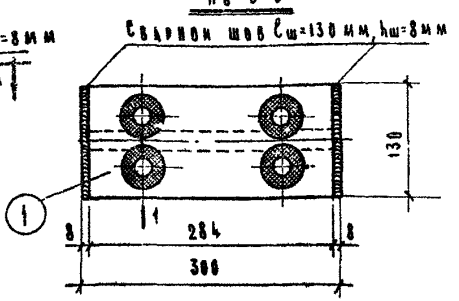

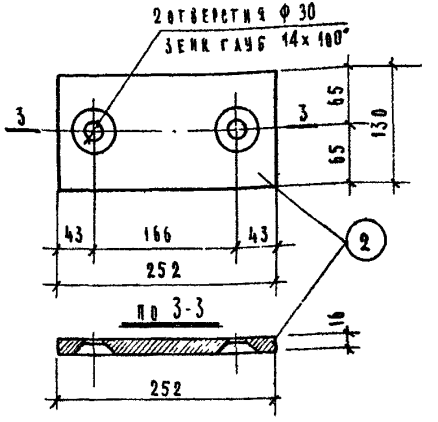

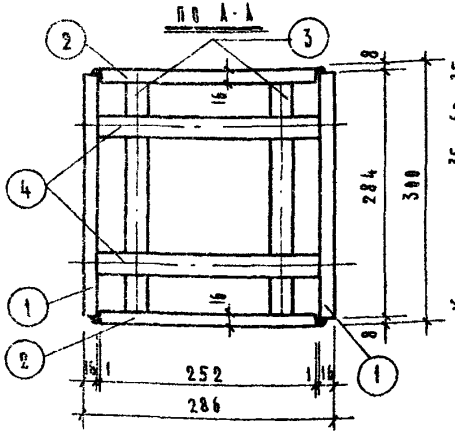

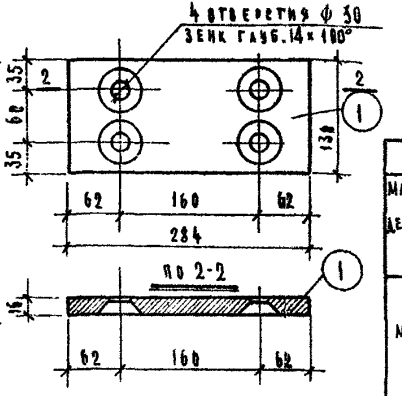

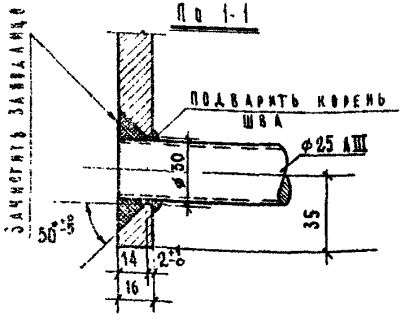

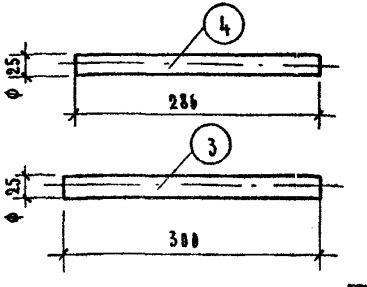

Спецификация металла на деталь

Марка детали	Поз. позиции	Сечение мм	Класс, марка стали	ГОСТ	Расчетное сопротивление арматуры R_a, кг/см²	Кол. шт.	Длина поз. мм	Длина на деталь м	Вес, кг поз.	Вес, кг деталь
М-3	1	-130х16	ВСт.3	103-57	2100	2	284	0.568	9.27	
	2	-130х16	ВСт.3	103-57	2100	2	252	0.504	8.23	
	3	ф25	А-III, 35ГС	5781-61	3400	2	300	0.600	2.31	
	4	ф25	А-III, 35ГС	5781-61	3400	4	286	1.144	4.40	24.21

Примечания:

1. Закладную деталь М-3 изготавливать в соответствии с СН-313-65 и ГОСТ 10922-64.
2. Порядок изготовления и установки объемных каркас закладной детали – см. пояснительную записку – стр. 10-12 и „Указания..." – стр. 14.

ТД 1966г	Колонны	ИИ-04-2
	Закладная деталь М-3	Выпуск 1 – Лист № 179

Инв. № подл. | Подп. и дата | Взам. инв. № | Инв. № дубл. | Подп. и дата | Инв. № подл. | Изм. | Кол. уч. | Лист | № док. | Подп. | Дата
Разработал Кривошеина, Проверил Рыжкина, Н. контр. Иванова, Гл. инж. пр. Ларионов, Гл. инж. отд. Марков, Гл. конструктор проекта Комов, Зам. нач. отд. Сергеева, Нач. сект. Ладыженский

М-4

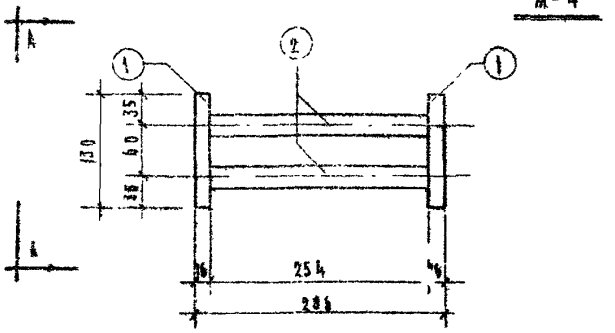

по А-А

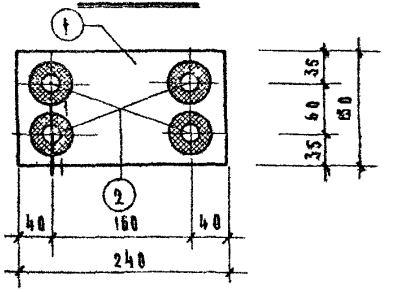

по 1-1

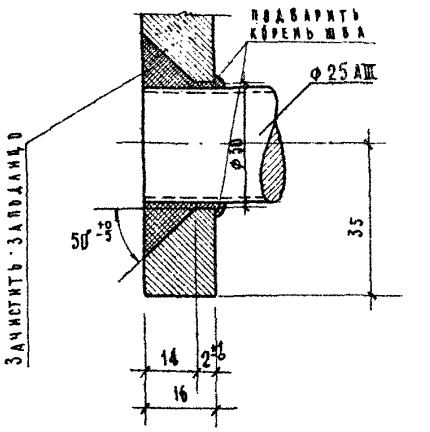

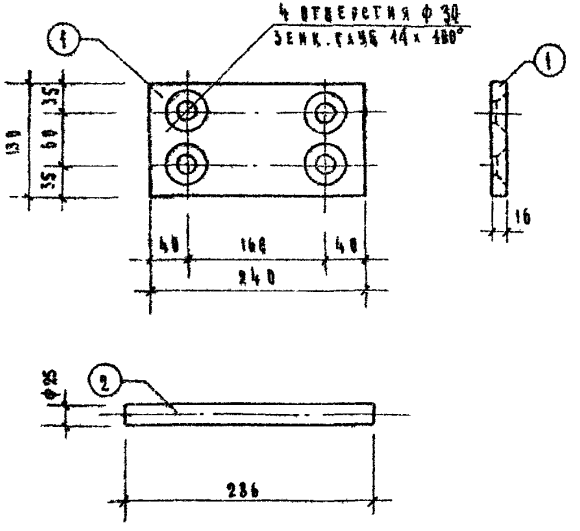

Спецификация металла на деталь

Марка детали	№ позиций	Сечение, мм	Класс, марка стали	ГОСТ	Расчетное сопротивл. арматуры R_a, кг/см²	Колич. шт.	Длина позиц., мм	Длина на деталь м	Вес, кг позиц.	Вес, кг деталь
М-4	1	-130х16	Вст.3	103-57	2100	2	240	0.48	7.84	
	2	ф25	А-III35ГС	5781-61	3400	4	286	1.144	4.40	12.24

Примечания

1. Закладную деталь М-4 изготавливать в соответствии с СН-313-65 и ГОСТ 10922-64
2. Порядок изготовления и установки в объемный каркас закладной детали – см. пояснительную записку – стр. 10-12 и „Указания..." – стр. 14

ТД 1966г	Колонны	ИИ-04-2	
	Закладная деталь М-4	Выпуск 1	Лист № 180

М-5

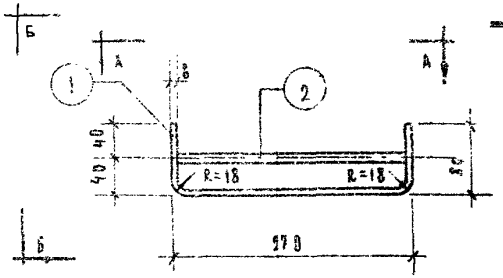

по Б-Б

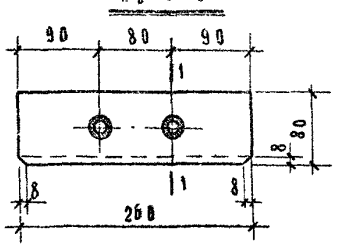

по 1-1

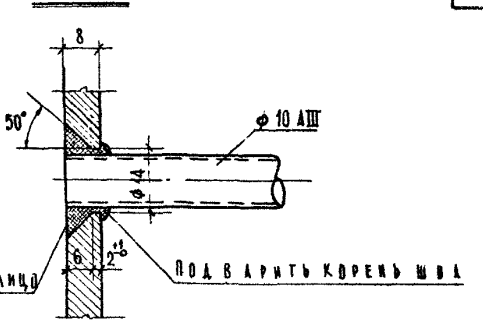

по А-А

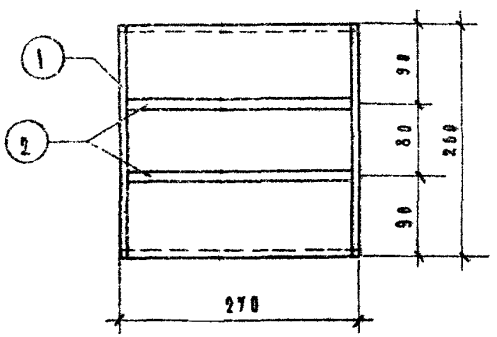

по 2-2

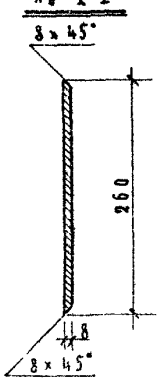

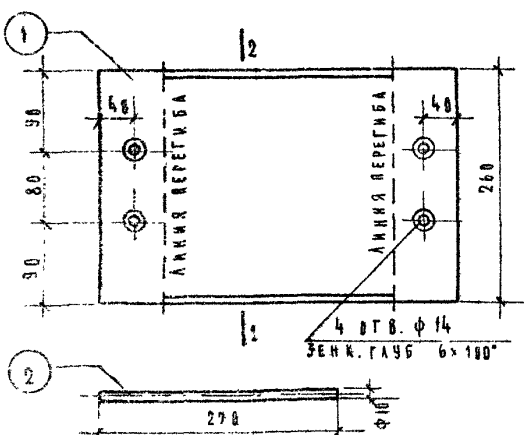

Спецификация металла на деталь

Марка детали	Позиция	Сечение, мм	Класс, марка стали	ГОСТ	Расчетное сопротивление арматуры R_a, кг/см²	Кол. шт.	Длина позиц. мм	Длина на дет. м	Вес, кг позиц.	Вес, кг деталь
М-5	1	-260×8	Ст.3	82-57	2100	1	400	0.40	6.54	
	2	ф 10	А-III 35ГС	5781-61	3400	2	270	0.54	0.33	6.87

Примечания:

1. Закладную деталь М-5 изготавливать в соответствии с СН-393-65 и ГОСТ 10922-64
2. Порядок изготовления и установки в объемный каркас закладной детали см. пояснительную записку – стр. 10-12 и „Указания..." – стр. 14.

ТД 1966г	Колонны	ИИ-04-2	
	Закладная деталь М-5	Выпуск 1	Лист 181

8003 200

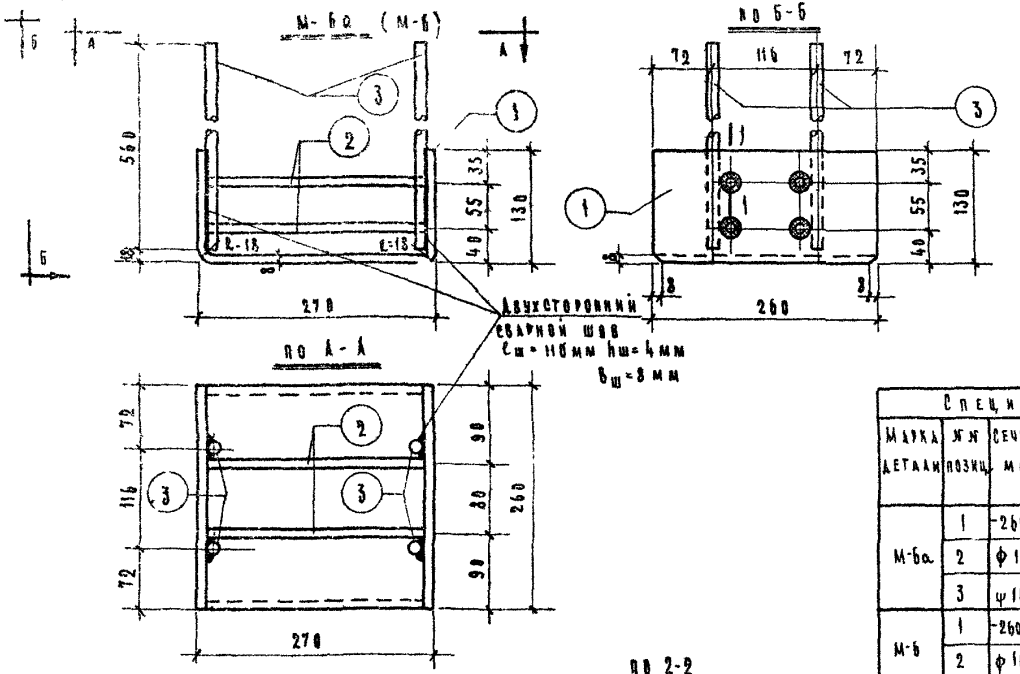

Спецификация металла на деталь

Марка детали	№ позиц.	Сечение мм	Класс, марка стали	ГОСТ	Расчетн. сопротивл. арматуры R_a, кг/см²	Кол. шт.	Длина позиц. мм	Длина на дет. м	Вес, кг позиции	Вес, кг детали
М-6а	1	-260×8	Ст.3	82-57	2100	1	500	0.50	8.16	11.54
	2	ф 10	А-III;35ГС	5781-61	3400	4	270	1.08	0.67	
	3	ф 14	А-III-35ГС	5781-61	3400	4	560	2.24	2.71	
М-6	1	-260×8	Ст.3	82-57	2100	1	500	0.50	8.16	8.83
	2	ф 10	А-III;35ГС	5781-61	3400	4	270	1.08	0.67	

Примечания:

1. На чертеже изображена закладная деталь М-6а. В закладной детали М-6 стержни поз. (3) не привариваются.
2. Закладные детали М-6, М-6а изготавливать в соответствии с СН-393-65 и ГОСТ 10922-64.
3. Порядок изготовления и установки в объемный каркас закладных деталей см. пояснительную записку - стр. 10-12 и „Указания..." - стр. 15.

ТД 1966 г	Колонны	ИИ-04-2
	Закладные детали М-6, М-6а	Выпуск 1 / Лист № 182

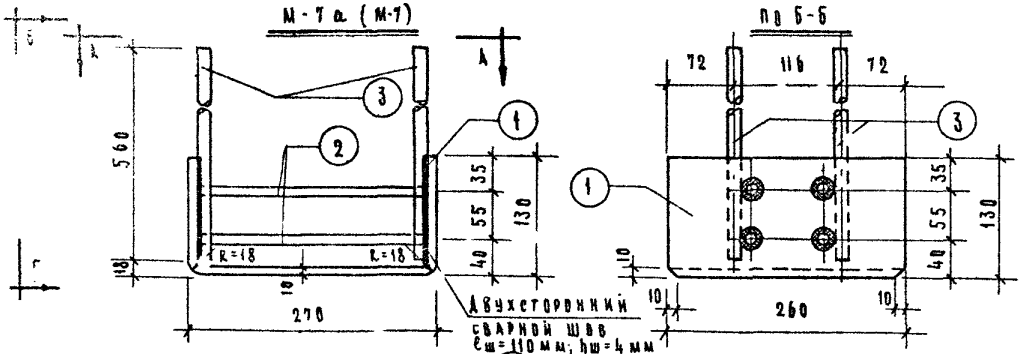

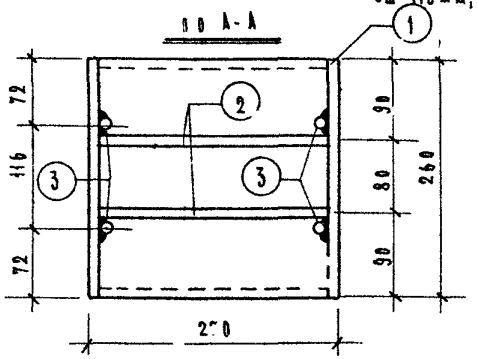

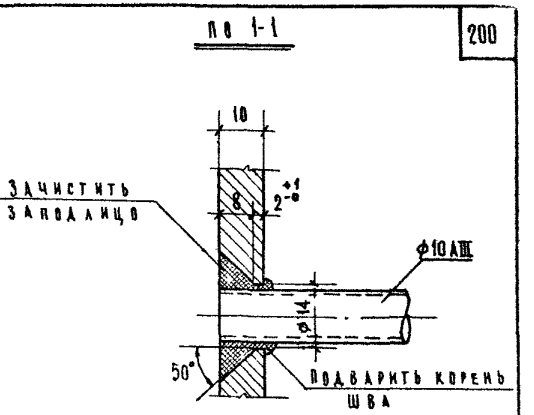

Спецификация металла на деталь

Марка детали	Поз.	Сечение мм	Класс, марка стали	ГОСТ	Расчетн. сопротив. арматуры Rа; кг/см²	Кол. шт.	Длина поз. мм	Длина на дет. м	Вес, кг поз.	Вес, кг деталь
М-7а	1	-260×10	Ст.3	82-57	2100	1	500	0.50	10.20	13.58
	2	ф10	А-III, 35ГС	5781-61	3400	4	270	1.08	0.67	
	3	ф14	А-III, 35ГС	5781-61	3400	4	560	2.24	2.71	
М-7	1	-260×10	Ст.3	82-57	2100	1	500	0.50	10.20	10.87
	2	ф10	А-III, 35ГС	5781-61	3400	4	270	1.08	0.67	

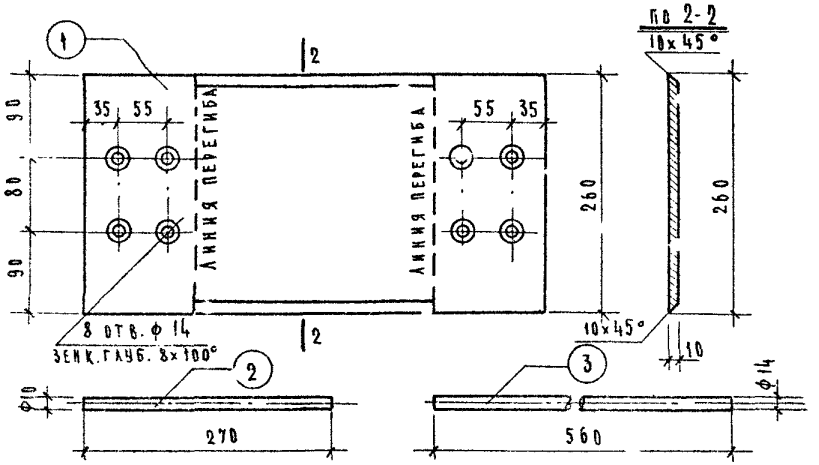

Примечания

1. На чертеже изображена закладная деталь М-7а. В закладной детали М-7 стержни поз. (3) не приваиваются.
2. Закладные детали М-7, М-7а изготавливать в соответствии с СН-313-65 и ГОСТ 10922-64.
3. Порядок изготовления и установки в объемный каркас закладных деталей см. пояснительную записку-стр.10-12 и „Указания"...стр.15

ТА 1966 г	Колонны.	ИИ-04-2
	Закладные детали М-7, М-7а	Выпуск 1 / Лист № 183

МИТЭП
Конструкторский от. БА
Рук. от.
Гл. инж. проекта
Нач. отдела
Гл. инж. отд.
Гл. инж. пр.
Дубов, Смирнова, Домов, Жарова, Рижек, Коломиец
Разработал, Проверил, Н. контр.
Кузнецова, Зубова, Кривонигова, Иванова
1/VI 1966 г.
М 1:5

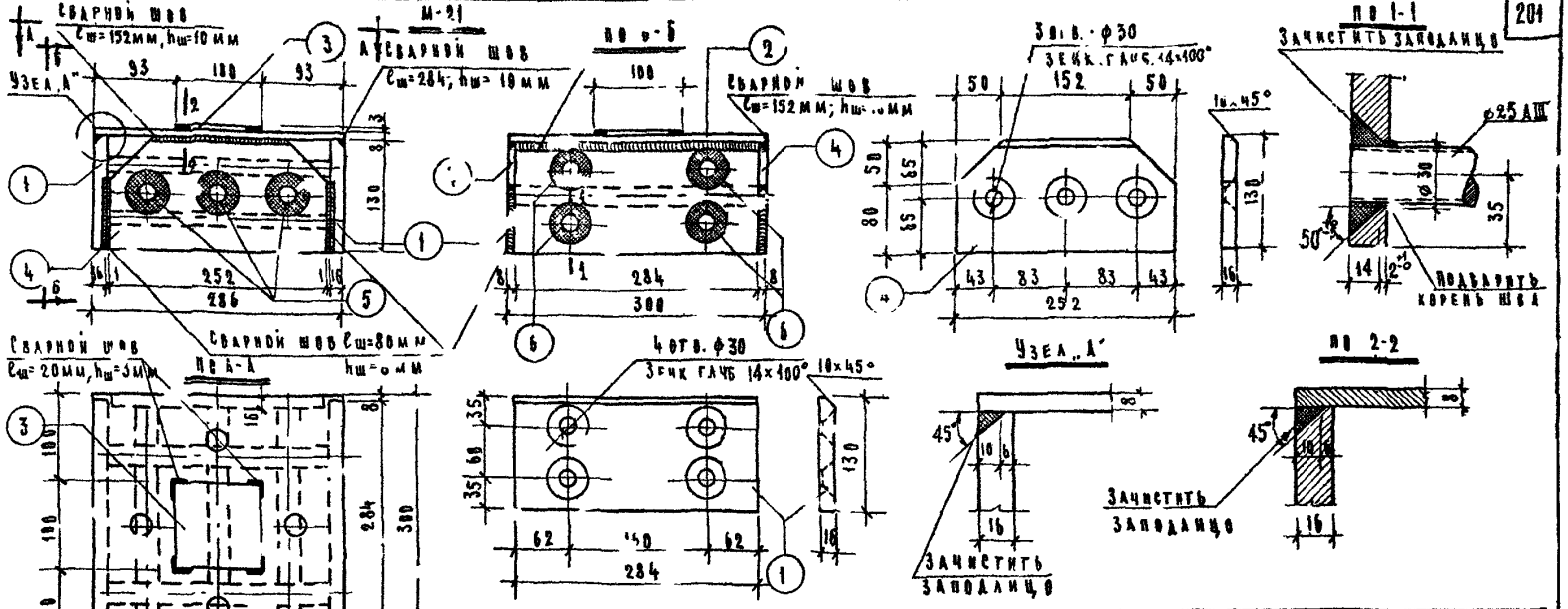

Спецификация металла на деталь

Марка детали	Поз.	Сечение мм	Класс марка стали	ГОСТ	Расчетное сопротивл. арматуры кг/см²	Кол. шт.	Длина позиции мм	Длина на деталь м	Вес, кг позиции	Вес, кг детали
М-21	1	-130×8	Ст.3	103-57	2100	2	284	0.568	9.27	
	2	-300×8	Ст.3	82-57	2100	1	286	0.286	5.39	
	3	-100×8	Ст.3	1009-57	2100	1	100	0.10	0.53	
	4	-130×16	Ст.3	103-57	2100	2	252	0.504	8.23	
	5	ф25	А-III,35ГС	5781-61	3400	3	304	0.900	3,47	
	6	ф25	А-III,35ГС	5781-61	3400	4	286	1.144	4.48	30.99

Примечания:

1. Закладную деталь М-21 изготавливать в соответствии с СН-393-65 и ГОСТ 10922-64
2. Порядок изготовления и установки в объемный каркас закладной детали – см. пояснительную записку – стр. 10-12 и „Указания..." – стр. 13

ГЛ	Колонны	ИИ-С4-2
	Закладная деталь М-21	Выпуск 1, Альбом 184

МИТЭП 1965 г. Архитектурно-конструкторский отдел № 5

Гл. инж. Витязь, Нач. отдела Гайнутдинова, Гл. инж. отд. Жаткова, Гр. инж. Бов, Разработ. Демидова, Проверил Соломов, Н. контр. Кабиров, Пасынков, Кузнецова, Кваснева

М-22

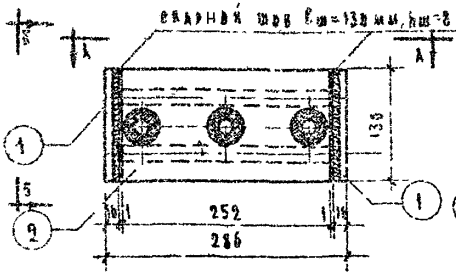

по Б-Б

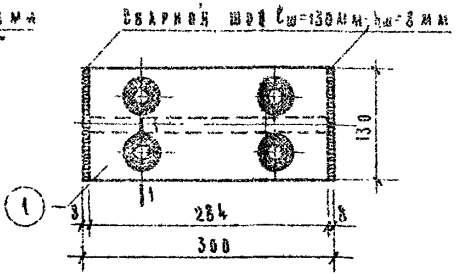

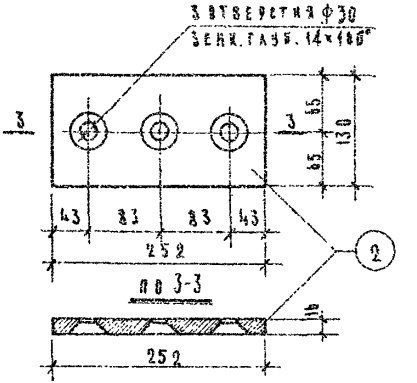

по А-А

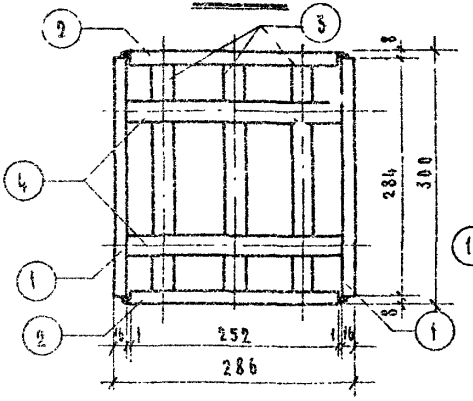

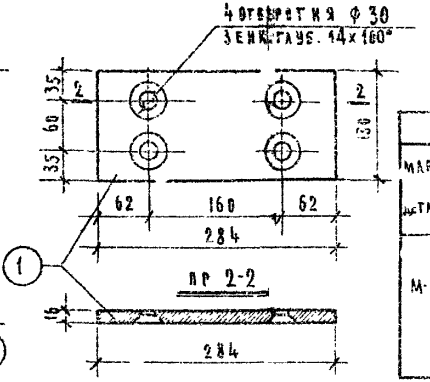

по 1-1

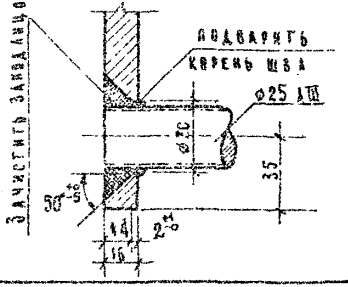

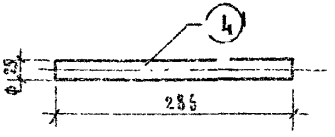

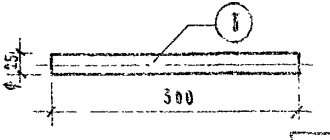

Спецификация металла на деталь

Марка детали	Поз.	Сечение, мм	Класс, марка стали	ГОСТ	Расчетное сопротивление арматуры R_a, кг/см²	Кол. шт.	Длина позиции, мм	Длина на деталь, м	Вес, кг поз-ции	Вес, кг деталь
М-22	1	130×16	Вст. 3	103-57	2100	2	284	0.568	9.27	
	2	130×16	Вст. 3	103-57	2100	2	252	0.504	8.23	
	3	ф 25	А-III 35ГС	5781-61	3400	3	300	0.900	3.47	
	4	ф 25	А-III 35ГС	5781-61	3400	4	286	1.144	4.40	25.37

Примечания:

1. Закладную деталь М-22 изготовлять в соответствии с СН-3.3-65 и ГОСТ 10922-64.
2. Порядок изготовления и установки объемных каркас закладной детали - см пояснительную записку стр. 10-12 и „Указания." - стр 14.

ГПИ Тяжпромэлектропроект Конструкторский отдел	Арш. И	Гл. инж. мастер Ахов; Нач. отд. Синицына; Гл. инж. отд. Ромэл; Гл. инж. пр. Карлова	Гринжен. Кузнецова; Разработ. Пахомова; Проверил. Кузнецова; Н. контр. Иванова
4/12 1966 г.	М 1:5		

ТА 1966 г. | Красноярск | ИИ-04-2 | Выпуск 1 | Лист № 185

Закладная деталь М-22

Узел привязки анкерного стержня к уголку

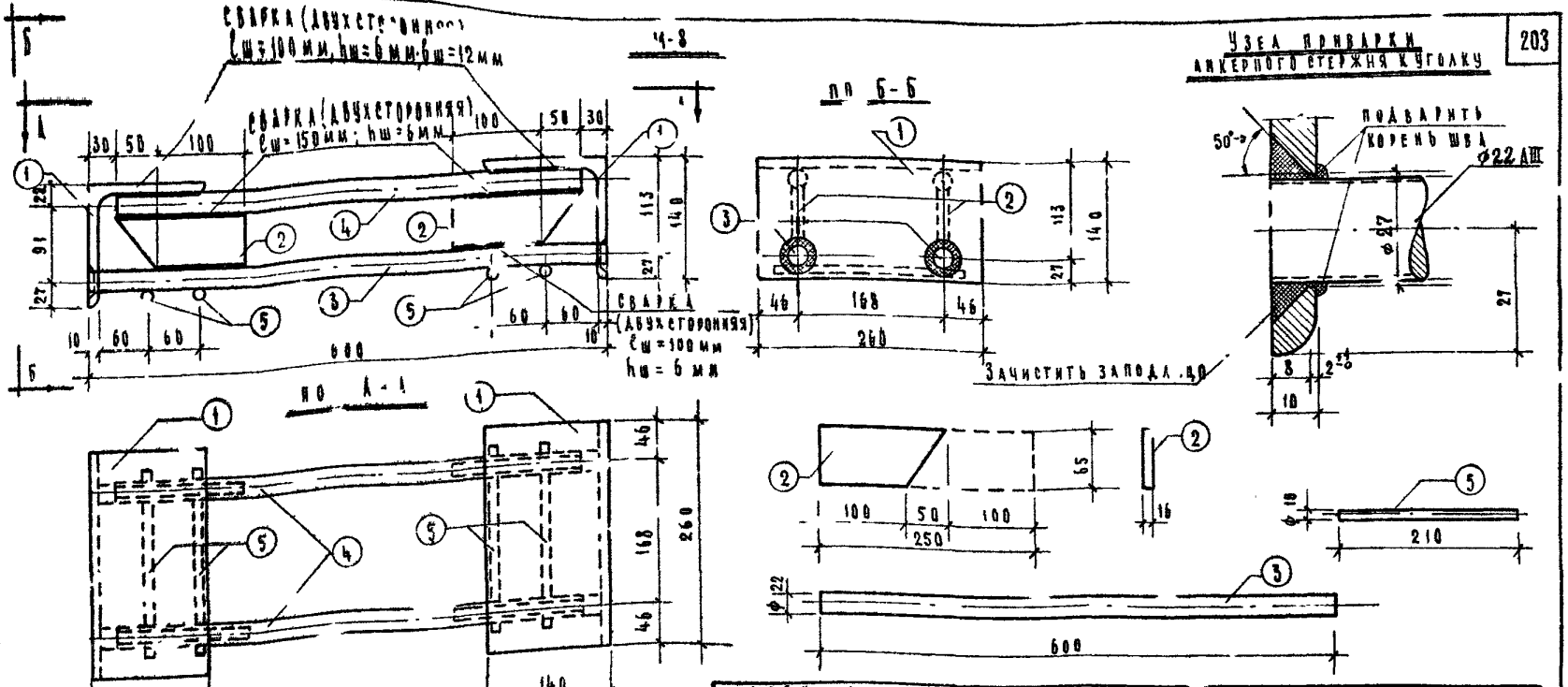

Спецификация металла на деталь

Марка детали	№ позиции	Сечение мм	Класс; марка стали	ГОСТ	Расчетное сопротивление арматуры R_a, кг/см²	Количество шт.	Длина позиции мм	Длина детали, м	Вес позиции	Вес детали
М-8	1	∠140×10	Ст.3	8509-57	2100	2	260	0.52	11.20	22.60
	2	~65×16	Ст.3	103-57	2100	4	-	0.50	4.78	
	3	ф 22	А-III; 35ГС	5781-61	3400	2	600	1.20	3.58	
	4	ф 22	А-III, 35ГС	5781-61	3400	2	540	1.08	3.22	
	5	ф 10	А-III, 35ГС	5781-61	3400	4	210	0.84	0.52	

Примечания: 1. Закладную деталь М-8 изготавливать в соответствии с СН-393-65 и ГОСТ 10922-64.
2. Порядок изготовления и установки в объемный каркас закладной детали см. пояснительную записку стр. 10-12 и „Указания..." стр. 15.
3. Стержни поз. (5) приварить к стержням поз. (3) контактной сваркой.

ТД	Колонны	ИИ-С 1-2	
Госстрой	Закладная деталь М 8	Выпуск 1	Листы 186

МИТЭП Конструкторский отдел
Гл. инж. института
Нач. отдела
Гл. инж. отд.
Гл. инж. пр.
Архив
Кузнецова, Жилкина, Кононова, Иванова
Гл. инж., Разработ., Проверил, Копиров., Н. контр.

УЗЕЛ ПРИВАРКИ АНКЕРНОГО СТЕРЖНЯ К УГОЛКУ

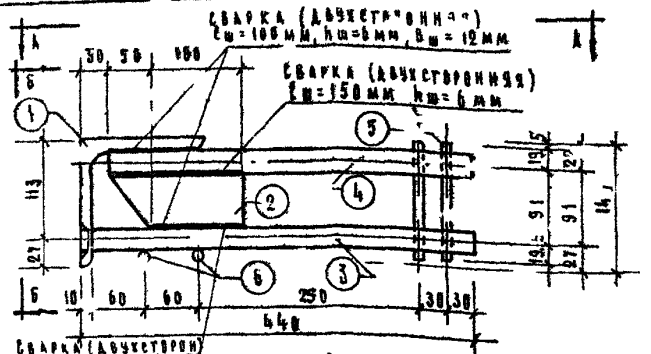

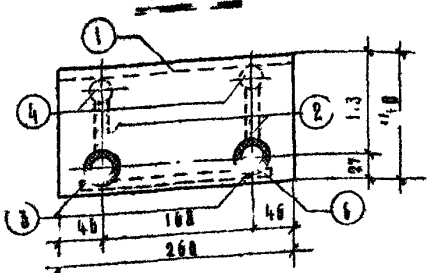

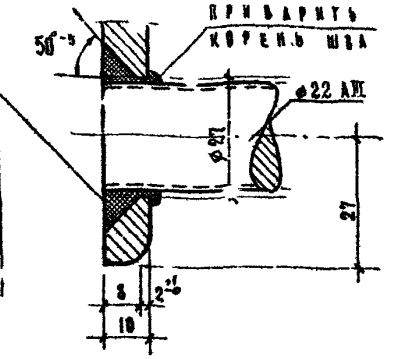

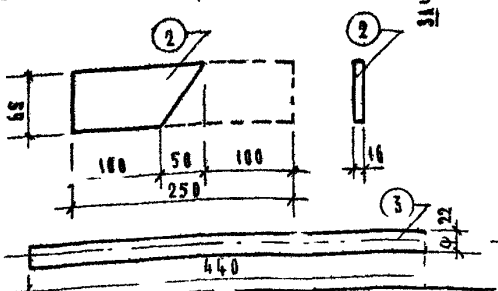

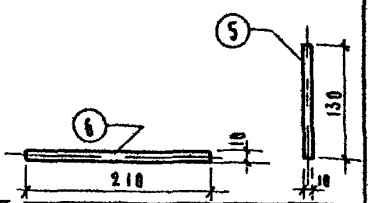

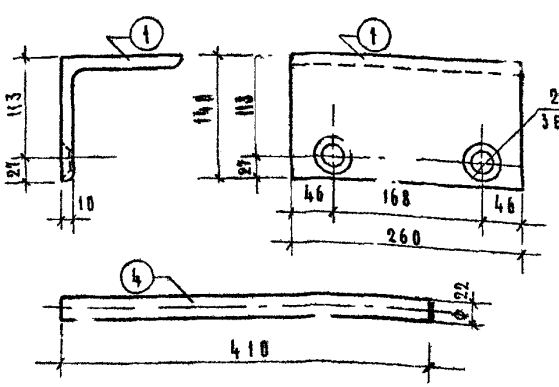

Спецификация металла на деталь

Марка детали	Поз. позиции	Сечение, мм	Класс; марка стали	ГОСТ	Расчетное сопрот. арм., R_a, кг/см²	Кол. шт.	Длина позиции, мм	Длина детали, м	Вес, кг позиции	Вес, кг детали
М-9	1	-140×10	ВСт3	8509-57	2100	1	260	0.26	5.60	13.28
	2	-65×16	ВСт3	103-57	2100	2	—	0.25	2.04	
	3	ф 22	А-III;35ГС	5781-61	3400	2	440	0.88	2.62	
	4	ф 22	А-III;35ГС	5781-61	3400	2	410	0.82	2.44	
	5	ф 10	А-III;35ГС	5781-61	3400	4	130	0.52	0.32	
	6	ф 10	А-III;35ГС	5781-61	3400	2	210	0.42	0.26	

Примечания:

1. Закладную деталь М-9 изготавливать в соответствии с СН-393-65 и ГОСТ 10922-64
2. Порядок изготовления и установки в объемный каркас закладной детали см. пояснительную записку стр. 10-12 и „Указания..." стр. 15.
3. Стержни поз (6) приварить к стержням поз. (3) контактной сваркой.

Гл. инж. проекта	Гл. инж. отд.	Нач. отд.	Конструктивный отдел
Гуляев	Гуляев	Гуляев	МИТЭП
15	1966г		Арх. №

Гр. инженер	Разработал	Проверил	Н. контр.
Кузнецова	Милехина	Крюкова	Иванова

ТА ..66г	КОЛОННЫ	ИИ-04-2
	Закладная деталь М-9	Выпуск 1 / Альбом 187

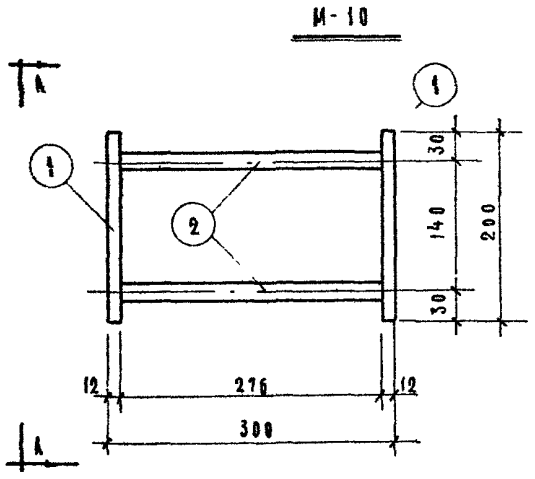

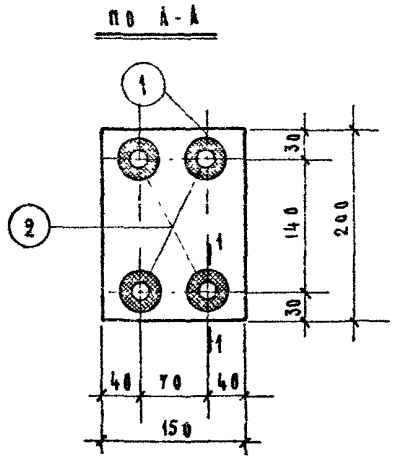

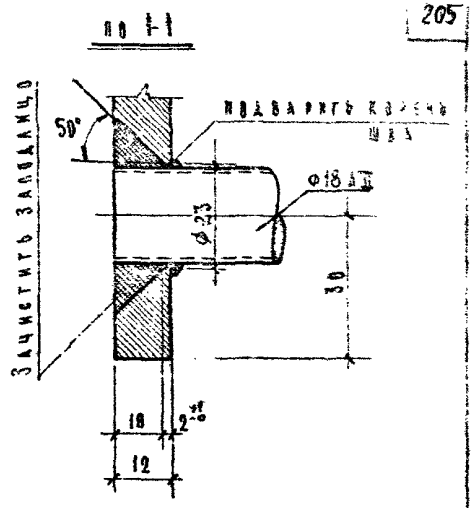

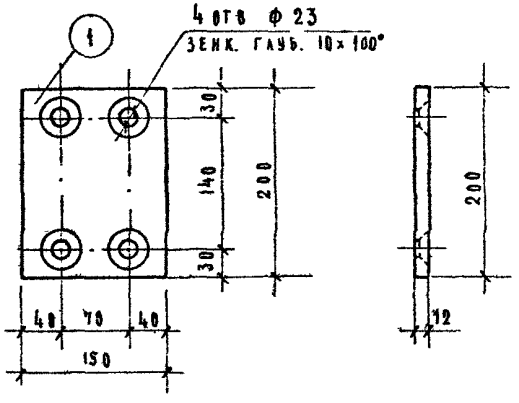

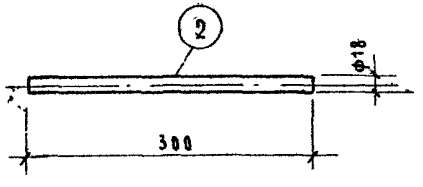

Спецификация металла на деталь										
Марка детали	№№ поз.	Сечение мм	Класс; марка стали	ГОСТ	Расчетные сопротивление ар-ры R_a; кг/см²	Кол. шт.	Длина позиции, мм	Длина на деталь м	Вес, кг позиции	Вес, кг детали
М-10	1	-150×12	ВСт.3	103-57	2100	2	200	0.40	5.66	
	2	Ф 18	А-III, 35ГС	5781-61	3400	4	300	1.20	2.40	8.06

Примечания:

1. Закладную деталь М-10 изготавливать в соответствии с СН-313-65 и ГОСТ 10922-64.
2. Порядок изготовления и установки в объемный каркас закладной детали см. пояснительную записку. -стр. 10-12 и „Указания..." - стр. 15.

ТД 1966 г.	Колонны	ИИ-04-2
	Закладная деталь М-10	Выпуск 1 / Лист № 66

МИТЭП Конструкторский отдел

Арх №

Гл инж МИТЭП	14/4 1966 г	Гл инж ОТД	Гл инж пр	Гл инж Мастерской	Гл инж Отд	Гл инж Мастерской	Гл инж Мастерской
Нач конст отд		Нач конст отд		Львов	Смирнова	Смирнова	Жаркова
Гриня	Разработ	Проверил	Копиров				
Кузнецова	Рюмина	Кривоногова	Иванова				

М-11

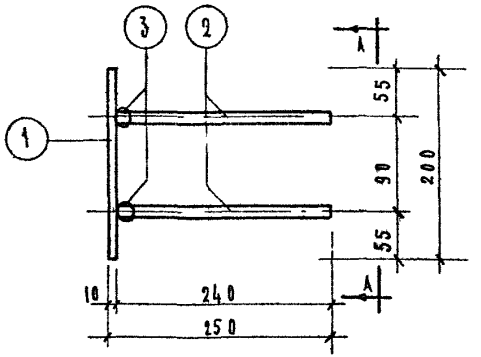

По А-А

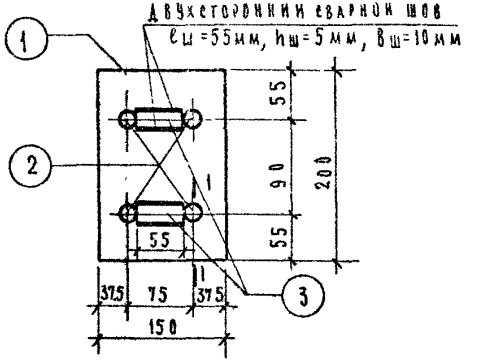

По 1-1

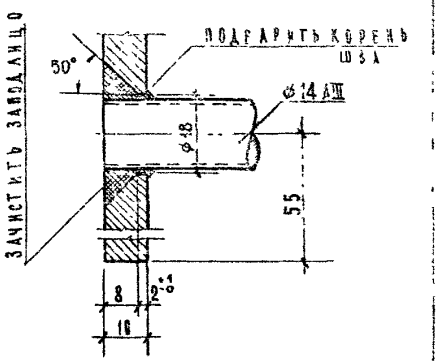

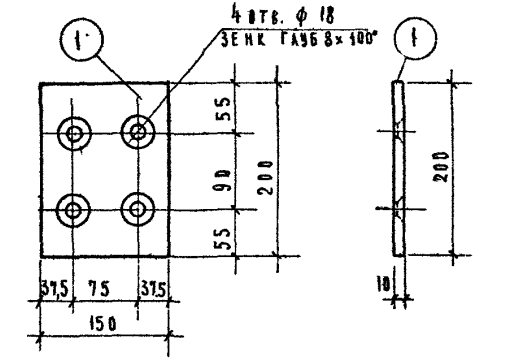

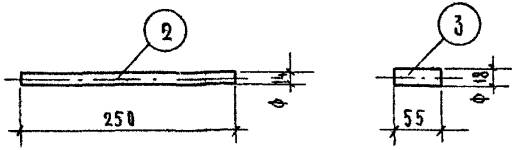

Спецификация металла на деталь

Марка детали	№ поз.	Сечение, мм	Класс, марка стали	ГОСТ	Расчетное сопротивление арматуры R_a, кг/см²	Кол. шт.	Длина позиции, мм	Длина на деталь, м	Вес, кг позиции	Вес, кг детали
М-11	1	-150×10	ВСт.3	103-57	2100	1	200	0.20	2.36	3.79
	2	ф14	А-III, 35ГС	5781-61	3400	4	250	1.00	1.21	
	3	ф18	А-III, 35ГС	5781-61	3400	2	55	0.11	0.22	

Примечания:

1. Закладную деталь М-11 изготавливать в соответствии с СН-393-65 и ГОСТ 10922-64
2. Порядок изготовления и установки в объемный каркас закладной детали – см. пояснительную записку – стр. 10-12 и „Указания..." стр. 15

ТД 1966 г	Колонны	ИИ-04-2
	Закладная деталь М-11	Выпуск 1 / Листов 139

МИТЭП, Конструкторский отдел, Арх. №
№ 15, 1966 г.
ГАНИЖ, Нач. отдела – Г.А. Синикова
ГАНИЖ, Гл. инж. отд. – Г.А. Комов
ГАНИЖ, Гл. инж. пр. – Г.А. Жукова
Разработал – Г.А. Синикова
Проверил – Г.А. Копиров
Н. контр. – Г.Б. Ситникова, Г.А. Рогалова, Г.А. Иванова

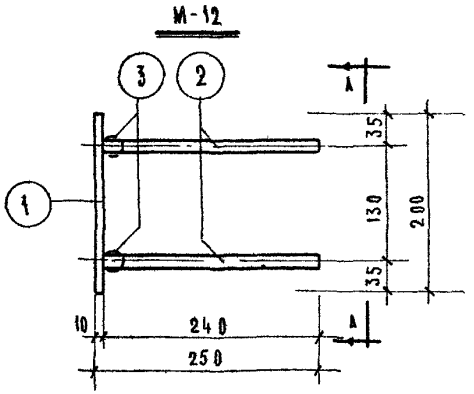

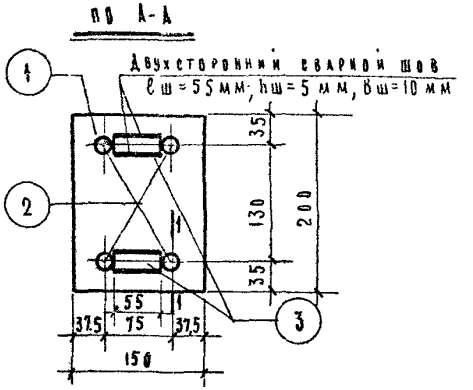

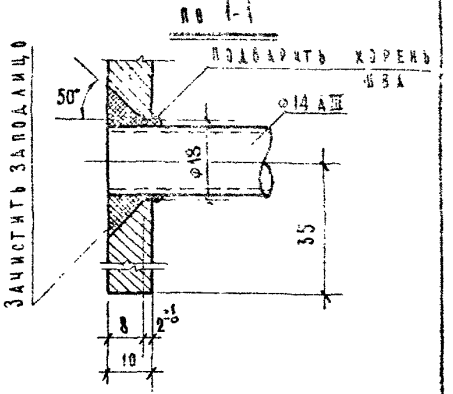

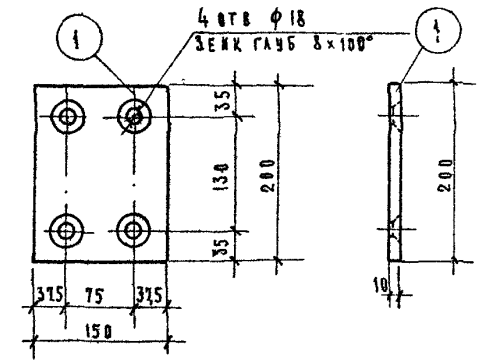

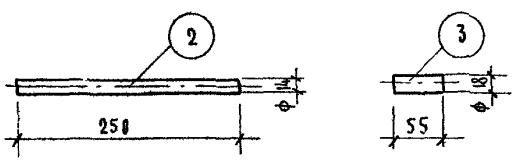

Спецификация металла на деталь

Марка детали	Поз	Сечение, мм	Класс, марка стали	ГОСТ	Расчетное сопротивление арматуры R_a, кг/см²	Кол. шт.	Длина позиции мм	Длина на деталь м	Вес, кг позиции	Вес, кг детали
М-12	1	-150×10	ВСт.3	103-57	2100	1	200	0.20	2.36	
	2	Ø14	А-III, 35ГС	5781-61	3400	4	250	1.00	1.21	
	3	Ø18	А-III, 35ГС	5781-61	3400	2	55	0.11	0.22	3.79

Примечания

1. Закладную деталь М-12, изготавливать в соответствии с СН-393-65 и ГОСТ 10922-64
2. Порядок изготовления и установки в объемный каркас закладной детали – см. пояснительную записку – стр. 10-12 и „Указания..." – стр. 15

ТД 1966 г.	Колонны	ИИ-04-2	
	Закладная деталь М-12	Выпуск 1	Лист № 190

ГПИ МИТЭП Конструкторский отдел							
Гл. инж. проекта	Жарова						
Нач. отдела	Фомин						
Гл. инж. пр.	Жарова	Домов	Проверил	Коников	Разработал	Иванова	Ситникова
М 1:5							Рогалова
Инв. №							Кузнецова

М-13

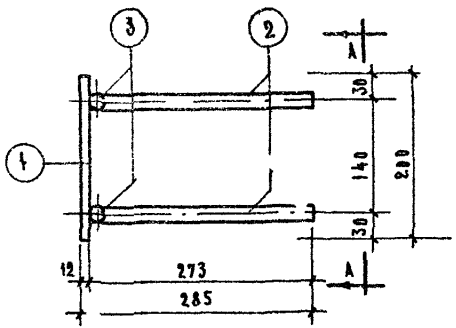

по А-А

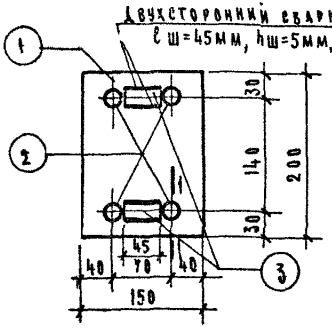

по 1-1

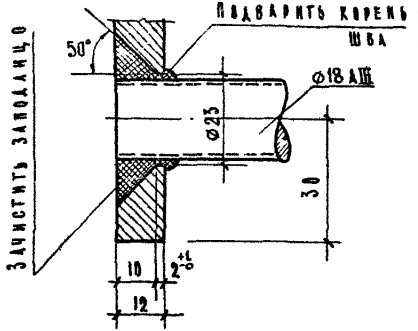

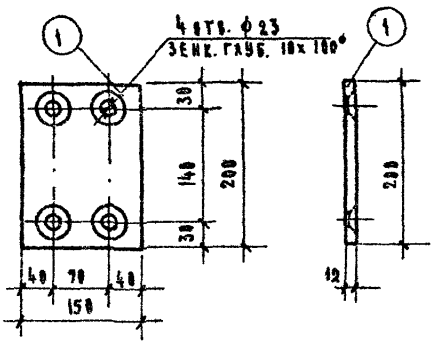

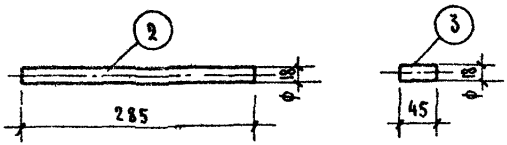

Спецификация металла на деталь

Марка детали	№ поз.	Сечение, мм	Класс, марка стали	ГОСТ	Расчетное сопротивление арматуры R_a, кг/см²	Кол. шт.	Длина позиции мм	Длина на деталь м	Вес, кг позиции	Вес, кг деталь
М-13	1	-150×12	Вст.3	103-57	2100	1	200	0.20	2.83	
	2	ф18	А-III, 35ГС	5781-61	3400	4	285	1.14	2.28	
	3	ф18	А-III, 35ГС	5781-61	3400	2	45	0.09	0.18	5.29

Примечания:

1. Закладную деталь М-13 изготавливать в соответствии с СН-393-65 и ГОСТ 10922-64.
2. Порядок изготовления и установки в объемный каркас закладной детали – см. пояснительную записку – стр. 10-12 и „Указания..." – стр. 15

ТД 1966г	Колонны	ИИ-04-2
	Закладная деталь М-13	Выпуск 1 / Лист 191

МИТЭП Конструкторский отдел, Арх. ж

Гл. инж. проекта Кузнецова; Гл. инж. отд. Сигачкина; Нач. отдела Ганнова; Разработал Ганнова; Проверил Ганнова; Н. контр. Ганнова; Гл. инж. мастер Ганнова

1966г, М 1:5

М-14

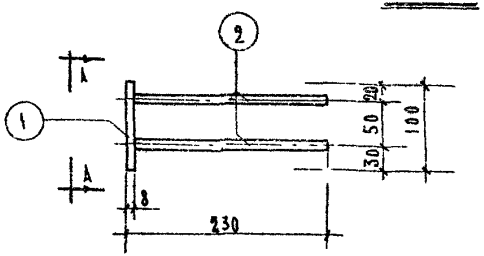

по А-А

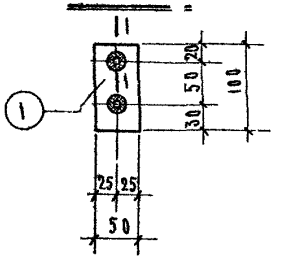

по 1-1

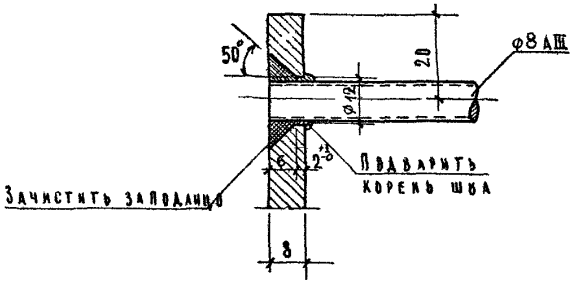

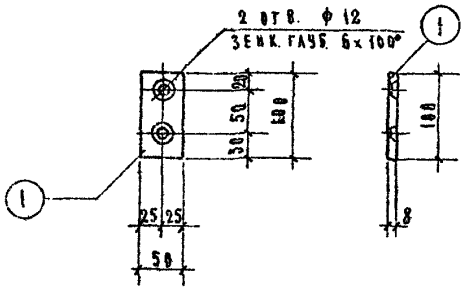

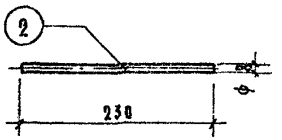

Спецификация металла на деталь

Марка детали	№ позиции	Сечение, мм	Класс; марка стали	ГОСТ	Расчетное сопротивл. арматуры R_a, кг/см²	Кол. шт.	Длина позиции мм	Длина на деталь м	Вес, кг позиции	Вес, кг деталь
м-14	1	-100х8	Вст.3	103-57	2100	1	50	0.05	0.31	0.49
	2	ф 8	А-III; 35Гс	5781-61	3400	2	230	0.46	0.18	

Примечания:

1. Закладную деталь м-14 изготавливать в соответствии с СН-313-65 и ГОСТ 10922-64.
2. Порядок изготовления и установки в объемный каркас закладной детали - см. пояснительную записку - стр. 10-12 и „Указания" - стр. 15

ТД 1966 г	Колонны	ИИ-04-2	
	Закладная деталь м-14	Выпуск 1	Альбом 192

МИТЭП Конструкторский отдел

Гл. инж. проекта	Кузнецова	
Нач. отдела	Зубова	
Гл. инж. эта	Крыжопова	
Гл. инж. пр.	Иванова	
Гр. инж.		
Разработ.		
Проверил		
Конструкт.		
Н. контр.		
Гл. спец.		
Арх.		

11/VI 1965 г
М 1:5

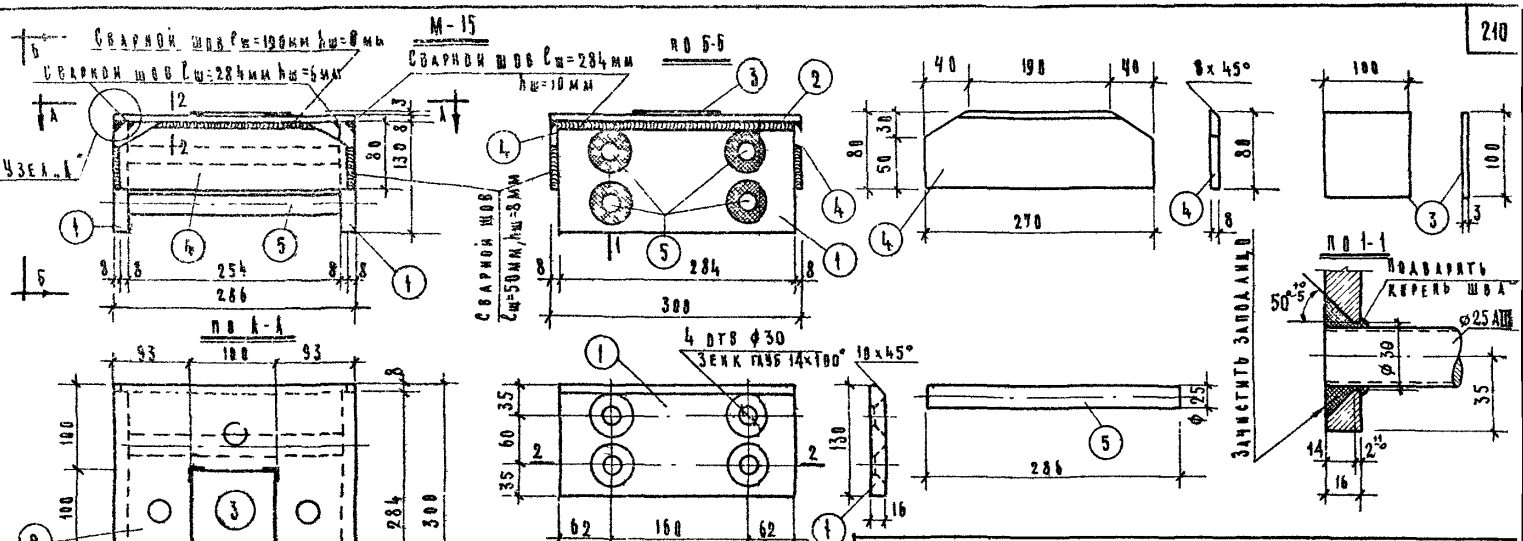

Спецификация металла на деталь

Марка детали	№ позиций	Сечение мм	Класс, марка стали	ГОСТ	Расчетное сопротивление арматуры R_a, кг/см²	Кол. шт.	Длина позиции мм	Длина на деталь, м	Вес, кг позиции	Вес, кг деталь
М-15	1	-130×6	Вст.3	103-57	2100	2	284	0.568	9.27	22.0
	2	-300×8	Вст.3	82-57	2100	1	286	0.286	5.39	
	3	-100×3	Вст.3	6009-57	2100	1	100	0.10	0.23	
	4	-80×8	Вст.3	103-57	2100	2	270	0.54	2.71	
	5	ф25	А-III,35ГС	5781-61	3400	4	286	1.144	4.40	

Примечания:

1. Закладную деталь М-15 изготавливать в соответствии с СН-313-65 и ГОСТ 10922-64
2. Порядок изготовления и установки в объемный каркас закладной детали — см. пояснительную записку — стр. 10-12 и „Указания" стр. 16.

МИТЭП	Конструктивный отдел	№ 15	11/II 1966 г.	Гл. инж. отд. Гаинж. (ГИП)	Нач. отдела	Гл. инж. пр.	Разработал	Проверил	Гл. инженер	Авдов	Смирнова	Сенов	Захарова	Комиров	Кузнецова	Рожина	Иванова

ТД 1966 г.	Колонны	ИИ Выпуск 1
	Закладная деталь М-15	

М-16

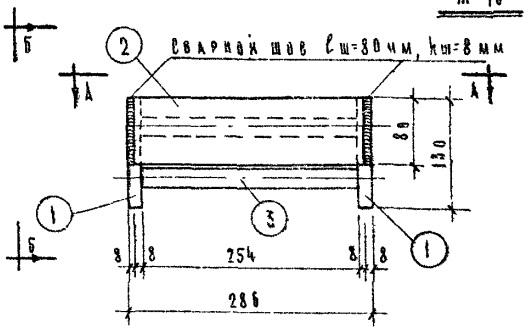

по Б-Б

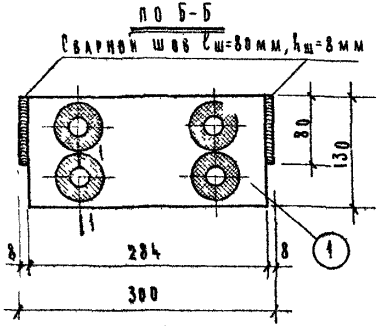

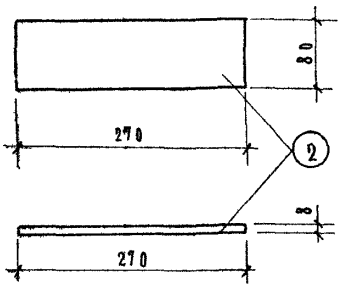

по А-А

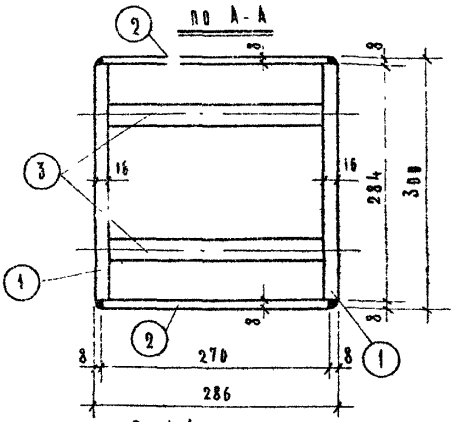

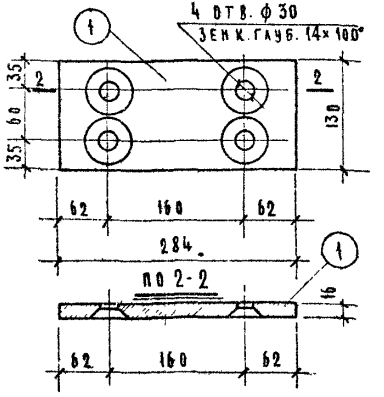

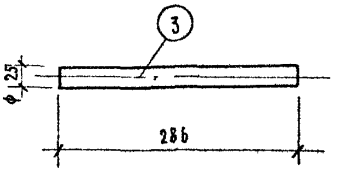

По 1-1

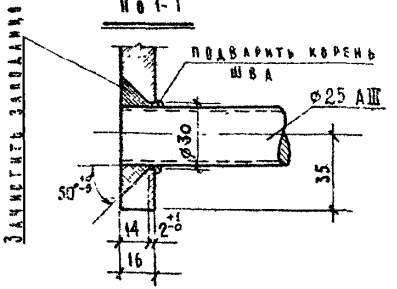

Спецификация металла на деталь

Марка детали	№ позиций	Сечение, мм	Класс, марка стали	ГОСТ	Расчетное сопротивление арматуры Ra, кг/см²	Кол. шт.	Длина позиций, мм	Длина на деталь, м	Вес, кг позиций	Вес, кг деталь
М-16	1	-130×16	Вст.3	103-57	2100	2	284	0.568	9.27	
	2	-80×8	Вст.3	103-57	2100	2	270	0.54	2.71	
	3	ф25	А-III 35ГС	5781-61	3400	4	286	1.144	4.40	16.38

Примечания:

1. Закладную деталь М-16 изготавливать в соответствии с СН-313-65 и ГОСТ 10922-64
2. Порядок изготовления и установки в объемный каркас закладной детали — см. пояснительную записку — стр. 10-12 и „Указания..." — стр. 16.

ТД 1966 г	Колонны	ИИ-04-2	
	Закладная деталь М-16	Выпуск 1	Лист № 194

МИТЭП Конструкторский отдел

Гл. инж. ГИПа Гл. инж. отд. Нач. отдела Гл. инж. пр.

Кузнецова Рубина Крюкова Иванова

Гринжен Разработал Ширинова Проверил Сомов Жарковский Н. контр. Копылов

Дубов

Арх. №

Ф-2

8902 212

М-17

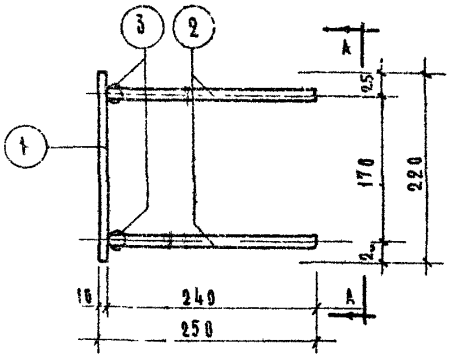

по А-А

Двухсторонний сварной шов
kш=5,5 мм, hш=5 мм, δш=10 мм

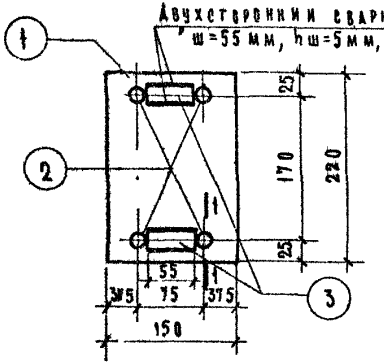

по 1-1

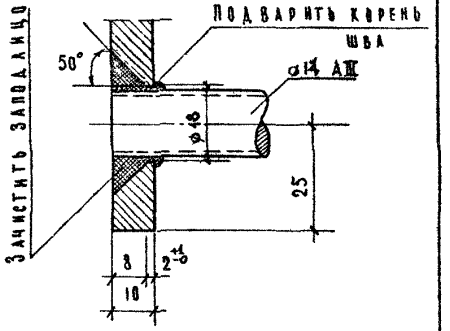

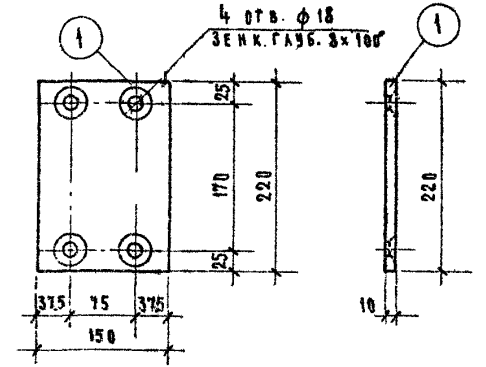



Спецификация металла на деталь

Марка детали	№ поз.	Сечение, мм	Класс, марка стали	ГОСТ	Расчетное сопротивление арматуры Ra, кг/см²	Кол. шт.	Длина позиции, мм	Длина на деталь, м	Вес, кг позиции	Вес, кг деталь
М-17	1	-150×10	ВСт.3	103-57	2100	1	220	0.22	2.59	4.02
	2	ф 14	А-III, 35ГС	5781-61	3400	4	250	1.00	1.24	
	3	ф 18	А-III, 35ГС	5781-61	3400	2	55	0.11	0.22	

Примечания:

1. Закладную деталь М-17 изготавливать в соответствии с СН-313-65
2. Порядок изготовления и установки в объемный каркас закладной детали – см. пояснительную записку – стр. 10-12 и Указания стр. 15

ТД 1966 г	Колонны	ИИ-04-2	
	Закладная деталь М-17	Выпуск 1	Листы 195

МИТЭП Конструкторский отдел

Гл. инженер Кузнецова; Гл. инж. отд. Ситникова; Гл. инж. пр. Органова; Нач. отдела Иванова; Рук. группы Лобов; Ст. инженер Сахарова; Инженер Ромов; Разработал Жарковский; Проверил Копытов

Арх. № 15 1965 г

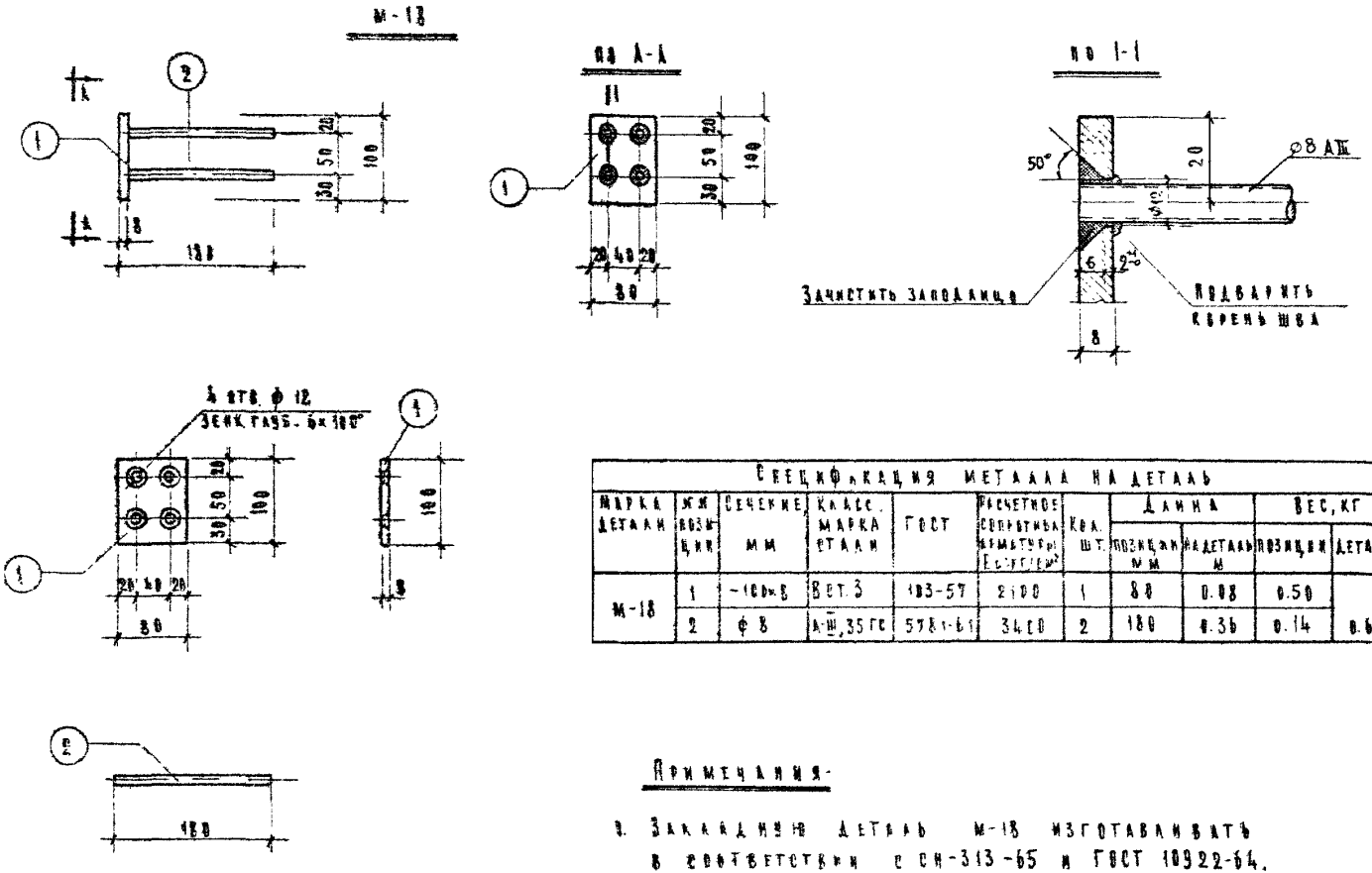

Спецификация металла на деталь										
Марка детали	№№ позиции	Сечение, мм	Класс. марка стали	ГОСТ	Расчетное сопротивление арматуры, Кг/см²	Кол. шт.	Длина позиции, мм	Длина на деталь, м	Вес, кг позиции	Вес, кг детали
М-18	1	-100×8	Вст.3	103-57	2100	1	80	0.08	0.50	0.64
	2	ф 8	А-III, 35 ГС	5781-61	3400	2	180	0.36	0.14	

Примечания:

1. Закладную деталь М-18 изготавливать в соответствии с СН-313-65 и ГОСТ 10922-64.
2. Порядок изготовления и установки в объемный каркас закладной детали – см. пояснительную записку – стр 10-12 и „Указания" стр. 15.

ТА	Колонны	ИИ-04-2
	Закладная деталь М-18	Бюро [illegible]

М-19

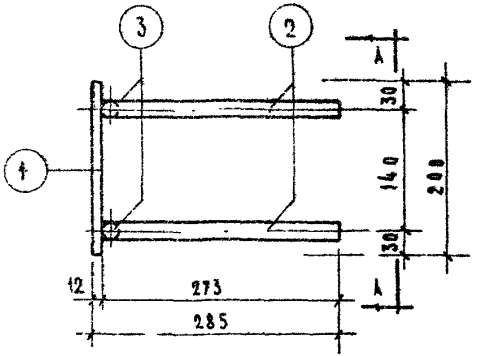

по А-А

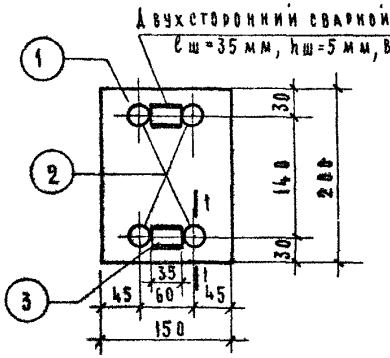

по 1-1

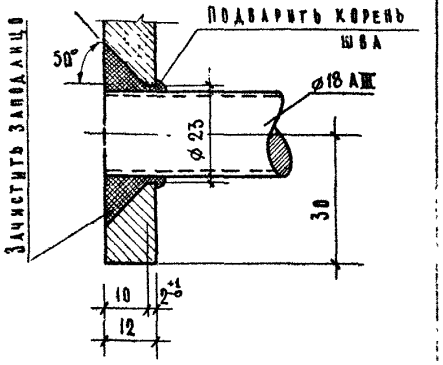

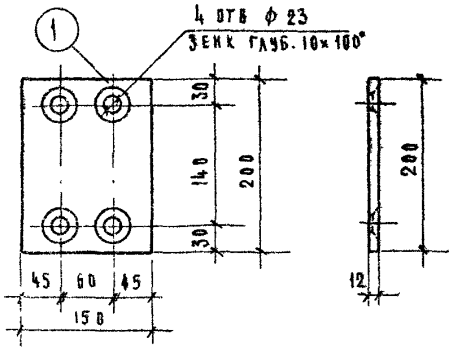

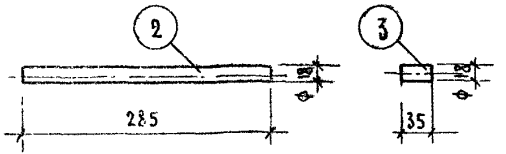

Спецификация металла на деталь

Марка детали	№ поз.	Сечение, мм	Класс, марка стали	ГОСТ	Расчетное сопротивление арматуры R_a; кг/см²	Кол. шт.	Длина позиции мм	Длина на деталь м	Вес, кг позиции	Вес, кг детали
М-19	1	-150×12	В.Ст.3	103-57	2100	1	200	0.20	2.83	5.25
	2	ф 18	А-III, 35ГС	5781-61	3400	4	285	1.14	2.28	
	3	ф 18	А-III, 35ГС	5781-61	3400	2	35	0.07	0.14	

Примечания:

1. Закладную деталь М-19 изготавливать в соответствии с СН-313-65 и ГОСТ 10922-64.
2. Порядок изготовления и установки в объемный каркас закладной детали – см. пояснительную записку – стр. 10-12 и „Указания..." – стр. 15.

ТА 1966 г	Колонны	ИИ-04-2
	Закладная деталь М-19	Выпуск 1, Альбом 197

МИТЭП
Инструктивный отдел

Авторы: Кузнецова, Сатункова, Рогачева, Иванова
Гл. инженер: Шуб
Разработал: Сатункова
Проверил: Рогачева
Гл. конструктор: Иванова
Нач. отд.: Жарковайкопиров
Гл. инженер проекта: Комиров
Гл. архитектор: Авилов
Нач. сектора: Авилов
Гл. конструктор: Жарковайкопиров

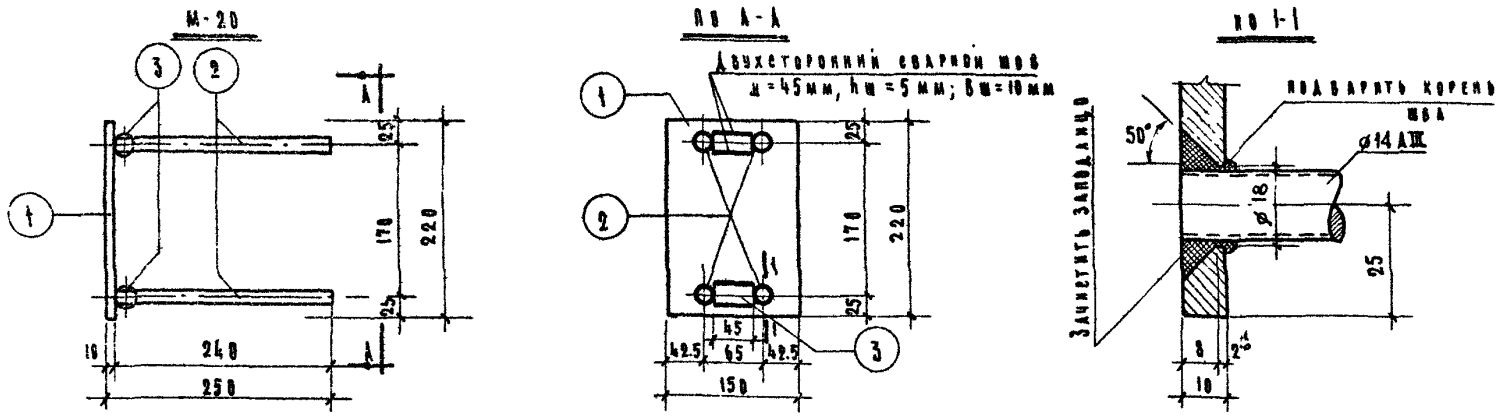

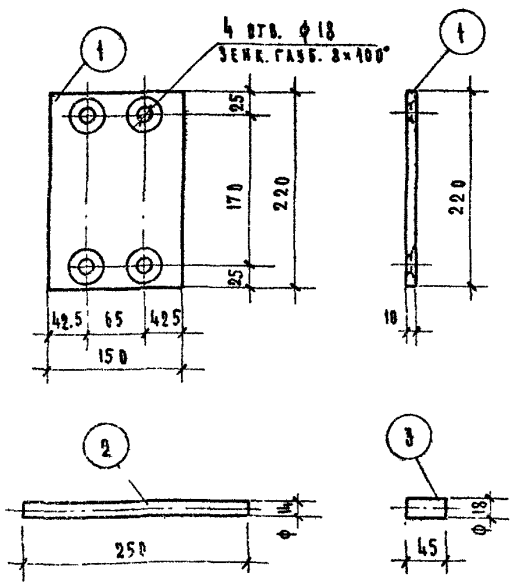

Спецификация металла на деталь										
Марка детали	№№ поз	Сечение, мм	Класс, марка стали	ГОСТ	Расчетное сопротивл. арматуры R_a; кг/см²	Колич. шт.	Длина позиции, мм	Длина на деталь, м	Вес, кг позиции	Вес, кг детали
М-20	1	-150×10	ВСТ.3	103-57	2100	1	220	0.22	2.59	
	2	ø14	А-III, 35Гс	5781-61	3400	4	250	1.00	1.21	
	3	ø18	А-III, 35Гс	5781-61	3400	2	45	0.09	0.18	3.98

Примечания:

1. Закладную деталь М-20 изготавливать в соответствии с СН-313-65 и ГОСТ 1092-64
2. Порядок изготовления и установки в объемный каркас закладной детали — см. пояснительную записку — стр. 10-12 и „Указания"... — стр. 15.

ТД 1966г	Колонны	ИИ-04-2	
	Закладная деталь М-20	Выпуск 1	Лист № 198

МИТЭП	14/6 1966г	Гл. инж. МИТЭП	Львов	Гринжен	Кузнецова		
Конструкторский отдел	М 15	Нач. отдела	Смирнова	Разработ	Ситникова		
		Гл. инж. отд.	Сомов	Проверил	Роганова		
		Гл. инж. пр.	Жаркова	Копчров	Иванова		
Арх №							

МЗ-1А /МЗ-1ПР/

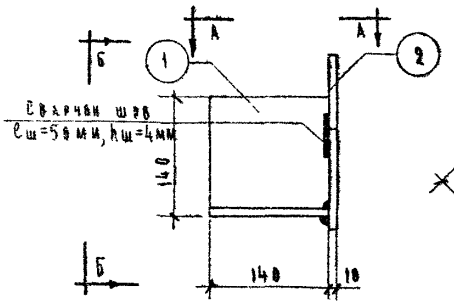

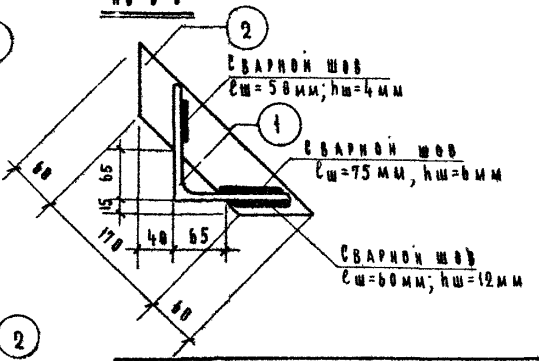

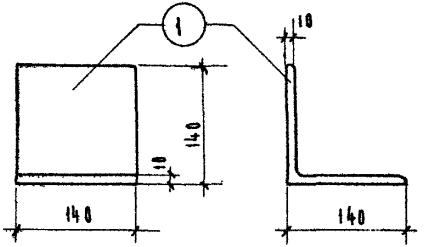

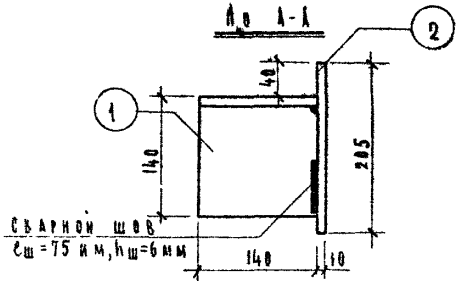

Спецификация металла на деталь

Марка детали	№ позиции	Сечение, мм	Класс, марка стали	ГОСТ	Расчетное сопротивление арматуры R_a, кг/см²	Кол., шт.	Длина		Вес, кг	
							позиции мм	на деталь м	позиции	деталь
МЗ-1А	1	L 140×10	ВСт3	8509-57	2100	1	140	0.14	3.01	
МЗ-1ПР	2	−60×10	ВСт.3	103-57	2100	1	—	0.23	1.08	4.09

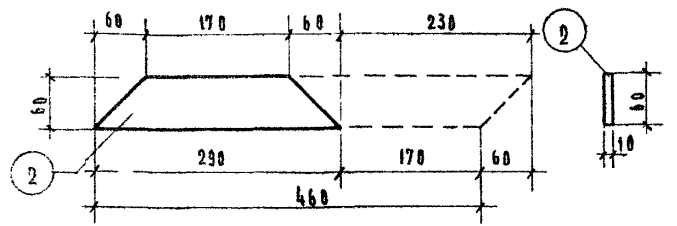

Примечания:

1. На чертеже изображен опорный столик МЗ-1А. Опорный столик МЗ-1ПР изготавливается зеркально.
2. Опорные столики МЗ-1А и МЗ-1ПР изготавливать в соответствии с СН-313-65 и ГОСТ 10922-64.

ТД 1966г	КОЛОННЫ	ИИ-04-2
	Опорные столики МЗ-1А и МЗ-1ПР	Выпуск 1 / Листов 199

МИТЭП НИО Арх №

Гл. инж. проекта Гл. инж. отд. Нач. отд. Гл. инж. проекта Гл. архитектор

Смирнова, Сомов, Жаркова, Нач. КО, Гл. инж. КО, Гл. инж. пр., Согласовано, Нач. КИУР-изуатд, Воробьев, Зеленцова, Гл. инж. пр., Рук. группы, Авдеев, Фрадкин, Шкаленберг, Разработ., Сафронков, Проверил.

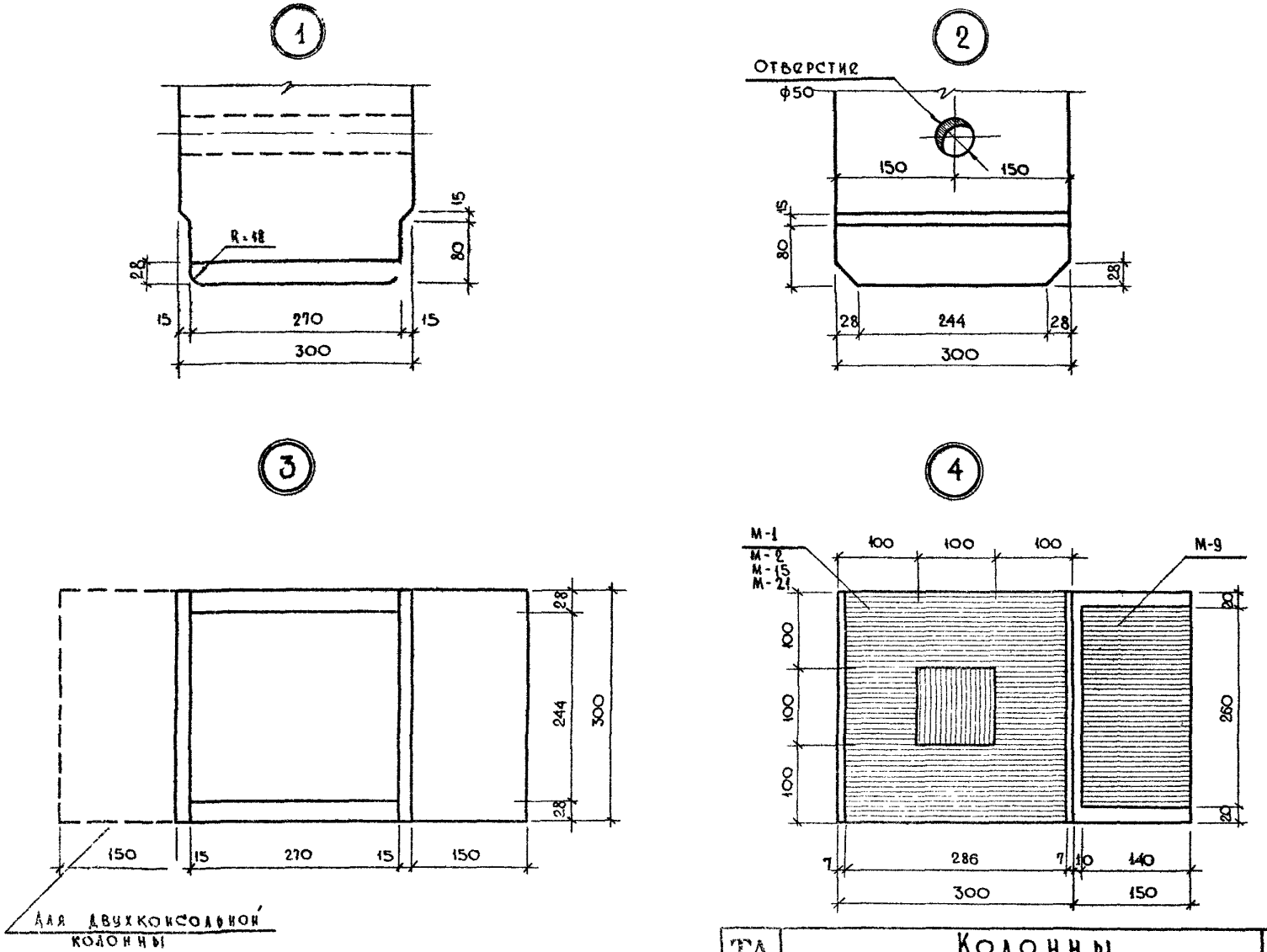

ТД 1986г.	Колонны	ИИ-04-2	
	Узлы „1", „2", „3", „4".	Выпуск 1	Лист № 200

Согласовано

Кузнецова, Пасикова, Кривоногова, Васильева

Гр. инженер, Разработал, Проверил, Копировал

Сыпнова, Сотнов, Жаркова

Гл. инж. пр., Гл. инж. пр., Гл. инж. пр.

Монтажтрестский стадия

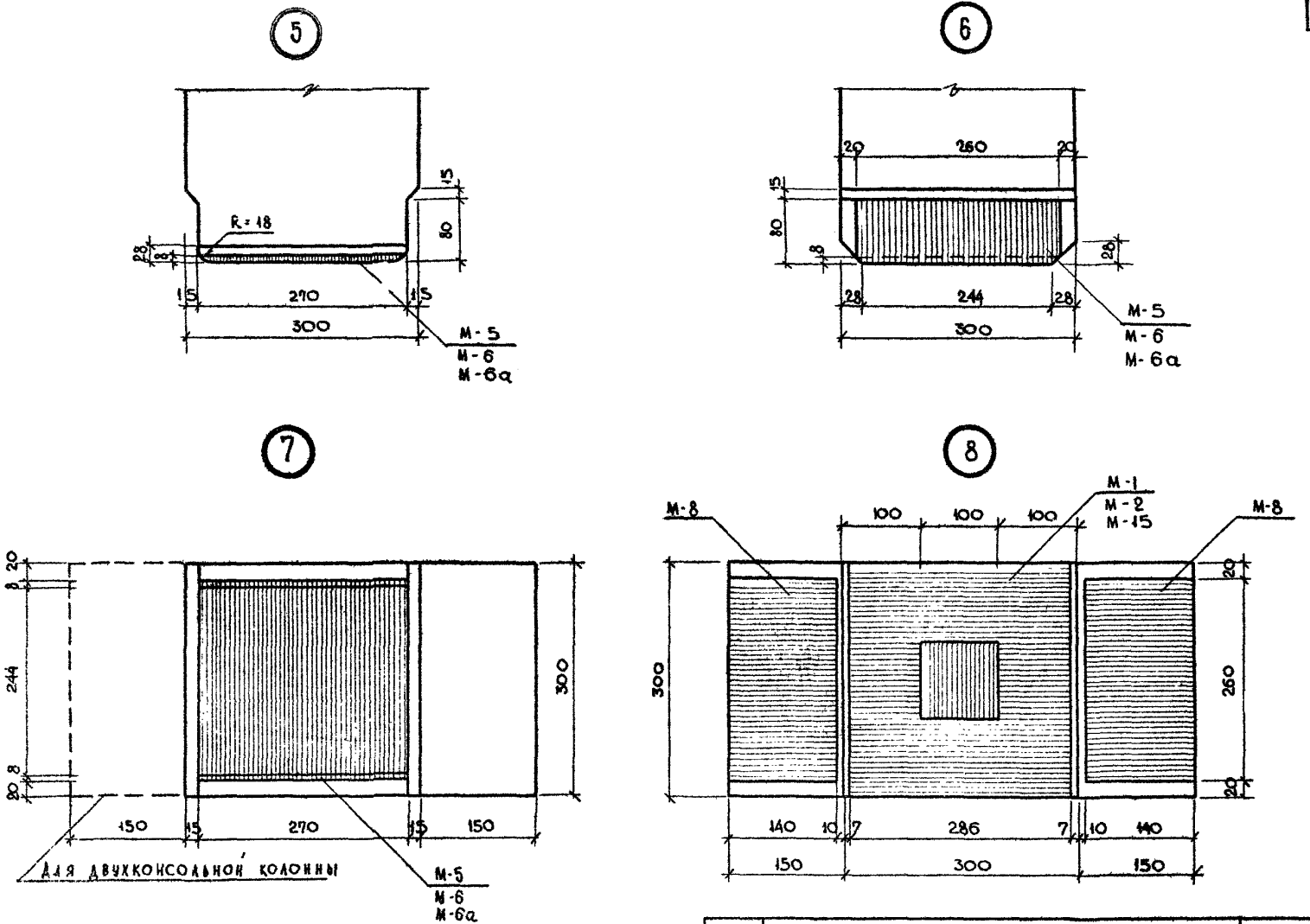

ТД 1966 г.	Колонны	ИИ-04-2	
	Узлы „5", „6", „7", „8".	Выпуск 1	Лист № 201

Согласовано

Кузнецова, Пасихова, Кривоногова, Васильева

Гр. инженер, Разработал, Проверил, Копировал

Львов, Смирнова, Сомов, Жаркова

Гл. инж. МИТЭП, Нач. конст. отд., Гл. инж. К.О., Гл. инж. пр-та

1/VII 1966 г.

М 1:5

МИТЭП

Конструкторский отдел

Арх №

9

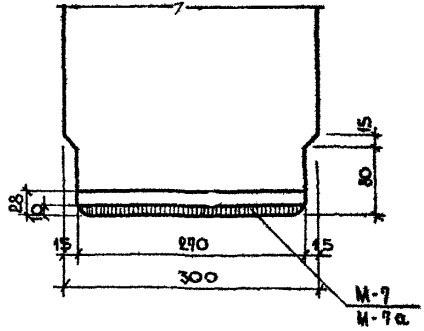

10

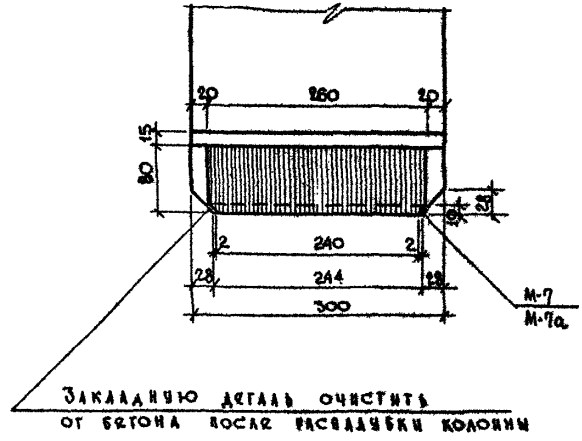

11

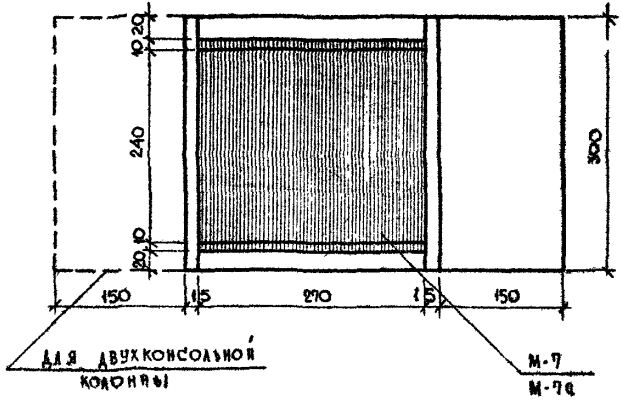

ТД 1966г	Колонны	ИИ-04-2	
	Узлы „9", „10", „11".	Выпуск 1	Лист № 202

Согласовано

Кузнецова, Пахикова, Кривоногова, Васильева

Гр. инженер, Разработал, Проверил, Копировал

Львов, Смирнова, Сомов, Жаркова

Гл. инж. МИТЭП, Нач. конст. отд., Гл. инж. к.о., Гл. инж. ЖТА

1/II 1966 г. М 1:5

МИТЭП Конструкторский отдел

Арх. №

12

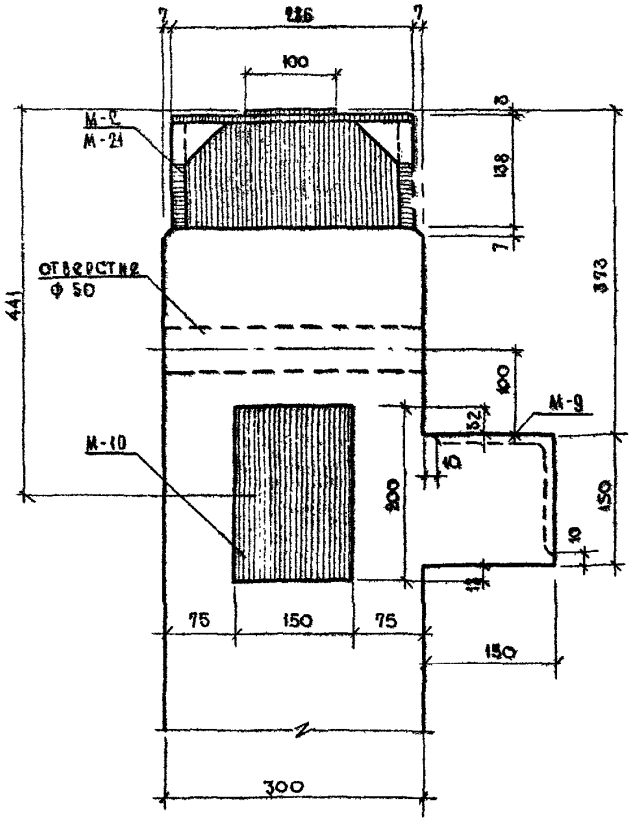

13 13а

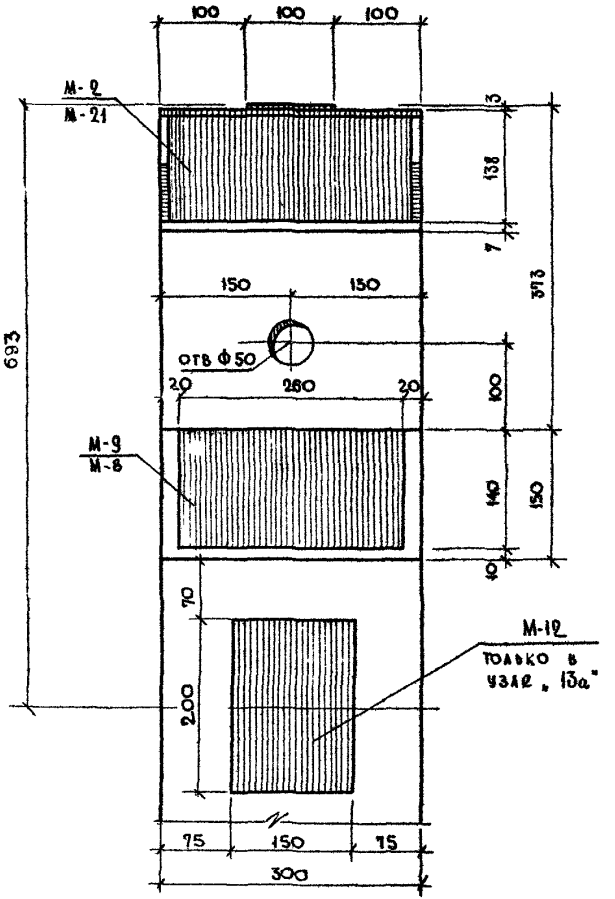

ТД 1966г	Колонны		ИИ-04-2
	Узлы „12", „13", „13а"	Выпуск 1	Листы 203

Согласовано

Кузнецова Минкина

Кривошеева Васильева

Гл. инженер проекта Ваш

Руководитель группы Чернышев

Гл. инж. пр. Гл. инженер проекта Ларгатенко

Гл. инж. пр. Гл. инженер проекта Ларгатенко

Гл. инж. пр. Гл. инженер проекта Ларгатенко

(14)

Для колонн с „левым" расположением закладных деталей

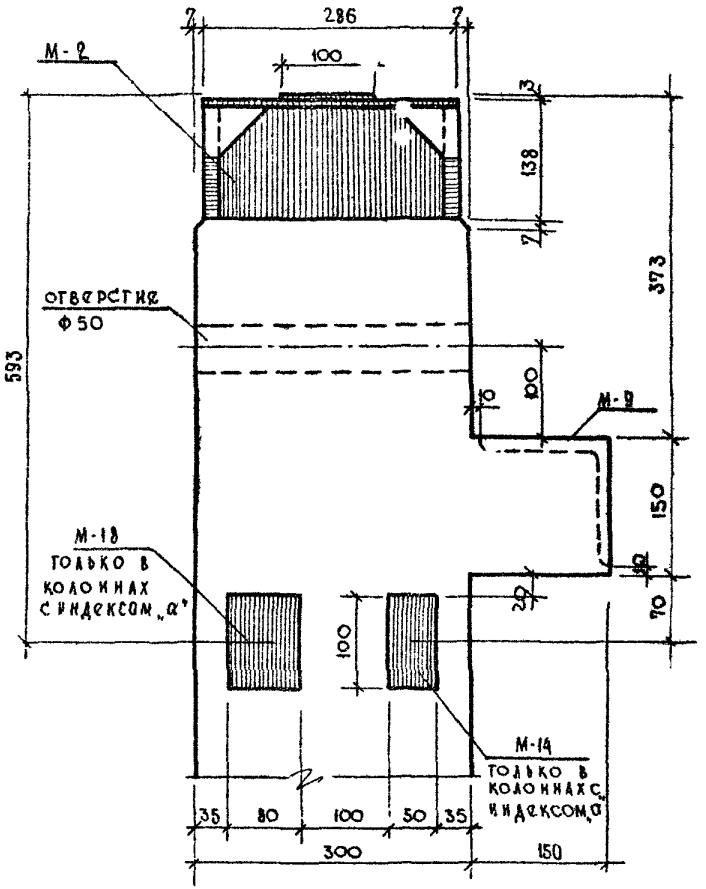

Для колонн с „правым" расположением закладных деталей

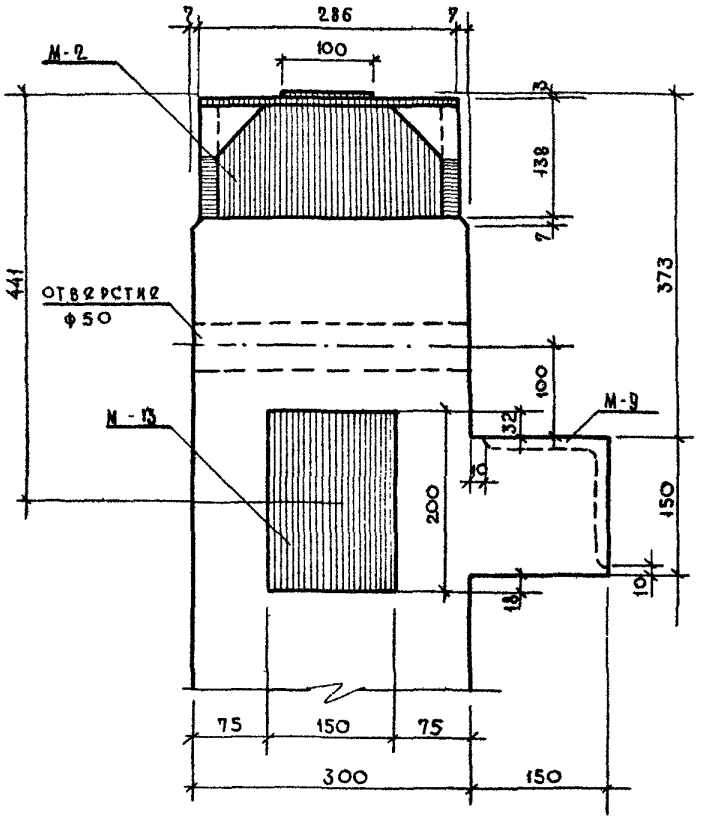

ТД 1966г.	Колонны Узел „14"	ИИ-04-2 Выпуск 4 Листов 204

15

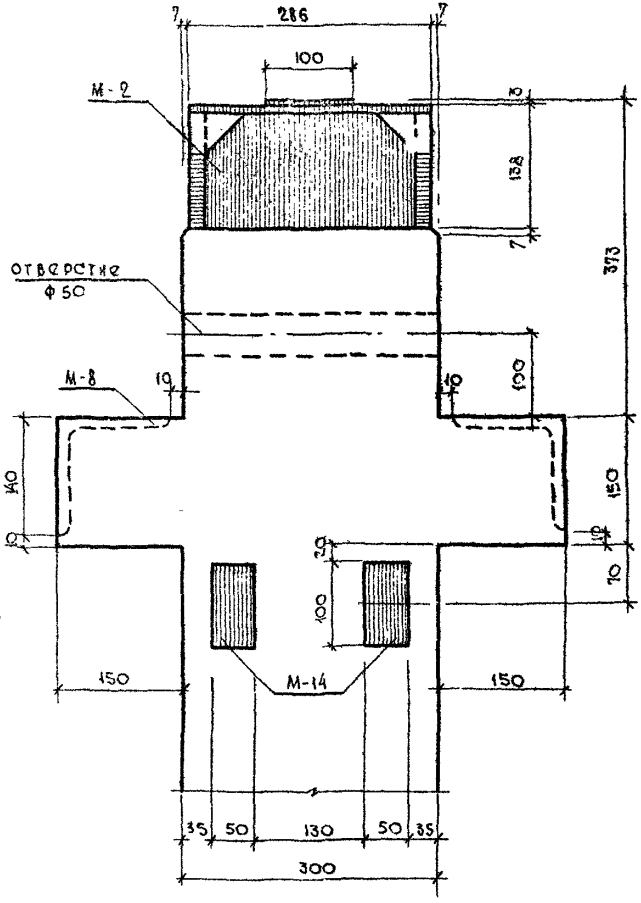

16

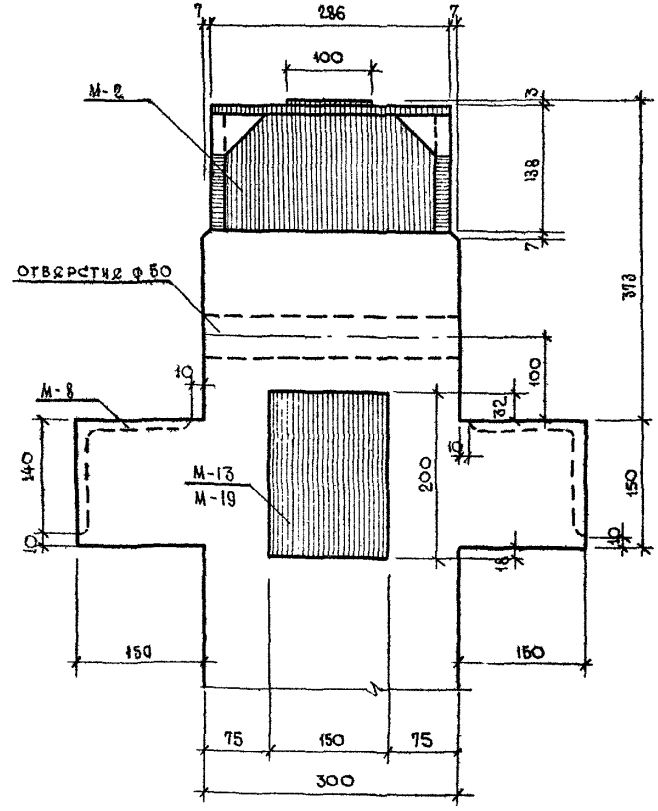

ТД 1966г	Колонны Узлы „15", „16"	ИИ-04-2	Выпуск 1 / Лист 205

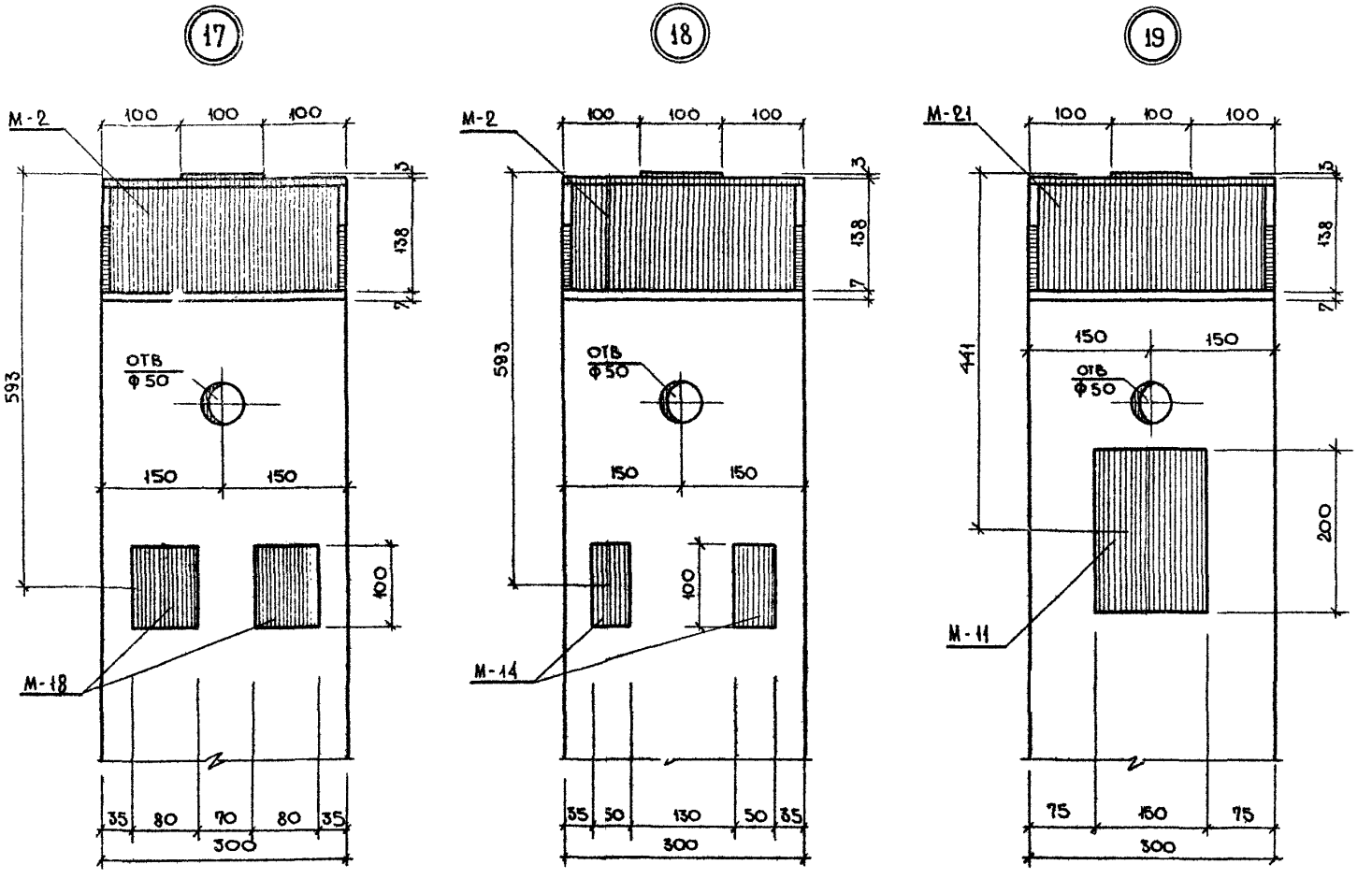

ТД 1966г	Колонны	ИИ-04-2	
	Узлы „17", „18", „19".	Выпуск 1	Лист № 206

МИТЭП
Конструкторский отдел
1/VI 1966г
М 1:5
Гл инж МИТЭП
Гл конст отд
Гл инж КО
Гл инж ОРТА
Львов
Смирнова
Сомов
Жаркова
Гр инженер
Разработал
Проверил
Копировал
Кузнецова
Миленина
Кривоногова
Васильева
Согласовано
Арх №

20

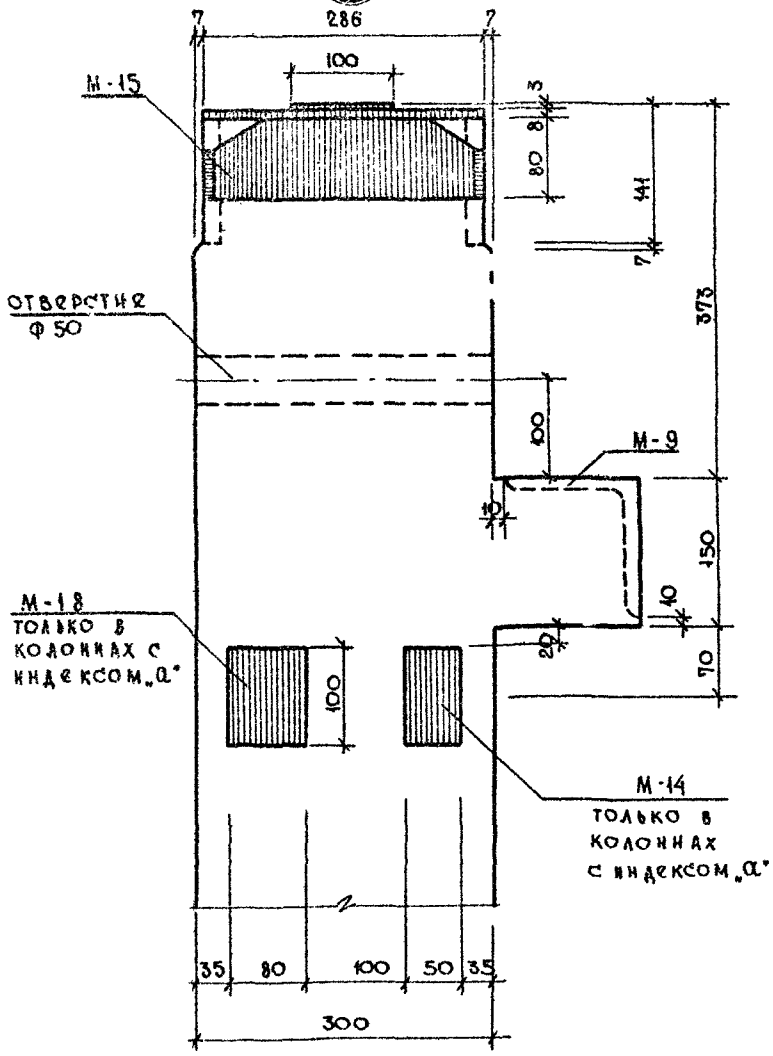

21

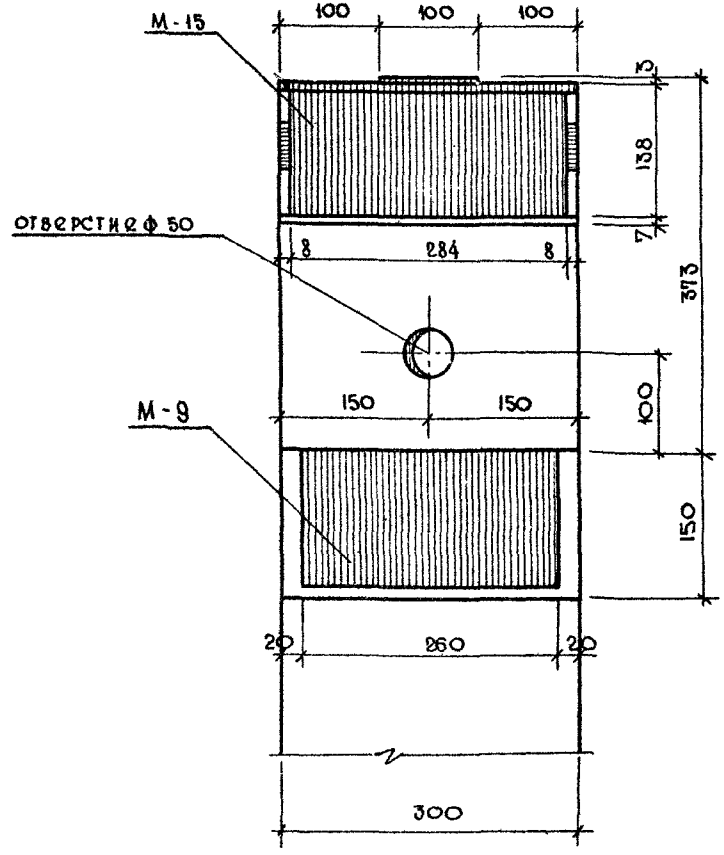

ТД 8966	Колонны Узлы „20", „21"	ИИ-04.2	
		Выпуск 1	Листы 207

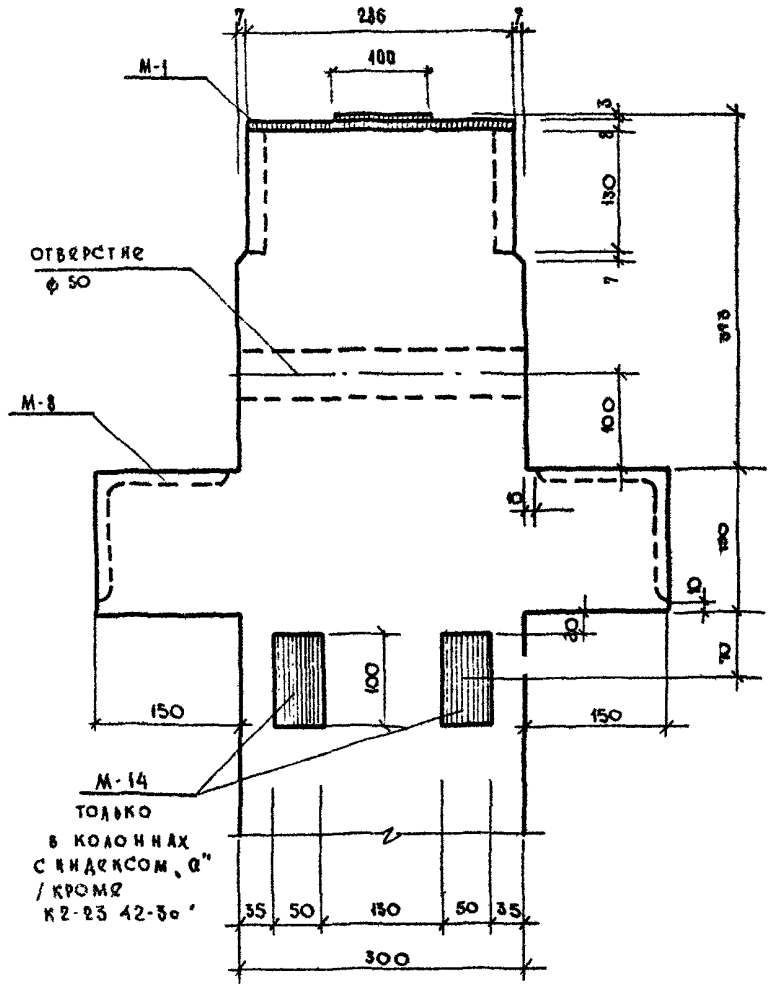

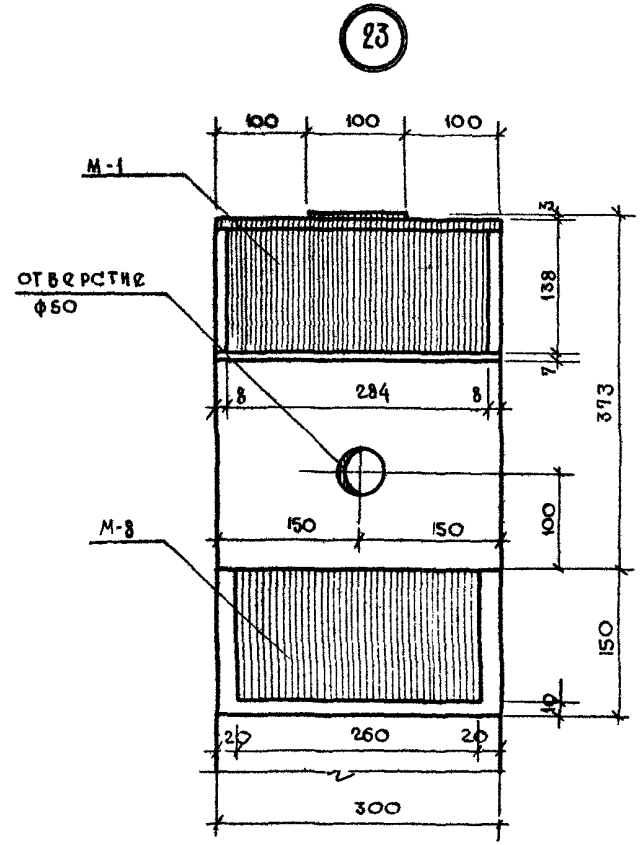

ТД 1966г	Колонны	ИИ-04-2
	Узлы „22", „23"	Выпуск 1 / Листа 208

МИТЭП
Арх №
Согласовано

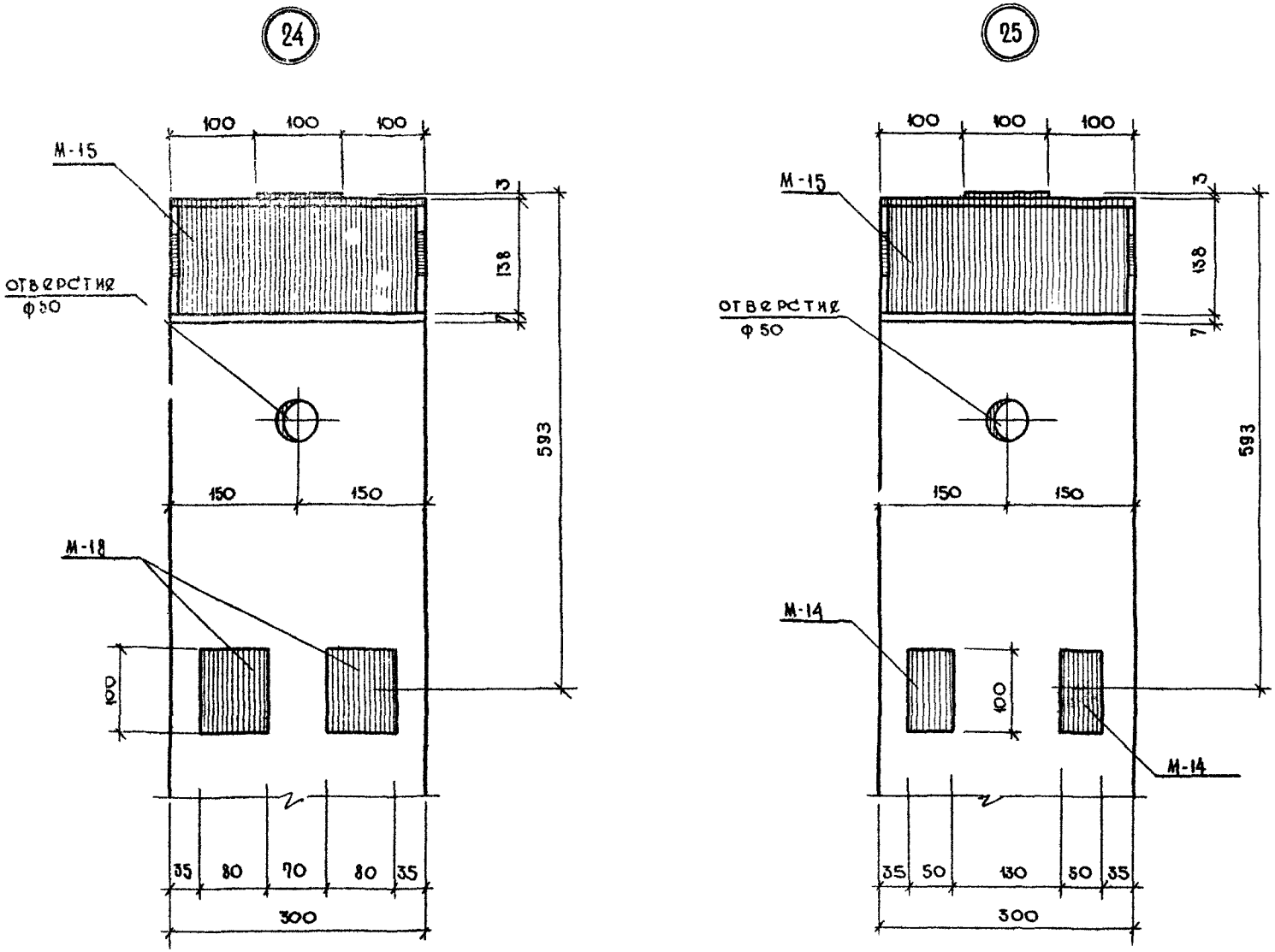

ТД, 1966 г.	Колонны	ИИ-04-2
	Узлы „24", „25"	Выпуск 1 / Листы 209

Согласовано

Кузнецова, Миленина, Кривоногова, Васильева

Гр. инженер, Разработал, Проверил, Копировал

Львов, Смирнова, Комов, Жаркова

Гл. инж. МИТЭП, Гл. конст. отд., Гл. инж. КП, Гл. инж. орта

МИТЭП

Генеральная ... 1966 г.

Ар. №

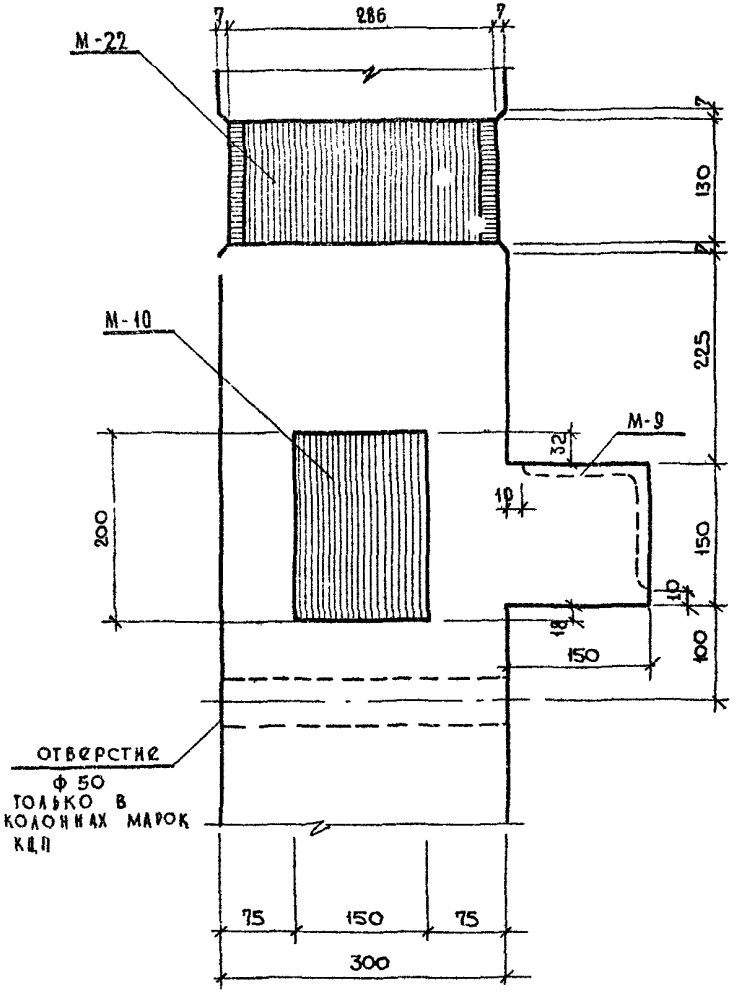

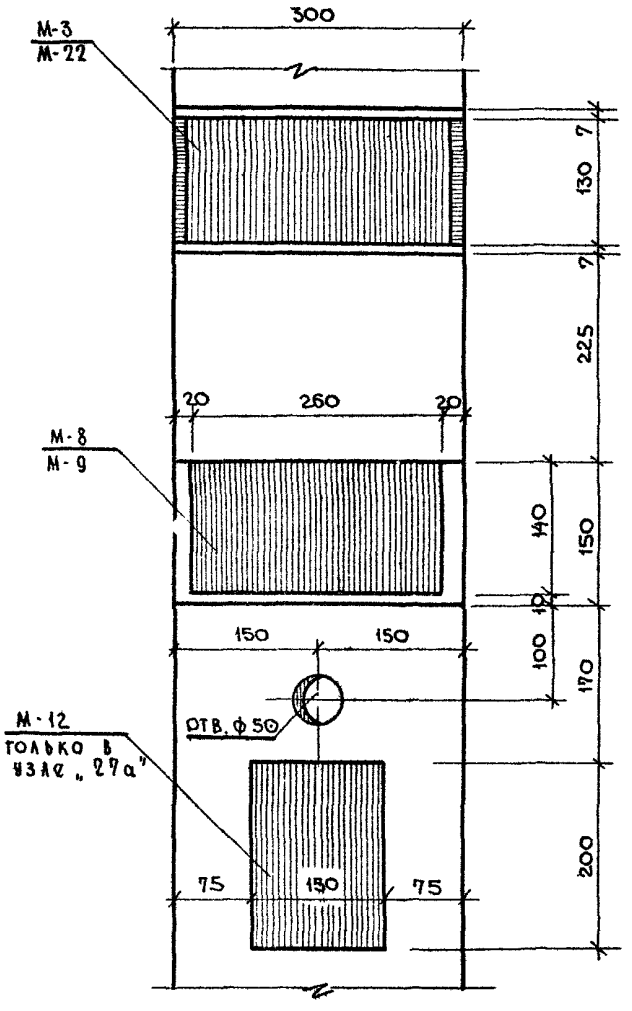

ТД 1966г	Колонны	ИИ-04-2	
	Узлы „26", „27", „27а	Выпуск 1	Лист № 210

Согласовано

Кузнецова, Миленина, Кривоногова, Васильева

Гл. инженер, Разработал, Проверил, Кодировал

Львов, Смирнова, Сомов, Жаркова

Гл. инж. ком., Гл. инж. ПРТА

Гл. инж. ЦИТП, Инж. конструктора

МИТАП, Конструкторский отдел

1:5

Арх №

28

Для колонн с „левым" расположением закладных деталей

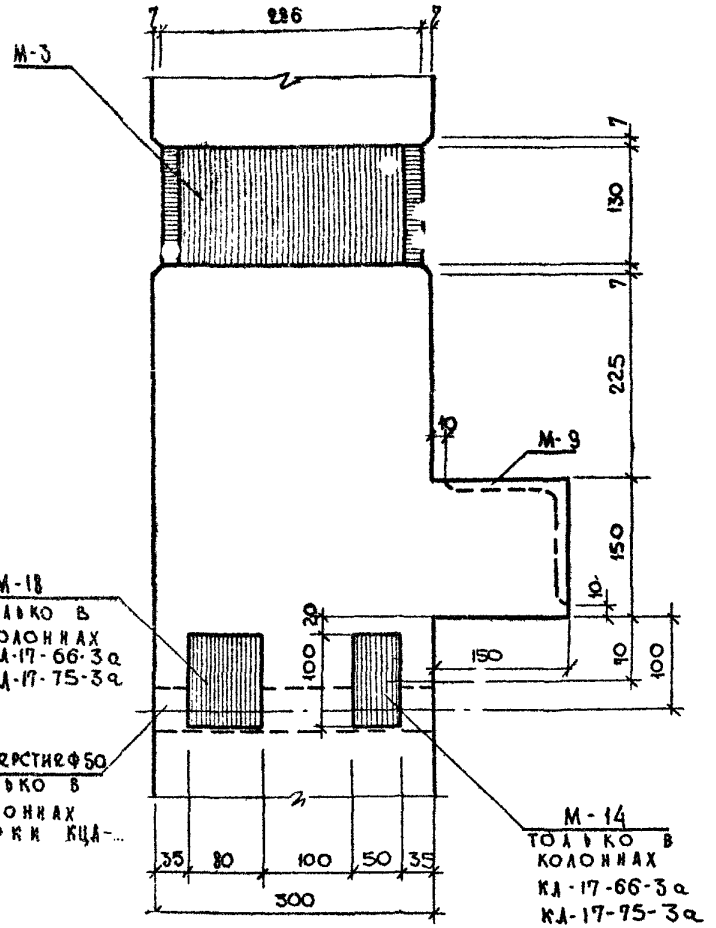

Для колонн с „правым" расположением закладных деталей.

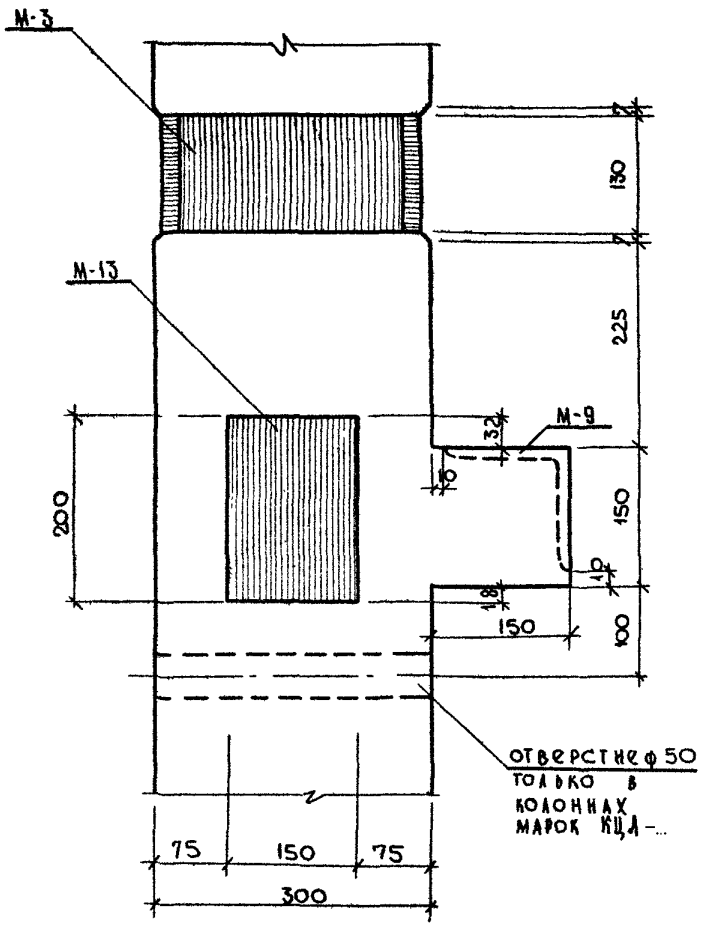

ТД 1966г	Колонны	ИИ-04-2	
	Узел „28"	Выпуск 1	Лист № 211

Согласовано

Кузнецова, Миленина, Кривоногова, Васильева

Гр. инженер, Разработал, Проверил, Копировал

Львов, Смирнова, Сомов, Жаркова

Гл. инж. мастер, Нач. конструкт., Гл. инж. К.О., Гл. инж. ЦТА

1/II 1966г

М 1 5

МИТЭП

Конструкторский отдел

Арх №

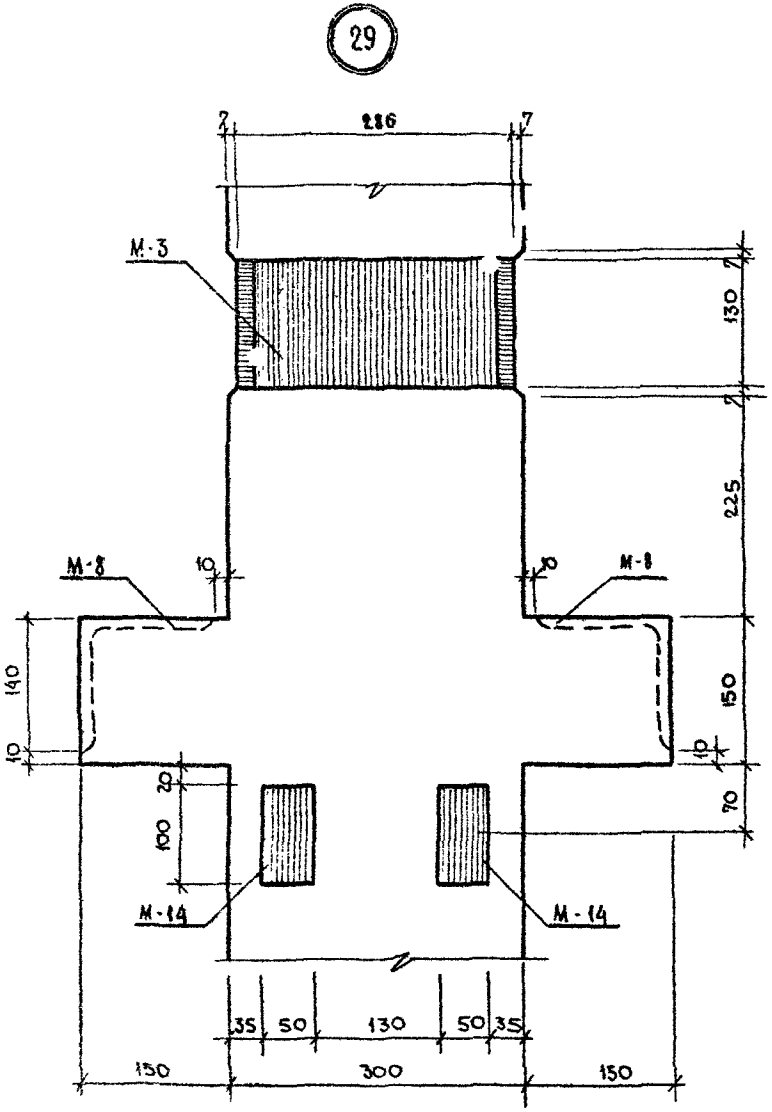

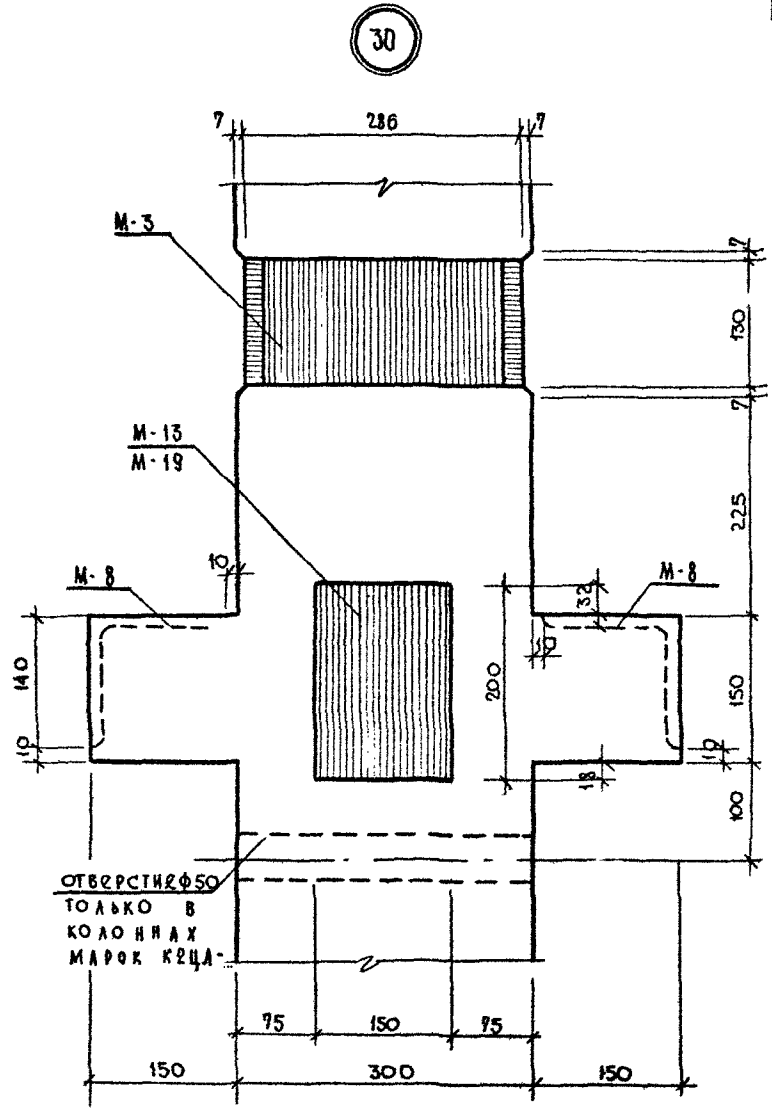

ТД 1966г.	Колонны	ИИ-04-2
	Узлы „29", „30"	Выпуск 1 / Лист № 212

Согласовано

Кузнецова, Миленина, Кривоногова, Васильева

Гр. инженер, Разработал, Проверил, Копировал

Львов, Смирнова, Семов, Карпова

Гл. инж. мит-та, Нач. конструктора, Гл. инж. ко, Гл. инж. ор-та

1/II 1966 г.

М 1:5

МИТЭП

Конструкторский отдел

Арх. №

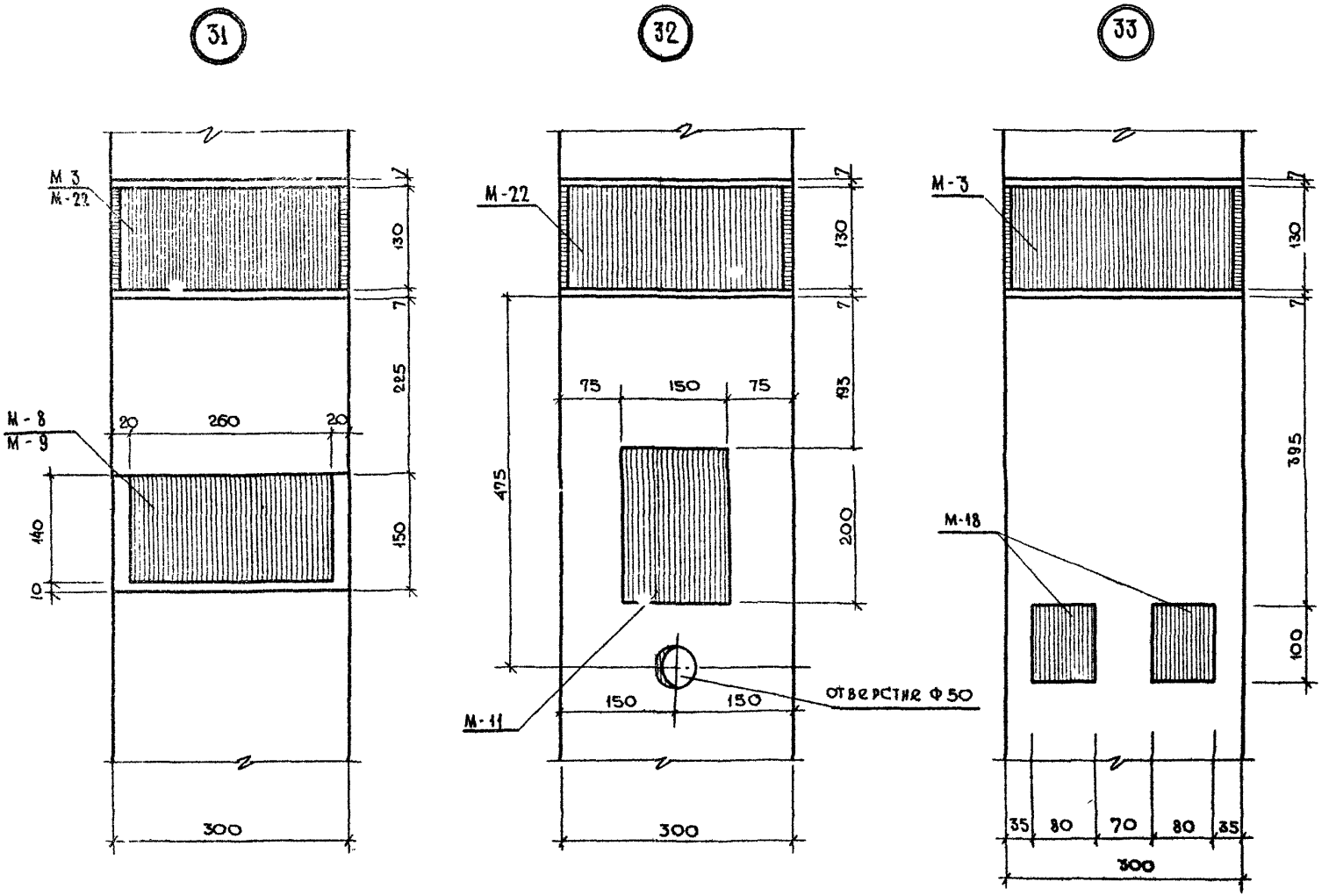

ТА 1966	Колонны Узлы „31", „32", „33"	ИИ-04-2	
		Выпуск 1	Лист № 213

СОГЛАСОВАНО
Гл. инж. проекта Кузнецова
Гл. инж. комп. отд. Лисенина
Гл. инж. К.О. Куколюбова
Гл. инж. пр. Васильева
Гл. инж. проекта Бо
Гл. инж. проекта
Разработал
Проверил
Копировал
Гл. инж. проекта Львов
Смирнова
Рамиз
Харкова
Гл. инж. проекта
Гл. инж. К.О.
Гл. инж. пр.
Гл. инж. проекта
Разработал
Проверил
Копировал

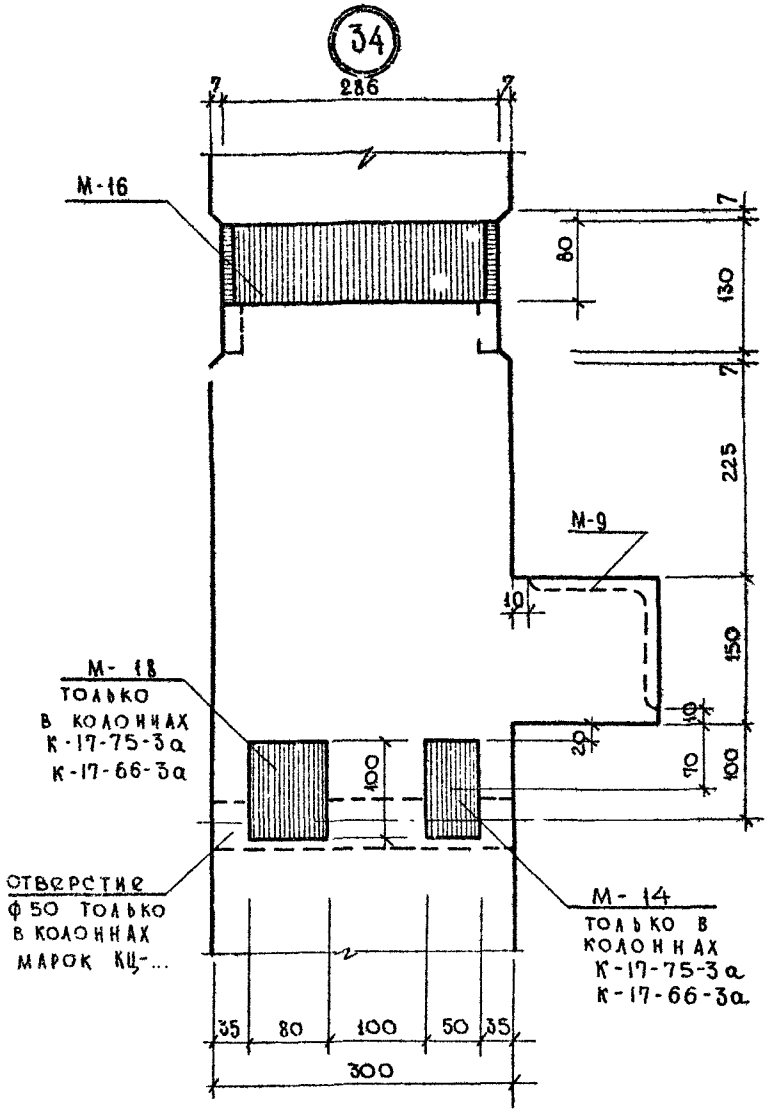

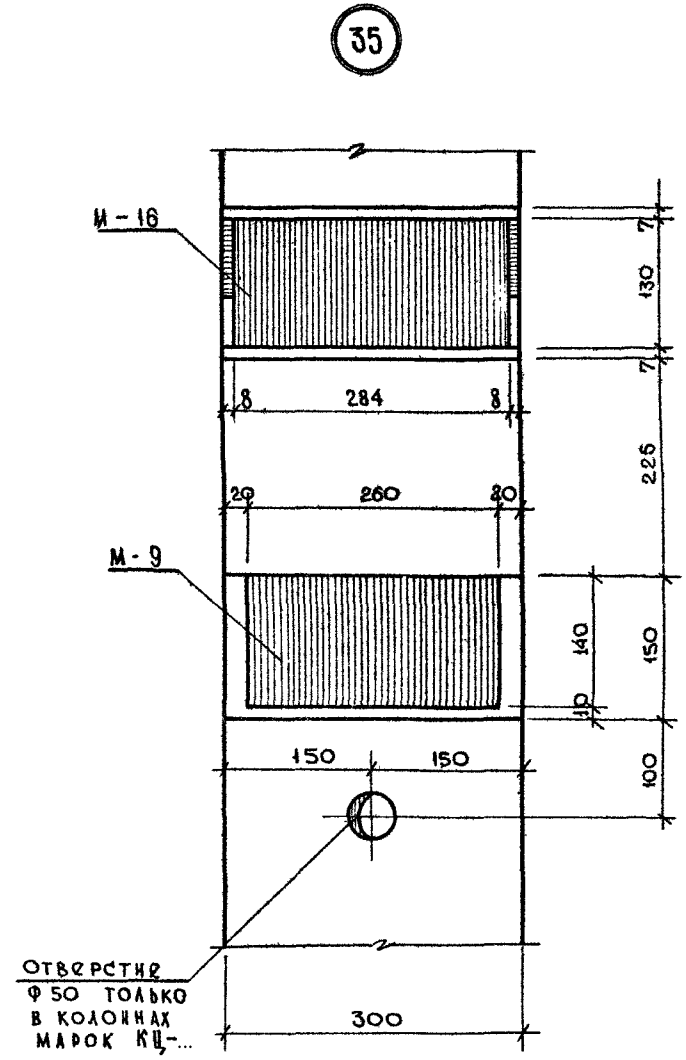

ТД 1966г	Колонны Узлы „34", „35".	ИИ-04-2 Выпуск 1 Лист N 214

Согласовано

Кузнецова, Миленина, Кривоногова, Васильева

Гр. инженер, Разработал, Проверил, Копировал

Львов, Смирнова, Сомов, Жаркова

Гл. инженер, Гл. инженер

Гл. конструктор, Гл. инж. ...

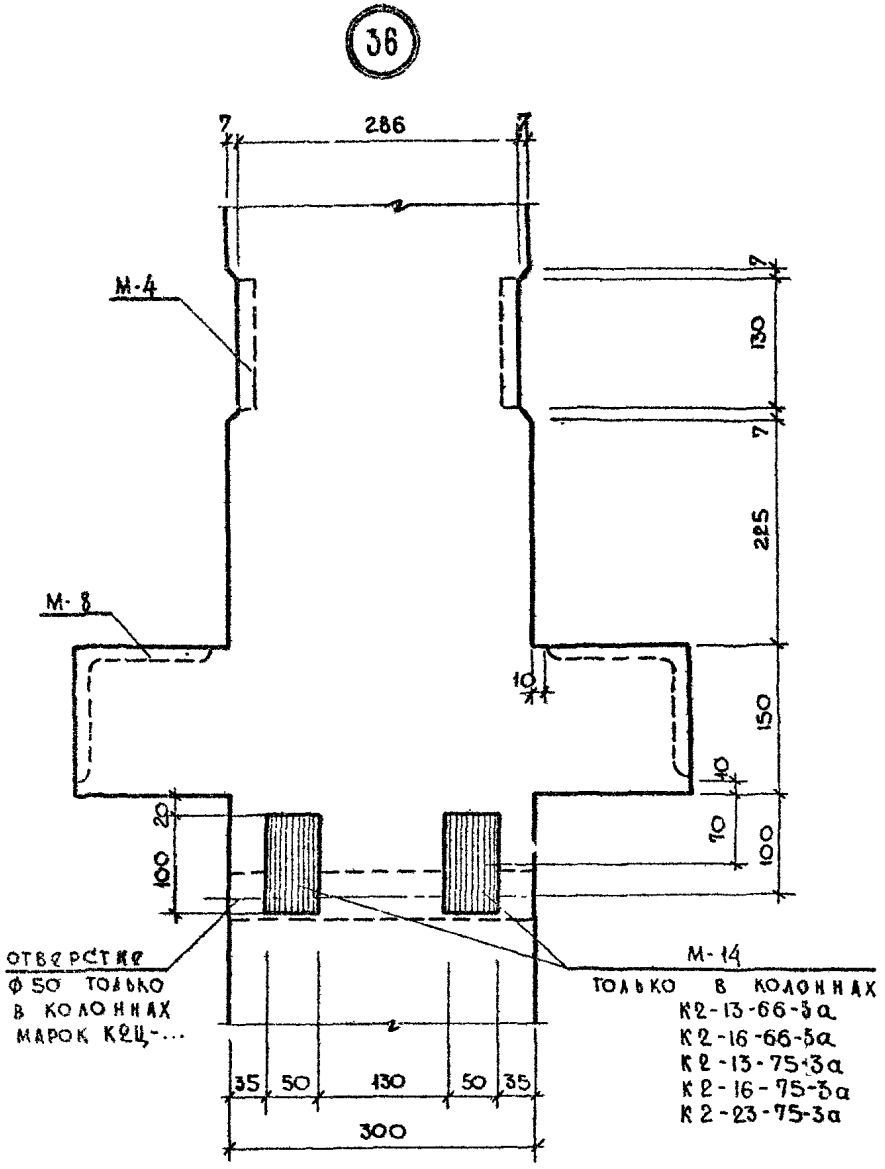

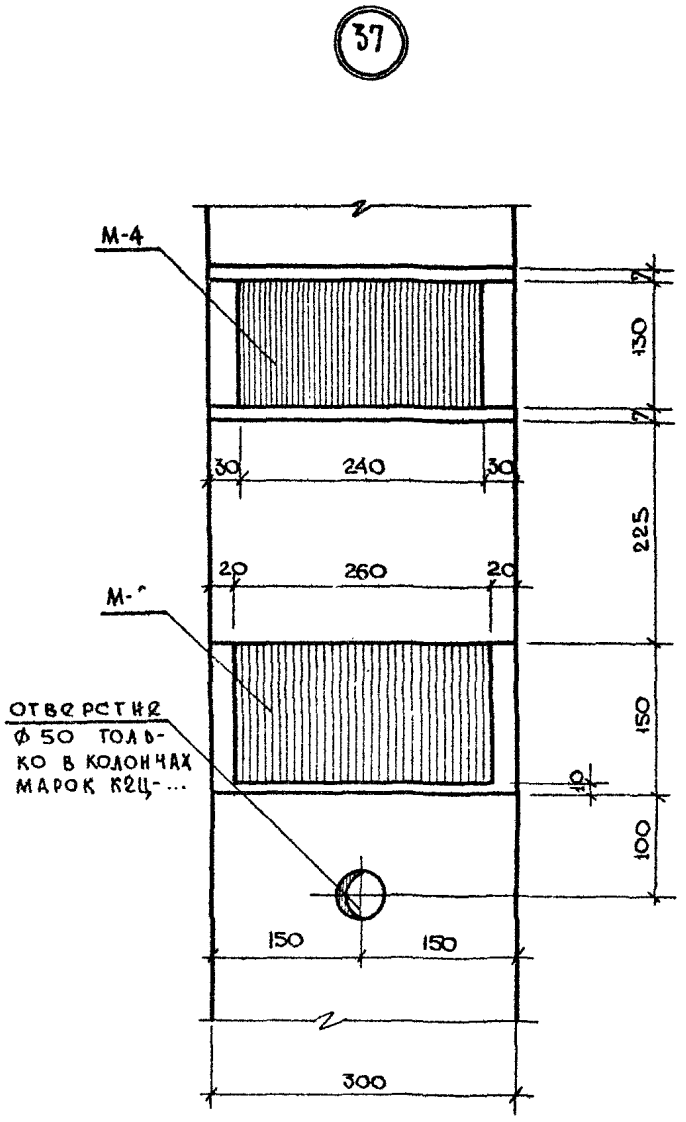

ТД 1956г.	Колонны	ИИ-04-2
	Узлы „36", „37"	Выпуск 1 / Лист № 215

Согласовано: Кузнецова, Миленина, Бурковнотова, Васильева

Инженер, Разработал, Проверил, Копировал

Масштаб 1:5

Узел „38"

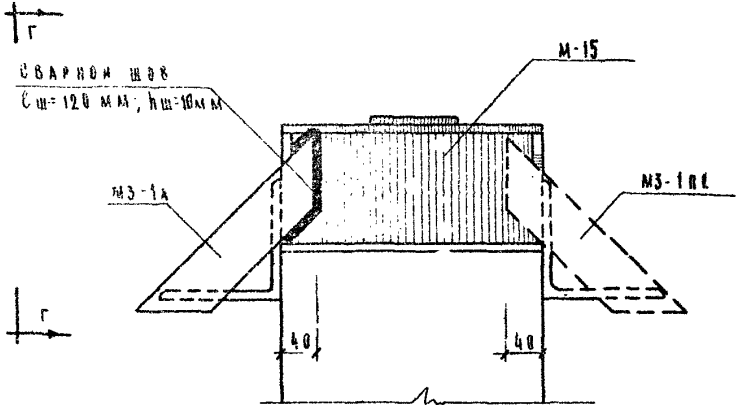

Узел „39"

/по Г-Г/

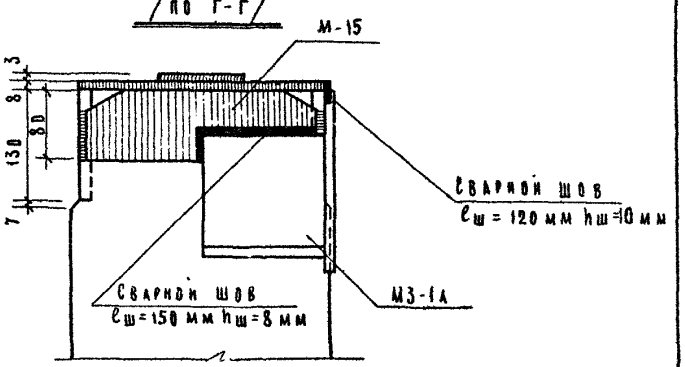

Узел „40"

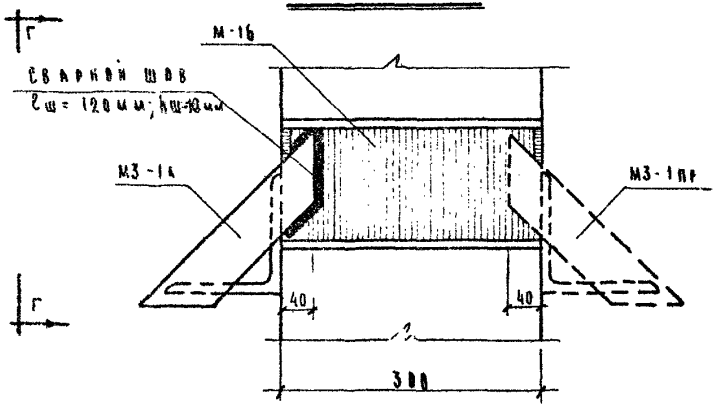

Узел „41"

/по Г-Г/

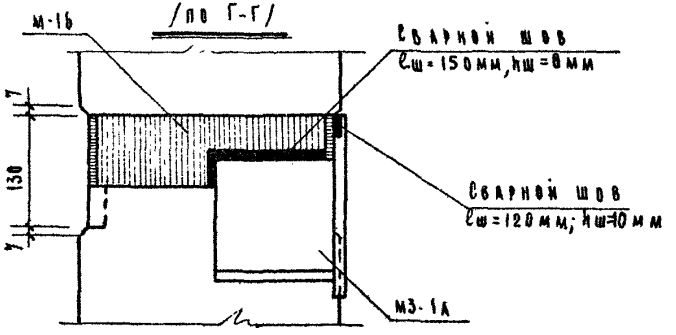

Примечания

1. Сварку производить электродом типа Э-42
2. Привязку М3-1А, М3-1пр к консоли — см. на листе № 148

ТД	Колонны	ИИ-04-2	
1965 г.	Узлы „38", „39", „40", „41"	Выпуск 1	Лист № 216

МИТЭП
Конструкторский отдел
Арх. №
Гл. инж. отд.
Нач. отд.
Гл. инж. пр.
Согласов
Кузнецова
Конвенцова
Рогатова
Иванова
Гр. инж.
Разработ.
Проверка
Копиров
Ахвоз
Смирнова
Сомов
Жаркова
Фрадин
Гольденберг
Кнур
Муратов

Узел „42"

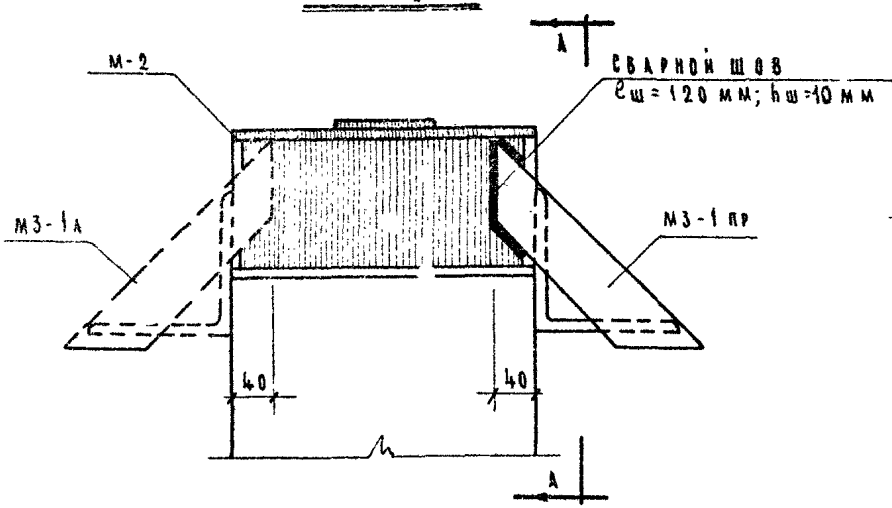

Узел „43"

/по А-А/

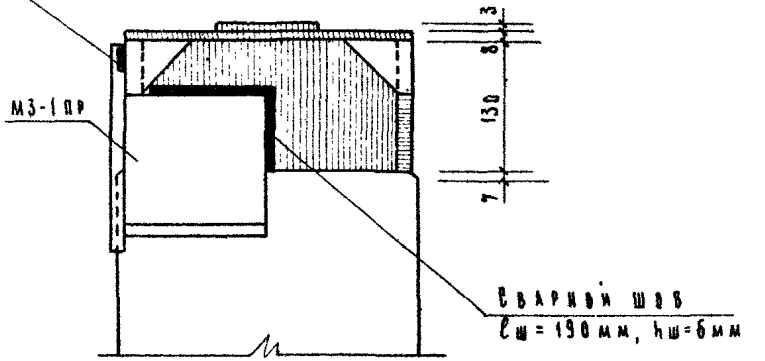

Узел „44"

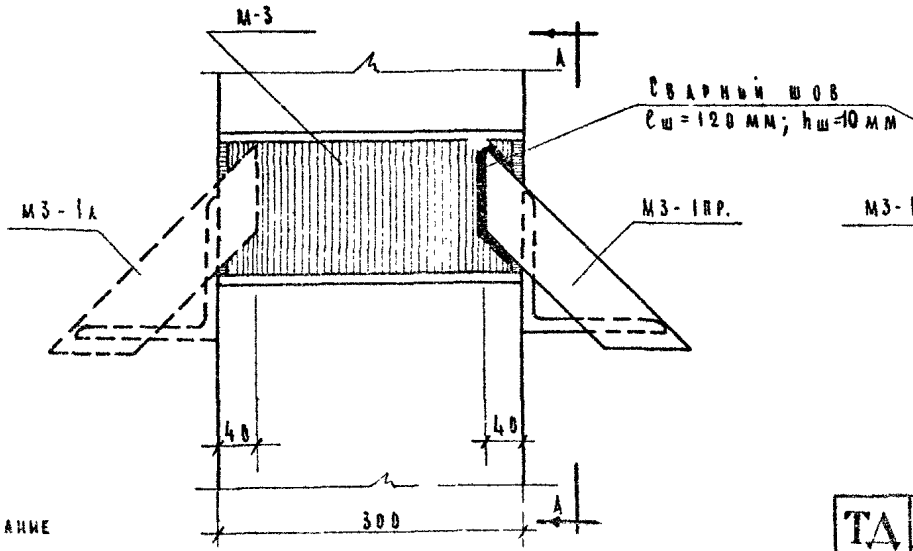

Узел „45"

/по А-А/

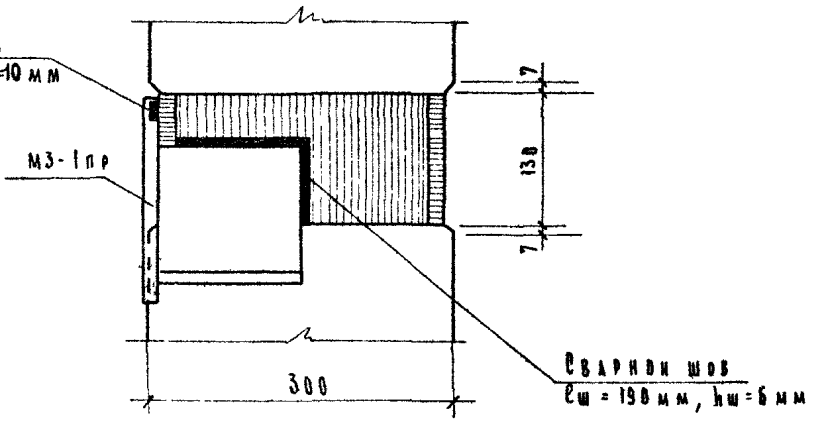

Примечание

Привязку М3-1а, М3-1пр к консоли — см. на листе № 149

ТД	Колонны	ИИ-04-2	
1966 г	Узлы „42", „43", „44", „45"	Выпуск 1	Лист № 217

Арх. № | Конструктивный отдел | № 15 | Гл. инж. пр. | Гл. инж. отд. | Нач. отдела | Гл. инж. | Гр. инж. | Разработ. | Проверил | Копиров. | Гл. инж. | Нач. отдела | Гл. инж. | Гл. инж. пр-та | Согласовано | Кузнецова | Кривоногова | Рогачева | Иванова | Инв. | Фрадин | Гольденберг | Кнур-Муратов

46

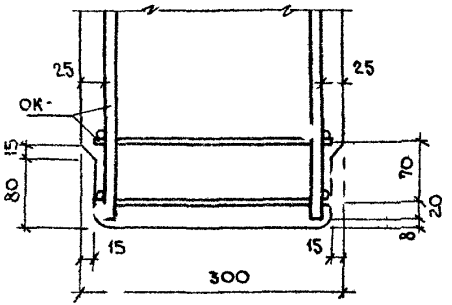

47

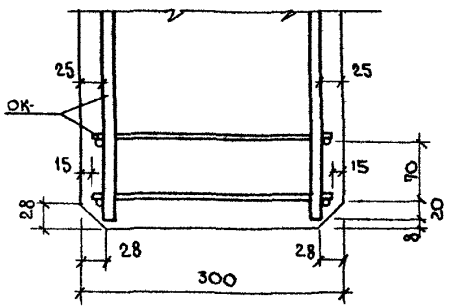

48

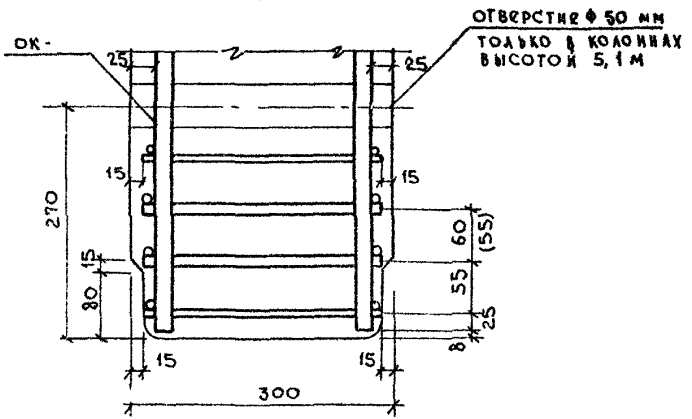

49

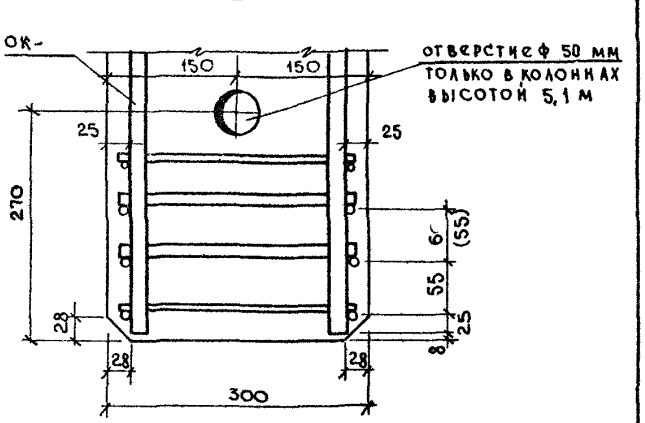

ТД 1966 г.	Колонны	ИИ-04-2
	Узлы „46", „47", „48", „49".	Выпуск 1 / Листы 218

Арх. №

МИТЭП Конструкторский отдел

Гл. инж. МИТЭП Гл. конст. Гл. инж. КО Гл. инж. ОРТ

Львов Смирнова Семов Жаркова

Гр. инженер Разработал Проверил Копировал

Кузнецова Зубова Кузнецова Васильева

Согласовано

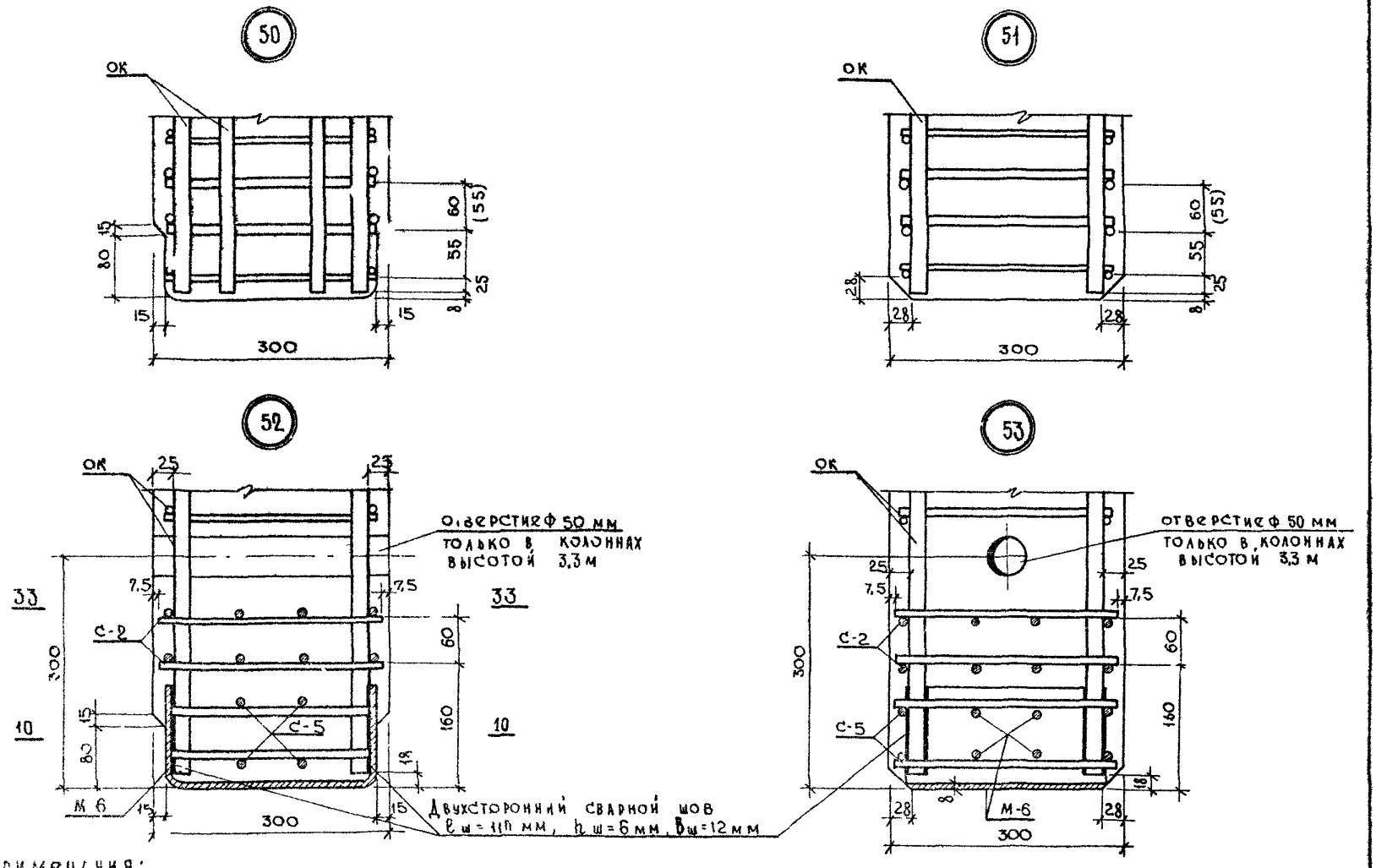

Примечания:

1. Сетки С 2 привязать к каркасу вязальной проволокой
2. Сетки С-5 приварить к закладной детали М-6 во всех местах примыкания
3. Горизонтальные сечения - см. листы №№ 254, 259

ТД 1966г	Колонны	ИИ-04-2
	Узлы „50", „51", „52", „53".	Выпуск 1 / Лист № 219

Согласовано

Кузнецова	Зубова	Кузнецова
Васильева		
Гр инженер	Разработал	Проверил
Львов	Смирнова	Комов
Каркова		
Гл инж. МИТЭП	Гл инж. КО	Гл инж. ПРТ
1965г	М	1 5
МИТЭП	Конструкторский отдел	Арх. №

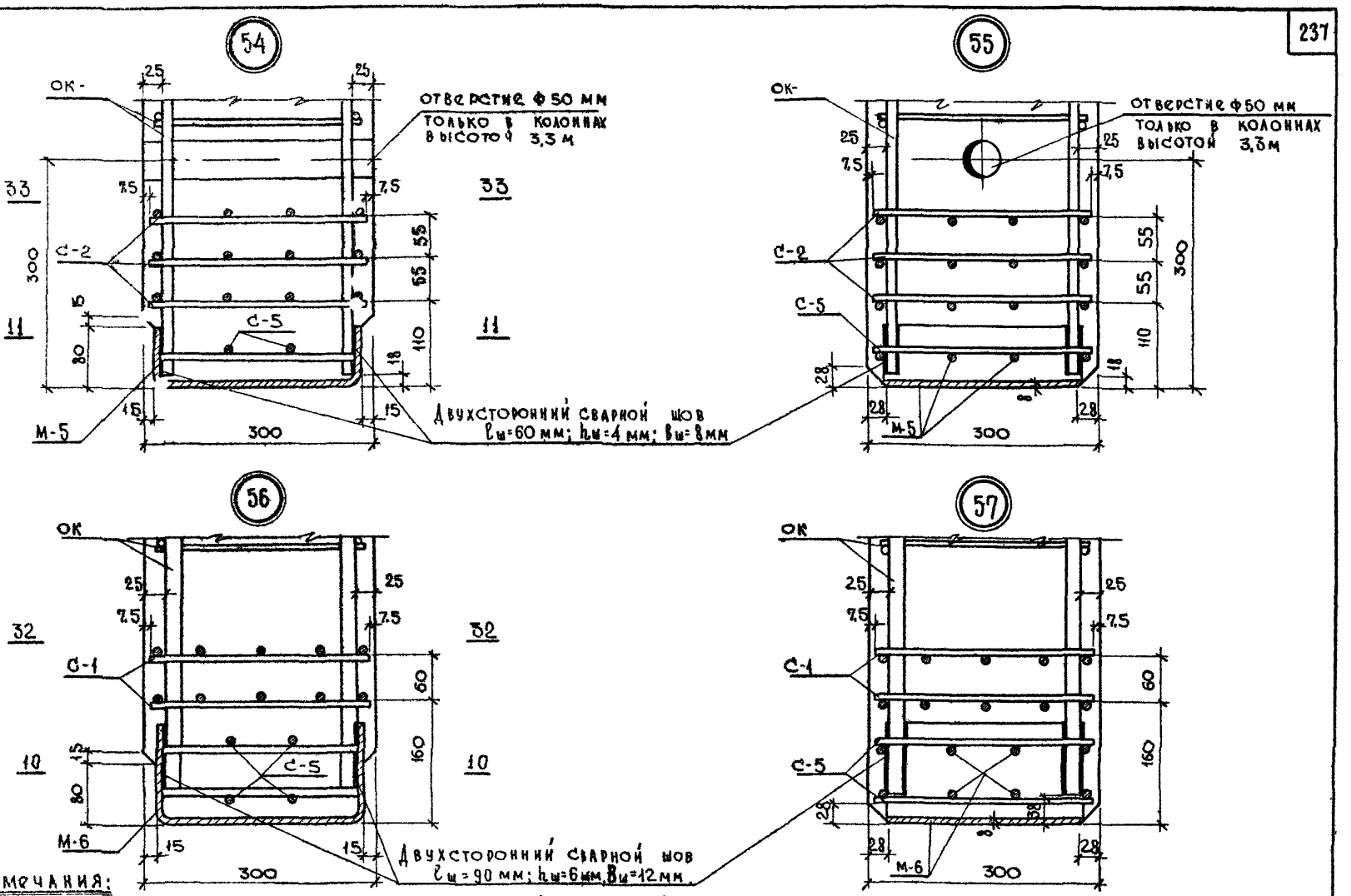

Примечания:

1. Сетки С-1 и С-2 привязать к каркасу, вязальной проволокой
2. Сетки С-5 приварить к закладной детали (М-5, М-6) во всех местах примыкания.
3. Горизонтальные сечения - см. листы №№ 254, 259.

ТД 1966г.	Колонны	ИИ-04-2
	Узлы „54", „55", „56", „57".	Выпуск 1 / Лист № 220

МИТЭП Конструкторский отдел

Гл. инж. МИТЭП, Нач. констр. отд., Гл. инж. к.о., Гл. инж. орта

Львов, Смирнова, Сомов, Жаркова

Гр. инженер, Разработал, Проверил, Копировал

Кузнецова, Зубова, Кузнецова, Васильева

Согласовано

Арх. №

58

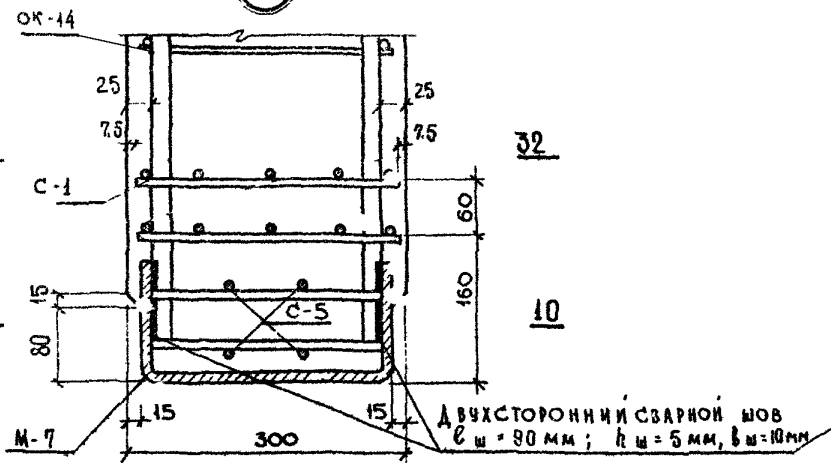

59

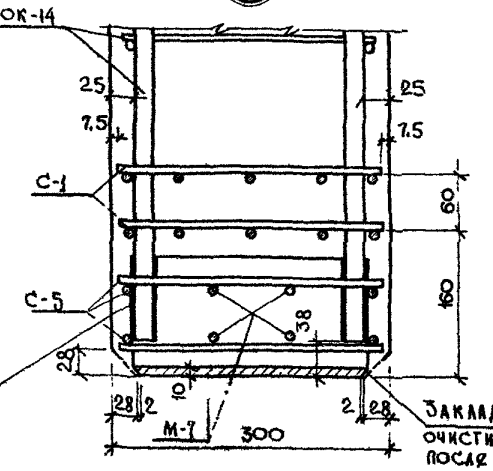

Закладную деталь М-7 очистить от бетона после распалубки колонны.

60

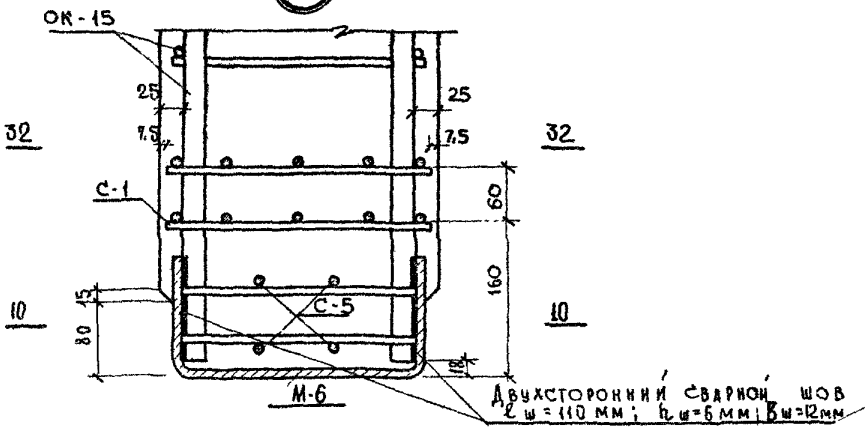

61

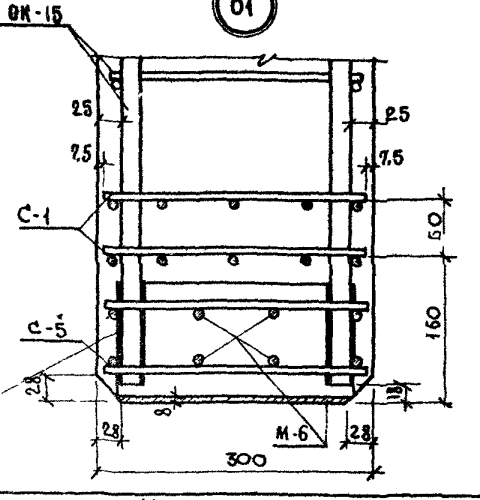

Примечания:

1. Сетки С-1 привязать к каркасу вязальной проволокой
2. Сетки С-5 приварить к закладной детали (М6, М-7). во всех местах примыкания.
3. Горизонтальные сечения - см. листы №№ 254, 259.

ТА 1966	Колонны	ИИ-04-2	
	Узлы „58", „59", „60", „61".	Выпуск 1	Лист № 221

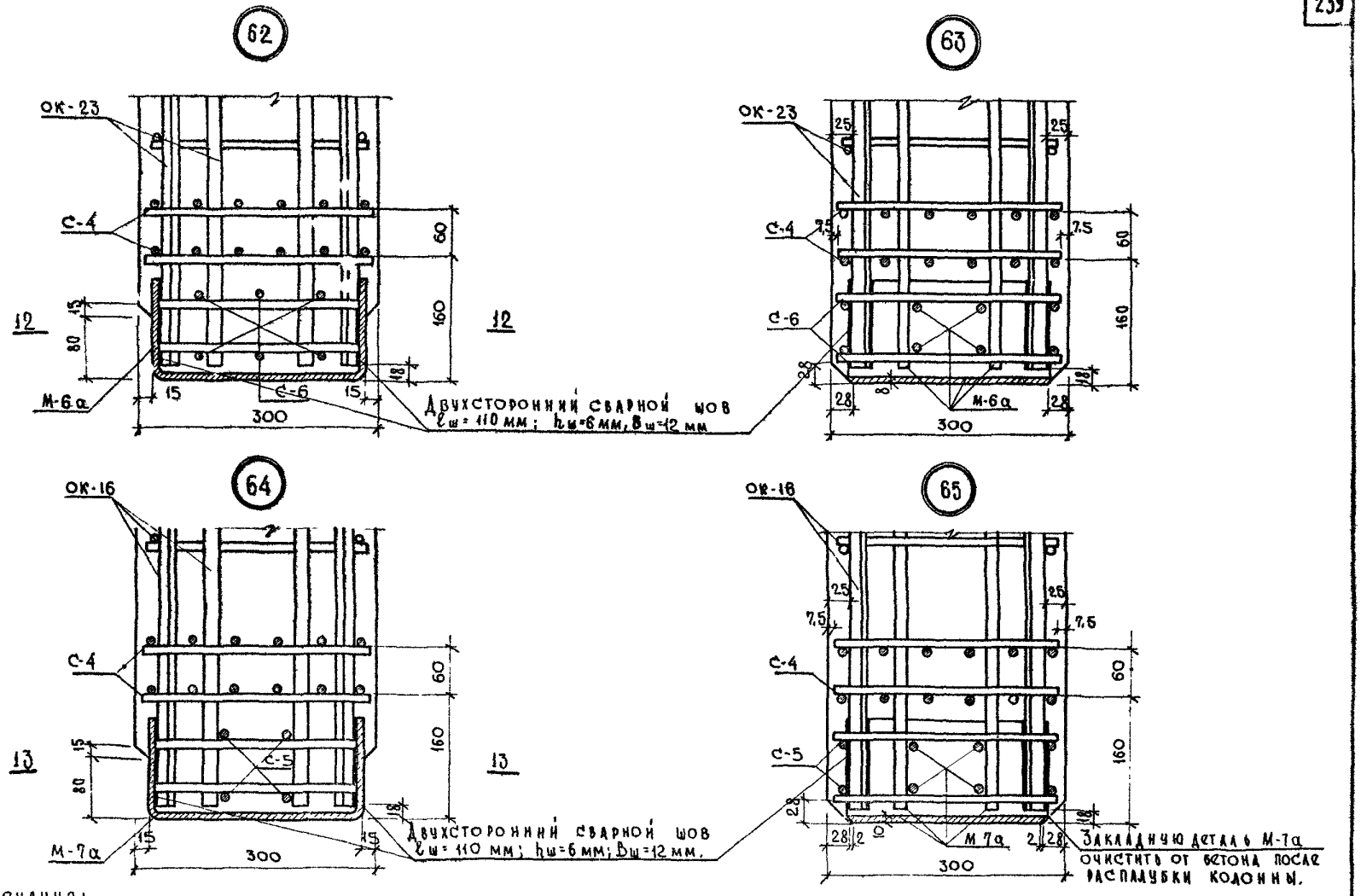

Примечания:

1. Сетки С-4 привязать к каркасу вязальной проволокой.
2. Сетки С-5, С-6 приварить к закладной детали (М-6а, М-7а) во всех местах примыкания.
3. Горизонтальные сечения - см. лист №254.

ТД 1966г	Колонны	ИИ-04-2
	Узлы „62", „63", „64", „65".	Выпуск 1 / Лист № 222

Согласовано: Кузнецова, Пасихова, Кузнецова, Васильева

Гр. инженер: Разработал, Проверил, Копировал

Львов: Смирнова, Сомов, Жаркова

Гипроцентр: Конструкторский отдел, 1966, М 1:5

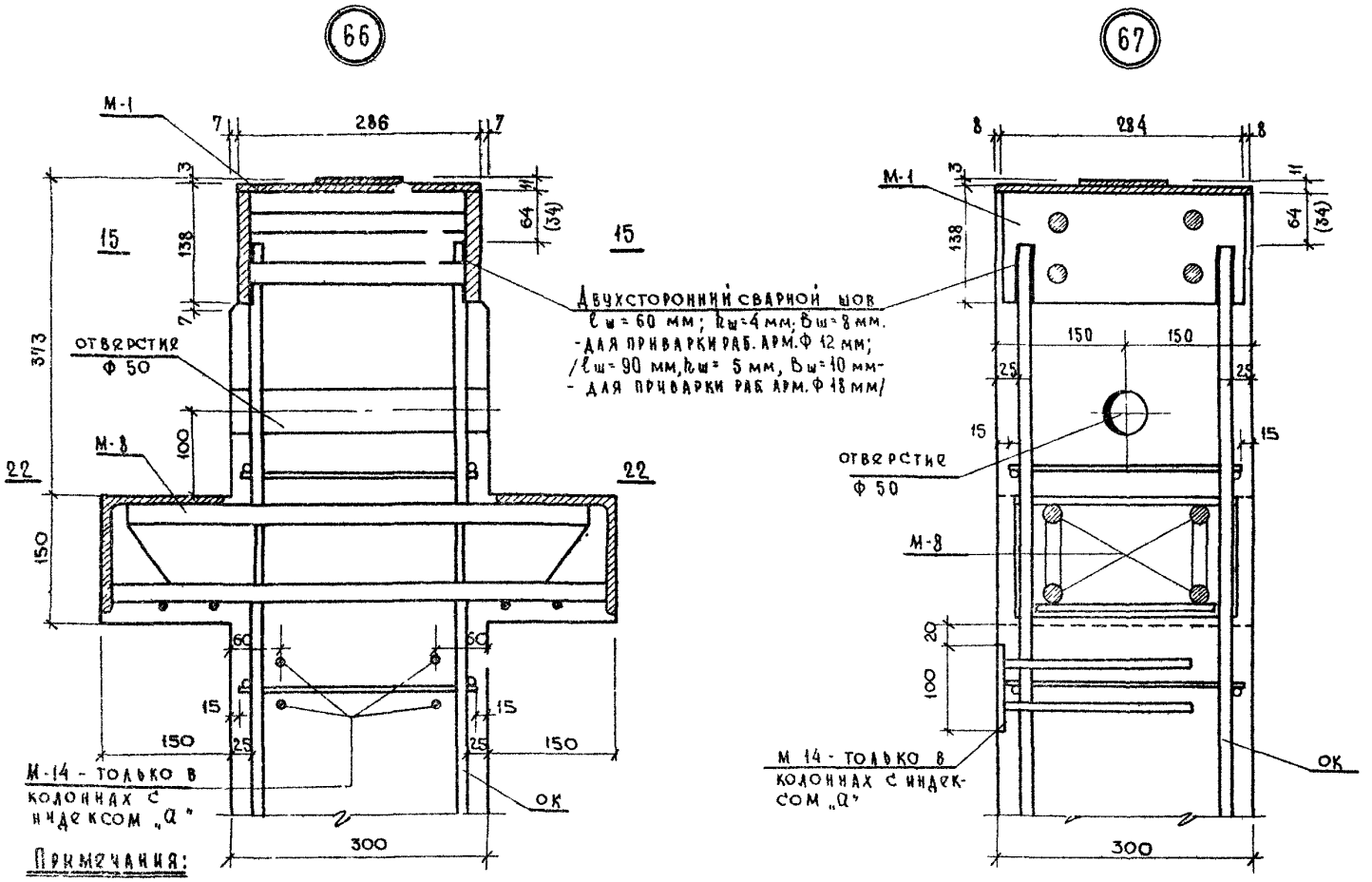

Примечания:

1. Приварка "каркаса „ОК" к оголовнику изображена для колонн с рабочей арматурой Ф 12 мм. В скобках даны размеры при рабочей арм. Ф 18 мм.
2. Горизонтальные сечения см. листы №№ 255, 257.

ТА 1966г	Колонны	ИИ-04-2
	Узлы „66", „67".	Выпуск 1 / Лист № 223

Согласовано: Кузнецова, Бромберг, Зубова, Васильева

Гр. инженер: Львов, Смирнова, Сомов, Каркова

Разработал: Гр. инж. мит. ОТД. 1966г; Нач. конст. отд.; Гл. инж. ПР. 1:5; Гл. инж. ПР. 1:5

Мит ЭП — Конструктурный отдел

Арх. №

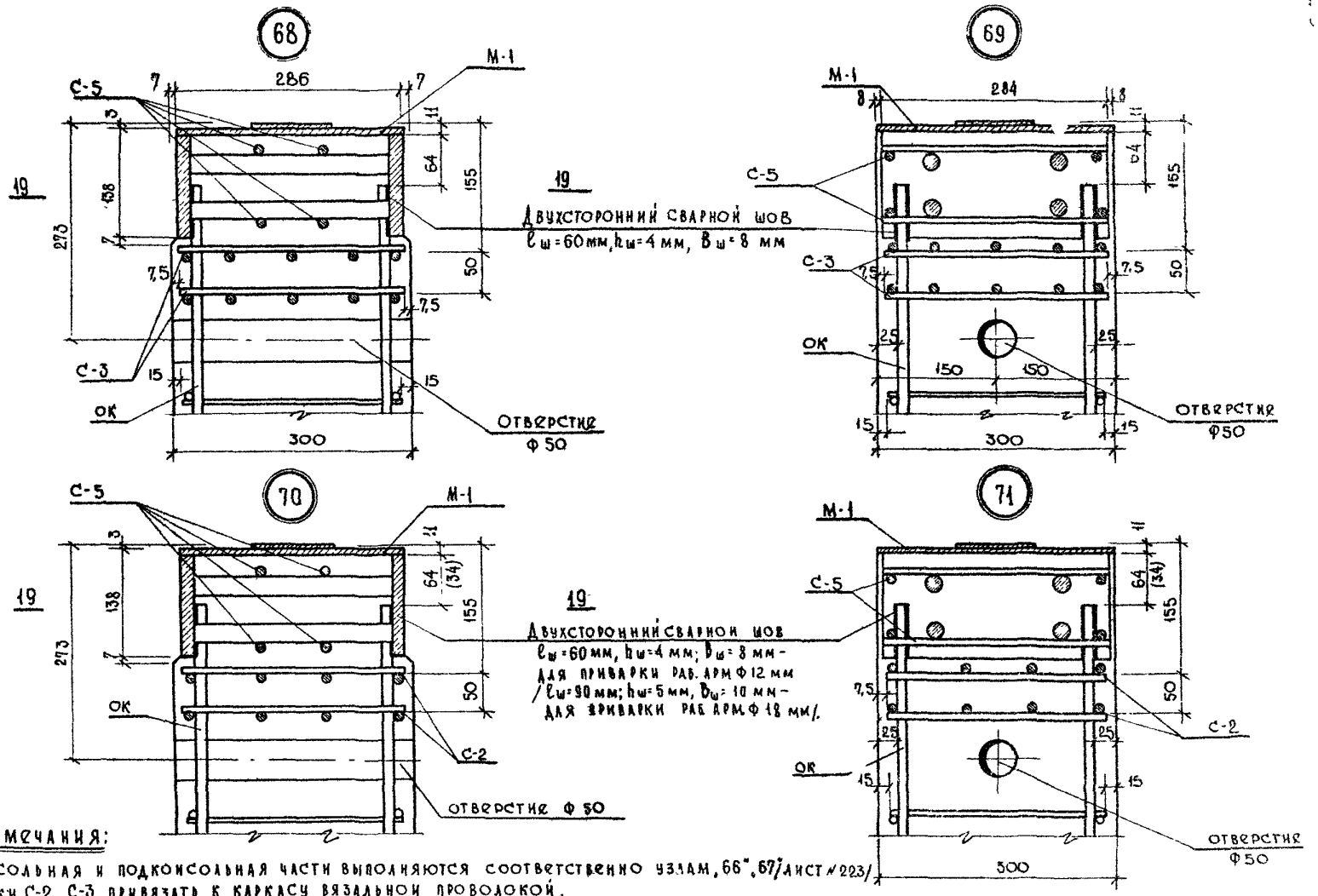

Примечания:

1. Консольная и подконсольная части выполняются соответственно узлам „66", „67" /лист № 223/.
2. Сетки С-2, С-3 привязать к каркасу вязальной проволокой.
3. Сетки С-5 приварить к закладной детали М-1 во всех местах примыкания.
4. Приварка, каркаса „ОК" к оголовнику изображена для колонн с рабочей арматурой Ф 12 мм. В скобках даны размеры при раб. арм. Ф 18 мм 5. Горизонтальное сечение см лист № 256.

ТД 1966г	Колонны	ИИ-04-2	
	Узлы „68", „69", „70", „71".	Выпуск 1	Листы 224

МИТЭП Конструкторский отдел

1/VI 1966г М 1:5

Гл. инж. МИТЭП; Нач. конст. отд.; Гл. инж. КО; Гл. инж. пр-та; Ловов; Смирнова; Сомов; Жаркова; Гр. инженер; Разработал; Проверил; Копировал; Кузнецова; Бромберг; Зубова; Васильева

Согласовано

Арх. №:

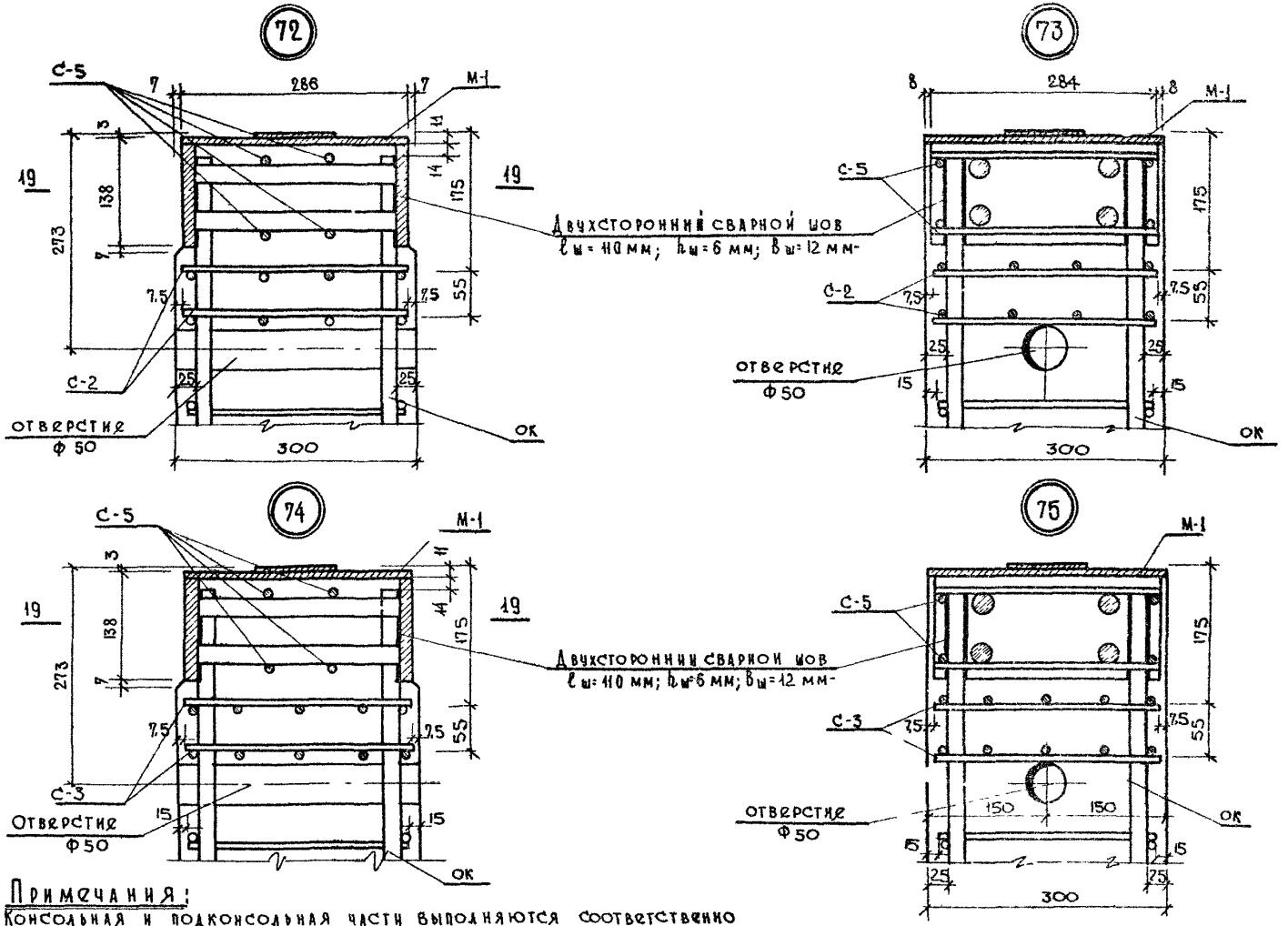

Примечания:

1. Консольная и подконсольная части выполняются соответственно узлам „66", „67" /лист № 222/.
2. Сетки С-2 и С-3 привязать к каркасу вязальной проволокой.
3. Сетки С-5 приварить к детали М 1 во всех местах примыкания.
4. Горизонтальное сечение см. лист № 256.

ТД 1966г	Колонны	ИИ-04-2
	Узлы „72", „73", „74", „75".	Выпуск 1 / Лист № 225

МИТЭП Конструкторский отдел

1/II 1966г. М 1:5

Гл. инж. МИТЭП; Нач. конст. отд.; Гл. инж. к.о.; Гл. инж. пр-та; Львов; Смирнова; Сомов; Жаркова; Гр. инженер; Разработал; Проверил; Копировал; Кузнецова; Бромберг; Зубова; Васильева

Согласовано

Арх №

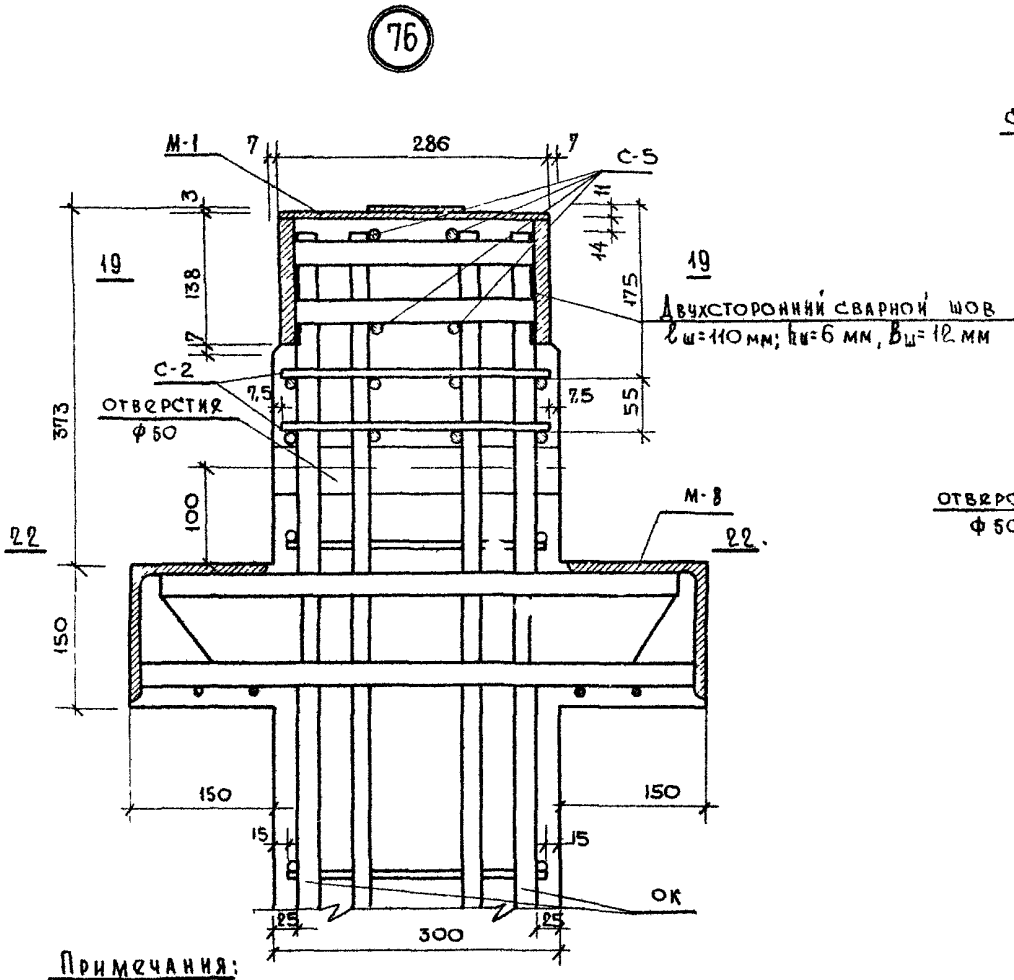

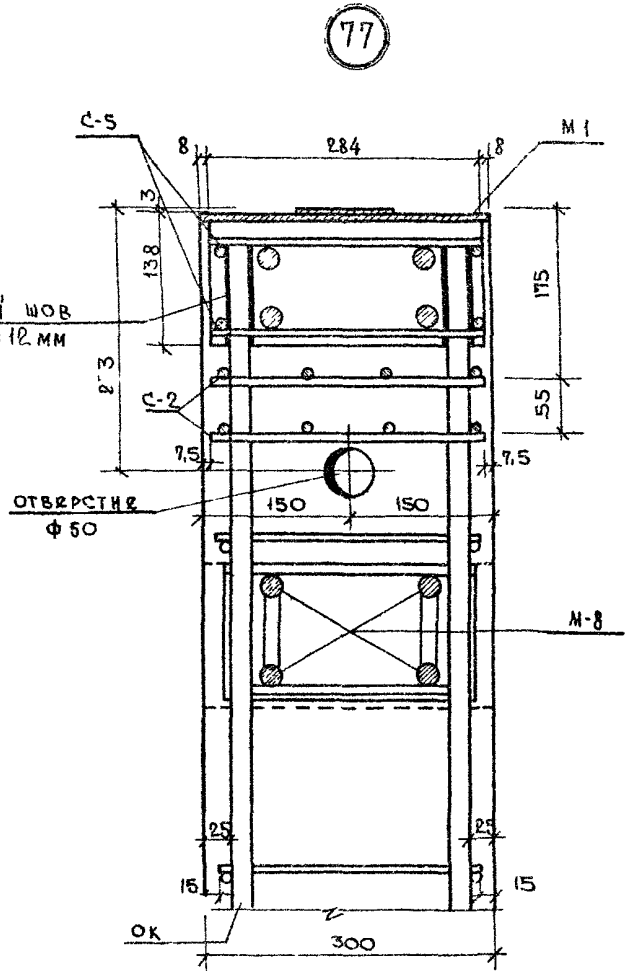

Примечания:

1. Сетки С-2 привязать к каркасу вязальной проволокой.
2. Сетки С-5 приварить к закладной детали Л-1 во всех местах примыкания.
3. Горизонтальные сечения см. листы №№ 256, 257.

ТД 1966г	Колонны	ИИ-04-2	
	Узлы „76", „77"	Выпуск 1	Лист № 226

МИТЭП	Конструкторский отдел	Арх №	1/II 1966г	Гл инженер	Гр инженер	Согласовано
			М 1:5	Нач констр	Смирнова	Разработал
				Гл инж КО	Сомов	Проверил
				Гл инж ПТ	Жаркова	Копировал
						Кузнецова
						Бромберг
						Зубова
						Васильева

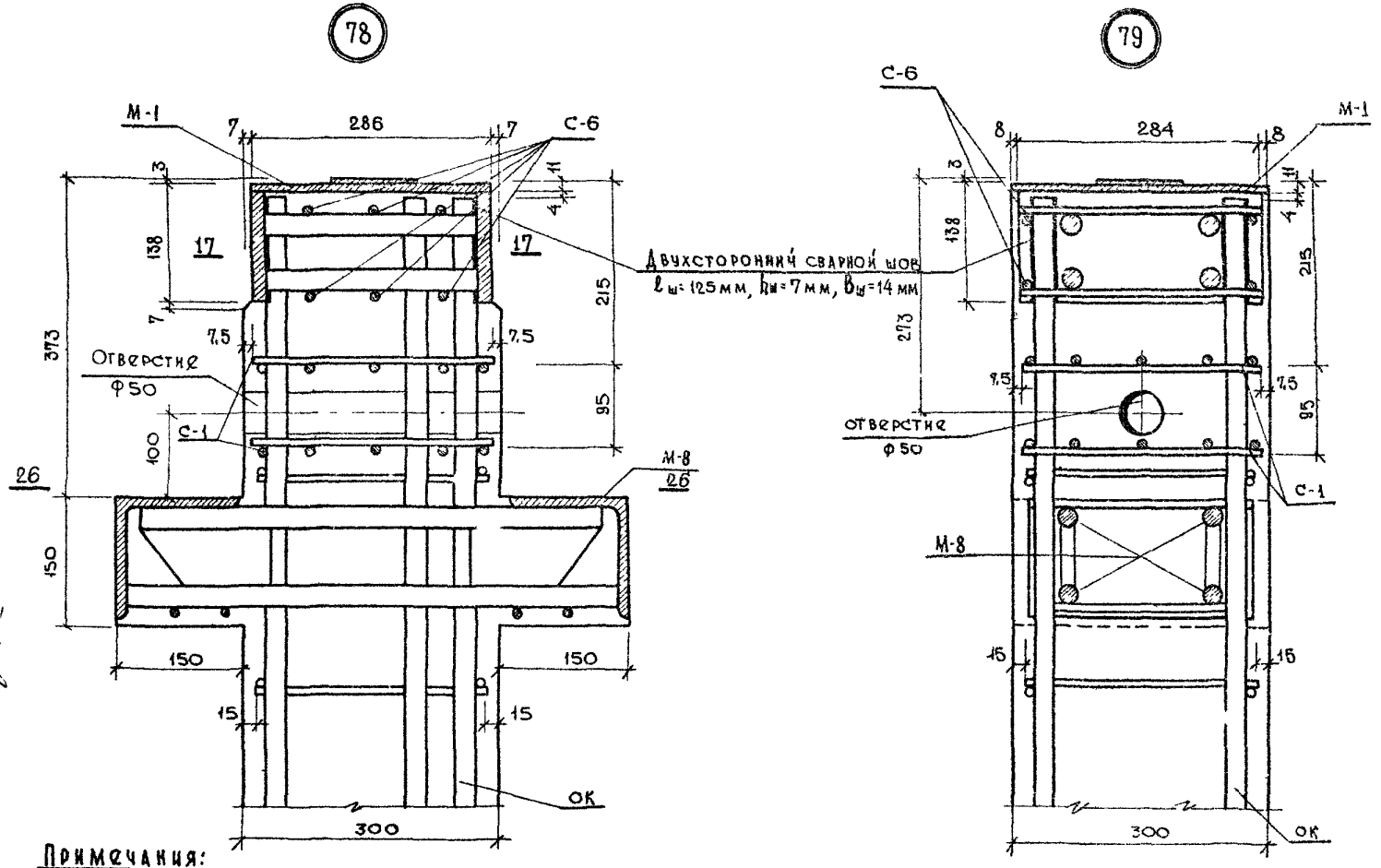

Примечания:

1. Сетки С-1 привязать к каркасу вязальной проволокой.
2. Сетки С-6 приварить к закладной детали М-1 во всех местах примыкания.
3. Горизонтальные сечения см. листы №№ 255, 258.

ТА 1966г	Колонны	ПИ-04-2
	Узлы „78", „79"	Выпуск 1 / Лист № 227

МИТЭП 1/II 1966г. М 1:5 Конструкторский отдел

Гл. инж. МИТЭП; Нач. конструкт.; Гл. инж. КО; Гл. инж. Пата; Гл. инж. Мирнова; Сомов; Жаркова; Гл. инженер; Разработал; Проверил; Копировал; Кузнецова; Бромберг; Зубова; Васильева; Отласовано

Арх. №

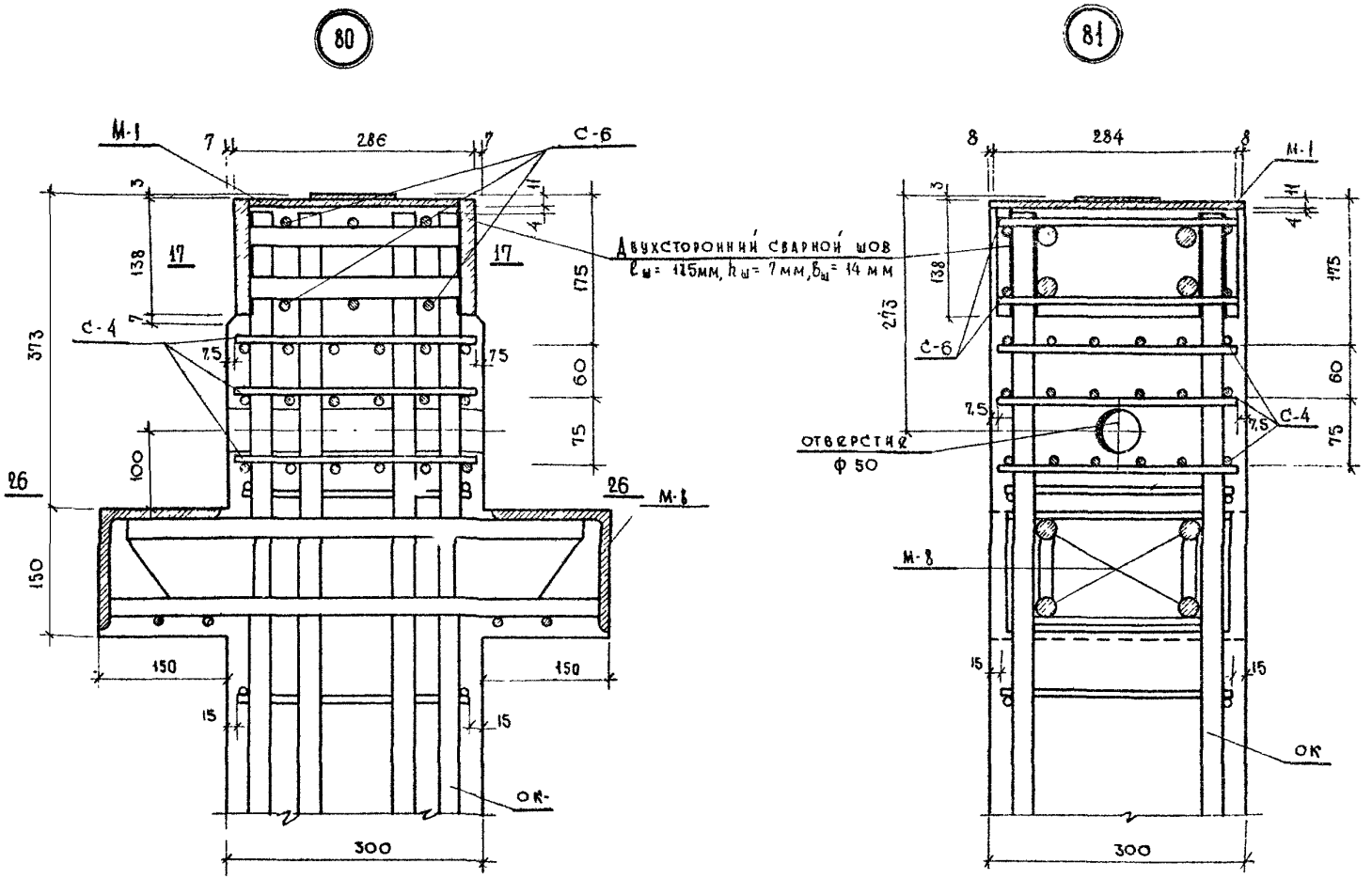

Примечания:

1. Сетки С-4 привязать к каркасу вязальной проволокой.
2. Сетки С-6 приварить к закладной детали М-1 во всех местах примыкания.
3. Горизонтальные сечения см. листы №№ 255, 258.

ТД 1966г	Колонны	ПИ-04-2	
	Узлы „80" „81"	Выпуск 1	Листы 228

МИТЭП	1/II 1966г	Гл. инж. МИТЭП	Львов	Гр. инженер	Кузнецова	Согласовано
Конструкторский отдел	М 1 5	Нач. конст. отд.	Смирнова	Разработал	Бромберг	
		Гл. инж. К.О.	Сомов	Проверил	Зубова	
		Гл. инж. пр-та	Жаркова	Копировал	Васильева	
Арх №						

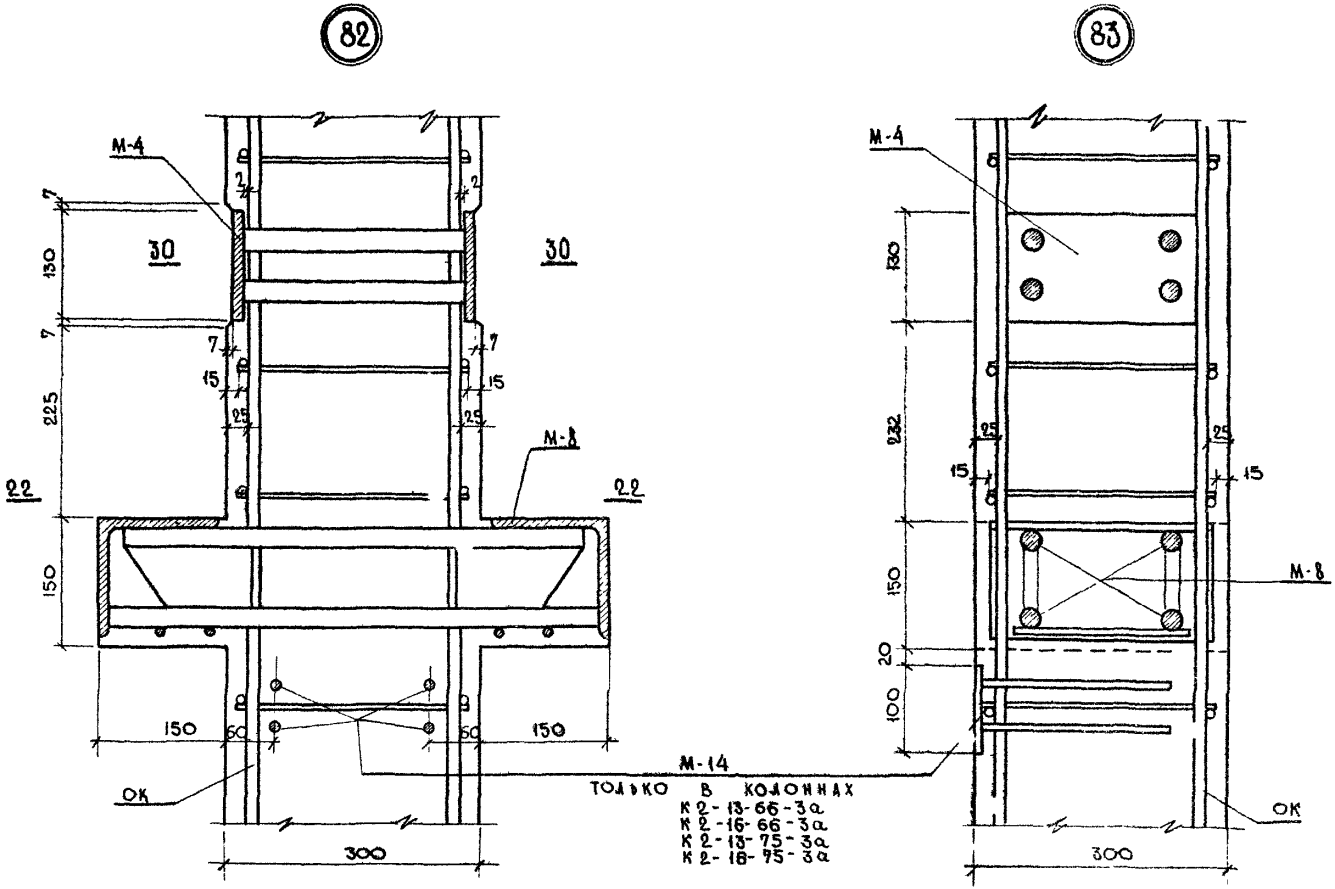

Примечание:

Горизонтальные сечения см. листы №№ 257, 259.

ТД 1966 г.	Колонны	ПП-04-2
	Узлы „82", „83"	Выпуск 1 Листов 2

МИТЭП Конструкторский отдел

1/II 1966 г. М 1:5

Гл. инж. МИТЭП; Нач. конст. отд.; Гл. инж. ко; Гл. инж. пр-та; Львов; Смирнова; Сомов; Жаркова; Инженер; Разработал; Проверил; Копировал; Кузнецова; Бромберг; Зубова; Васильева

Согласовано

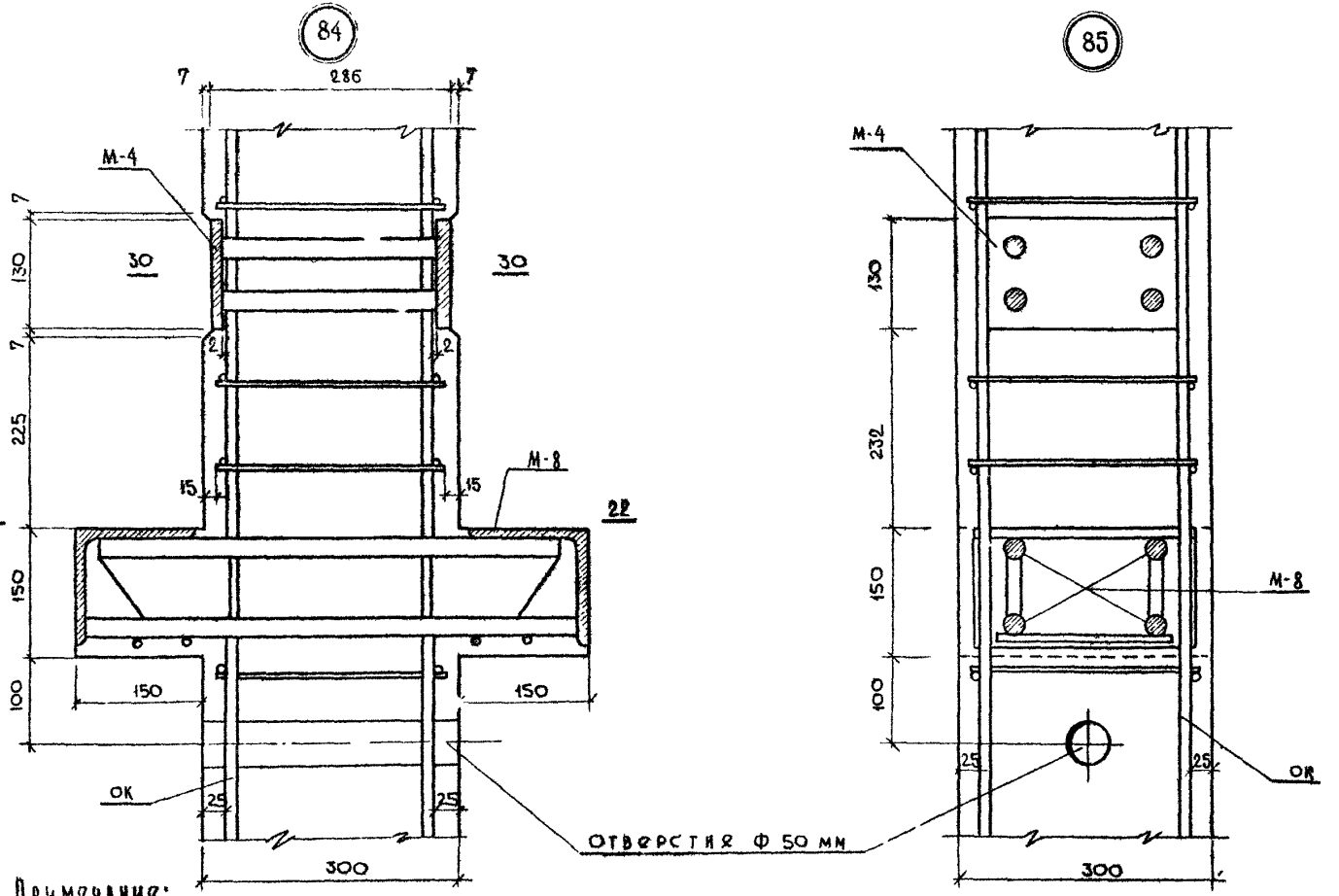

Примечание:

Горизонтальные сечения см. листы №№ 257, 259.

ТД 1966г	Колонны	ИИ-04-2	
	Узлы „84", „85".	Выпуск 1	Лист № 230

Согласовано							
Кузнецова	Бромберг	Зубова	Васильева				
Гр инженер	Разработал	Проверил	Копировал				
Львов	Смирнова	Сомов	Жаркова				
Гл инж. МИТЭП	Нач. конст. отд.	Гл инж. К.О.	Гл инж. пр-та				
1/III 1966г	М 1:5						
МИТЭП	Конструкторский отдел						
Арх №							

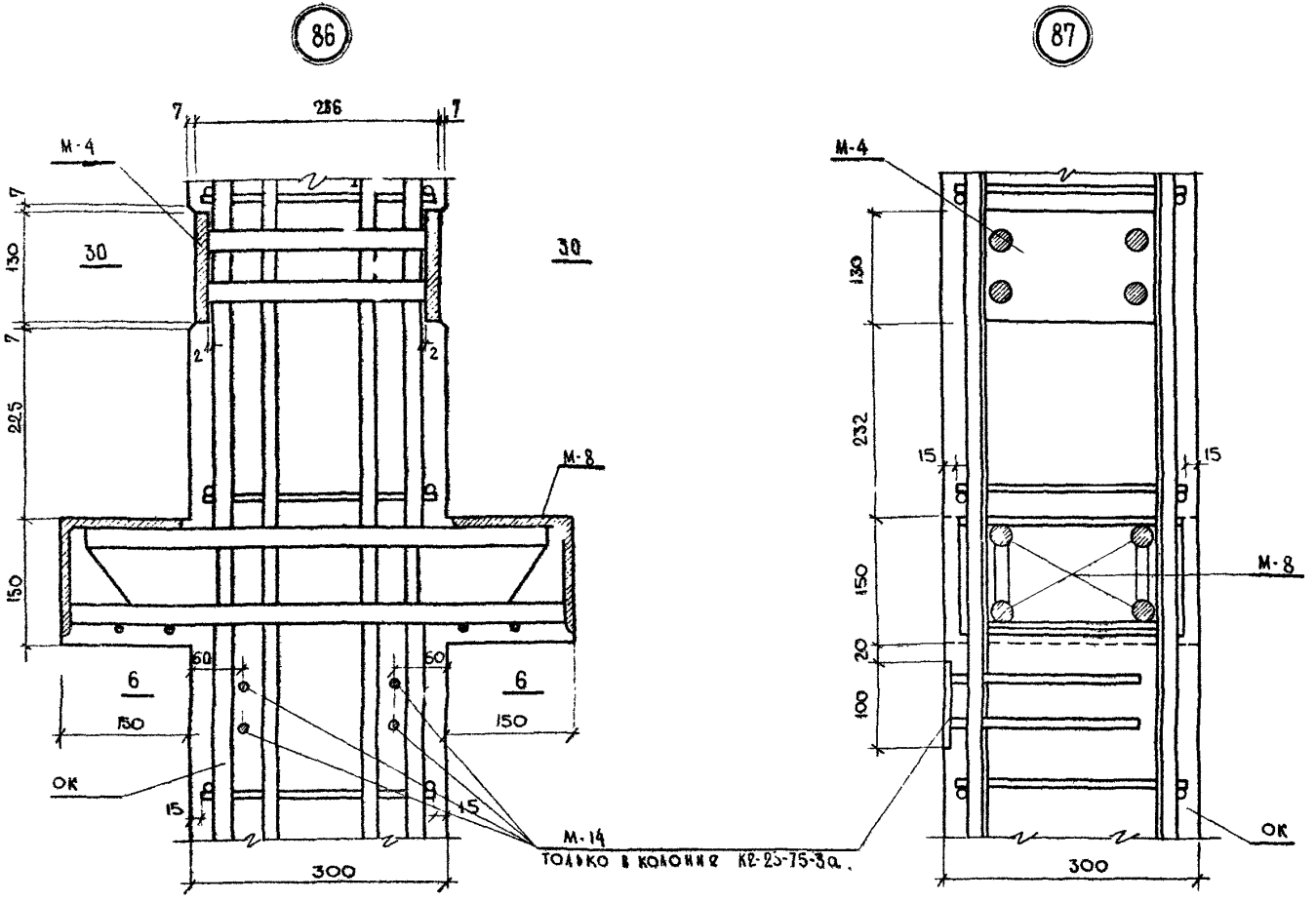

Примечание:

Горизонтальные сечения см. листы №№ 253, 259.

ТД 1966	Колонны	ИИ-04-2
	Узлы „86", „87".	Выпуск 1 / Лист № 231

Согласовано: Кузнецова, Бромберг, Зубова, Васильева

Гр. инженер: Дьяков, Смирнова, Сомов, Жаркова

Разработал: Гр. инженер, Проверил, Копировал

Гл. инж. МИТЭП: Гл. инж. КО, Гл. инж. ПРТА

Гл. инж. МИТЭП: Гл. инж. КО, Гл. инж. ПРТА

МИТЭП 1/II 1966 г. Конструкторский отдел

88

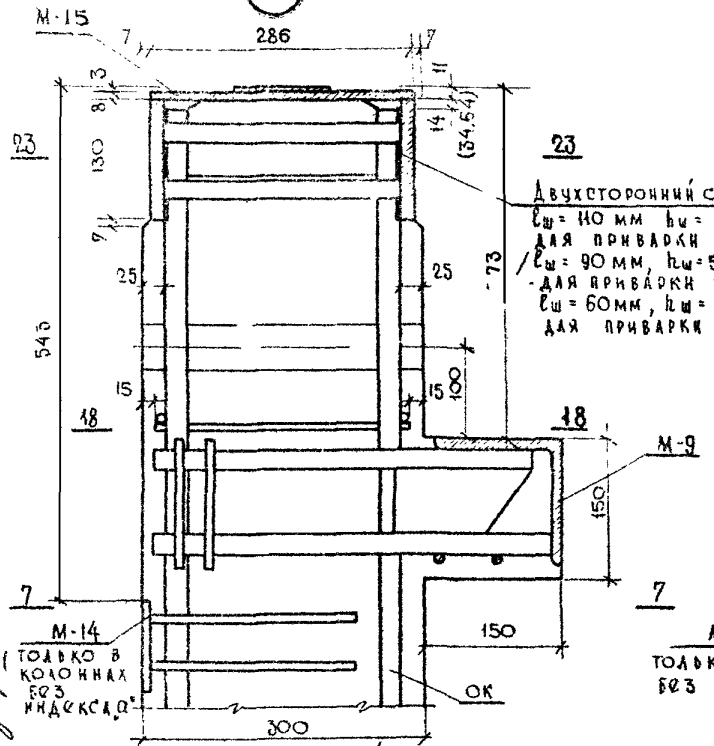

Установка закладных деталей для крепления стен в колоннах с индексом „а"

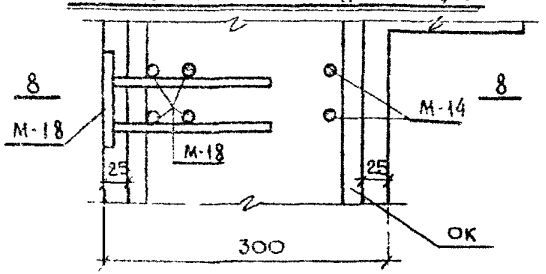

89

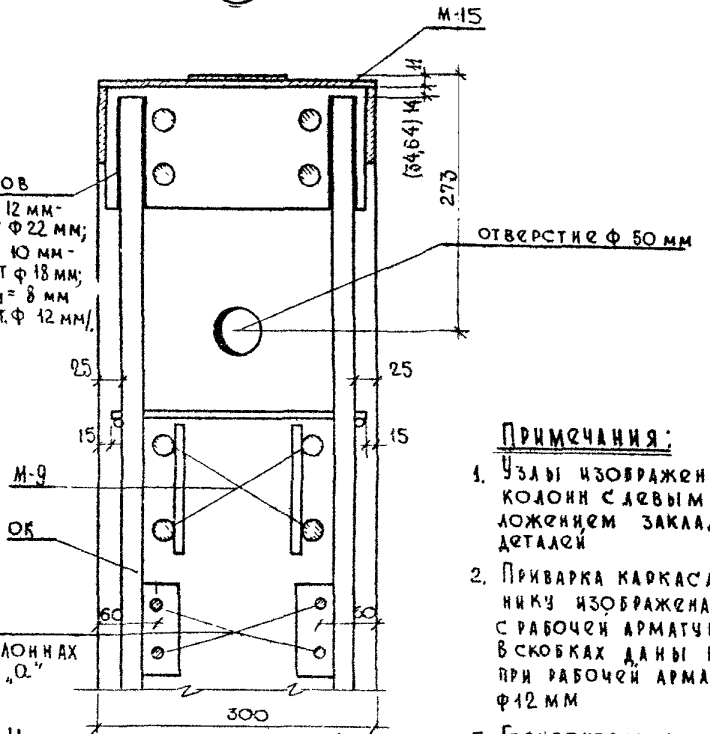

Установка закладных деталей для крепления стен в колоннах с индексом „а"

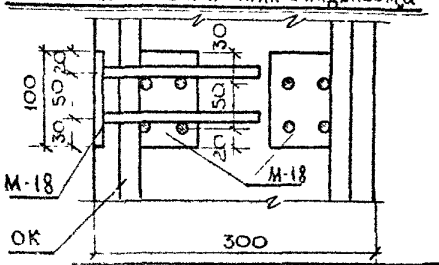

Примечания:

1. Узлы изображены для колонн с левым расположением закладных деталей
2. Приварка каркаса к оголовнику изображена для колонн с рабочей арматурой Ф22 мм в скобках даны размеры при рабочей арматуре ф18 и ф12 мм
3. Горизонтальные сечения см листы №№ 253, 256, 257

ГД 1966г	Колонны Узлы „88", „89".	ИИ-04-2 Выпуск 1 Листы 232

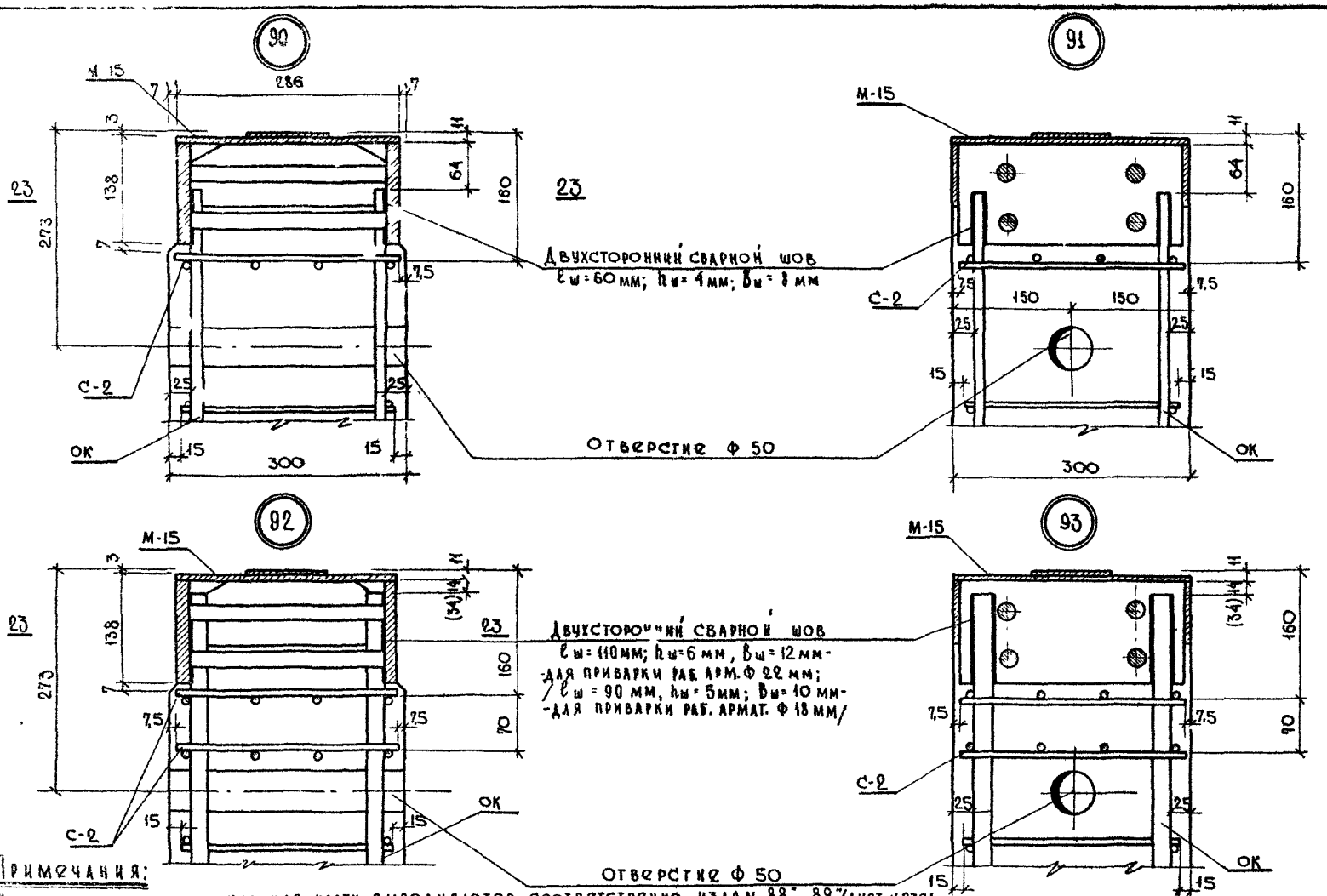

Примечания:

1. Консольная и подконсольная части выполняются соответственно узлам „88", „89" /лист № 232/.
2. Сетки С-2 привязать к каркасу вязальной проволокой
3. В узлах „92"; „93" приварка каркаса ОК к оголовнику изображена для колонн с рабочей арматурой Ф 22 мм. В скобках даны размеры при рабочей арматуре Ф 18 мм.
4. Горизонтальное сечение см. лист № 257

ТД 1966 г	Колонны	ИИ-04-2	
	Узлы „90", „91", „92", „93".	Выпуск 1	Лист № 233

Согласовано

Кузнецова	Бромберг	Зубова	Васильева
Гр. инженер	Разработал	Проверил	Копировал
Львов	Смирнова	Семов	Жаркова
Гл. инж. МИТЭП	Нач. конст. отд.	Гл. инж. К.О.	Гл. инж. ПОТА
1/VII 1966 г.	М 1:5		

МИТЭП Конструкторский отдел

Арх. №

94

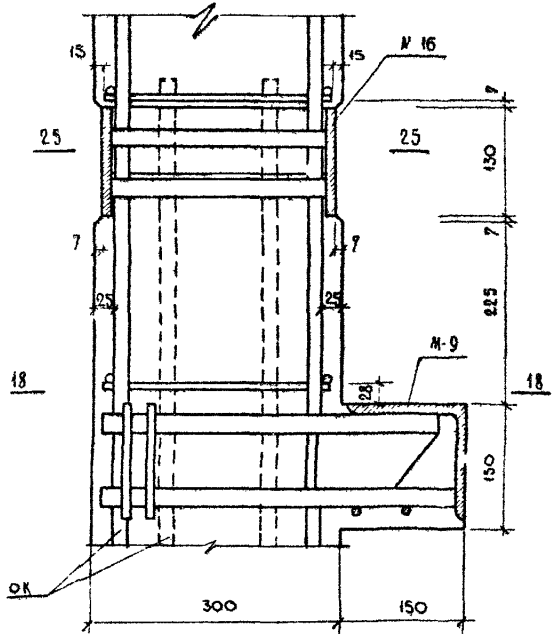

95

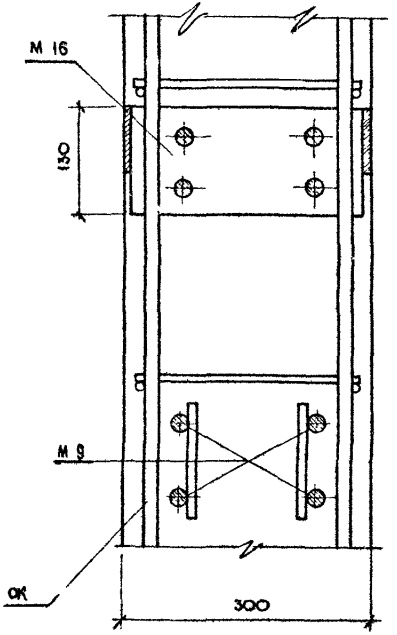

Примечание:

Горизонтальные сечения - см. листы №№ 256, 257.

ТД 1966 г	Колонны Узлы „94", „95".		ИИ-04-2 Выпуск 1 Лист № 234

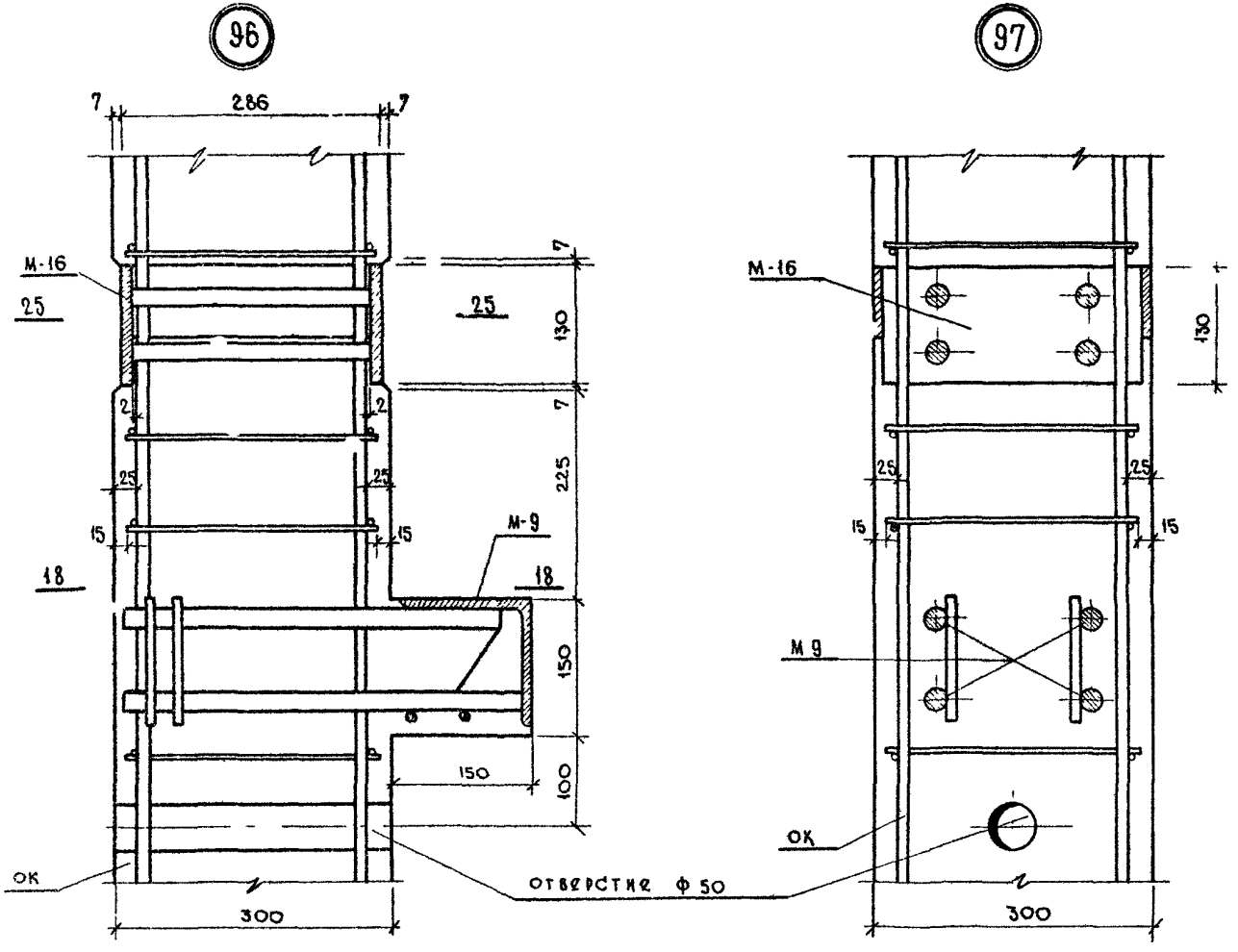

Примечание:

Горизонтальные сечения см. листы №№ 256, 257.

ТД 1966г	Колонны	ИИ-04-2	
	Узлы „96", „97".	Выпуск 1	Лист № 235

Согласовано

Кузнецова	Бромберг	Зубова	Васильева		
Гр инженер	Разработал	Проверил	Копировал		
Львов	Смирнова	Фомов	Жаркова		
Гл инж. МИТЭП	Нач конст отд	Гл инж. К.П.	Гл инж. пр-та		
1/II 1966 г	М 1:5				

МИТЭП Конструкторский отдел

Арх №

98 98а

99 99а

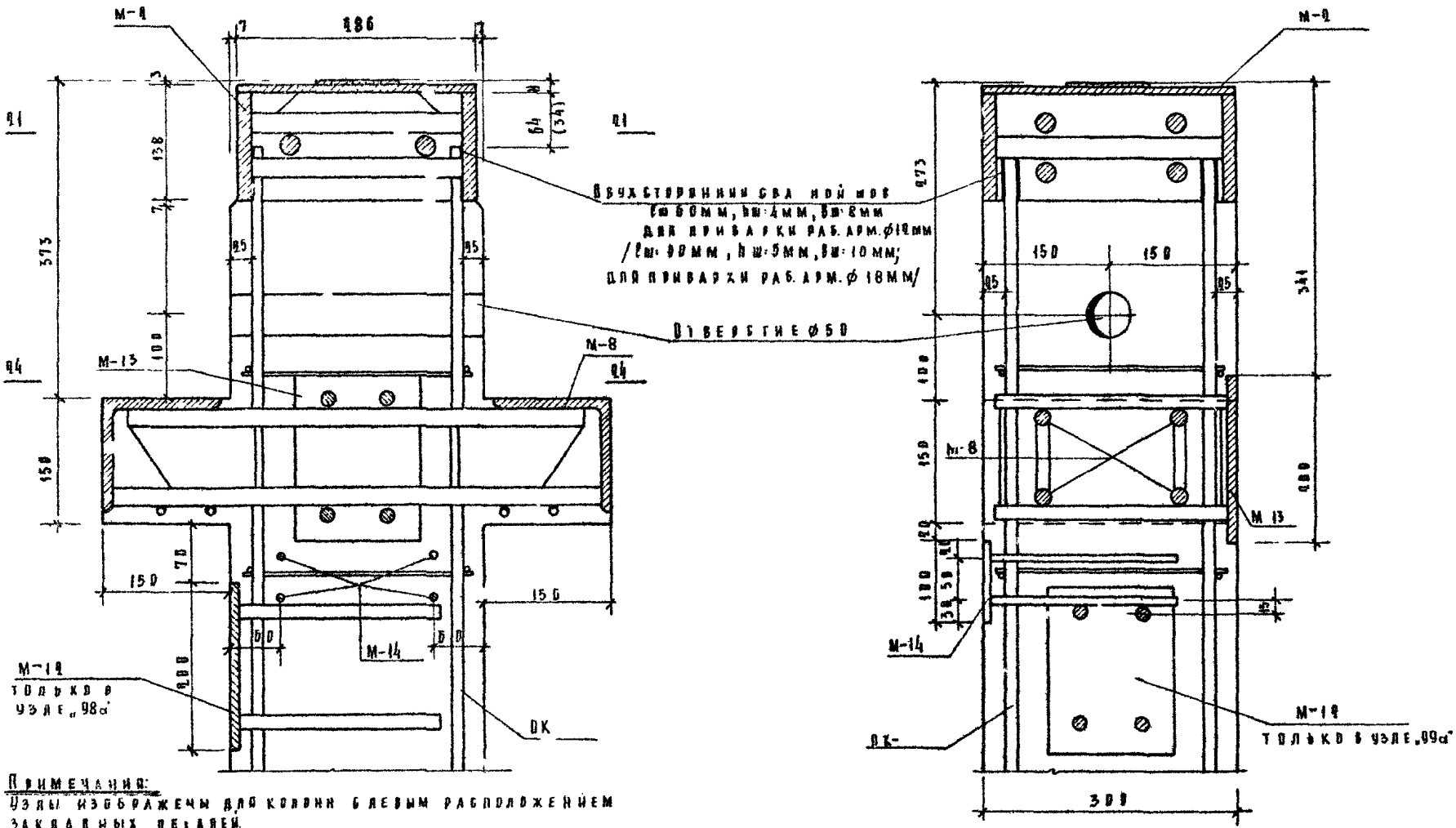

Примечания:

1. Узлы изображены для колонн с левым расположением закладных деталей.
2. Приварка каркаса „ОК" к оголовнику изображена для колонн с рабочей арматурой ф12мм. В скобках даны размеры при рабочей арматуре ф18мм
3. Горизонтальные сечения см. листы №№ 256, 257.

ТД 1966г	Колонны	ИИ-04-2
	Узлы „98", „98а", „99", „99а"	Выпуск 1 / Лист 238

МИТЭП Конструктор отдел. 1966г. М-6 1:5 Гл. инж. МИТЭП, Нач. конструк. Гл. инж. п.п. Гл. инж. п.п. Львов, Смирнова, Сомов, Жарковая, Гринж, Разработ, Проверил, Копировал, Кузнецова, Бромберг, Кузнецова, Воротынцева

Арх. №

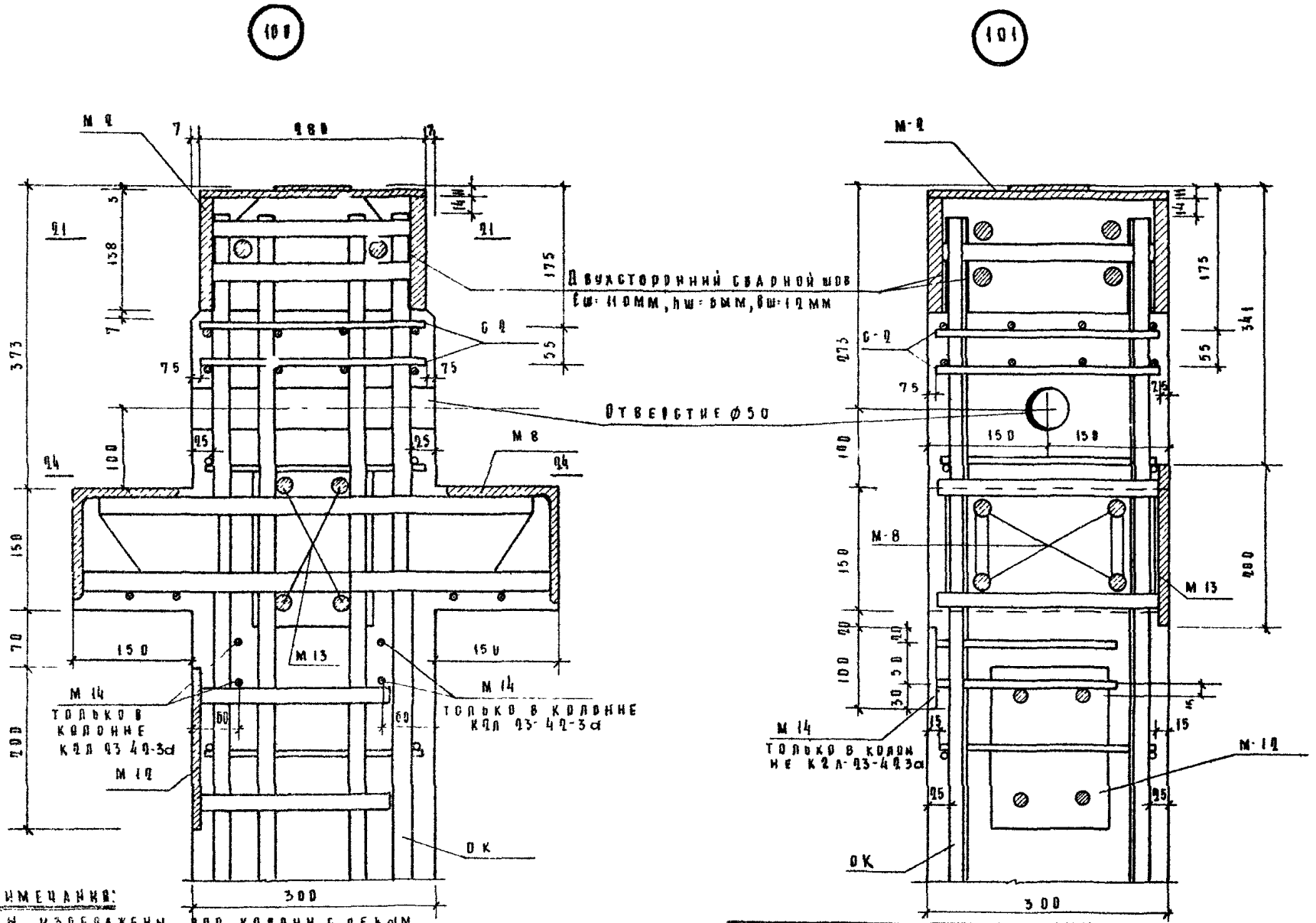

Примечания:
1. Узлы изображены для колонн с левым расположением закладных деталей.
2. Горизонтальные сечения см. листы №№256, 257

ТД 1960г	Колонны	ИИ-04-2
	Узлы „100", „101"	Выпуск 1 / Лист № 237

МИТЭП 1966 г. Конструкторс отдел. М-5 1:5. Гл. инж. МИТЭП, нач. конструкт. Гл. инж. к.о. Гл. инж. пр. Львов, Смирнова, Семов, Жарова. Гр. инж., разработ., Проверил, Копировал. Кузнецова, Бромберг, Зубова, Воротынцева. Арх. №

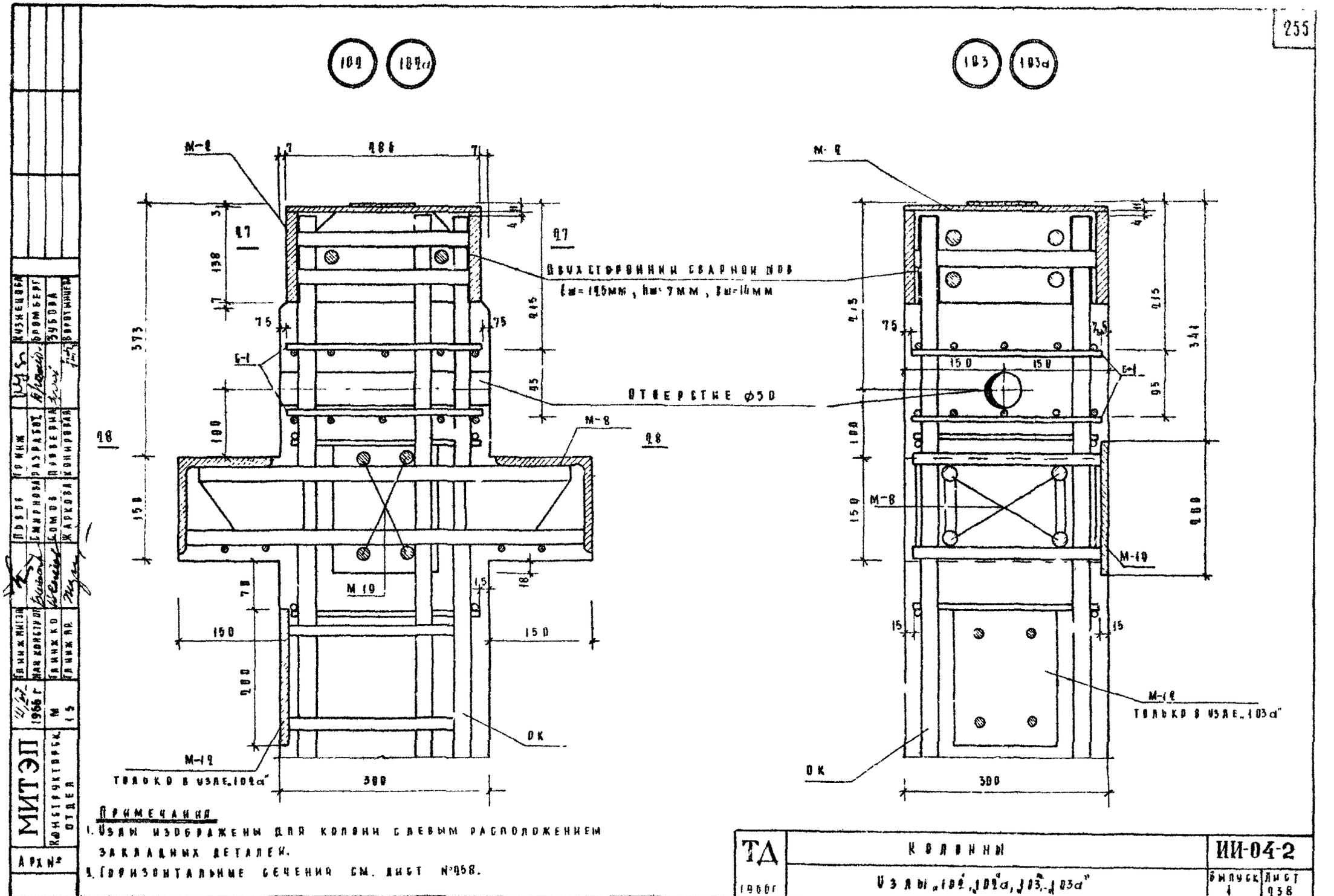

102
102а
103
103а
М-2
М-8
М-10
М-12
С-1
ОК
Двухсторонний сварной шов
Отверстие ⌀50
Только в узле „102а"
Только в узле „103а"
Примечания
1. Узлы изображены для колонн с левым расположением закладных деталей.
2. Горизонтальные сечения см. лист №258.
МИТЭП
Конструкторск. отдел
Арх №
ТД
1966г
Колонны
Узлы „102", „102а", „103", „103а"
ИИ-04-2
Выпуск 1
Лист 238

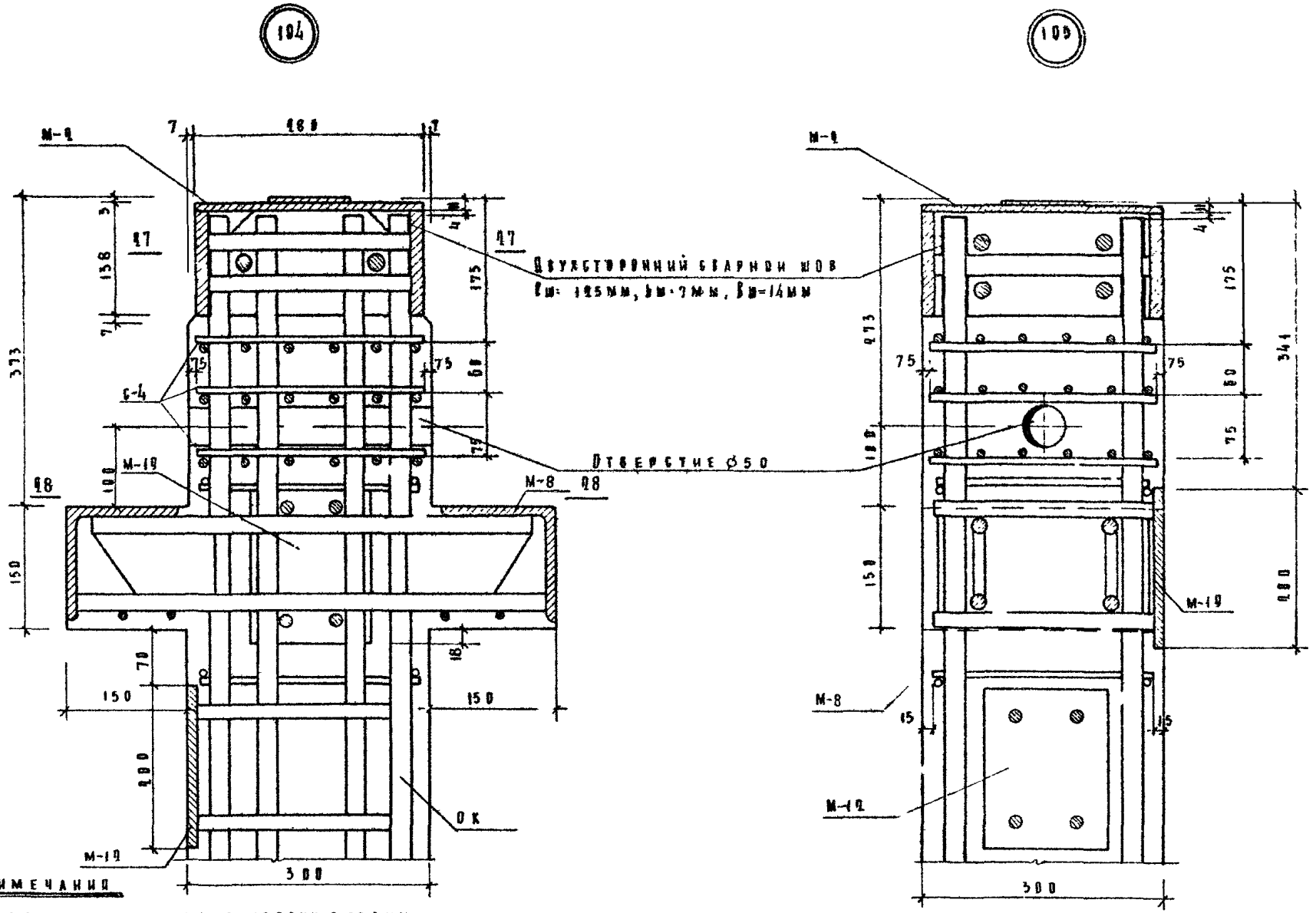

Примечания

1. Узлы изображены для колонн с левым расположением закладных деталей.
2. Горизонтальные сечения см. лист №258.

ТД 1966г	Колонны	ИИ-04-2
	Узлы „104", „105".	Выпуск 1 / Лист № 239

МИТЭП Конструкторск. отдел

Арх. №

Гл. инж. МИТЭП	Лыбов	Гл. инж.	Кузнецова		
Нач. констр.	Смирнова	Разработ.	Бромберг		
Гл. инж. К.О.	Сомов	Проверил	Зубова		
Гл. инж. пр.	Жаркова	Копировал	Воротынцев		

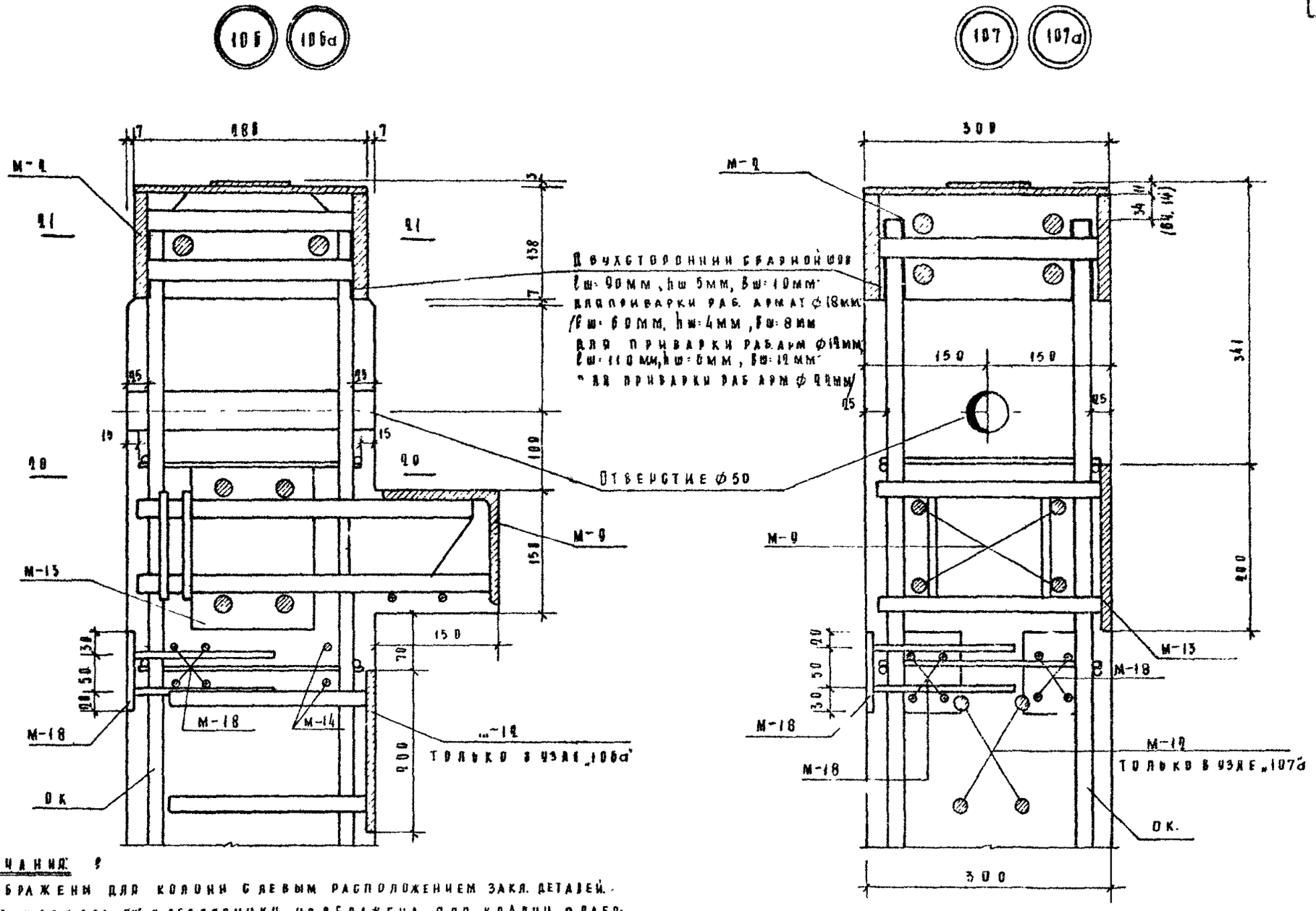

Примечания:

1. Узлы изображены для колонн с левым расположением закл. деталей.
2. Приварка каркаса „ОК" к оголовнику изображена для колонн с рабочей арматурой Ф 18мм в скобках даны размеры при рабочей арматуре Ф 12 и Ф 22мм.
3. Горизонтальные сечения см. лист № 256.

ТД 1966г	Колонны	ИИ-04-2	
	Узлы „106", „106а", „107", „107а"	Выпуск 1	Листы 240

МИТЭП — Конструктарск. отдел

Архив

14/IV 1966г — М-6 1:5

Гл. инж. Митэп — Нач. конструкт. — Гл. инж. К.О. — Гл. инж. пр.

Львов — Смирнова — Сомов — Жаркова

Гр. инж. — Раз. работ. — Проверил — Копировал

Кузнецова — Бромберг — Зубова — Воротынцева

108

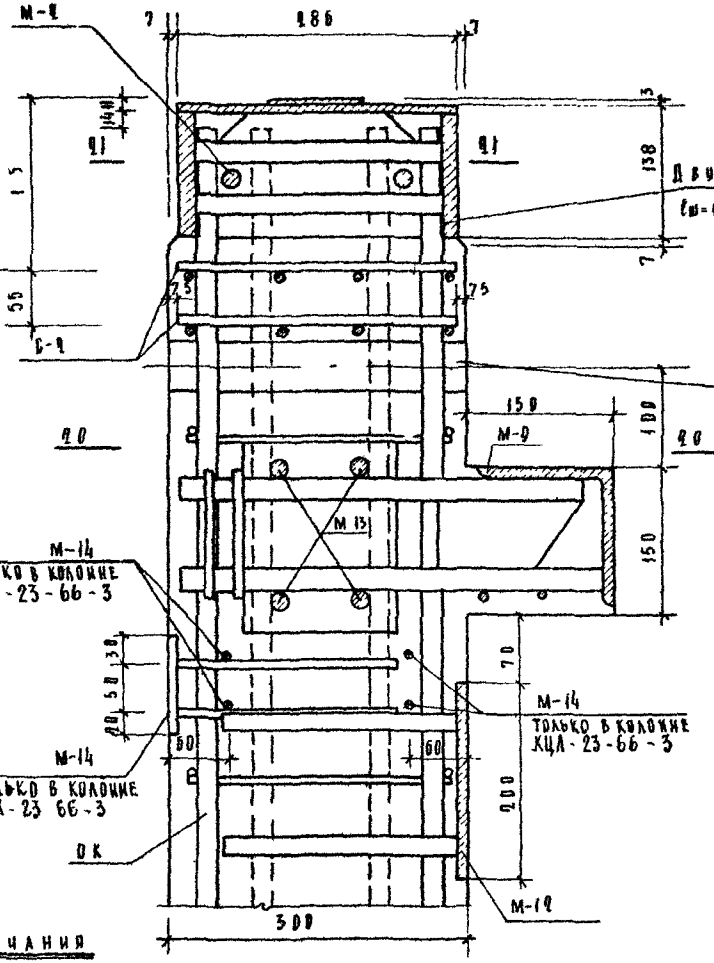

109

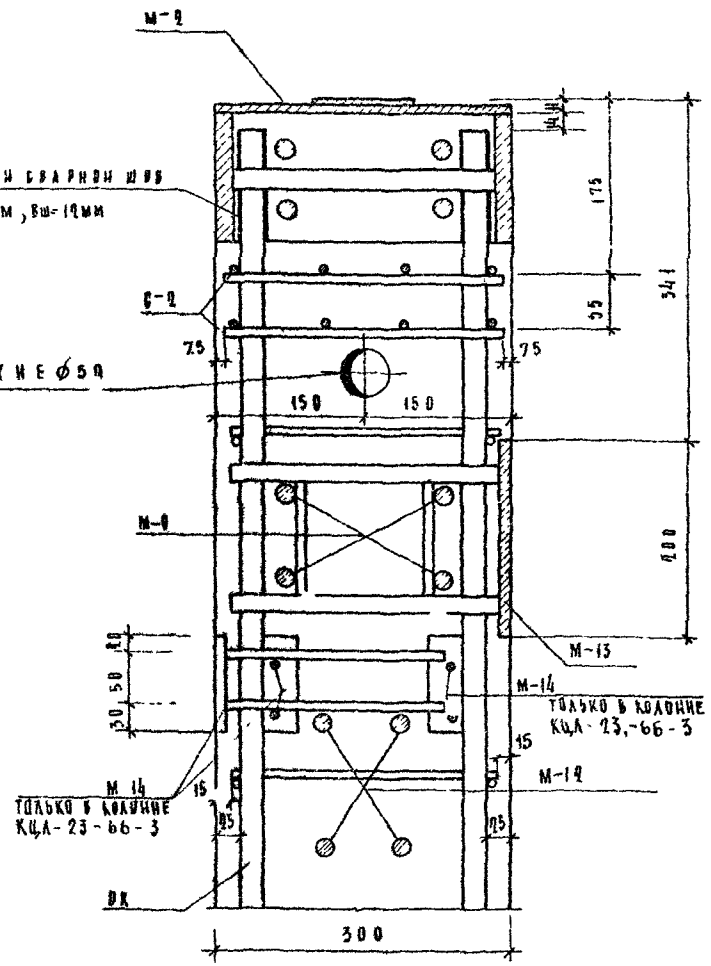

Примечания

1. Узлы изображены для колонн с левым расположением закладных деталей.
2. Горизонтальные сечения см. лист №456

| | | |

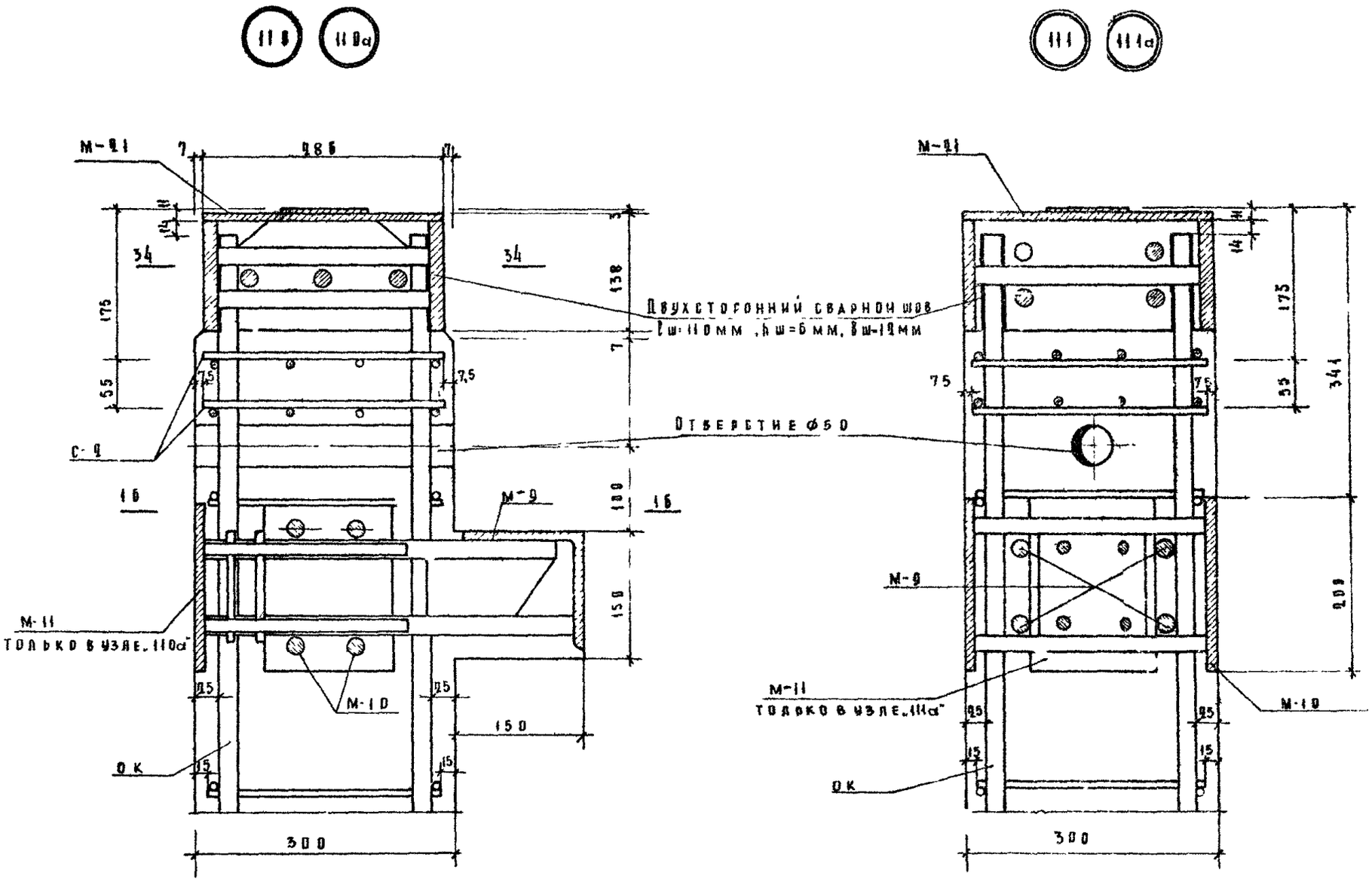

Примечание:

Горизонтальные сечениния см. листы №№ 255, 256.

ТД 1966г	Колонны	ИИ-04-2	
	Узлы „110", „110а", „111", „111а"	Выпуск 1	Лист № 242

МИТЭП Конструкторс. отдел

14.VI 1966г М-6 15

Гл. инж. МИТЭП | Нач. констр. | Гл. инж. ко | Гл. инж. пр. | Львов | Смирнова | Сомов | Жаркова | Прин. | Разработ | Проверил | Копиров | Кузнецова | Бромберг | Зубова | Воротынцева

Арх. №

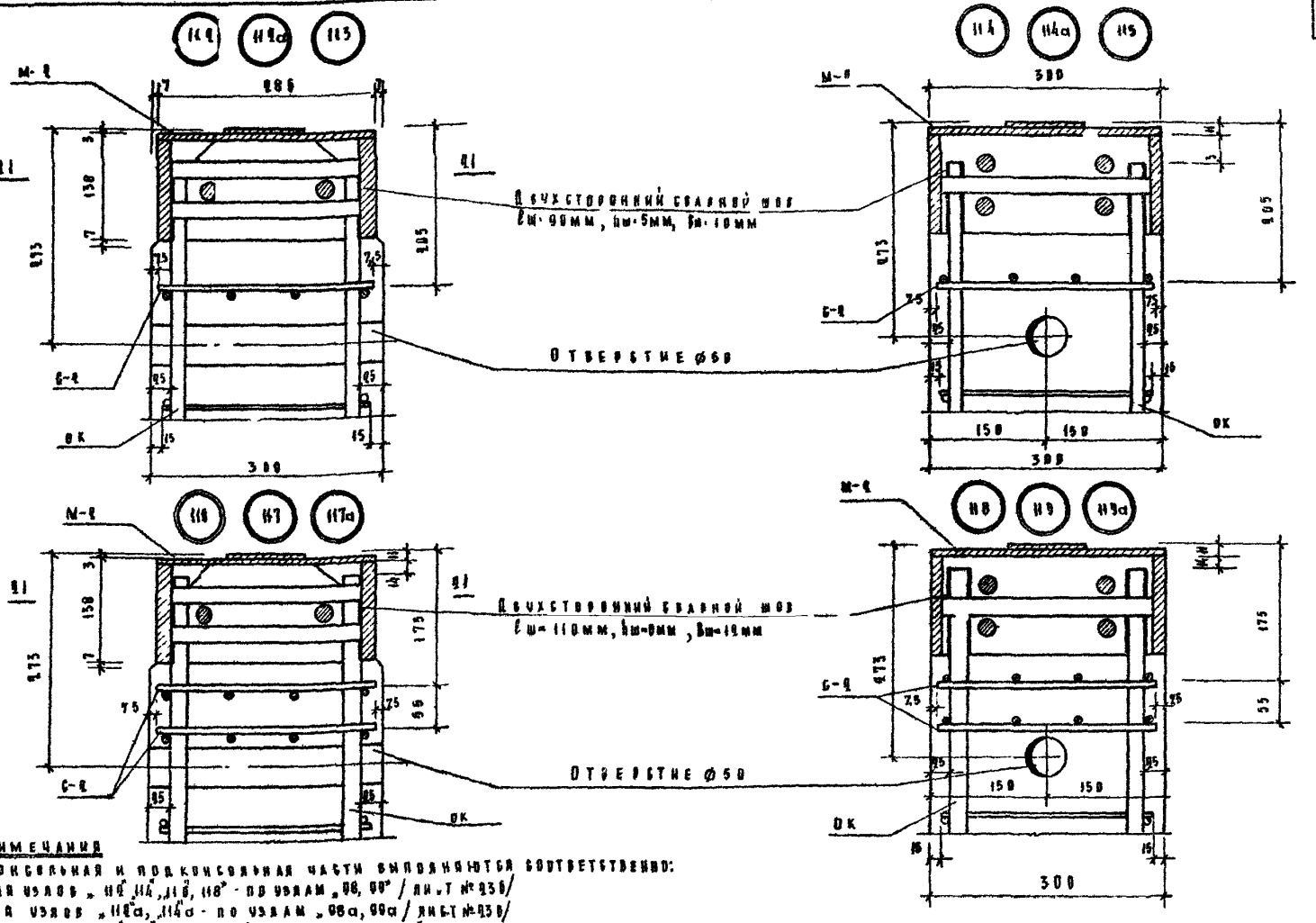

Примечания

1 Консольная и подконсольная части выполняются соответственно:
для узлов „11⁶, 11⁴а, 11⁵, 11⁸" - по узлам „98, 99" / ли.т №936/
для узлов „11⁴а, 11⁴а - по узлам „98а, 99а / ЯИБТ№936/
для узлов „11⁵, 11⁵, 11⁷а, 11⁹а" - по узлам „108а", 107а" /ЯИБТ №940/.
для узлов „11⁷, 11⁹" - по узлам „108", 107" /ЯИБТ №940/
2 Горизонтальное сечение см ЯИБТ № 959

| | | |

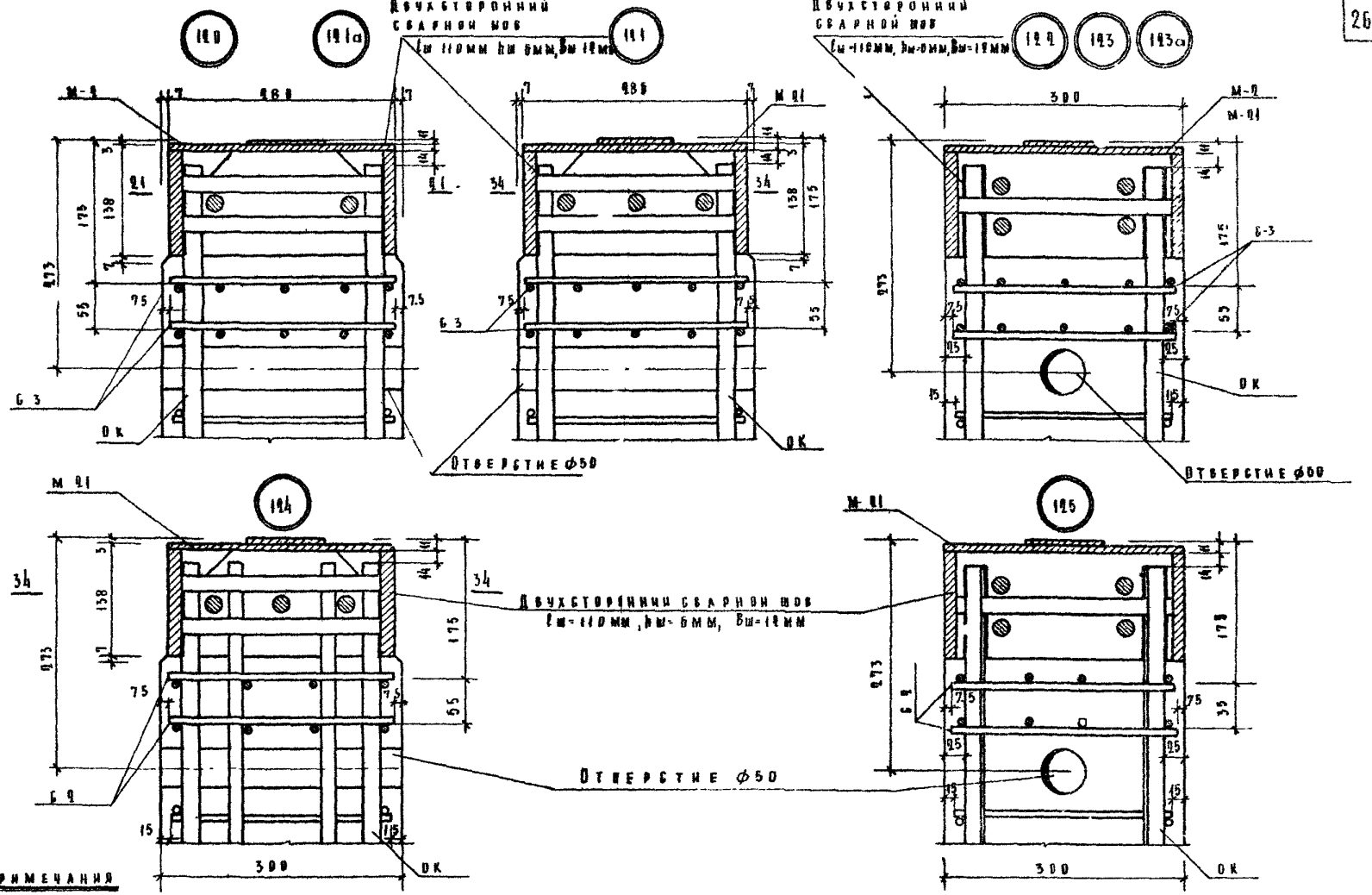

Примечания

1. Консольная и подконсольная части выполняются соответственно для узлов „120", „122" - по узлам „08", „09" / лист N 236/
для узлов „121, 123" - по узлам „110, 111" / лист N 240/
для узлов „124, 125" - по узлам „110а", „111а" / лист N 242/
2. Горизонтальные сечения - см. лист N 256.

ТД 1966г	Колонны	ИИ-04-2
	Узлы „120, 121, 121а, 122, 123, 123а, 124, 125"	Выпуск 1 / Листы 244

МИТЭП 14/12 1966г
Конструкторск. отдел
Гл. инж. МИТЭП
Нач. констр.
Гл. инж. КО
Гл. инж. пр.
Львов
Смирнова
Жарков
Гл. инж.
Разработал
Проверил
Копировал
Кузнецова
Бромберг
Зубова
Воротынцева
Архив

8902 262

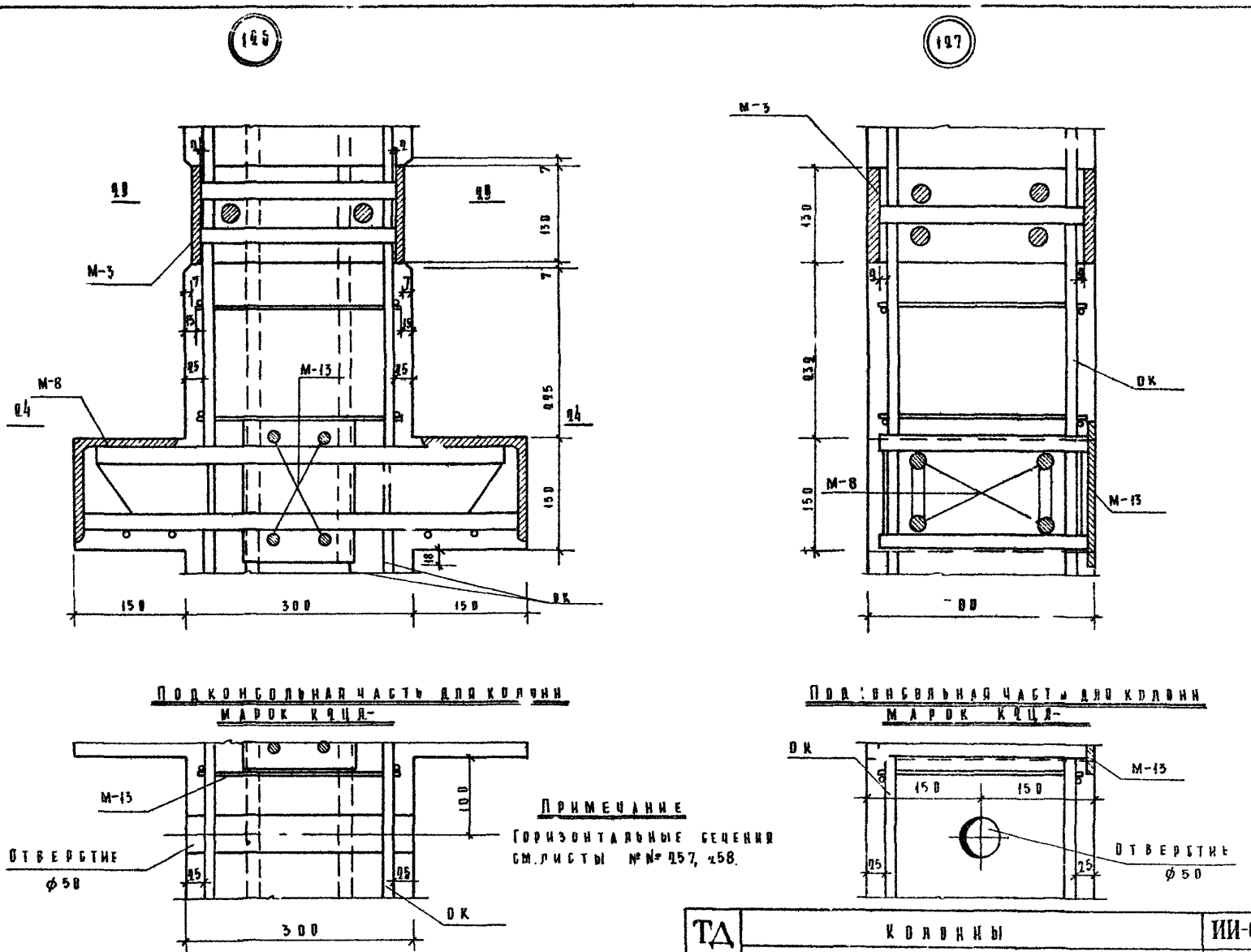
126
127
М-3
М-8
М-13
ОК
150
300
150
130
225
150
Подконсольная часть для колонн марок К2ЦЛ-
Отверстие ф50
100
25
Примечание
Горизонтальные сечения см. листы №№ 257, 258.
Подконсольная часть для колонн марок К2ЦЛ-
Отверстие ф50
МИТЭП
Конструкторск отдел
14 VI 1966 г
М-6 1 5
Гл инж
Нач. констр
Гл инж КО
Гл инж АР
Гл инж
Смирнова
Сомов
Маркова
Разработ
Проверил
Копировал
Кузнецова
Бромберг
Зубова
Воротникова
Арх №
ТД
1966 г
Колонны
Узлы „126, 127"
ИИ-04-2
Выпуск 1
Лист № 245

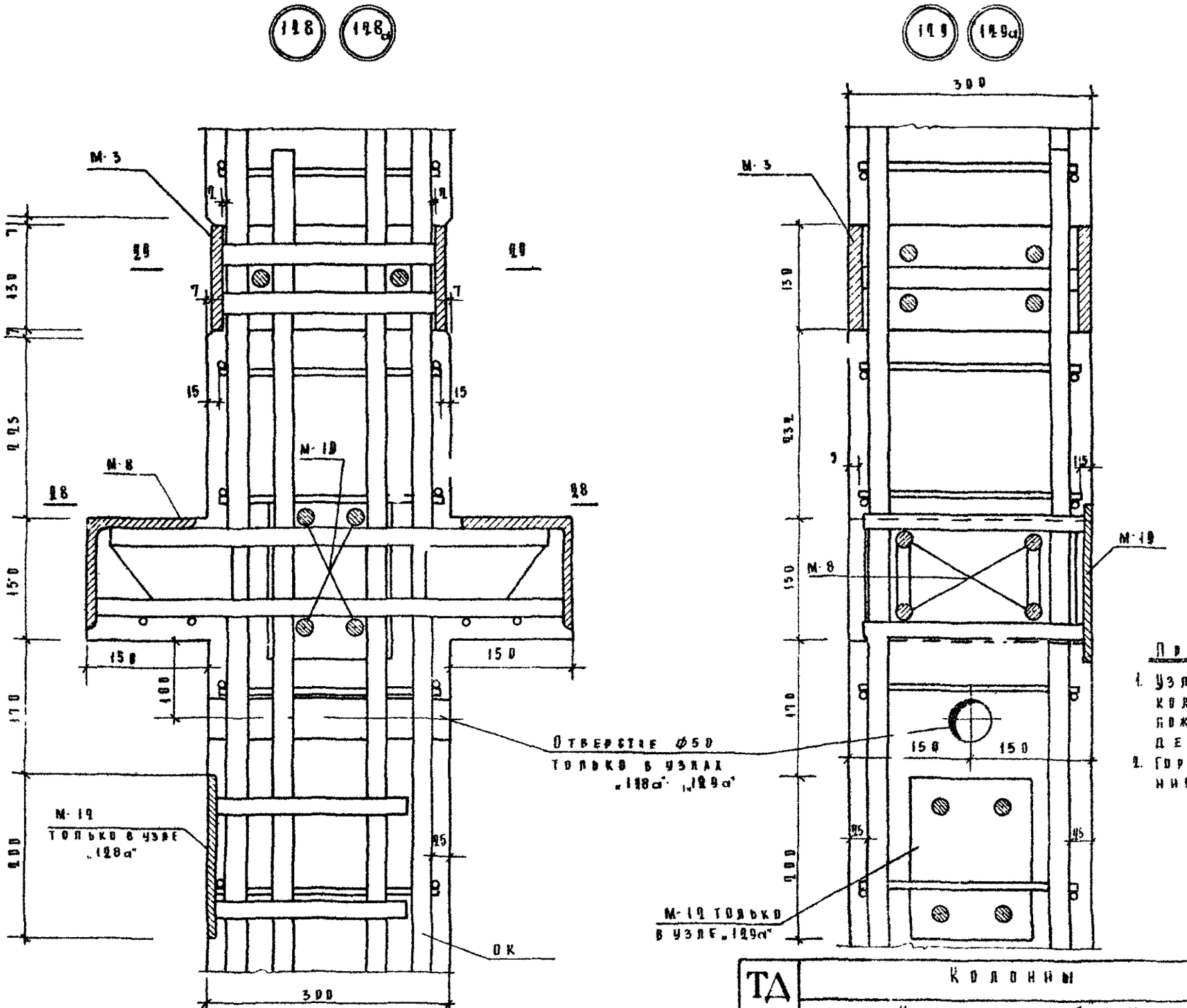

Примечания:

1. Узлы изображены для колонн с левым расположением закладных деталей.
2. Горизонтальные сечения см. лист №258.

ТД 1966г	Колонны	ИИ-04-2	
	Узлы „128", „128а", „129", „129а"	Выпуск 1	Лист № 24 б

МИТЭП
Конструкторс отдел
14.VI 1966г
М 1:5
Гл. инж. МИТЭП
Нач. конструк.
Гл. ин. ж. к. о.
Гл. инж. пр.
Львов
Смирнова
Сомов
Жаркова
Гр. инж.
Вазраб
Проверил
Копиров
Кузнецова
Бромберг
Зубова
Воротынцева
Арх. №

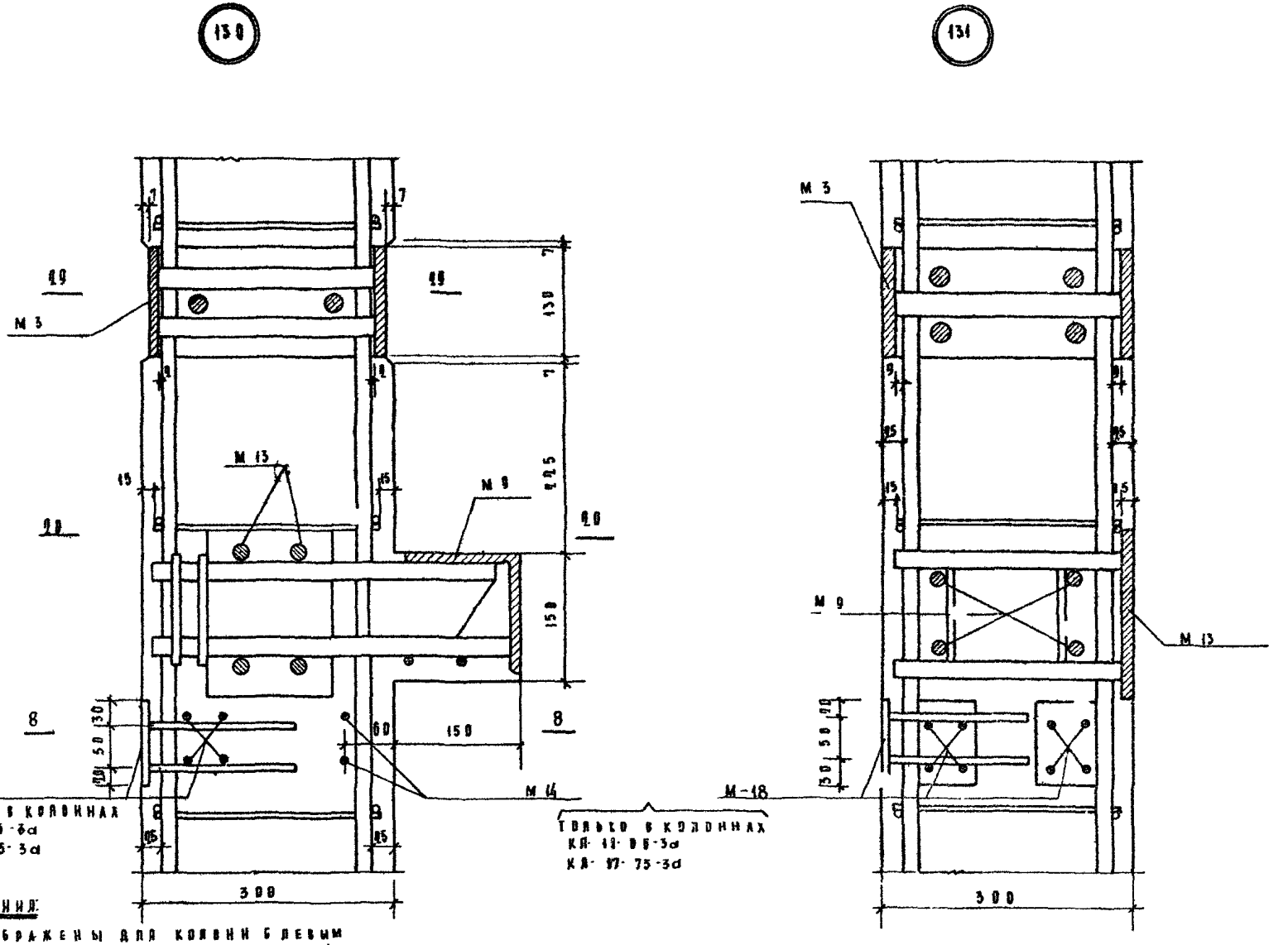

Примечания:

1. Узлы изображены для колонн с левым расположением закладных деталей.
2. Горизонтальные бечения см. листы №№ 253, 256, 258.

ТД 1966г	Колонны	ИИ-04-2	
	Узлы „130, 131"	Выпуск 1	Лист № 247

МИТЭП Конструкторск. отдел

Арх №

Гл. инж. МИТЭП	Лобов	Гр. инж.	Кузнецов		
Нач. конструкт.	Смирнова	Разработ.	Бромберг		
Гл. инж. КО	Сомов	Проверил	Зубова		
Гл. инж. пр.	Жарковская	Копировал	Воротынцева		

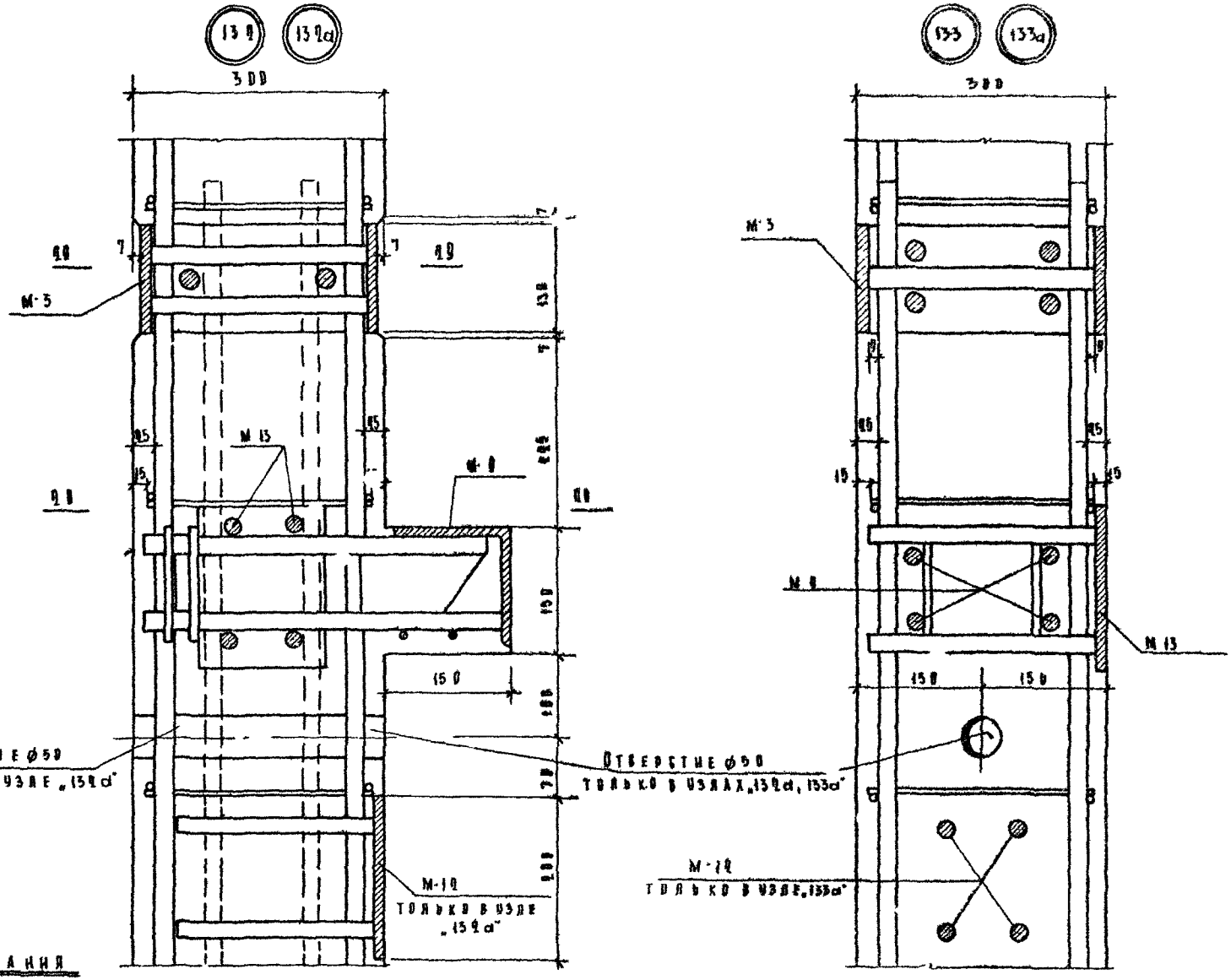

Примечания

1. Узлы изображены для колонн с левым расположением закладных деталей.
2. Горизонтальные сечения см. листы №№ 256, 258.

ТД	Колонны	ИС-04-2	
1956 г	Узлы „132", 132а, 133", 133а"	Чертеж 1	Лист 248

МИТЭП
Конструкторс отдел
Арх №
Гл. инж. МИТЭП 14/IV 1966 г.
Гл. инж. КО
Гл. инж. пр.
Львов
Смирнова
Сомов
Жаркова
Гринж
Разработ.
Проверил
Копировал
Кузнецова
Бромберг
Зубова
Воротынцева

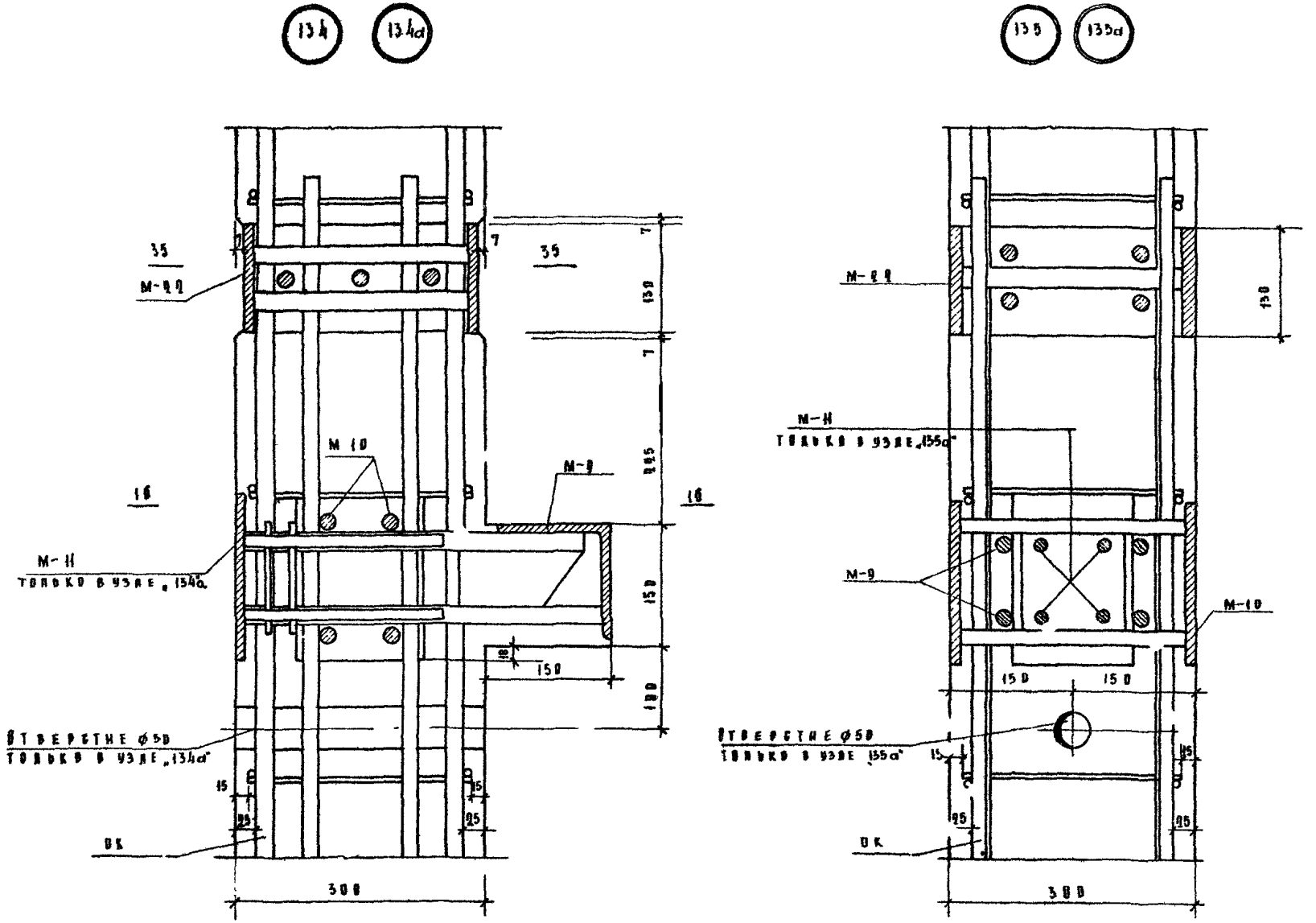

Примечание:

Горизонтальные сечения см. листы №№ 255, 258.

ТД 1966 г	Колонны	ИИ-04-2	
	Узлы „134", „134а", „135", „135а"	Выпуск 1	Листы 249

МИТЭП — Конструкторск. отдел

Арх. №

Гл. инж. МИТЭП	Лаврова	Гринка	Кузнецова		
Нач. конструкт.	Смирнова	Разработ.	Бромберг		
Гл. инж. К.	Сомов	Проверил	Зубова		
Гл. инж. ОР	Жаркова	Копировал	Воротынцева		

136

Сечение 1-1

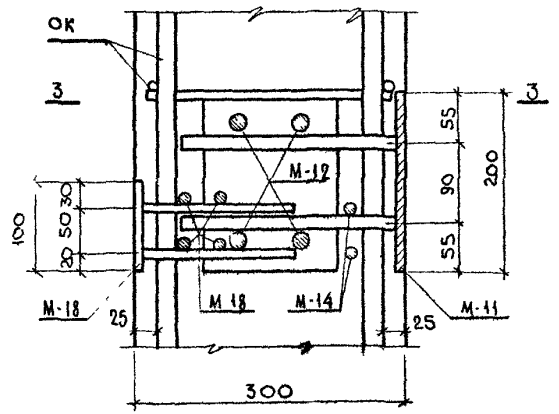

137

Сечение 2-2

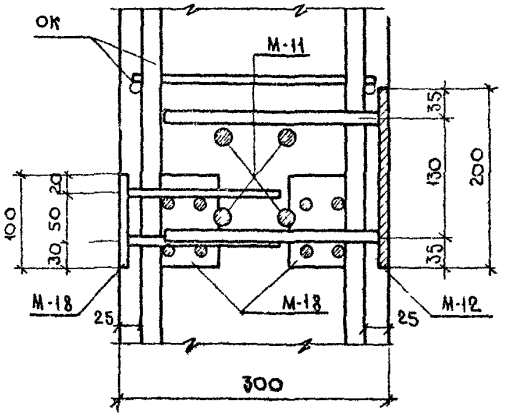

Сечение 3-3

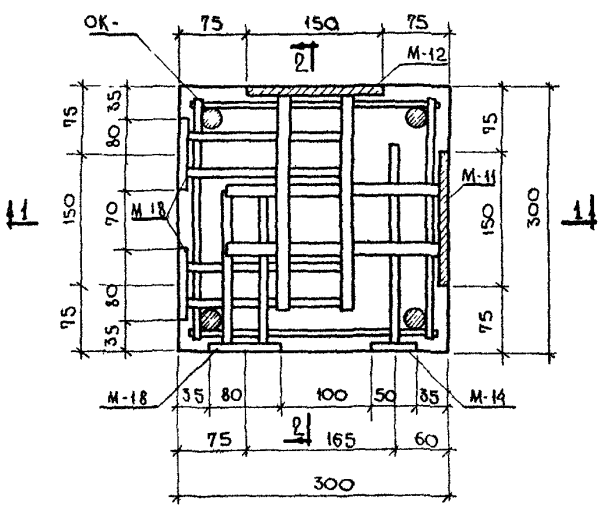

Примечание:

Узлы изображены для колонн с левым расположением закладных деталей.

| | | |

138

Сечение 1-1

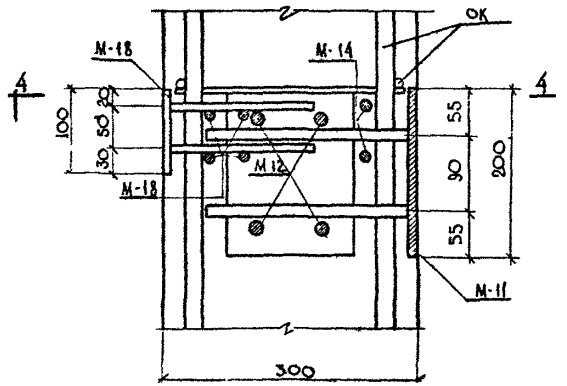

Сечение 4-4

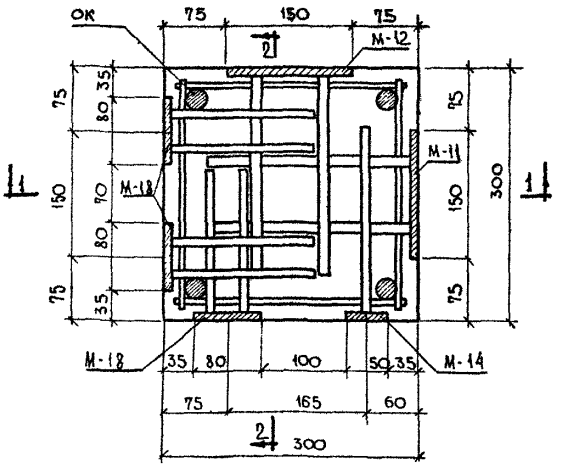

139

Сечение 2-2

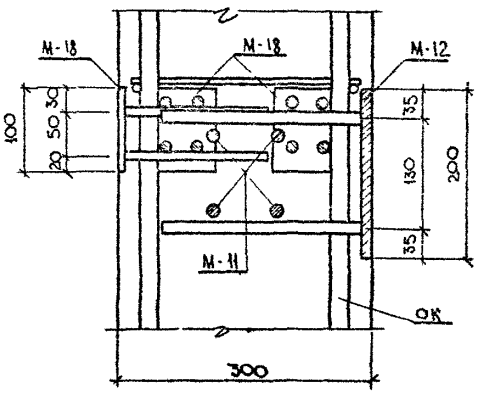

Примечание:

Узлы изображены для колонн с левым расположением закладных деталей.

ТД 1966г.	Колонны	ИИ 04-2	
	Узлы „138", „139". Сечение 4-4.	Выпуск 1	Лист № 251

МИТЭП	14/XI 1966г.	Гл. инж. МИТЭП	Лавов	Гр. инженер	Кузнецова	Согласовано	
Конструкторский отдел	М 1:5	Нач. конст. отд.	Смирнова	Разработал	Зубова		
		Гл. инж. КО	Сомов	Проверил	Кузнецова		
		Гл. инж. пр-та	Жаркова	Копировал	Васильева		
Арх №							

140

Сечение 1-1

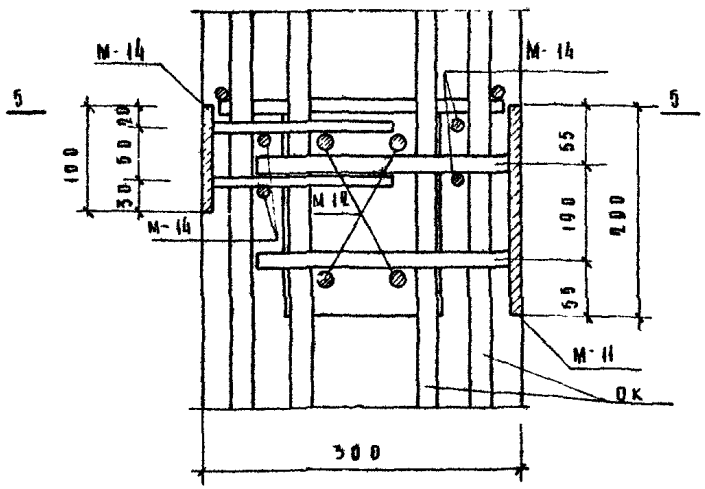

141

Сечение 2-2

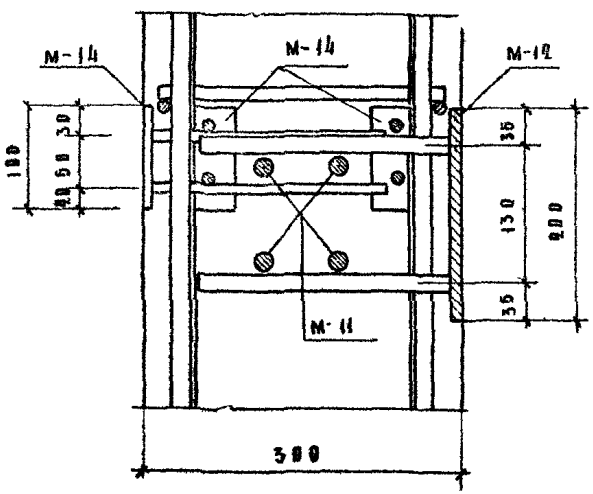

Сечение 0-0

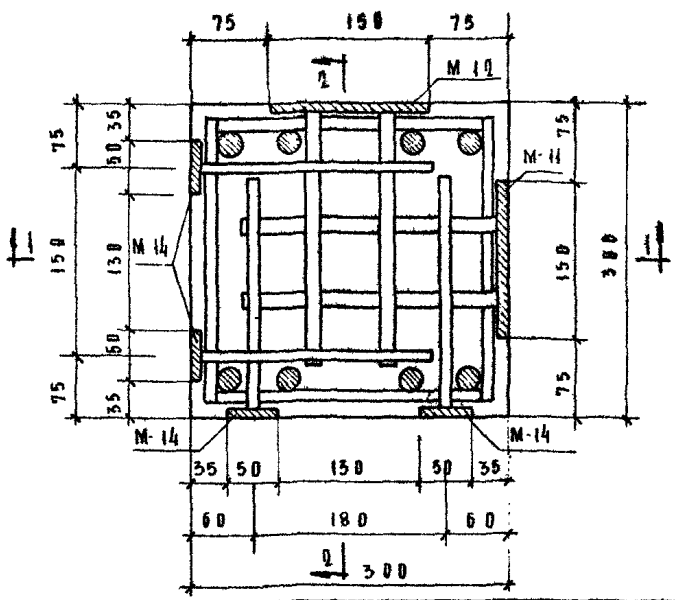

142

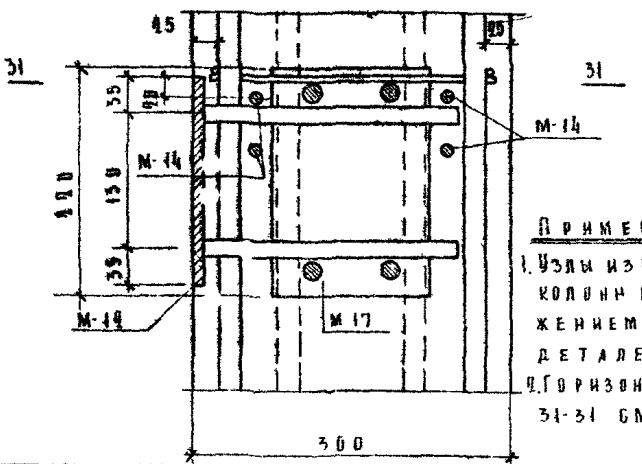

Примечания

1. Узлы изображены для колонн с левым расположением закладных деталей.
2. Горизонтальное сечение 31-31 см лист № 259

ТД 1966 г	Колонны	ИИ-04-2	
	Узлы „140", „141", „142". Сечение 0-0	Выпуск 1	Лист № 252

МИТЭП Конструкторск отдел

14.VI 1966 г. М 1:5

Гл инж МИТЭП — Нач конструк — Гл инж КО — Гл инж ПО — Гл инж — Проверил — Гл инж — Гл инж — Разработ — Проверил — Копировал — Кузнецова — Зубова — Кузнецова — Воротницева

Арх №

Сечение 6-6

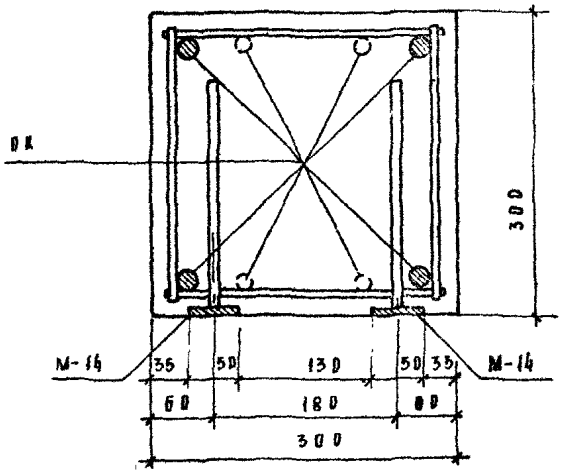

Сечение 7-7

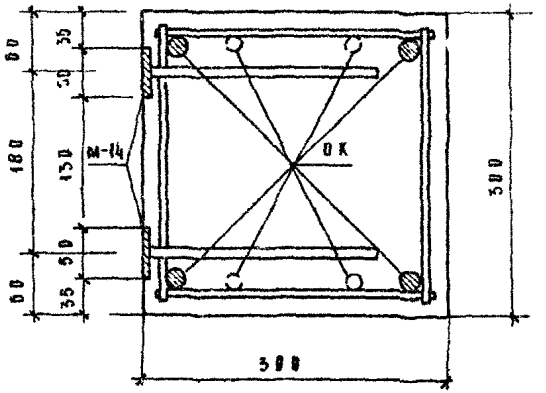

Сечение 8-8

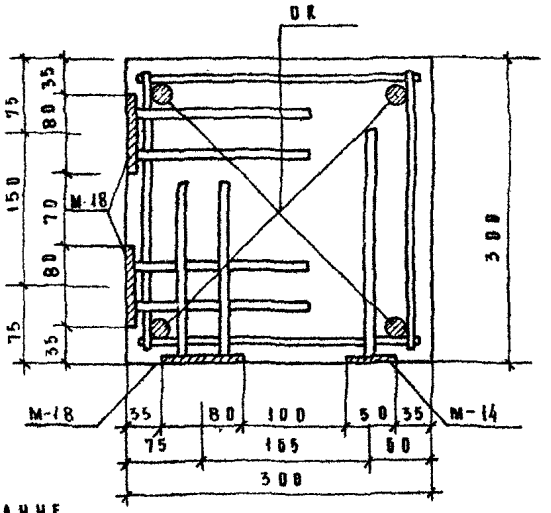

Сечение 9-9

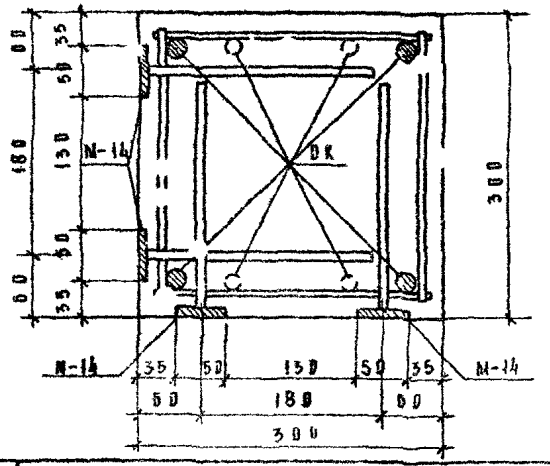

Примечание

Сечения 8-8, 9-9 изображены для колонн с левым расположением закладных деталей.

МИТЭП	2.VI 1966 г.	Гл. инж. МИТЭП	Львов
		Нач. конструк.	Смирнова
		Гл. инж. К.О.	Сомов
		Гл. инж. пр.	Жарковская
		Гр. инж.	Разработ.
		Проверил	Колпаков
		Кузнецова	Зубова
		Кузнецова	Вертынцева
Конструкторск. отдел	М-6	1:5	
Архи			

ТД 1966 г.	Колонны	ИИ-04-2
	Сечения 6-6, 7-7, 8-8, 9-9.	

Сечение 10-10

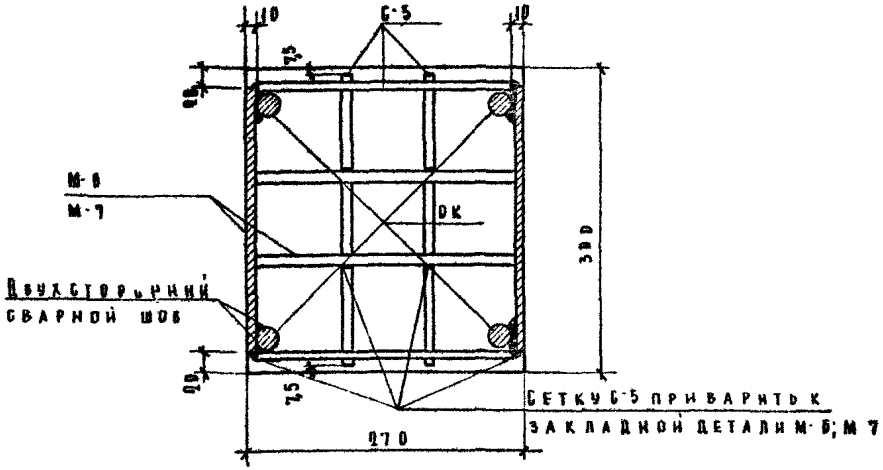

Сечение 11-11

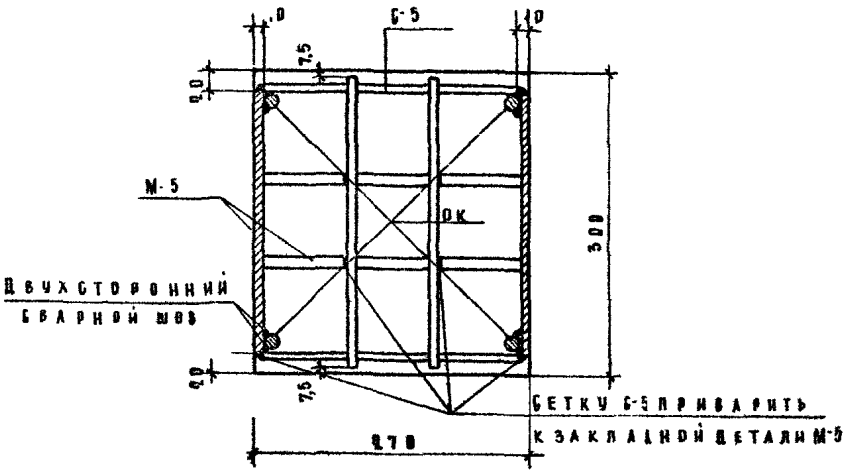

Сечение 12-12

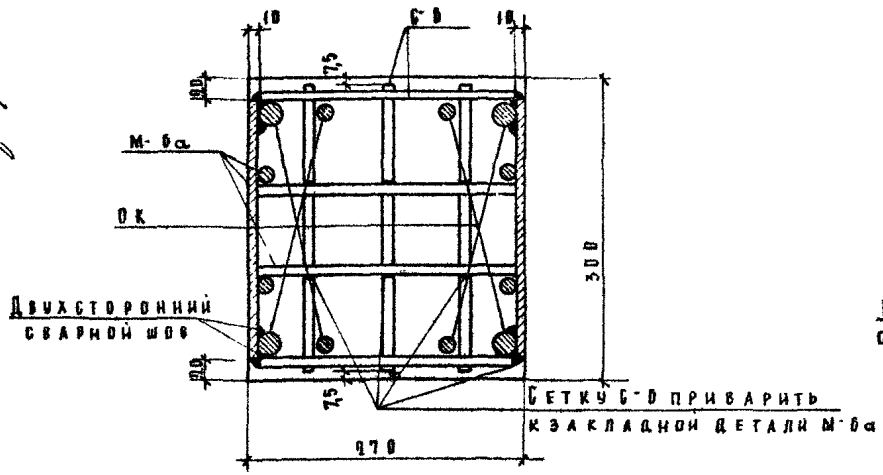

Сечение 13-13

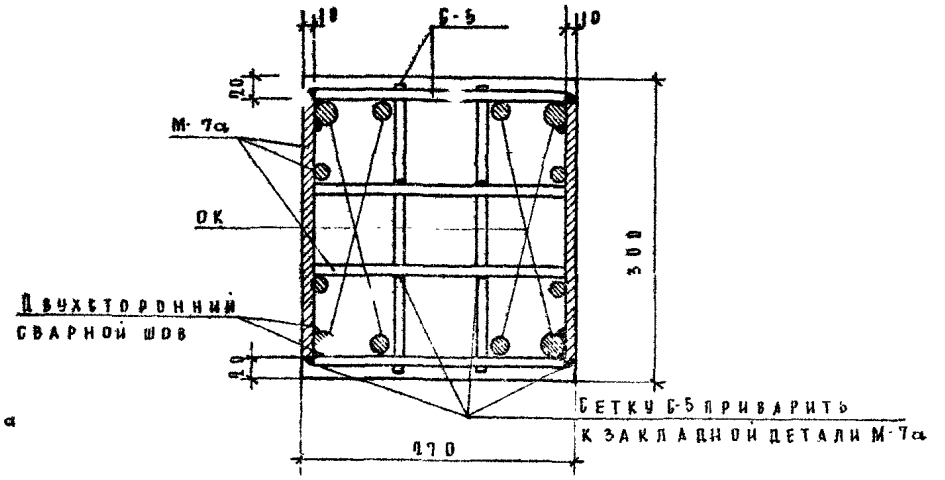

ТД 1965г	Колонны	ИИ-04-2	
	Сечения 10-10, 11-11, 12-12, 13-13.	Выпуск 1	Лист N 254.

МИТЭП	2.VI 1966 г	Гл. инж. МИТЭП	Львов	Гр. инж.	Кузнецова		
		Нач. конструкт.	Смирнова	Разработ	Зубова		
Конструкторск отдел	М-6 1:5	Гл. инж. К.О.	Сомов	Проверил	Кузнецова		
		Гл. инж. пр.	Жаркова	Копировал	Воротынцева		
Арх N.							

Сечения 14-14; 16-16.

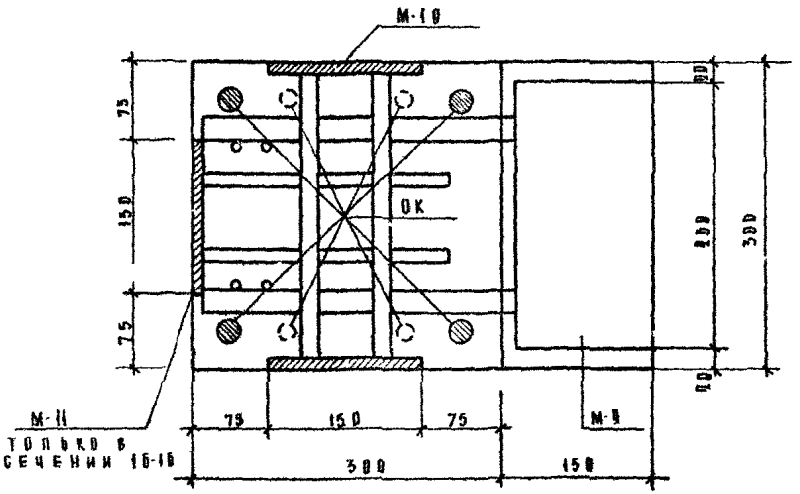

Сечение 15-15

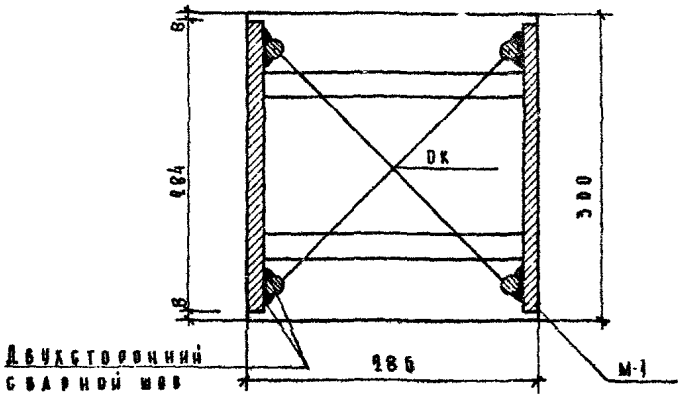

Сечение 17-17

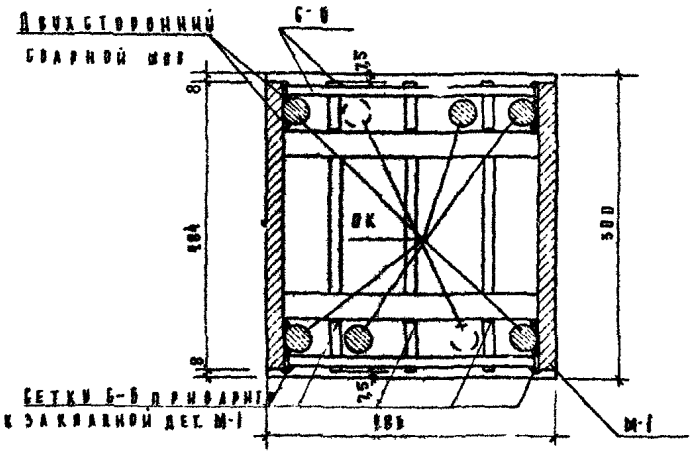

ТД 1966г.	Колонны	ИШ-04-2
	Сечения 14-14, 15-15, 16-16, 17-17.	Выпуск 1 / Листы 2

МИТЭП
Конструкторск отдел
Архи
1966г.
М-5 1:5
Гл. инж. к.о. Гл. инж. пр.
Нач. конструкт.
Смирнова
Сомов
Жаркова
Разработ.
Провер.
Копировал
Зубова
Кузнецова
Воротынцева

Сечение 18-18; 20-20

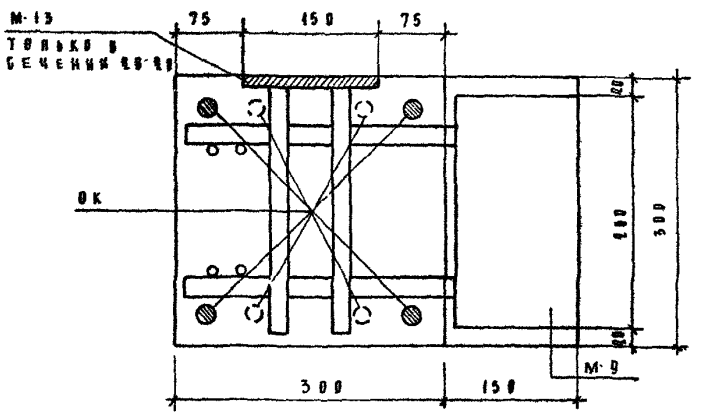

Сечение 19-19

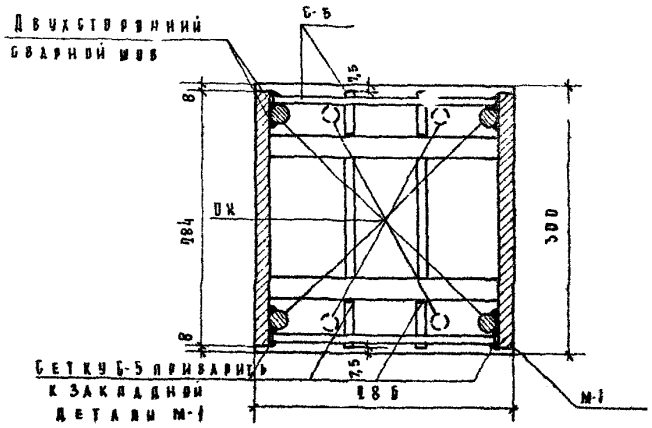

Сечение 21-21

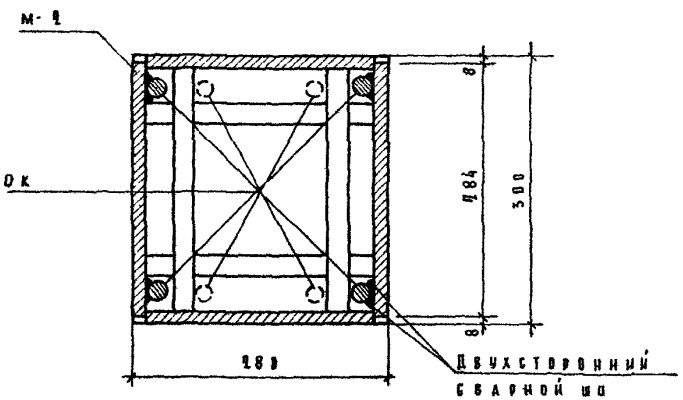

Сечение 34-34

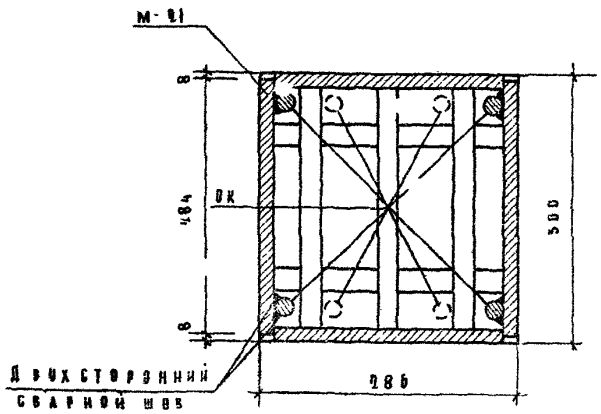

Примечание:

Сечения 18-18, 20-20 изображены для колонн с левым расположением закладных деталей.

ТД 1966 г.	Колонны	ИИ-04-2	
	Сечения 18-18, 19-19, 20-20, 21-21, 34-34.	Выпуск 1	Лист 265

МИТЭП
Конструкторск отдел
Арх. и
Гл. инж. ин-та Нач. констр. Гл. инж. к-р Гл. инж. пр.
Львов Смирнова Сомов Жарков
Гр. инж. Разработ. Проверил Копировал
Кузнецова Зубова Кузнецова Воротынцев
2.VI 1966 г.
М-6 1:5

Сечение 22-22, 24-24

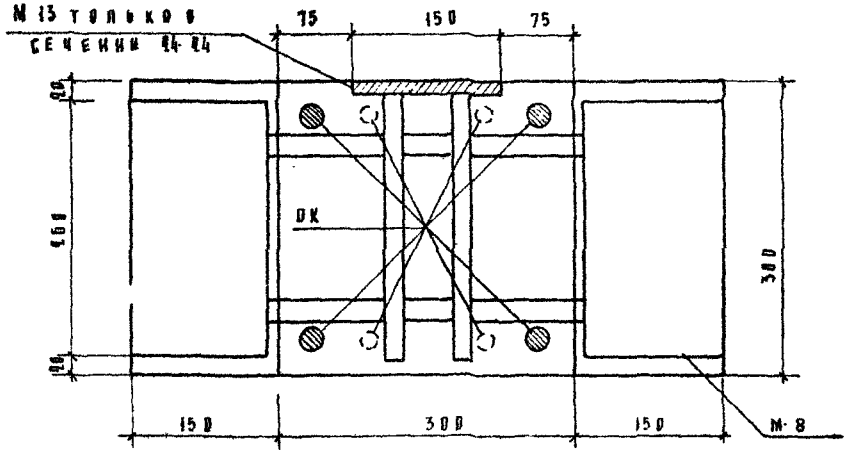

Сечение 23-23

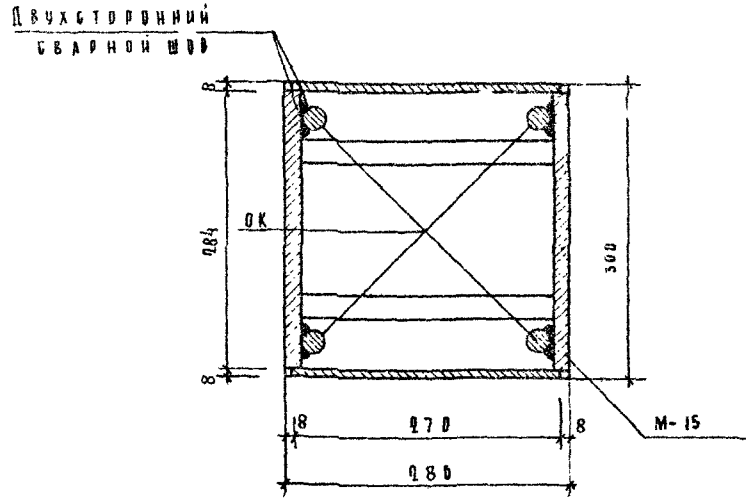

Сечение 25-25

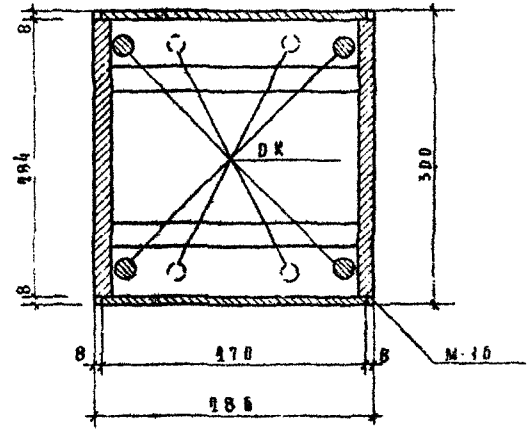

ТД 1966г	Колонны.		ИИ-04 2
	Сечения 22-22, 23-23, 24-24, 25-25		Выпуск 1 Листы 1

МИТЭП Конструкторский отдел

2.VI 1966г. М 5 15

Гл. инж. МИТЭП, Нач. конст. отд., Гл. инж. ко, Гл. инж. пр., Львов, Смирнова, Сомов, Жаркова, Гр. инж., Разработ., Проверил, Копировал, Кузнецова, Зубова, Кузнецова, Воротынцева

Архив

Сечение 26-26, 28-28

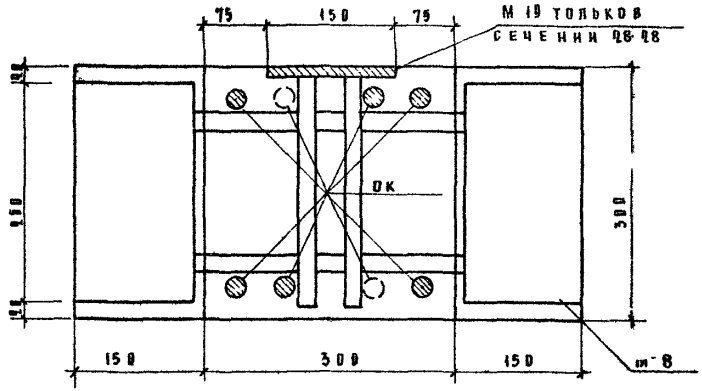

Сечение 27-27

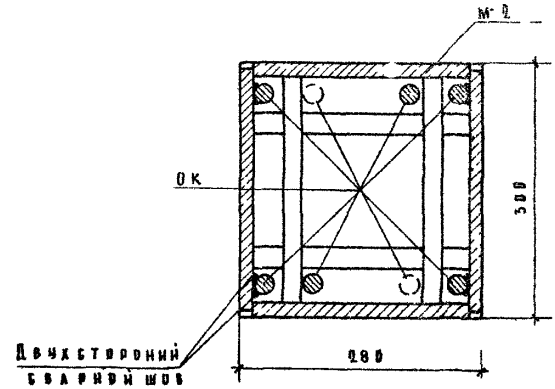

Сечение 29-29

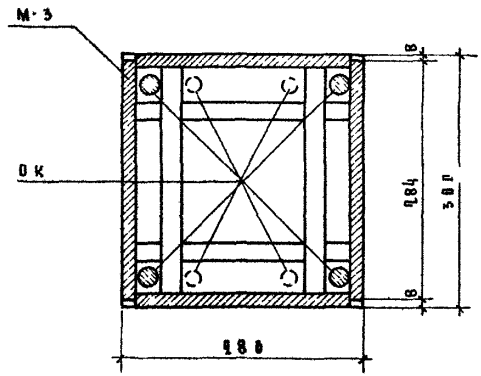

Сечение 35-35

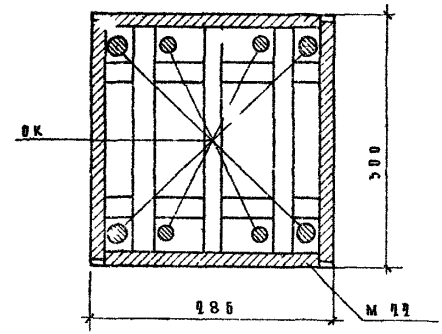

| | | |

Сечение 30-30

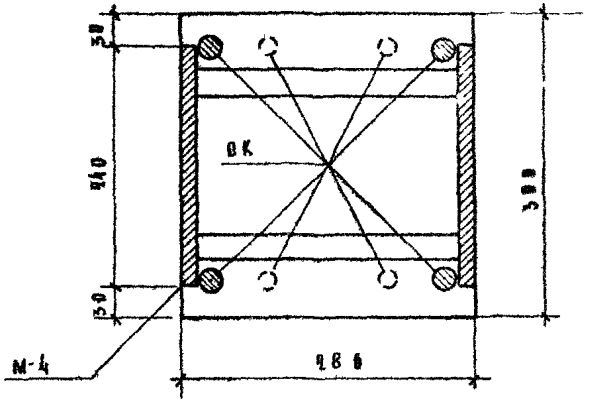

Сечение 31-31

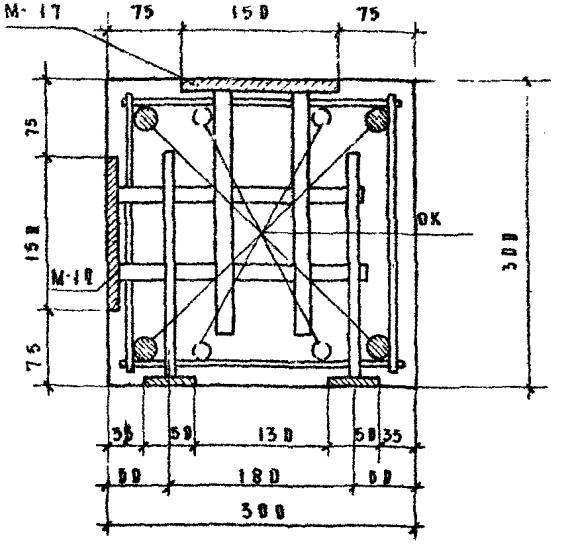

Сечение 32-32

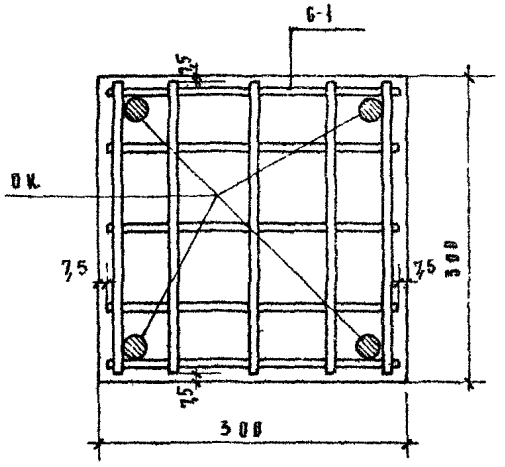

Сечение 33-33

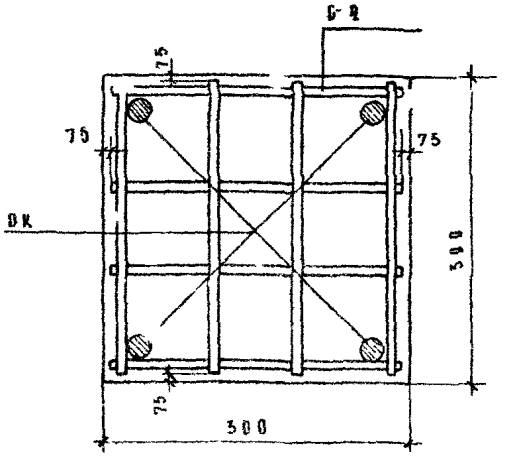

Примечание:

Сечение 31-31 изображено для колонн с левым расположением закладных деталей

МИТЭП	Конструктор отдел	2.VI 1966г.	Архн
	М-5	15	
Гл. инж. МИТЭП	Нач. конструктор	Гл. инж. КО	Гл. инж. ОР
Львов	Смирнова	Домов	Жаркова
Гр. инж.	Разработ.	Проверил	Копировал
Кузнецова	Зубова	Кузнецова	Воротникова

ТД 1966г	Колонны	ИИ-04-2
	Сечения 30-30, 31-31, 32-32, 33-33.	

М-1, М-2, М-15, М-21

Сечение 1-1

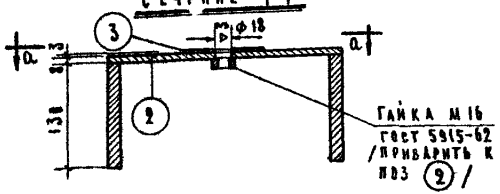

Вид по а-а

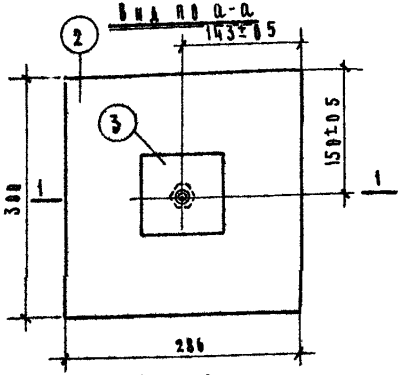

М-3, М-4, М-16, М-22

Сечение 2-2

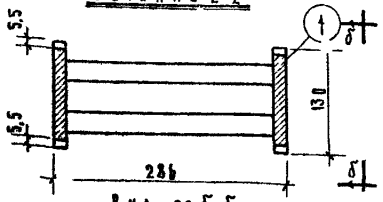

Вид по б-б

для закладной детали М-4

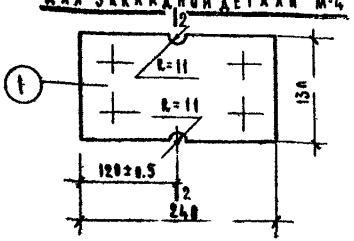

Вид по б-б

для закладной детали М16

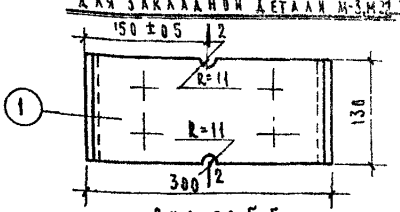

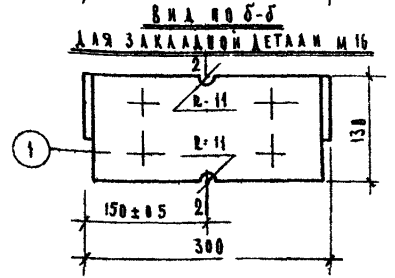

М-8, М-9

Сечение 3-3

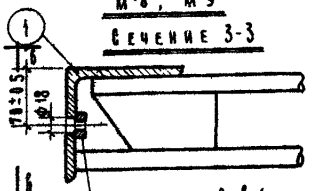

Вид по в-в /вариант I/

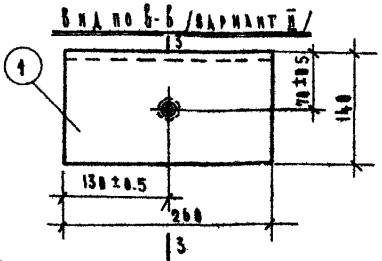

Вид по в-в /вариант II/

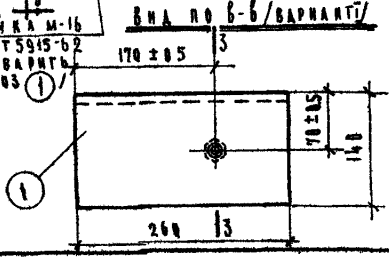

Консоль колонны

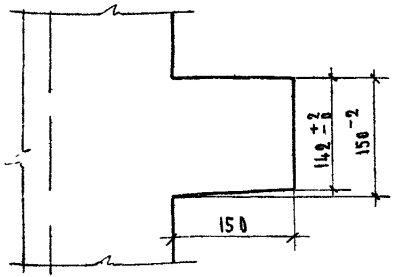

Примечание.

На данном чертеже приведен вариант устройства технологических отверстий в закладных деталях для их крепления на форму при изготовлении колонн, а также допустимый технологический скос консоли.

ТД 1966г	Колонны	ИИ-04-2	
	Технологические отверстия в закладных деталях	Выпуск 1	Листы 260

МИТЭП — Конструкторский отдел — Арх. Ж

1966г — М 15

Гл. инж. ин-та Кузнецов; Нач. отдела Зубов; Гл. инж. пр. Кузнецова; Гл. инж. Гринжен; Разработал Зубов; Проверил Иванова; Авдеев; Семинина; Сонив; Жаркова; Копиров.

Арх №	МИТЭП	7/V 1965 г	Гл инж МИТЭП		Львов	Гр инженер		Мощенко
	Конструкторский отдел	—	Нач ко		Смирнова	Разработал		Манази
			Гл инж отд		Сомов	Проверил		Щетинина
			Гл инж пр-та		Алферов	Копировал		Кузнецова

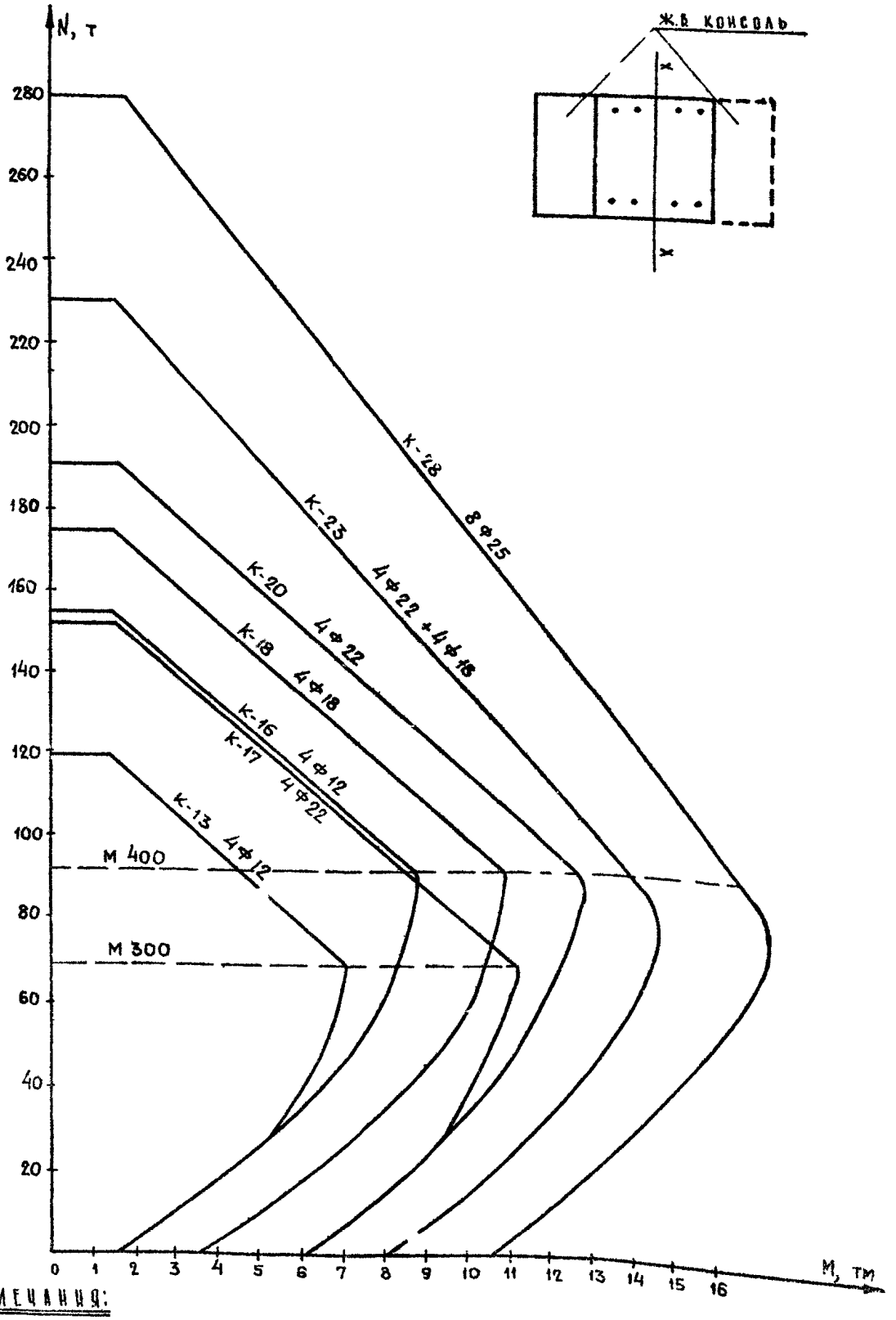

ПРИМЕЧАНИЯ:

1. Несущая способность колонн дана относительно оси х-х
2. Несущая способность колонн дана:
   а) при центральном сжатии - с учетом продольного изгиба;
   б) при внецентренном сжатии - без учета влияния прогиба элемента, для сечений колонн вблизи от ригеля рам.

ТА

Колонны

График несущей способности принятых сечений колонн

Выпуск 1 | Лист № 261

ИП-04-2

278

Торцы колонн запроектированы с учетом требования СНиП II-В.1-62, чтобы сжатая часть сечения колонны вблизи стыка имела несущую способность при центральном сжатии в 1.5 раза превышающую несущую способность ствола колонны (п. 12.57). При этом учтено, что требуемая несущая способность ствола колонны над консолью будет меньше фактической несущей способности ствола колонны под консолью.

Для определения требуемой несущей способности торцов колонн принята схема:

Для одноэтажных колонн

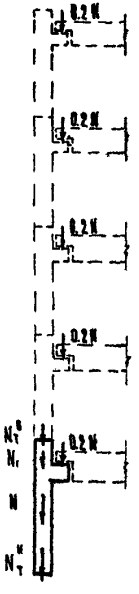

1. Верхний торец колонны

а. Требуемая несущая способность ствола колонны над консолью

$N_1 = N - 0.2N = 0.8N$

/снижение N_1 принято для колонны нижнего этажа/.

б. Требуемая несущая способность верхнего торца колонны

$N_T^B = 1.5\ N_1 = 1.5 \times 0.8N = 1.2N$

2. Нижний торец колонны

Требуемая несущая способность

$N_T^H = 1.5\ N$

/для колонны любого этажа/.

Для двухэтажных колонн



1. Верхний торец колонны

а. Требуемая несущая способность ствола колонны над консолью

$N_2 = N - 0.4N = 0.6N$

/снижение N_2 принято для колонны нижнего этажа/

б. Требуемая несущая способность верхнего торца колонны.

$N_T^B = 1.5\ N_2 = 1.5 \times 0.6N = 0.9N$.

2. Нижний торец колонны

Требуемая несущая способность

$N_T^H = 1.5\ N$

/Для колонны любого этажа/.

где N - фактическая несущая способность ствола нижнего яруса колонны при центральном сжатии без учета продольного изгиба.

Примечания:

1. Снижение требуемой несущей способности верхнего торца для колонн верхних этажей, а также для колонн зданий с меньшим количеством этажей, принято из условия эшелонации по настоящей схеме, как для нижней колонны 4-этажного здания с подвалом.
2. Торцами именуются концевые участки колонны длиной не менее 10 d /где d - диаметр продольной арматуры ствола колонны на концевом участке/.

Согласовано

Гл. инж. МИТЭП	Кузнецова	
Начальник КО	Рыбак	
Гл. инж. КО	Кузнецова	
Гл. инж. пр-та	Никонова	
Гл. инженер		
Начальник отдела		
Гл. инж. КО		
Гл. инж. пр-та		

МИТЭП Госстроя СССР, Москва, Конструкторский отдел, Арх. №

ТД 1966 г.	Колонны		ИИ-04-2
	Несущая способность торцов колонн	Выпуск 1	Лист № 262

№№ п/п	Марка колонн	Фактическая несущая способность ствола колонны при центральном сжатии, т (без учета продольного изгиба) $N; N_1; N_2 = R_{пр}F_б + R_{ас}F_а$			Несущая способность торца колонны при центральном сжатии, т					
					Верхнего				Нижнего	
		В нижнем ярусе колонны	Над верхней консолью		Для одноэтажных колонн		Для двухэтажных колонн			
		N	N_1	N_2	Требуемая $N_т^в \geq 1{,}2N$	Фактическая	Требуемая $N_т^в \geq 0{,}9N$	Фактическая	Требуемая $N_т^н \geq 1{,}5N$	Фактическая
1	2	3	4	5	6	7	8	9	10	11
1	К2 - 13 - 33 - 3	132.4	132.4		158.8	164.0			198.5	227.0
2	К2 - 13 - 33 - 3а									
3	К2А - 13 - 33 - 3а					**				
4	К2 - 13 - 57 - 3	132.4		132.4			119.1	132.4	*	132.4
5	К2 - 13 - 57 - 3а									
6	К2А - 13 - 57 - 3а									
7	К2 - 13 - 66 - 3								198.5	227.0
8	К2 - 13 - 66 - 3а									
9	К2А - 13 - 66 - 3а									
10	К2 - 13 - 75 - 3									132.4
11	К2 - 13 - 75 - 3а									
12	К2А - 13 - 75 - 3а									
13	К - 16 - 42 - 3	168.4	168.4		202.0	229.0			252.5	255.0
14	К - 16 - 42 - 3а									
15	К2 - 16 - 42 - 3					268.0				
16	К2 - 16 - 42 - 3а									
17	КА - 16 - 42 - 3а					**				
18	К2А - 16 - 42 - 3а									
19	К2 - 16 - 57 - 3	168.4		168.4			151.5	168.4	*	168.4
20	К2 - 16 - 57 - 3а									
21	К2А - 16 - 57 - 3а									
22	К2 - 16 - 66 - 3								252.5	255.0
23	К2 - 16 - 66 - 3а									
24	К2А - 16 - 66 - 3а									
25	КЦ - 16 - 66 - 3								*	168.4

ПРИМЕЧАНИЯ:

1. При определении N_1, N_2, $N_т^в$ и $N_т^н$ продольные рабочие стержни, не приваренные к металлическим оголовникам, не учитывались.
2. * - Торец колонны заделывается в стакане фундамента на глубину не менее 40 см.
3. * - Торец колонны усилен замкнутым металлическим оголовником.

ТД 1966 г	Колонны		ИИ-04-2
	Несущая способность торцов колонн	Выпуск 1	Лист № 263

Согласовано: Кузнецова, Рыбак, Кузнецова, Никонова, Гр. инженер, Разработ., Проверил, Копировал, Львов, Книрнова, Семов, Жаркова, Гл. инж. МИТЭП, Нач. конструкт. отд., Гл. инж. К.О., Гл. инж. ЦР-ТА, 14/VI 1966 г.

МИТЭП Конструкторский отдел

Арх. №

1	2	3	4	5	6	7	8	9	10	11
26	КЦ - 16- 66- 3а									
27	К2Ц- 16- 66- 3									
28	К2Ц - 16 - 66 - 3а									
29	КЦА - 16 - 66 - 3а	168.4		168.4			151.5	168.4	*	168.4
30	К2ЦА-16 - 66 - 3а									
31	К2 - 16 - 75 - 3									
32	К2 - 16 - 75 - 3а									
33	К2А - 16 - 75 - 3а									
34	К - 17 - 33 - 3					238.0				
35	К - 17 - 33 - 3а									
36	К - 17 - 33 - 3					247.0				
37	К2 - 17 - 33 - 3а	168.7	168.7		202.4				253.0	254.0
38	КА - 17 - 33 - 3а					264.0				
39	К2А - 17 - 33 - 3а									
40	КП - 17 - 33 - 3									
41	К - 17 - 66 - 3									
42	К - 17 - 66 - 3а									
43	КА - 17 - 66 - 3а	168.7		168.7			151.8	168.7		
44	К - 17 - 75 - 3								*	168.7
45	К - 17 - 75 - 3а									
46	КА - 17 - 75 - 3а									
47	К - 18 - 42 - 3					248.0				
48	К - 18 - 42 - 3а									
49	К2 - 18 - 42 - 3					287.0			281.2	292.0
50	К2 - 18 - 42 - 3а									
51	КА - 18 - 42 - 3а					257.0				
52	К2А - 18 - 42 - 3а	187.5	187.5		225.0					
53	К - 18 - 51 - 3					248.0				
54	К - 18 - 51 - 3а									
55	К2 - 18 - 51 - 3					287.0				
56	К2 - 18 - 51 - 3а									
57	КА - 18 - 51 - 3а					257.0				
58	К2А - 18 - 51 - 3а								*	187.5
59	К - 18 - 57 - 3									
60	К - 18 - 57 - 3а									
61	КА - 18 - 57 - 3а	187.5		187.5			168.8	187.5		
62	КЦ - 18 - 66 - 3									
63	КЦ - 18 - 66 - 3а									

Примечания см. лист №263

ТД 1966г	Колонны		НИ-04-2
	Несущая способность торцов колонн	Выпуск 1	Лист № 264

МИТЭП Контрукторский отдел	Гл.инж.Житэп	Кузнецова	
	Гл.инж.отд.	Кузнецова	
	Гл.инж.к.о.	Соков	Харкова
	Гл.инж.пр-та	Шумов	
	Гл.инж.	Кузнецова	Никонова
	Рук.гр.	Кузнецова	
	Проверил	Кузнецова	
	Разработал	Кузнецова	
	Н.контр.	Кузнецова	
	Согласовано		
Арх. №:			

1	2	3	4	5	6	7	8	9	10	11
64	К2Ц - 18 - 66 3	187.5		187.5			168.8	187.5	*	187.5
65	К2Ц - 18 - 66 - 3а									
66	КЦА - 18 - 66 - 3а									
67	К2ЦА-18 - 66 - 3а									
68	К - 20 - 42 - 3	204.7	204.7		245.6	266.0			307.0	309.7
69	К - 20 - 42 - 3а									
70	КА - 20 - 42 - 3а					292.0				
71	КП - 20 - 42 - 3									
72	К2 - 23 - 42 - 3	239.2	204.7		287.0	292.0			358.8	354.0
73	К2 - 23 - 42 - 3а								*	239.2
74	КА - 23 - 42 - 3								358.8	354.0
75	КА - 23 - 42 - 3а									
76	КП - 23 - 42 - 3								*	239.2
77	К2 - 23 - 51 - 3									
78	К2А - 23 - 51 - 3									
79	КП - 23 - 51 - 3									
80	К2 - 23 - 57 - 3	239.2	204.7	204.7			215.3	223.0	*	239.2
81	К2 - 23 - 57 - 3а									
82	К2А - 23 - 57 - 3а									
83	КП - 23 - 57 - 3									
84	К - 23 - 66 - 3							266.0		
85	К2 - 23 - 66 - 3							223.0	358.8	361.0
86	К2 - 23 - 66 - 3а								*	239.2
87	КА - 23 - 66 - 3								358.8	361.0
88	К2А - 23 - 66 - 3а									
89	КП - 23 - 66 - 3								*	239.2
90	КЦА - 23 - 66 - 3							292.0		
91	К2ЦА - 23 - 66 - 3а									
92	КЦП - 23 - 66 - 3									
93	К2 - 23 - 75 - 3							223.0		
94	К2 - 23 - 75 - 3а									
95	К2А - 23 - 75 - 3а									
96	КЯ - 23 - 75 - 3									
97	К2 - 28 - 42 - 3	286.6	219.8		343.9	355.0			*	286.6
98	К2А - 28 - 42 - 3									
99	К2А - 28 - 51 - 3									
100	К2 - 28 - 66 - 3			219.8			257.9	273.8		
101	К2А - 28 - 66 - 3									
102	К2ЦА - 28 - 66 - 3									

Примечания см. лист № 263

ТД 1966г.	Колонны		ИИ-04-2
	Несущая способность торцов колонн	Альбом	Лист №
		1	282

МИТЭП Конструкторский отдел

Согласовано: Кузнецова, Рябак, Кузнецова, Никонова

ГИП Житков, Нач. констр. отд. Житков, Гл. инж. ко. Житков, Гл. инж. пр-та Житков

Пр. инжен. Житков, Разработ. Смирнова, Гонов, Проверил Кузнецова, Конторова Жарова, Никонова

Арх. №

NN п/п	Марка закладной детали	Эскиз закладной детали, схема усилий	Размеры закладн. детали: b мм	h мм	δ мм	d анкер. мм	Колич. анкер. п. шт	Применение закладной детали в колонне	Расчетные усилия: N_1 т	N_2 т	Q_1 т	Q_2 т	P_1 т	P_2 т	T_1 т	T_2 т	M тм
1	М-1 М-4	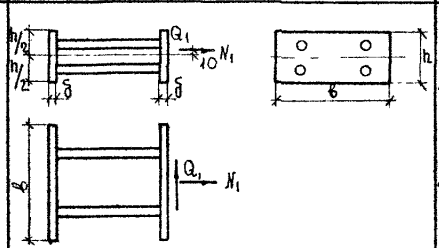	284 /для М-1/ 240 /для М-4/	130	16	25 А-III	4	1. Приварка ММР-1 ригеля под нагрузку 7,2 т/пм	43,8	—	—	—	—	—	—	—	—
								2. Приварка ММР-1 ригеля под нагрузку 5,2 т/пм	39,3	—	5,05	—	—	—	—	—	—
2	М-15 М-16	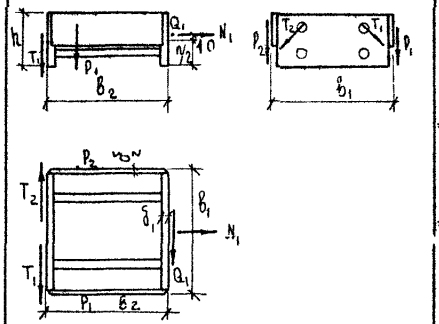	b_1=300 b_2=286	130	δ_1=16 δ_2=8	25 А-III	4	1. Приварка: а) ММР-1 ригеля под нагрузку 7,2 т/пм	43,8	—	—	—	-	—	—	—	—
								б) опорных столиков М3-1д и М3-1пр. вариант I	—	—	—	—	2,7	2,7	8,0	8,0	—
								— " — II	—	—	—	—	—	—	11,5	11,5	—
								— " — III	—	—	—	—	7,5	7,5	0,6	0,6	—
								2. Приварка: а) ММР-1 ригеля под нагрузку 5,2 т/пм	39,3	—	5,05	—	—	—	—	—	—
								б) опорного столика М3-1д или М3-1пр. вариант I	—	—	—	—	2,7	—	8,0	—	—
								— " — II	—	—	—	—	—	—	11,5	—	—
								— " — III	—	—	—	—	7,5	—	0,6	—	—

Примечания:

1. Узлы крепления элементов каркаса к закладным деталям см. альбом ИИ-01-10
2. В эскизах М-1 и М-15 верхняя пластина условно не показана.
3. Усилие от ММР-1, приваренной к закладной детали на длине 200мм в плане условно показано как сосредоточенная сила N_1.

МИТЭП — Конструкторский отдел — Арх №

Гл. инж. мастерской — Гл. инж. проекта — Нач. отдела — Гл. инж. — Нач. отд. — Согласовано

Разработал: Смирнова, Комов, Жарова

Проверил: Просорина, Копирова

Гл. конструктор: Гл. инж. проекта

Утверждено 14/III 1966

ТД 1966г.

Колонны

Расчетные усилия в закладных деталях.

ИИ-04-2

Выпуск 1 — Лист 266

8902 205

№ п/п	Марка закладной детали	Эскиз закладной детали, схема усилий	Размеры закладной детали: в мм	h мм	δ мм	α анкер мм	Колич. класс п шт	Применение закладной детали в колонне	Расчетные усилия: N_1 т	N_2 т	Q_1 т	Q_2 т	P_1 т	P_2 т	T_1 т	T_2 т	M тм
3	М-2 М-3	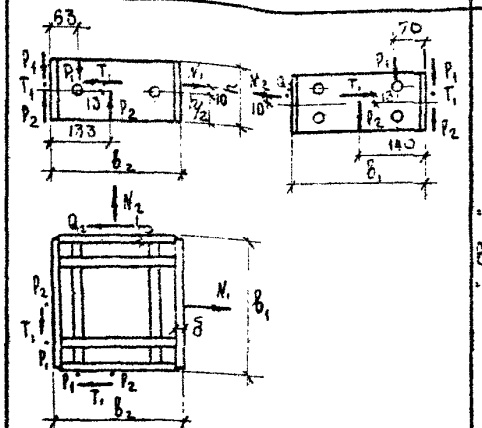	B_1 = 300 B_2 = 286	130	16	25 А-III	n_1=4 n_2=2	Привязка: а) ММР-1 ригеля под нагрузку 7,2 т/пм	43,8	—	—	—	—	—	—	—	—
								б) ММР-1 ригеля под нагрузку 4,0 т/пм	—	27,8	—	5,05	—	—	—	—	—
								в) опорного столика ММК-3	—	—	—	—	16,2	8,07	8,07	—	—
	М-2 М-3 /продолжение/	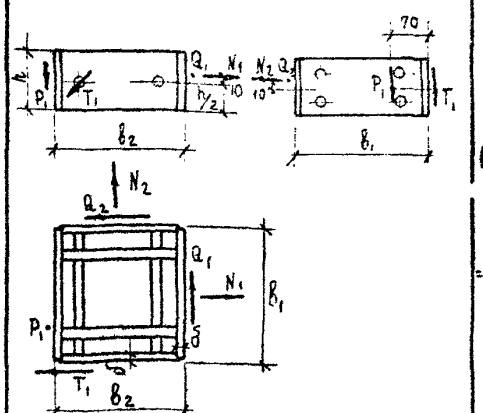	B_1 = 300 B_2 = 286	130	16	25 А-III	n_1=4 n_2=2	2. Привязка: а) ММР-1 ригеля под нагрузку 5,2 т/пм	39,3	—	5,05	—	—	—	—	—	—
								б) ММР-1 ригеля под нагрузку 4,0 т/пм	—	27,8	—	5,05	—	—	—	—	—
								в) опорного столика М3-2А или М3-2пр вариант I	—	—	—	—	2,7	—	3,0	—	—
								— " — II	—	—	—	—	—	—	1,5	—	—
								— " — III	—	—	—	—	7,5	—	0,6	—	—

Примечания:
1. В эскизе М-2 верхняя пластина условно не показана.
2. Усилие от ММР-1, привариваемой к закладной детали на длине 200мм, в плане условно показано как сосредоточенные силы N_1 и N_2.

ГПИТЭП 1966 Конструкторский отдел М – Рук. Н.Ю. Нач.конс.отд. Гл.инж.проекта Разработал Проверил Копировал Гл.инж.отд. Гл.инж.орга Нач.отдела Рук.проекта Гл.конструктор Главный инженер

№ п/п	Марка закладн. детали	Эскиз закладной детали, схема усилий	Размеры закладной детали: δ мм	n мм	d мм	d анкер. мм	Кол. анкер. n шт	Применение закладной детали в колонне	N_1 т	N_2 т	Q_1 т	Q_2 т	P_1 т	P_2 —	T_1 т	T_2 т	M тм
3	М-2 М-3 /продолжения/	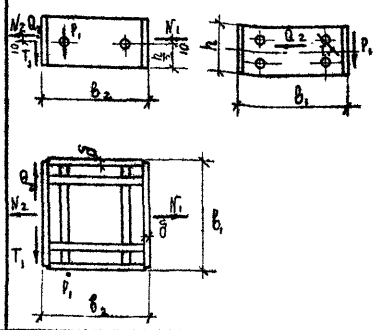	B_1= =300 B_2= =286	130	16	25 А-III	n_1=4 n_2=2	3. Приварка: а) ММР-1 ригеля под нагрузку 7,2 т/пм	43,8	—	—	—	—	—	—	—	—
								б) ММР-1, ригеля под нагрузку 5,2 т/пм	—	39,3	—	5,05	—	—	—	—	—
								в) опорного столика МЗ-1а или МЗ-1пр вариант I	—	—	—	—	2,7	—	8,0	—	—
								—"— II	—	—	—	—	—	—	11,5	—	—
								—"— III	—	—	—	—	7,5	—	9,6	—	—
4	М-21 М-22	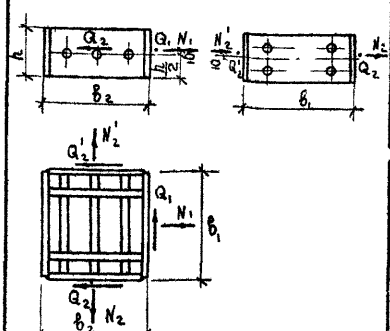	B_1= =300 B_2= =286	130	16	25 А-III	n_1=4 n_2=3	1. Приварка: а) ММР-1 ригеля под нагрузку 7,2 т/пм	43,8	—	—	—	—	—	—	—	—
								б) ММР-1 ригелей под нагрузку 4,0 т/пм	—	$N_2=N_2'$=27,8	—	$Q_2=Q_2'$=5,05	—	—	—	—	—
									-	-	-	-	—	—	—	—	—
								2. Приварка: а) ММР-1 ригеля под нагрузку 5,2 т/пм	39,3	—	5,05	—	—	—	—	—	—
								б) ММР-1 ригеля под нагрузку 5,2 т/пм	—	43,6	—	5,05	—	—	—	—	—
								в) ММР-1 ригеля под нагрузку 4,0 т/пм	—	N_2'=27,8	—	Q_2'=5,05	—	—	—	—	—

Примечания:
1. В эскизах М-2 и М-21 верхняя пластина условно не показана.
2. Усилие от ММР-1, приваренной к закладной детали на длине 200 мм, в плане условно показано как сосредоточенные силы N_1 и N_2.

МИТЭП 1966	ТД 1966	Колонны Расчетные усилия в закладных деталях	ПИ-04-2 Выпуск 1 Лист 4

Гл. инж. КБ Кимлинов; Гл. инж. арх. отд. Самов; Гл. инж. отд. Харкова; Ст. инж. Ананьев; Нач. отдела Кимлинов; Разработал Самов; Проверил Харкова; Копировал Ананьев; Гл. инж. Кимлинов; Гл. инж. отд. Голдасборт; Гл. инж. проекта Кимлинов; Согласовано: Кузнецова, Кузнецова, Крушинин, Васильева; Конструкторский отдел; Арх. N

№№ п/п	Марка закладной детали	Эскиз закладной детали. Схема усилий	Размеры закл. детали B мм	L мм	δ мм	d анкер. мм	Колич. анкер. в шт.	Применение закладной детали в колонне	Расчетные усилия N_1 т	N_2 т	Q_1 т	Q_2 т	P_1 т	P_2 т	T_1 т	T_2 т	M тм
5	М-8 М-9	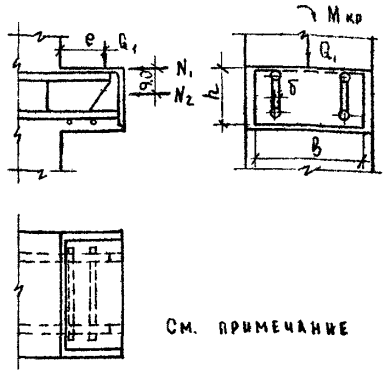 См. примечание	260	140	16	22 A-III	4	1. Опирание и приварка ригеля под нагрузку 7,2 т/пм / e = 1,12 см /	22,75	21,05	25,0	—	—	—	—	—	—
								2. Опирание и приварка ригеля под нагрузку 5,2 т/пм / e = 11,92 см /	14,8	24,5	17,6	—	—	—	—	—	$M_{кр}$ = 1,854
6	М-10	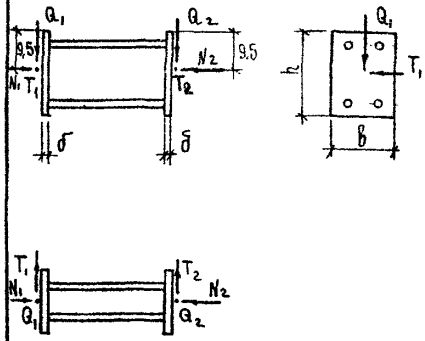	150	200	12	18 A-III	4	Приварка: а) столика ММК-2 для опирания ригеля под нагрузку 5,2 т/пм	43,6	—	17,6	—	—	—	5,05	—	—
								б) столика ММ. 2 для опирания ригеля под нагрузку 4,0 т/пм	—	27,8	—	15,54	—	—	—	5,05	—

Примечание:
В закладных деталях М-8; М-9 крутящий момент $M_{кр}$ воспринимается совместным сечением консоли колонны и опорной части ригеля.

Согласовано: Нач. отдела Гл. инж. проекта Гольдсберг; Гл. инж. пр-та Янчур-Мурзаев; Кузнецова, Кузнецова, Кривошеева, Васильева; Марков, Марков; Марков, Марков; Марков, Марков

№ п/п	Марка закладной детали	Эскиз закладной детали. Схема усилий	Размеры закладной детали: b, мм	h, мм	δ, мм	d анкера, мм	Колич. анкер. n, шт	Применение закладной детали в колонне	Расчетные усилия: N_1, т	N_2, т	Q_1, т	Q_2, т	P_1, т	P_2, т	T_1, т	T_2, т	M, тм
7	М-11	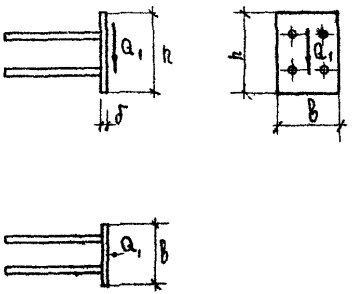	150	200	10	14 А-III	4	Крепление диафрагмы жесткости	—	—	15,2	—	—	—	—	—	—
8	М-12 М-17 М-20	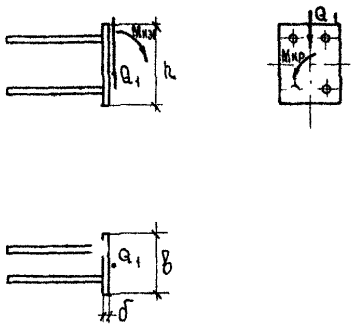	150	200 /для М-12/ 220 /для М-17, М-20/	10	14 А-III	4	1. Приварка столика ММК-1 для опирания ригеля промежуточной площадки лестницы	—	—	4,15	—	—	—	—	—	$M_{изг}$=0,442 $M_{кр}$=0,633
								2. Крепление диафрагмы жесткости	—	—	15,2	—	—	—	—	—	—

ТД 1966г.	Колонны Расчетные усилия в закладных деталях.	ИИ-04-2 Выпуск 1 Лист 270

МИТЭП Конструкторский отдела. Согласовано: Кузнецова, Кривоногова, Васильева. Гл. инж. Миронова, Разработал, Проверил, Копировал. Львов, Смирнова, Сомов, Жаркова. Гл. инж. КР, Гл. инж. ПРТД. Нач. отдела, Гл. инж. отд., Гл. инж. ПРТД. ИНО. Арх. №

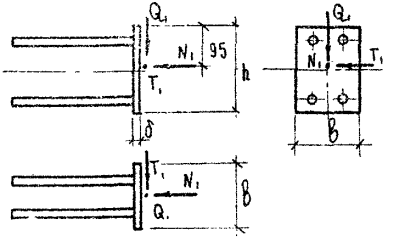

№№ п/п	Марка закладной детали	Эскиз закладной детали. Схема усилий	Размеры закладной детали: b, м	h, мм	δ, мм	d анкер., мм	Колич. анкер. на шт.	Применение закладной детали в колонне	Расчетные усилия: N_1, т	N_2, т	Q_1, т	Q_2, т	P_1, т	P_2, т	T_1, т	T_2, т	M, тм
9	М-13 М-19		150	200	12	18 А-III	4	1. Приварка столика ММК-2 для опирания ригеля под нагрузку 4,0 т/п.м.	27,8	—	15,54	—	—	—	5,05	—	—
								2. Крепление диафрагмы жесткости	—	—	15,2	—	—	—	—	—	—
10	М-14		50	100	8	8 А-III	2	Крепление рядовых стеновых панелей	1,5	—	—	—	—	—	—	—	—
11	М-18		80	100	8	8 А-III	4	1. Крепление угловых стеновых панелей	—	—	0,86	—	—	—	—	—	$M_{изг}$ 0,095
								2. Крепление рядовых стеновых панелей	1,5	—	—	—	—	—	—	—	—

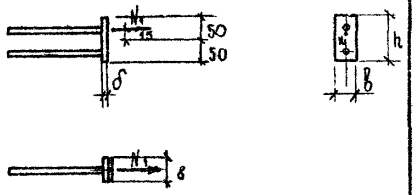

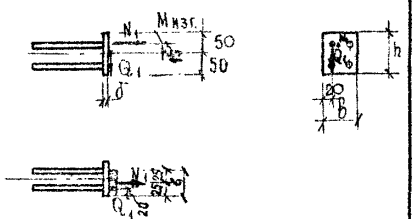

Примечание:
В закладных деталях М-14, М-18 усилие от стеновых панелей условно показано сосредоточенной силой N_1

ТА 1966 г.	Колонны	ИИ-04-2	
	Расчетные усилия в закладных деталях.	Выпуск 1	Лист 271

8903 200

МИТГПИ Институт Гипрострой Отдел Конструкций
Нач. отд. Гл. инж. отд. Гл. инж. пр. Согласовано: Кузнецова, Кузнецова, Кривонотова, Васильева
Гр. инженер, Разработал, Проверил, Копировал: Лаврин, Смирнова, Сомов, Жаркова
Нач. мастерской, Рабочий конструктор, Гл. инж. К.О., Гл. инж. пр.
Нач. ИО, Фрадкин, Гольденберг, Кирпичников

Колонны.

ТД 1966г. Привязка закладных деталей М-14, М-18 для крепления наружных стеновых панелей

Выпуск 1 | ИИ-04-2 | Альбом VIII-27.2

Марка колонны	Эскиз	А	Б	В	Г
К 16-42-3	Только в колоннах с индексом „а"	1200	2100	2700	1800
К-18 42-3					
К-20-42-3					
К-16-42-3а					
К-18-42-3а					
К-20-42-3а					
КА-16-42-3а					
КА-18-42-3а					
КА-20-42-3а					
КА-23-42-3		1	—	—	—

Дополнительные закладные детали в колоннах, используемых для первого этажа при полах „по грунту" и высоте этажа Нэт = 3,3 м

Марка детали	Эскиз	А	Б	В
К-18-51-3	Только в колоннах К-18-51-3а, КА-18-51-3а	1200	2100	2700
К-18-51-3а				
КА-18-51-3а				
КЦ-16 66 3	Только в колоннах КЦ-16 66-3а, КЦ 18 66 3а, КЦ-16-66-3а, КЦА-18-66-3а	1200	2100	2700
КЦ-18-66-3				
КЦА-23-66-3				
КЦ-16-66-3а				
КЦ-18-66-3а				
КЦА-16-66-3а				
КЦА 18-66 3а				

Установка колонны КЦА-23-66-3 в углу здания не предусматривается.

Примечания:

1. Размер „А" „Б" и „В" принимается в соответствии с высотой оконного проема
2. При компановке панелей стен без оконных проемов разбивку закладных деталей М-14 и М-18 производить в соответствии с компановкой стен
3. Расположение закладных деталей М-14, М-18 в колоннах „правых" и „левых" смотри рабочие чертежи колонн
4. Зачерненные закладные детали с цифровой привязкой устанавливаются независимо от принятой компановки панелей стен

Арх. №	МИТЭП	1966 г.	Гл. инж. МИТЭП	Львов	Гл. инженер		Кузнецова	Согласовано	Н. И. О.		
			Нач. конст. отд.	Смирнова	Разработал		Зубова		Нач. отдела		Фрадин
	Конструкторский отдел	М	Гл. инж. К.О.	Сомов	Проверил		Кривоногова		Гл. инж. пр-та		Инур. Муратов
		—	Гл. инж. пр-та	Жаркова	Копировал		Васильева				

Марка колонны	Эскиз	А	Б	В
К-17-33-3	Только в колоннах К-17-33-3а; КЛ-17-33-3а	1200	1800	2100
К-17-33-3а				
КЛ-17-33-3а				
К-18-57-3	Только в колоннах В-57-3а; КЛ-18-57-3а	1200	1800	2100
К-18-57-3а				
КЛ-18-57-3а				
К-17-66-3	Только в колоннах К-17-66-3а; КЛ-17-66-3а	1200	1800	2100
К-17-66-3а				
КЛ-17-66-3а				

Марка колонны	Эскиз	А	Б	В
К-23-66-3		1200	1800	2100
КЛ-23-66-3				
К-17-75-3	Только в колоннах К-17-75-3а; КЛ-17-75-3а	1200	1800	2100
К-17-75-3а				
КЛ-17-75-3а				

Примечания — смотри лист № 272.

ТА 1966 г.

Колонны

Привязка закладных деталей М-14, М-18, для крепления наружных стеновых панелей.

ИИ-04-2

Выпуск 1 Лист № 273

МИТЭП	1966	Гл. инж.	Альбок	Гл. инженер	Кузнецова	Согласовано	Н.И.О.	
Конструкторский	М	Гл. инж. КБ	Мичкова	Разработал	Зубова	Нач. отдела		Фридр.
		Гл. инж. пр-та	Сомов	Проверил	Криконогова	Гл. инж. пр-та		
			Жаркова	Копировал	Васильева			

Марка колонны	Эскиз	А	Б	В
К2-13-33-3а	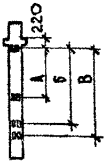	1200	1800	2100
К2-17-33-3а				
К2А-13-33-3а				
К2А-17-33-3а				
К2-13-57-3а	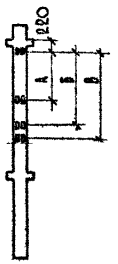	1200	1800	2100
К2-16-57-3а				
К2-23-57-3а				
К2А-13-57-3а				
К2А-16-57-3а				
К2А-23-57-3а				
К2-13-66-3а	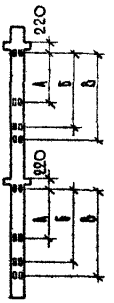	1200	1800	2100
К2-16-66-3а				
К2А-13-66-3а				
К2А-16-66-3а				
К2А-23-66-3а				

Марка колонны	Эскиз	А	Б	В
К2-23-66-3а	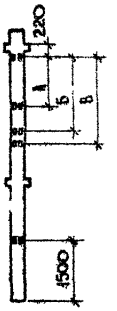	1200	1800	2100
К2-13-75-3а	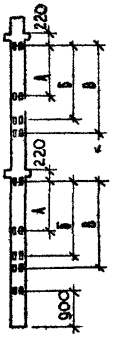	1200	1800	2100
К2-16-75-3а				
К2-23-75-3а				
К2А-13-75-3а				
К2А-16-75-3а				
К2А-23-75-3а				

Примечания – смотри лист №272.

ТА 1966г. Колонны

Привязка закладных деталей М-14, М-18 для крепления наружных стеновых панелей

ИИ-04-2

Выпуск 1 Лист 274

291

МИТЭП	1966	Гл. инж.		Гл. инж.		Гл. инж.		Гл. инж.		Гл. инж.		Гл. инж.	
Конструкторский отдел	4/5 М	Нач. констр.		Смирнова		Разработал		Зубова		Нач. отдела		Фрадкин	
		Гл. инж. к-р		Сомор		Проверил		Кривоносов		Гл. инж. пр-та		Кнуп Мурат	
		Гл. инж. пр-та		Жаркова		Копировал		Васильева					

Марка колонны	Эскиз	А	Б	В	Г
К2-16-42-3а	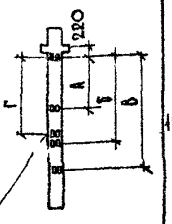	1200	2100	2700	1800
К2-18-42-3а					
К2Л-16-42-3а					
К2Л-18-42-3а					
К2Л-23-42-3а					
К2-23-42-3а	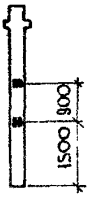	—	—	—	—

Дополнительные закладные детали в колоннах, используемых для первого этажа при полах „по грунту" и высоте этажа Нэт.=3.3 м

Марка колонны	Эскиз	А	Б	В
К2-18-51-3а	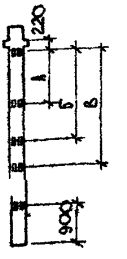	1200	2100	2700
К2Л-18-51-3а				
К2Ц-16-66-3а	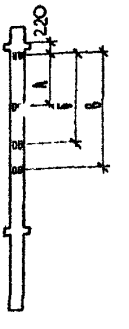	1200	2100	2700
К2Ц-18-66-3а				
К2ЦЛ-16-66-3а				
К2ЦЛ-18-66-3а				
К2ЦЛ-23-66-3а				

Примечания - смотри лист № 272.

ТА 1966 г.

Колонны

Привязка закладных деталей М-14, М-18 для крепления наружных стеновых панелей

1-04-2

Лист 275

gost.e-ecolog.ru