копия верна

ТИПОВОЙ ПРОЕКТ

503-6-9.86

АВТОЗАПРАВОЧНАЯ СТАНЦИЯ ОБЩЕГО ПОЛЬЗОВАНИЯ ПРОПУСКНОЙ СПОСОБНОСТЬЮ 135 АВТОМОБИЛЕЙ В ЧАС

АЛЬБОМ V

СТРОИТЕЛЬНЫЕ ИЗДЕЛИЯ

Сф 932/05
Цена 1-25

Привязан:

gost.e-ecolog.ru

копия верна

ТИПОВОЙ ПРОЕКТ
503-6-9.86
АВТОЗАПРАВОЧНАЯ СТАНЦИЯ ОБЩЕГО ПОЛЬЗОВАНИЯ ПРОПУСКНОЙ СПОСОБНОСТЬЮ 135 АВТОМОБИЛЕЙ В ЧАС

АЛЬБОМ V

Строительные изделия

Разработан институтом
«ГИПРОНЕФТЕТРАНС»

Утвержден
Госкомнефтепродуктом СССР
Распоряжение №24-18/5 от 23 апреля 1986г.
Введен в действие институтом
ГИПРОНЕФТЕТРАНС
Приказ №182 от 3 июня 1986г

Главный инженер института В.И. Лукьяновский
Главный инженер проекта В.В. Новиков

			Привязан:	
Инв				

Содержание альбома

Марка листа	Наименование чертежа	Страница
	Изделия, замаркированные в комплектах КЖ	
КЖИ-001	Изделие закладное МН1	4
КЖИ-002	Изделие закладное МН2	5
КЖИ-003	Изделие закладное МН3	6
КЖИ-004	Изделие закладное МН4	7
КЖИ-005	Изделие закладное МН5	8
КЖИ-006	Изделие закладное МН6	9
КЖИ-007	Изделие закладное МН7	10
КЖИ-008	Изделие закладное МН8	11, 12
КЖИ-009	Крышка МК1	13, 14
КЖИ-010	Скоба С1	15
КЖИ-011	Щит деревянный Щ1	16
	Изделия, замаркированные в комплектах КМ	
КМИ-001	Секция М1	17, 18
КМИ-002	Секция М2	19, 20

Привязан

Продолжение

Марка листа	Наименование чертежа	Страница
КМИ-003	Секция М3	21, 22
КМИ-004	Секция М4	23
КМИ-005	Секция М5	24
КМИ-006	Стойка СК1	25, 26
КМИ-007	Стойка СК2	27, 28
КМИ-008	Стойка СК3	29, 30
КМИ-009	Ограждение ОГ1	31, 32
КМИ-010	Ограждение ОГ2	33, 34
КМИ-011	Ограждение ОГ3	35, 36
КМИ-012	Стойки СТ1, СТ2	37, 38
КМИ-013	Стойки СТ4, СТ5	39, 40
КМИ-014	Стойка СТ6	41, 42
КМИ-015	Стойки СТ3, СТ7, СТ8	43
КМИ-016	Рама карниза МК1	44, 45
КМИ-017	Рама карниза МК1а	46, 47
КМИ-018	Рама карниза МК2	48, 49
КМИ-019	Рама карниза МК2а, МК2б	50, 51
КМИ-020	Ригели Р2, Р5, Р11, Р16, Р18, Р20	52...55
КМИ-021	Ригели Р1, Р4, Р10, Р12, Р15, Р17, Р19	56...59
КМИ-022	Ригели Р3, Р8, Р14	60
КМИ-023	Ригели Р6, Р7	61, 62
КМИ-024	Ригели Р9, Р13	63, 64

Привязан:

Инв. №

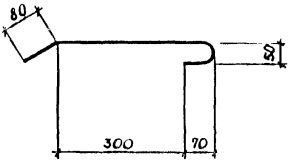

Длина развертки $\ell = 570$ мм

Привязан

Инв.№

Разраб.	Пономарева		07.86
Провер.	Холерская		07.86
Рук. гр.	Холерская		07.86
Нач. отд	Сивалов		07.86
Н. контр.	Александрова		07.86
Гл. инж. пр	Новиков		07.86

ТП 503-6-9.86 КЖИ-001

Изделие закладное МН1

Стадия	Масса	Масштаб
РП	0,8	1:10
Лист	Листов 1	

ф 16 АI ГОСТ 5781-82*

Госкомнефтепродукт СССР ГИПРОНЕФТЕТРАНС

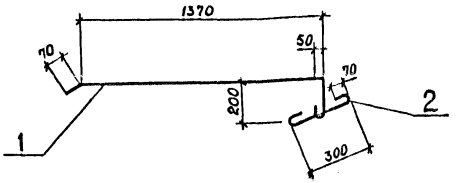

Формат	Зона	Поз.	Обозначение	Наименование	Кол.	Примечание
				Материалы		
		1		⌀ 16 AI ГОСТ 5781-82*	1,77	м
		2		⌀ 16 AI ГОСТ 5781-82*	0,5	м

Привязан

Инв. №

Разраб.	Пономарев		07.86
Провер.	Хоперская		07.86
Рук. гр.	Хоперская		07.86
Нач. отд.	Сивалов		07.86
Н. контр.	Александров		07.86
Гл. инж. пр.	Новиков		07.86

ТП 503-6-9.86

КЖИ-002

Изделие закладное

МН2

Стадия	Масса	Масштаб
РП	3,5	1:20
Лист	Листов 1	

Госкомнефтепродукт СССР
ГИПРОНЕФТЕТРАНС

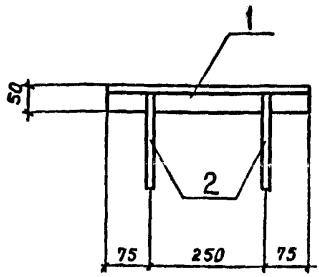

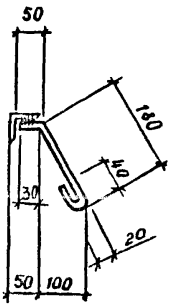

Формат	Зона	Поз.	Обозначение	Наименование	Кол.	Примечание
				Детали		
БЧ		1	КЖИ-003-01	Уголок		
				Уголок Б-50×50×5 ГОСТ 8509-72* / Вст3кп2 ГОСТ 535-79*		
				ℓ=400 мм	1	1,5 кг
БЧ		2	КЖИ-003-02	Анкер		
				Ø6 AI ГОСТ 5781-82*		
				ℓ=270 мм	2	0,1 кг

Привязан:

Инв. №

Разраб.	Соловьева		07.86
Провер.	Холерская		07.86
Рук. гр.	Холерская		07.86
Нач. отд.	Сивалов		07.86
Н. контр.	Александрова		07.86
Гл. инж. пр.	Новиков		07.86

ТП 503-6-9.86 КЖИ-003

Изделие закладное МН3

Стадия	Масса	Масштаб
РП	1,6	1:10

Лист | Листов 1

Госкомнефтепродукт СССР
ГИПРОНЕФТЕТРАНС
г. Волгоград

1 - 1

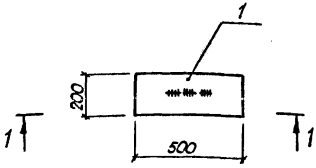

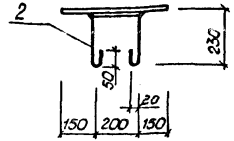

Формат	Зона	Поз.	Обозначение	Наименование	Кол.	Примечание
				Детали		
БЧ		1	КЖИ-004-01	Пластина		
				Полоса 10×200 ГОСТ 103-76* Вст3кп2 ГОСТ 535-79*		
				ℓ = 500 мм	1	7,9кг
БЧ		2	КЖИ-004-02	Анкер		
				Ø12AI ГОСТ 5781-82*		
				ℓ = 800 мм	1	0,7кг

Привязан:

Инв. №

Разраб.	Пономарева		12.86
Пров.	Хоперская		12.86
Рук. гр.	Хоперская		12.86
Нач. отд.	Сибалов		12.86
Н. контр.	Александрова		12.86
Гл. инж. пр.	Новиков		12.86

ТП 503-6-9.86 КЖИ-004

Изделие закладное МН4

Стадия	Масса	Масштаб
РП	8,6	1:20
Лист	Листов 1	

Госкомнефтепродукт СССР
ГИПРОНЕФТЕТРАНС
г. Волгоград

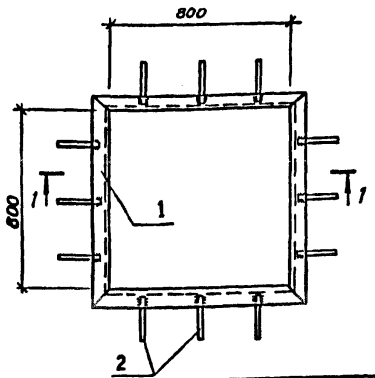

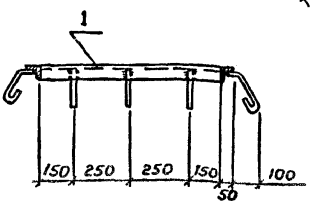

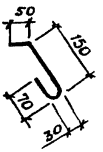

Формат	Зона	Поз.	Обозначение	Наименование	Кол.	Примечание
				Детали		
Б.ч.		1	КЖИ-005-01	Рамка		
				Уголок Б-50×50×5 ГОСТ 8509-72 / Вст3кп2 ГОСТ 535-79*		
				L=900 мм	4	3,4 кг
Б.ч.		2	КЖИ-005-02	Анкер		
				ф 6 А I ГОСТ 5781-82*		
				L=300 мм	12	0,1 кг

Привязан

Инв №:

Разраб.	Соловьева		07.86
Пров.	Хоперская		07.86
Рук. гр.	Хоперская		07.86
Нач. отд.	Сивалов		07.86
Н. контр.	Александрова		07.86
Гл. инж. пр.	Новиков		07.86

ТП 503-6-9.86

КЖИ-005

Изделие закладное МН5

Стадия	Масса	Масштаб
РП	14,8	1:20
Лист	Листов 1	

Госкомнефтепродукт СССР
ГИПРОНЕФТЕТРАНС
г. Куйбышев

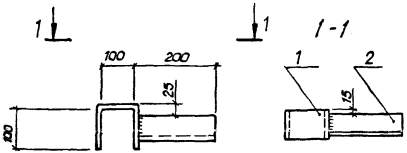

Формат	Зона	Поз.	Обозначение	Наименование	Кол.	Примечание
				Детали		
Б4		1	КЖИ-006-01	Скоба		
				Полоса $\frac{Б\cdot 28\times 80\ ГОСТ\ 103\text{-}76^{*}}{Вст3\ кп2\ ГОСТ\ 535\text{-}79^{*}}$		
				L = 310мм	1	1,5кг
Б4		2	КЖИ-006-02	Кронштейн		
				Уголок $\frac{Б50\times 50\times 5\ ГОСТ\ 8509\text{-}72^{*}}{Вст3\ кп2\ ГОСТ\ 535\text{-}79^{*}}$		
				L = 200мм	1	0,8кг

Привязан:

Инв.№

Разраб.	Соловьева		12.86
Пров.	Хоперская		12.86
Рук.гр.	Хоперская		12.86
Нач.отд.	Сибалов		12.86
Н.контр	Александрова		12.86
Гл.инж.пр.	Новиков		12.86

ТП 503-6-9.86

КЖИ-006

Изделие закладное МН6

Стадия	Масса	Масштаб
РП	2,3	1:10
Лист	Листов 1	

Госкомнефтепродукт СССР
ГИПРОНЕФТЕТРАНС
г. Волгоград

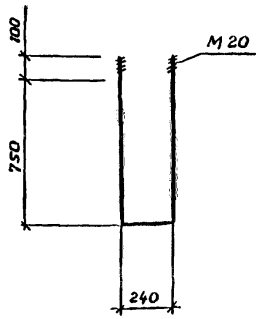

Длина развертки $\ell = 1940$ мм

Привязан			
Инв №			

Разраб.	Соловьева		07.86
Провер.	Хоперская		07.86
Рук. гр.	Хоперская		07.86
Нач. отд.	Сивалов		07.86
Н. контр.	Александрова		07.86
Гл. инж. пр.	Новиков		07.86

ТП 503-6-9.86

КЖИ-007

Изделие закладное МН7

Стадия	Масса	Масштаб
РП	2,6	1:20

Лист | Листов 1

ф20 А I ГОСТ 5781-82*

Госкомнефтепродукт СССР
ГИПРОНЕФТЕТРАНС
г. Волгоград

Формат	Зона	Поз	Обозначение	Наименование	Кол.	Приме-чание
				Детали		
Б.ч.		1	КЖИ-008-01	Уголок		
				Уголок Б50×50×5 ГОСТ 8509-72* / Вст3кп2 ГОСТ 535-79*		
				ℓ= 5030 мм	1	19,0 кг
Б.ч.		2	КЖИ-008-02	Анкер		
				ф 6А I ГОСТ 5781-82*		
				ℓ= 270 мм	12	0,1 кг

Привязан

Инв. №:

Разраб.	Соловьева		07.86
Пров.	Хоперская		07.86
Рук. гр.	Хоперская		07.86
Нач. отд.	Сивалов		07.86
Н. контр.	Александрова		07.86

ТП 503-6-9.86

КЖИ-008

Изделие закладное МН8

Стадия	Лист	Листов
РП	1	2

Роскомнефтепродукт СССР
ГИПРОНЕФТЕТРАНС

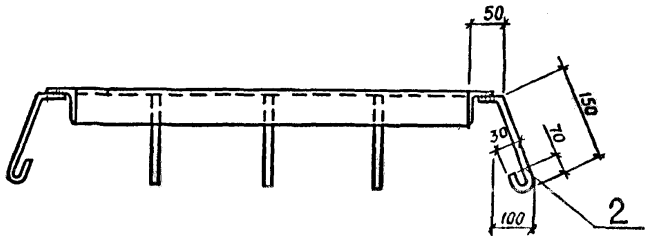

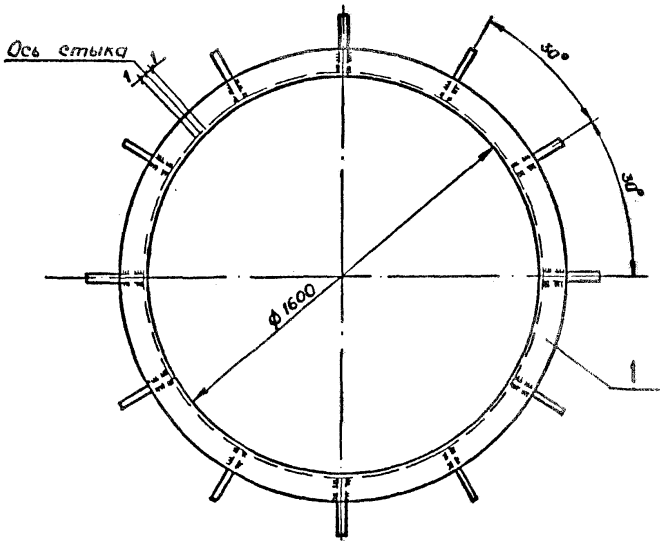

Привязан

Инв.№

Разраб.	Соловьева		07.86
Проверр.	Хоперская		07.86
Нк. гр.	Хоперская		07.86
Гл. отд.	Сивалов		07.86
Контр.	Александрова		07.86
Инж. пр.	Новиков		07.86

ТП 503-6-9.86

КЖИ-008

Изделие закладное МН8

Стадия	Масса	Масштаб
РП	20,1	1:20

Лист 2 Листов

Госкомнефтепродукт СССР
ГИПРОНЕФТЕТРАНС
г. Волгоград

Формат	Зона	Поз	Обозначение	Наименование	Кол.	Примечание
				Детали		
Б.ч.		1	КЖИ-009-01	Стержень		
				∅16 AI ГОСТ 5781-82*		
				L 300...700 мм	11	1,10 кг
Б.ч		2	КЖИ-009-02	Упор		
				Уголок $\frac{Б30\times50\times5\ ГОСТ\ 8509-72^*}{Ст\,3кп2\ ГОСТ\ 535-79^*}$		
				ℓ = 60 мм	4	0,20 кг
Б.ч		3	КЖИ-009-03	Кольцо		
				Лист $\frac{8\ ГОСТ\ 19903-74^*}{Ст\,3\ ГОСТ\ 14637-79}$		
				ℓ = 800 мм	1	31,4 кг

Привязан

Инв. №

Разраб	Соловьева		07.86
Провер	Хоперская		07.86
Рук. гр	Хоперская		07.86
Нач. отд	Сивалов		07.86
Н. контр	Александров		07.86
Гл. инж. пр	Новичков		07.86

ТП 503-6-9.86

КЖИ-009

Крышка МК1

Стадия	Лист	Листов
РП	1	2

Госкомнефтепродукт СССР
ГИПРОНЕФТЕТРАНС

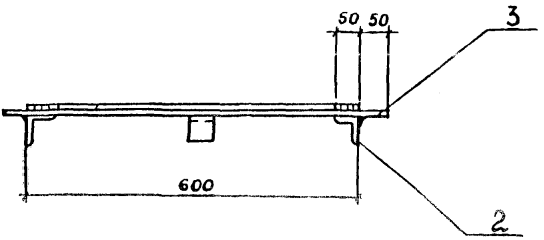

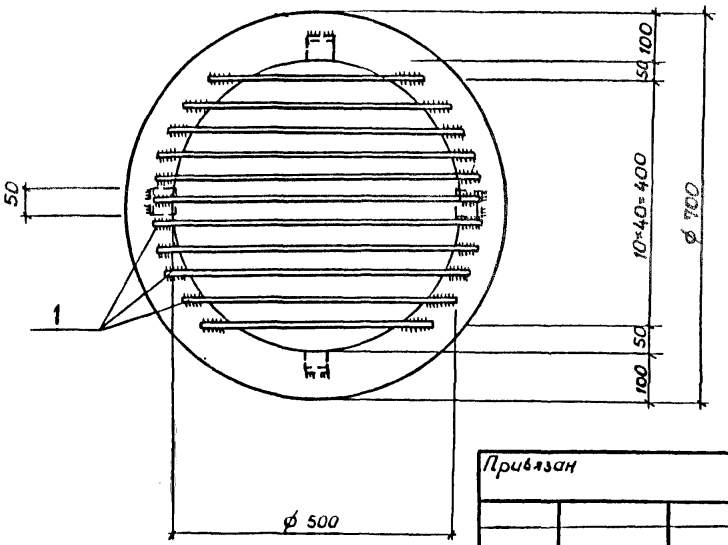

Привязан

Инв. №

Разраб.	Соловьева		07.86
Провер.	Хоперская		07.86
Рук. гр.	Хоперская		07.86
Нач. отд	Сивалов		07.86
Н.контр.	Александрова		07.86
Гл. инж. пр.	Новиков		07.86

ТП 503-6-9.86

КЖИ-009

Крышка МК1

Стадия	Масса	Масштаб
РП	44,3	1:10

Лист 2 Листов

Госкомнефтепродукт СССР
ГИПРОНЕФТЕТРАНС

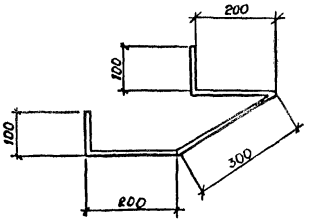

Длина развертки $\ell = 900$ мм

Привязан

Инв. №

Разраб.	Соловьева		07.86
Провер.	Хоперская		07.86
Рук. гр.	Хоперская		07.86
Нач. отд.	Сивалов		07.86
Н. контр.	Александрова		07.86
Гл. инж. пр.	Новиков		07.86

ТП 503-6-9.86

КЖИ-010

Скоба С1

Стадия	Масса	Масштаб
РП	1,5	1:10

Лист | Листов 1

ф 10 А I ГОСТ 5781-82

Госкомнефтепродукт СССР
ГИПРОНЕФТЕТРАНС

1-1

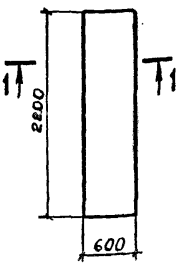

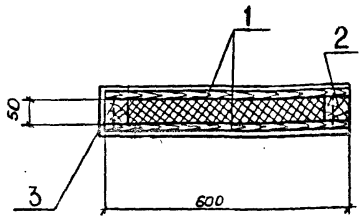

Формат	Зона	Поз.	Обозначение	Наименование	Кол.	Примечание
				Материалы		
Б.ч		1		Доска h=32мм ℓ=100мм	2	
Б.ч		2		Брус 50×30×2200	2	
Б.ч		3		Сталь листовая δ=1мм	3,2	м²

Древесину щита пропитать антисептиками.

Привязан			
Инв. №			

Разраб.	Соловьева		07.86
Провер.	Хоперская		07.86
Рук. гр.	Хоперская		07.86
Нач. отд.	Сивалов		07.86
Н. контр.	Александрова		07.86
Гл. инж. пр.	Новиков		07.86

ТП 503-6-9.86

КЖИ-011

Щит деревянный

Щ1

Стадия	Масса	Масштаб
Р П		1:20
Лист	Листов 1	

Госкомнефтепродукт СССР
ГИПРОНЕФТЕТРАНС

Формат	Зона	Поз.	Обозначение	Наименование	Кол.	Примечание
				Материалы		
Б.ч		1		Уголок Б-160×100×10 ГОСТ 8510-72* / Ст3сп5 ГОСТ 535-79	237,6	кг
Б.ч		2		Уголок Б-50×50×5 ГОСТ 8509-72* / Ст3сп5 ГОСТ 535-79	60,0	кг
Б.ч		3		Уголок Б-75×75×6 ГОСТ 8509-72* / Ст3сп5 ГОСТ 535-79	73,4	
Б.ч		4		Полоса А 8×320 ГОСТ 82-70* / Ст3сп5 ГОСТ 14637-79	120,6	кг

Привязан

Инв. №

Разраб	Соловьева		07.86
Провер	Хотерская		07.86
Рук.гр	Хотерская		07.86
Нач.отд	Сувалов		07.86
Н.контр	Александров		07.86
Гл.инж.пр	Новиков		07.86

ТП 503-6-9.86 КМИ-001

Секция М1

Стадия	Лист	Листов
РП	1	2

Госкомнефтепродукт СССР
ГИПРОНЕФТЕТРАНС
г. Волгоград

Типовой проект 503-6-9.86 Альбом I

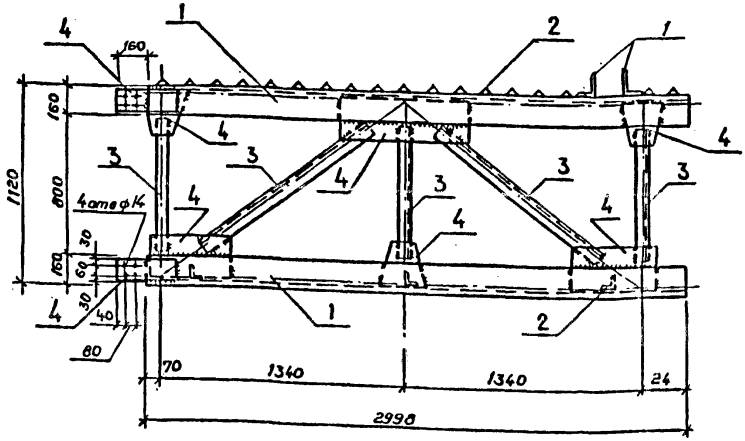

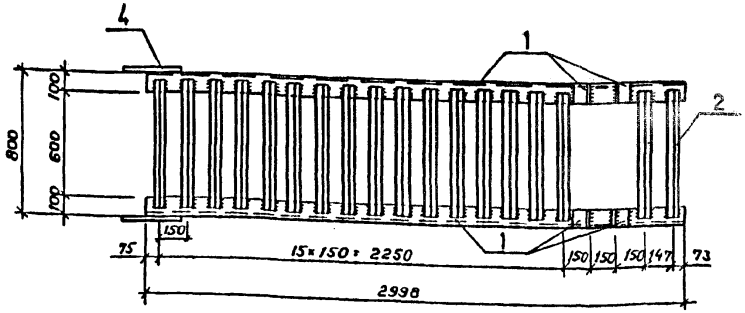

Привязан

Инв №

Разраб.	Соловьева		07.86
Пров.	Хоперская		07.86
Рук. гр.	Хоперская		07.86
Нач. отд.	Сивалов		07.86
Н. контр.	Александрова		07.86
Гл. инж. пр	Новиков		07.86

ТП 503-6-9.86

КМИ-001

Секция М1

Стадия	Масса	Масштаб
РП	499,0	1:25

Лист 2 | Листов

Госкомнефтепродукт СССР

ГИПРОНЕФТЕТРАНС

Формат	Зона	Поз.	Обозначение	Наименование	Кол.	Примечание
				Материалы		
Бч.		1		Уголок $\frac{Б\,160\times100\times10\ ГОСТ\,8510\text{-}72^{*}}{Вст3сп5\ ГОСТ\,535\text{-}79^{*}}$	241,6	кг
Бч.		2		Уголок $\frac{Б\,50\times50\times5\ ГОСТ\,8509\text{-}72^{*}}{Вст3сп5\ ГОСТ\,535\text{-}79^{*}}$	39,2	кг
Бч.		3		Уголок $\frac{Б\,75\times75\times6\ ГОСТ\,8509\text{-}72^{*}}{Вст3сп5\ ГОСТ\,535\text{-}79^{*}}$	324	кг
Бч.		4		Сталь просечно-вытяжная ПВ 510, ГОСТ 8568-77*	50,2	кг
Бч.		5		Полоса $\frac{4В\times320\ ГОСТ\,82\text{-}70^{*}}{Вст3сп5\ ГОСТ\,14637\text{-}79^{*}}$	116,6	кг

Привязан

Инв. №:

Разраб.	Соловьева		07.86
Пров.	Хоперская		07.86
Рук. гр.	Хоперская		07.86
Нач. отд.	Сивалов		07.86
Н. контр.	Мехсандрова		07.86

ТП 503-6-9.86

КМИ-002

Секция М2

Стадия	Лист	Листов
РП	1	2

Госкомнефтепродукт СССР
ГИПРОНЕФТЕТРАНС

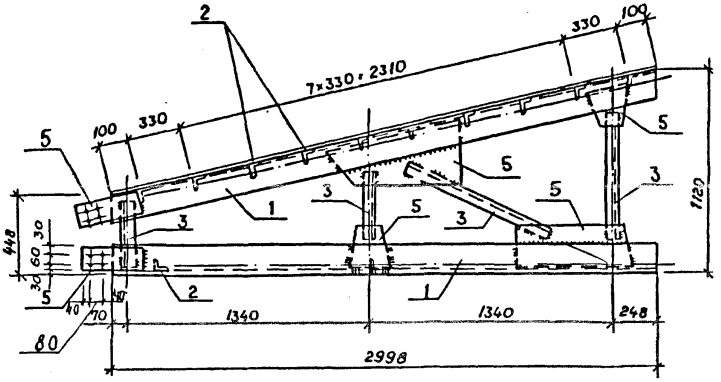

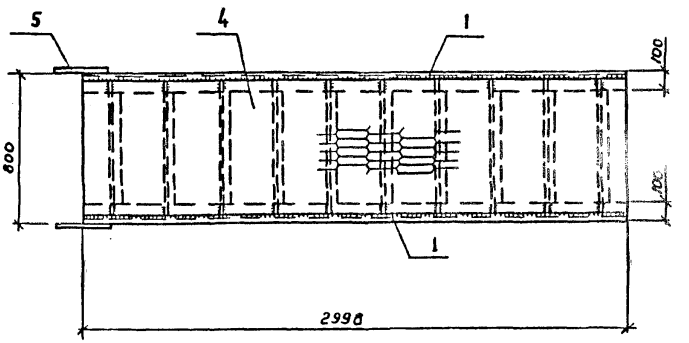

Привязан

Инв №

Разраб.	Соловьева		07.86
Пров.	Хоперская		07.86
Рук. гр.	Хоперская		07.86
Нач. отд.	Сивалов		07.86
Н. контр.	Александрова		07.86
Гл. инж. пр.	Новиков		07.86

ТП 503-6-9.86

КМИ-002

Секция М2

Стадия	Масса	Масштаб
РП	481,0	1:25

Лист 2 | Листов

Госкомнефтепродукт СССР

ГИПРОНЕФТЕТРАНС

г. Волгоград

Формат	Зона	Поз.	Обозначение	Наименование	Кол.	Примечание
				Материалы		
Б.ч.		1		Уголок Б-160×100×10 ГОСТ 8510-72* Ст 3сп5 ГОСТ 535-79*	162,4	кг
Б.ч.		2		Уголок Б-50×50×5 ГОСТ 8509-72* Ст 3сп5 ГОСТ 535-79*	18,1	кг
Б.ч.		3		Уголок Б-75×75×6 ГОСТ 8509-72 Ст 3сп5 ГОСТ 535-79*	4,10	кг
Б.ч.		4		Сталь прокатная полосовая ПВ 510 ГОСТ 8568-77*	33,4	кг

Привязан

Инв. №

Разраб.	Соловьева		07.86
Провер.	Хоперская		7.86
Рук. гр.	Хоперская		07.86
Нач. отд.	Сивалов		07.86
Н. контр.	Александров		07.86
Гл. инж. пр.	Новиков		07.86

ТП 503-6-9.86

КМИ-003

Секция М3

Стадия	Лист	Листов
РП	1	2

Госкомнефтепродукт СССР
ГИПРОНЕФТЕТРАНС
г. Волгоград

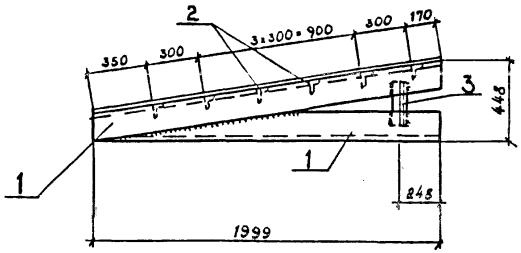

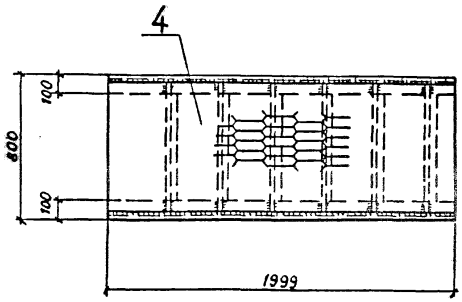

Привязан

Инв. №

Разраб	Бороздинкова		07.86
Провер	Холерская		07.86
Рук.гр.	Холерская		07.86
Нач.отд	Сивалов		07.86
Н.контр	Александрова		07.86
Гл.инж.пр	Новиков		07.86

ТП 503-6-9.86 КМИ-003

Секция М3

Стадия	Масса	Масштаб
РП	218,0	1:25
Лист 2	Листов	

Госкомнефтепродукт СССР
ГИПРОНЕФТЕТРАНС

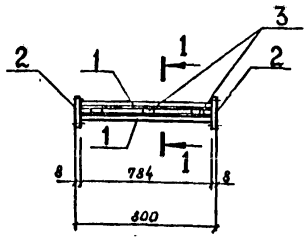

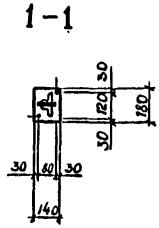

Формат	Зона	Поз.	Обозначение	Наименование	Кол	Примечание
				Материалы		
Б.Ч.		1		Уголок $\frac{Б\,50\times50\times5\ ГОСТ\ 8509-72^{*}}{ВСТ\ сп\ 5\ ГОСТ\ 535-79^{*}}$	6,1	кг
Б.Ч.		2		Полоса $\frac{8\times180\ ГОСТ\ 103-76^{*}}{ВСТ\ сп\ 5\ ГОСТ\ 535-79^{*}}$	3,4	кг
Б.Ч.		3		Полоса $\frac{4\times40\ ГОСТ\ 103-76^{*}}{ВСТ\ сп\ 5\ ГОСТ\ 535-79}$	0,7	кг

Привязан			
Инв. №			

Разраб	Бороздёнков	[signature]	07.86
Провер	Хоперская	[signature]	07.86
Рук. гр.	Хоперская	[signature]	07.86
Нач. отд	Сивалов	[signature]	07.86
Н. контр	Александров	[signature]	07.86
Гл. инж. пр	Новиков	[signature]	07.86

ТП 503-6-9.86 КМН-004

Секция М4

Стадия	Масса	Масштаб
РП	10,1	1:50

Лист | Листов 1

Госкомнефтепродукт СССР
ГИПРОНЕФТЕТРАНС

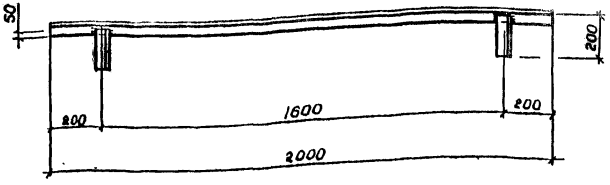

Привязан

Инв. №

Разраб.	Бороздинский		07.86
Провер.	Хоперская		07.86
Рук. гр.	Хоперская		07.86
Нач. отд.	Сувалов		07.86
Н. контр.	Александрова		07.86
Гл. инж. пр.	Новиков		07.86

ТП 503-6-9.86

КМИ - 005

Секция М5

Стадия	Масса	Масштаб
РП	19,2	1:25
Лист	Листов 1	

Уголок 675×75×6 ГОСТ 8509-72*

Госкомнефтепродукт СССР
ГИПРОНЕФТЕТРАНС

Формат	Зона	Поз.	Обозначение	Наименование	Кол.	Примечание
				Материалы		
Б.ч		1		Швеллер 14 ГОСТ 8240-72 / Ст3 кп2 ГОСТ 535-79	250	кг
Б.ч		2		Полоса 10×150 ГОСТ 103-76 / Ст3 кп2 ГОСТ 535-79	4,5	кг

Привязан

Инв №

Разраб.	Бородченков		07.86
Пров.	Холерская		07.86
Рук. гр.	Холерская		07.86
Нач. отд.	Сивалов		07.86
Н. контр.	Захаров		07.86

ТП 503-6-9.86

КМИ-006

Стойка СК1

Стадия	Лист	Листов
РП	1	2

Госкомнефтепродукт СССР

ГИПРОНЕФТЕТРАНС

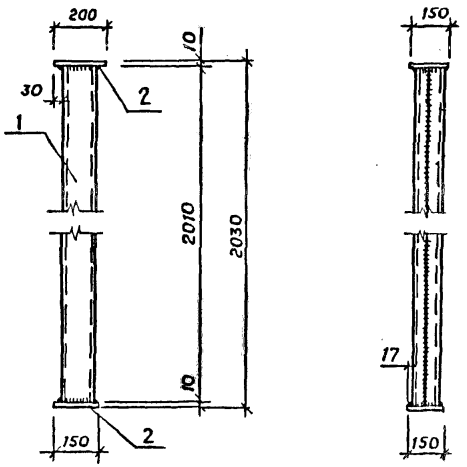

Привязан	
Инв №	

Разраб.	Пономарева		07.86
Пров.	Холерская		07.86
Рук. гр.	Холерская		07.86
Нач. отд.	Сивалов		07.86
Н. контр.	Александрова		07.86
Гл. инж. пр.	Новиков		07.86

ТП 503-6-9.86 КМИ-006

Стойка СК1

Стадия	Масса	Масштаб
РП	30,0	1:20

Лист 2 Листов

Госкомнефтепродукт СССР
ГИПРОНЕФТЕТРАНС

Формат	Зона	Поз.	Обозначение	Наименование	Кол.	Примечание
				Материалы		
Б.ч		1		Швеллер 12 ГОСТ 8240-82 / Ст3кп2 ГОСТ 535-79*	11,9	кг
Б.ч		2		Полоса Б 2.10×150 ГОСТ 103-76* / Ст3кп2 ГОСТ 535-79*	2,4	кг

Привязан

Инв №:

Разраб.	Соловьева		07.86
Пров.	Хоперская		07.86
Рук. гр.	Хоперская		07.86
Нач. отд.	Сивалов		07.86
Н. контр.	Захаров		07.86

ТП 503-6-9.86

КМИ-007

Стойка СК2

Стадия	Лист	Листов
РП	1	2

Госкомнефтепродукт СССР
ГИПРОНЕФТЕТРАНС

1-1

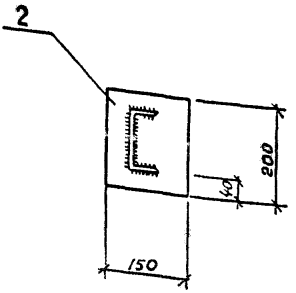

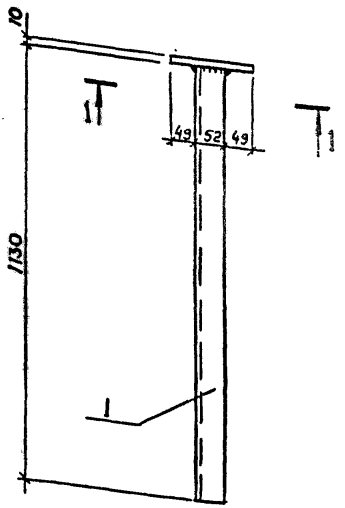

Привязан	
Инв №	

Разраб.	Соловьева		07.86
Провер.	Холерская		07.86
Рук. гр.	Холерская		07.86
Нач. отд.	Сивалов		07.86
Н. контр.	Захаров		07.86
Гл. инж. пр	Новиков		07.86

ТП 503-6-9.86

КМИ-007

Стойка СК2

Стадия	Масса	Масштаб
РП	14,3	1:10

Лист 2 Листов

Госкомнефтепродукт СССР
ГИПРОНЕФТЕТРАНС
г. Волгоград

Формат	Зона	Поз.	Обозначение	Наименование	Кол.	Приме-чание
				Материалы		
Б.ч		1		Швеллер 12 ГОСТ 8240-82 / В ст3кп2 ГОСТ 535-79*	9,4	кг
Б.ч		2		Полоса 5-2,10×150 ГОСТ 103-76 / В ст3кп2 ГОСТ 535-79*	2,4	кг

Привязан

Инв №

Разраб.	Соловьева		07.86
Пров.	Хоперская		07.86
Рук. гр.	Хоперская		07.86
Нач. отд.	Сивалов		07.86
Н. контр.	Захаров		07.86

ТП 503-6-9.86

КМИ-008

Стойка СК3

Стадия	Лист	Листов
РП	1	2

Госкомнефтепродукт СССР

ГИПРОНЕФТЕТРАНС

1 – 1

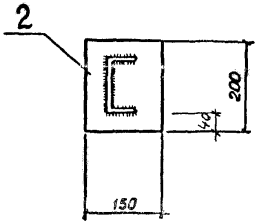

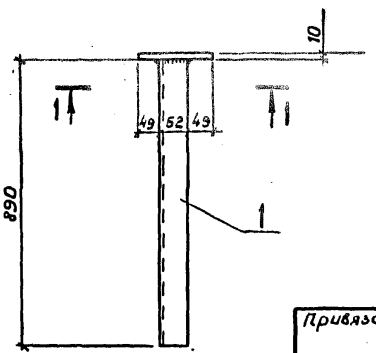

Привязан

Инв.№

Разраб.	Соловьева		07.86
Провер.	Хоперская		07.86
Рук. гр.	Хоперская		07.86
Нач. отд.	Сивалов		07.86
Н. контр.	Александрова		07.86
Гл. инж. пр.	Новиков		07.86

ТП 503-6-9.86 КМИ-008

Стойка СК-3

Стадия	Масса	Масштаб
РП	11,8	1:10

Лист 2 Листов

Госкомнефтепродукт СССР
ГИПРОНЕФТЕТРАНС
г. Куйбышев

Формат	Зона	Поз.	Обозначение	Наименование	Кол.	Примечание
				Материалы		
Б.ч		1		Уголок Б-50×50×5 ГОСТ 8509-72* / ВСт3кп2 ГОСТ 535-79*	21,2	кг
Б.ч		2		Сетка N45×3 ГОСТ 5336-80	1	4,62кг
Б.ч		3		ф 6 А I ГОСТ 5781-82*	1,24	кг

Привязан

Инв №

Разраб.	Соловьева		07.86
Пров.	Хоперская		7.86
Рук. гр.	Хоперская		07.86
Нач. отд.	Сивалов		07.86
Н. контр.	Захаров		07.86

ТП 503-6-9.86

КМИ-009

Ограждение ОГ1

Стадия	Лист	Листов
РП	1	2

Госкомнефтепродукт СССР
ГИПРОНЕФТЕТРАНС

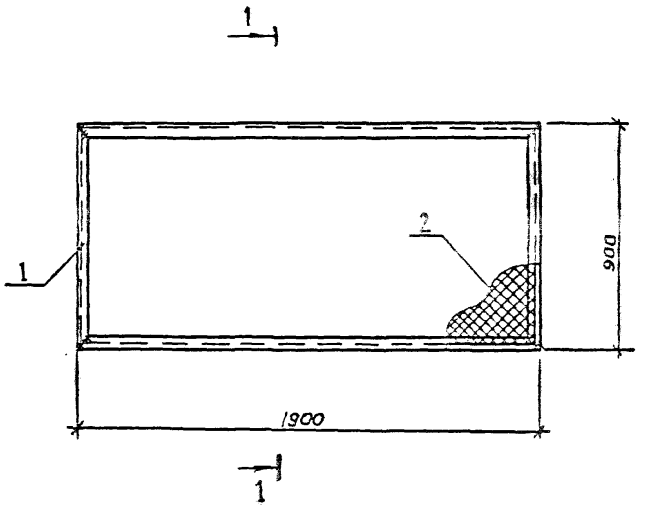

Привязан

Инв №:

Разраб.	Соловьева		07.86
Пров.	Хоперская		07.86
Рук. гр.	Хоперская		07.86
Нач. отд.	Сивалов		07.86
Н. контр.	Александрова		07.86
Гл. инж. пр	Новиков		07.86

ТП 503-6-9.86

КМИ-009

Ограждение ОГ1

Стадия	Масса	Масштаб
РП	25,82	1:20

Лист 2 | Листов

Госкомнефтепродукт СССР

ГИПРОНЕФТЕТРАНС

Формат	Зона	Поз.	Обозначение	Наименование	Кол.	Приме-чание
				Материалы		
Б.ч		1		Уголок $\frac{Б\text{-}50\times50\times5\ ГОСТ\ 8509\text{-}72^{*}}{Вст3кп2\ ГОСТ\ 535\text{-}79^{*}}$	13,6	кг
Б.ч.		2		Полоса $\frac{4\times120\ ГОСТ\ 103\text{-}76^{*}}{Вст3кп2\ ГОСТ\ 535\text{-}79^{*}}$	0,45	кг
Б.ч		3		Сетка N 45×3 ГОСТ 5336-80	1	2,3 кг
Б.ч		4		ф 6 А I ГОСТ 5781-82	0,8	кг

Привязан

Инв №

Разраб.	Соловьева		07.86
Пров	Холерская		07.86
Рук. гр.	Холерская		07.86
Нач. отд	Сивалов		07.86
Н. контр.	Александрова		07.86

ТП 503-6-9.86

КМИ-010

Ограждение ОГ2

Стадия	Лист	Листов
РП	1	2

Госкомнефтепродукт СССР
ГИПРОНЕФТЕТРАНС

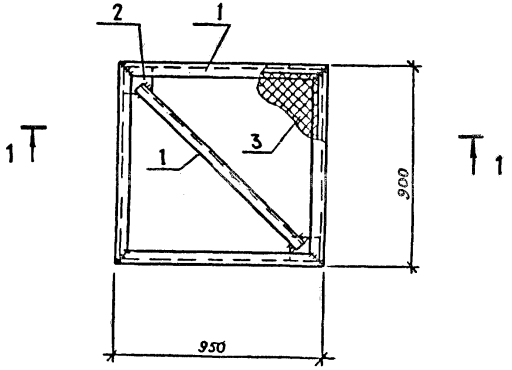

1-1



Привязан			
Инв №			

Разраб.	Соловьева		07.86
Провер.	Хоперская		07.86
Рук. гр.	Хоперская		07.86
Нач. отд.	Сивалов		07.86
Н. контр.	Александрова		07.86
Гл. инж. пр.	Новиков		07.86

ТП 503-6-9.86

КМИ-010

Ограждение ОГ2

Стадия	Масса	Масштаб
РП	17,2	1:20

Лист 2 | Листов

Госкомнефтепродукт СССР
ГИПРОНЕФТЕТРАНС

Формат	Зона	Поз.	Обозначение	Наименование	Кол.	Примечание
				Материалы		
Б.ч.		1		Уголок $\frac{Б\text{-}50\times50\times5\ ГОСТ\ 8509\text{-}72^{*}}{Вст3кп2\ ГОСТ\ 535\text{-}79^{*}}$	13,6	кг
Б.ч.		2		Сетка N45×3 ГОСТ5336-80	1	2,3 кг.
Б.ч.		3		ф 6AI ГОСТ 5781-82	0,8	кг

Привязан

Инв N°

Разраб.	Соловьева		07.86
Пров.	Хоперская		07.86
Рук. гр.	Хоперская		07.86
Нач. отд.	Сивалов		07.86
Н. контр.	Александрова		07.86

ТП 503-6-9.86 КМИ-011

Ограждение ОГ3

Стадия	Лист	Листов
РП	1	2

Госкомнефтепродукт СССР
ГИПРОНЕФТЕТРАНС

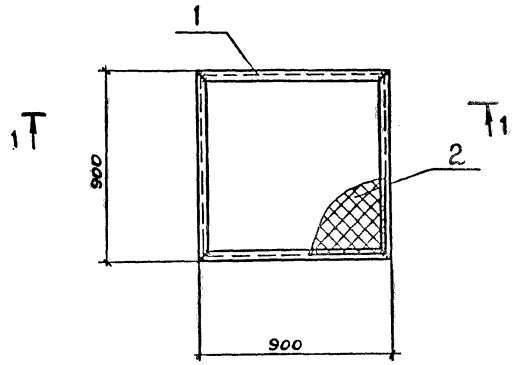

1-1



Разраб.	Соловьева		07.86
Провер.	Хоперская		07.86
Рук. гр.	Хоперская		07.86
Нач. отд	Сивалов		07.86
Н. контр.	Александрова		07.86
Гл. инж. пр.	Новиков		07.86

ТП 503-6-9.86

КМИ-011

Ограждение ОГ3

Стадия	Масса	Масштаб
РП	16,7	1:20

Лист 2 | Листов

Госкомнефтепродукт СССР
ГИПРОНЕФТЕТРАНС
г. Волгоград

Формат	Зона	Поз.	Обозначение	Наименование	Кол.	Примечание
				СТ1		
				Материалы		
Б.ч		1		Труба ▭ 60×30×3 ТУ14-3-462-76 Вст3кп2 ГОСТ11474-76	8,5	кг
Б.ч		2		Уголок 18×18×1,3 ГОСТ19771-74 Вст3кп2 ГОСТ11474-76	1,2	кг
Б.ч		3		Винт М4×8 ГОСТ17473-80	0,01	кг
				СТ2		
				Материалы		
Б.ч		1		Труба ▭ 60×30×3 ТУ14-3-462-76 Вст3кп2 ГОСТ11474-76	6,5	кг
Б.ч		2		Уголок 18×18×1,3 ГОСТ19771-74 Вст3кп2 ГОСТ11474-76	0,9	кг
Б.ч		3		Винт М4×8 ГОСТ17473-80	12	0,01

Привязан

Инв. №

Разраб	Соловьева		07.86
Провер	Хоперская		07.86
Рук. гр	Хоперская		07.86
Нач. отд	Сиволов		07.86
Н. контр	Александров		07.86
Гл. инж. пр	Новиков		07.86

ТП 503-6-9.86

КМИ-012

Стойки СТ1, СТ2

Стадия	Лист	Листов
РП	1	2

Госкомнефтепродукт СССР
ГИПРОНЕФТЕТРАНС
г. Волгоград

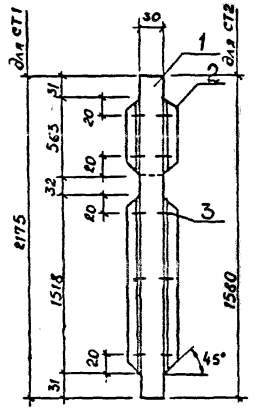

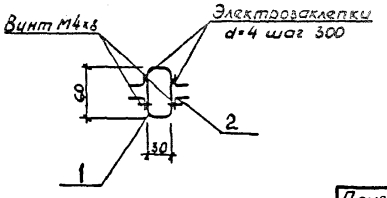

Привязан

Инв. №

Разраб.	Плакущева		07.86
Провер.	Хоперская		07.86
Рук. гр.	Хоперская		07.86
Нач. отд	Сивалов		07.86
Н.контр.	Александрова		07.86
Гл.инж.пр.	Новиков		07.86

ТП 503-6-9.86

КМИ-012

Стойки СТ1, СТ2

Стадия	Масса	Масштаб
РП		

Лист 2 | Листов

Госкомнефтепродукт СССР
ГИПРОНЕФТЕТРАНС

Формат	Зона	Поз.	Обозначение	Наименование	Кол.	Примечание
				Ст 4		
				Материалы		
БЧ		1		Труба □60×30×3 ТУ14-3-462-76 / Вст3кп ГОСТ 11474-76	5,2	кг
				L = 1334		
БЧ		2		Уголок 18×18×1,5 ГОСТ 19771-74 / Вст3кп2 ГОСТ 11474-76	1,0	кг
				Стандартные изделия		
БЧ		3		Винт М4×8 ГОСТ 17473-80	5	0,01
				Ст 5		
				Материалы		
БЧ		1		Труба □60×30×3 ТУ14-3-462-74 / Вст3кп2 ГОСТ 11474-76	1,93	кг
БЧ		2		Уголок 18×18×1,5 ГОСТ 19771-76 / Вст3кп2 ГОСТ 11474-76	0,31	кг
				Стандартные изделия		
БЧ		3		Винт М4×8 ГОСТ 17473-80	2	0,01

Привязан

Инв. №

Разраб.	Соловьева		12.86
Пров.	Холерская		12.86
Рук. гр.	Холерская		12.86
Нач. отд.	Сибалов		12.86
Н. контр.	Александрова		12.86
Гл. инж. пр.	Новиков		12.86

ТП 503-6-9.86 КМИ-013

Стойки Ст4, Ст5

Стадия	Лист	Листов
РП	1	2

Госкомнефтепродукт СССР
ГИПРОНЕФТЕТРАНС
г. Волгоград

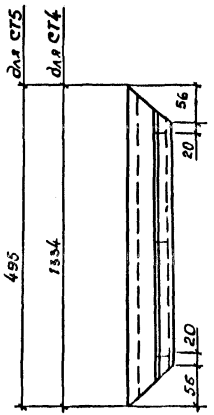

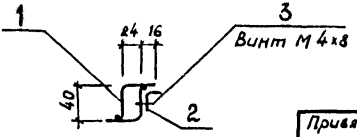

Привязан

Инв. №

Разраб	Ладущева		07.86
Провер	Хоперская		07.86
Рук. гр.	Хоперская		07.86
Нач. отд	Сивалов		07.86
Н. контр	Александров		07.86
Гл. инж. пр	Новиков		07.86

ТП 503-6-9.86 КМИ-013

Стойки СТ4, СТ5

Стадия	Масса	Масштаб
РП		
Лист 2	Листов	

Госкомнефтепродукт СССР
ГИПРОНЕФТЕТРАНС

Формат	Зона	Поз.	Обозначение	Наименование	Кол.	Примечание
				Материалы		
Б4		1		Труба □ 60×30×3 ТУ 14-3-462-76 / Ст3кп2 ГОСТ 11474-76	8,5	кг
Б4		2		Уголок 18×18×1,5 ГОСТ 19771-74 / Ст3кп2 ГОСТ 11474-76	1,6	кг
				Стандартные изделия		
Б4		3		Винт М4×8 ГОСТ 17473-80	9	0,01

Привязан:

Инв.№

Разраб.	Соловьева		12.86
Пров.	Холерская		12.86
Рук.гр.	Холерская		12.86
Нач.отд.	Сибалов		12.86
Н.контр.	Александрова		12.86

ТП503-6-9.86

КМИ-014

Стойка СТ6

Стадия	Лист	Листов
РП	1	2

Госкомнефтепродукт СССР
ГИПРОНЕФТЕТРАНС
г. Волгоград

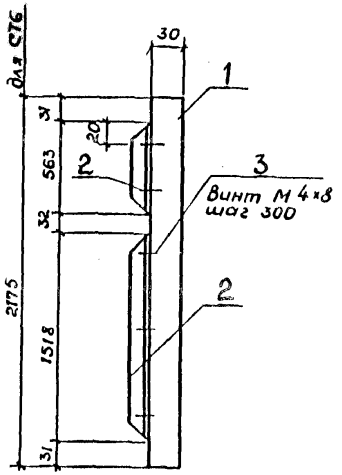

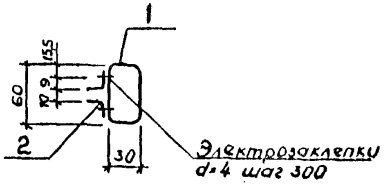

Привязан

Инв. №

Разраб.	Плакущева		07.86
Провер.	Хоперская		07.86
Рук. гр.	Хоперская		07.86
Нач. отд.	Сивалов		07.86
Н. контр.	Александров		07.86
Гл. инж. пр.	Новиков		07.86

ТП 503-6-9.86

КМИ - 014

Стойка СТ6

Стадия	Масса	Масштаб
РП	10,1	1:20

Лист 2 Листов

Госкомнефтепродукт СССР
ГИПРОНЕФТЕТРАНС

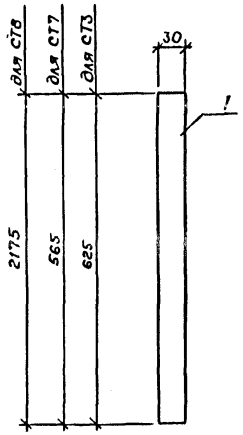

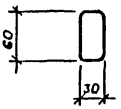

Привязан

Инв.№

Разраб.	Пакущева		07.86
Провер.	Хоперская		07.86
Рук. гр.	Хоперская		07.86
Нач. отд.	Сивалов		07.86
Н. контр.	Александрова		07.86
Гл. инж. пр	Новиков		07.86

ТП 503-6-9.86 КМИ-015

Стойки СТ3, СТ7, СТ8

Стадия	Масса	Масштаб
РП	2,5 2,2 7,6	1:20
Лист	Листов 1	

Труба $\frac{\text{▭}60\times30\times3\ \text{ТУ}14\text{-}3\text{-}462\text{-}76}{\text{Вст}3\text{кп}2\ \text{ГОСТ}\ 11474\text{-}76}$

Госкомнефтепродукт СССР
ГИПРОНЕФТЕТРАНС

Формат	Зона	Поз.	Обозначение	Наименование	Кол	Примечание
				Материалы		
Бч		1		Уголок Б75х75х6 ГОСТ 8509-72* / Ст3кп2 ГОСТ 535-79	11,0	кг
Бч		2		Уголок Б-50х50х4 ГОСТ 8509-72* / Ст3кп2 ГОСТ 535-79	7,0	кг

Привязан

Инв. №

Разраб	Бородецкий		07.86
Провер	Хоперская		07.86
Рук. гр	Хоперская		07.86
Нач. отд	Сивалов		07.86
Н. контр	Александрова		07.86
Гл. инж. пр	Новиков		07.86

ТП 503-6-9.86

КМИ - 016

Рама карниза МК1

Стадия	Лист	Листов
РП	1	2

Госкомнефтепродукт СССР
ГИПРОНЕФТЕТРАНС

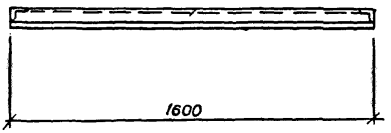



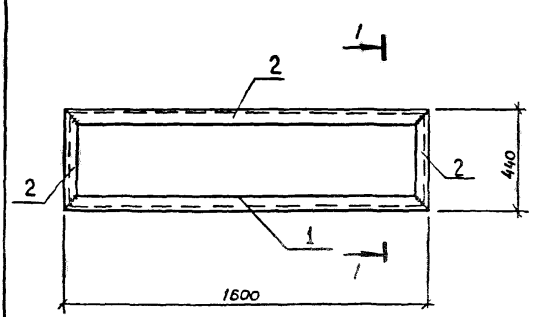

Привязан			
Инв №			

Разраб.	Бороздинкова		07.86
Пров.	Хоперская		07.86
Рук. гр.	Хоперская		07.86
Нач. отд.	Сивалов		07.86
Н. контр.	Захаров		07.86
Гл. инж. пр.	Новиков		07.86

ТП 503-6-9.86

КМИ - 016

Рама карниза МК1

Стадия	Масса	Масштаб
РП	18,0	1:10

Лист 2 Листов

Госкомнефтепродукт СССР
ГИПРОНЕФТЕТРАНС

Формат	Зона	Поз.	Обозначение	Наименование	Кол.	Примечание
				Материалы		
Б.ч		1		Уголок Б·75×75×6 ГОСТ 8509-72* / Ст3 кп 2 ГОСТ 535-79*	9,3	кг
Б.ч		2		Уголок Б·50×50×4 ГОСТ 8509-72* / Ст3 кп 2 ГОСТ 535-79*	6,9	кг

Привязан

Инв №:

Разраб.	Борозденкова		07.86
Пров.	Хоперская		07.86
Рук. гр.	Хоперская		07.86
Нач. отд.	Сивалов		07.86
Н. контр.	Захаров		07.86

ТП 503-6-9.86

КМИ - 017

Рама карниза МК1^

Стадия	Лист	Листов
РП	1	2

Госкомнефтепродукт СССР
ГИПРОНЕФТЕТРАНС

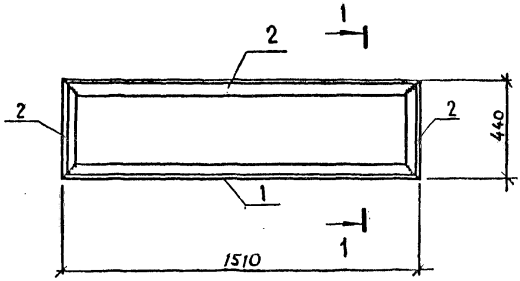

1-1



Привязан

Инв N°

Разраб.	Полюмарова		
Пров.	Хохерская		
Рук. гр.	Хохерская		
Нач. отд.	Сивалов		
Н. контр.	Александрова		
Гл. инж. пр	Новиков		

ТП 503-6-9.86

КМИ-017

Рама карниза МК1а

Стадия	Масса	Масштаб
РП	16,2	1:10
Лист 2	Листов	

Госкомнефтепродукт СССР
ГИПРОНЕФТЕТРАНС

Формат	Зона	Поз	Обозначение	Наименование	Кол.	Приме-чание
				Материалы		
Б.ч.		1				
				Уголок $\frac{Б\text{-}75\times75\times6\ ГОСТ\ 8509\text{-}72^{*}}{Ст3кп2\ ГОСТ\ 535\text{-}79^{*}}$	11,0	кг
Б.ч.		2				
				Уголок $\frac{Б\text{-}50\times50\times4\ ГОСТ\ 8509\text{-}72^{*}}{Ст3кп2\ ГОСТ\ 535\text{-}79^{*}}$	7,0	кг

Привязан

Инв №:

Разраб.	Пономарева		07.86
Пров.	Хоперская		07.86
Рук. гр.	Хоперская		07.86
Нач. отд	Сивалов		07.86
Н. контр.	Александрова		07.86

ТП 503-6-9.86

КМИ-018

Рама карниза

МК2

Стадия	Лист	Листов
РП	1	2

Госкомнефтепродукт СССР
ГИПРОНЕФТЕТРАНС
г. Волгоград

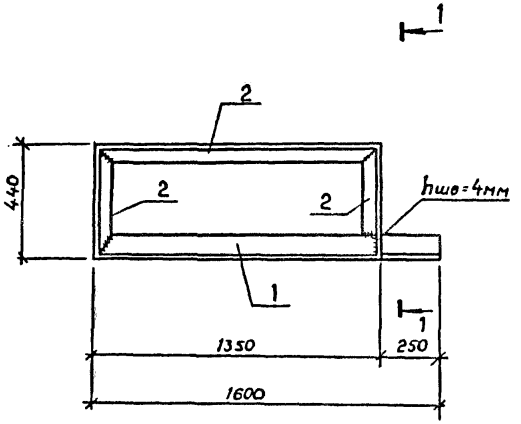

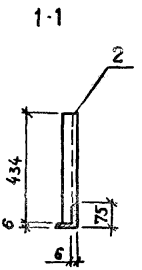

Привязан

Инв.№

Разраб.	Пономарева		07.86
Провер.	Хоперская		07.86
Рук. гр.	Хоперская		07.86
Нач. отд.	Сивалов		07.86
Н. контр.	Александрова		07.86
Гл. инж. пр	Новиков		07.86

ТП 503-6-9.86

КМИ-018

Рама карниза МК2

Стадия	Масса	Масштаб
РП	18,0	1:20

Лист 2 Листов

Госкомнефтепродукт СССР
ГИПРОНЕФТЕТРАНС
г. Волгоград

Формат	Зона	Поз.	Обозначение	Наименование	Кол.	Примечание
				МК 2а		
				Материалы		
Б4		1		Уголок Б-75×75×6 ГОСТ 8509-72* / Вст3кп2 ГОСТ 535-79	10,1	кг
Б4		2		Уголок Б-50×50×4 ГОСТ 8509-72* / Вст3кп2 ГОСТ 535-79	7,2	кг
				МК 2б		
				Материалы		
Б4		1		Уголок Б-75×75×6 ГОСТ 8509-72* / Вст3кп2 ГОСТ 535-79*	10,1	кг
Б4		2		Уголок Б-50×50×4 ГОСТ 8509-72* / Вст3кп2 ГОСТ 535-79*	7,2	кг

Привязан:

Инв.№

Разраб.	Барозденкова		12.86
Пров.	Халерская		12.86
Рук.гр.	Халерская		12.86
Нач.отд.	Сивалов		12.86
Н.контр.	Александрова		12.86
Гл.инж.пр.	Новиков		12.86

ТП 503-6-9.86

КМИ-019

Рама карниза МК 2а

Стадия	Лист	Листов
РП	1	2

Госкомнефтепродукт СССР
ГИПРОНЕФТЕТРАНС
г. Волгоград

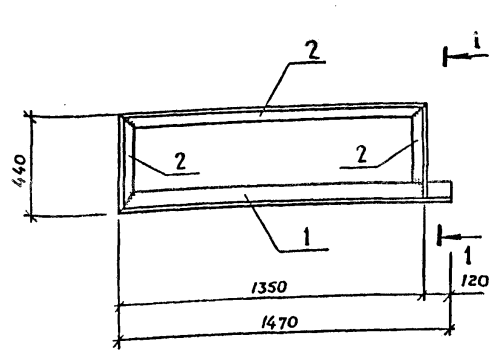

1-1

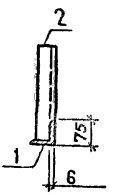

Рама карниза МК2^{б} зеркальна МК2^{а}

Привязан			
Инв №			

Разраб.	Пономарев		07.86
Пров.	Хаперская		07.86
Рук. гр.	Хаперская		07.86
Нач. отд.	Сивалов		07.86
Н. контр.	Александров		07.86
Гл. инж. пр.	Новиков		07.86

ТП 503-6-9.86

КМИ-019

Рама карниза МК2^{а}; МК2^{б}

Стадия	Масса	Масштаб
РП		

Лист 2 Листов

Госкомнефтепродукт СССР

ГИПРОНЕФТЕТРАНС

г. Волгоград

Типовой проект 503-6-9.86 Альбом 1 копия верна

Формат	Зона	Поз.	Обозначение	Наименование	Кол.	Примечание
				Р2		
				Материалы		
Б.ч.		1		Труба $\frac{\square 60\times30\times3\ ТУ14\text{-}3\text{-}462\text{-}76}{Ст3кп2\ ГОСТ11474\text{-}76}$	6,0	кг
Б.ч.		2		Уголок $\frac{18\times18\times1,5\ ГОСТ19771\text{-}74}{Ст3кп2\ ГОСТ11474\text{-}76}$	1,2	кг
				Стандартные изделия		
				Винт М4×8 ГОСТ 17473-80	0,01	кг
				Р5		
				Материалы		
Б.ч.		1		Труба $\frac{\square 60\times30\times3\ ТУ14\text{-}3\text{-}462\text{-}76}{Ст3кп2\ ГОСТ11474\text{-}76}$	8,0	кг
Б.ч.		2		Уголок $\frac{18\times18\times1,3\ ГОСТ19771\text{-}71}{Ст3кп2\ ГОСТ11474\text{-}76}$	1,5	кг
				Стандартные изделия		
				Винт М4×8 ГОСТ 17473-80	0,01	кг
				Р11		
				Материалы		
				Труба $\frac{\square 60\times30\times3\ ТУ14\text{-}3\text{-}462\text{-}76}{Ст3кп2\ ГОСТ11474\text{-}76}$	6,1	кг

Привязан

Инв. №

Разраб.	Соловьева		12.86
Провер.	Хоперская		12.86
Рук. гр.	Хоперская		12.86
Нач. отд	Сивалов		12.86
Н. контр.	Захаров		12.86
Гл. инж. пр	Новиков		12.86

ТП 503-6-9.86 КМИ 020

Ригели Р2, Р5, Р11, Р16, Р18, Р20

Стадия	Лист	Листов
РП	1	4

Госкомнефтепродукт СССР
ГИПРОНЕФТЕТРАНС
г. Волгоград

Формат	Зона	Поз.	Обозначение	Наименование	Кол.	Примечание
Б.ч.		2		Уголок 18×18×1.5 ГОСТ 19771-74 / Вст3кп2 ГОСТ 11474-76	1.2	кг
				Стандартные изделия		
				Винт М4×8		
				ГОСТ 17473-80	0.01	кг
				Р16		
				Материалы		
Б.ч.		1		Труба ⊃60×30×3 ТУ14-3-462-76 / Вст3кп2 ГОСТ 11474-76	6.0	кг
Б.ч.		2		Уголок 18×18×1.5 ГОСТ 19771-74 / Вст3кп2 ГОСТ 11474-76	1.2	кг
				Стандартные изделия		
				Винт М4×8		
				ГОСТ 17473-80	0.01	кг
				Р18		
				Материалы		
Б.ч.		1		Труба ⊃60×30×3 ТУ14-3-462-76 / Вст3кп2 ГОСТ 11474-76	3.4	кг
Б.ч.		2		Уголок 18×18×1.5 ГОСТ 19771-74 / Вст3кп2 ГОСТ 11474-76	1.1	кг

Привязан:

Инв. №

Марки	Зона	Поз.	Обозначение	Наименование	Кол.	Примечание
				Стандартные изделия		
				Винт М4×8		
				ГОСТ 17473-80	0.01	кг
				Р20		
				Материалы		
Б4.		1		Труба ▭60×30×3 ТУ14-3-462-76 Ст3кп2 ГОСТ11474-76	3.4	кг
Б4.		2		Уголок 18×18×1.5 ГОСТ19771-74 Ст3кп2 ГОСТ11474-76	0.8	кг
				Стандартные изделия		
				Винт М4×8		
				ГОСТ 17473-80	0.01	кг

Привязан:

Инв. №

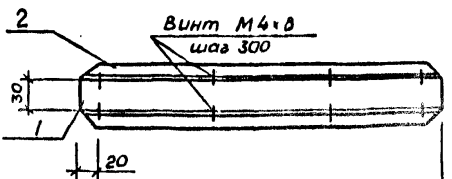

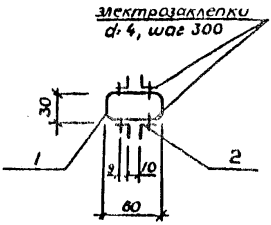

для Р2	1470
для Р5	1905
для Р11	1555
для Р16	1535
для Р18	1395
для Р20	1025

Привязан

Инв №

Разраб.	Соловьева		07.86
Пров.	Хоперская		07.86
Рук. гр.	Хоперская		07.86
Нач. отд	Сивцов		07.86
Н. контр	Захарова		07.86
Гл. инж. пр	Новиков		07.86

ТП 503-6-9.86

КМИ-020

Ригели Р2, Р5, Р11, Р16 Р18, Р20

Стадия	Масса	Масштаб
РП		
Лист 4	Листов	

Госкомнефтепродукт СССР
ГИПРОНЕФТЕТРАНС

Формат	Зона	Поз	Обозначение	Наименование	Кол.	Примечание
				Р1		
				Материалы		
Б.ч.		1		Труба ▭60×30×3 ТУ14-3-462-76 Ст3кп2 ГОСТ 11474-76	5,73	кг
Б.ч		2		Уголок 18×18×1,5 ГОСТ 19771-74 Ст3кп2 ГОСТ 11474-76	1,12	кг
				Стандартные изделия		
		3		Винт М4×8 ГОСТ 17473-80	0,01	кг
				Р4		
				Материалы		
		1		Труба ▭60×30×3 ТУ14-3-462-76 Ст3кп2 ГОСТ 11474-76	7,4	кг
		2		Уголок 18×18×1,5 ГОСТ 19771-74 Ст3кп2 ГОСТ 11474-76		
				Стандартные изделия	1,45	кг
		3		Винт М4×8 ГОСТ 1747-80	0,01	кг

Привязан

Инв №

Разраб.	Пономарева		12.86
Провер.	Хоперская		12.86
Рук. гр.	Хоперская		12.86
Нач. отд.	Сивалов		12.86
Н. контр.	Захаров		12.86
Гл. инж. пр.	Новиков		12.86

ТП 503-6-9.86

КМИ - 021

Ригели Р1, Р4, Р10, Р12, Р15, Р17, Р19

Стадия	Лист	Листов
РП	1	4

Госкомнефтепродукт СССР
ГИПРОНЕФТЕТРАНС
г. Волгоград

Формат	Зона	Поз.	Обозначение	Наименование	Кол.	Примечание
				Р10		
				Материалы		
Б.ч.		1		Труба ▭60×30×3 ТУ14-3-462-76 / Ст3кп2 ГОСТ 11474-76	6.1	кг
Б.ч.		2		Уголок 18×18×1.5 ГОСТ 19771-74 / Ст3кп2 ГОСТ 11474-76	1.18	кг
				Стандартные изделия		
				Винт М4×8 ГОСТ 17473-80	0.01	кг
				Р12		
				Материалы		
Б.ч.		1		Труба ▭60×30×3 ТУ14-3-462-76 / Ст3кп2 ГОСТ 11474-76	5.2	кг
Б.ч.		2		Уголок 18×18×1.5 ГОСТ 19771-74 / Ст3кп2 ГОСТ 11474-76	1.0	кг
				Стандартные изделия		
				Винт М4×8 ГОСТ 17473-80	0.01	кг
				Р15		
				Материалы		
Б.ч.		1		Труба ▭60×30×3 ТУ14-3-462-76 / Ст3кп2 ГОСТ 11474-76	6.0	кг

Привязан:

Инв. №

Формат	Зона	Поз.	Обозначение	Наименование	Кол.	Примечание
Б.4		2		Уголок 18×18×1.5 ГОСТ 19771-74 / Ст3кп ГОСТ 11474-76	1.16	кг
				Стандартные изделия		
				Винт М4×8 ГОСТ 17473-80	0.01	кг
				Р17		
				Материалы		
Б.4		1		Труба ⌀60×30×3 ТУ14-3-462-76 / Ст3кп ГОСТ 11474-76	5.4	кг
Б.4		2		Уголок 18×18×1.5 ГОСТ 19771-74 / Ст3кп ГОСТ 11474-76	1.06	кг
				Стандартные изделия		
				Винт М4×8 ГОСТ 17473-80	0.01	кг
				Р19		
				Материалы		
Б.4		1		Труба ⌀60×30×3 ТУ14-3-462-76 / Ст3кп ГОСТ 11474-76	4.5	кг
Б.4		2		Уголок 18×18×1.5 ГОСТ 19771-74 / Ст3кп ГОСТ 11474-76	0.89	кг
				Стандартные изделия		
				Винт М4×8 ГОСТ 17473-80	0.01	кг

Привязан:

Инв. №

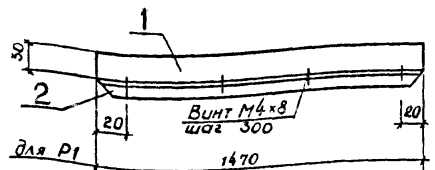

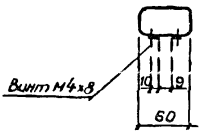

для Р1	1470
для Р4	1905
для Р15	1535
для Р10	1555
для Р12	1325
для Р17	1595
для Р19	1165

Привязан

Инв. №

Разраб.	Соловьева		07.86
Провер.	Хоперская		07.86
Рук. гр.	Хоперская		07.86
Нач. отд.	Сивалов		07.86
Н. контр.	Александрова		07.86
Гл. инж. пр.	Новиков		07.86

ТП 503-6-9.86 КМИ-021

Ригели Р1, Р4, Р10
Р12, Р15, Р17, Р19

Стадия	Масса	Масштаб
РП		1:50
Лист 4	Листов	

Госкомнефтепродукт СССР
ГИПРОНЕФТЕТРАНС

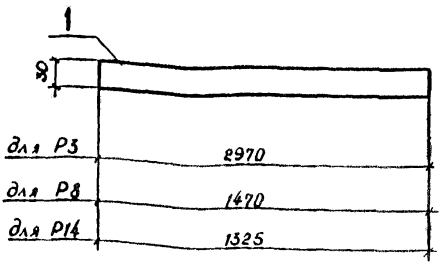



Привязан

Инв. №

Разраб.	Пономарев		07.86
Провер.	Хоперская		07.86
Рук. гр.	Хоперская		07.86
Нач. отд.	Сивалов		07.86
Н. контр.	Александрова		07.86
Гл. инж. пр.	Новиков		07.86

ТП 503-6-9.86

КМИ-022

Ригели Р3, Р8, Р14

Стадия	Масса	Масштаб
РП	1,15 6,0 5,2	

Лист	Листов 1

Труба ▭60×30×3 ТУ14-3-462-76
Ст3кп2 ГОСТ 11474-76

Госкомнефтепродукт СССР
ГИПРОНЕФТЕТРАНС

Формат	Зона	Поз	Обозначение	Наименование	Кол.	Приме-чание
				Р6		
				Материалы		
Б.ч.		1		Уголок $\frac{40\times40\times2,5\ ГОСТ\ 19771-74}{Вст3кп2\ ГОСТ\ 11474-76}$	2,0	кг
Б.ч.		2		Уголок $\frac{18\times18\times1,5\ ГОСТ\ 19771-74}{Вст3кп2\ ГОСТ\ 11474-76}$	1,0	кг
				Стандартные изделия		
				Винт М4×8 ГОСТ 17473-80	0,01	
				Р7		
				Материалы		
Б.ч.		1		Уголок $\frac{40\times40\times2,5\ ГОСТ\ 19771-74}{Вст3кп2\ ГОСТ\ 11474-76}$	2,1	кг
Б.ч		2		Уголок $\frac{18\times18\times1,5\ ГОСТ\ 19771-74}{Вст3кп2\ ГОСТ\ 11474-76}$	1,0	кг
				Стандартные изделия		
		3		Винт М4×8 ГОСТ 17473-80	0,01	

Привязан

Инв №

Разраб.	Пономарева		12.86
Пров.	Хоперская		12.86
Рук. гр.	Хоперская		12.86
Нач. отд.	Сивалов		12.86
Н. контр.	Захаров		12.86

ТП 503-6-9.86

КМИ-023

Ригели Р6, Р7

Стадия	Лист	Листов
РП	1	2

Госкомнефтепродукт СССР
ГИПРОНЕФТЕТРАНС
г. Волгоград

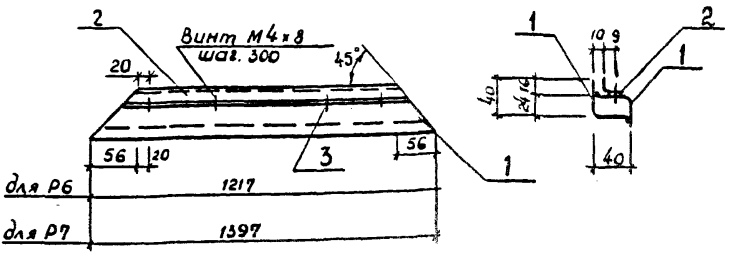

Привязан

Инв. №

Разраб	Пономарева		07.88
Провер.	Хоперская		07.88
Рук. гр.	Хоперская		07.88
Нач. отд.	Сусалов		07.88
Н. контр.	Александрова		07.88
Гл. инж. пр.	Новиков		07.88

ТП 503-6-9.86

КМН-023

Ригели Р6, Р7

Стадия	Масса	Масштаб
РП		
Лист 2	Листов	

Госкомнефтепродукт СССР
ГИПРОНЕФТЕТРАНС

Формат	Зона	Поз.	Обозначение	Наименование	Кол.	Примечание
				Р9		
				Материалы		
Бч		1		Уголок 40×40×2,5 ГОСТ 19771-74 / Ст3кп2 ГОСТ 11474-76	2,0	кг
Бу		2		Уголок 18×18×1,5 ГОСТ 19771-74 / Ст3кп2 ГОСТ 11474-76	1,0	кг
				Стандартные изделия		
		3		Винт М4×8 ГОСТ 17473-80	0,01	кг
				Р13		
				Материал		
Бу		1		Уголок 40×40×2,5 ГОСТ 19771-74 / Ст3кп2 ГОСТ 11474-76	2,0	кг
Бу		2		Уголок 18×18×1,5 ГОСТ 19771-74 / Ст3кп2 ГОСТ 11474-76	1,0	кг
		3		Стандартные изделия		
		3		Винт М4×8 ГОСТ 17473-80	0,01	

Привязан

Инв №:

Разраб	Пономарева		12.86
Пров.	Хоперская		12.86
Рук. гр.	Хоперская		12.86
Нач. отд	Сивалов		12.86
Н. контр	Захаров		12.86

ТП 503-6-9.86

КМИ-024

Ригели Р9, Р13

Стадия	Лист	Листов
РП	1	2

Госкомнефтепродукт СССР
ГИПРОНЕФТЕТРАНС
г. Волгоград

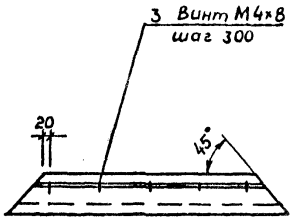

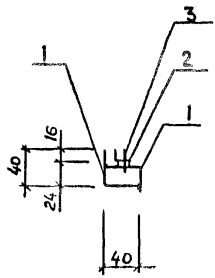

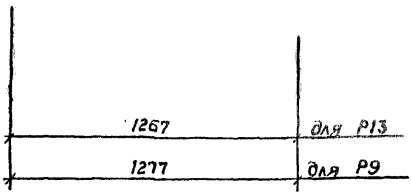

Привязан

Инв №:

Разраб.	Пономарева		07.86
Провер.	Коперская		07.86
Рук. гр.	Коперская		07.86
Н. контр.			07.86
Гл. инж. пр.	Новиков		07.86

ТП. 503-6-9.86

КМИ-024

Ригели Р9, Р13

Стадия	Масса	Масштаб
РП		

Лист 2 Листов

Госкомнефтепродукт СССР
ГИПРОНЕФТЕТРАНС

gost.e-ecolog.ru