ТИПОВОЙ ПРОЕКТ

503-6-9.86

АВТОЗАПРАВОЧНАЯ СТАНЦИЯ ОБЩЕГО ПОЛЬЗОВАНИЯ ПРОПУСКНОЙ СПОСОБНОСТЬЮ 135 АВТОМОБИЛЕЙ В ЧАС

АЛЬБОМ IV

Нестандартизированное оборудование

gost.e-ecolog.ru

Привязан:

Инв №

ТИПОВОЙ ПРОЕКТ
503-6-9.86
АВТОЗАПРАВОЧНАЯ СТАНЦИЯ ОБЩЕГО ПОЛЬЗОВАНИЯ ПРОПУСКНОЙ СПОСОБНОСТЬЮ 135 АВТОМОБИЛЕЙ В ЧАС

АЛЬБОМ IV

Разработан
проектным институтом
«Гипронефтетранс»

Главный инженер института В.И. Лукьяновский
Главный инженер проекта В.В. Новиков

Утвержден
Госкомнефтепродуктом СССР
Решение №24-13-5 от 23.04.1986 г.

Введен в действие
«Гипронефтетрансом»
Приказ №182 от 3.06.1986 г.

Привязан:

Инв №

Содержание альбома

Наименование	Обозначение	Стр.
Колодец технологический для резервуаров емкостью 5 и 25 м³	НТК 01.00.00	6
Колодец технологический для резервуаров емкостью 5 и 25 м³. Сборочный чертеж	НТК 01.00.00.СБ	7
Корпус колодца для резервуара емкостью 5 м³	НТК 01.01.00	8
Корпус колодца для резервуара емкостью 5 м³. Сборочный чертеж	НТК 01.01.00.СБ	9
Обечайка	НТК 01.01.01	10
Кольцо	НТК 01.01.02	11
Накладка	НТК 01.01.03	11
Воротник	НТК 01.01.04	12
Корпус колодца для резервуара емкостью 25 м³	НТК 01.02.00	13
Корпус колодца для резервуара емкостью 25 м³. Сборочный чертеж	НТК 01.02.00.СБ	14
Крышка технологического колодца	НТК 01.03.00	15
Крышка технологического колодца. Сборочный чертеж	НТК 01.03.00.СБ	16
Круг	НТК 01.03.01	17
Кольцо	НТК 01.03.02	17
Уголок №1	НТК 01.03.03	18
Уголок №2	НТК 01.03.04	18
Планка	НТК 01.03.05	19
Накладка	НТК 01.03.06	19
Крышка смотрового люка	НТК 01.04.00	20
Крышка смотрового люка. Сборочный чертеж	НТК 01.04.00.СБ	20
Уголок	НТК 01.04.01	21

продолжение

Наименование	Обозначение	Стр.
Замерное устройство топлива	НТК 02.00.00	22
Замерное устройство топлива. Сборочный чертеж	НТК 02.00.00.СБ	23
Патрубок ф 159	НТК 02.00.01	24
Воротник ф 250	НТК 02.00.02	24
Патрубок ф 48	НТК 02.00.03	25
Всасывающее устройство топлива	НТК 03.00.00	26
Всасывающее устройство топлива. Сборочный чертеж	НТК 03.00.00.СБ	27
Воротник ф 200	НТК 03.00.01	27
Дыхательное устройство топлива	НТК 04.00.00	28
Дыхательное устройство топлива. Сборочный чертеж	НТК 04.00.00.СБ	29
Сливное устройство масла, топлива	НТК 05.00.00	30
Сливное устройство масла, топлива. Сборочный чертеж	НТК 05.00.00.СБ	30
Дыхательное устройство масла	НТК 06.00.00	31
Дыхательное устройство масла. Сборочный чертеж	НТК 06.00.00.СБ	31
Сливное устройство для отработанных масел	НТК 07.00.00	32

Привязан:

Инв. №

Типовой проект 503-6-9.86 Альбом V

Инв. № подл. | Подпись и дата | Взам. инв. № | Инв. № дубл. | Подпись и дата

Типовой проект 503-6-9.86 Альбом VI

Инв.№ подл. | Подпись и дата | Взам.инв.№ | Инв.№ дубл. | Подпись и дата

продолжение

Наименование	Обозначение	Стр.
Сливное устройство для отработанных масел. Сборочный чертеж	НТК 07.00.00.СБ	33
Шарнирное сливное устройство для отработанных масел	НТК 07.01.00	34
Шарнирное сливное устройство для отработанных масел. Сборочный чертеж	НТК 07.01.00.СБ	35
Патрубок	НТК 07.01.01	36
Патрубок	НТК 07.01.02	36
Патрубок	НТК 07.01.03	37
Патрубок	НТК 07.01.04	37
Шарнир	НТК 07.02.00	38
Шарнир. Сборочный чертеж	НТК 07.02.00.СБ	39
Втулка	НТК 07.02.01	40
Втулка	НТК 07.02.02	40
Фланец	НТК 07.02.03	41
Кольцо	НТК 07.02.04	41
Шайба	НТК 07.02.05	42
Воронка	НТК 07.03.00	43
Воронка. Сборочный чертеж	НТК 07.03.00	43
Обечайка воронки (развертка)	НТК 07.03.01	44
Конус воронки (развертка)	НТК 07.03.02	44
Кольцо наружное	НТК 07.03.03	45
Кольцо внутреннее	НТК 07.03.04	45
Сетка № 1,25	НТК 07.03.05	46
Ручка	НТК 07.03.06	46
Патрубок всасывающий	НТК 08.00.00	47
Патрубок всасывающий. Сборочный чертеж	НТК 08.00.00.СБ	47
Фланец	НТК 08.00.01	48
Патрубок	НТК 08.00.03	48

продолжение

Наименование	Обозначение	Стр.
Прокладка	НТК 08.00.04	49
Замерное устройство масла	НТК 09.00.00	50
Замерное устройство масла. Сборочный чертеж	НТК 09.00.00.СБ	50
Колпак	НТК 09.01.00	51
Колпак. Сборочный чертеж	НТК 09.01.00.СБ	51
Воротник ф 160	НТК 09.00.01	52
Втулка	НТК 09.00.02	52
Кронштейн УДУ-10	НТК 10.00.00	53-54
Кронштейн УДУ-10. Сборочный чертеж	НТК 10.00.00.СБ	55
Усиливающее кольцо	НТК 10.00.01	56
Планка	НТК 10.00.02	56
Скоба	НТК 10.00.03	57
Прокладка	НТК 10.00.04	58
Крышка	НТК 10.00.05	58
Угольник	НТК 10.00.06	59
Планка	НТК 10.00.07	59
Труба ф 530х7	НТК 10.00.08	60
Прокладка	НТК 10.00.09	60

Привязан:

Инв.№

Типовой проект 503-6-9.86 Альбом IV

Инв.№ подл. | Подпись и дата | Взам.инв.№ | Инв.№ дубл. | Подпись и дата

продолжение

Наименование	Обозначение	Стр.
Фланец	НТК 10.00.10	61
Угольник	НТК 10.00.11	61
Пластина	НТК 10.00.12	62
Косынка	НТК 10.00.13	62
Рамка	НТК 10.01.00	63
Рамка. Сборочный чертеж	НТК 10.01.00.СБ	64
Планка	НТК 10.01.01	65
Планка	НТК 10.01.02	65
Устройство для установки сигнализатора уровня ДУЖЭ	НТК 11.00.00	66
Устройство для установки сигнализатора уровня ДУЖЭ. Сборочный чертеж	НТК 11.00.00.СБ	67
Патрубок	НТК 11.00.01	68
Патрубок	НТК 11.00.02	68
Патрубок	НТК 11.00.03	69
Фланец	НТК 11.00.04	69
Прокладка	НТК 00.00.01	70
Патрубок монтажный	НТК 00.00.02	71
Воротник	НТК 00.00.03	71
Воротник	НТК 00.00.04	72
Заглушка	НТК 00.00.05	72
Отстойник	ННК 00.00.00	73
Отстойник. Сборочный чертеж	ННК 00.00.00.СБ	74
Перегородка полупогружная	ННК 01.00.00	75
Перегородка полупогружная. Сборочный чертеж	ННК 01.00.00.СБ	76
Перегородка левая	ННК 01.01.00	77
Перегородка левая. Сборочный чертеж	ННК 01.01.00.СБ	78

продолжение

Наименование	Обозначение	Стр.
Перегородка правая	ННК 01.02.00	79
Перегородка правая. Сборочный чертеж	ННК 01.02.00.СБ	80
Обечайка	ННК 01.01.01	81
Водослив	ННК 01.01.02	81
Водослив	ННК 01.01.03	82
Основание	ННК 01.01.04	82
Основание	ННК 01.01.06	83
Опора	ННК 01.00.01	83
Стойка	ННК 01.03.00	84
Стойка. Сборочный чертеж	ННК 01.03.00.СБ	84
Нефтесборник	ННК 02.00.00	85
Нефтесборник. Сборочный чертеж	ННК 02.00.00.СБ	86
Воронка	ННК 02.00.01	87
Стойка	ННК 02.00.02	87
Полухомут	ННК 02.00.03	88
Привод нефтесборника	ННК 03.00.00	89
Привод нефтесборника. Сборочный чертеж	ННК 03.00.00.СБ	90
Шток	ННК 03.00.01	91
Гайка	ННК 03.00.02	91

Привязан:

Инв.№

продолжение

Наименование	Обозначение	Стр.
Винт	ННК 03.00.03	92
Шайба	ННК 03.00.04	92
Фильтр	ННК 04.00.00	93
Фильтр. Сборочный чертеж	ННК 04.00.00.СБ	94
Корпус	ННК 04.00.01	95
Рамка	ННК 04.00.02	95
Рамка	ННК 04.00.03	96
Ручка	ННК 04.00.04	96
Обечайка	ННК 04.00.05	97
Прижим	ННК 05.00.00	98
Прижим. Сборочный чертеж	ННК 05.00.00.СБ	98
Прижим	ННК 05.01.00	99
Прижим. Сборочный чертеж	ННК 05.01.00.СБ	99
Шток	ННК 05.00.01	100
Прижим	ННК 05.01.01	101
Шайба	ННК 05.01.02	101

Типовой проект 503-6-9.86 Альбом IV

Инв. № подл. | Подпись и дата | Взам. инв. № | Инв. № дубл. | Подпись и дата

Привязан:

Инв. №

Типовой проект 503-6-9.86 Альбом V

Формат	Зона	Поз.	Обозначение	Наименование	Кол.	Примеч.
				Документация		
А3			НТК 01.00.00 СБ	Сборочный чертеж		
				Сборочные единицы		
А3		1	НТК 01.01.00	Корпус колодца для резервуара V=5 м³	1	
А3		2	НТК 1.02.00	Корпус колодца для резервуара V=25 м³	1	
А3		3	НТК 01.03.00	Крышка технологического колодца	1	
А4		4	НТК 01.04.00	Крышка смотрового люка	1	

Привязан:

Инв.№

Инв.№ подл. | Подпись и дата | Взам. инв.№ | Инв.№ дубл. | Подпись и дата

Изм.	Лист	№ докум.	Подп.	Дата
Разраб.		Соловьев		06.86
Провер.		Втюрин		06.86
Рук. гр		Втюрин		06.86
Нач. отд.		Бутенко		06.86

НТК 01.00.00

Колодец технологический для резервуаров емкостью 5 и 25 м³

Лит.	Лист	Листов
		1

Госкомнефтепродукт СССР
ГИПРОНЕФТЕТРАНС
г. Волгоград

НТК 01.00.00 СБ

Типовой проект 503-6-9.86 Альбом IV

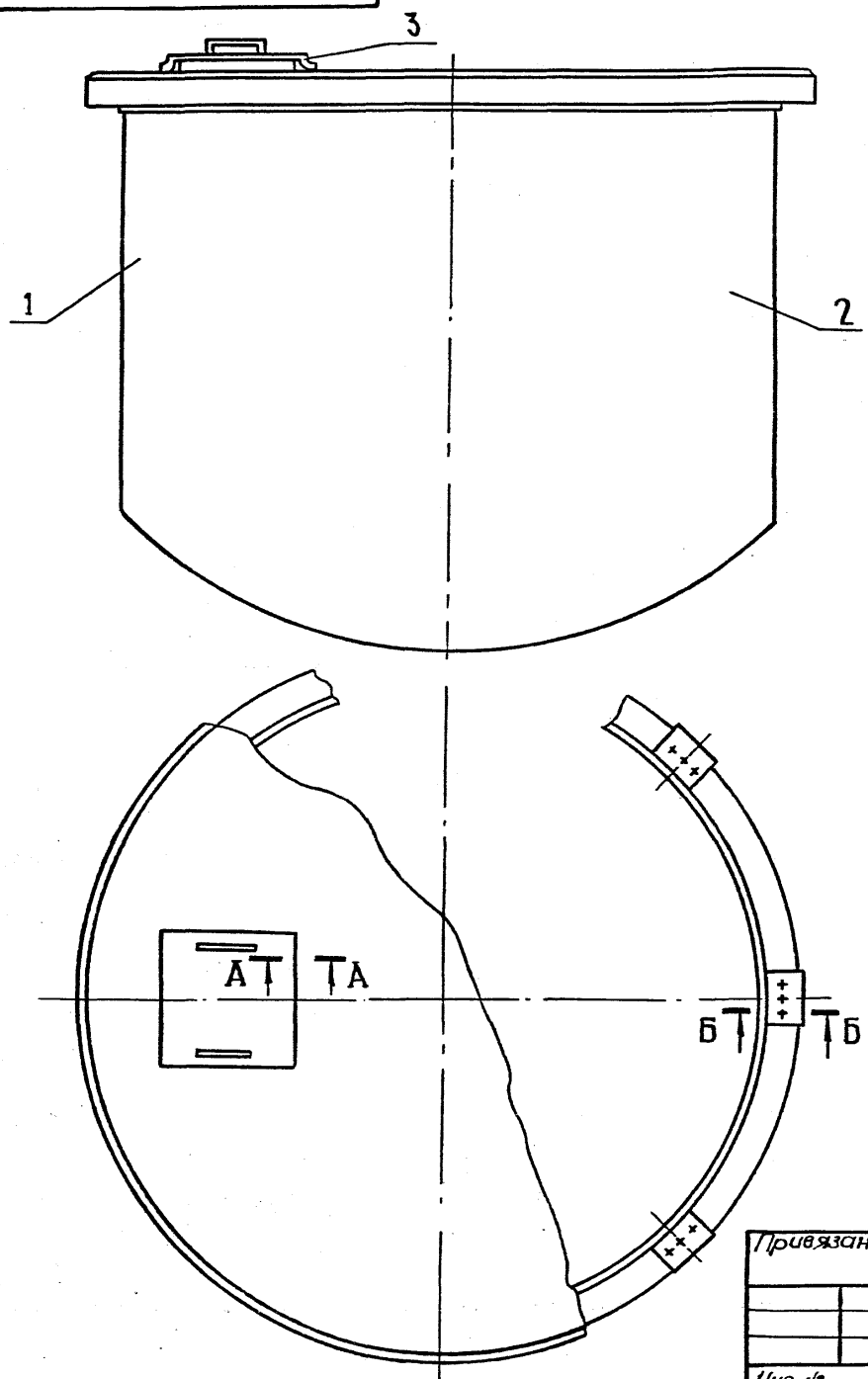

А-А
М1:1

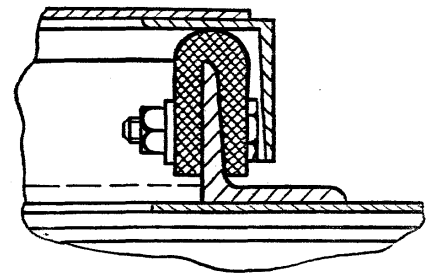

Б-Б
М1:1

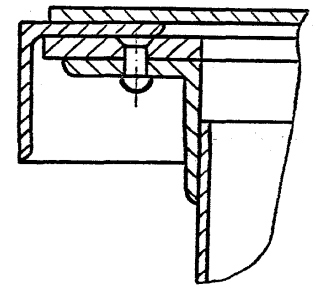

					НТК 01.00.00 СБ		
Изм.	Лист	№ докум.	Подп.	Дата	Колодец технологический для резервуаров емкостью 5 и 25 м³ Сборочный чертеж	Лит	Масса / Масштаб
Разраб.		Соловьев		06.86			1:10
Провер.		Втюрин		06.86		Лист	Листов 1
Рук.гр.		Втюрин		06.86		Госкомнефтепродукт СССР ГИПРОНЕФТЕТРАНС г. Волгоград	
Нач. отд.		Бутенко		06.86			
Н.контр.		Захаров		06.86			

Привязан

Инв №

Типовой проект 503-6-9.86 Альбом V

Формат	Зона	Поз.	Обозначение	Наименование	Кол.	Примеч.
				Документация		
А3			НТК 01.01.00 СБ	Сборочный чертеж		
				Детали		
А3		1	НТК 01.01.01	Обечайка	1	
А4		2	НТК 01.01.02	Кольцо	1	
А4		3	НТК 01.01.03	Накладка	1	
А3		4	НТК 01.01.04	Воротник	1	
Б.Ч.		5	НТК 01.01.05	Патрубок	1	
				Труба $\frac{33\times2,5\ \text{ГОСТ}\ 10704\text{-}76^{*}}{\text{В}\ 20\ \text{ГОСТ}\ 10705\text{-}80}$		
				С-385		
				Стандартные изделия		
				Заклепка алюминиевая 5×10,37 ГОСТ 10300-80	24	

Привязан:

Инв. №

Изм.	Лист	№ докум.	Подп.	Дата
Разраб.		Соловьев		06.86
Провер.		Вторин		06.86
Рук. гр.		Вторин		06.86
Нач. отд.		Бутенко		06.86
Н. контр.		Александрова		06.86

НТК 01.01.00

Корпус колодца для резервуара емкостью 5 м³

Лит.	Лист	Листов
		1

Госкомнефтепродукт СССР
ГИПРОНЕФТЕТРАНС
г. Волгоград

НТК 07.01.00.СБ

Типовой проект 503-6-9.86 Альбом V

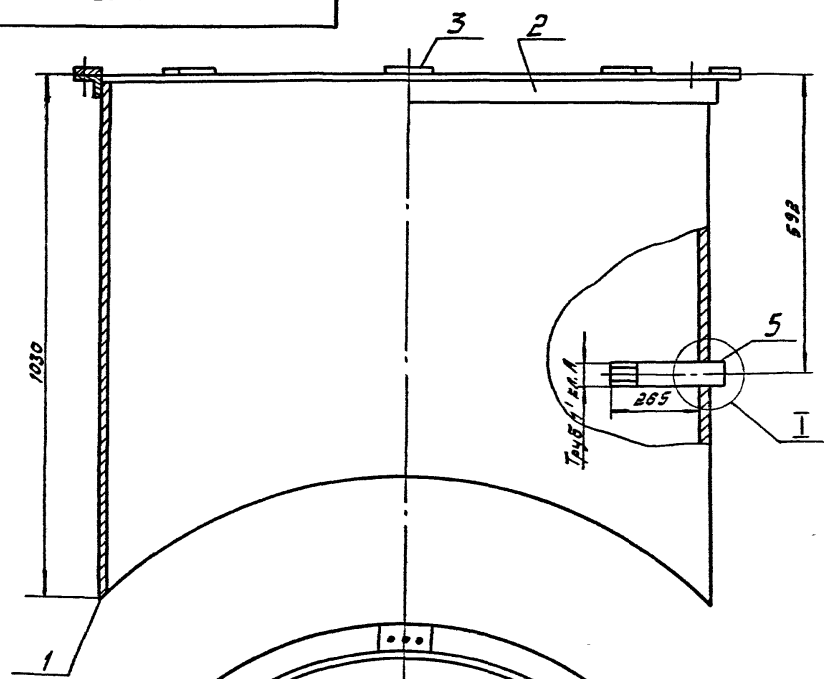

А-А
М1:1

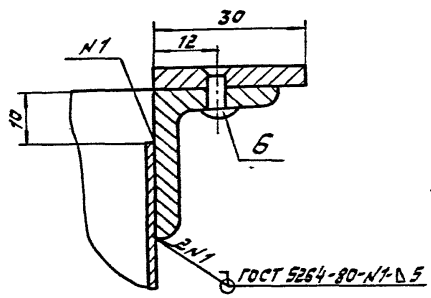

I
М1:1

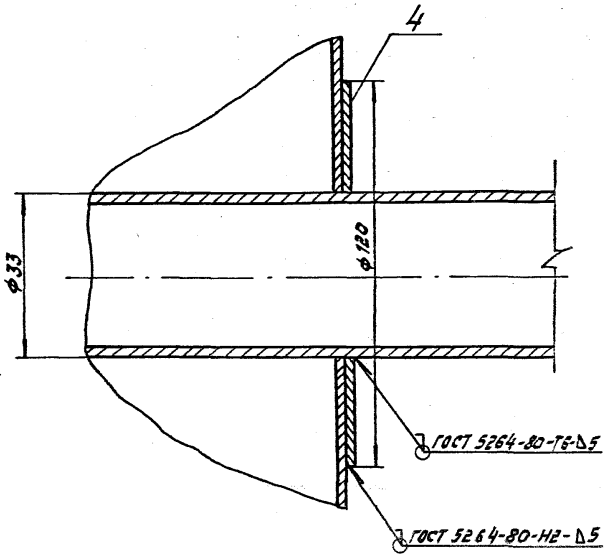

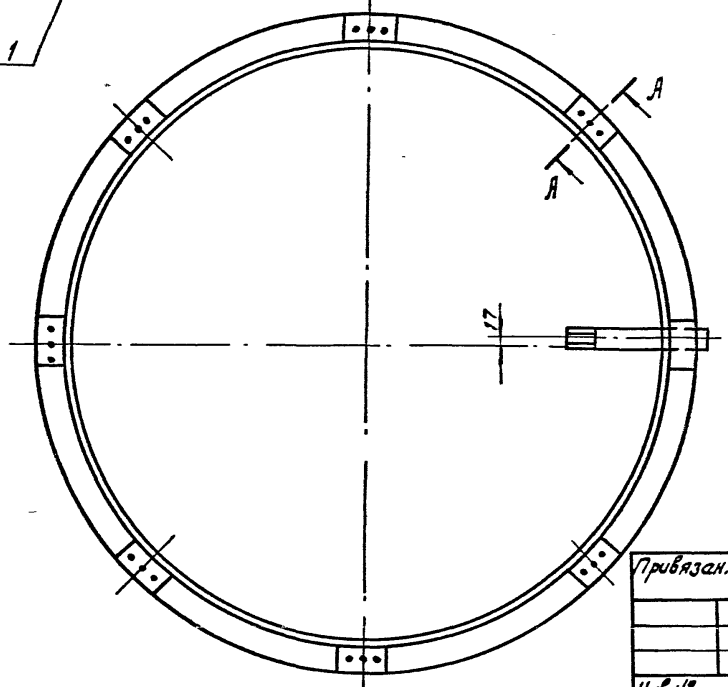

Длина нарезки резьбы не менее 50 мм

Привязан:

Инв.№

Изм.	Лист	N докум.	Подп.	Дата
Разраб.		Соловьев		06.86
Провер.		Втюрин		06.86
Рук.гр.		Втюрин		06.86
Нач.отд.		Бутенко		06.86
Н.контр.		Захаров		06.86

НТК 01.01.00.СБ

Корпус колодца для резервуара емкостью 5 м³. Сборочный чертеж

Лит.	Масса	Масштаб
	99,5	1:10
Лист	Листов 1	

Госкомнефтепродукт СССР
ГИПРОНЕФТЕТРАНС
г. Волгоград

НТК 01.01.01

Развертка

√(√)

12×314 = 3768

34

Rz60 по контуру

600 (1300) | 860 (1330) | 960 (1400) | 1030 (1430) | 960 (1400) | 860 (1330) | 800 (1300) | 860 (1330) | 960 (1400) | 1030 (1430) | 960 (1400) | 860 (1330) | 800 (1300)

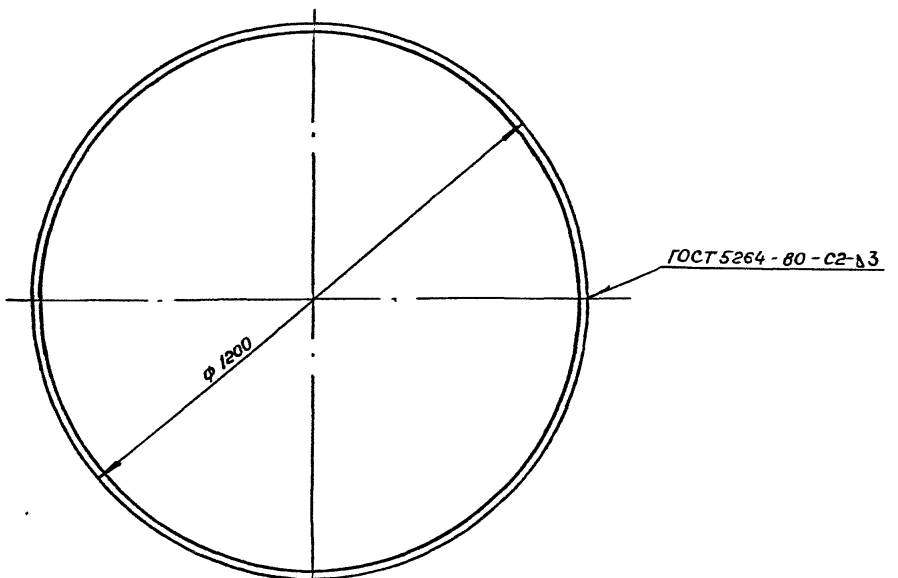

Размер в скобках для резервуара под топливо V=25 м³

Типовой проект 503-6-9.86 Альбом IV

Привязан

Инв №

Изм.	Лист	№ докум.	Подп.	Дата
Разраб.		Соловьев		06.86
Пров.		Втюрин		06.86
Рук. гр.		Втюрин		06.86
Нач. отд.		Бутенко		06.86
Н.контр.		Захаров		06.86

НТК 01.01.01

Обечайка

Лит.	Масса	Масштаб
	91,6	1:10
Лист	Листов 1	

Лист 3 ГОСТ 19903-74* Ст3 ГОСТ 16523-70*

Госкомнефтепродукт СССР
ГИПРОНЕФТЕТРАНС
г. Волгоград

НТК 01.01.02

Типовой проект 503-6-9.86 Альбом II

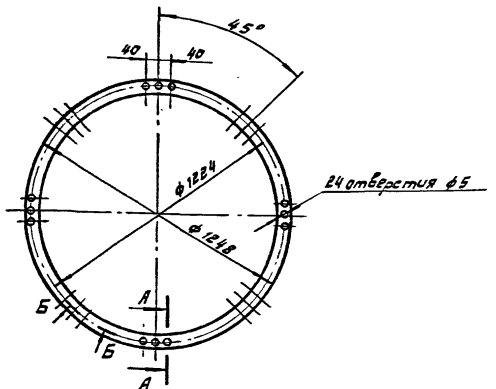

Б-Б
М1:1

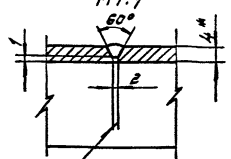

ГОСТ 5264-80-С15 △3

А-А
М1:1

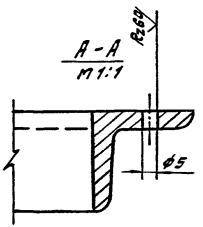

1.* Размер для справок
2. Длина развертки 3919 мм

Привязан

Инв.№

					НТК 01.01.02		
Изм.	Лист	N докум.	Подп.	Дата			
Разраб.		Соловьев		01.86	Кольцо	Лит.	Масса	Масштаб
Провер.		Втюрин		06.86			7,3	1:20
Рук. гр.		Втюрин		06.86		Лист	Листов 1
Нач. отд.		Бутенко		01.86	Уголок Б25×25×4 ГОСТ 8509-77* Ст3 ГОСТ 535-79*	Госкомнефтепродукт СССР ГИПРОНЕФТЕТРАНС г. Волгоград
Н. контр.		Захаров		01.86		

Инв.№ подл. | Подпись и дата | Взам.инв.№ | Инв.№ дубл. | Подпись и дата

НТК 01.01.03

Типовой проект Альбом II

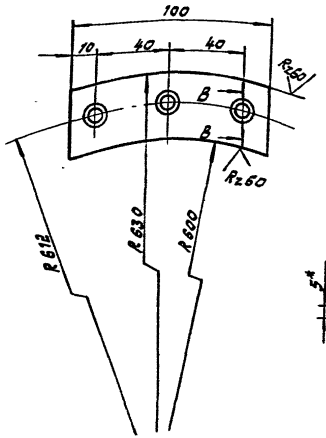

В-В
М1:1

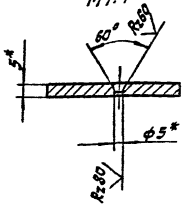

*Размер для справок

Привязан

Инв.№

					НТК 01.01.03		
Изм.	Лист	N докум.	Подп.	Дата			
Разраб.		Соловьев		01.86	Накладка	Лит.	Масса	Масштаб
Провер.		Втюрин		06.86			0,04	1:2
Рук. гр.		Втюрин		06.86		Лист	Листов 1
Нач. отд.		Бутенко		01.86	Лист АД 1-5 ГОСТ 27831-76*	Госкомнефтепродукт СССР ГИПРОНЕФТЕТРАНС г. Волгоград
Н. контр.		Захаров		01.86		

√(√)

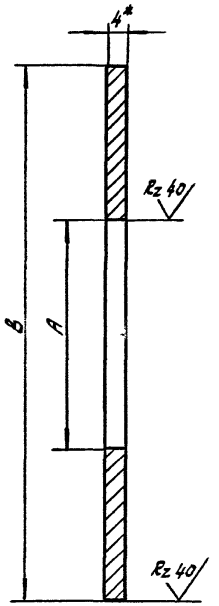

Сборочный чертеж	Поз.	А мм	Б мм	Масса кг
ТМ 01.01.00 СБ	4	35	120	0,35
ТМ 01.02.00. СБ	4	62	140	0,40
	7	50	120	0,30

* Размер для справок

Привязан:

Инв. №

Изм.	Лист	N докум.	Подп.	Дата
Разраб.		Соловьев		06.86
Провер.		Втюрин		06.86
Рук.гр.		Втюрин		06.86
Нач.отд.		Бутенко		06.86
Н.контр.		Захаров		06.86

НТК 01.01.04

Воротник

Лит.	Масса	Масштаб
	см. табл.	1:1
Лист	Листов 1	

Лист 4 ГОСТ 19903-74*
Ст 3 ГОСТ 16523-70*

Госкомнефтепродукт СССР
ГИПРОНЕФТЕТРАНС
г. Волгоград

Инв. № подл. | Подпись и дата | Взам. инв. № | Инв. № дубл. | Подпись и дата

Типовой проект 503-6-9.86 Альбом IV

Формат	Зона	Поз.	Обозначение	Наименование	Кол.	Примеч.
				Документация		
А3			НТК 01.02.00.СБ	Сборочный чертеж		
				Детали		
А3		1	НТК 01.01.01	Обечайка	1	
А4		2	НТК 01.01.02	Кольцо	1	
А4		3	НТК 01.01.03	Накладка	1	
А4		4	НТК 01.01.04	Воротник	2	
Б.Ч.		5	НТК 01.02.01	Патрубок	1	
				Труба 48×3 ГОСТ 10704-76* / В20 ГОСТ 10705-80		
				ℓ=320		
Б.Ч.		6	НТК 01.02.02	Патрубок	2	
				Труба 60×3,5 ГОСТ 10704-76* / В20 ГОСТ 10705-80		
				ℓ=320		
А4		7	НТК 01.01.04	Воротник	1	
				Стандартные изделия		
		8		Фланец 1-40-25 ст.25	1	

Типовой проект 503-6-9.86 Альбом V

Инв.№ подл. | Подпись и дата | Взам.инв.№ | Инв.№ дубл. | Подпись и дата

Привязан:

Инв.№

Изм.	Лист	N докум.	Подп.	Дата
Разраб.		Соловьев		01.86
Провер.		Вторин		06.86
Рук.гр.		Вторин		06.86
Начотд.		Бутенко		06.86
Н.контр.		Александрова		06.86

НТК 01.02.00

Корпус колодца для резервуара емкостью 25 м³

Лит.	Лист	Листов
	1	2

Госкомнефтепродукт СССР
ГИПРОНЕФТЕТРАНС
г. Волгоград

Формат	Зона	Поз.	Обозначение	Наименование	Кол.	Примеч.
				ГОСТ 12820-80*		
		9		Фланец 1-65-25 ст.25 / ГОСТ 12820-80*	2	
		10		Заклепка алюминиевая 5×10.37 ГОСТ 10300-80	24	

Альбом V Типовой проект

Инв.№ подл. | Подпись и дата | Взам.инв.№ | Инв.№ дубл. | Подпись и дата

Привязан:

Инв.№

Изм.	Лист	N докум.	Подп.	Дата

НТК 01.02.00

НТК 01.02.00 СБ

Типовой проект 503-6-9.86 Альбом IV

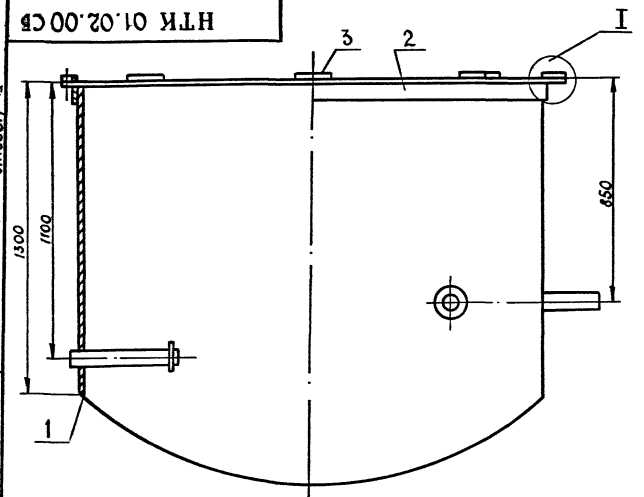

I
М1:1

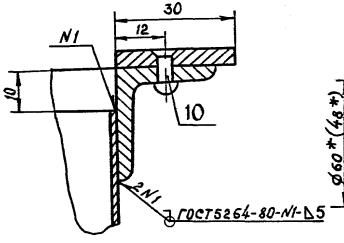

II, III (повернуто)
М1:2

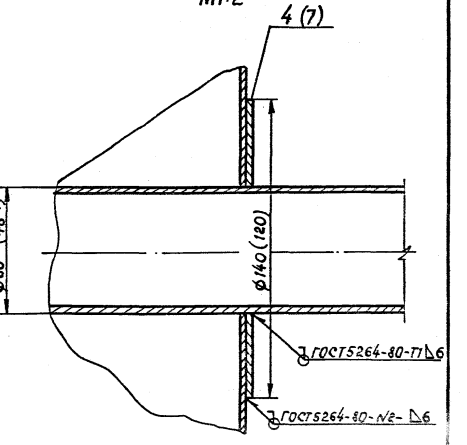

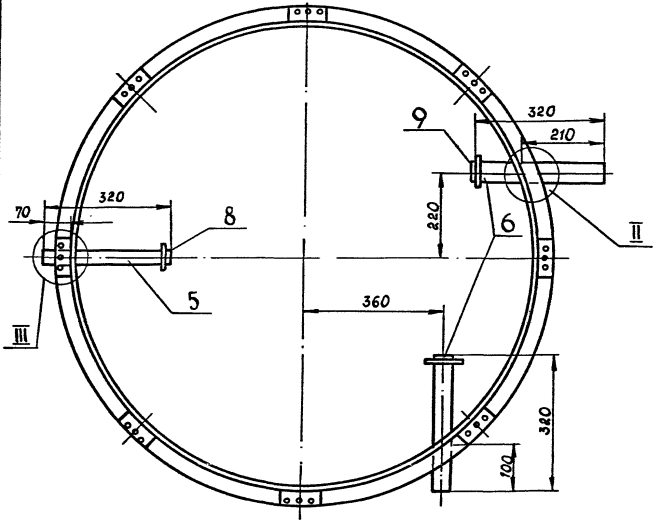

1.* Размеры для справок.
2. Длина нарезки резьбы не менее 50мм.
3. Размеры в скобках даны для выносного элемента III.

Привязан:

Инв.№

НТК 01.02.00 СБ

Изм	Лист	№докум.	Подп	Дата
Разраб.		Соловьев		06.86
Провер.		Втюрин		06.86
Рук.гр.		Втюрин		06.86
Нач.отд.		Бутенко		06.86
Н.контр.		Залоров		06.86

Корпус колодца для резервуара емкостью 25м³. Сборочный чертеж

Лит.	Масса	Масштаб
	99,5	1:10
Лист	Листов 1	

Госкомнефтепродукт СССР
ГИПРОНЕФТЕТРАНС
г. Волгоград

Формат	Зона	Поз.	Обозначение	Наименование	Кол.	Примеч.
				Документация		
А3			НТК 01.03.00.СБ	Сборочный чертеж		
				Детали		
А4		1	НТК 01.03.01	Круг	1	
А4		2	НТК 01.03.02	Кольцо	1	
А4		3	НТК 01.03.03	Уголок №1	2	
А4		4	НТК 01.03.04	Уголок №2	2	
А4		5	НТК 01.03.05	Планка	12	
А4		6	НТК 01.03.06	Накладка	6	
				Стандартные изделия		
		7		Винт М4х22 ГОСТ 17475-80*	12	
		8		Гайка М4.8 ГОСТ 5915-70*	12	

Типовой проект 503-6-9.86 Альбом V

Привязан:

Инв. №

Изм.	Лист	N докум.	Подп.	Дата
Разраб.		Соловьев		04.86
Провер.		Втюрин		06.86
Рук. гр.		Втюрин		06.86
Нач. отд.		Бутенко		06.86
Н. контр.		Александрова		04.86

НТК 01.03.00

Крышка технологического колодца

Лит.	Лист	Листов
		1

Госкомнефтепродукт СССР
ГИПРОНЕФТЕТРАНС
г. Волгоград

НТК 01.03.00 СБ

Типовой проект 503-6-9.86 Альбом IV

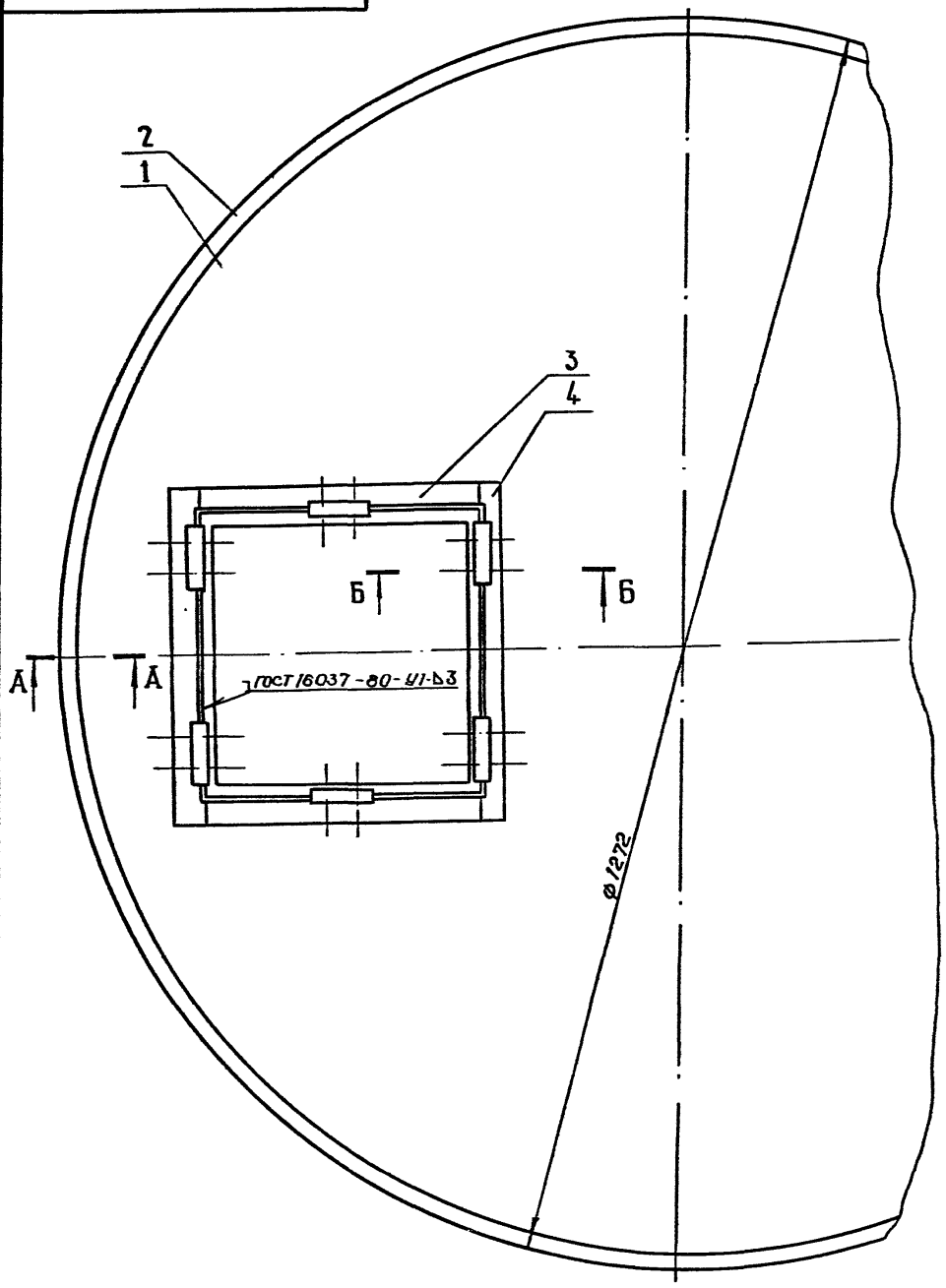

Б-Б
М1:1

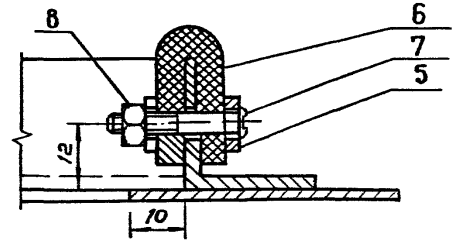

А-А
М1:1

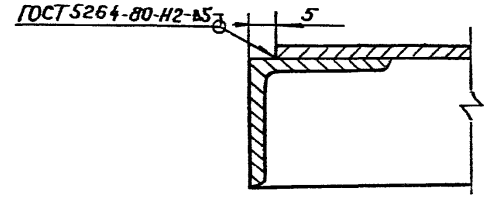

Привязан

Инв №

Изм.	Лист	№ докум.	Подп.	Дата
Разраб.		Соловьев		06.86
Провер.		Втюрин		06.86
Рук. гр.		Втюрин		06.86
Нач. отд.		Бутенко		06.86
Н. контр.		Захаров		07.86

НТК 01.03.00 СБ

Крышка технологического колодца
Сборочный чертеж

Лит	Масса	Масштаб
	45,3	1:5

Лист | Листов 1

Госкомнефтепродукт СССР
ГИПРОНЕФТЕТРАНС
г. Волгоград

Инв № подл. | Подпись и дата | Взам. инв № | Инв № дубл. | Подпись и дата

НТК 01.03.01

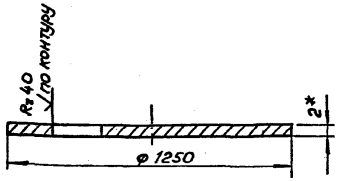

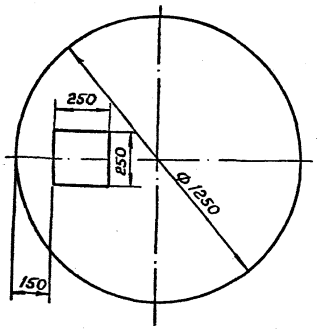

* Размер для справок

Привязан:

Инв №

НТК 01.03.01

Изм.	Лист	№ докум.	Подп.	Дата
Разраб.		Соловьев		
Пров.		Втюрин		06.86
Рук. гр.		Втюрин		06.86
Нач. отд.		Бутенко		
Н. контр.		Захаров		

Круг

Лит.	Масса	Масштаб
	19,13	1:20

Лист | Листов 1

Лист 2 ГОСТ 19903-74*
Ст 3 ГОСТ 16523-70*

Госкомнефтепродукт СССР
ГИПРОНЕФТЕТРАНС
г. Волгоград

Типовой проект 503-6-9.86 Альбом IV

Инв. № подл. | Подпись и дата | Взам. инв. № | Инв. № дубл. | Подпись и дата

НТК 01.03.02

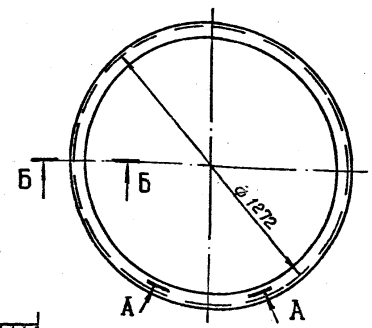

А-А
М1:1

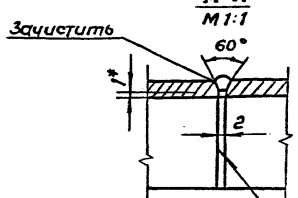

Б-Б
М1:1

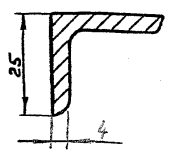

1* Размер для справок
2. Длина развертки 4007 мм

Привязан

Инв №

НТК 01.03.02

Изм.	Лист	№ докум.	Подп.	Дата
Разраб.		Соловьев		
Пров.		Втюрин		06.86
Рук. гр.		Втюрин		06.86
Нач. отд.		Бутенко		
Н. контр.		Захаров		

Кольцо

Лит.	Масса	Масштаб
	5,84	1:20

Лист | Листов 1

Уголок 25×25×4 ГОСТ 8509-72*
Ст 3 сп ГОСТ 535-79*

Госкомнефтепродукт СССР
ГИПРОНЕФТЕТРАНС
г. Волгоград

НТК 07.03.03

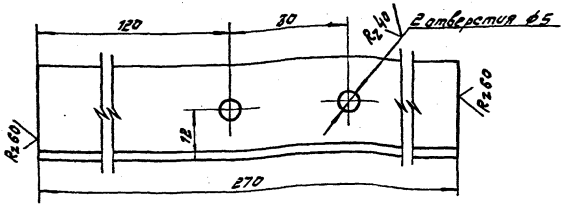

* Размер для справок

Типовой проект 503-6-9.86 Альбом VI

Инв.№ подл. | Подпись и дата | Взам.инв.№ | Инв.№ дубл. | Подпись и дата

Привязан:

Инв.№

НТК 07.03.03

Изм.	Лист	№докум.	Подп.	Дата
Разраб.		Соловьев		06.86
Провер.		Втюрин		06.86
Рук.гр.		Втюрин		06.86
Нач.отд.		Бутенко		07.86
Н.контр.		Захаров		07.86

Уголок N1

Лит.	Масса	Масштаб
	0,4	1:1
Лист	Листов 1	

Уголок Б25х25х4 ГОСТ 8509-72*
Ст3 сп ГОСТ 535-79*

Госнефтепродукт СССР
ГИПРОНЕФТЕТРАНС
г. Волгоград

НТК 07.03.04

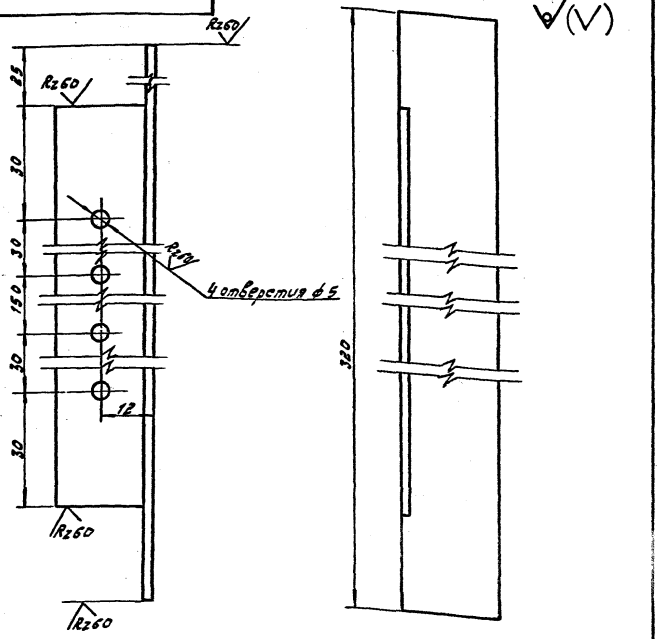

Типовой проект 503-6-9.86 Альбом VI

Инв.№ подл. | Подпись и дата | Взам.инв.№ | Инв.№ дубл. | Подпись и дата

Привязан:

Инв.№

НТК 07.03.04

Изм.	Лист	№докум.	Подп.	Дата
Разраб.		Соловьев		06.86
Провер.		Втюрин		06.86
Рук.гр.		Втюрин		06.86
Нач.отд.		Бутенко		07.86
Н.контр.		Захаров		07.86

Уголок N2

Лит.	Масса	Масштаб
	0,47	1:1
Лист	Листов 1	

Уголок Б25х25х4 ГОСТ 8509-72*
Ст3 сп ГОСТ 535-79*

Госнефтепродукт СССР
ГИПРОНЕФТЕТРАНС
г. Волгоград

НТК 01.03.05

Типовой проект 503-6-9.86 Альбом V

Инв.№ подл. | Подпись и дата | Взам. инв.№ | Инв.№ дубл. | Подпись и дата

А(V)

А-А

Привязан:

Инв.№

НТК 01.03.05

Изм.	Лист	N докум.	Подп.	Дата
Разраб.		Соловьев		06.86
Провер.		Втюрин		06.86
Рук.гр.		Втюрин		06.86
Нач.отд.		Бутенко		06.86
Н.контр.		Захаров		06.86

Планка

Лит.	Масса	Масштаб
	14,13	1:1

Лист | Листов 1

Лист 3 ГОСТ 19904-74*
Ст 3 ГОСТ 16523-70*

Госкомнефтепродукт СССР
ГИПРОНЕФТЕТРАНС
г. Волгоград

НТК 01.03.06

Типовой проект Альбом V

Инв.№ подл. | Подпись и дата | Взам. инв.№ | Инв.№ дубл. | Подпись и дата

Привязан:

Инв.№

НТК 01.03.06

Изм.	Лист	N докум.	Подп.	Дата
Разраб.		Соловьев		06.86
Провер.		Втюрин		06.86
Рук.гр.		Втюрин		06.86
Нач.отд.		Бутенко		06.86
Н.контр.		Захаров		06.86

Накладка

Лит.	Масса	Масштаб
	0,04	1:1

Лист | Листов 1

Резина-пластина
4МБ-А-С ГОСТ 17133-83

Госкомнефтепродукт СССР
ГИПРОНЕФТЕТРАНС
г. Волгоград

Формат	Зона	Поз.	Обозначение	Наименование	Кол.	Примеч.
				Документация		
А4			НТК 01.04.00.СБ	Сборочный чертеж		
				Детали		
А4			НТК 01.04.01	Уголок	4	
Б.Ч.			НТК 01.04.02	Лист	1	
				Лист 2 ГОСТ 19904-74* Ст3 ГОСТ 16523-70* 290×290		
Б.Ч.			НТК 01.04.03	Скоба	2	
				Круг Ø5 ГОСТ 2590-71* Ст3 ГОСТ 535-79* L развертки 200 мм		

Типовой проект 503-6-9.86 Альбом IV

Инв.№ подл. | Подпись и дата | Взам. инв.№ | Инв.№ дубл. | Подпись и дата

Привязан:

Инв.№

Изм.	Лист	N докум.	Подп.	Дата
Разраб.		Соловьев		06.86
Провер.		Втюрин		06.86
Рук.гр.		Втюрин		06.86
Нач.отд.		Бутенко		06.86
Н.контр.		Александрова		07.86

НТК 01.04.00

Крышка смотрового люка

Лит.	Лист	Листов

Госкомнефтепродукт СССР ГИПРОНЕФТЕТРАНС г. Волгоград

НТК 01.04.00.СБ

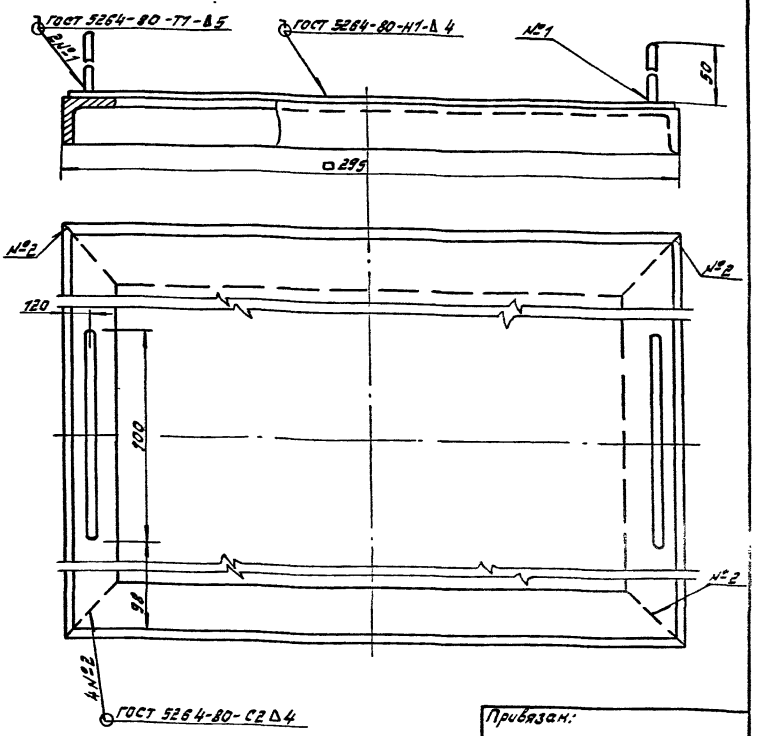

Типовой проект Альбом IV

Инв.№ подл. | Подпись и дата | Взам. инв.№ | Инв.№ дубл. | Подпись и дата

Привязан:

Инв.№

Изм.	Лист	N докум.	Подп.	Дата
Разраб.		Соловьев		06.86
Провер.		Втюрин		06.86
Рук.гр.		Втюрин		06.86
Нач.отд.		Бутенко		06.86
Н.контр.		Захаров		07.86

НТК 01.04.00.СБ

Крышка смотрового люка. Сборочный чертеж

Лит.	Масса	Масштаб
	4,5	1:2
Лист	Листов 1	

Госкомнефтепродукт СССР ГИПРОНЕФТЕТРАНС г. Волгоград

НТК 01.04.01

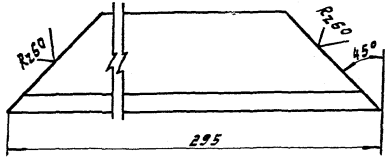

Привязан:

Инв. №

Изм.	Лист	N докум.	Подп.	Дата
Разраб.		Соловьев		06.86
Провер.		Втюрин		06.86
Рук. гр.		Втюрин		06.86
Нач. отд.		Бутенко		06.86
Н. контр.		Захаров		06.86

НТК 01.04.01

Уголок

Лит.	Масса	Масштаб
	0,43	1:1

Лист | Листов 1

Уголок Б 25×25×4 ГОСТ 8509-72*
Ст3сп ГОСТ 535-79*

Госкомнефтепродукт СССР
ГИПРОНЕФТЕТРАНС
г. Волгоград

Типовой проект 503-6-9.86. Альбом V

Типовой проект 503-6-9.86 Альбом IV

Формат	Зона	Поз.	Обозначение	Наименование	Кол.	Примеч.
А4			НТК 02.00.00. СБ	Сборочный чертеж		
				Детали		
А4		1	НТК 02.00.01	Патрубок ф159	1	
А4		2	НТК 02.00.02	Воротник ф250	1	
А4		3	НТК 02.00.03	Патрубок ф48	1	
				Стандартные изделия		
		4		Фланец 1-40-25 ст.25	1	
				ГОСТ 12820-80*		
		5		Фланец 1-150-25 ст.25	1	
				ГОСТ 12820-80*		

Привязан:

Инв. №

Инв. № подл. | Подпись и дата | Взам. инв. № | Инв. № дубл. | Подпись и дата

Изм.	Лист	№ докум.	Подп.	Дата
Разраб.		Соловьев		06.86
Провер.		Втюрин		06.86
Рук. гр.		Втюрин		06.86
Нач. отд.		Бутенко		07.86
Н. контр.		Александрова		07.86

НТК 02.00.00

Замерное устройство топлива

Лит.	Лист	Листов
		1

Госкомнефтепродукт СССР
ГИПРОНЕФТЕТРАНС
г. Волгоград

IV

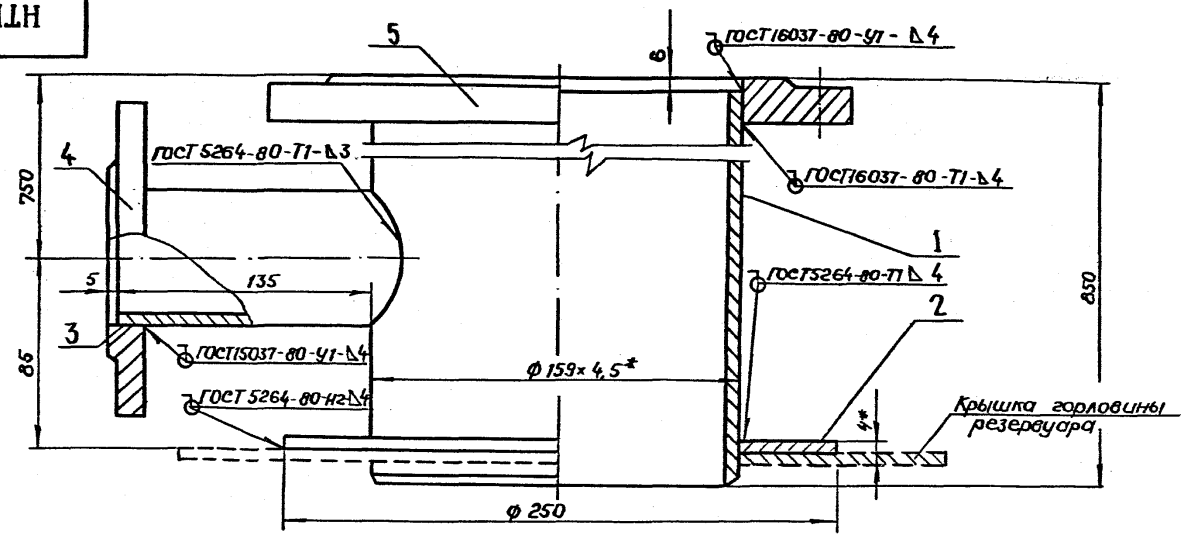

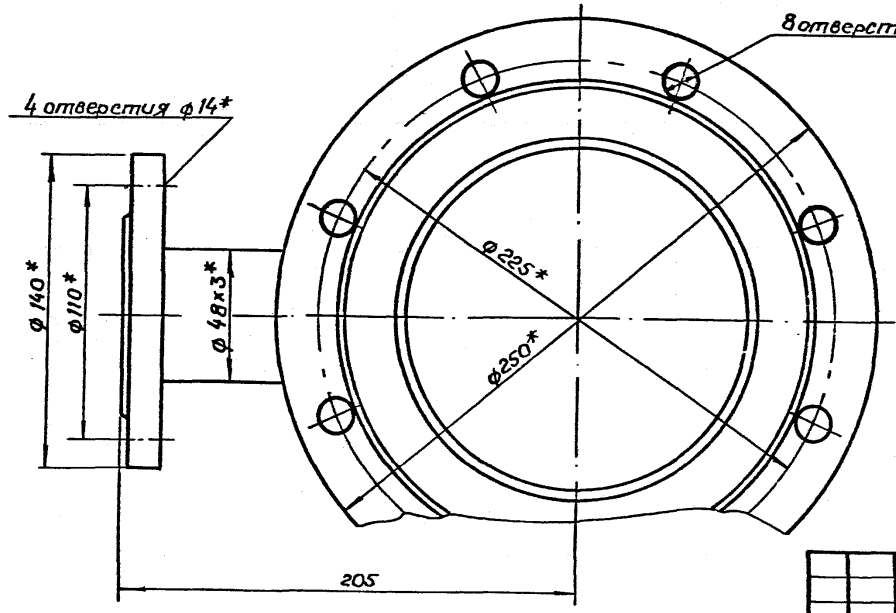

* Размеры для справок

Привязан

Инв №

Изм.	Лист	№ докум.	Подп.	Дата
Разраб.		Соловьев		06.86
Провер.		Втюрин		06.86
Рук. гр.		Втюрин		06.86
Нач. отд.		Бутенко		06.86
Н. контр.		Захаров		06.86

НТК 02.00.00 СБ

Замерное устройство топлива. Сборочный чертеж

Лит.	Масса	Масштаб
	—	1:2
Лист	Листов 1	

Госкомнефтепродукт СССР
ГИПРОНЕФТЕТРАНС
г. Волгоград

НТК 02.00.01

$R_z 60$

Типовой проект 503-6-9.86 Альбом V

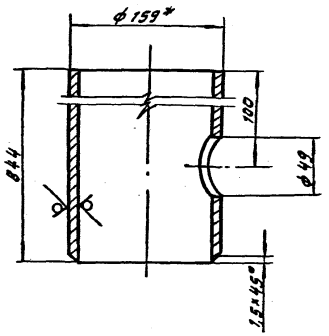

* Размер для справок

Привязан

Инв. №

Изм.	Лист	N докум.	Подп.	Дата
Разраб.		Соловьев		06.86
Провер.		Втюрин		06.86
Рук. гр.		Втюрин		06.86
Нач. отд.		Бутенко		06.86
Н. контр.		Захаров		06.86

НТК 02.00.01

Патрубок ф 159

Труба 159×4,5 ГОСТ 10704-76* / В10 ГОСТ 10705-80

Лит.	Масса	Масштаб
	14,5	1:4
Лист	Листов 1	

Госкомнефтепродукт СССР
ГИПРОНЕФТЕТРАНС
г. Волгоград

Инв. № подл. | Подпись и дата | Взам. инв. № | Инв. № дубл. | Подпись и дата

НТК 02.00.02

$R_z 60$

Типовой проект Альбом V

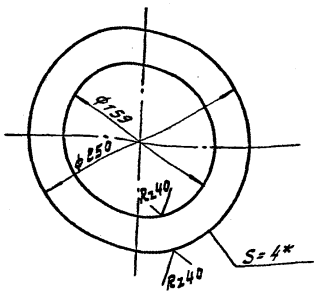

* Размер для справок

Привязан

Инв. №

Изм.	Лист	N докум.	Подп.	Дата
Разраб.		Соловьев		06.86
Провер.		Втюрин		06.86
Рук. гр.		Втюрин		06.86
Нач. отд.		Бутенко		06.86
Н. контр.		Захаров		06.86

НТК 02.00.02

Воротник ф 250

Лист 4 ГОСТ 19903-74* / Ст3 ГОСТ 16523-70*

Лит.	Масса	Масштаб
	11,1	1:4
Лист	Листов 1	

Госкомнефтепродукт СССР
ГИПРОНЕФТЕТРАНС
г. Волгоград

НТК 02.00.03

Rz60 (√)

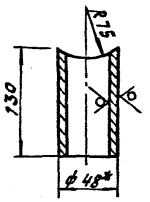

*Размер для справок

Привязан:

Инв.№

Изм.	Лист	N докум	Подп.	Дата	НТК 02.00.03		
Разраб.		Соловьев		06.86	Патрубок ф 48	Лит	Масса 0,43	Масштаб 1:4
Провер.		Втюрин		06.86		Лист	Листов 1
Рук.гр.		Втюрин		06.86			
Нач.отд.		Бутенко		06.86	Труба 48х3 ГОСТ 10704-76* / В10 ГОСТ 10705-80	Госкомнефтепродукт СССР ГИПРОНЕФТЕТРАНС г.Волгоград	
Н.контр.		Захаров		07.86			

Типовой проект 503-6-9.86 Альбом IV

Инв.№ дубл. | Подпись и дата | Взам.инв.№ | Инв.№ подл. | Подпись и дата

Формат	Зона	Поз.	Обозначение	Наименование	Кол.	Примеч.
				Документация		
А3			НТК 03.00.00 СБ	Сборочный чертеж		
				Детали		
А3		1	НТК 03.00.01	Воротник ф200		
Б4		2	НТК 03.00.02	Патрубок	1	
				Труба 45×3 ГОСТ 10704-76* / В20 ГОСТ 10705-80		
				L=2700 (1658)		
Б4		3	НТК 03.00.03	Патрубок	1	
				Труба 60×3,5 ГОСТ 10704-76* / В20 ГОСТ 10705-80		
				L=150		
Б4		4	НТК 03.00.04	Прокладка ф102×57	5	
				Паронит ПОН-3		
				ГОСТ 481-80*		
				Стандартные изделия		
		5		Приемный клапан Ду50	1	Серпуховский з-д

Размер в скобках для резервуара емкостью 5 м³.

Привязан:

Инв. №

Инв. № подл. | Подпись и дата | Взам. инв. № | Инв. № дубл. | Подпись и дата | Типовой проект 503-6-3.86 Альбом VI

Изм.	Лист	N докум.	Подп.	Дата
Разраб.		Соловьев		06.86
Провер.		Втюрин		06.86
Рук. гр.		Втюрин		06.86
Нач. отд.		Бутенко		06.86
Н. контр.		Захаров		06.86

НТК 03.00.00

Всасывающее устройство топлива

Лит.	Лист	Листов
	1	2

Госзаннефтепродукт СССР
ГИПРОНЕФТЕТРАНС
г. Волгоград

Формат	Зона	Поз.	Обозначение	Наименование	Кол.	Примеч.
						„Нефтеаппаратприбор"
		6		Огневой предохранитель ОП-50	1	Армавирский машзавод
		7		Задвижка 50-16 30С41НЖ1	1	
		8		Отвод 90°57×3,0 ГОСТ 17375-83	2	
		9		Болт М12 ГОСТ 7798-70*	22	
		10		Гайка М12 ГОСТ 5915-70*	22	
		11		Шайба 12 ГОСТ 11371-78	22	
		12		Фланец 1-50-16 ст.25 ГОСТ 12820-80*	5	

Привязан

Инв. №

Инв. № подл. | Подпись и дата | Взам. инв. № | Инв. № дубл. | Подпись и дата | Типовой проект | Альбом VI

Изм.	Лист	N докум.	Подп.	Дата

НТК 03.00.00

Лист 2

НТК 03.00.00 СБ

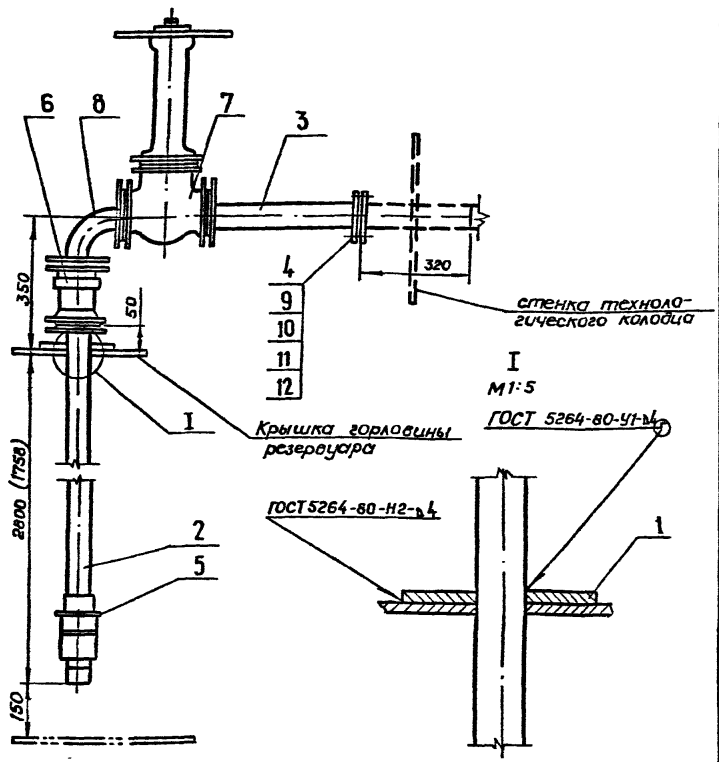

Размер в скобках для резервуара емкостью 5м³

Привязан

Инв №

Изм	Лист	№ докум	Подпись	Дата
Разраб.		Соловьев		06.86
Пров.		Втюрин		06.86
Рук. гр.		Втюрин		06.86
Нач.отд		Бутенко		07.86
Н. контр.		Захаров		07.86

НТК 03.00.00 СБ

Всасывающее устройство топлива. Сборочный чертеж

Лит.	Масса	Масштаб
		1:10

Лист | Листов 1

Госкомнефтепродукт СССР
ГИПРОНЕФТЕТРАНС
г. Волгоград

Типовой проект 503-6-9 86 Альбом IV

Инв № подл. | Подпись и дата | Взам. инв № | Инв № дубл. | Подп. и дата

НТК 03.00.01

Rz60 ✓(✓)

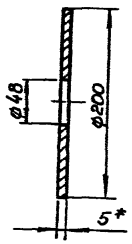

* Размер для справок

Привязан

Инв №

Изм.	Лист	№ докум	Подп.	Дата
Разраб.		Соловьев		06.86
Пров.		Втюрин		06.86
Рук гр.		Втюрин		06.86
Нач. отд.		Бутенко		06.86
Н.контр.		Захаров		07.86

НТК 03.00.01

Воротник ф200

Лит.	Масса	Масштаб
	1,7	1:5

Лист | Листов 1

Лист 5 ГОСТ 19904-74*
Ст 3 ГОСТ 14637-79

Госкомнефтепродукт СССР
ГИПРОНЕФТЕТРАНС
г. Волгоград

Типовой проект Альбом IV

Инв № подл. | Подпись и дата | Взам. инв № | Инв № дубл. | Подпись и дата

Формат	Зона	Поз.	Обозначение	Наименование	Кол	Примеч.
				Документация		
А4			НТК.04.00.00 СБ	Сборочный чертеж		
				Детали		
Б.Ч.		1	НТК.04.00.01	Патрубок	1	
				Труба $\frac{48\times3\ ГОСТ\ 10704-76*}{В20\ ГОСТ\ 10705-80}$		
				$\ell = 3240$		
Б.Ч.		2	НТК.04.00.02	Патрубок	1	
				Труба $\frac{48\times3\ ГОСТ\ 10704-76*}{В20\ ГОСТ\ 10705-80}$		
				$\ell = 620$		
Б.Ч.		3	НТК 04.00.03	Прокладка ⌀90	4	
				Паронит ПОН2		
				750×1000 ГОСТ 481-80*		
Б.Ч.		4	НТК.04.00.04	Патрубок		
				Труба $\frac{48\times3\ ГОСТ\ 10704-76*}{В20\ ГОСТ\ 10705-80}$		
				$\ell = 400$		

Привязан

Инв. №

Подпись и дата | Инв. № подл. | Взам. инв. № | Инв. № дубл. | Подпись и дата

Изм.	Лист	№ докум.	Подп.	Дата
Разраб.		Соловьев		06.86
Провер.		Втюрин		06.86
Рук. гр.		Втюрин		06.86
Нач. отд.		Бутенко		06.86
Н. контр.		Захаров		06.86

НТК 04.00.00

Дыхательное устройство топлива

Лит	Лист	Листов
	1	2

Госкомнефтепродукт СССР
ГИПРОНЕФТЕТРАНС
г. Волгоград

Формат	Зона	Поз.	Обозначение	Наименование	Кол	Примеч.
				Стандартные изделия		
		5		Отвод 90°57×3 ГОСТ 17375-83	1	
		6		Фланец 1-50-25 ст. 25	2	
				ГОСТ 12820-80*		
		7		Болт М12×40	16	
				ГОСТ 7798-70*		
		8		Гайка М12	16	
				ГОСТ 5915-70*		
		9		Шайба 12 ГОСТ 11371-78	16	

Привязан

Инв. №

Подпись и дата | Инв. № подл. | Взам. инв. № | Инв. № дубл. | Подпись и дата

Изм.	Лист	№ докум.	Подп.	Дата

НТК 04.00.00

Лист 2

НТК 04.00.00 СБ

Типовой проект 503-6-9.86 Альбом IV

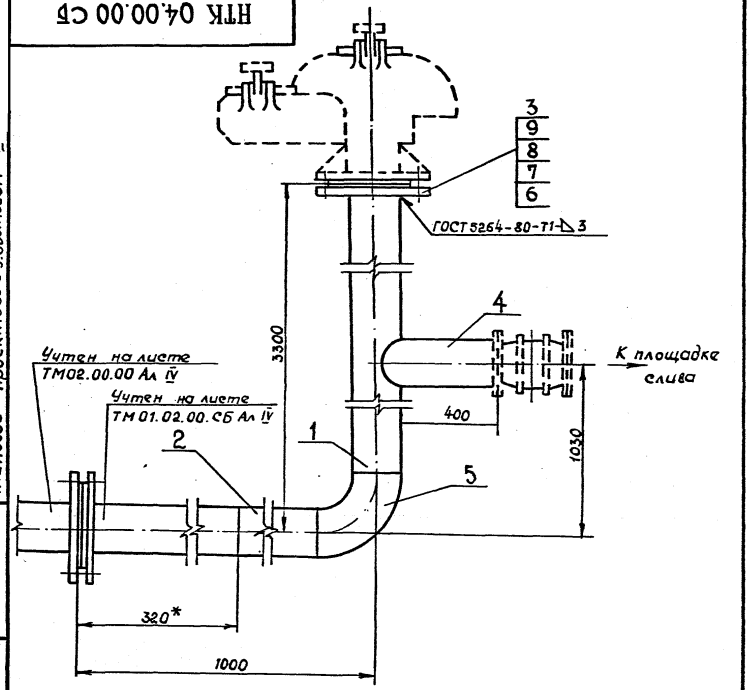

* Размер для справок

Привязан

Инв. №

Изм.	Лист	№ докум.	Подп.	Дата
Разраб		Соловьев		06.86
Провер.		Втюрин		06.86
Рук. гр.		Втюрин		06.86
Нач. отд.		Бутенко		06.86
Н. контр.		Захаров		06.86

НТК 04.00.00 СБ

Дыхательное устройство топлива. Сборочный чертеж

Лит	Масса	Масштаб
	36,14	1:4
Лист	Листов 1	

Госкомнефтепродукт СССР
ГИПРОНЕФТЕТРАНС
г. Волгоград

Типовой проект 503-6-9.86 Альбом V

Позиция	Зона	Поз.	Обозначение	Наименование	Кол.	Примеч.
				Документация		
А4			НТК 05.00.00 СБ	Сборочный чертеж		
				Детали		
Б.4		1	НТК 05.00.01	Патрубок	1	
				Труба 89×3 ГОСТ 10704-76 / В20 ГОСТ 10705-80		
				$\ell = 2000 \pm 5$, ($\ell = 2800 \pm 5$)		
				Стандартные изделия		
Б.4		2		Отвод 90° 89×3,5 ГОСТ 17375-83	2	

Размеры в скобках для резервуара емкостью 25 м³

Привязан

Инв.№

Изм.	Лист	N докум.	Подп.	Дата
Разраб.		Соловьев		06.86
Провер.		Втюрин		06.86
Рук.гр.		Втюрин		06.86
Нач.отд.		Бутенко		11.86
Н.контр.		Захаров		11.86

НТК 05.00.00

Сливное устройство масла, топлива

Лит.	Лист	Листов
		1

Госкомнефтепродукт СССР
ГИПРОНЕФТЕТРАНС
г. Волгоград

Типовой проект Альбом V

Инв.№ подл. | Подпись и дата | Взам. инв.№ | Инв.№ дубл. | Подпись и дата

НТК 05.00.00.СБ

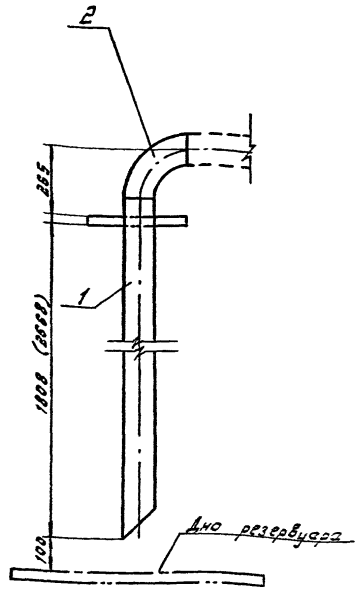

Размер в скобках для резервуара емкостью 25 м³

Привязан:

Инв.№

Изм.	Лист	N докум.	Подп.	Дата
Разраб.		Соловьев		06.86
Провер.		Втюрин		06.86
Рук.гр.		Втюрин		06.86
Нач.отд.		Бутенко		06.86
Н.контр.		Захаров		06.86

Сливное устройство масла, топлива
Сборочный чертеж

Лит.	Масса	Масштаб
	—	1:10
Лист	Листов 1	

Госкомнефтепродукт СССР
ГИПРОНЕФТЕТРАНС
г. Волгоград

Формат	Зона	Поз.	Обозначение	Наименование	Кол.	Примеч.
				Документация		
А3			НТК 06.00.00.СБ	Сборочный чертеж		
				Детали		
Б.Ч		1	НТК 06.00.01	Патрубок	1	
				Труба 48×3 ГОСТ 10704-76* / В20 ГОСТ 10705-80		
				ℓ = 50 ± 5		
Б.Ч		2	НТК 06.00.02	Патрубок	1	
				Труба 48×3 ГОСТ 10704-76* / В20 ГОСТ 10705-80		
				ℓ = 3140 ± 5		
				Стандартные изделия		
		3		Отвод 90° 45×2,5 ГОСТ 17375-83	2	

Типовой проект 503-6-986 Альбом IV

Инв.№ подл. | Подпись и дата | Взам. инв.№ | Инв.№ дубл. | Подпись и дата

Привязан:

Инв.№

Изм.	Лист	№ докум.	Подп.	Дата
Разраб.		Соловьев		06.16
Провер.		Втюрин		06.16
Рук.гр.		Втюрин		06.16
Нач.отд.		Бутенко		
Н.контр.		Александрова		06.16

НТК 06.00.00

Дыхательное устройство масла

Лит.	Лист	Листов
		1

Госкомнефтепродукт СССР
ГИПРОНЕФТЕТРАНС
г. Волгоград

НТК 06.00.00.СБ

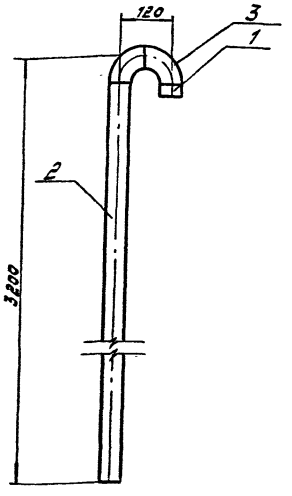

Типовой проект 503-6-986 Альбом IV

Инв.№ подл. | Подпись и дата | Взам. инв.№ | Инв.№ дубл. | Подпись и дата

Привязан:

Инв.№

Изм.	Лист	№ докум.	Подп.	Дата
Разраб.		Соловьев		06.16
Провер.		Втюрин		06.16
Рук.гр.		Втюрин		06.16
Нач.отд.		Бутенко		
Н.контр.		Захаров		04.89

НТК 06.00.00 СБ

Дыхательное устройство масла. Сборочный чертеж

Лит.	Масса	Масштаб
Лист	Листов 1	

Госкомнефтепродукт СССР
ГИПРОНЕФТЕТРАНС
г. Волгоград

Типовой проект 503-6-9.86 Альбом IV

Формат	Зона	Поз.	Обозначение	Наименование	Кол.	Примеч.
				Документация		
А3			НТК 07.00.00 СБ	Сборочный чертеж		
				Детали		
А3		1	НТК.07.01.04	Воротник ф200		
Б4		2	НТК.07.00.01	Патрубок		
				Труба $\frac{57\times3.5\ \text{ГОСТ}10704\text{-}76}{\text{В}20\ \text{ГОСТ}10705\text{-}80}$	1	
				$\ell = 1970 \pm 5$		
				Стандартные изделия		
		3		Отвод 90°57×3	1	
				ГОСТ 17375-83		

Привязан:

Инв №

Изм.	Лист	№ докум.	Подп.	Дата
Разраб.		Соловьев		06.86
Провер.		Втюрин		06.86
Рук. гр.		Втюрин		06.86
Нач. отд.		Битенко		06.86
Н. контр.		Захаров		06.86

НТК 07.00.00

Сливное устройство для отработанных масел

Лит.	Лист	Листов
		1

Госкомнефтепродукт СССР
ГИПРОНЕФТЕТРАНС
г. Волгоград

Типовой проект 503-6-9.86 Альбом I

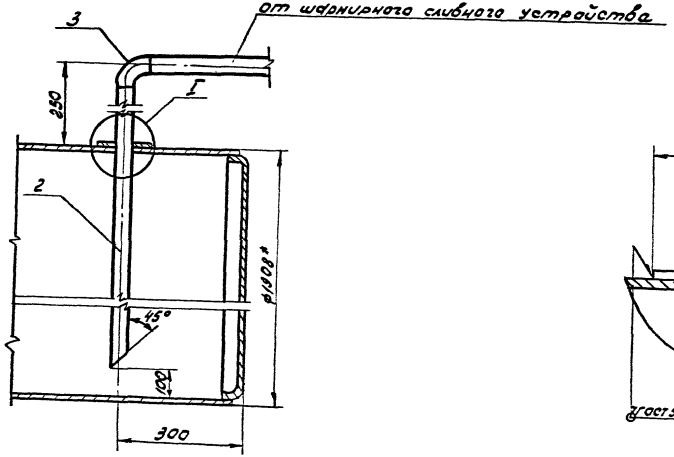

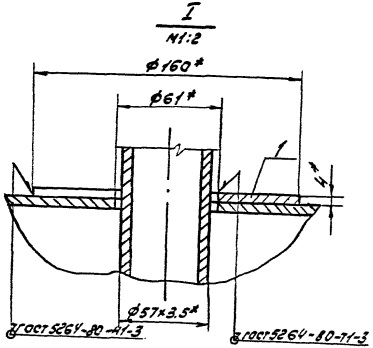

1. Усиливающее кольца приварить после приварки трубы к стенке резервуара и проверки этого шва на плотность.
2. * Размеры для справок.

Привязан:

Инв.№

				НТК 07.00.00.СБ	
Изм.	Лист	№ докум.	Подп.	Дата	Сливное устройство для отработанных масел. Сборочный чертеж
Разраб.		Соловьев		07.86	
Провер.		Втюрин		08.86	
Рук. гр.		Втюрин		08.86	
Нач. отд.		Бутенко		11.86	
Н. контр.		Захаров		11.86	

Лит.	Масса	Масштаб
	–	1:10
Лист	Листов 1	

Госкомнефтепродукт СССР
ГИПРОНЕФТЕТРАНС
г. Волгоград

Формат	Зона	Поз.	Обозначение	Наименование	Кол.	Примеч.
				Документация		
А3			НТК 07.01.00.СБ	Сборочный чертеж		
				Сборочные единицы		
А4		1	НТК 07.02.00.СБ	Шарнир	2	
А4		2	НТК 07.03.00.СБ	Воронка	1	
				Детали		
А4		3	НТК 07.01.01	Патрубок	2	
А4		4	НТК 07.01.02	Патрубок	1	
А4		5	НТК 07.01.03	Патрубок	2	
А4		6	НТК 07.01.04	Патрубок	1	
Б.Ч.		7	НТК 07.01.05	Патрубок	1	
				Труба 57×3,5 ГОСТ 10704-76* / В20 ГОСТ 10705-80		
				ℓ=600		
Б.Ч.		8	НТК 07.01.06	Прокладка	1	
				Паронит ПОН3 ГОСТ 481-80*		

Альбом V

Типовой проект 503-6-9.86

Привязан:

Инв. №

Изм.	Лист	N докум.	Подп.	Дата
Разраб.	Соловьев			06.86
Провер.	Втюрин			06.86
Рук. гр.	Втюрин			06.86
Нач. отд.	Бутенко			06.86
Н. контр.	Захаров			06.86

НТК 07.01.00

Шарнирное сливное устройство для отработанных масел

Лит.	Лист	Листов
	1	2

Госгазнефтепродукт СССР
ГИПРОНЕФТЕТРАНС
г. Волгоград

Формат	Зона	Поз.	Обозначение	Наименование	Кол.	Примеч.
				Стандартные изделия		
		9		Фланец 1-50-16 ст. 25 ГОСТ 12820-80*	2	
		10		Болт М16×70 ГОСТ 7798-70*	4	
		11		Гайка М16 ГОСТ 5915-70*	4	
		12		Шайба 16 ГОСТ 11371-78	4	

Альбом V

Типовой проект

Подпись и дата | Инв. N дубл. | Взам. инв. N | Подпись и дата | Инв. N подл.

Привязан:

Инв. №

Изм.	Лист	N докум.	Подп.	Дата

НТК 07.01.00

Лист 2

НТК 07.01.00.СБ

Типовой проект 503-6-9.86 Альбом II

Инв. № подл. | Подп. и дата | Взам. инв. №

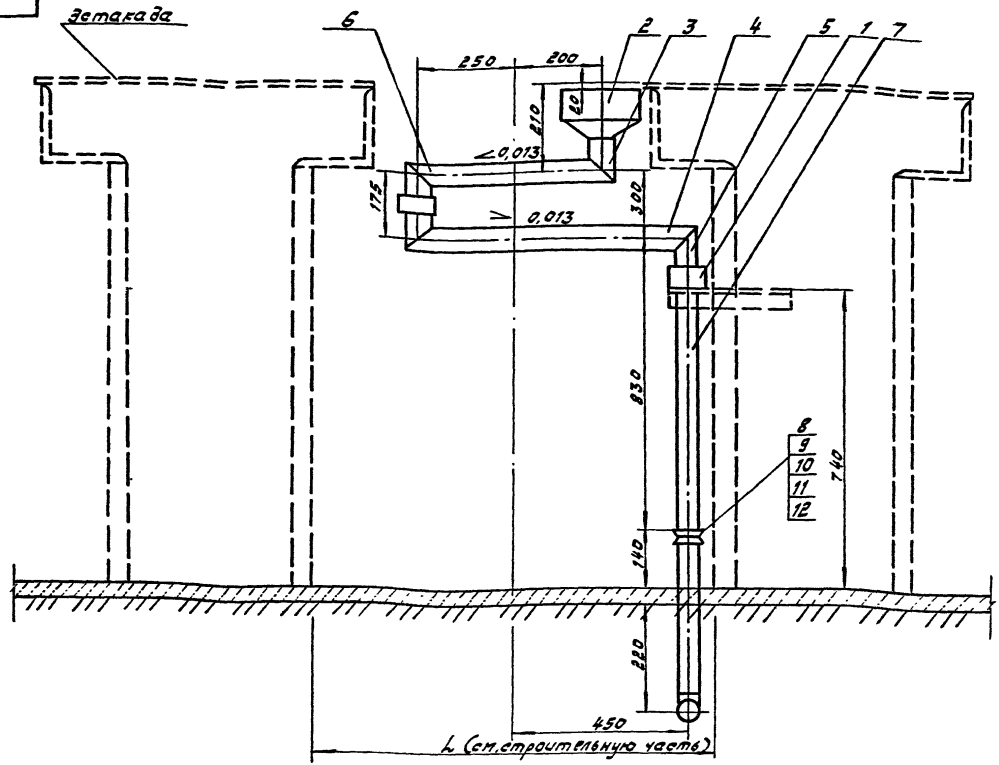

Привязан:

Инв. №

1. Крепление устройства к зетакаде осуществляется по месту посредством приварных кронштейнов из уголка 56 × 56 × 5 по ГОСТ 8509-72.

2. Сварные соединения выполнить по ГОСТ 5264-80-С3-Δ3.

Изм.	Лист	N докум.	Подп.	Дата
Разраб.		Соловьев		06.86
Провер.		Втюрин		06.86
Рук. гр.		Втюрин		06.86
Нач. отд.		Бутенко		11.86
Н. контр.		Захаров		11.86

НТК 07.01.00.СБ

Шарнирное сливное устройство для отработанных масел. Сборочный чертеж

Лит.	Масса	Масштаб
	—	1:10

Лист | Листов 1

Госкомнефтепродукт СССР
ГИПРОНЕФТЕТРАНС
г. Волгоград

НТК 07.01.01

Типовой проект 503-6-9.86 Альбом IV

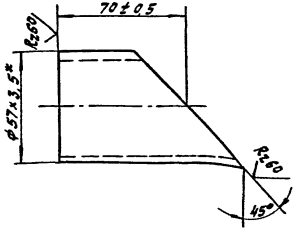

*Размер для справок

Привязан:

Инв. №

Изм.	Лист	N докум.	Подп.	Дата
Разраб.		Соловьев		06.86
Провер.		Втюрин		06.86
Рук. гр.		Втюрин		06.86
Нач. отд.		Бутенко		06.86
Н. контр.		Захаров		07.86

НТК 07.01.01

Патрубок

Лит.	Масса	Масштаб

Лист | Листов 1

Труба 57×3,5 ГОСТ 10704-76* / В20 ГОСТ 10705-80

Госкомнефтепродукт СССР
ГИПРОНЕФТЕТРАНС
г. Волгоград

НТК 07.01.02

Типовой проект Альбом IV

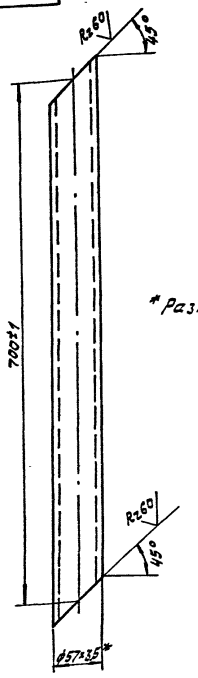

*Размер для справок

Привязан:

Инв. №

Изм.	Лист	N докум.	Подп.	Дата
Разраб.		Соловьев		06.86
Провер.		Втюрин		06.86
Рук. гр.		Втюрин		06.86
Нач. отд.		Бутенко		06.86
Н. контр.		Захаров		07.86

НТК 07.01.02

Патрубок

Лит.	Масса	Масштаб
	3,23	1:5

Лист | Листов 1

Труба 57×3,5 ГОСТ 10704-76* / В20 ГОСТ 10705-80

Госкомнефтепродукт СССР
ГИПРОНЕФТЕТРАНС
г. Волгоград

НТК 07.01.03

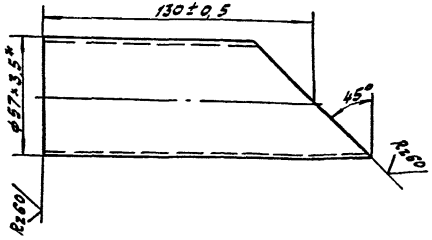

* Размер для справок

Привязан:

Инв.№

НТК 07.01.03

Изм.	Лист	№док.	Подп.	Дата
Разраб.		Соловьев		
Пробер.		Втюрин		06.86
Рук.гр.		Втюрин		06.86
Нач.отд.		Бутенко		06.86
Н.контр.		Захаров		06.86

Патрубок

Лит.	Масса	Масштаб
	0,47	1:2
Лист	Листов 1	

Труба 57х3,5 ГОСТ 10704-76* / В20 ГОСТ 10705-80

Госкомнефтепродукт СССР
ГИПРОНЕФТЕТРАНС
г. Волгоград

Типовой проект 503-6-9.86 Альбом IV

Инв.№ подл. | Подпись и дата | Взам.инв.№ | Инв.№ дубл. | Подпись и дата

НТК 07.01.04

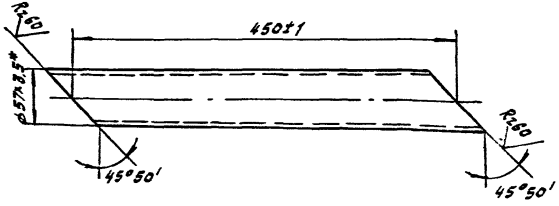

* Размер для справок

Привязан:

Инв.№

НТК 07.01.04

Изм.	Лист	№док.	Подп.	Дата
Разраб.		Соловьев		
Пробер.		Втюрин		06.86
Рук.гр.		Втюрин		06.86
Нач.отд.		Бутенко		06.86
Н.контр.		Захаров		06.86

Патрубок

Лит.	Масса	Масштаб
	2,08	1:5
Лист	Листов 1	

Труба 57х3,5 ГОСТ 10704-76* / В20 ГОСТ 10705-80

Госкомнефтепродукт СССР
ГИПРОНЕФТЕТРАНС
г. Волгоград

Типовой проект Альбом IV

Инв.№ подл. | Подпись и дата | Взам.инв.№ | Инв.№ дубл. | Подпись и дата

Типовой проект 503-6-9.86 Альбом V

Формат	Зона	Поз.	Обозначение	Наименование	Кол.	Приме-чание
				Документация		
А3			НТК 07.02.00.СБ	Сборочный чертеж		
				Детали		
А4		1	НТК 07.02.01	Втулка	1	
А4		2	НТК 07.02.02	Втулка	1	
А4		3	НТК 07.02.03	Фланец	1	
А4		4	НТК 07.02.04	Кольцо	1	
А4		5	НТК 07.02.05	Шайба	1	
				Стандартные изделия		
		6		Шпильки М6х30	4	
				ГОСТ 22032-76*		
		7		Гайка М6	4	
				ГОСТ 9064-75*		
		8		Шайба 6	4	
				ГОСТ 11371-78		
		9		Материалы		
				Сальниковая набивка	1	
				ф12 х/б пропитанная		
				ГОСТ 5152-77*, l=1м		

Привязан.

Инв. №

НТК 07.02.00

Изм.	Лист	№ докум.	Подп.	Дата
Разраб.		Соловьева		06.86
Провер.		Втюрин		06.86
Рук. гр.		Втюрин		06.86
Нач. отд.		Бутенко		06.86
Н. контр.		Захаров		06.86

Шарнир

Лит.	Лист	Листов
		1

Госкомнефтепродукт СССР
ГИПРОНЕФТЕТРАНС
г. Волгоград

НТК. 07. 02. 00. СБ

Типовой проект 503-6-9.86 Альбом

Инв. № подл. | Подп. и дата | Взам. инв. №

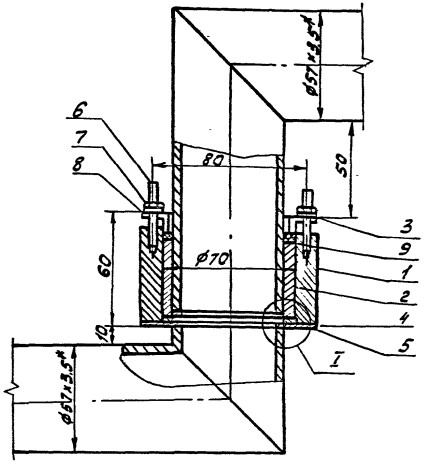

I
М 2:1

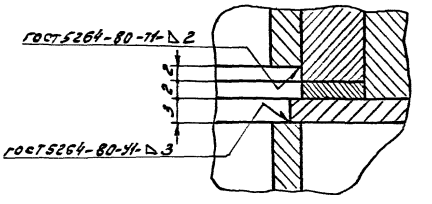

* Размер для справок

Привязан:

Инв. №

НТК 07.02.00 СБ

Изм.	Лист	№ докум.	Подп.	Дата
Разраб.		Соловьев		01.86
Провер.		Втюрин		06.86
Рук. гр.		Втюрин		06.86
Нач. отд.		Бутенко		07.86
Н. контр.		Захаров		08.86

Шарнир.
Сборочный чертеж

Лит	Масса	Масштаб
	1.9	1:2
Лист	Листов 1	

Госкомнефтепродукт СССР
ГИПРОНЕФТЕТРАНС
г. Волгоград

НТК 07.02.01

Типовой проект 503-6-9.86 Альбом V

$R_z 60$ (√)

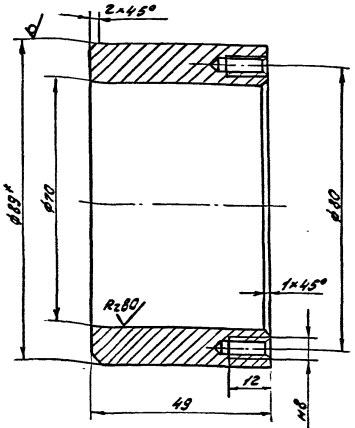

* Размер для справок.

Привязан:

Инв.

НТК 07.02.01

Изм.	Лист	№ докум.	Подпись	Дата
Разраб.		Соловьев		06.86
Провер.		Втюрин		06.86
Рук. гр.		Втюрин		06.86
Нач. отд.		Бутенко		06.86
Н. контр.		Захаров		07.86

Втулка

Лит	Масса	Масштаб
	0,91	1:1

Лист | Листов 1

Труба 89×10 ГОСТ 8732-78* / В20 ГОСТ 14637-79

Госкоммефтепродукт СССР
ГИПРОНЕФТЕТРАНС
г. Волгоград

НТК 07.02.02

Типовой проект Альбом V

$R_z 60$ (√)

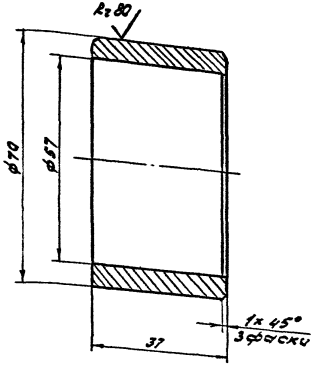

Привязан:

Инв. №

НТК 07.02.02

Изм.	Лист	№ докум.	Подп.	Дата
Разраб.		Соловьев		06.86
Провер.		Втюрин		06.86
Рук. гр.		Втюрин		06.86
Нач. отд.		Бутенко		06.86
Н. контр.		Захаров		07.86

Втулка

Лит	Масса	Масштаб
	0,41	1:1

Лист | Листов 1

Труба 76×10 ГОСТ 8732-78* / В20 ГОСТ 14637-79

Госкоммефтепродукт СССР
ГИПРОНЕФТЕТРАНС
г. Волгоград

Инв. № подл. | Подпись и дата | Взам. инв. № | Инв. № дубл. | Подпись и дата

НТК 07.02.03

Rz80

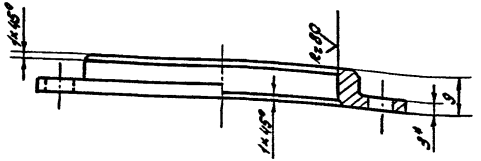

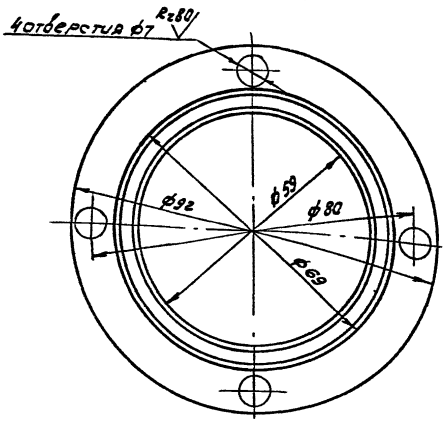

* Размер для справок

Типовой проект 503-6-9.86 Альбом II

Привязан:

Инв.№

Изм.	Лист	№ докум.	Подп.	Дата
Разраб.		Соловьев		06.86
Провер.		Втюрин		06.86
Рук.гр.		Втюрин		06.86
Нач.отд.		Бутенко		06.86
Н.контр.		Захаров		07.86

НТК 07.02.03

Фланец

Лит	Масса	Масштаб
	0.33	1:1
Лист	Листов 1	

Круг В 95 ГОСТ 2590-71* / Ст3 ГОСТ 535-79*

Госкомнефтепродукт СССР
ГИПРОНЕФТЕТРАНС
г. Волгоград

НТК 07.02.04

Rz80

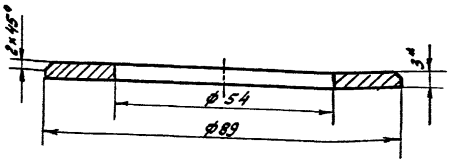

* Размер для справок.

Типовой проект Альбом II

Привязан:

Инв.№

Изм.	Лист	№ докум.	Подп.	Дата
Разраб.		Соловьев		06.86
Провер.		Втюрин		06.86
Рук.гр.		Втюрин		06.86
Нач.отд.		Бутенко		06.86
Н.контр.		Захаров		07.86

НТК 07.02.04

Кольцо

Лит	Масса	Масштаб
	0.13	1:1
Лист	Листов 1	

Лента 3×90 ГОСТ 6009-74 / Ст2 ГОСТ 535-79*

Госкомнефтепродукт СССР
ГИПРОНЕФТЕТРАНС
г. Волгоград

НТК 07.02.05

Rz 60 (√)

Типовой проект 503-6-9.86 Альбом IV

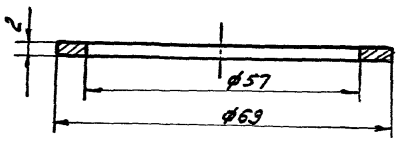

Привязан:

Инв. №

Изм.	Лист	№ докум.	Подп.	Дата
Разраб.		Соловьев		06.86
Провер.		Втюрин		06.86
Рук. гр.		Втюрин		06.86
Нач. отд.		Бутенко		06.86
Н. контр.		Захаров		07.86

НТК 07.02.05

Шайба

Лит.	Масса	Масштаб

Лист | Листов 1

Бр. АХ.9-4 л. ГОСТ 5017-74*

Госкоммефтепродукт СССР
ГИПРОНЕФТЕТРАНС
г. Волгоград

Типовой проект 503-6-9.86 Альбом IV

Обозначение	Зона	Поз.	Обозначение	Наименование	Кол.	Примеч.
				Документация		
А4			НТК 07.03.00.СБ	Сборочный чертеж		
				Детали		
А4		1	НТК 07.03.01	Обечайка воронки (развертка)	1	
А4		2	НТК 07.03.02	Конус воронки (развертка)	1	
А4		3	НТК 07.03.03	Кольцо наружное	1	
А4		4	НТК 07.03.04	Кольцо внутреннее	1	
А4		5	НТК 07.03.05	Сетка №1,25	1	
А4		6	НТК 07.03.06	Ручка	1	
				Стандартные изделия		
		7		Заклепка 4×37 ГОСТ 10300-80	4	

Привязан:

Инв.№

Изм.	Лист	№ докум.	Подп.	Дата
Разраб.		Соловьев		06.86
Провер.		Втюрин		06.86
Рук.гр.		Втюрин		06.86
Нач.отд.		Бутенко		06.86
Н. контр.		Александрова		06.86

НТК 07.03.00

Воронка

Лит.	Лист	Листов
		1

Росглавнефтепродукт СССР
ГИПРОНЕФТЕТРАНС
г. Волгоград

Альбом IV

Типовой проект

Подпись и дата | Инв. № подл. | Взам. инв. № | Инв. № дубл. | Подпись и дата

ТК 07.03.00.СБ

I
М1:1

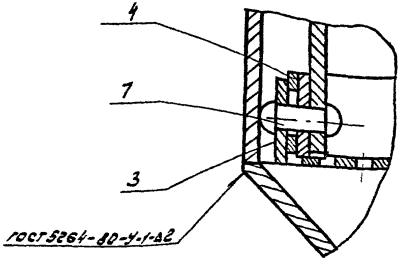

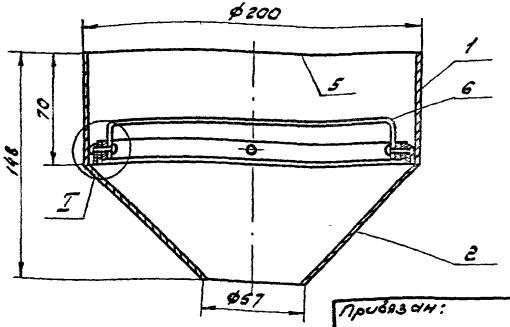

Привязан:

Инв.№

НТК 07.03.00 СБ

Изм.	Лист	№ докум.	Подп.	Дата
Разраб.		Соловьев		06.86
Провер.		Втюрин		06.86
Рук.гр.		Втюрин		06.86
Нач.отд.		Бутенко		06.86
Нормк.		Захаров		06.86

Воронка.
Сборочный чертеж

Лит	Масса	Масштаб
	1.5г	1:2.5
Лист	Листов 1	

Росглавнефтепродукт СССР
ГИПРОНЕФТЕТРАНС
г. Волгоград

НТК 07.03.01

√(√)

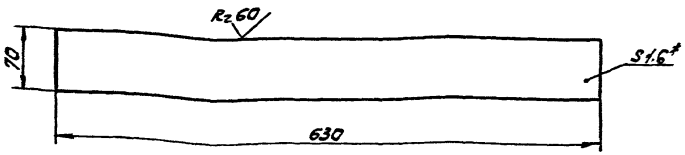

* Размер для справок

Привязан:

Инв. №

Изм.	Лист	№ докум.	Подп.	Дата	НТК 07.03.01			
Разраб.		Соловьев		06.86	Обечайка воронки (развертка)	Лит.	Масса 0.58	Масштаб 1:5
Провер.		Втюрин		06.86				
Рук. гр.		Втюрин		06.86		Лист	Листов 1	
Нач. отд.		Бутенко		11.86	Лист 1.6 ГОСТ 19903-74* / Ст3 ГОСТ 16523-70*	Госкомнефтепродукт СССР ГИПРОНЕФТЕТРАНС г. Волгоград		
Н. контр.		Захаров		11.86				

Типовой проект 503-6-9.86 Альбом IV

Подпись и дата | Инв. № дубл. | Взам. инв. № | Подпись и дата | Инв. № подл.

НТК 07.03.02

√(√)

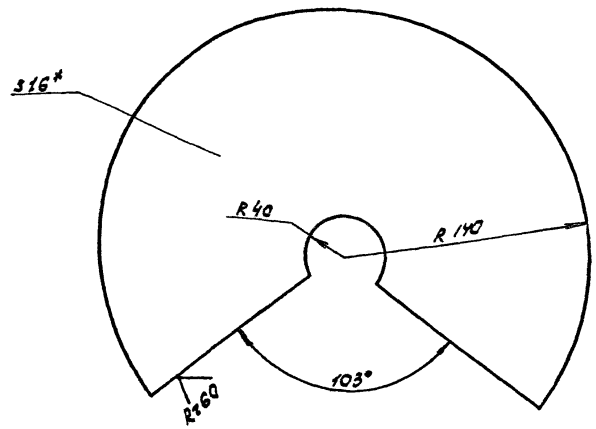

* Размер для справок

Привязан:

Инв. №

Изм.	Лист	№ докум.	Подп.	Дата	НТК 07.03.02			
Разраб.		Соловьев		06.86	Конус воронки (развертка)	Лит.	Масса 0.7	Масштаб 1:2.5
Провер.		Втюрин		06.86				
Рук. гр.		Втюрин		06.86		Лист	Листов 1	
Нач. отд.		Бутенко		11.86	Лист 1.6 ГОСТ 19903-74* / Ст3 ГОСТ 16523-70*	Госкомнефтепродукт СССР ГИПРОНЕФТЕТРАНС г. Волгоград		
Н. контр.		Захаров		11.86				

Типовой проект Альбом IV

Подпись и дата | Инв. № дубл. | Взам. инв. № | Подпись и дата | Инв. № подл.

НТК 07.03.03

Rz80

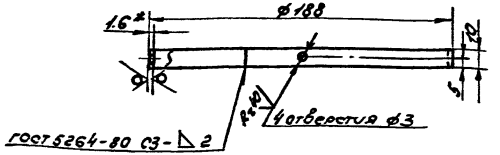

1.* Размер для справок
2. Длина развертки 590 мм

Типовой проект 503-6-9.86 Альбом IV

Привязан:

Инв.№

Изм.	Лист	№ докум.	Подп.	Дата	НТК 07.03.03			
Разраб.		Соловьев		06.86	Кольцо наружное	Лит.	Масса	Масштаб
Провер.		Втюрин		06.86			0.08	1:2,5
Рук.гр.		Втюрин		06.86		Лист	Листов 1	
Нач.отд.		Бутенко		07.86	Лист 1.6 ГОСТ 19903-74* Ст3 ГОСТ 16523-70*	Всесоюзнефтепродукт СССР ГИПРОНЕФТЕТРАНС г. Волгоград		
Норм.к.		Захаров		07.86				

Подпись и дата | Инв.№ подл. | Взам.инв.№ | Инв.№ дубл. | Подпись и дата

НТК 07.03.04

Rz80

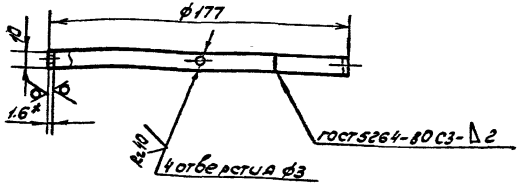

* Размер для инструмента
Длина развертки 556 мм

Типовой проект Альбом IV

Привязан:

Инв.№

Изм.	Лист	№ докум.	Подп.	Дата	НТК 07.03.04			
Разраб.		Соловьев		07.86	Кольцо внутреннее	Лит.	Масса	Масштаб
Провер.		Втюрин		06.86			0.08	1:2,5
Рук.гр.		Втюрин		06.86		Лист	Листов 1	
Нач.отд.		Бутенко		07.86	Лист 1.6 ГОСТ 19903-74* Ст3 ГОСТ 16523-70*	Всесоюзнефтепродукт СССР ГИПРОНЕФТЕТРАНС г. Волгоград		
Н.контр.		Захаров		07.86				

Подпись и дата | Инв.№ подл. | Взам.инв.№ | Инв.№ дубл. | Подпись и дата

НТК 07.03.05

Типовой проект 503-6-9.86 Альбом V

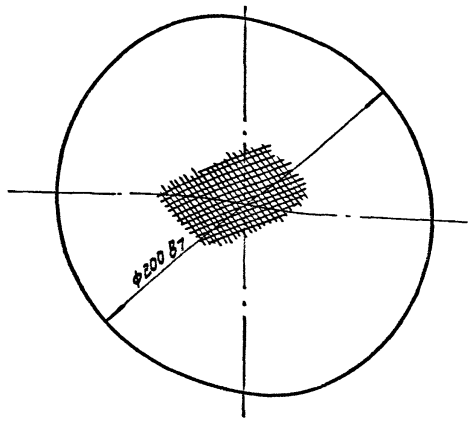

Привязан

Инв.№

Изм.	Лист	N докум.	Подп.	Дата
Разраб.		Соловьев		06.86
Провер.		Втюрин		06.86
Рук.гр.		Втюрин		06.86
Нач.отд.		Бутенко		06.86
Н.контр.		Захаров		06.86

НТК 07.03.05

Сетка N 1,25

Лит.	Масса	Масштаб
	0,015	1:5

Лист | Листов 1

Сетка №1,25 ГОСТ 6613-73* / 180 ГОСТ 17711-80*

Госкомнефтепродукт СССР ГИПРОНЕФТЕТРАНС г. Волгоград

НТК 07.03.06

Типовой проект Альбом V

Инв.№ подл. | Подпись и дата | Взам.инв.№ | Инв.№ дубл. | Подпись и дата

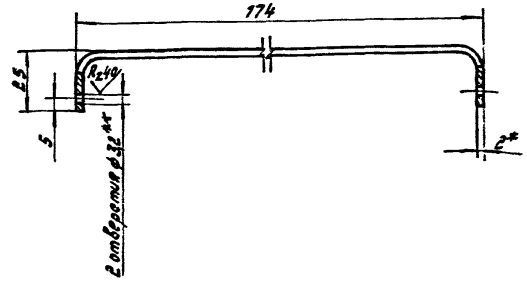

1.* Размер для справок

2.** Размер для инструмента

Привязан

Инв.№

Изм.	Лист	N докум.	Подп.	Дата
Разраб.		Соловьев		06.86
Провер.		Втюрин		06.86
Рук.гр.		Втюрин		06.86
Нач.отд.		Бутенко		06.86
Н.контр.		Захаров		06.86

НТК 07.03.06

Ручка

Лит.	Масса	Масштаб
	0,04	1:2

Лист | Листов 1

Лист 2 ГОСТ 19903-74* / Ст 3 ГОСТ 16523-70*

Госкомнефтепродукт СССР ГИПРОНЕФТЕТРАНС г. Волгоград

Типовой проект 503-6-9.86 Альбом IV

			Обозначение	Наименование	Кол	Примечан
				Документация		
А4			НТК 08.00.00 СБ	Сборочный чертеж		
				Детали		
А4		1	НТК 08.00.01	Фланец	2	
Б4		2	НТК 08.00.02	Переход	2	
				Труба 33×2,5 ГОСТ 10704-76* / В20 ГОСТ 10705-80		
				ℓ = 30±5		
А4		3	НТК.08.00.03	Патрубок	1	
				ℓ = 500		
А4		4	НТК 08.00.04	Прокладка	1	
				Стандартные изделия		
		5		Болт М8х16	8	
				ГОСТ 7798-70*		
		6		Гайка М8	8	
				ГОСТ 5915-70*		
		7		Шайба 8	8	
				ГОСТ 11371-78		

Привязан

Инв. №

Подпись и дата | Взам. инв. № | Инв. № подл. | Подпись и дата

Изм	Лист	№ докум	Подп.	Дата
Разраб.		Соловьев		06.86
Провер.		Втюрин		06.86
Рук. гр.		Втюрин		06.86
Нач. отд.		Бутенко		07.86
Н. контр.		Захаров		07.86

НТК 08.00.00.

Патрубок всасывающий

Лит	Лист	Листов
		1

Госкомнефтепродукт СССР
ГИПРОНЕФТЕТРАНС
г. Волгоград

НТК 08.00.00 СБ

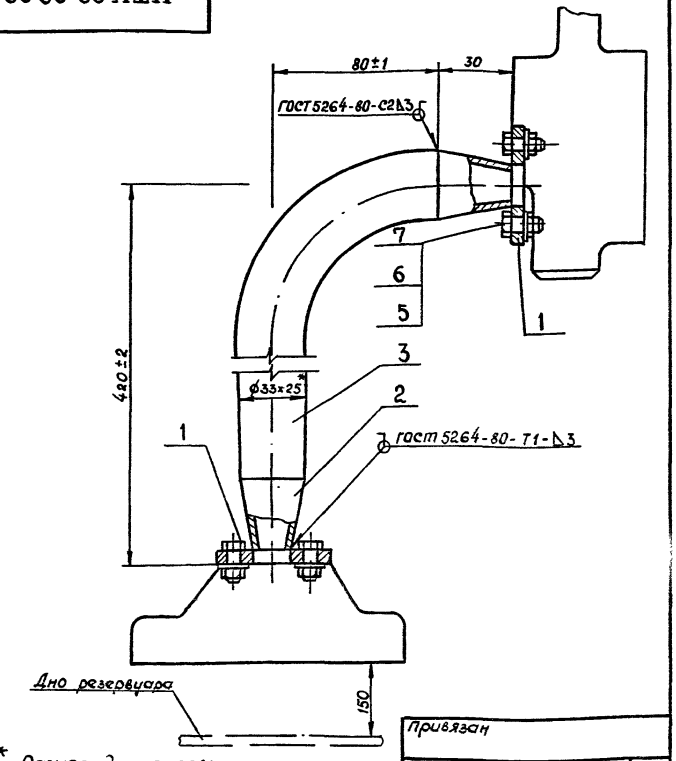

* Размер для справок

Привязан

Инв. №

Изм	Лист	№ докум	Подп.	Дата
Разраб.		Соловьев		06.86
Провер.		Втюрин		06.86
Рук. гр.		Втюрин		06.86
Нач. отд.		Бутенко		07.86
Н. контр.		Захаров		07.86

Патрубок всасывающий. Сборочный чертеж

Лит	Масса	Масштаб
Лист	Листов 1	

Госкомнефтепродукт СССР
ГИПРОНЕФТЕТРАНС
г. Волгоград

НТК 08.00.01

Rz60 (√)

Типовой проект 503-6-9.86 Альбом IV

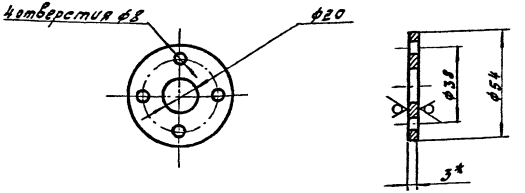

* Размер для справок

Привязан:

Инв. №

Изм.	Лист	N докум.	Подп.	Дата
Разраб.		Соловьев		06.86
Провер.		Втюрин		06.86
Рук. гр.		Втюрин		06.86
Нач. отд.		Бутенко		06.86
Н. контр.		Захаров		07.86

НТК 08.00.01

Фланец

Лит.	Масса	Масштаб
	0,1	1:2

Лист | Листов 1

Лист 3 ГОСТ 19904-74*
Ст3 ГОСТ 16523-70*

Госкомнефтепродукт СССР
ГИПРОНЕФТЕТРАНС
г. Волгоград

НТК 08.00.03

Rz60 (√)

Типовой проект Альбом IV

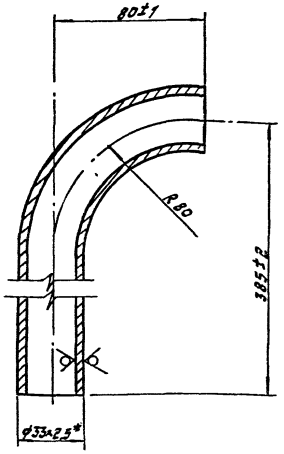

*Размер для справок

Привязан

Инв. №

Изм.	Лист	N докум.	Подп.	Дата
Разраб.		Соловьев		06.86
Провер.		Втюрин		06.86
Рук. гр.		Втюрин		06.86
Нач. отд.		Бутенко		06.86
Н. контр.		Захаров		07.86

НТК 08.00.03

Патрубок

Лит.	Масса	Масштаб
	1,0	1:2

Лист | Листов 1

Труба 33×2,5 ГОСТ 10704-76*
В20 ГОСТ 10705-80

Госкомнефтепродукт СССР
ГИПРОНЕФТЕТРАНС
г. Волгоград

Инв. N подл. | Подпись и дата | Взам. инв. N | Инв. N дубл. | Подпись и дата

НТК 08.00.04

Типовой проект 503-6-9.86 Альбом IV

Инв. № подл. | Подпись и дата | Взам. инв. №

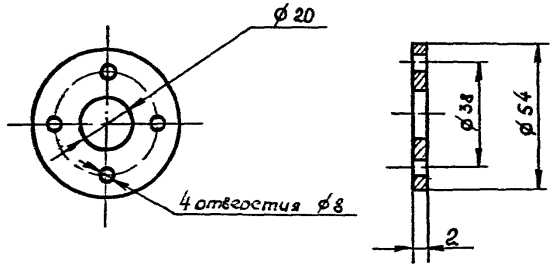

Привязан:

Инв №

НТК 08.00.04

Изм.	Лист.	№ докум.	Подп.	Дата
Разраб.	Соловьев			06.86
Провер.	Втюрин			06.86
Рук. гр.	Втюрин			06.86
Нач. отд.	Бутенко			06.86
Н. контр.	Захаров			06.86

Прокладка

Паронит ПОН2
ГОСТ 481-80*

Лит	Масса	Масштаб
	0,1	1:2
Лист	Листов 1	

Госкомнефтепродукт СССР
ГИПРОНЕФТЕТРАНС
г. Волгоград

Типовой проект 503-6-9.86 Альбом IV

Формат	Зона	Поз.	Обозначение	Наименование	Кол.	Примеч.
				Документация		
А4			НТК.09.00.00 СБ	Сборочный чертеж		
				Сборочные единицы		
А4		1	НТК.09.01.00 СБ	Колпак	1	
				Детали		
А4		2	НТК.09.00.01	Воротник ф160	1	
А4		3	НТК.09.00.02	Втулка	1	
Б4		4	НТК 09.00.03	Патрубок	1	
				Труба 40×3,5 ГОСТ 3262-75*		
				ℓ = 1904 ± 2		
Б4		5	НТК.09.00.04	Экран	1	
				Сетка проволочная		
				латунная N08		
				ГОСТ 6613-73*		
				1300 ± 2 × 314 ± 5		

Привязан

Инв. №

Подпись и дата | Взам. инв. № | Инв. № дубл. | Подпись и дата | Инв. № подл.

Изм.	Лист	№ докум.	Подп.	Дата
Разраб.	Соловьев			07.86
Провер.	Втюрин			06.86
Рук. гр.	Втюрин			06.86
Нач. отд	Бутенко			06.86
Н. контр.	Захаров			09.86

НТК 09.00.00

Замерное устройство масла

Лит	Лист	Листов
		1

Госкомнефтепродукт СССР
ГИПРОНЕФТЕТРАНС
г. Волгоград

НТК 09.00.00 СБ

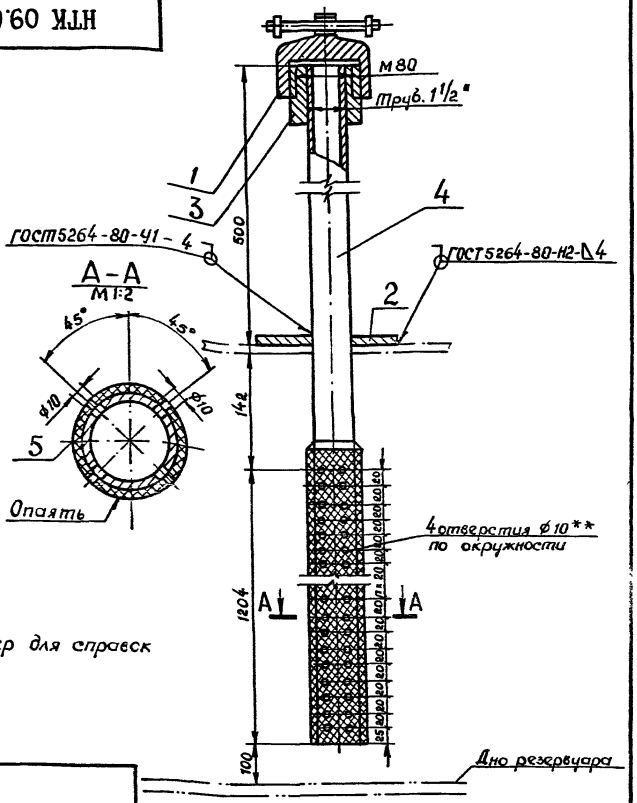

* Размер для справок

Привязан

Инв. №

Изм.	Лист	№ докум.	Подп.	Дата
Разраб.	Соловьев			07.86
Провер.	Втюрин			06.86
Рук. гр.	Втюрин			06.86
Нач. отд	Бутенко			06.86
Н. контр.	Захаров			09.86

Замерное устройство масла. Сборочный чертеж

Лит	Масса	Масштаб
	—	1:5
Лист	Листов 1	

Госкомнефтепродукт СССР
ГИПРОНЕФТЕТРАНС
г. Волгоград

Типовой проект 503-6-9.86 Альбом V

Формат	Зона	Поз.	Обозначение	Наименование	Кол.	Примеч.
				Документация		
А4			НТК 09.01.00 СБ	Сборочный чертеж		
				Детали		
Б4		1	НТК 09.01.01	Колпак	1	
				Круг $\frac{B10\ ГОСТ\ 2590-71}{Ст3\ ГОСТ\ 535-79*}$		
				$\ell = 80 \pm 3$		
Б4		2	НТК 09.01.02	Рычаг	1	
				Круг $\frac{B10\ ГОСТ\ 2590-71}{Ст3\ ГОСТ\ 535-79*}$		
				$\ell = 120 \pm 2$		
				Стандартные изделия		
		3		Шайба 10 ГОСТ 11371-78	2	

Привязан:

Инв.№

Изм.	Лист	№ докум.	Подп.	Дата
Разраб.	Солобьев			06.86
Провер.	Втюрин			06.86
Рук. гр.	Втюрин			06.86
Нач. отд.	Бутенко			06.86
Н. контр.	Александрова			09.86

НТК 09.01.00

Колпак

Лит.	Лист	Листов
		1

Госкомнефтепродукт СССР ГИПРОНЕФТЕТРАНС г. Волгоград

Типовой проект 503-6-9.86 Альбом V

Подп. и дата | Инв.№ подл. | Взам.инв.№ | Инв.№ дубл. | Подп. и дата

НТК 09.01.00 СБ

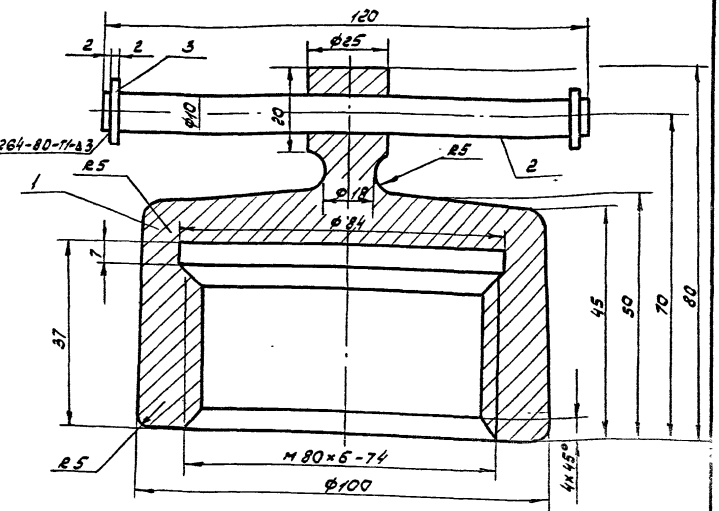

Привязан:

Инв.№

Изм.	Лист	№ докум.	Подп.	Дата
Разраб.	Солобьев			06.86
Провер.	Втюрин			06.86
Рук. гр.	Втюрин			06.86
Нач. отд.	Бутенко			06.86
Н. контр.	Захаров			09.86

НТК 09.01.00 СБ

Колпак. Сборочный чертеж

Лит	Масса	Масштаб
	-	1:1
Лист		Листов

Госкомнефтепродукт СССР ГИПРОНЕФТЕТРАНС г. Волгоград

НТК 09.00.01

√(√)

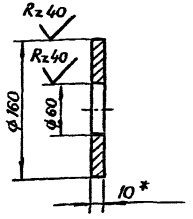

* Размер для справок

Типовой проект 503-6-9.86 Альбом IV

Привязан

Инв №

Изм.	Лист	№ докум.	Подп.	Дата	НТК 09.00.01			
Разраб.		Соловьев		06.86	Воротник ф 160	Лит.	Масса	Масштаб
Провер.		Втюрин		06.86			1,50	1:5
Рук. гр.		Втюрин		06.86		Лист	Листов 1	
Нач. отд		Бутенко		06.86	Лист 10 ГОСТ 19903-74 * Ст3 ГОСТ 14637-79	Госкомнефтепродукт СССР ГИПРОНЕФТЕТРАНС г. Волгоград		
Н. контр.		Захаров		06.86				

Инв № подл. | Подпись и дата | Взам. инв № | Инв № дубл. | Подпись и дата | Типовой проект | Альбом IV

НТК 09.00.02

Rz 40 √(√)

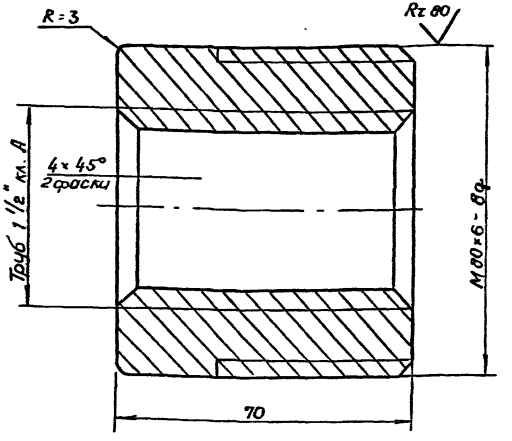

Привязан

Инв №

Изм.	Лист	№ докум.	Подп.	Дата	НТК 09.00.02			
Разраб.		Соловьев		06.86	Втулка	Лит.	Масса	Масштаб
Пров.		Втюрин		06.86			2,0	1:1
Рук. гр.		Втюрин		06.86		Лист	Листов 1	
Нач. отд.		Бутенко		06.86	Круг В 80 ГОСТ 2590-71* Ст3 ГОСТ 535-79*	Госкомнефтепродукт СССР ГИПРОНЕФТЕТРАНС г. Волгоград		
Н. контр.		Захаров		06.86				

Альбом IV

Типовой проект 503-6-9.86

Формат	Зона	Поз.	Обозначение	Наименование	Кол.	Примеч.
				Документация		
А3			НТК 10.00.00 СБ	Сборочный чертеж		
				Сборочные единицы		
А3		1	НТК 10.01.00 СБ	Рамка	1	
				Детали		
А4		2	НТК 10.00.01	Усиливающее кольцо	1	
А4		3	НТК 10.00.02	Планка	2	
А4		4	НТК 10.00.03	Скоба	2	
А4		5	НТК 10.00.04	Прокладка	1	
А4		6	НТК 10.00.05	Крышка	1	
А4		7	НТК 10.00.06	Уголь ник	1	
А4		8	НТК 10.00.07	Планка	1	
А4		9	НТК 10.00.08	Труба ф 530×7	1	
А4		10	НТК 10.00.09	Прокладка	1	
А4		11	НТК 10.00.10	Фланец	1	
А4		12	НТК 10.00.11	Уголь ник	2	
А4		13	НТК 10.00.12	Пластина	1	
А4		14	НТК 10.00.13	Косынка	4	
Б.ч.		15	НТК 10.00.14	Стойка	2	
				Труба 89×4 ГОСТ 10704-76* / В20 ГОСТ 10705-80		
				ℓ = 1950±2		

Привязан:

Инв №:

Изм.	Лист	№ докум.	Подп.	Дата
Разраб.		Соловьев		06.86
Пров.		Втюрин		06.86
Рук. гр.		Втюрин		06.86
Нач. отд		Бутенко		06.86
Н. контр.		Александрова		06.86

НТК 10.00.00

Кронштейн УДУ-10

Лит	Лист	Листов
	1	3

Госкомнефтепродукт СССР
ГИПРОНЕФТЕТРАНС
г. Волгоград

Альбом IV

Типовой проект

Формат	Зона	Поз.	Обозначение	Наименование	Кол.	Примеч.
				ℓ = 1950±2		
Б.ч.		16	НТК 10.00.15	Стенка задняя	1	
				Лист 4 ГОСТ 19903-74* / 10 ГОСТ 14637-79		
				500±1 × 350±1		
Б.ч.		17	НТК 10.00.16	Планка	1	
				Лист 4 ГОСТ 19903-74* / 10 ГОСТ 14637-79		
				105±0,5 × 500±1		
Б.ч.		18	НТК 10.00.17	Планка	1	
				Лист 4 ГОСТ 19903-74* / 10 ГОСТ 14637-79		
				22±0,5 × 500±1		
Б.ч.		19	НТК 10.00.18	Планка	2	
				Лист 4 ГОСТ 19903-74* / 10 ГОСТ 14637-79		
				85±1 × 350±2		
				Стандартные изделия		
		20		Болт М12×35	32	
				ГОСТ 7798-70*		
		21		Гайка М12	32	
				ГОСТ 5915-70*		

Привязан

Инв №:

Инв № подл. | Подпись и дата | Взам. инв № | Инв № дубл. | Подпись и дата

Изм.	Лист	№ докум.	Подп.	Дата

НТК 10.00.00

Лист 2

Формат	Зона	Поз	Обозначение	Наименование	Кол	Примеч.
		22		Шайба 12	32	
				ГОСТ 11371-78		
		23		Фланец 1-500-25 ст 25	1	
				ГОСТ 12820-80*		

Привязан

Инв №

Изм.	Лист	№ докум.	Подп.	Дата	НТК 10.00.00	Лист 3

Типовой проект 503-6-9.86 Альбом IV

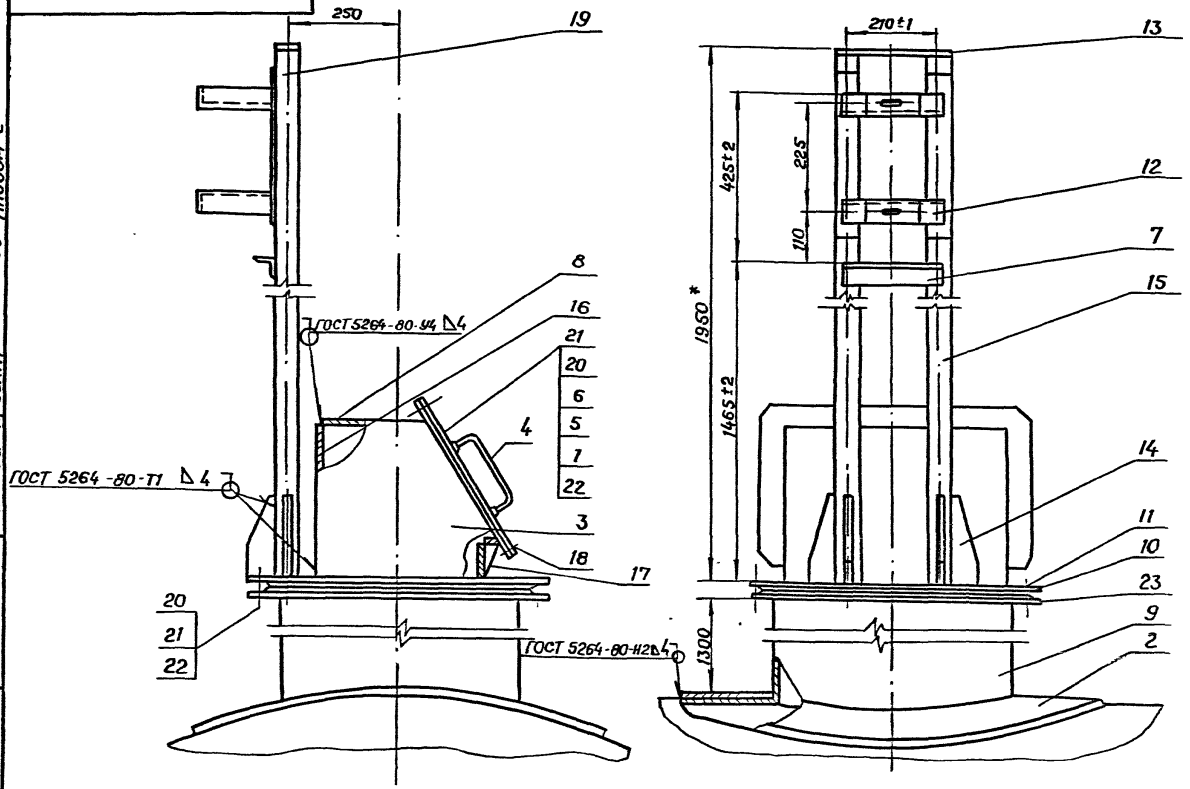

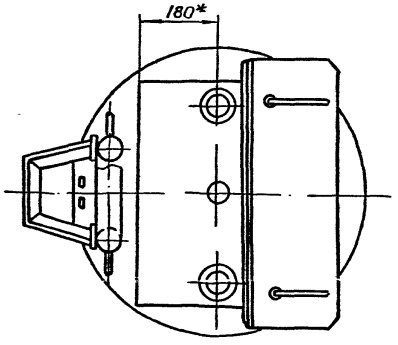

1. Усиливающее кольцо приварить после приварки трубы (поз. 9) к стенке резервуара и проверки этого шва на плотность.
2. Все швы (не указанные на чертеже) варить электросваркой катетом Δ4 по всей длине соприкосновения.
3. Покрытие: ЭМ №9, серебристый IIA
4. Размеры для справок.

Типовой проект 503-8-9.86 Альбом IV

Привязан

Инв №

Изм.	Лист	№ докум.	Подп.	Дата
Разраб.		Соловьев		06.86
Провер.		Втюрин		06.86
Рук. гр.		Втюрин		06.86
Нач. отд		Бутенко		06.86
Н.контр.		Захаров		06.86

НТК 10.00.00 СБ

Кронштейн УДУ-10. Сборочный чертеж

Лит	Масса	Масштаб
		1:10
Лист	Листов 1	

Госкомнефтепродукт СССР
ГИПРОНЕФТЕТРАНС
г. Волгоград

НТК 10.00.01

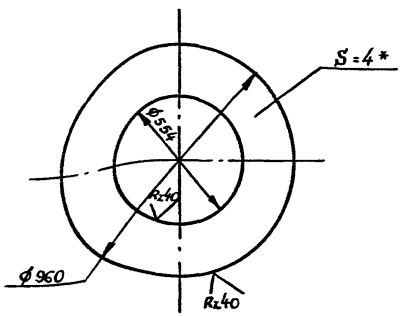

* Размер для справок

Типовой проект 503-6-9.86 Альбом IV

Привязан

Инв. №

Изм.	Лист	№ докум.	Подп.	Дата
Разраб.		Соловьев		06.86
Провер.		Втюрин		06.86
Рук. гр.		Втюрин		06.86
Нач. отд.		Бутенко		06.86
Н. контр.		Захаров		06.86

НТК 10.00.01

Усиливающее кольцо

Лист	Масса	Масштаб
	15,7	1:20
Лист	Листов 1	

Лист — 4 ГОСТ 19904-74 * / Ст 3 ГОСТ 16623-70*

Госкомнефтепродукт СССР
ГИПРОНЕФТЕТРАНС
г. Волгоград

НТК 10.00.02

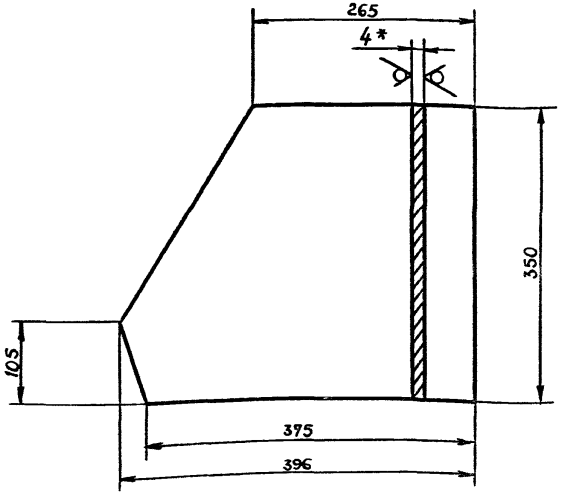

* Размер для справок.

Типовой проект Альбом IV

Привязан

Инв. №

Инв. № подл. | Подпись и дата | Взам. инв. № | Инв. № дубл. | Подпись и дата

Изм.	Лист	№ докум.	Подп.	Дата
Разраб.		Соловьев		06.86
Провер.		Втюрин		06.86
Рук. гр.		Втюрин		06.86
Нач. отд.		Бутенко		06.86
Н. контр.		Захаров		06.86

НТК 10.00.02

Планка

Лит	Масса	Масштаб
	3,95	1:5
Лист	Листов 1	

Лист — 4 ГОСТ 19903-74 * / 10 ГОСТ 14637-79

Госкомнефтепродукт СССР
ГИПРОНЕФТЕТРАНС
г. Волгоград

НТК 10.00.03

Типовой проект 503-6-9.86 Альбом IV

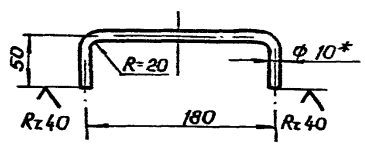

* Размер для справок

Привязан

Инв №

НТК. 10. 00. 03

Изм	Лист	№ докум	Подп.	Дата
Разраб.		Соловьев		06.86
Пров.		Втюрин		06.86
Рук. гр.		Втюрин		06.86
Нач. отд.		Бутенко		06.86
Н. контр.		Захаров		06.86

Скоба

Лит	Масса	Масштаб
	0,17	1:5
Лист	Листов 1	

Круг В10 ГОСТ 2590-71*
Ст3 ГОСТ 535-79*

Госкомнефтепродукт СССР
ГИПРОНЕФТЕТРАНС
г. Волгоград

Инв № подл. | Подпись и дата | Взам. инв. № | Инв. № дубл. | Подпись и дата

НТК 10.00.04

(√)

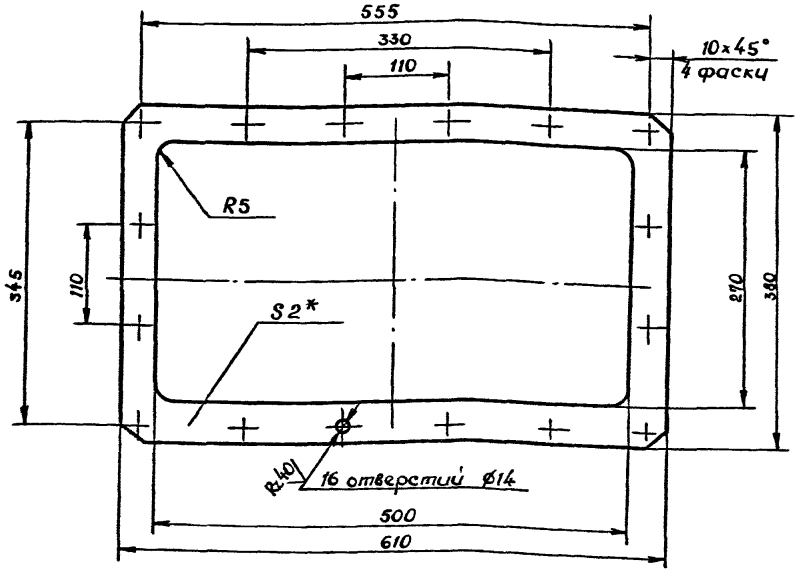

* Размер для справок.

Привязан:

Инв. №

Изм	Лист	№ докум.	Подп.	Дата
Разраб	Соловьев			06.86
Провер	Втюрин			06.86
Рук. гр	Втюрин			06.86
Нач. отд	Бутенко			06.86
Н. контр.	Захаров			06.86

НТК 10.00.04

Прокладка

Лит	Масса	Масштаб
	1:57	1:5
Лист	Листов 1	

Паронит ПОН2 ГОСТ 481-80*

Госкомнефтепродукт СССР
ГИПРОНЕФТЕТРАНС
г. Волгоград

Типовой проект 503-6-9.86 Альбом IV

Инв. № подл. | Подпись и дата | Взам. инв. № | Инв. № дубл. | Подп. и дата | Типовой проект | Альбом IV

НТК 10.00.05

Rz 40 (√)

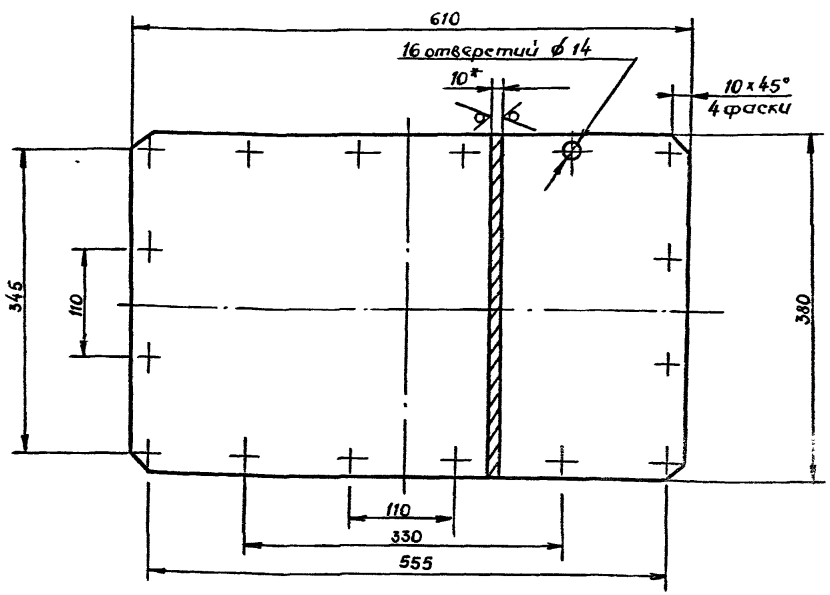

* Размер для справок.

Привязан.

Инв. №

Изм	Лист	№ докум.	Подп.	Дата
Разраб.	Соловьев			06.86
Провер.	Втюрин			06.86
Рук. гр	Втюрин			06.86
Нач. отд	Бутенко			06.86
Н. контр.	Захаров			06.86

НТК 10.00.05

Крышка

Лит	Масса	Масштаб
	14,92	1:5
Лист	Листов 1	

Лист 10 ГОСТ 19903-74*
10 ГОСТ 14637-79

Госкомнефтепродукт СССР
ГИПРОНЕФТЕТРАНС
г. Волгоград

НТК 10.00.06

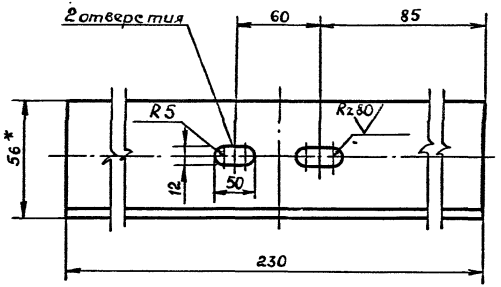

* Размеры для справок

Привязан:

Инв. №

Изм	Лист	№ докум	Подп	Дата
Разраб.		Соловьев		06.86
Провер		Втюрин		06.86
Рук. гр		Втюрин		06.86
Нач. отд		Бутенко		06.86
Н. контр		Захаров		06.86

НТК 10.00.06

Угольник

Лит	Масса	Масштаб
	0,98	1:2
Лист	Листов 1	

Уголок 56×56×5 ГОСТ 8509-72* / Ст 3 ГОСТ 535-79*

Госкомнефтепродукт СССР
ГИПРОНЕФТЕТРАНС
г. Волгоград

Типовой проект 503-6-9.86 Альбом IV

Инв. № подл. | Подпись и дата | Взам. инв. № | Инв. № дубл. | Подп. и дата

НТК 10.00.07

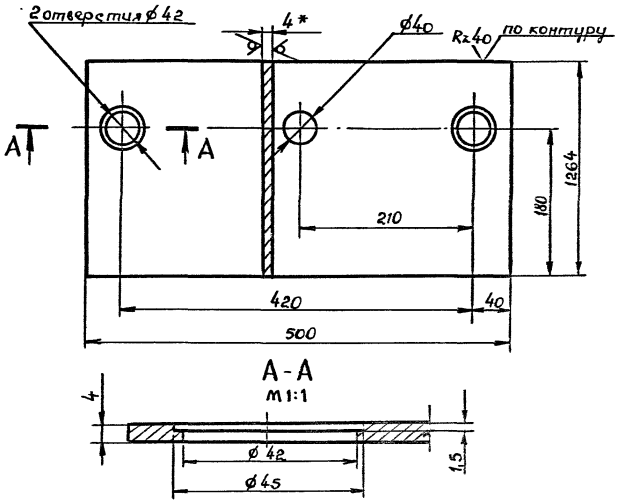

* Размер для справок

Привязан:

Инв. №

Изм	Лист	№ докум	Подп	Дата
Разраб		Соловьев		04.86
Провер		Втюрин		06.86
Рук. гр		Втюрин		06.86
Нач. отд		Бутенко		06.86
Н контр.		Захаров		06.86

НТК 10.00.07

Планка

Лит	Масса	Масштаб
	4,16	1:5
Лист	Листов 1	

Лист 4 ГОСТ 19903-74* / Ст 3 ГОСТ 14637-79

Госкомнефтепродукт СССР
ГИПРОНЕФТЕТРАНС
г. Волгоград

Типовой проект Альбом IV

Инв. № подл. | Подпись и дата | Взам. инв. № | Инв. № дубл. | Подп. и дата

НТК 10.00.08

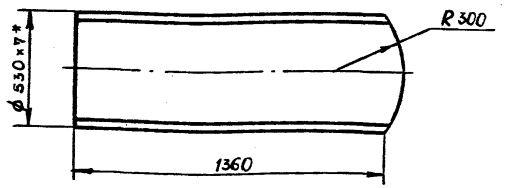

* Размер для справок.

Типовой проект 503-6-9.86 Альбом IV

Привязан

Инв.№

Изм.	Лист	№докум.	Подп.	Дата
Разраб.		Соловьев		06.86
Провер.		Втюрин		06.86
Рук. гр.		Втюрин		06.86
Нач. отд		Бутенко		06.86
Н.контр.		Захаров		06.86

НТК 10.00.08

Труба ф 530×7

Лист	Масса	Масштаб
	122,8	1:20

Лист | Листов 1

Труба 530×7 ГОСТ 10704-76 * / В10 ГОСТ 10705-80

Госкомнефтепродукт СССР
ГИПРОНЕФТЕТРАНС
г. Волгоград

НТК 10.00.09

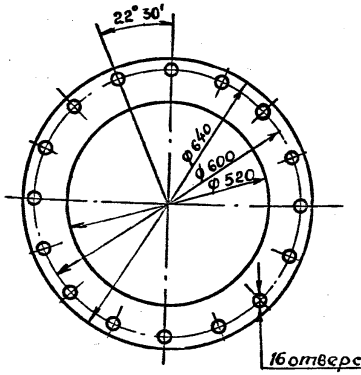

Типовой проект Альбом IV

Привязан

Инв.№

Изм.	Лист	№докум.	Подп.	Дата
Разраб.		Соловьев		06.86
Провер.		Втюрин		06.86
Рук. гр.		Втюрин		06.86
Нач. отд		Бутенко		06.86
Н.контр.		Захаров		06.86

НТК 10.00.09

Прокладка

Лит.	Масса	Масштаб
	1,6	1:10

Лист | Листов 1

Паронит ПОН-2-ГОСТ 481-80*

Госкомнефтепродукт СССР
ГИПРОНЕФТЕТРАНС
г. Волгоград

НТК 10.00.10

Rz 80

Типовой проект 503-6-9.86 Альбом IV

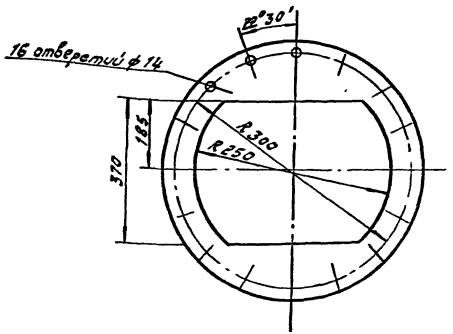

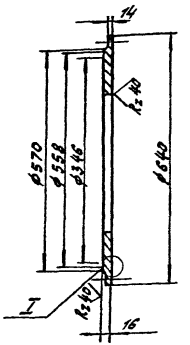

I
М 2:1

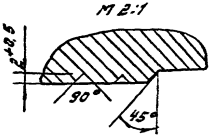

Привязан:

Инв. №

Инв. № подл. | Подпись и дата | Взам. инв. № | Инв. № дубл. | Подпись и дата

Изм.	Лист	N докум.	Подп.	Дата
Разраб.		Соловьев		06.86
Провер.		Втюрин		06.86
Рук. гр.		Втюрин		06.86
Нач. отд.		Бутенко		06.86
Н. контр.		Захаров		07.86

НТК 10.00.10

Фланец

Лит.	Масса	Масштаб
	61,5	1:10

Лист | Листов 1

Лист 16 ГОСТ 19903-74* Ст3 ГОСТ 14637-79

Госкомнефтепродукт СССР ГИПРОНЕФТЕТРАНС г. Волгоград

НТК 10.00.11

Rz 80

Типовой проект Альбом IV

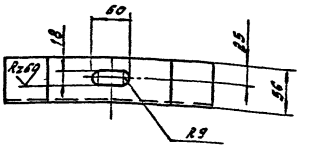

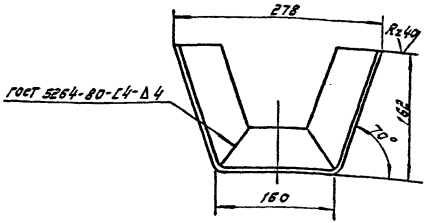

Развертка

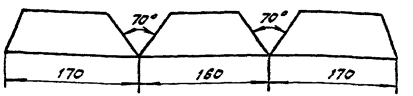

Привязан:

Инв. №

Инв. № подл. | Подпись и дата | Взам. инв. № | Инв. № дубл. | Подпись и дата

Изм.	Лист	N докум.	Подп.	Дата
Разраб.		Соловьев		06.86
Провер.		Втюрин		06.86
Рук. гр.		Втюрин		06.86
Нач. отд.		Бутенко		06.86
Н. контр.		Захаров		07.86

НТК 10.00.11

Угольник

Лит.	Масса	Масштаб
	2,55	1:5

Лист | Листов 1

Уголок 56×56×5 ГОСТ 8509-72* Ст3 ГОСТ 535-79*

Госкомнефтепродукт СССР ГИПРОНЕФТЕТРАНС г. Волгоград

НТК 10.00.12

Rz 60 (√)

Типовой проект 503-6-9.86 Альбом IV

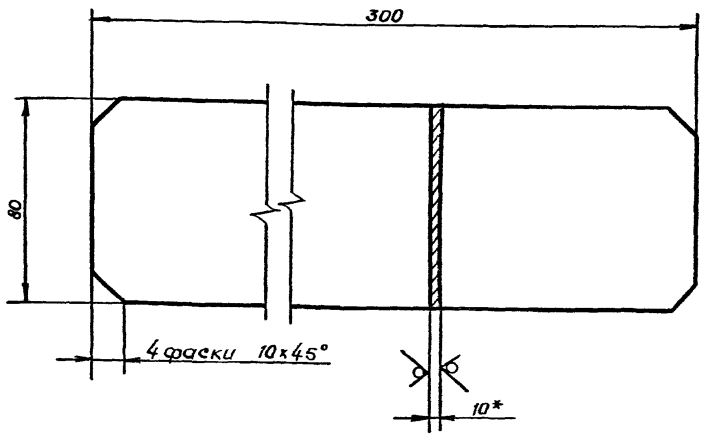

* Размер для справок

Привязан:

Инв. №

Изм	Лист	№ докум	Подп	Дата
Разраб.		Соловьев		06.86
Провер.		Втюрин		06.86
Рук. гр		Втюрин		06.86
Нач. отд.		Бутенко		06.86
Н контр.		Захаров		06.86

НТК 10.00.12

Пластина

Лит	Масса	Масштаб
	1,88	1:5
Лист	Листов 1	

Лист 10 ГОСТ 19903-74*
Ст 3 ГОСТ 14637-79

Госкомнефтепродукт СССР
ГИПРОНЕФТЕТРАНС
г. Волгоград

НТК 10.00.13

Rz 60 (√)

Типовой проект Альбом IV

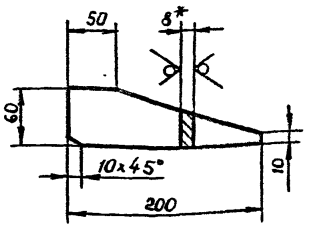

* Размер для справок.

Привязан:

Инв. №

Изм	Лист	№ докум	Подп	Дата
Разраб		Соловьев		06.86
Провер		Втюрин		06.86
Рук. гр		Втюрин		06.86
Нач. отд		Бутенко		06.86
Н контр.		Захаров		06.86

НТК 10.00.13

Косынка

Лист	Масса	Масшт
	0,65	1:5
Лист	Листов 1	

Лист 8 ГОСТ 19903-74*
Ст 3 ГОСТ 14637-79

Госкомнефтепродукт СССР
ГИПРОНЕФТЕТРАНС
г. Волгоград

Инв. № подл. | Подпись и дата | Взам. инв. № | Инв. № дубл. | Подпись и дата

Типовой проект 503-6-9.86 Альбом IV

Формат	Зона	Поз.	Обозначение	Наименование	Кол.	Примеч.
				Документация		
А3			НТК 10.01.00.СБ	Сборочный чертеж		
				Детали		
А4		1	НТК 10.01.01	Планка	2	
А4		2	НТК 10.01.02	Планка	2	

Привязан

Инв. №

Инв. № подл. | Подпись и дата | Взам. инв. № | Инв. № дубл. | Подпись и дата

Изм.	Лист	№ докум.	Подп.	Дата
Разраб.		Соловьев		06.86
Провер.		Втюрин		06.86
Рук. гр.		Втюрин		06.86
Нач. отд.		Бутенко		06.86
Н. контр.		Захаров		06.86

НТК 10.01.00

Рамка

Лит.	Лист	Листов
		1

Госкомнефтепродукт СССР
ГИПРОНЕФТЕТРАНС
г. Долгоград

НТК 10.01.00 СБ

Rz 60

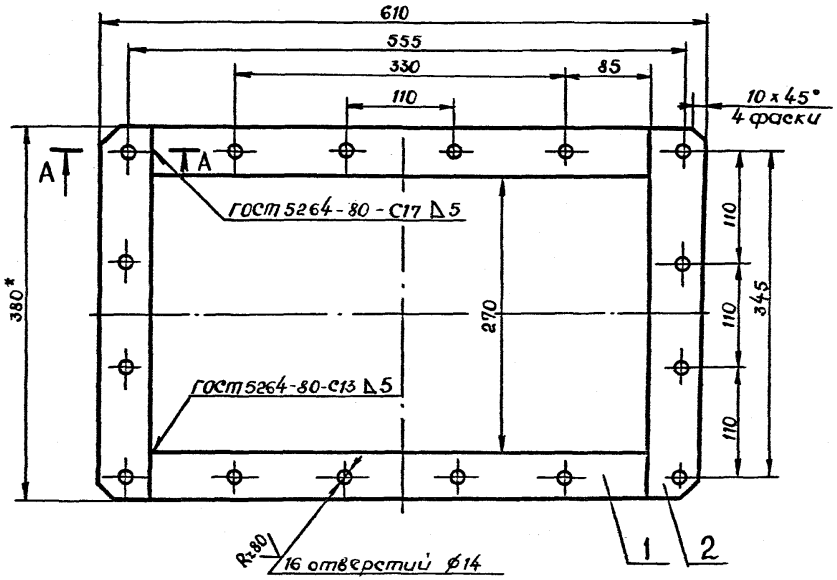

А - А
М 1:2

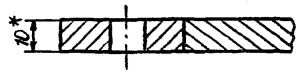

* Размер для справок.

Привязан:

Инв. №

Изм.	Лист	№ докум.	Подпись	Дата
Разраб		Соловьев		06.86
Провер		Втюрин		06.86
Рук. гр.		Втюрин		06.86
Нач. отд		Бутенко		06.86
Н. контр.		Захаров		07.86

НТК 10.01.00 СБ

Рамка.
Сборочный чертеж

Лит	Масса	Масштаб
	7,58	1:5
Лист	Листов 1	

Полоса 10 х 56 ГОСТ 103-76 / Ст3 ГОСТ 535-79*

Госкомнефтепродукт СССР
ГИПРОНЕФТЕТРАНС
г. Волгоград

Типовой проект 503-6-9.86 Альбом IV

Инв. № подл. | Подпись и дата | Взам. инв. № | Инв. № дубл. | Подпись и дата

НТК 10.01.01

Rz 40 (√)

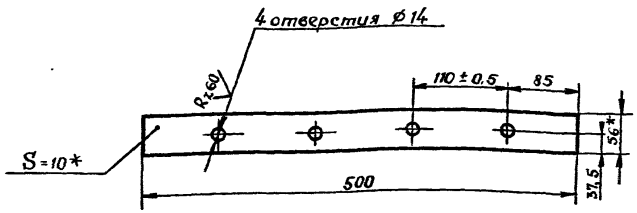

* Размер для справок

Типовой проект 503-6-9.86 Альбом IV

Привязан

Инв. №

Изм	Лист	№ докум	Подп	Дата
Разраб	Соловьев			06.86
Провер.	Втюрин			06.86
Рук.гр	Втюрин			06.86
Нач.отд	Бутенко			06.86
Н.контр	Захаров			06.86

НТК 10.01.01

Планка

Лит	Масса	Масштаб
	2,29	1:5
Лист	Листов 1	

Полоса 10×56 ГОСТ 103-76 / Ст3 ГОСТ 535-79*

Госкомнефтепродукт СССР
ГИПРОНЕФТЕТРАНС
г. Волгоград

Инв. № подл. | Подпись и дата | Взам. инв. № | Инв. № дубл. | Подпись и дата

НТК 10.01.02

Rz 40 (√)

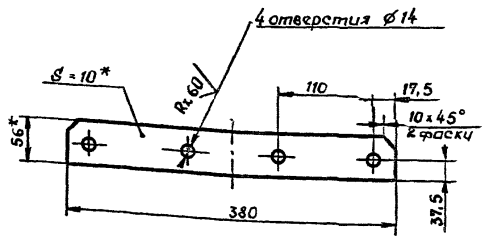

* Размер для справок

Типовой проект Альбом IV

Привязан

Инв. №

Изм	Лист	№ докум	Подп	Дата
Разраб.	Соловьев			06.86
Провер.	Втюрин			06.86
Рук.гр	Втюрин			06.86
Нач.отд	Бутенко			06.86
Н.контр.	Захаров			06.86

НТК 10.01.02

Планка

Лит	Масса	Масштаб
	1,5	1:5
Лист	Листов 1	

Полоса 10×56 ГОСТ 103-76 / Ст3 ГОСТ 535-76*

Госкомнефтепродукт СССР
ГИПРОНЕФТЕТРАНС
г. Волгоград

Инв. № подл. | Подпись и дата | Взам. инв. № | Инв. № дубл. | Подпись и дата

Типовой проект 503-6-9.86 Альбом IV

Формат	Зона	Поз.	Обозначение	Наименование	Кол.	Примеч.
				Документация		
А3			НТК 11.00.00 СБ	Сборочный чертеж		
				Детали		
А4		1	НТК 11.00.01	Патрубок	1	
А4		2	НТК 11.00.02	Патрубок	1	
А4		3	НТК 11.00.03	Патрубок	1	
А4		4	НТК 11.00.04	Фланец Ду 80	1	
А3		5	НТК 01.01.04	Воротник Ду80	1	
				Стандартные изделия		
		6		Фланец 1-80-2,5 ст25	2	
				ГОСТ 12820-80*		
		7		Болт М16х60 ГОСТ 7798-70*	4	
		8		Гайка М16 ГОСТ 5915-70*	4	
		9		Шайба 16 ГОСТ 11371-78	4	
		10		Болт М20х140 ГОСТ 7798-70*	6	
		11		Прокладка А-80-2,5	1	
				ГОСТ 15180-70		

Привязан

Инв. №

Взам. инв. № | Подп. и дата | Инв. № подл. | Подп. и дата

НТК 11.00.00

Изм.	Лист	N докум.	Подп.	Дата
Разраб.		Курылева		06.86
Провер.		Атюрин		06.86
Рук. гр.		Атюрин		06.86
Нач. отд.		Бутенко		06.86
Н. контр.		Александрова		07.86

Устройство для установки сигнализатора уровня ДУЖЭ

Лит.	Лист	Листов
		1

Госкомнефтепродукт СССР
ГИПРОНЕФТЕТРАНС
г. Волгоград

Типовой проект 503-6-9.86

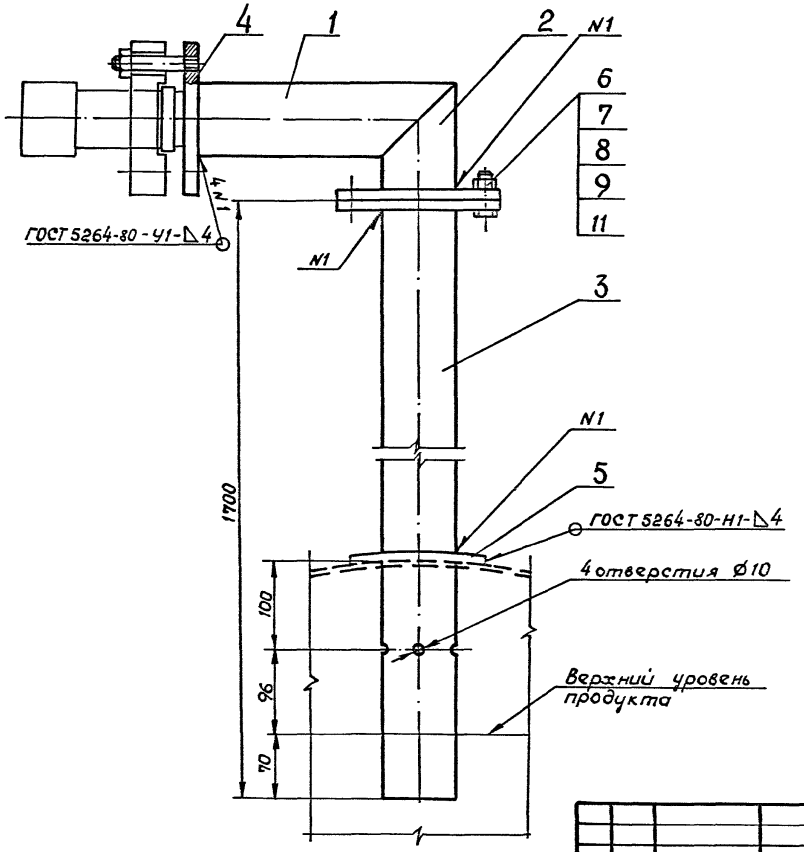

Привязан

Инв. №

Изм.	Лист	№ докум.	Подп.	Дата	НТК 11.00.00 СБ
Разраб.		Кузнецова		06.86	Устройство для установки сигнализатора уровня ДУЖЭ. Сборочный чертеж
Провер.		Втюрин		06.86	
Рук. гр		Втюрин		06.86	
Нач. отд		Бутенко		06.86	
Н. контр		Захаров		07.86	

Лит	Масса	Масштаб
		1:5
Лист	Листов 1	

Госкомнефтепродукт СССР
ГИПРОНЕФТЕТРАНС
г. Волгоград

НТК 11.00.01

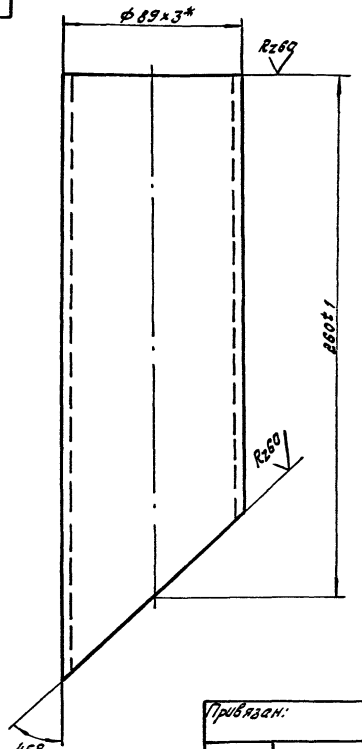

* Размер для справок

Привязан:

Инв.№

Изм.	Лист	N докум.	Подп.	Дата
Разраб.		Кузнецова		06.86
Провер.		Втюрин		06.86
Рук.гр.		Втюрин		06.86
Нач.отд.		Бутенко		06.86
Н.контр.		Александрова		07.86

Патрубок

Лит.	Масса	Масштаб
	1,41	1:2
Лист	Листов 1	

Труба 89х3 ГОСТ 10704-79 / В20 ГОСТ 10705-80

Госкомнефтепродукт СССР
ГИПРОНЕФТЕТРАНС
г. Волгоград

Типовой проект 503-6-9.86 Альбом II

Подпись и дата | Инв.№ подл. | Взам.инв.№ | Инв.№ дубл. | Подпись и дата

НТК 11.00.02

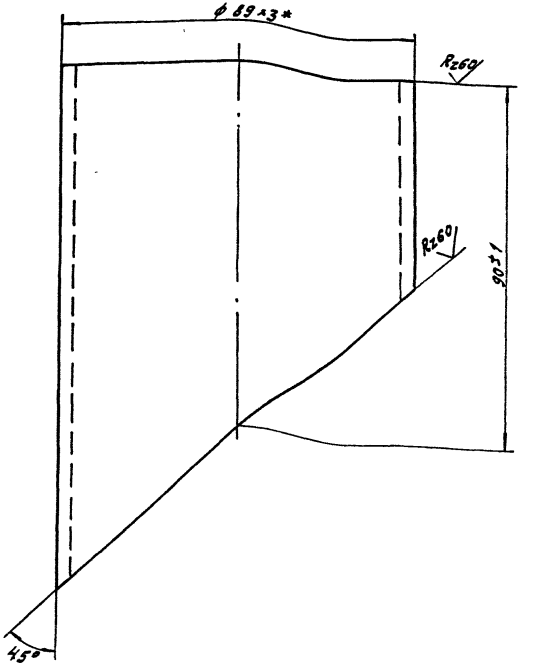

* Размер для справок

Привязан

Инв.№

Изм.	Лист	N докум.	Подп.	Дата
Разраб.		Кузнецова		06.86
Провер.		Втюрин		06.86
Рук.гр.		Втюрин		06.86
Нач.отд.		Бутенко		06.86
Н.контр.		Александрова		07.86

Патрубок

Лит.	Масса	Масштаб
	0,30	1:1
Лист	Листов 1	

Труба 89х3 ГОСТ 10704-79 / В20 ГОСТ 10705-80

Госкомнефтепродукт СССР
ГИПРОНЕФТЕТРАНС
г. Волгоград

Типовой проект Альбом II

Подпись и дата | Инв.№ подл. | Взам.инв.№ | Инв.№ дубл. | Подпись и дата

НТК 11.00.03

Типовой проект 503-6-9.86 Альбом VII

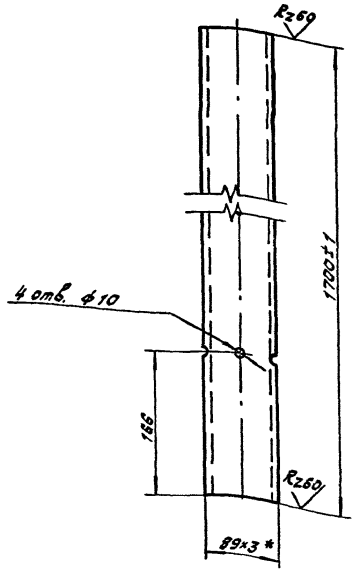

* Размер для справок

Привязан

Инв. №

НТК 11.00.03

Изм.	Лист	N докум.	Подп.	Дата
Разраб.		Кузнецова		06.86
Провер.		Втюрин		06.86
Рук. гр.		Втюрин		06.86
Нач. отд.		Бутенко		06.86
Н. контр.		Александрова		07.86

Патрубок

Лит.	Масса	Масштаб
	10,87	1:5
Лист	Листов 1	

Труба 89×3 ГОСТ 10704-79 / В20 ГОСТ 10705-80

Госкомнефтепродукт СССР ГИПРОНЕФТЕТРАНС г. Волгоград

НТК 11.00.04

Типовой проект Альбом VII

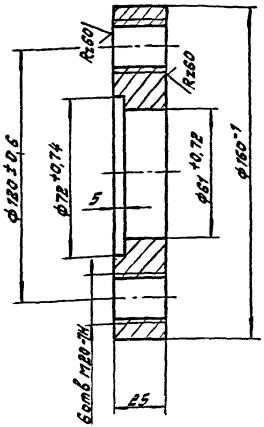

Привязан

Инв. N

НТК 11.00.04

Изм.	Лист	N докум.	Подп.	Дата
Разраб.		Кузнецова		06.86
Провер.		Втюрин		06.86
Рук. гр.		Втюрин		06.86
Нач. отд.		Бутенко		06.86
Н. контр.		Александрова		07.86

Фланец Ду 80

Лит.	Масса	Масштаб
	2,98	1:2
Лист	Листов 1	

Круг В 160 ГОСТ 2590-71 / Ст3 ГОСТ 535-79

Госкомнефтепродукт СССР ГИПРОНЕФТЕТРАНС г. Волгоград

Инв. N подл. | Подпись и дата | Взам. инв. N | Инв. N дубл. | Подпись и дата

НТК 00.00.01

Типовой проект 503-6-9.86 Альбом VI

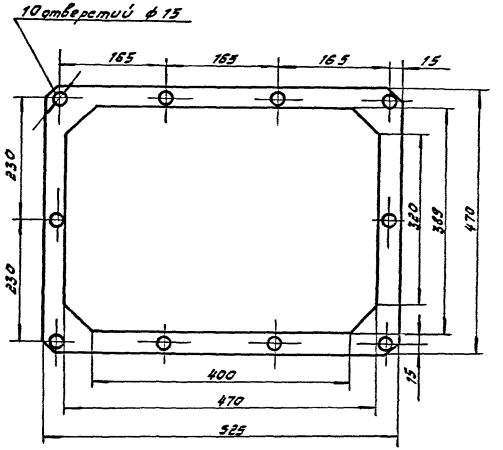

Привязан:

Инв. №

Изм.	Лист	N докум.	Подп.	Дата	НТК 00.00.01
Разраб.		Соловьев		06.86	Прокладка
Провер.		Втюрин		06.86	
Рук. гр.		Втюрин		06.86	
Нач. отд.		Бутенко		06.86	Паронит ПОН 2 ГОСТ 481-80*
Н. контр.		Захаров		06.86	

Лит.	Масса	Масштаб
	0,8	1:5
Лист	Листов 1	

Госкомнефтепродукт СССР
ГИПРОНЕФТЕТРАНС
г. Волгоград

НТК 00.00.02

Типовой проект 503-6-9.86 Альбом IV

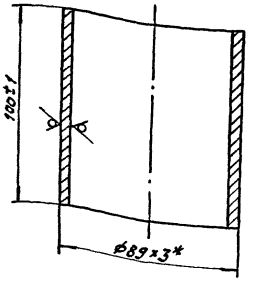

* Размер для справок

Привязан:

Инв. №

Изм.	Лист	N докум.	Подп.	Дата
Разраб.		Соловьев		06.86
Провер.		Втюрин		06.86
Рук. гр.		Втюрин		06.86
Нач. отд.		Бутенко		06.86
Н. контр.		Захаров		07.86

НТК 00.00.02

Патрубок монтажный

Лит.	Масса	Масштаб
	0,7	1:2
Лист	Листов 1	

Труба 89х3 ГОСТ 10704-76* / В20 ГОСТ 10705-80

Госкомнефтепродукт СССР
ГИПРОНЕФТЕТРАНС
г. Волгоград

Инв. № подл. | Подпись и дата | Взам. инв. № | Инв. № дубл. | Подпись и дата

НТК 00.00.03

Типовой проект Альбом IV

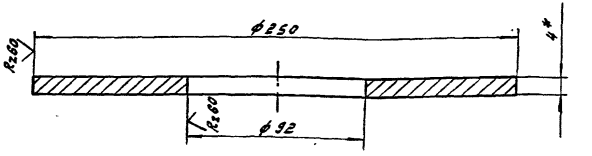

* Размер для справок

Привязан:

Инв. №

Изм.	Лист	N докум.	Подп.	Дата
Разраб.		Соловьев		06.86
Провер.		Втюрин		06.86
Рук. гр.		Втюрин		06.86
Нач. отд.		Бутенко		06.86
Н. контр.		Захаров		07.86

НТК 00.00.03

Воротник

Лит.	Масса	Масштаб
	2,5	1:2
Лист	Листов 1	

Лист 4 ГОСТ 19903-74* / Ст3 ГОСТ 14637-79

Госкомнефтепродукт СССР
ГИПРОНЕФТЕТРАНС
г. Волгоград

НТК 00.00.04

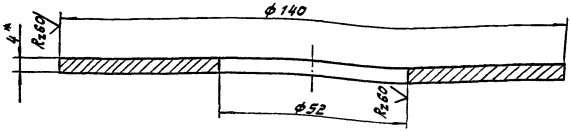

* Размер для справок

Привязан:

Инв. №

Изм.	Лист	N докум.	Подп.	Дата
Разраб.		Соловьев		06.86
Провер.		Втюрин		06.86
Рук. гр.		Втюрин		06.86
Нач. отд.		Бутенко		06.86
Н. контр.		Захаров		06.86

НТК 00.00.04

Воротник

Лит.	Масса	Масштаб
	0,65	1:1

Лист 1 Листов 1

Лист 4 ГОСТ 19903-74*
Ст3 ГОСТ 14637-79

Госкомнефтепродукт СССР
ГИПРОНЕФТЕТРАНС
г. Волгоград

Типовой проект 503-6-9.86 Альбом IV

НТК 00.00.05

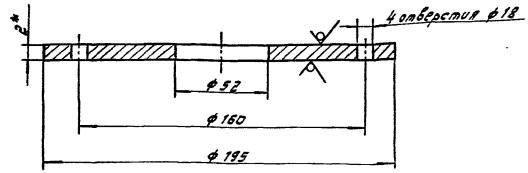

* Размер для справок

Привязан:

Инв. №

Изм.	Лист	N докум.	Подп.	Дата
Разраб.		Соловьев		06.86
Провер.		Втюрин		06.86
Рук. гр.		Втюрин		06.86
Нач. отд.		Бутенко		06.86
Н. контр.		Захаров		06.86

НТК 00.00.05

Заглушка

Лит.	Масса	Масштаб
	0,65	1:2

Лист 1 Листов 1

Лист 2 ГОСТ 19903-74*
Ст3 ГОСТ 14637-79

Госкомнефтепродукт СССР
ГИПРОНЕФТЕТРАНС
г. Волгоград

Типовой проект Альбом IV

Подпись и дата | Инв. № дубл. | Взам. инв. № | Подпись и дата | Инв. № подл.

Типовой проект 503-6-9.86 Альбом IV

Формат	Зона	Поз.	Обозначение	Наименование	Кол.	Примечание
				Документация		
А3			ННК 00.00.00.СБ	Сборочный чертеж		
				Сборочные единицы		
А4		1	ННК 01.00.00	Перегородка полупогружная	1	
А4		2	ННК 02.00.00	Нефтесборник	1	
А4		3	ННК 03.00.00	Привод нефтесборника	1	
				Детали		
Б.ч.		4	ННК 00.00.01	Перегородка	1	3,8 кг
				Лист 3 ГОСТ 19904-74* Ст 3 ГОСТ 16523-70*		
				400×400		
Б.ч.		5	ННК 00.00.02	Стойка	4	13,59 кг
				Уголок Б-100×100×7 ГОСТ 8509-72* Ст3 ГОСТ 535-79*		
				L = 1250		

Привязан

Инв. №

ННК 00.00.00

Изм.	Лист	N докум.	Подп.	Дата
Разраб.		Шкаева		06.86
Провер.		Басов		06.86
Рук. гр.		Зарубина		07.86
Нач. отд.		Рыбаков		07.86
Н. контр.		Захаров		07.86

Отстойник

Литера	Лист	Листов
		1

Госкомнефтепродукт СССР
ГИПРОНЕФТЕТРАНС
г. Волгоград

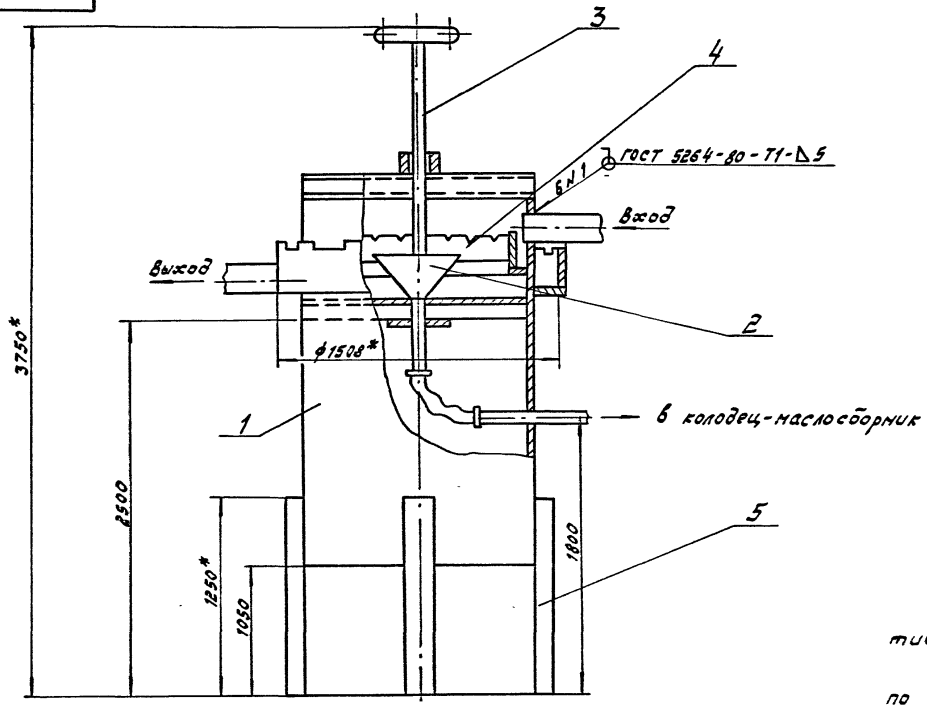

1.* Размеры для справок.

2. Предельные отклонения размеров: отверстий - H14; валов - h14.

3. Сварку производить электродами Э42А по ГОСТ 9467-75.

4. Деталь поз. 4 изогнуть R по месту.

Привязан

Инв.№

				НИК 00.00.00.СБ	
Изм.	Лист	N докум.	Подп.	Дата	Отстойник. Сборочный чертеж
Разраб.		Кузнецова		06.86	
Провер.		Басов		06.86	
Рук. гр.		Зарубина		06.86	
Нач. отд.		Рыбаков		06.86	
Н. контр.		Захаров		06.86	

Лит.	Масса	Масштаб
	206,6	1:20
Лист	Листов	

Госкомнефтепродукт СССР
ГИПРОНЕФТЕТРАНС
г. Волгоград

Формат	Зона	Поз.	Обозначение	Наименование	Кол.	Примечание
				Документация		
А3			НИК 01.00.00.СБ	Сборочный чертеж		
				Сборочные единицы		
А4		1	НИК 01.01.00	Перегородка левая	1	
А4		2	НИК 01.02.00	Перегородка правая	1	
А4		3	НИК 01.03.00	Стойка	1	
				Детали		
А4		4	НИК 01.00.01	Опора	2	

Привязан

Инв. №

Изм.	Лист	N докум.	Подп.	Дата
Разраб.		Кузнецова		06.86
Провер.		Басов		06.86
Рук. гр.		Зарубина		07.86
Нач. отд.		Рыбаков		07.86
Н. контр.		Захаров		07.86

НИК 01.00.00

Перегородка полупогружная

Литера	Лист	Листов
		1

Госкомнефтепродукт СССР
ГИПРОНЕФТЕТРАНС
г. Волгоград

ННК 01.00.00 СБ

Типовой проект 503-6-9.86 Альбом V

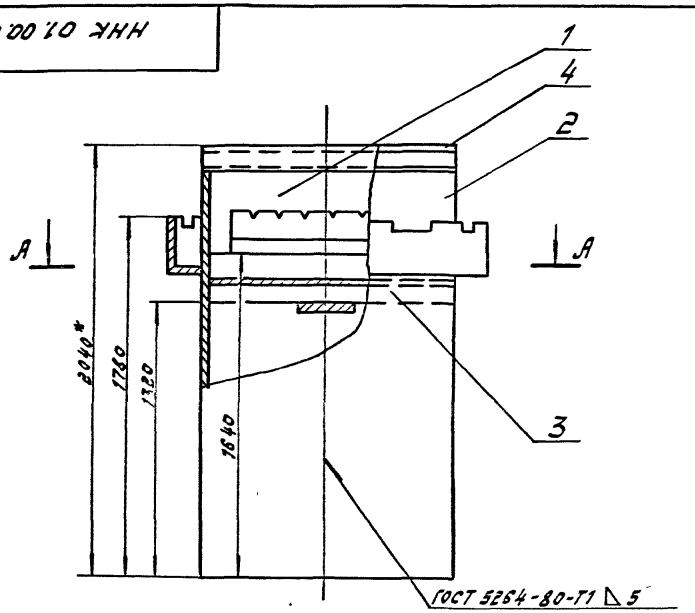

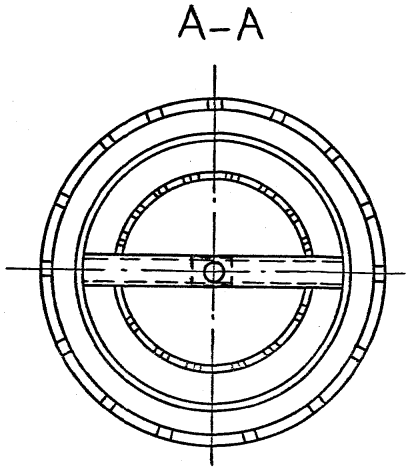

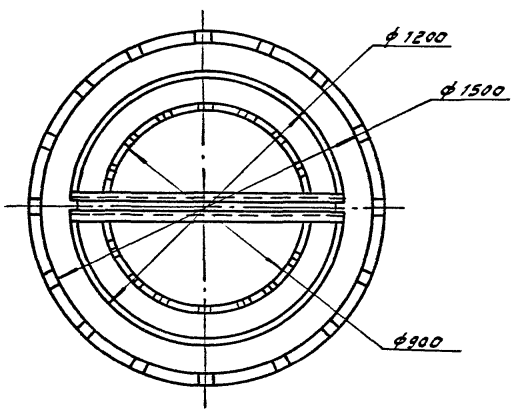

1.* Размер для справок

2. Предельные отклонения размеров: отверстий - H14; валов - h14; остальных ± IT14/2

3. Сварку производить по ГОСТ 5264-80 электродами Э42А по ГОСТ 9467-75.

Привязан:

Инв.№

Изм.	Лист	№ докум.	Подп.	Дата
Разраб.		Кузнецова		06.86г
Провер.		Басов		06.86г
Рук.гр.		Зарубина		07.86г
Нач.отд.		Рыбаков		07.86г
Н.контр.		Захаров		07.86г

ННК 01.00.00 СБ

Перегородка полупогружная. Сборочный чертеж.

Лит.	Масса	Масштаб
	168,8	1:20
Лист	Листов 1	

Госкомнефтепродукт СССР ГИПРОНЕФТЕТРАНС г. Волгоград

Типовой проект 503-6-9.86 Альбом V

Формат	Зона	Поз.	Обозначение	Наименование	Кол.	Примечание
				Документация		
А3			ННК 01.01.00. СБ	Сборочный чертеж		
				Детали		
А4		1	ННК 01.01.01	Обечайка	1	
А4		2	ННК 01.01.02	Водослив	4	
А4		3	ННК 01.01.03	Водослив	1	
А4		4	ННК 01.01.04	Основание	1	
Б.Ч.		5	ННК 01.01.05	Обечайка	1	
				Лист 3 ГОСТ 19903-74* / Ст3 ГОСТ 14637-79		
				180 × 2355		
А4		6	ННК 01.01.06	Основание	1	
				Стандартные изделия		
		7		Винт М5×10 ГОСТ 17473-80*	16	
		8		Шайба 5.65.Г.0.29	16	0,007 кг
				ГОСТ 6402-70*		

Привязан

Инв.№

Изм.	Лист	N докум.	Подп.	Дата
Разраб.		Кузнецова		06.86
Провер.		Басов		06.86
Рук. гр.		Зарубина		07.86г
Нач. отд.		Рыбаков		07.86г
Н. контр.		Захаров		07.86г

ННК 01.01.00

Перегородка левая

Литера	Лист	Листов
		1

Госкомнефтепродукт СССР
ГИПРОНЕФТЕТРАНС
г. Волгоград

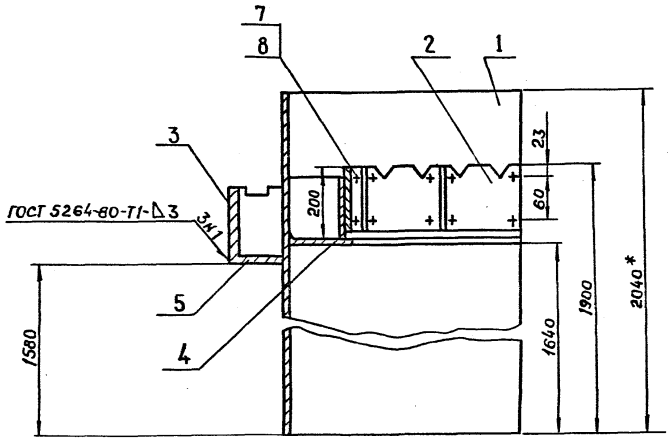

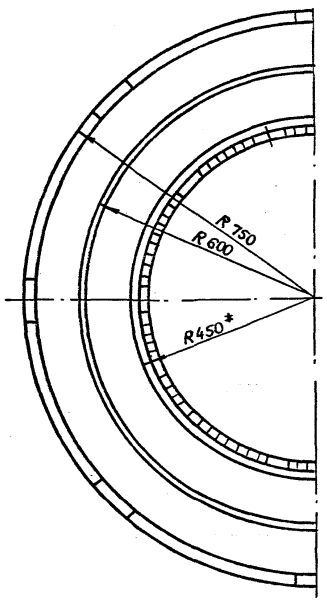

1* Размер для справок.

2. Предельные отклонения размеров: отверстий - H14; валов - h 14; остальные - $\pm \frac{IT14}{2}$

3. Отверстия в обечайке сверлить при сборке.

4. Сварку производить электродами Э42А по ГОСТ 9467-75.

Привязан:

Инв №:

НИК 01.01.00 СБ

Изм.	Лист	№ докум.	Подп.	Дата
Разраб.		Кузнецова		07.86
Провер		Басов		07.86
Рук. гр.		Зарубина		07.86
Нач. отд.		Рыбаков		07.86
Н. контр.		Захаров		07.86

Перегородка левая
Сборочный чертеж

Лит.	Масса	Масштаб
	84.4	1:10
Лист	Листов 1	

Госкомнефтепродукт СССР
ГИПРОНЕФТЕТРАНС
г. Волгоград

Типовой проект 503-6-9.86 Альбом V

Формат	Зона	Поз.	Обозначение	Наименование	Кол.	Примечание
				Документация		
А3			ННК 01.02.00.СБ	Сборочный чертеж		
				Детали		
А4		1	ННК 01.01.01	Обечайка	1	
А4		2	ННК 01.01.02	Водослив	4	
А4		3	ННК 01.01.03	Водослив	1	
А4		4	ННК 01.01.04	Основание	1	
Б.Ч.		5	ННК 01.01.05	Обечайка	1	
				Лист 3 ГОСТ 19903-74* / Ст3 ГОСТ 14637-79		
				180×2355		
А4		6	ННК 01.01.06	Основание	1	
				Стандартные изделия		
		7		Винт М5×10 ГОСТ 17473-80*	16	0,007 кг
		8		Шайба 5.65 Г.0.2.9	16	0,007 кг
				ГОСТ 6402-70*		

Привязан

Инв. №

Изм.	Лист	N докум.	Подп.	Дата
Разраб.		Кузнецова		06.86
Провер.		Басов		
Рук. гр.		Зарубина		07.86
Нач. отд.		Рыбаков		07.86
Н. контр.		Захаров		07.86

ННК 01.02.00

Перегородка правая

Литера	Лист	Листов
		1

Госкомнефтепродукт СССР
ГИПРОНЕФТЕТРАНС
г. Волгоград

НИК 01.02.00 СБ

Типовой проект 503-6-9.86 Альбом IV

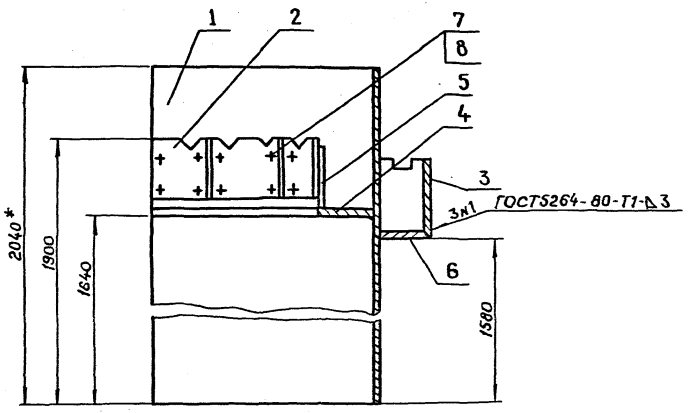

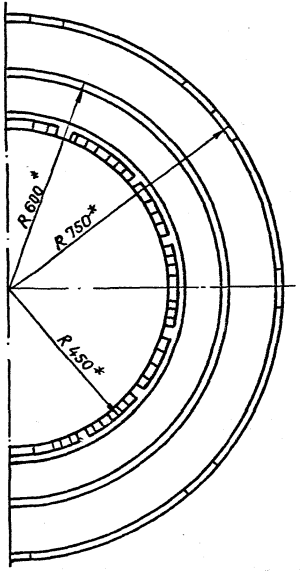

1 * Размеры для справок

2. Предельные отклонения размеров: отверстий - H14; валов - h14; остальных - $\pm \frac{JT14}{2}$.

3. Отверстия под болты в обечайке поз. 5 сверлить по месту

Привязан:

Инв №

Изм.	Лист	№ докум.	Подп.	Дата
Разраб.		Кузнецова		06.86
Провер.		Басов		06.86
Рук. гр.		Зарубина		06.86
Нач. отд.		Рыбаков		06.86
Н. контр.		Захаров		06.86

НИК 01.02.00 СБ

Перегородка правая

Сборочный чертеж

Лит	Масса	Масштаб
	64.4	1:10
Лист	Листов 1	

Госкомнефтепродукт СССР
ГИПРОНЕФТЕТРАНС
г. Волгоград

ННК 01.01.01

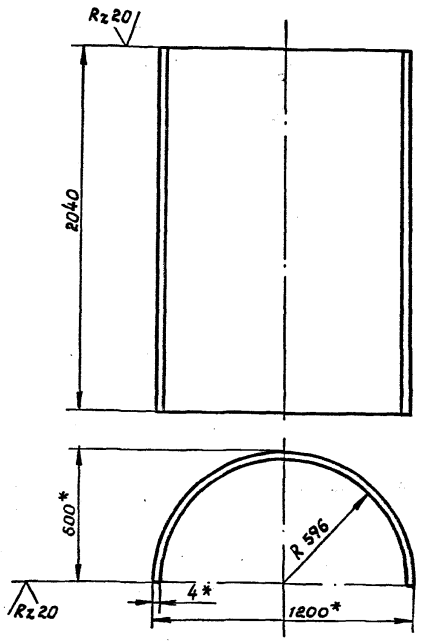

1.* Размеры для справок
2. Предельные отклонения размеров. валов - h14; остальных ± JT14/2

Привязан

Инв. №

ННК 01.01.01

Изм.	Лист	№ докум.	Подп.	Дата
Разраб.		Кузнецова		06.86
Провер.		Басов		06.86
Рук. гр.		Зарубина		07.86
Нач. отд.		Рыбаков		07.86
Н. контр.		Захаров		07.86

Обечайка

Лит.	Масса	Масштаб
	59,0	1:20
Лист	Листов 1	

Лист — 4 ГОСТ 19903-74* / Ст3 ГОСТ 14637-79

Госкомнефтепродукт СССР ГИПРОНЕФТЕТРАНС г. Волгоград

Типовой проект 503-6-9.86 Альбом IV

Инв. № подл. | Подпись и дата | Взам. инв. № | Инв. № дубл. | Подпись и дата

ННК 01.01.02

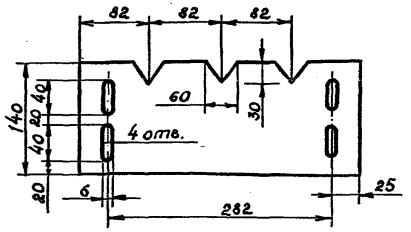

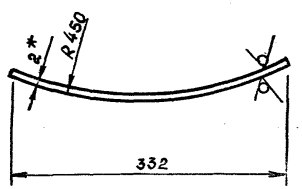

1.* Размеры для справок
2. Предельные отклонения размеров отверстий: H14; валов - h14; остальные - ± JT14/2

Привязан

Инв. №

ННК 01.01.02

Изм.	Лист	№ докум.	Подп.	Дата
Разраб.		Кузнецова		06.86
Провер.		Басов		06.86
Рук. гр.		Зарубина		07.86
Нач. отд.		Рыбаков		07.86
Н. контр.		Захаров		07.86

Водослив

Лит.	Масса	Масштаб
	0,85	1:5
Лист	Листов 1	

Лист — 2 ГОСТ 19904-74* / Ст3 ГОСТ 14637-79

Госкомнефтепродукт СССР ГИПРОНЕФТЕТРАНС г. Волгоград

Типовой проект Альбом IV

Инв. № подл. | Подпись и дата | Взам. инв. № | Инв. № дубл. | Подпись и дата

ННК 01.01.03

Rz 80

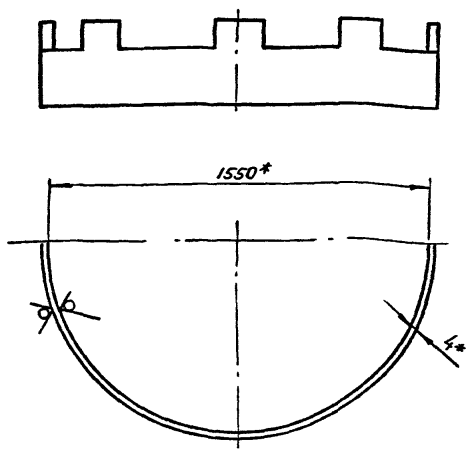

Развертка

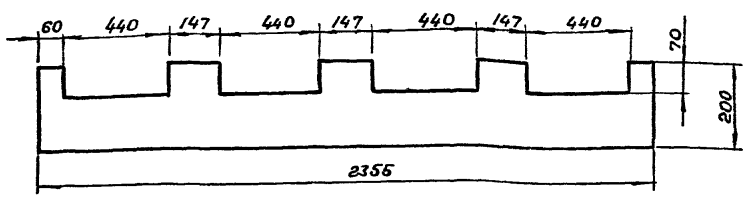

1* Размер для справок

2. Предельные отклонения размеров: отверстий-H14; валов - h14; остальные - $\pm \frac{JT14}{2}$

Изм.	Лист	№ докум.	Подп.	Дата
Разраб.		Кузнецова		06.86
Провер.		Басов		06.86
Рук. гр.		Зарубина		07.86
Нач. отд.		Рыбаков		07.86
Н.контр.		Захаров		07.86

ННК 01.01.03

Водослив

Лит.	Масса	Масштаб
	13,2	1:10
Лист	Листов 1	

Лист — 4 ГОСТ 19903-74* / Ст3 ГОСТ 14637-79

Госкомнефтепродукт СССР
ГИПРОНЕФТЕТРАНС
г. Волгоград

Типовой проект 503-6-9.86 Альбом IV

ННК 01.01.04

Rz 80

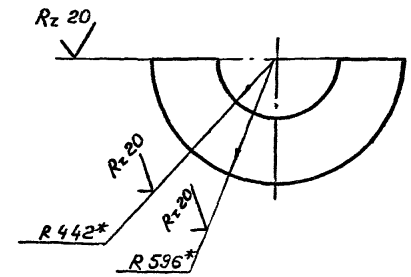

1* Размер для справок

2. Предельные отклонения размеров $\pm \frac{JT14}{2}$

Привязан.

Инв №

Изм.	Лист	№ докум.	Подп.	Дата
Разраб.		Кузнецова		06.86
Провер.		Басов		06.86
Рук. гр.		Зарубина		07.86
Нач. отд.		Рыбаков		07.86
Н контр.		Захаров		07.86

ННК 01.01.04

Основание

Лит.	Масса	Масштаб
	8,05	1:10
Лист	Листов 1	

Лист — 4 ГОСТ 19903-74* / Ст3 ГОСТ 14637-79

Госкомнефтепродукт СССР
ГИПРОНЕФТЕТРАНС
г. Волгоград

Типовой проект Альбом IV

Инв № подл. | Подпись и дата | Взам. инв № | Инв № дубл. | Подпись и дата

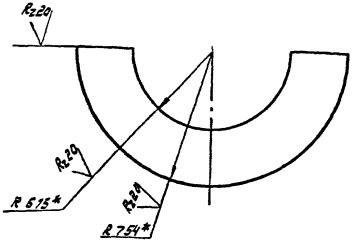

1.* Размер для справок

2. Предельные отклонения размеров $\pm \frac{JT14}{2}$

Типовой проект 503-6-9.86 Альбом V

Изм.	Лист	N докум.	Подп.	Дата	НИК 01.01.06		
Разраб.		Кузнецова		06.86	Основание	Лит.	Масса	Масштаб
Провер.		Басов		06.86			3,3	1:10
Рук. гр.		Зарубина		07.86		Лист	Листов
Нач. отд.		Рыбаков		07.86			
Н. контр.		Захаров		07.86	Лист 4 ГОСТ 19903-74* Ст3 ГОСТ 14637-79	Госкомнефтепродукт СССР ГИПРОНЕФТЕТРАНС г. Волгоград	

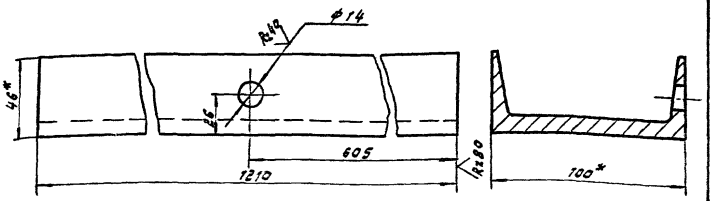

1.* Размер для справок

2. Предельные отклонения размеров: отверстий - H14; валов - h14; остальных $\pm \frac{JT14}{2}$

Типовой проект Альбом V

Привязан

Инв. N

Изм.	Лист	N докум.	Подп.	Дата	НИК 01.00.01		
Разраб.		Кузнецова		06.86	Опора	Лит.	Масса	Масштаб
Провер.		Басов		06.86			10	1:10
Рук. гр.		Зарубина		07.86		Лист	Листов
Нач. отд.		Рыбаков		07.86			
Н. контр.		Захаров		07.86	Швеллер 10 ГОСТ 8240-72* Ст3 ГОСТ 535-79*	Госкомнефтепродукт СССР ГИПРОНЕФТЕТРАНС г. Волгоград	

Инв. N подл. | Подпись и дата | Взам. инв. N | Инв. N дубл. | Подпись и дата

Формат	Зона	Поз.	Обозначение	Наименование	Кол.	Примечание
				Документация		
А4			ННК.01.03.00.СБ	Сборочный чертеж		
				Детали		
б.ч.		1	ННК 01.03.01	Стойка	1	10,22 кг
				Швеллер 8 ГОСТ 8240-72* / Ст3 ГОСТ 535-79*		
				ℓ = 1190 м		
б.ч.		2	ННК.01.03.02	Подкладка	1	0,5
				Лист 5 ГОСТ 19903-74* / Ст3 ГОСТ 14637-79		
				80×80		

Типовой проект 503-6-9.86 Альбом IV

Привязан

Инв №

Изм.	Лист	№ докум.	Подп.	Дата
Разраб.		Кузнецова		06.86
Пров.		Басов		06.86
Рук. гр.		Зарубина		07.86
Нач. отд.		Рыбаков		07.86
Н. контр.		Захаров		07.86

ННК 01.03.00

Стойка

Лит	Лист	Листов
		1

Госкомнефтепродукт СССР
ГИПРОНЕФТЕТРАНС
г. Волгоград

ННК.01.03.00 СБ

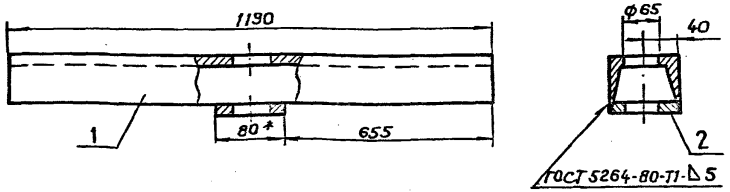

1* Размер для справок

2. Предельные отклонения размеров: отверстий - H14; валов - h14; остальные - $\pm \frac{IT14}{2}$.

3. Сварку производить электродами Э42А по ГОСТ 9467-75

Типовой проект Альбом IV

Подпись и дата | Инв. № дубл. | Взам. инв. № | Подпись и дата | Инв. № подл.

Привязан

Инв №

Изм.	Лист	№ докум.	Подп.	Дата
Разраб.		Кузнецова		06.86
Провер.		Басов		06.86
Рук. гр.		Зарубина		07.86
Нач. отд		Рыбаков		07.86
Н. контр.		Захаров		07.86

ННК 01.03.00 СБ

Стойка
Сборочный чертеж

Лит.	Масса	Масштаб
	10,7	1:10
Лист	Листов 1	

Госкомнефтепродукт СССР
ГИПРОНЕФТЕТРАНС
г. Волгоград

Формат	Зона	Поз.	Обозначение	Наименование	Кол.	Примечание
				Документация		
А3			ННК 02.00.00. СБ	Сборочный чертеж		
				Детали		
А3		1	ННК 02.00.01	Воронка	1	
А3		2	ННК 02.00.02	Стойка	1	
А4		3	ННК 02.00.03	Полухомут	4	
Б.ч.		4	ННК 02.00.04	Патрубок	1	1,30кг.
				Труба 53×3×5000 II ГОСТ 10704-76* / В20 Ст3сп ГОСТ 10705-80		
				ℓ=350		
Б.ч.		5	ННК 02.00.05	Вставка гибкая		1,74 кг.
				Рукав Б(1)-63-50-62-У ГОСТ 18698-79*		
				ℓ=600		
Б.ч.		6	ННК 02.00.06	Патрубок	1	2,22кг
				Труба 53×3×5000 II ГОСТ 10704-76* / В20 Ст3сп ГОСТ 10705-80		
				ℓ=600		

Привязан

Инв №

Изм	Лист	№ докум.	Подп.	Дата
Разраб.		Шкаева		
Провер.		Басов		06.86
Рук. гр.		Зарубина		07.86
Нач. отд.		Рыбаков		07.86
Н. контр.		Захаров		07.86

ННК 02.00.00

Нефтесборник

Литер	Лист	Листов
	1	2

Госкомнефтепродукт СССР
ГИПРОНЕФТЕТРАНС
г. Волгоград

Альбом IV

Типовой проект 503-6-9.86

Инв № подл. | Подпись и дата | Взам. инв. № | Инв. № дубл. | Подпись и дата

Формат	Зона	Поз.	Обозначение	Наименование	Кол.	Примечание
				Стандартные изделия		
		7		Болт 10×30 ГОСТ 7805-70*	16	0,5кг
		8		Гайка М10 ГОСТ 5927-70*	16	0,019кг
		9		Шайба 10.65.Г0.29 ГОСТ 6402-70*	16	0,065кг

Привязан

Инв №

ННК 02.00.00

Лист 2

НКК 02.00.00 СБ

Типовой проект 503-6-9.86 Альбом IV

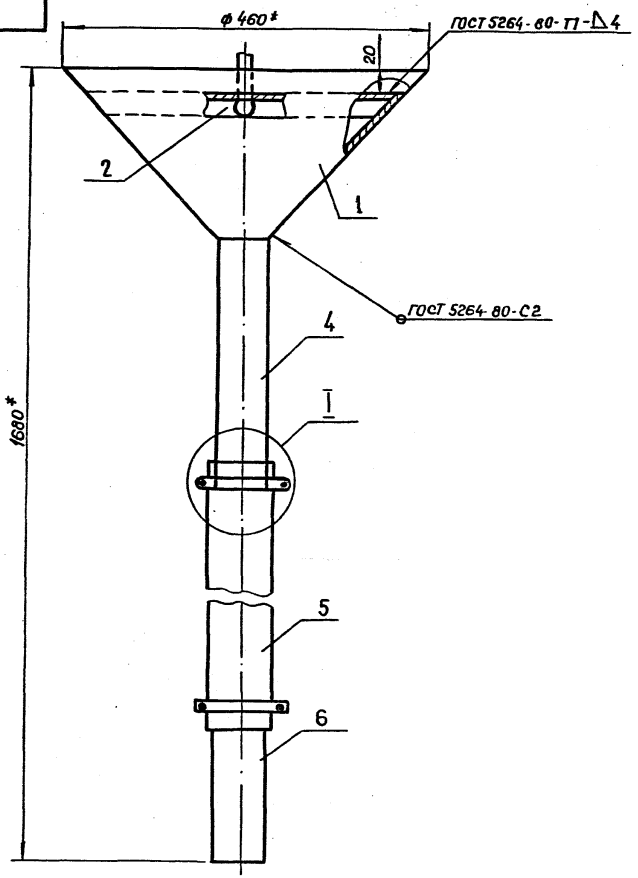

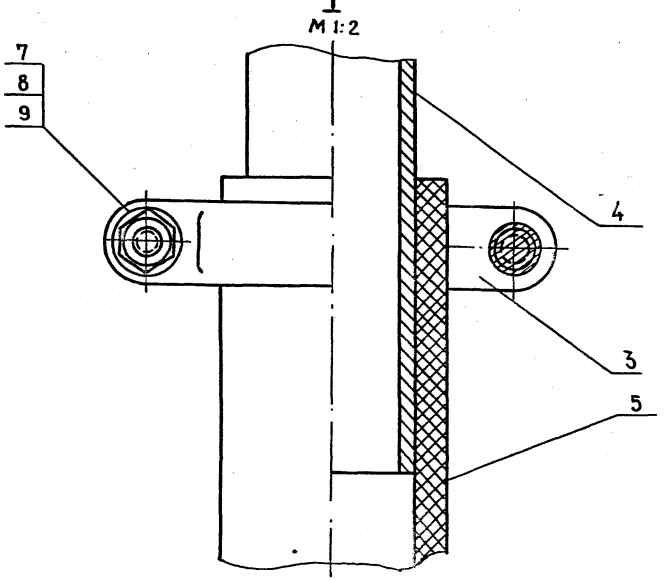

1 * Размеры для справок

2. Предельные отклонения размеров $\pm \frac{IT14}{2}$

Привязан

Инв №:

Изм.	Лист	№ докум.	Подп.	Дата	НКК 02.00.00 СБ
Разраб.		Кузнецова		06.86	Нефтесборник. Сборочный чертеж
Провер.		Басов		06.86	
Рук. гр.		Зарубина		07.86	
Нач. отд		Рыбаков		01.86	
Н. контр.		Захаров		04.86	

Лит.	Масса	Масштаб
	4,3	1:5
Лист	Листов 1	

Госкомнефтепродукт СССР
ГИПРОНЕФТЕГРАНС
г. Волгоград

НИК 02.00.01

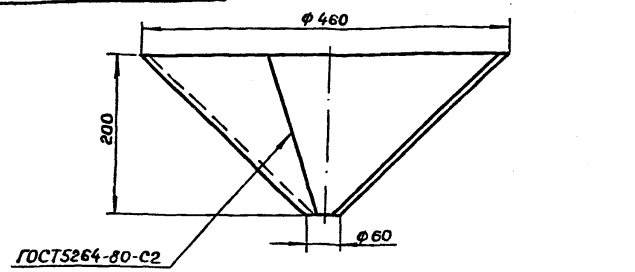

Развертка

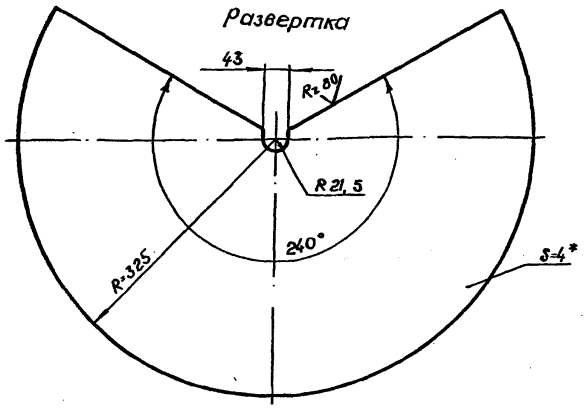

1* Размеры для справок

2. Предельные отклонения размеров: отверстий - H14; валов - h14; остальные - $\pm \frac{JT14}{2}$

Альбом IV

Типовой проект 503-6-9.86

Привязан

Инв №

Изм.	Лист	№ докум.	Подп.	Дата
Разраб.		Кузнецова		06.86
Пров.		Басов		06.86
Рук. гр.		Зарубина		02.86г
Нач. отд.		Рыбаков		01.86г
Н.контр.		Захаров		01.86

НИК 02.00.01

Воронка

Лит	Масса	Масштаб
	2,7	1:5
Лист	Листов 1	

Лист 4 ГОСТ 19903-74* Ст3 ГОСТ 14637-79

Госкомнефтепродукт СССР ГИПРОНЕФТЕТРАНС г. Волгоград

НИК 02.00.02

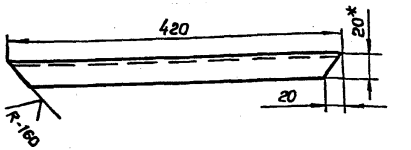

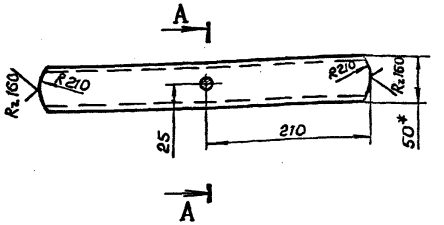

A-A
М1:5

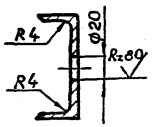

1 * Размер для справок.

2 Предельные отклонения размеров: отверстий - H14; валов - h14; остальные - $\pm \frac{JT14}{2}$

Альбом IV

Типовой проект

Привязан

Инв №

Изм.	Лист	№ докум.	Подп.	Дата
Разраб.		Кузнецова		06.86
Провер.		Басов		06.86
Рук. гр.		Зарубина		02.86г
Нач. отд		Рыбаков		01.86г
Н.контр.		Захаров		01.86

НИК 02.00.02

Стойка

Лит.	Масса	Масштаб
	0,3	1:5
Лист	Листов 1	

Лист 4 ГОСТ 19904-74* Ст 3 ГОСТ 14637-79

Госкомнефтепродукт СССР ГИПРОНЕФТЕТРАНС г. Волгоград

Инв № подл. | Подпись и дата | Взам. инв № | Инв № дубл. | Подпись и дата

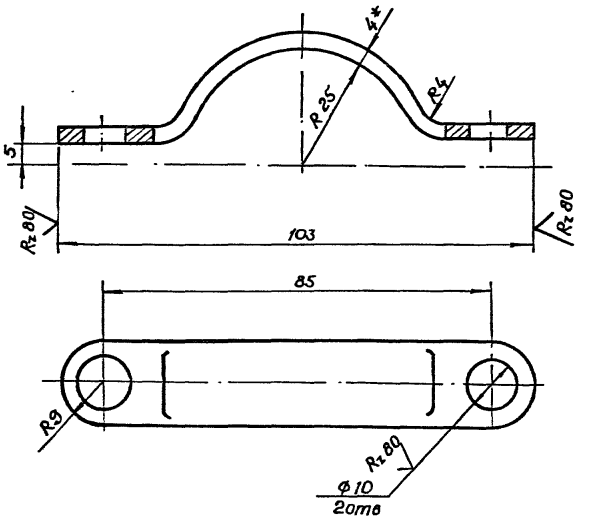

1* Размеры для справок

2. Длина развертки 130 мм

Привязан

Инв №:

НИК 02.00.03

Изм.	Лист	№ докум.	Подп.	Дата
Разраб.		Кузнецова		06.86
Пров.		Басов		06.86
Рук. гр.		Зарубина		07.86
Нач. отд.		Рыбаков		07.86
Н. контр.		Захаров		07.86

Полухомут

Полоса 4×18 ГОСТ 103-76* / Ст3 ГОСТ 535-79*

Лит.	Масса	Масштаб
	0,08	1:1
Лист	Листов	

Госкомнефтепродукт СССР
ГИПРОНЕФТЕТРАНС
г. Волгоград

Типовой проект 503-6-9.86 Альбом V

Формат	Зона	Поз.	Обозначение	Наименование	Кол.	Примечание
				Документация		
А3			ННК 03.00.00 СБ	Сборочный чертеж		
				Детали		
А4		1	ННК 03.00.01	Шток	1	
А4		2	ННК 03.00.02	Гайка	1	
А4		3	ННК 03.00.03	Винт	1	
А4		4	ННК 03.00.04	Шайба	1	
				Стандартные изделия		
		5		Болт М10х30 ГОСТ 7805-70*	1	0,0030 кг
		6		Болт М12х40 ГОСТ 7805-70*	2	0,10 кг
		7		Гайка М12 ГОСТ 5927-70*	2	0,003 кг
		8		Шайба 1265 Г029-ГОСТ 6402-70*	2	0,013 кг
		9		Маховик 2-А-320х24 ГОСТ 5260-75*		

Привязан

Инв.№

Изм.	Лист	№ докум.	Подп.	Дата
Разраб.		Шкаева		06.86
Провер.		Басов		06.86
Рук.гр.		Зарубина		07.86
Нач.отд.		Рыбаков		07.86
Н.контр.		Захаров		07.86

ННК 03.00.00

Привод нефтесборника

Литера	Лист	Листов
		1

Госкомнефтепродукт СССР
ГИПРОНЕФТЕТРАНС
г. Волгоград

Типовой проект 503-6-9.86 Альбом IV

Вид А

* Размеры для справок

Привязан

Инв №

					НИК 03.00.00 СБ			
Изм.	Лист	№ докум.	Подп.	Дата				
Разраб.		Кузнецова		06.86	Привод нефтесборника	Лит.	Масса	Масштаб
Провер.		Басов		06.86			16,1	1:5
Рук.гр.		Зорубина		07.86	Сборочный чертеж	Лист	Листов 1	
Нач.отд.		Рыбаков		07.86				
Н.контр.		Захаров		07.86		Госкомнефтепродукт СССР ГИПРОНЕФТЕТРАНС г. Волгоград		

ННК 03.00.01

Rz 40 (√)

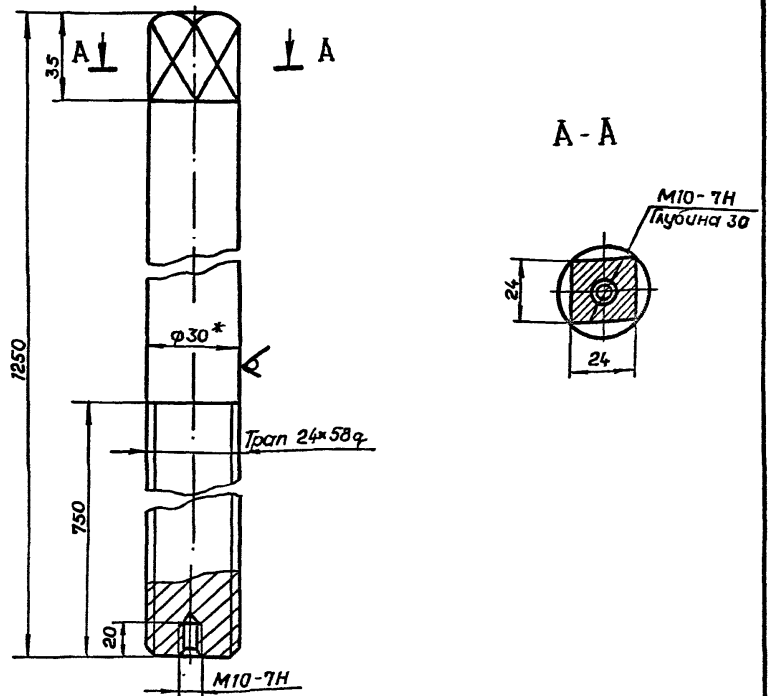

1 * Размеры для справок.

2. Предельные отклонения размеров: отверстий - H14; валов - h 14; остальных ± JT14/2

Типовой проект 503-6-9.86 Альбом IV

Привязан

Инв №:

Изм.	Лист	№ докум.	Подп.	Дата
Разраб.		Кузнецова		06.86
Провер.		Басов		06.86
Рук. гр.		Зарубина		07.86г
Нач. отд.		Рыбаков		07.86г
Н. контр.		Захаров		07.86

ННК 03.00.01

Шток

Лит	Масса	Масштаб
	6,93	1:2
Лист	Листов 1	

Круг В30 ГОСТ 2590-71* / Ст3 ГОСТ 535-79*

Госкомнефтепродукт СССР ГИПРОНЕФТЕТРАНС г. Волгоград

ННК 03.00.02

Rz 40 (√)

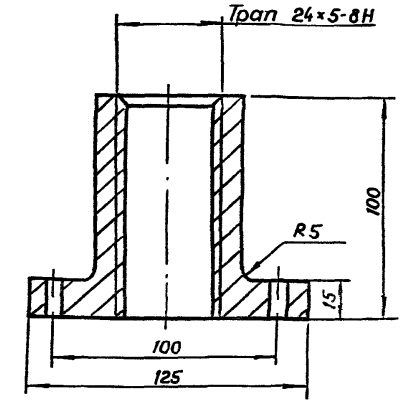

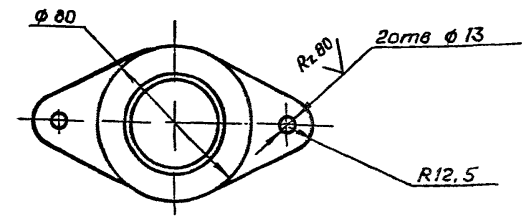

Предельные отклонения размеров: отверстий - H14; валов - h 14; остальные ± JT14/2.

Альбом IV

Типовой проект

Подпись и дата

Инв № дубл.

Взам инв №

Подпись и дата

Инв № подл.

Привязан

Инв №:

Изм.	Лист	№ докум.	Подп	Дата
Разраб.		Кузнецова		06.86
Пров.		Басов		06.86
Рук. гр		Зарубина		07.86г
Нач. отд		Рыбаков		07.86г
Н. контр		Захаров		07.86

ННК 03.00.02

Гайка

Лит	Масса	Масштаб
	0,8	1:2
Лист	Листов 1	

Бронза БРАЖМУ 10-3-1.6

Госкомнефтепродукт СССР ГИПРОНЕФТЕТРАНС г. Волгоград

ННК 03.00.03

Rz 40

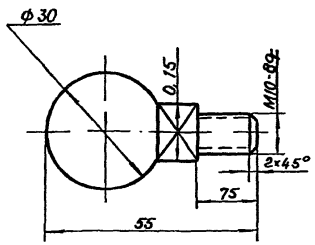

Предельные отклонения размеров валов - h14 ; остальные - $\pm \frac{JT14}{2}$

Привязан

Инв №

Изм.	Лист	№ докум.	Подп.	Дата
Разраб.		Кузнецова		06.86
Пров.		Басов		06.86
Рук. гр.		Зарубина		07.86г
Нач. отд		Рыбаков		01.87г
Н. контр.		Захаров		09.87

ННК 03.00.03

Винт

Лит	Масса	Масштаб
	0,1	1:1

Лист | Листов 1

Ст3 ГОСТ 380-71*

Госкомнефтепродукт СССР
ГИПРОНЕФТЕТРАНС
г. Волгоград

Типовой проект 503-6-9.86 Альбом IV

ННК 03.00.04

Rz 40

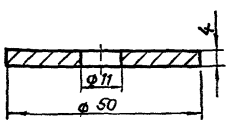

Предельные отклонения размеров: отверстий - H14; валов - h14

Привязан

Инв №

Изм.	Лист	№ докум.	Подп.	Дата
Разраб.		Кузнецова		06.86
Провер.		Басов		06.86
Рук. гр.		Зарубина		07.86г
Нач. отд.		Рыбаков		01.87г
Н. контр.		Захаров		09.87

ННК 03.00.04

Шайба

Лит.	Масса	Масштаб
	0,04	1:1

Лист | Листов 1

Ст3 ГОСТ 380-71*

Госкомнефтепродукт СССР
ГИПРОНЕФТЕТРАНС
г. Волгоград

Типовой проект Альбом IV

Подпись и дата | Инв № дубл. | Взам. инв № | Подпись и дата | Инв № подл.

Формат	Зона	Поз.	Обозначение	Наименование	Кол.	Примеч.
				Документация		
А3			НИК 04.00.00. СБ	Сборочный чертеж		
				Детали		
А4		1	НИК 04.00 01	Корпус	1	
А4		2	НИК 04.00 02	Рамка	1	
А4		3	НИК 04.00.03	Рамка		
А4		4	НИК 04.00.04	Ручка		
А4		5	НИК 04.00.05	Обечайка	1	
Б4		6	НИК 04.00.06	Мешковина ГОСТ 8516-78*	2	2,44 кг
				ф 1600 мм		
Б4		7	НИК 04.00.07	Сетка N 4,5-1,0	2	4,60 кг
				ГОСТ 3826-73*		

Типовой проект 503-6-9.86 Альбом V

Привязан

Инв. N

Изм.	Лист	N докум.	Подп.	Дата
Разраб.		Шкаева		06.86
Провер.		Басов		06.86
Рук. гр.		Зерубина		07.86г.
Нач. отд.		Рыбаков		07.86г.
Н. контр.		Захаров		07.86г.

НИК 04.00.00

Фильтр

Литера	Лист	Листов
	1	2

Госкомнефтепродукт СССР
ГИПРОНЕФТЕТРАНС
г. Волгоград

Формат	Зона	Поз.	Обозначение	Наименование	Кол.	Примеч.
				Стандартные изделия		
		8		Винт М5х12 ГОСТ 1486-84	28	
		9		Шайба 5.65 Г 029		
				ГОСТ 6402-70*	28	
		10		Заполнитель	1,9м³	
				сипрон		

Альбом V

Типовой проект

Инв. N подл. | Подпись и дата | Взам. инв. N | Инв. N дубл. | Подпись и дата

Привязан

Инв. N

НИК 04.00.00

Лист 2

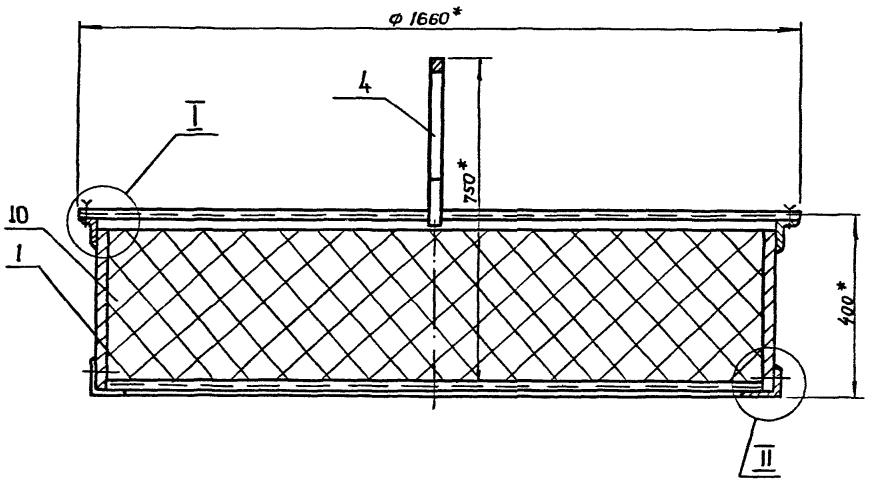

II
М 1:1

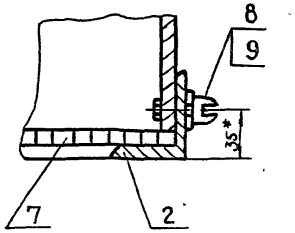

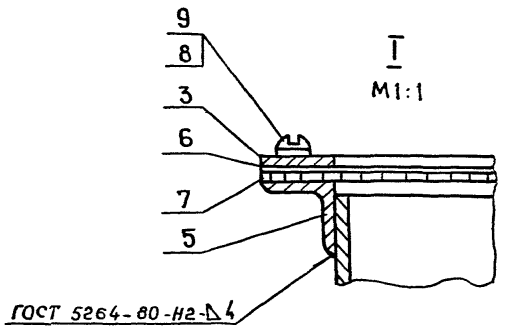

I
М 1:1

1* Размеры для справок

2 Фильтр покрасить эмалью ЭП-5, серая по ГОСТ 6940-74*, наносится по грунтовке ВЛ-02 или ВЛ-08 ГОСТ 12707-77*

Привязан

Инв №

Изм.	Лист	№ докум.	Подп.	Дата
Разраб.		Кузнецова		06.86
Пров.		Басов		06.86
Рук. гр.		Зарубина		07.86
Нач. отд.		Рыбаков		07.86
Н. контр.		Захаров		07.86

ННК 04 00.00 СБ

Фильтр
Сборочный чертеж

Лит	Масса	Масштаб
	92	1:10
Лист	Листов 1	

Госкомнефтепродукт СССР
ГИПРОНЕФТЕТРАНС
г. Волгоград

НИК 04.00.01

√(√)

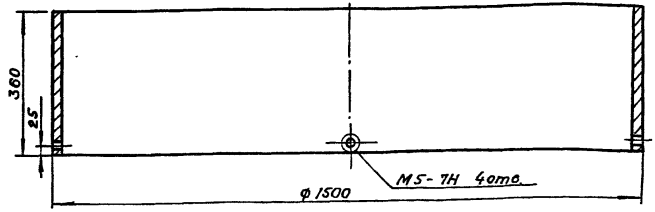

1. Предельные отклонения размеров:
отверстия - H14; валов - h14; остальные - $\pm \frac{JT14}{2}$
2. Длина заготовки - 4710 мм

Привязан

Инв №

НИК 04.00.01

Изм.	Лист	№ докум.	Подп.	Дата
Разраб.		Кузнецова		04.86
Провер.		Басов		04.86
Рук. гр.		Зарубина		07.86
Нач. отд.		Рыбаков		07.86
Н. контр.		Захаров		07.86

Корпус

Лит	Масса	Масштаб
	53,0	1:10
Лист	Листов 1	

Лист 4 ГОСТ 19903-74*
Ст3 ГОСТ 14637-79

Госкомнефтепродукт СССР
ГИПРОНЕФТЕТРАНС
г. Волгоград

Типовой проект 503-6-9.86 Альбом IV

Инв № подл. | Подпись и дата | Взам. инв № | Инв № дубл. | Подпись и дата

НИК 04.00.02

√(√)

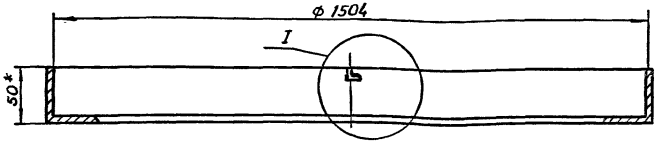

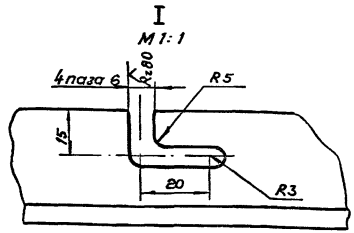

1* Размер для справок
2. Предельные отклонения: отверстий-H14; валов-h14, остальное $\pm \frac{JT14}{2}$.
3. Сварку производить по ГОСТ 5264-80 электродами Э-42А по ГОСТ 9467-75
4. Длина заготовки - 4408 мм

Привязан.

Инв №

НИК 04.00.02

Изм.	Лист	№ докум.	Подп.	Дата
Разраб.		Кузнецова		04.86
Провер.		Басов		04.86
Рук. гр.		Зарубина		07.86
Нач. отд.		Рыбаков		07.86
Н. контр.		Захаров		07.86

Рамка

Лит	Масса	Масштаб
	10,2	1:10
Лист	Листов 1	

Уголок Б-50×50×3 ГОСТ 8509-72*
Ст3сп ГОСТ 535-79*

Госкомнефтепродукт СССР
ГИПРОНЕФТЕТРАНС
г. Волгоград

Типовой проект Альбом IV

НИК 04.00.03

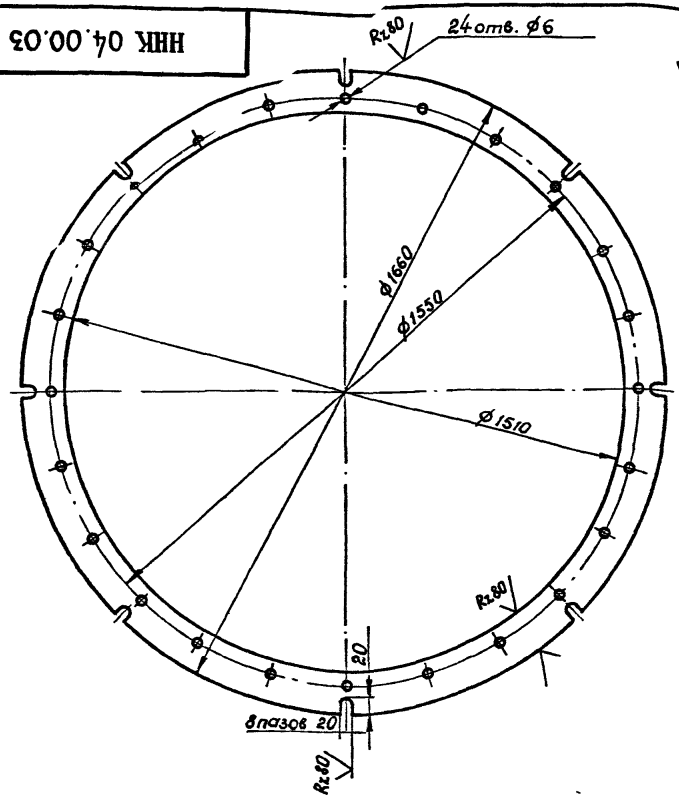

Предельные отклонения размеров отверстий - H14, валов - h14; остальных - $\pm \frac{IT14}{2}$

Привязан

Инв. №

Изм.	Лист	№ докум.	Подп.	Дата
Разраб.		Кузнецова		
Провер.		Басов		
Рук. гр.		Зарубина		
Нач. отд.		Рыбаков		
Н. контр.		Захаров		

НИК 04.00.03

Рамка

Лит	Масса	Масштаб
	7,8	1:10

Лист | Листов 1

Лист — 2 ГОСТ 19904-74* / Ст 3 ГОСТ 14637-79

Госкомнефтепродукт СССР ГИПРОНЕФТЕТРАНС г. Волгоград

Типовой проект 503-6-9.86 Альбом IV

НИК 04.00.04

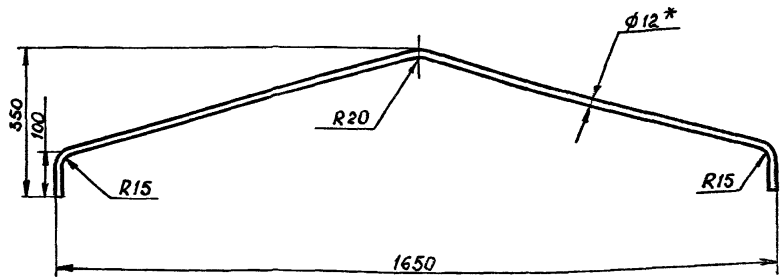

1* Размеры для справок

2. Предельные отклонения размеров - $\pm \frac{IT14}{2}$

Привязан

Инв. №

Изм.	Лист	№ докум.	Подп.	Дата
Разраб.		Кузнецова		
Провер.		Басов		
Рук. гр.		Зарубина		
Нач. отд.		Рыбаков		
Н. контр.		Захаров		

НИК 04.00.04

Ручка

Лит	Масса	Масштаб
	2,5	1:10

Лист | Листов 1

Круг — В12 ГОСТ 2590-71* / Ст 3 ГОСТ 535-79*

Госкомнефтепродукт СССР ГИПРОНЕФТЕТРАНС г. Волгоград

Типовой проект Альбом IV

Инв. № подл. | Подпись и дата | Взам. инв. № | Инв. № дубл. | Подпись и дата

ННК 04.00.05

Типовой проект 503-6-9.86 Альбом IV

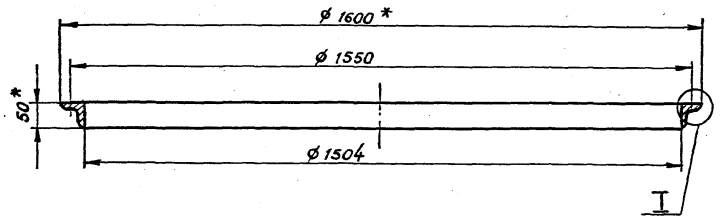

I

М 1:1

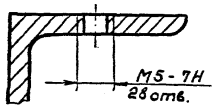

1.* Размеры для справок.

2. Предельные отклонения размеров – $\pm \frac{JT14}{2}$

Привязан

Инв. №

ННК 04.00.05

Изм.	Лист	№ докум.	Подп.	Дата
Разраб.		Кузнецова		06.86
Провер.		Басов		06.86
Рук. гр.		Зарубина		07.86
Нач. отд.		Рыбаков		07.86
Н. контр.		Захаров		07.86

Обечайка

Лит	Масса	Масштаб
	11,66	1:10
Лист	Листов 1	

Уголок 5-50×50×3 ГОСТ 8509-72* / Ст3сп ГОСТ 535-79*

Госкомнефтепродукт СССР
ГИПРОНЕФТЕТРАНС
г. Волгоград

Типовой проект 503-6-9.86 Альбом IV

Формат	Зона	Поз.	Обозначение	Наименование	Кол.	Примечание
				Документация		
А4			ННК 05.00.00.СБ	Сборочный чертеж		
				Сборочные единицы		
А4		1	ННК 05.01.00	Прижим		
				Детали		
А3		2	ННК 05.00.01	Шток	1	
				Стандартные изделия		
		3		Гайка М10×5 ГОСТ 5927-70*	1	0,012 кг

Привязан

Инв. №

Изм.	Лист	N докум.	Подп.	Дата
Разраб.		Кузнецова		06.86
Провер.		Басов		06.86
Рук. гр.		Зарубина		07.86
Нач. отд.		Рыбаков		07.86
Н. контр.		Захаров		07.86

ННК 05.00.00

Прижим

Литера	Лист	Листов
		1

Госкомнефтепродукт СССР
ГИПРОНЕФТЕТРАНС
г. Волгоград

Типовой проект Альбом IV

Инв. N подл. | Подпись и дата | Взам. инв. N | Инв. N дубл. | Подпись и дата

ННК 05.00.00.СБ

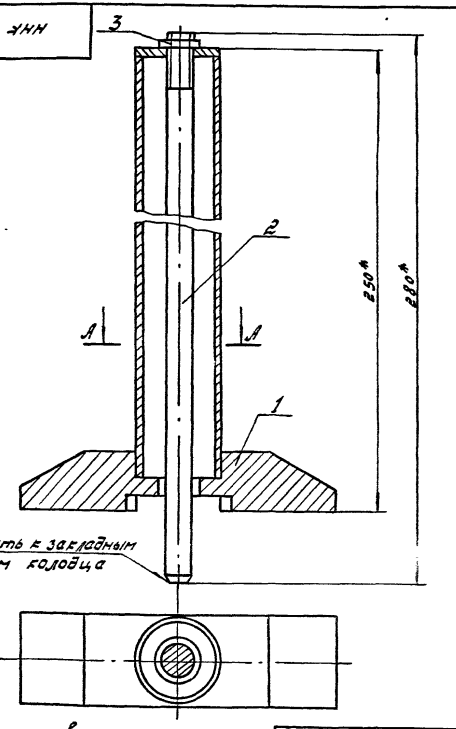

1. *Размеры для справок
2. Предельные отклонения размеров – $\pm \frac{JT14}{2}$

Привязан:

Инв. N

Изм.	Лист	N докум.	Подп.	Дата
Разраб.		Кузнецова		06.86
Провер.		Басов		06.86
Рук. гр.		Зарубина		07.86
Нач. отд.		Рыбаков		07.86
Н. контр.		Захаров		07.86

Прижим.
Сборочный чертеж

Лит.	Масса	Масштаб
	0,91	1:2

Лист	Листов 1

Госкомнефтепродукт СССР
ГИПРОНЕФТЕТРАНС
г. Волгоград

Типовой проект 503-6-9.86 Альбом IV

Формат	Зона	Поз	Обозначение	Наименование	Кол.	Примечание
				Документация		
А4			ННК 05.01.00.СБ	Сборочный чертеж		
				Детали		
А4		1	ННК 05.01.01	Прижим	1	
А4		2	ННК 05.01.02	Шайба	1	
Б4		3	ННК 05.01.03	Корпус	1	0,21 кг
				Труба $\frac{20\times2\times2000\ кр\ I\ ГОСТ\ 10704\text{-}76^*}{Б20\ ГОСТ\ 10705\text{-}80}$		
				$\ell = 235$		

Привязан

Инв. №

Изм	Лист	№ докум	Подп	Дата
Разраб.		Кузнецова		06.86
Провер.		Басов		06.86
Рук. гр.		Зарубина		07.86
Нач. отд		Рыбаков		07.86
Н контр		Захаров		07.86

ННК 05.01.00

Прижим

Литера	Лист	Листов
		1

Госкомнефтепродукт СССР
ГИПРОНЕФТЕТРАНС
г. Волгоград

Типовой проект Альбом IV

ННК 05.01.00.СБ

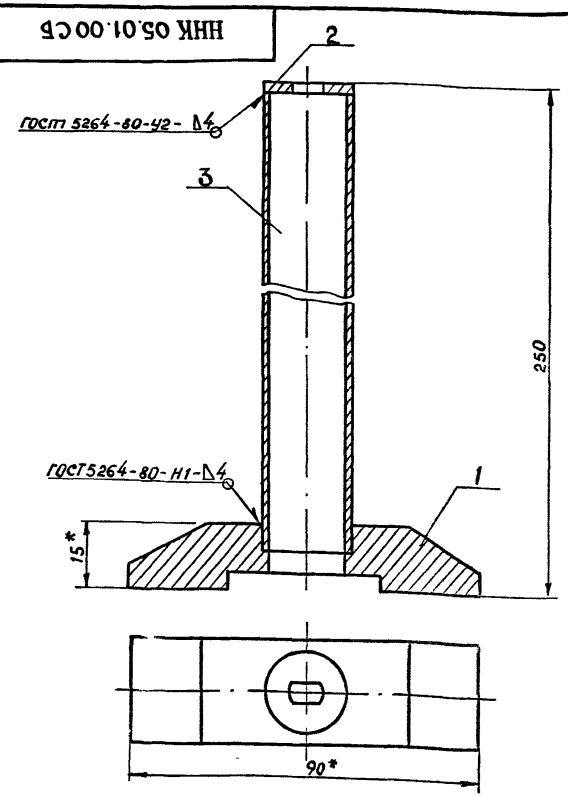

1*. Размеры для справок

2. Предельные отклонения размеров $\pm \frac{IT14}{2}$

Привязан

Инв. №

Изм	Лист	№ докум	Подп	Дата
Разраб.		Кузнецова		06.86
Провер.		Басов		06.86
Рук. гр.		Зарубина		07.86
Нач. отд		Рыбаков		07.86
Н контр		Захаров		07.86

ННК 05.01.00.СБ

Прижим
Сборочный чертеж

Лит.	Масса	Масштаб
	0,5	1:2
Лист	Листов	

Госкомнефтепродукт СССР
ГИПРОНЕФТЕТРАНС
г. Волгоград

Инв. № подл. | Подпись и дата | Взам. инв. № | Инв. № дубл. | Подпись и дата

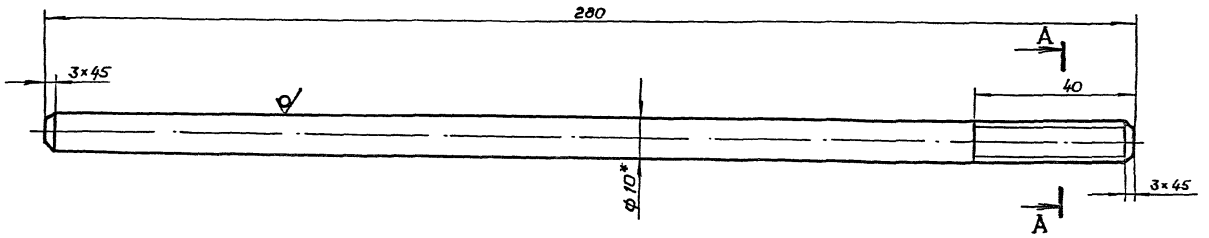

1* Размеры для справок

2. Предельные отклонения размеров валов - h 14; остальные ± $\frac{IT14}{2}$

A - A

М 2:1

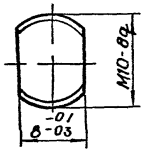

Привязан

Инв. №

Изм.	Лист	№ докум.	Подп.	Дата
Разраб.		Кузнецова		06.86
Провер.		Басов		06.86
Рук. гр.		Зарубина		07.86
Нач. отд.		Рыбаков		07.86
Н. контр.		Захаров		07.86

ННК 05. 00. 01

Шток

Лит.	Масса	Масштаб
	0,16	1:1

Лист	Листов 1

Круг В10 ГОСТ 2590-71*
Ст3 ГОСТ 535-79*

Госкомнефтепродукт СССР
ГИПРОНЕФТЕТРАНС
г. Волгоград

ННК 05.01.01

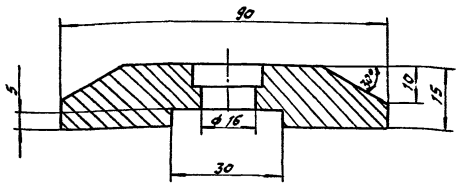

1. Предельные отклонения размеров отверстий - H14; валов - h14; остальные ± JT14/2

Привязан:

Инв.№

Изм.	Лист	N докум.	Подп.	Дата
Разраб.				
Пров.				
Рук.гр.	Зарубина			02.86г
Нач.отд.	Рыбаков			01.86г
Н.контр.	Захаров			02.86г

ННК 05.01.01

Прижим

Лит.	Масса	Масштаб
	0,2	1:1
Лист	Листов 1	

Ст3 ГОСТ 380-71*

Госкомнефтепродукт СССР ГИПРОНЕФТЕТРАНС г. Волгоград

gost.e-ecolog.ru

ННК 05.01.02

Rz80

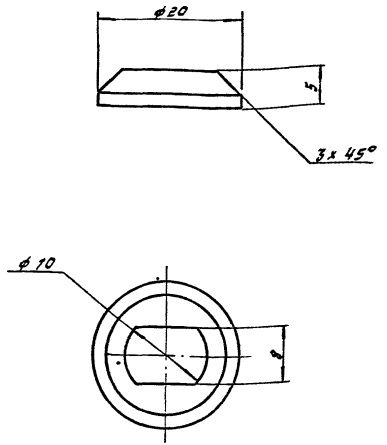

Предельные отклонения размеров отверстий H14; валов - h14; остальные ± JT14/2

Привязан:

Инв.№

Изм.	Лист	N докум.	Подп.	Дата
Разраб.	Кузнецова			06.86г
Пров.	Басов			06.86г
Рук.гр.	Зарубина			02.86г
Нач.отд.	Рыбаков			02.86г
Н.контр.	Захаров			02.86г

ННК 05.01.02

Шайба

Лит.	Масса	Масштаб
	0,05	2:1
Лист	Листов 1	

Круг В20 ГОСТ 2590-71* / Ст3 ГОСТ 535-79*

Госкомнефтепродукт СССР ГИПРОНЕФТЕТРАНС г. Волгоград

Инв.№ подл. | Подпись и дата | Взам.инв.№ | Инв.№ дубл. | Подпись и дата