# ТИПОВОЙ ПРОЕКТ
# 503-6-9.86

# АВТОЗАПРАВОЧНАЯ СТАНЦИЯ ОБЩЕГО ПОЛЬЗОВАНИЯ ПРОПУСКНОЙ СПОСОБНОСТЬЮ 135 АВТОМОБИЛЕЙ В ЧАС

## Альбом III

Сооружения АЗС. Чертежи (наружная канализация, архитектурные решения, конструкции железобетонные, конструкции металлические).

Сф 932/03

gost.e-ecolog.ru

Привязан

Инв №

# ТИПОВОЙ ПРОЕКТ
# 503-6-9.86
# АВТОЗАПРАВОЧНАЯ СТАНЦИЯ ОБЩЕГО ПОЛЬЗОВАНИЯ ПРОПУСКНОЙ СПОСОБНОСТЬЮ 135 АВТОМОБИЛЕЙ В ЧАС

## АЛЬБОМ III

## СОСТАВ ПРОЕКТА

| | |
|---|---|
| Альбом I | Площадка АЗС. Пояснительная записка. Чертежи (генплан, технологические коммуникации, архитектурно-строительные решения, наружные сети водоснабжения и канализации, электроснабжение, автоматизация). |
| Альбом II | Здание станции. Пояснительная записка. Чертежи (технология производства, архитектурные решения, конструкции железобетонные, конструкции металлические, внутренние водопровод и канализация, отопление и вентиляция, силовое электрооборудование, связь и сигнализация) |
| Альбом III | Сооружения АЗС. Чертежи (наружная канализация, архитектурные решения, конструкции железобетонные, конструкции металлические). |
| Альбом IV | Нестандартизированное оборудование. |
| Альбом V | Строительные изделия. |
| Альбом VI | Спецификации оборудования. |
| Альбом VII | Ведомости потребности в материалах |
| Альбом VIII книги 1,2,3 | Сметы |
| Альбом IX | Показатели результатов применения научно-технических достижений в строительных решениях проекта |

Примененные типовые проекты и типовые проектные решения:

| | |
|---|---|
| типовой проект 704-1-161.83 | Резервуар стальной горизонтальный цилиндрический для хранения нефтепродуктов емкостью 25 м³ (распространяет Казахский филиал ЦИТП). |
| типовой проект 704-1-159.83 | Резервуар стальной горизонтальный цилиндрический для хранения нефтепродуктов ёмкостью 5 м³. (распространяет Казахский филиал ЦИТП). |
| типовой проект 902-3-25 | Септики и вспомогательные сооружения производительностью 0,45-12,0 м³/сутки (распространяет ЦИТП). |
| типовой проект 191-115-92 | Надворные и хозяйственные постройки щитовой и каркасной конструкции для поселков промышленных предприятий (уборные и мусоросборники) (распространяет ЦИТП). |
| типовые проектные решения 901-09-11.84 | Колодцы - водопроводные (распространяет ЦИТП). |

Утвержден
Госкомнефтепродуктом СССР
Решение № 24-13-5 от 23.04.1986 г.

Введен в действие
«Гипронефтетрансом»
Приказ № 182 от 03.06.1986 г.

Разработан
проектным институтом
«Гипронефтетранс»

Главный инженер института В.И. Лукьяновский
Главный инженер проекта В.В. Новиков

Привязан:

Инв. №

Содержание альбома


| Лист | Наименование | Стр. |
|---|---|---|
| | Содержание альбома | 2 |
| | | |
| | | |
| | Наружная канализация | |
| 1 | Общие данные | 3 |
| 2 | План отстойника. Разрезы 1-1, 2-2. | 4 |
| 3 | План фильтра. Разрезы 1-1, 2-2. | 5 |
| 4 | План колодца-сборника. Разрезы 1-1, 2-2, 3-3. | 6 |
| | | |
| | | |
| | Архитектурные решения | |
| 1 | Общие данные | 7 |
| 2 | Узел учета нефтепродуктов. План на отмет- | 8 |
| | ке 0.000. Разрез 1-1. План кровли. План полов | |
| 3 | Узел учета нефтепродуктов | 9 |
| | Фасады 1-2; 2-1; А-Б; Б-А. | |
| 4 | Узел учета нефтепродуктов. Схема расположения | 10 |
| | асбестоцементных листов. Узлы. | |
| | | |
| | | |
| | Конструкции железобетонные | |
| 1 | Общие данные | 11 |
| 2 | Узел учета нефтепродуктов. Схема расположения | 12 |
| | фундаментов ФМ1 и закладных деталей. | |
| 3 | Схема расположения элементов заправочного | 13 |
| | островка и фундаментов Ф02, Ф03 | |
| 4 | Схема расположения опор электроосвещения | 14 |
| | и стойки КИП | |
| 5 | Отстойник. Фильтр | 15 |
| 6 | Колодец - сборник | 16 |
| | | |
| | | |


продолжение


| Лист | Наименование | Стр. |
|---|---|---|
| | Конструкции металлические | |
| 1 | Общие данные (начало) | 17 |
| 2 | Общие данные (продолжение) | 18 |
| 3 | Общие данные (продолжение) | 19 |
| 4 | Общие данные (окончание) | 20 |
| 5 | Схемы расположения лестниц, площадок, ограждений, | 21 |
| | стоек, балок и прогонов покрытия узла учета | |
| | нефтепродуктов | |
| 6 | Схема расположения ограждений узла учета | 22 |
| | нефтепродуктов | |
| 7 | Схема расположения элементов эстакады | 23 |


Альбом III

Типовой проект 503-6-9.86

Инв.№ подл. | Подпись и дата | Взам. инв.№

Привязан:

Инв.№

Альбом VI

Типовой проект 503-6-9.86

Ведомость основных комплектов рабочих чертежей

| Обозначение | Наименование | Примечание |
|---|---|---|
| НК | Наружная канализация | |
| КЖ | Конструкции железобетонные | |
| КМ | Конструкции металлические | |

Ведомость ссылочных и прилагаемых документов

| Обозначение | Наименование | Примечание |
|---|---|---|
| | Ссылочные документы | |
| Серия 1.494-32 | Зонты и дефлекторы вентиляционных систем | |
| | Прилагаемые документы | |
| НК ВМ | Ведомость потребности в материалах | ТП 503-6-9.86 Альбом VII |
| НК СО | Спецификация оборудования | ТП 503-6-9.86 Альбом V |

Ведомость рабочих чертежей основного комплекта НК

| Лист | Наименование | Примечание |
|---|---|---|
| 1 | Общие данные | |
| 2 | План отстойника. Разрезы 1-1, 2-2 | |
| 3 | План фильтра. Разрезы 1-1, 2-2 | |
| 4 | План колодца-сборника. Разрезы 1-1, 2-2, 3-3 | |

Ведомость спецификаций

| Лист | Наименование | Примечание |
|---|---|---|
| 2 | Спецификация элементов отстойника | |
| 3 | Спецификация элементов фильтра | |
| 4 | Спецификация элементов колодца-сборника | |

## Общие указания

1. Расчеты системы НК выполнены согласно СНиП 2.04.03-85 „Канализация. Наружные сети и сооружения" и СНиП II.93-74 „Предприятия по обслуживанию автомобилей."

2. Смену загрузки в фильтрах следует производить при наличии в очищенных стоках концентрации нефтепродуктов больше расчетной.

Настоящий проект разработан в соответствии с действующими нормами и правилами и обеспечивает пожаро и взрывобезопасную эксплуатацию при соблюдении предусмотренных проектом мероприятий.

Главный инженер проекта Новиков

Инв. № подл. | Подпись и дата | Взам. инв. №

Привязан:

Инв. №

| | | | |
|---|---|---|---|
| Разраб. | Свиридова | | 12.86г. |
| Провер. | Зарубина | | 12.86г. |
| Рук. гр. | Зарубина | | 12.86г. |
| Нач. сект. | Голустянц | | 12.86 |
| Нач. отд. | Рыбаков | | 12.86 |
| Н. контр. | Еуканова | | 12.86 |
| Гл. инж. пр. | Новиков | | 12.86 |

ТП 503-6-9.86 НК

Автозаправочная станция общего пользования пропускной способностью 135 автомобилей в час

Сооружения АЗС

| Стадия | Лист | Листов |
|---|---|---|
| РП | 1 | 4 |

Общие данные

Госкомнефтепродукт СССР ГИПРОНЕФТЕТРАНС г. Волгоград

Разрез 1-1

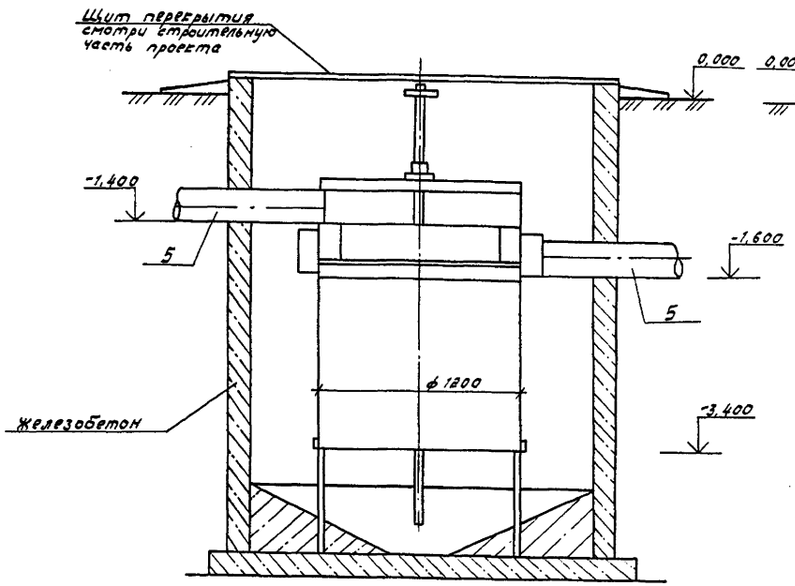


Разрез 2-2

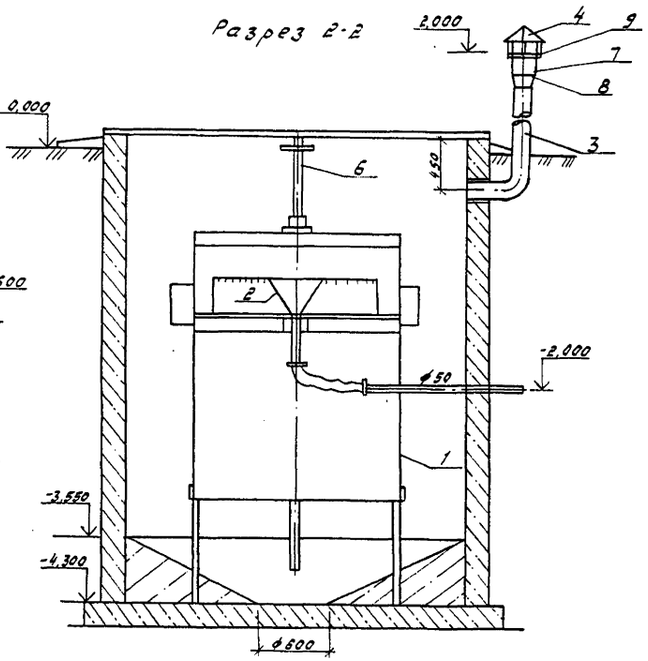


План отстойника

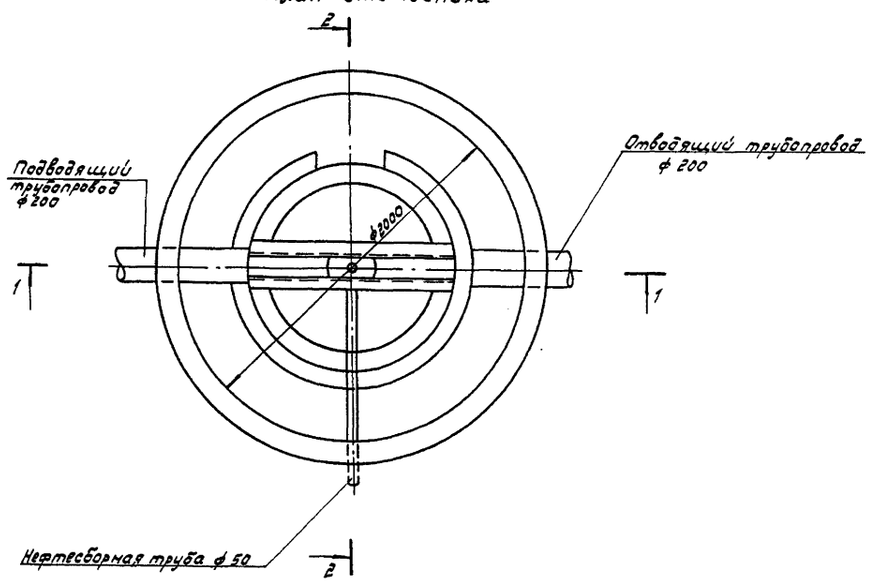


Спецификация элементов отстойника

| Марка поз | Обозначение | Наименование | Кол | Масса ед кг | Примечание |
|---|---|---|---|---|---|
| 1 | ННК 01.00.00 | Полупогружная перегородка ф1200 L=2040 | 1 | — | ТП 503-6-9.86 Альбом IV |
| 2 | ННК 02.00.00 | Нефтесборник ф460 L=550 | 1 | — | То же |
| 3 | | Труба стальная ф 108х4 | | | |
| | | ГОСТ 8732-78 L=2500 | 1 | 27,12 | |
| 4 | Серия 1.494-32 | Зонт 3к.00.000 | 1 | — | |
| 5 | | Труба стальная ф 219х6 | | | |
| | | ГОСТ 8732-78, L=700 | 2 | 22,06 | |
| 6 | ННК 03.00.00 | Привод нефтесборника | 1 | — | ТП 503-6-9.86 Альбом IV |
| 7 | | Труба стальная ф 219х6 | | | |
| | | ГОСТ 8732-78 L=100 | 1 | 3,15 | |
| 8 | | Переход К 219х6-108х4 | | | |
| | | ГОСТ 17378-83 L=200 | 1 | 4,20 | |
| 9 | | Сетка с ячейками 6х6 | | | |
| | | №6 ГОСТ 3826-82 | 0,05 | — | м² |

Спецификация дана на 1 отстойник, всего отстойников - 2.

Альбом III

Типовой проект 503-6-9.86

| Инв. № подл. | Подпись и дата | Взам. инв. № | |
|---|---|---|---|

| | | | |
|---|---|---|---|
| Разраб. | Свиридова | | 01.86 |
| Провер. | Зарубина | | 01.86 |
| Рук. гр. | Зарубина | | 01.86 |
| Нач. сект. | Голиштейн | | 01.86 |
| Нач. отд. | Забулонов | | 01.86 |
| Н. контр. | Александрова | | 01.86 |
| Гл. инж. пр. | Новиков | | 01.86 |

ТП 503-6-9.86 НК

Автозаправочная станция общего пользования пропускной способностью 135 автомобилей в час

Сооружения АЗС

| Стадия | Лист | Листов |
|---|---|---|
| РП | 2 | |

План отстойника. Разрезы 1-1, 2-2

Госкомнефтепродукт СССР ГИПРОНЕФТЕТРАНС г. Волгоград

Привязан:

Инв. №

Разрез 1-1

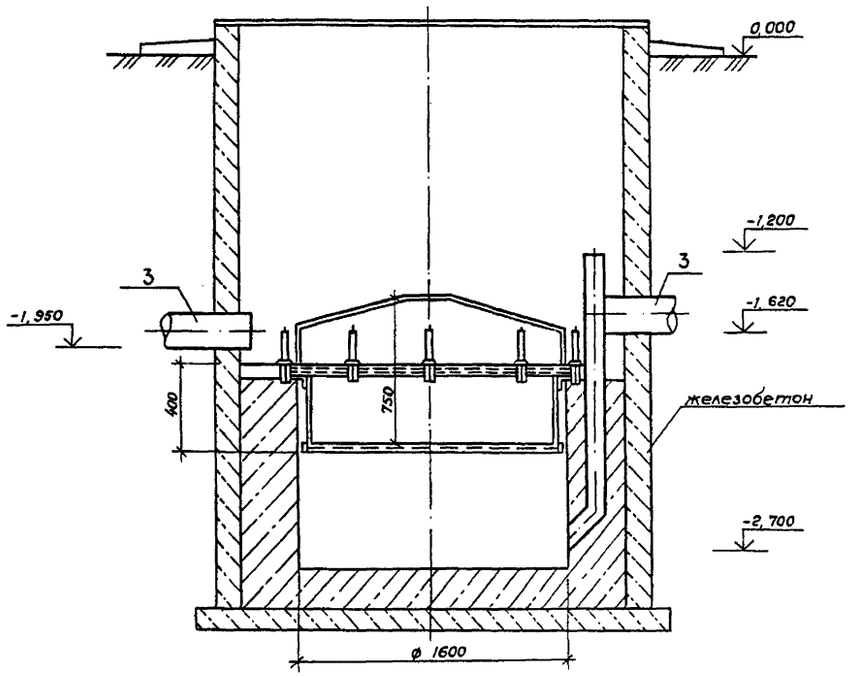


Разрез 2-2

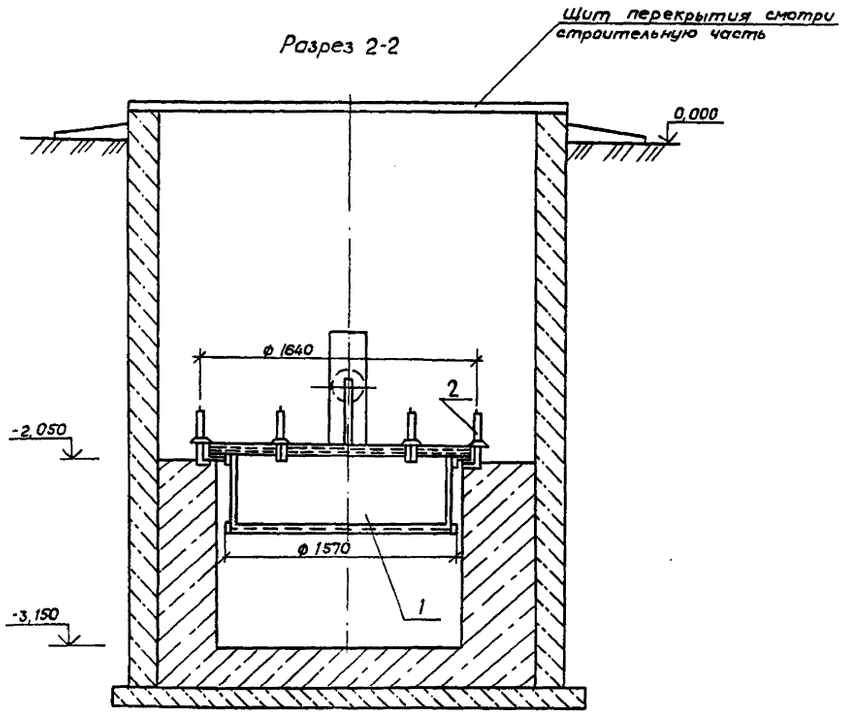


План фильтра

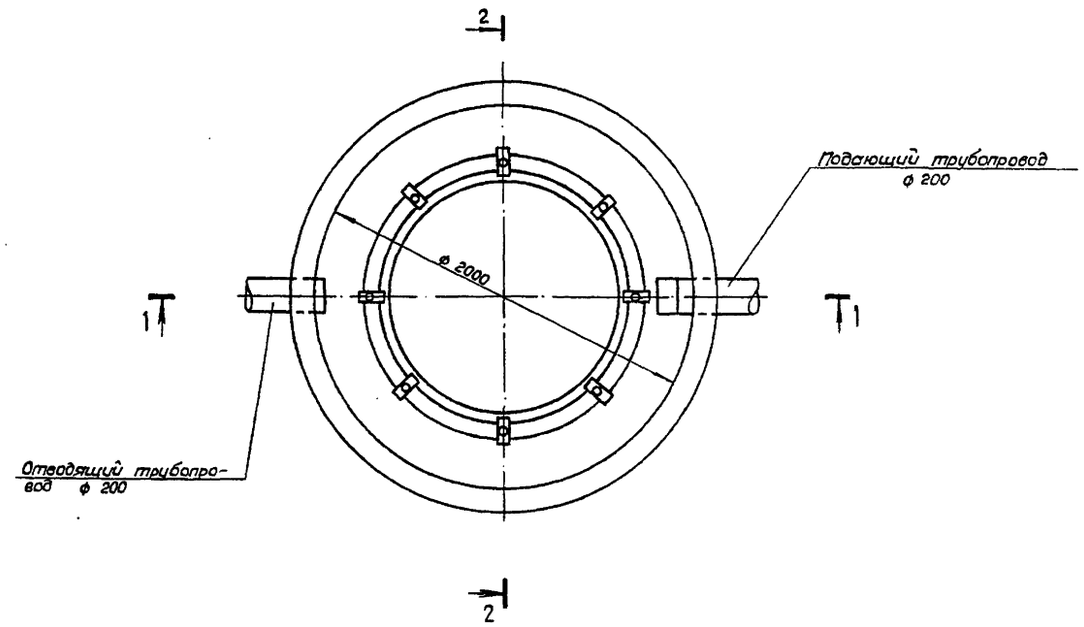


Спецификация элементов фильтра

| Марка поз. | Обозначение | Наименование | Кол. | Масса ед, кг. | Примечание |
|---|---|---|---|---|---|
| 1 | ННК 04.00.00. СБ | Фильтр ф 1570 | 1 | – | тип. пр. 503-6-9.86 |
| | | h= 400 | | | альбом IV |
| 2 | ННК 05.00.00 СБ | Прижим | 8 | – | " |
| 3 | | Труба стальная ф219×6 | 2 | 9,46 | |
| | | ГОСТ 8732-78; ℓ= 300 | | | |

Спецификация дана на 1 фильтр, всего фильтров - 2

| | | | |
|---|---|---|---|
| Разраб. | Свиридова | | 12.86 |
| Провер. | Зарубина | | XII.86г. |
| Рук. гр. | Зарубина | | XII.86г. |
| Нач. сект. | Голуствяни | | 12.86 |
| Нач. отд. | Рыбаков | | 12.86 |
| Н. контр. | Захаров | | 12.86 |
| Гл. инж. пр. | Новиков | | 12.86 |

ТП 503-6-9.86 НК

Автозаправочная станция общего пользования пропускной способностью 135 автомобилей в час

Сооружения АЗС

| Стадия | Лист | Листов |
|---|---|---|
| РП | 3 | |

План фильтра. Разрезы 1-1; 2-2

Госкомнефтепродукт СССР ГИПРОНЕФТЕТРАНС г. Волгоград

Привязан:

Инв №

Альбом III

Типовой проект 503-6-9.86

Инв № подл. | Подпись и дата | Взам. инв №

Альбом III

Типовой проект 503-6-9.86

Разрез 1-1

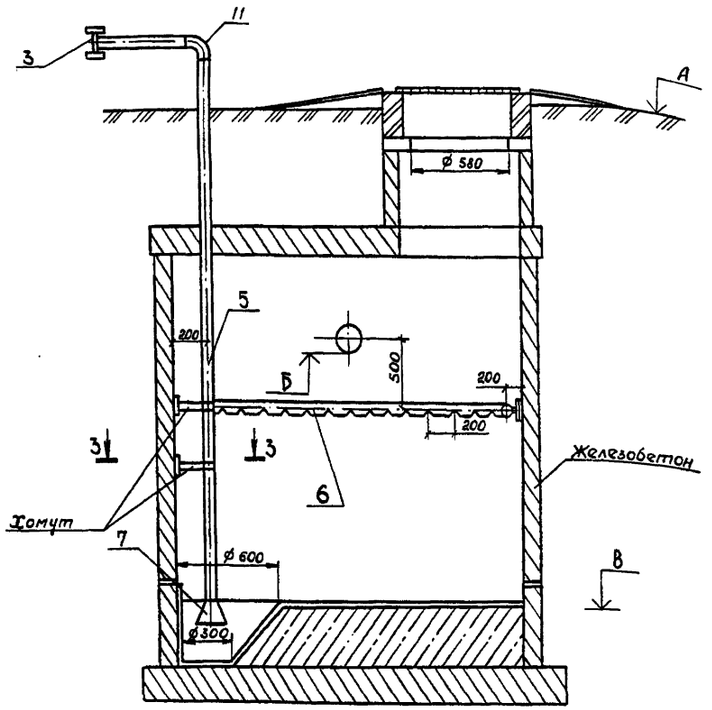


Разрез 2-2

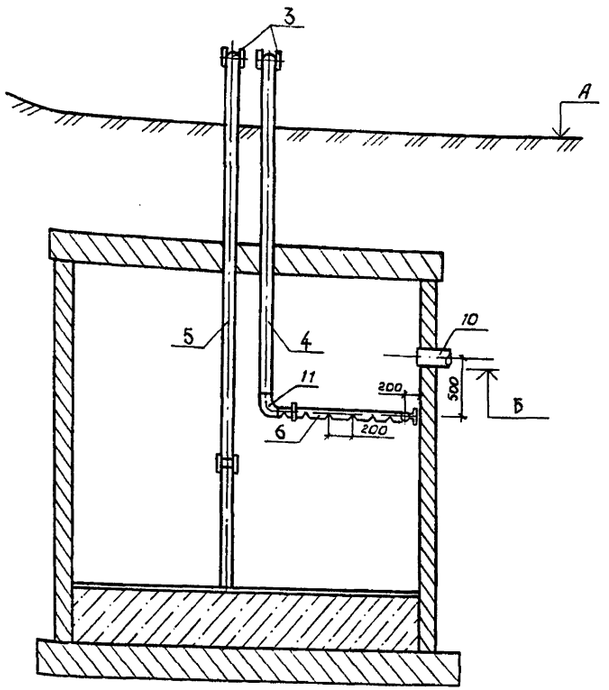


План колодца-сборника

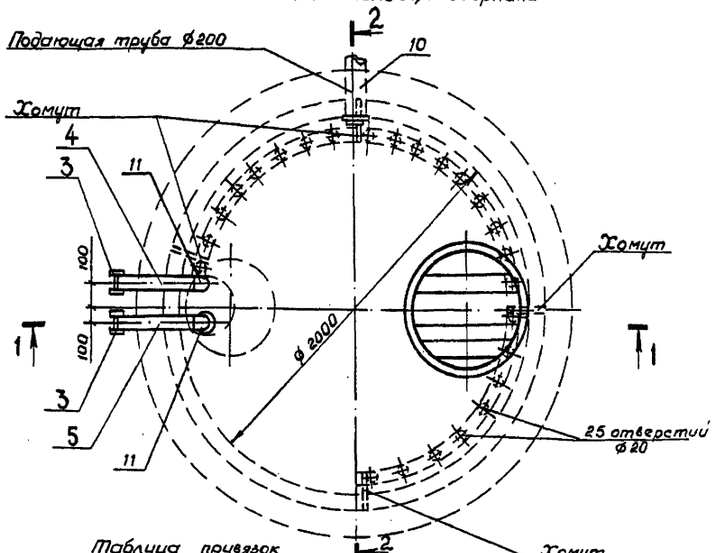


Разрез 3-3

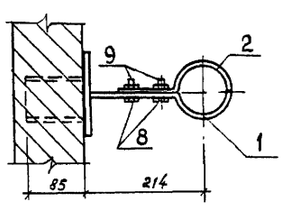


Поз. 1
М 1:10

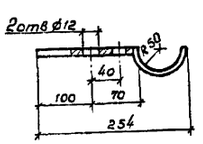


Поз. 2
М 1:10

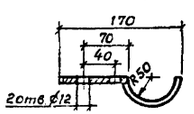


Спецификация элементов колодца-сборника

| Марка поз. | Обозначение | Наименование | Кол. | Масса ед, кг | Примечание |
|---|---|---|---|---|---|
| 1 | | Полухомут | | | |
| | | Полоса $\frac{4\times40\ ГОСТ\ 103-76^*}{Ст3\ ГОСТ\ 535-79}$ | 5 | 0,5 | оцинков. |
| 2 | | Полухомут | | | |
| | | Полоса $\frac{4\times40\ ГОСТ\ 103-76^*}{Ст3\ ГОСТ\ 535-79}$ | 5 | 0,4 | » |
| 3 | | Головка соединительная ГР-80 ГОСТ 2217-76 | 2 | 0,38 | |
| 4 | | Напорная труба из стальных водогазопроводных труб Ø89×4 ℓ=3000 ГОСТ 3262-75* | 1 | 25,02 | |
| 5 | | Всасывающая труба из стальных водогазопроводных оцинкованных труб Ø89×4 ℓ=5500; ГОСТ 3262-75* | 1 | 45,87 | |
| 6 | | Труба перфорированная из стальных водогазопроводных оцинкованных труб Ø89×4 ℓ=5000; ГОСТ 3262-75* | 1 | 41,7 | |
| 7 | | Переход 219×6-89×3,5 ГОСТ 17378-83 | 1 | 4,2 | оцинков. |
| 8 | | Болт М10 ГОСТ 7798-70* | 10 | 0,04 | |
| 9 | | Гайка М10 ГОСТ 5915-70* | 10 | 0,011 | |
| 10 | | Труба стальная Ø219×6 ГОСТ 8732-78 ℓ=300 | 1 | 9,46 | |
| 11 | | Отвод 90° 89×3,5 ГОСТ 17375-77 | 3 | 1,6 | |

1. Спецификация дана на один колодец-сборник
Всего колодцев-сборников - 4 шт.

2. Количество труб в колодцах дано для глубины заложения подающей трубы 2м от поверхности земли. При изменении глубины подающей трубы количество труб корректируется

Таблица привязок

| № по ген. плану | Отметки (м) земли "А" | Отметки (м) трубы "Б" | Отметки (м) дна "В" | Глубина укладки трубы "h" |
|---|---|---|---|---|
| | | | | |

Взам. инв. №

Подпись и дата

Инв. № подл.

| | | | |
|---|---|---|---|
| Разраб. | Свиридова | | 07.86 |
| Провер. | Зарубина | | 07.86 |
| Рук. гр. | Зарубина | | 07.86 |
| Нач. сект. | Голуступин | | 07.86 |
| Нач. отд. | Забулатов | | 07.86 |
| Н. контр. | Александрова | | 07.86 |
| Гл. инж. пр. | Новиков | | 07.86 |

ТП 503-6-9.86 НК

Автозаправочная станция общего пользования пропускной способностью 135 автомобилей в час

Сооружения АЗС

| Стадия | Лист | Листов |
|---|---|---|
| Р | 4 | |

План колодца-сборника. Разрезы 1-1; 2-2, 3-3

Госкомнефтепродукт СССР ГИПРОНЕФТЕТРАНС г. Волгоград

Привязан

Инв. №

## Ведомость рабочих чертежей основного комплекта

| Лист | Наименование | Примечание |
|---|---|---|
| 1 | Общие данные | |
| 2 | Узел учета нефтепродуктов. План на отм. 0,000. Разрез 1-1. План кровли. План полов | |
| 3 | Узел учета нефтепродуктов. Фасады 1-2, 2-1, А-Б, Б-А | |
| 4 | Узел учета нефтепродуктов. Схема расположения асбестоцементных листов. Узлы | |

## Ведомость ссылочных и прилагаемых документов

| Обозначение | Наименование | Примечание |
|---|---|---|
| | Ссылочные документы | |
| 2.460-1 вып.1 | Типовые архитектурно-строительные детали одноэтажных промышленных неотапливаемых зданий с покрытиями из асбестоцементных волнистых листов | |
| | Прилагаемые документы | |
| ТП 503-6-9.86 АР.ВМ | Ведомости потребности в материалах | Альбом VII |

## Общие указания

1. За условную отметку 0,000 принят уровень чистого пола, что соответствует абсолютной отметке [ ] по генеральному плану.
2. По периметру навеса устраивается асфальтовая отмостка толщиной 25 мм, шириной 750 мм по щебеночному основанию толщиной 100 мм.
3. Все металлоконструкции окрасить масляной краской за 2 раза.
4. Класс сооружения – II.
5. Степень огнестойкости – II.

Альбом VII

Типовой проект 503-6-9.86

Инв. № подл. | Подпись и дата | Взам. инв. №

Настоящий проект разработан в соответствии с действующими нормами и правилами и обеспечивает пожаро и взрывобезопасную эксплуатацию при соблюдении предусмотренных проектом мероприятий.

Главный инженер проекта Новиков

Привязан:

Инв. №

| | | | |
|---|---|---|---|
| Разраб. | Березенкова | | 12.86 |
| Пров. | Хоперская | | 12.86 |
| Рук. гр. | Хоперская | | 12.86 |
| Нач. отд. | Сивалов | | 12.86 |
| Н. контр. | Захаров | | 12.86 |
| Гл. инж. пр. | Новиков | | 12.86 |

ТП 503-6-9.86 АР

Автозаправочная станция общего пользования пропускной способностью 135 автомобилей в час

Сооружения АЗС

| Стадия | Лист | Листов |
|---|---|---|
| РП | 1 | 4 |

Общие данные

Госкомнефтепродукт СССР ГИПРОНЕФТЕТРАНС г. Волгоград

План на отм. 0,000

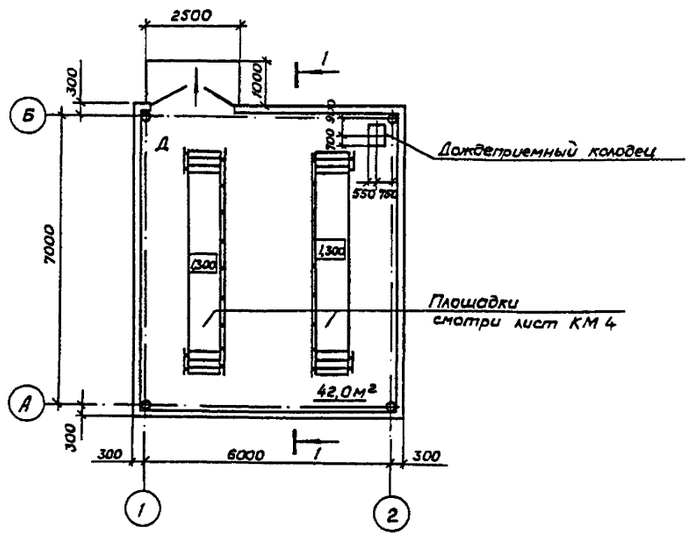


Разрез 1-1

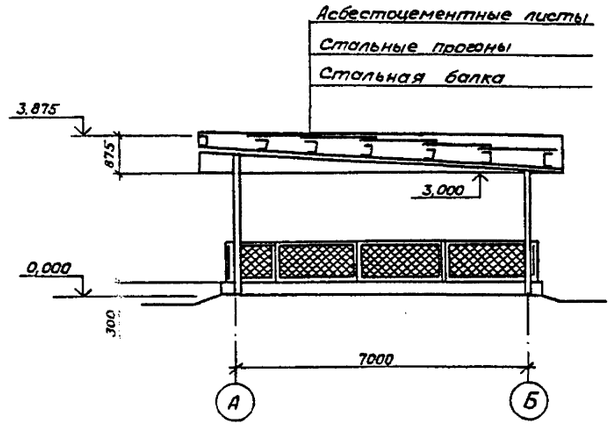


Экспликация полов

| Наименование или номер помещения по проекту | Тип пола по проекту | Схема пола или номер узла по серии | Элементы пола и их толщина | Площадь пола м² |
|---|---|---|---|---|
| Узел учета нефтепродуктов | 1 | 245 | Покрытие - бетон В15 - 20 мм<br>Подстилающий слой -<br>- бетон В10 - 100 мм<br>Основание - уплотненный грунт с втрамбованным в него слоем щебня толщиной - 100 мм | 42.0 |

План кровли

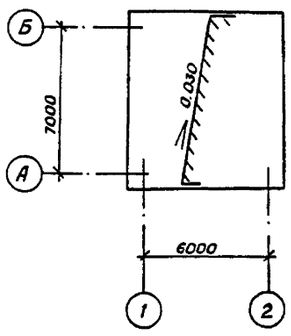


План полов на отм. 0,000

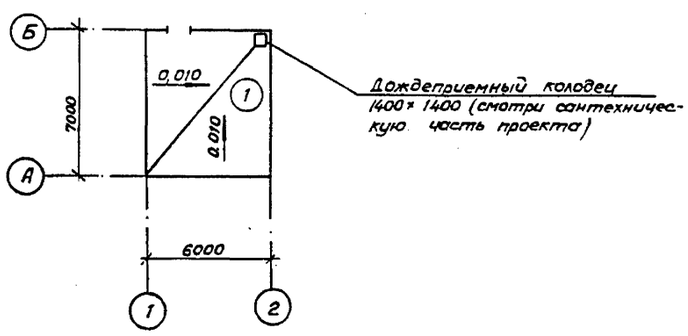


Альбом III

Типовой проект 503-6-9.86

Инв.№ подл. | Подпись и дата | Взам. инв.№

| | | | |
|---|---|---|---|
| Разраб. | Соловьева | | 12.86 |
| Провер. | Хоперская | | 12.86 |
| Рук.гр. | Хоперская | | 12.86 |
| Нач.отд. | Сивалов | | 12.86 |
| Н.контр. | Захаров | | 12.86 |
| Гл.инж.пр. | Новиков | | 12.86 |

ТП 503-6-9.86 . АР

Автозаправочная станция общего пользования пропускной способностью 135 автомобилей в час

Привязан:

Инв.№

Сооружения АЗС

| Стадия | Лист | Листов |
|---|---|---|
| РП | 2 | |

Узел учета нефтепродуктов. План на отм. 0,000. Разрез 1-1 План кровли. План полов

Госкомнефтепродукт СССР ГИПРОНЕФТЕТРАНС г. Волгоград

Фасад 1-2

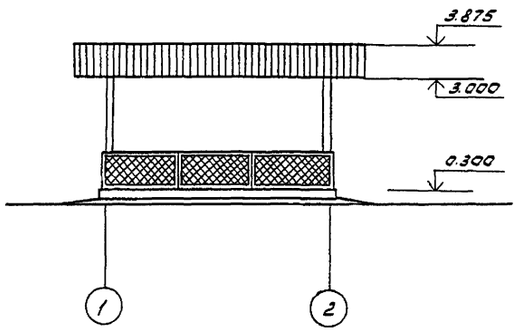


Фасад А-Б

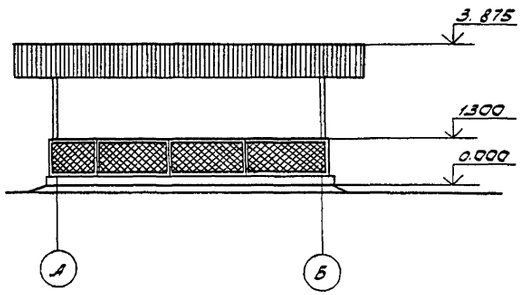


Фасад 2-1

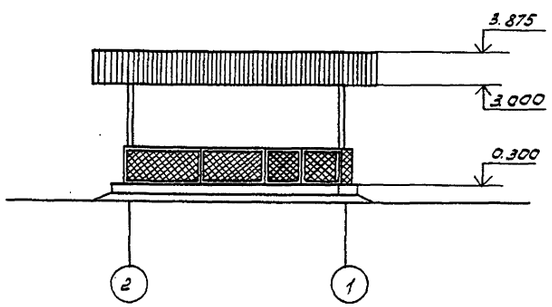


Фасад Б-А

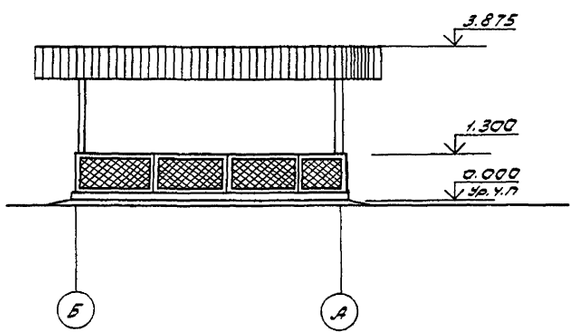


Альбом III

Типовой проект 503-6-9.86

Инв.№ подл. | Подпись и дата | Взам.инв.№

| | | | | | |
|---|---|---|---|---|---|
| Разраб. | Соловьева | | | 12.86 | ТП 503-6-9.86 АР |
| Провер. | Хоперская | | | 12.86 | |
| Рук.гр. | Хоперская | | | 12.86 | Автозаправочная станция общего пользования пропускной способностью 135 автомобилей в час |
| Нач.отд. | Сивалов | | | 12.86 | |
| Норм.к. | Захаров | | | 12.86 | |
| Гл.инж.пр. | Новиков | | | 12.86 | Сооружения АЗС — Стадия: РП; Лист: 3; Листов: |
| Привязан: | | | | | Узел учета нефтепродуктов. Фасады 1-2, 2-1, А-Б, Б-А |
| Инв.№ | | | | | Росглавнефтепродукт СССР ГИПРОНЕФТЕТРАНС г. Волгоград |

1-1

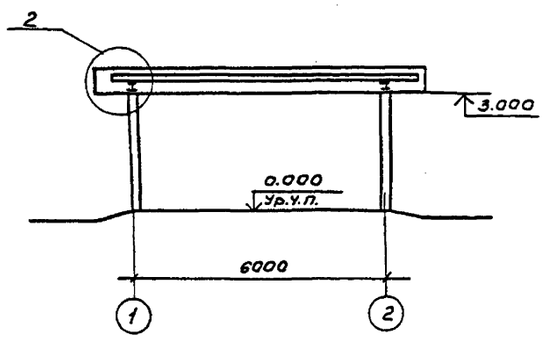


2-2

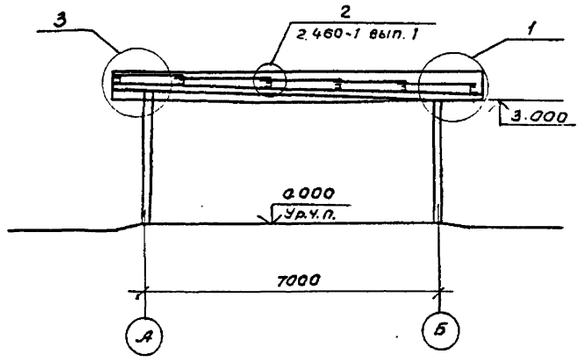


Схема расположения асбестоцементных листов на вертикальных плоскостях покрытия

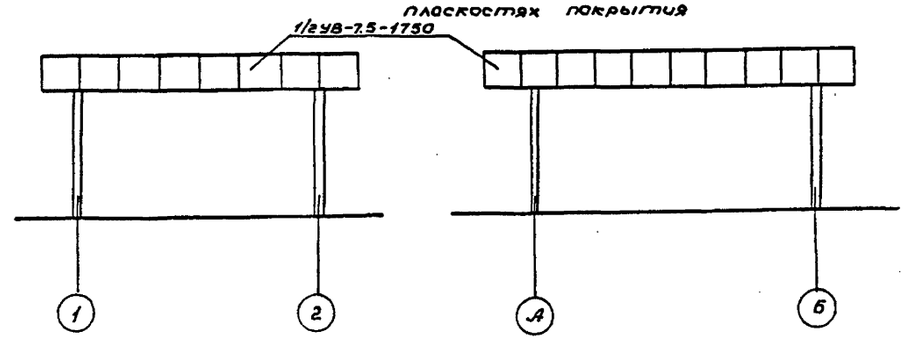


Схема расположения асбестоцементных листов УВ-7.5-1750

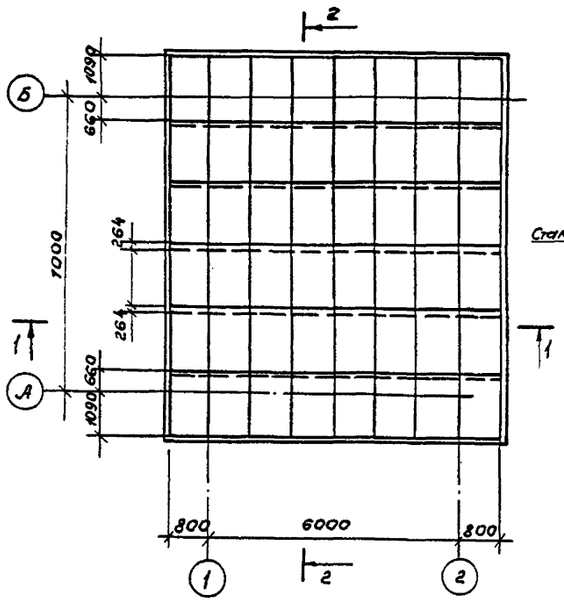


3-3

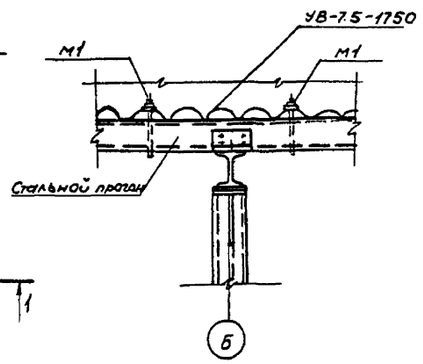


1

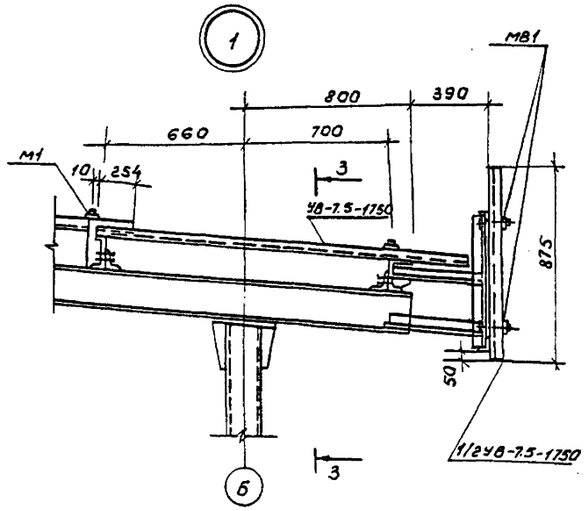


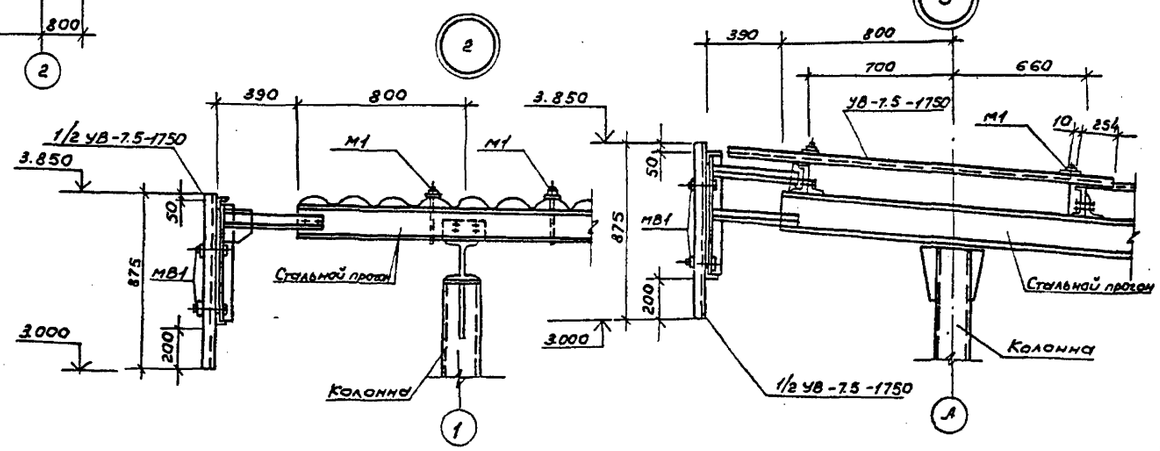


Спецификация к схеме расположения асбестоцементных листов

| Марка поз. | Обозначение | Наименование | Кол. | Масса ед., кг | Примечание |
|---|---|---|---|---|---|
| УВ-7.5-1750 | ГОСТ 16233-77 | Лист УВ-7.5-1750 | 66 | 35 | |
| | | Детали крепления | | | |
| М1 | 2.460-1, вып.1 | М1 | 60 | 0.169 | |
| МВ1 | 2.460-1, вып.1 | МВ1 | 140 | 0.035 | |
| | | | | | |

Альбом III

Типовой проект 503-6-9.86

Инв.№подл. | Подпись и дата | Взам. инв.№

| | | | | |
|---|---|---|---|---|
| Разраб. | Соловьева | | 12.86 | ТП 503-6-9.86 АР |
| Провер. | Халерская | | 12.86 | |
| Рук. гр. | Халерская | | 12.86 | Автозаправочная станция общего пользования пропускной способностью 135 автомобилей в час |
| Нач. отд. | Сибалов | | 12.86 | |
| Н. контр. | Захаров | | 12.86 | Сооружения АЗС — Стадия: РП; Лист: 4; Листов: |
| Гл. инж. пр. | Новиков | | 12.86 | Узел учета нефтепродуктов. Схема расположения асбестоцементных листов. Узлы. — Госкомнефтепродуктосервис, ГИПРОНЕФТЕТРАНС, г. Волгоград |

Привязан:

Инв.№

## Ведомость рабочих чертежей основного комплекта КЖ

| Лист | Наименование | Примечание |
|---|---|---|
| 1 | Общие данные | |
| 2 | Узел учета нефтепродуктов. Схема расположения фундаментов Фм 1 и закладных деталей | |
| 3 | Схема расположения элементов заправочного островка и фундаментов ФО2, ФО3 | |
| 4 | Схема расположения опор электроосвещения и стойки КИП | |
| 5 | Отстойник. Фильтр | |
| 6 | Колодец-сборник | |

## Ведомость ссылочных и прилагаемых документов

| Обозначение | Наименование | Примечание |
|---|---|---|
| | Ссылочные документы | |
| ГОСТ 13579-78 | Блоки бетонные для стен подвалов | |
| 3.900-3, вып.7 | Сборные железобетонные конструкции емкостных сооружений для водоснабжения и канализации | |
| 3.900-3 | Сальники набивные Ду 50÷1400 мм для пропуска труб через стены | |
| 1.450.3-3, вып.3 | Стальные лестницы, площадки, стремянки и ограждения | |
| 3.320-1, вып.2 | Элементы установок наружного освещения населенных мест | |
| 3.400-6/76 | Унифицированные закладные детали сборных железобетонных конструкций инженерных сооружений промышленных предприятий | |
| | Прилагаемые документы | |
| ТП 503-6-9.86 КЖИ | Строительные изделия | Альбом V |
| ТП 503-6-9.86 КЖ ВМ1 | Ведомость потребности в материалах | Альбом VII |
| ТП 503-6-9.86 КЖ ВМ2 | Ведомость потребности в материалах | Альбом VII |

## Общие указания

1. За условную отметку 0,000 принят уровень земли или верха покрытия у конкретного сооружения, что соответствует отметке по генплану [ ] - для заправочного островка, [ ] - для фундаментов ФО2 и ФО3, [ ] - для отстойника и фильтра, [ ] - для колодца-сборника.
2. Расчетная зимняя температура воздуха -30°С (средняя температура наиболее холодной пятидневки).
3. Вес снегового покрова 1000 Па, для III снегового района.
4. Скоростной напор ветра - 270 Па, для I ветрового района.
5. Сварку металлоконструкций производить электродами Э-42 по ГОСТ 9467-75.
6. Металлические поверхности окрасить масляной краской за 2 раза по железному сурику.
7. Комплект чертежей КЖ запроектирован на основании СНиП 2.03.01-84 „Бетонные и железобетонные конструкции."

## Ведомость объемов сборных бетонных и железобетонных конструкций по рабочим чертежам основного комплекта марки КЖ

| | Наименование группы элементов конструкции | Код | Количество м³ | Примечание |
|---|---|---|---|---|
| 1 | Блоки фундаментов | 581121 | 1,46 | |
| 2 | Детали смотровых колодцев | 585521 | 14,7 | |
| 3 | Опоры ЛЭП, связи и элементы контактной сети электрифицированных дорог и осветительной сети | 586321 | 4,9 | |
| | Всего бетона и железобетона | | 21,1 | |

Материалы на изготовление сборных бетонных и железобетонных конструкций учтены в ведомости потребности в материалах и отдельно не учитываются

## Ведомость спецификаций

| Лист | Наименование | Примечание |
|---|---|---|
| 3 | Спецификация к схемам расположения заправочных островков и фундаментов ФО2, ФО3 | |
| 4 | Спецификация к схемам расположения опор электроосвещения и стойки КИП | |
| 5 | Спецификация элементов отстойника, фильтра | |
| 6 | Спецификация элементов колодца-сборника | |

Альбом III

Типовой проект 503-6-9.86

Инв.№ подл. | Подпись и дата | Взам.инв.№

Настоящий проект разработан в соответствии с действующими нормами и правилами и обеспечивает пожаро и взрывобезопасную эксплуатацию при соблюдении предусмотренных проектом мероприятий.

Главный инженер проекта В.В. Новиков

Привязан:

Инв.№

| | | | |
|---|---|---|---|
| Разраб. | Бородавкова | | 12.86 |
| Провер. | Коперская | | 12.86 |
| Рук.гр. | Коперская | | 12.86 |
| Нач.отд. | Сивалов | | 12.86 |
| Н.контр. | Захаров | | 12.86 |
| Гл.инж.пр. | Новиков | | 12.86 |

ТП 503-6-9.86 КЖ

Автозаправочная станция общего пользования пропускной способностью 135 автомобилей в час

Сооружения АЗС

| Стадия | Лист | Листов |
|---|---|---|
| РП | 1 | 6 |

Общие данные

Госкомнефтепродукт СССР ГИПРОНЕФТЕТРАНС г. Волгоград

Схема расположения фундаментов ФМ1
схема 1

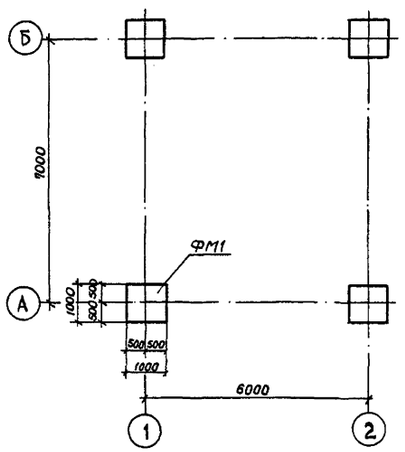


Схема расположения закладных изделий
схема 2

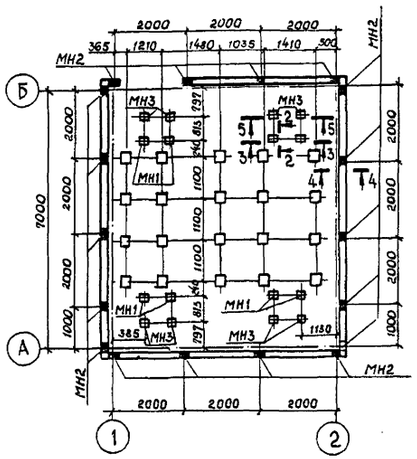


Все незамаркированные закладные детали марки МН1

Спецификация к схемам расположения элементов фундаментов и закладных изделий

| Марка поз. | Обозначение | Наименование | Кол. | Масса ед, кг | Примечание |
|---|---|---|---|---|---|
| | | Схема 1 | | | |
| ФМ1 | лист 2 | Фундамент ФМ1 | 4 | | |
| | | Схема 2 | | | |
| МН1 | 3.400-6/76 | Изделие закладное МН1-22 | 28 | 2,7 | |
| МН2 | то же | МН1-21 | 18 | 1,2 | |
| МН3 | " | МН1-28 | 8 | 2,3 | |

Спецификация фундамента

| Формат | Зона | Поз. | Обозначение | Наименование | Кол. | Примечание |
|---|---|---|---|---|---|---|
| | | | | Фундамент ФМ1 | | |
| | | МН7 | т.п. 503-6-9.86 альбом V КЖИ-007 | Изделие закладное МН7 | 2 | 2,59 кг |
| | | | | Материалы | | |
| | | | | Бетон В125 | | 0,5 м³ |

Под фундаментами выполнить подготовку из бетона марки 100 толщиной 100 мм

1-1

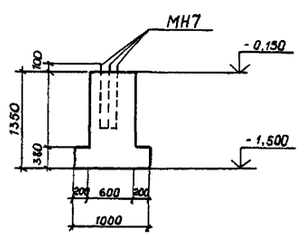


2-2

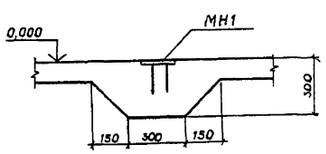


3-3

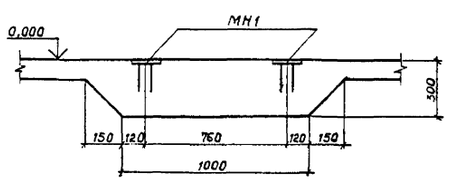


4-4

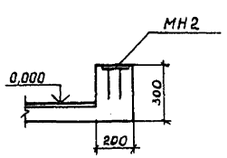


5-5

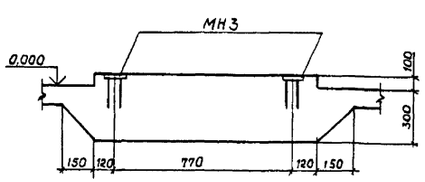


ФМ1

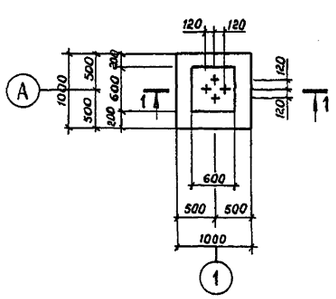


| | | | | | |
|---|---|---|---|---|---|
| Разраб. | Кайдашова | | | ТП 503-6-9.86 | КЖ |
| Провер | Хоперская | | 07.86 | | |
| Рук.гр. | Хоперская | | 07.86 | | |
| Нач.отд | Сивалов | | 07.86 | Автозаправочная станция общего пользования производительностью 135 автомобилей в час | |
| Н.контр. | Александрова | | 07.86 | | |
| Гл.инж.пр. | Новиков | | 07.86 | Сооружения АЗС | Стадия: РП; Лист: 2; Листов: |
| Привязан | | | | Узел учета нефтепродуктов. Схема расположения фундаментов ФМ1 и закладных деталей | Госкомнефтепродукт СССР ГИПРОНЕФТЕТРАНС г. Волгоград |
| Инв. № | | | | | |

Альбом III
Типовой проект 503-6-9.86
Инв. № подл. | Подпись и дата | Взам. инв. №

Альбом III

Типовой проект 503-6-9.86

Инв.№ подл. | Подпись и дата | Взам.инв.№

## Схема расположения элементов заправочного островка. Схема 1

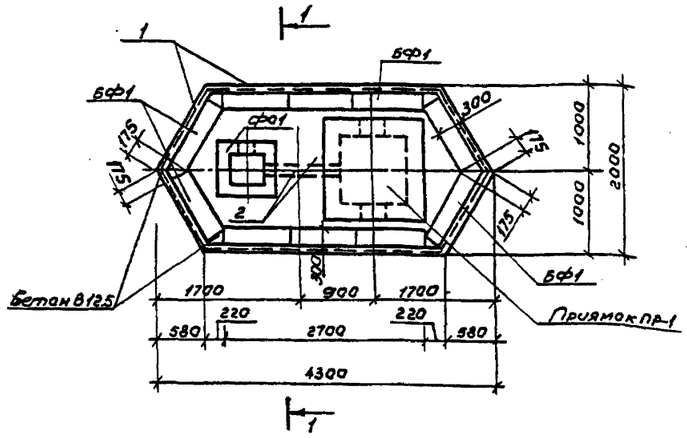


## 1-1

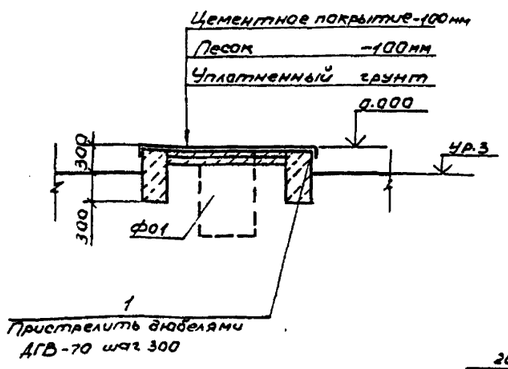


## Схема расположения фундаментов ФО2 и ФО3. Схема 2

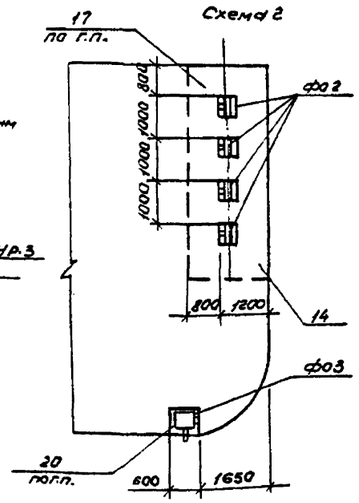


## Спецификация к схемам расположения элементов заправочного островка и фундаментов ФО2, ФО3.

| Марка, поз. | Обозначение | Наименование | Кол. | Масса ед, кг | Примечание |
|---|---|---|---|---|---|
| | | Схема 1 | | | |
| ФО1 | лист 3 | Фундамент ФО1 | 1 | | |
| ПР-1 | лист 3 | Приямок ПР-1 | 1 | | |
| БФ1 | | Блок ФВС 9.3.6-Т ГОСТ 13579-78 | 10 | 350 | |
| 1 | | Уголок 675х75х5 ГОСТ 8509-72* Ст3 ГОСТ 535-79* L=11000 | | 64.0 | |
| 2 | | БНТ 100 ГОСТ 1839-80 L=900 | 4 | 5.40 | |
| | | Материалы | | | |
| | | Бетон В-12.5 | | | 0.5м³ |
| | | Схема 2 | | | |
| ФО2 | лист 3 | Фундамент ФО2 | 4 | | |
| ФО3 | лист 3 | Фундамент ФО3 | 1 | | |

## ФО1

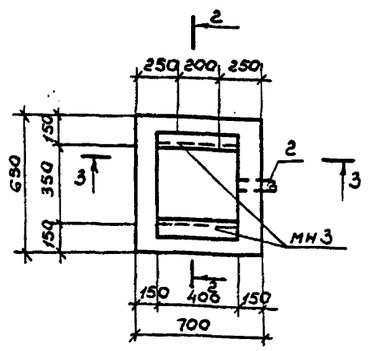


## 2-2

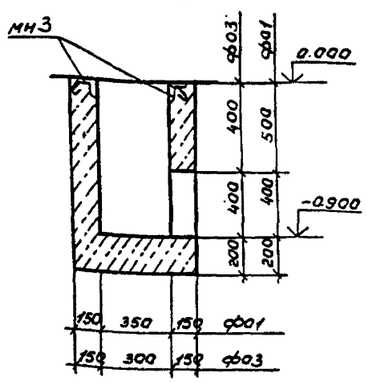


## 3-3

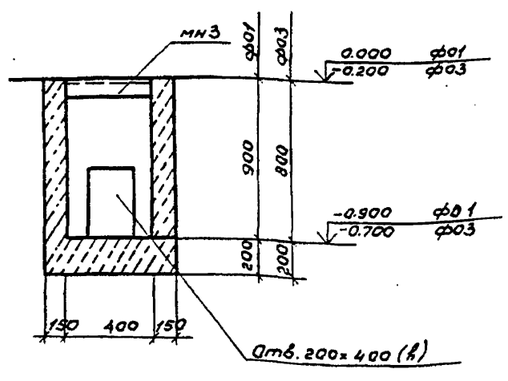


## ФО3

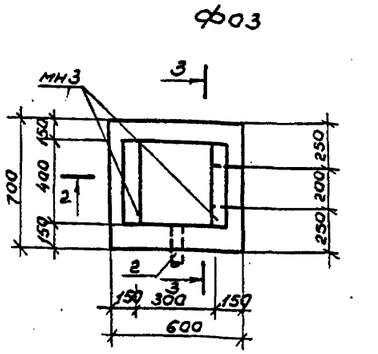


## Приямок ПР-1

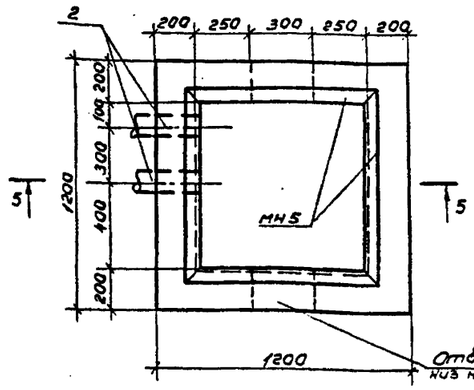


## 5-5

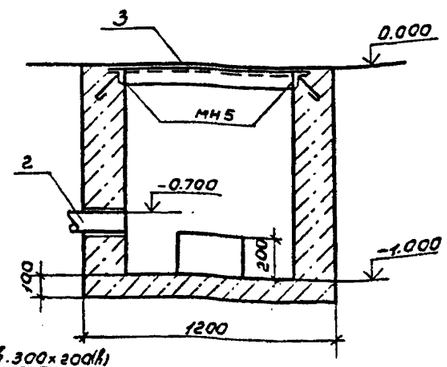


## ФО2

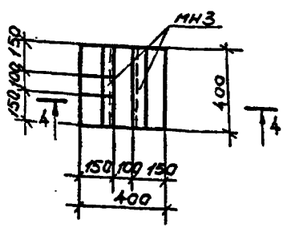


## 4-4

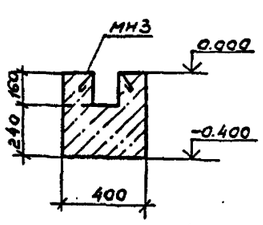


## Спецификация фундаментов и приямка

| Формат | Зона | Поз. | Обозначение | Наименование | Кол | Примечание |
|---|---|---|---|---|---|---|
| | | | | Фундамент ФО1 | | |
| | | МН3 | ТП 503-6-9.86 альбом V КЖИ-003 | Изделие закладное МН3 | 2 | 1.6кг |
| | | | | Материалы | | |
| | | | | Бетон В 12.5 | | 0.4м³ |
| | | | | Фундамент ФО2 | | |
| | | МН3 | Т.П. 503-6-9.86 альбом V КЖИ-003 | Изделие закладное МН3 | 2 | 1.6кг |
| | | | | Материалы | | |
| | | | | Бетон В12.5 | | 0.1м³ |
| | | | | Фундамент ФО3 | | |
| | | МН3 | ТП 503-6-9.86 альбом V КЖИ-003 | Изделие закладное МН3 | 2 | 1.6кг |
| | | | | Материалы | | |
| | | | | Бетон В 12.5 | | 0.35м³ |
| | | | | Приямок ПР-1 | | |
| | | МН5 | ТП 503-6-9.86 альбом V КЖИ-005 | Изделие закладное МН5 | 4 | 14.8кг |
| | | | | Сталь рифл. δ=5мм ГОСТ 8568-77* | 1 | 25.0кг |
| | | | | Материалы | | |
| | | | | Бетон В 12.5 | | 1.1м³ |

1. За условную отметку 0.000 принята отметка верха заправочного островка.
2. Привязки элементов на схеме 2 приведены к сооружениям (поз. 17, 20) по генплану на 2 части ГП альбома. I

Привязан:

Инв.№

| | | | |
|---|---|---|---|
| Разраб. | Соловьева | | 12.86 |
| Провер. | Хоперская | | 12.86 |
| Рук.гр. | Хоперская | | 12.86 |
| Нач.отд. | Суболов | | 12.86 |
| Н.контр. | Александрова | | 12.86 |
| Гл.инж.пр. | Новиков | | 12.86 |

ТП 503-6-9.86 КЖ

Автозаправочная станция общего пользования пропускной способностью 135 автомобилей в час

Сооружения АЗС

| Стадия | Лист | Листов |
|---|---|---|
| РП | 3 | |

Схема расположения элементов заправочного островка и фундаментов ФО2, ФО3.

Госкомнефтепродуктосс ГИПРОНЕФТЕТРАНС г. Волгоград

## Схема расположения опор электроосвещения и стоек КИП

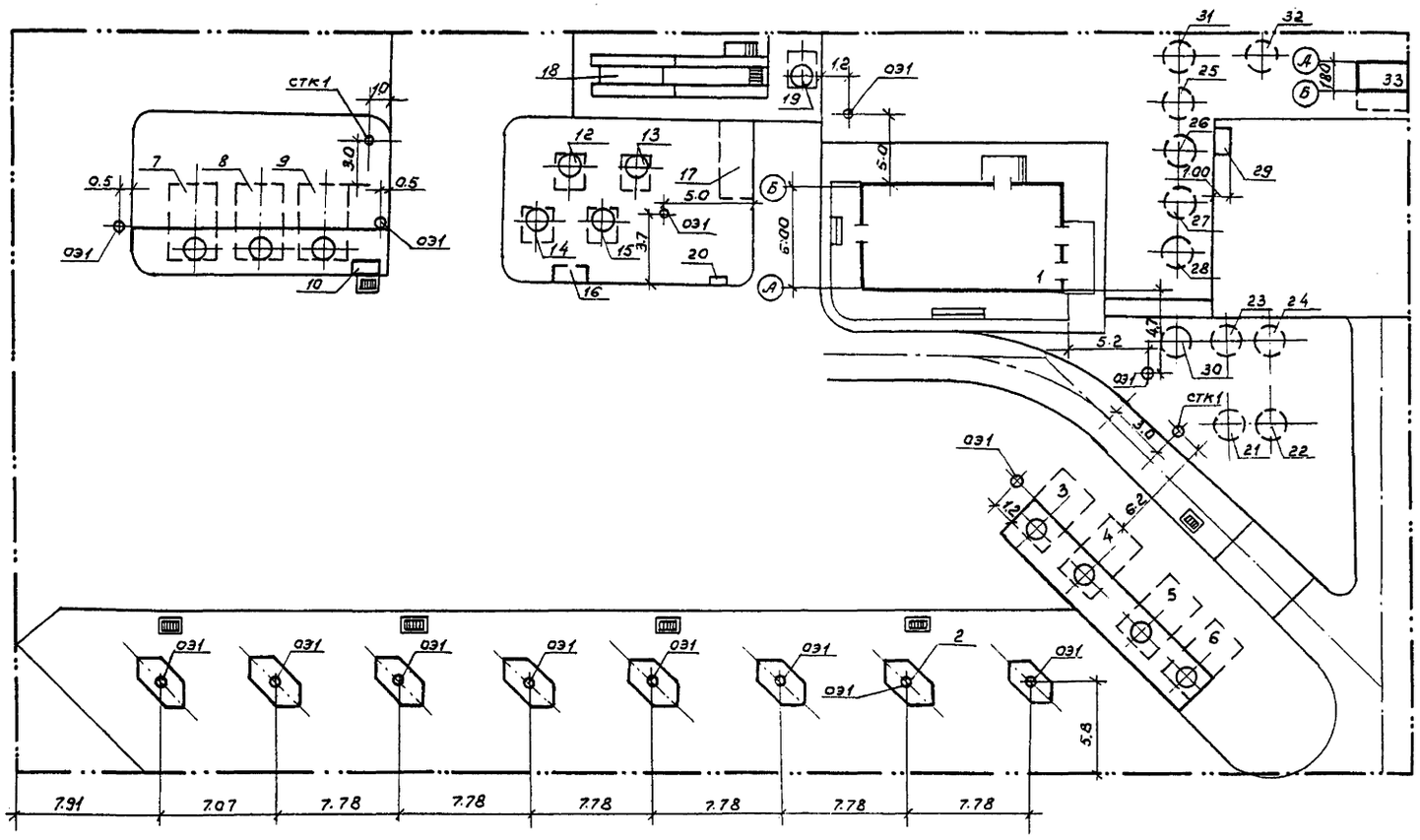


## Спецификация к схеме расположения опор электроосвещения и КИП

| Марка поз. | Обозначение | Наименование | Кол. | Масса ед, кг | Примечание |
|---|---|---|---|---|---|
| ОЭ1 | 3.320-1, вып 2 | Стойка СЦС-0.8-70 | 14 | 730 | |
| СТК1 | 402-2-24 | Стойка железобетонная | 2 | 160 | |
| | | Материалы | | | |
| | | Бетон В10 | | | 1.5 м³ |

1. Опоры электроосвещения и стойка КИП устанавливаются в предварительно пробуренные скважины диаметром 500 мм.

2. Пазухи в сверленых скважинах заполнить бетоном В10 с тщательным уплотнением.

3. Экспликация сооружений смотри альбом 1 ГП лист 2.

## Деталь установки опор электроосвещения

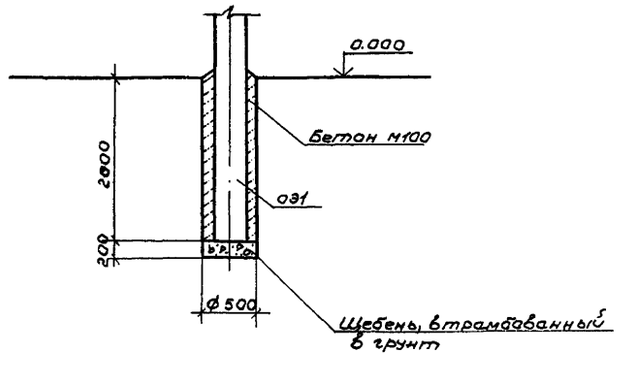


## Деталь установки стойки КИП

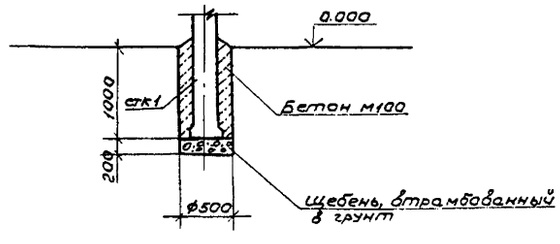


Альбом III

Типовой проект 503-6-9.86

Инв. № подл. | Подпись и дата | Взам. инв. №

| | | | | | |
|---|---|---|---|---|---|
| Разраб. | Бороздинкова | | 12.86 | ТП 503-6-9.86 КЭ | |
| Провер. | Хоперская | | 12.86 | Автозаправочная станция общего пользования пропускной способностью 135 автомобилей в час | |
| Рук. гр. | Хоперская | | 12.86 | | |
| Нач. отд. | Сибалов | | 12.86 | | |
| Н. контр. | Александрова | | 12.86 | | |
| Гл. инж. пр. | Навиков | | 12.86 | Сооружения АЗС | Стадия: РП; Лист: 4; Листов: |
| Привязан: | | | | Схема расположения опор электроосвещения и стойки КИП | Госкомнефтепродукт СССР ГИПРОНЕФТЕТРАНС г. Волгоград |
| Инв. № | | | | | |

1-1

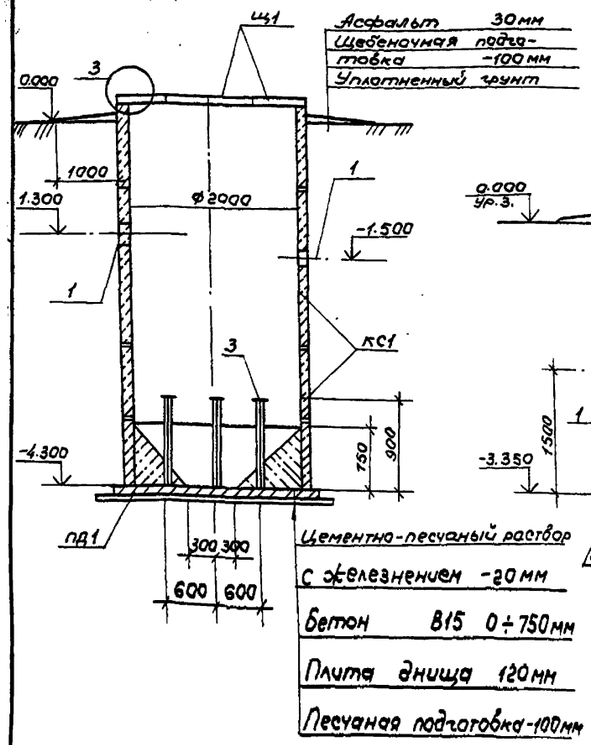


План отстойника

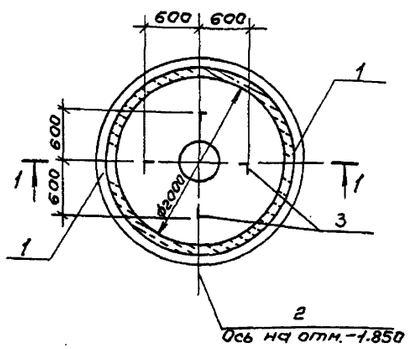


(1)

2-2

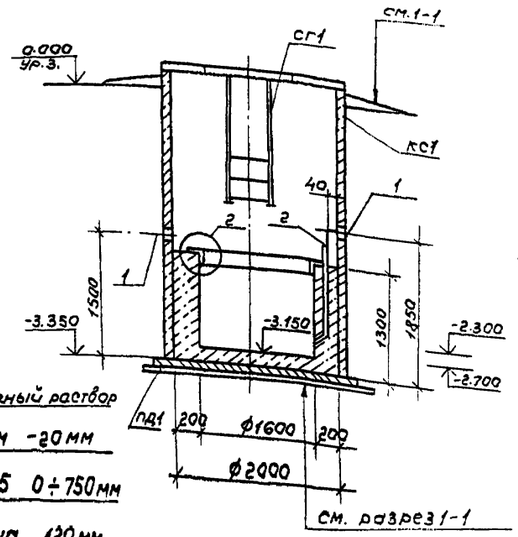


План фильтра

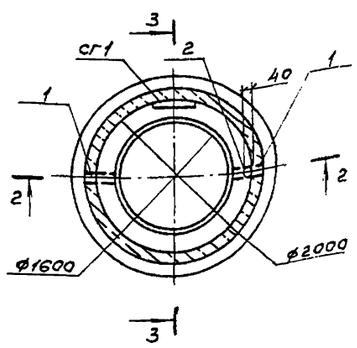


(2)

3-3

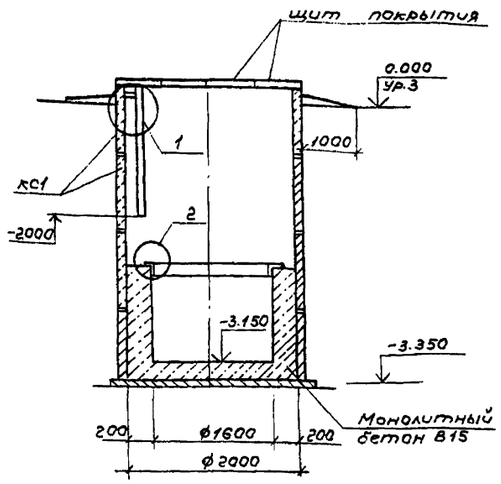


Схема расположения элементов покрытия

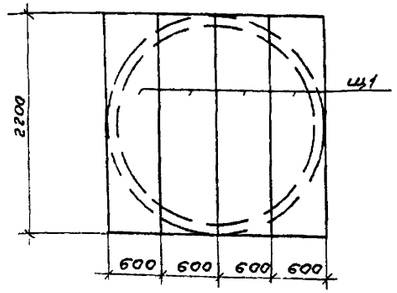


(3)

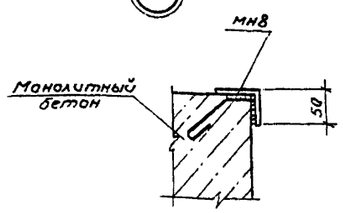


4-4

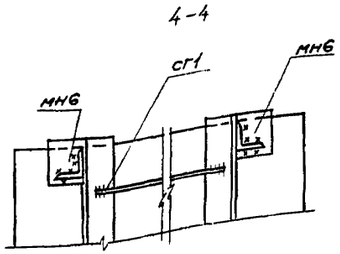


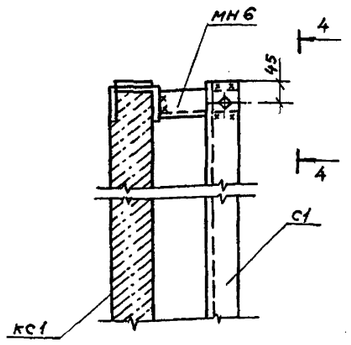


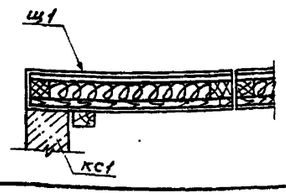


Спецификация элементов отстойника, фильтра

| Марка поз. | Обозначение | Наименование | Кол-во | Масса ед, кг | Примечание |
|---|---|---|---|---|---|
| | | Отстойник | | | |
| КС1 | Серия 3.900-3 вып. 7, 41 | Кольцо стеновое КЦ-20-9 | 5 | 1470 | |
| ПД1 | то же | Плита днища КЦД-20 | 1 | 1470 | |
| 1 | Серия 3.900-2 | Сальник Ду200 δ=200мм | 2 | 15.7 | |
| 2 | то же | " Ду50 δ=200 мм | 1 | 3.3 | |
| 3 | | Уголок $\frac{\text{Б75х75 х5 ГОСТ 8509-72*}}{\text{Ст3кп2 ГОСТ 535-79**}}$ | | | |
| | | L = 900 | 4 | 5.2 | |
| Щ1 | ТП 503-6-9.86 альбом КЖИ-011 | Щит покрытия Щ1 | 4 | | |
| | | | | | |
| | | Материалы | | | |
| | | Бетон В15 | | | 1.26м³ |
| | | | | | |
| | | Фильтр | | | |
| КС1 | Серия 3.900-3 вып 7 ч.1 | Кольцо стеновое КЦ-20-9 | 4 | 1470 | |
| ПД1 | то же | Плита днища КЦД-20 | 1 | 1470 | |
| 1 | Серия 3.900-2 | Сальник Ду200 δ=200мм | 2 | 15.7кг | |
| СГ1 | 1.450.3-3 вып.3 | Стремянка СГ-22 | 1 | 43.6 | |
| МН6 | ТП 503-6-9.86 альбом КЖИ-006 | Изделие закладное МН6 | 2 | 2.3кг | |
| МН8 | ТП 503-6-9.86 альбом КЖИ-008 | " МН8 | 1 | 20.1 | |
| Щ1 | то же КЖИ-011 | Щит покрытия ЩТ | 4 | | |
| 2 | | тр 200 х 110 х 5 ГОСТ 8557-83 | 7 | 38.9кг | |
| | | | | | |
| | | Материалы | | | |
| | | Бетон В15 | | | 1.87м³ |

1. Отвестия в кольцах отстойника и фильтра ф 50, ф 200 пробить по месту строительства.
Отверстия после установки сальников тщательно заделать бетоном В15 на мелком заполнителе.

2. Указания по герметизации стыков отстойника и фильтра, смотри аналогично примечанию п 5 на листе КЖ-6

Типовой проект 503-6-9.86 Альбом III

Инв.№ подл. | Подпись и дата | Взам.инв.№

| | | | | |
|---|---|---|---|---|
| Разраб. | Бороздинова | | 12.86 | ТП 503-6-9.86 КЖ |
| Провер. | Холерская | | 12.86 | |
| Рук.гр. | Холерская | | 12.86 | |
| Нач.отд | Сибилев | | 12.86 | Автозаправочная станция общего пользования пропускной способностью на 135 автомобилей в час |
| Н. контр. | Захаров | | 12.86 | |
| Гл.инж.пр. | Новиков | | 12.86 | Сооружения ЛЗС — Стадия: РП; Лист: 5; Листов: |
| | | | | Отстойник. Фильтр. — Госкомнефтепродукт СССР ГИПРОНЕФТЕТРАНС г. Волгоград |

Привязан:

Инв.№

Разрез 3-3

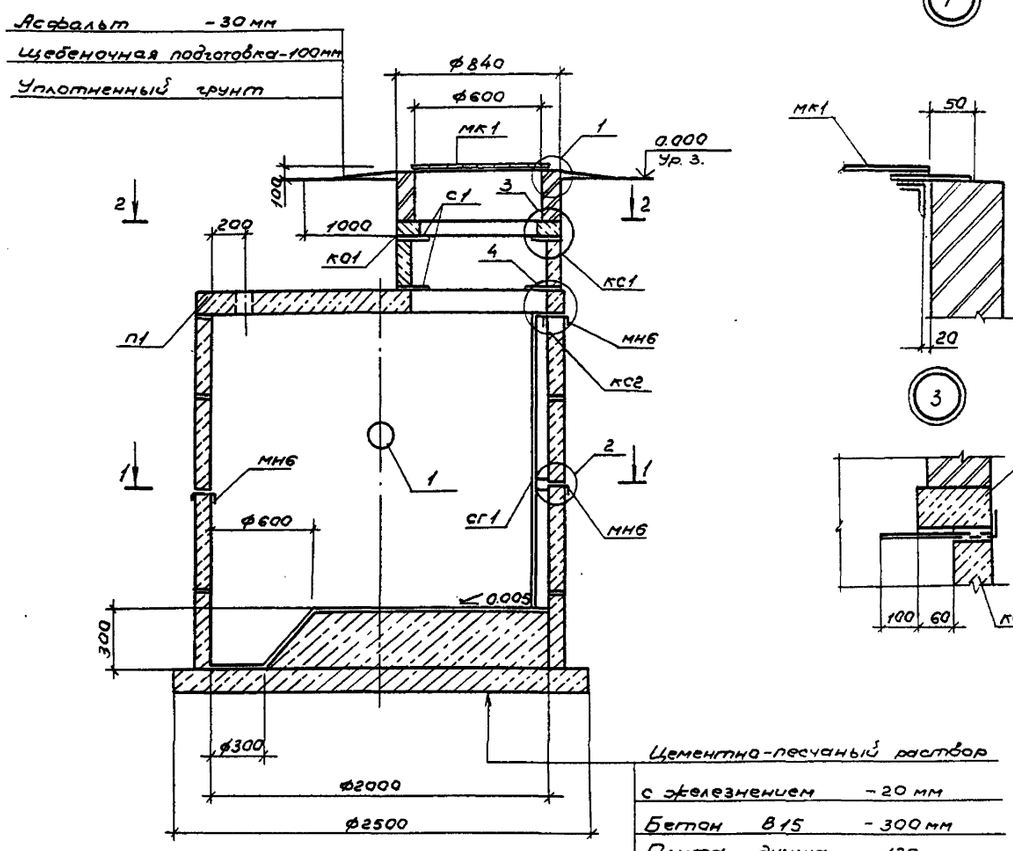





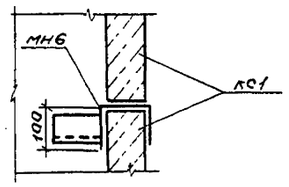





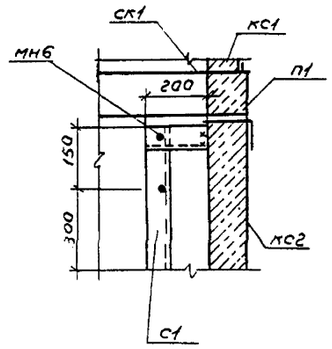


Спецификация элементов

| Марка поз. | Обозначение | Наименование | Кол. | Масса ед, кг | Примечание |
|---|---|---|---|---|---|
| | | Сборные железобетонные | | | |
| | | элементы | | | |
| к01 | 3.900-3, вып7 | Кольцо опорное кцо-7 | 1 | 50 | |
| кс1 | то же | Кольцо стеновое кц-7-3 | 1 | 130 | |
| кс2 | " | то же кц20-6 | 4 | 980 | |
| п1 | " | Плита перекрытия кип-1-20-1 | 1 | 1280 | |
| пд1 | " | Плита днища кцд-20 | 1 | 1470 | |
| | | | | | |
| | | Стальные элементы | | | |
| 1 | 3.900-2 | Сальник Ду200; ℓ=200 | 1 | 15.7 | |
| мн6 | тп 503-6-9.86 альбом V кжи-006 | Изделие закладное мн6 | 2 | 2.3 | |
| мк1 | тп 503-6-9.86 альбом V кжи-009 | Крышка мк1 | 1 | 44.3 | |
| сг1 | 1.450.3-3 вып.3 | Стремянка сг22 | 1 | 43.6 | |
| с1 | тп 503-6-9.86 альбом V кжи-010 | Скоба с1 | 4 | 1,5 | |
| | | Материалы | | | |
| | | Бетон В20 | | | |

1. Отверстие после установки сальника тщательно заделать бетоном В-15 на мелком заполнителе.
2. Внутренние поверхности колодца покрыть эпоксидной мастикой за 2 раза.
3. Замоноличивание всех стыков выполнить раствором на расширяющемся цементе нормального твердения. С внутренней стороны стыки между кольцами обклеить двумя слоями гидроизола
4. Кирпичную кладку выполнить из кирпича марки 100 на цементном растворе марки 50.

План 1-1

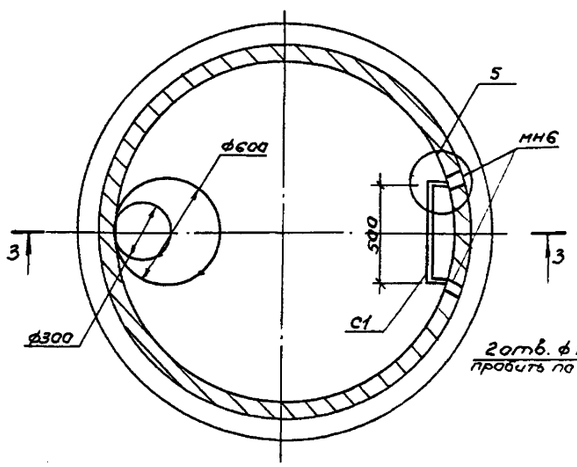


План 2-2

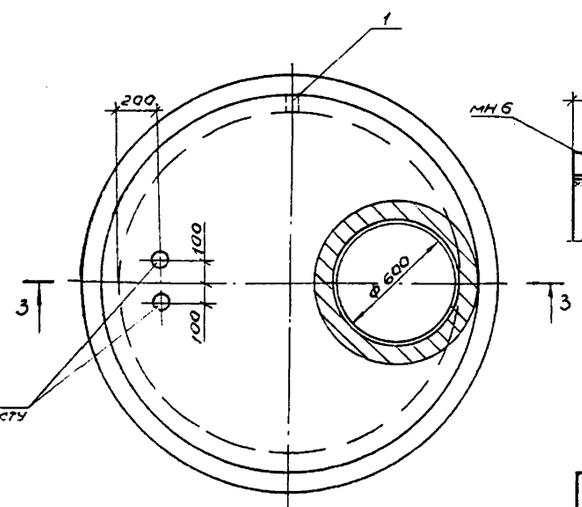


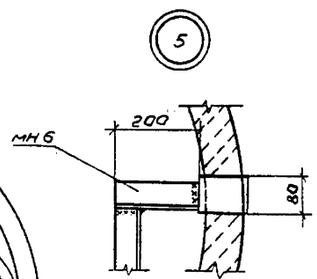


| | | | | | |
|---|---|---|---|---|---|
| Разраб. | Соловьева | | 12.86 | ТП 503-6-9.86 | КЖ |
| Провер. | Хоперская | | 12.86 | | |
| Рук. гр. | Хоперская | | 12.86 | | |
| Нач. отд | Сибалов | | 12.86 | Автозаправочная станция общего пользования пропускной способностью на 135 автомобилей в час | |
| Н. контр. | Захаров | | 12.86 | | |
| Гл. инж. пр. | Новиков | | 12.86 | Сооружения АЗС | Стадия: РП; Лист: 6; Листов: |
| | | | | Колодец-сборник | Госкомнефтепродукт СССР ГИПРОНЕФТЕТРАНС г. Волгоград |

Привязан:

Инв. №

Альбом III

Типовой проект 503-6-9.86

Инв. № подл. | Подпись и дата | Взам. инв. №

Альбом III

Типовой проект 503-6-9.86

## Ведомость рабочих чертежей основного комплекта КМ

| Лист | Наименование | Примечание |
|---|---|---|
| 1 | Общие данные (начало) | |
| 2 | Общие данные (продолжение) | |
| 3 | Общие данные (продолжение) | |
| 4 | Общие данные (окончание) | |
| 5 | Схемы расположения лестниц площадок, ограждений, стоек, балок и прогонов покрытия узла учета нефтепродуктов | |
| 6 | Схема расположений ограждений узла учета нефтепродуктов | |
| 7 | Схема расположения элементов эстакады | |

## Ведомость ссылочных и прилагаемых документов

| Обозначение | Наименование | Примечание |
|---|---|---|
| | Ссылочные документы | |
| 1.450.3-3 вып.2 | Стальные лестницы, переходные площадки и ограждения | |
| | Прилагаемые документы | |
| ТП 503-6-9.86 КМИ | Строительные изделия | Альбом V |

## Общие указания

1. Расчетная зимняя температура воздуха -30°С (средняя температура наиболее холодной пятидневки).
2. Скоростной напор ветра - 270 Па для I ветрового района по СНиП II-6-74 „Нагрузки и воздействия."
3. Вес снегового покрова - 100 Па для III снегового района по СНиП II-6-74 „Нагрузки и воздействия."
4. Эстакаду окрасить масляной краской ГОСТ 8292-75* за 2 раза по слою железного сурика ГОСТ 8866-76*.
5. Сварку производить электродами Э-42 ГОСТ 9467-75. Высота сварных швов $h_{шв}$ = 4 мм.
6. Комплект чертежей КМ запроектирован на основании СНиП II-23-81 „Стальные конструкции."

## Ведомость металлоконструкций по видам профилей

| Наименование конструкций по номенклатуре прейскуранта № 01-22 | Позиции по прейскуранту № 01-22 | № п.п. | Код конструкций | Масса конструкций, т: Всего стали повышенной высокой прочности | по видам профилей стали: Балки и швеллеры | Крупносортная сталь | Средне-сортная сталь | Мелкосортная сталь | Толстолистовая сталь | Универсальная сталь | Гнутолистовая сталь | Гнутосварные | Трубы | Прочие | Всего | Количество, шт | Серия типовых конструкций |
|---|---|---|---|---|---|---|---|---|---|---|---|---|---|---|---|---|---|
| 1 | 2 | 3 | 4 | 5 | 6 | 7 | 8 | 9 | 10 | 11 | 12 | 13 | 14 | 15 | 16 | 17 | 18 |
| Колонны | | 1 | 526111 | | | 0,17 | | | 0,08 | | | | 0,20 | | 0,47 | | |
| Балки покрытия | | 2 | 526153 | | 0,63 | | | | | | | | | | 0,66 | | |
| Прогоны | | 3 | 526171 | | 0,8 | 0,67 | | 0,08 | | | | | | | 1,55 | | |
| Обрамление навеса | | 4 | 526160 | | | 0,33 | | | | | | | | | 0,34 | | |
| Переходные площадки, | | | 526243 | | 0,69 | 0,62 | | 0,09 | 0,10 | | | | | 0,06 | 1,58 | | |
| лестницы, ограждения | | 5 | 526244 | | | | | | | | | | | | | | 1.450.3-3 вып.2 |
| Секция эстакады | | | 526324 | | 0,09 | 2,71 | | 0,01 | 0,89 | | | | | | 3,81 | | |
| Итого: | | 6 | | | 2,31 | 4,50 | | 0,12 | 1,07 | | | | 0,20 | 0,06 | 8,41 | | |
| Итого с учетом отходов 3,7% | | | | | 2,21 | 4,67 | | 0,13 | 1,11 | | | | 0,21 | 0,06 | 8,39 | | |

Настоящий проект разработан в соответствии с действующими нормами и правилами и обеспечивает пожарно и взрывобезопасную эксплуатацию при соблюдении предусмотренных проектом мероприятий.

Главный инженер проекта Новиков

Инв.№ подл. | Подпись и дата | Взам.инв.№

Привязан:

Инв.№

| | | | |
|---|---|---|---|
| Разраб. | Соловьева | | 12.86 |
| Провер. | Хоперская | | 12.86 |
| Рук.гр. | Хоперская | | 12.86 |
| Начотд. | Сибалов | | 12.86 |
| Н.контр. | Засоров | | 12.86 |
| Гл.инж.пр. | Новиков | | 12.86 |

ТП 503-6-9.86 КМ

Автозаправочная станция общего пользования пропускной способностью 135 автомобилей в час

Сооружения 13С

| Стадия | Лист | Листов |
|---|---|---|
| РП | 1 | 7 |

Общие данные (начало)

Госкомнефтепродукт СССР ГИПРОНЕФТЕТРАНС г. Волгоград

Альбом III

Типовой проект 503-6-9.86

Инв. № подл. | Подпись и дата | Взам. инв. №

## Техническая спецификация стали

| Вид профиля и ГОСТ, ТУ | Марка металла и ГОСТ | Обозначение и размер профиля, мм | № п.п. | Код: Марки металла | Код: Вида профиля | Код: Размера профиля | Количество, шт. | Длина, мм | Масса металла по элементам конструкций, т: колонны (526111) | балки покрытия (526153) | прогоны (526171) | обрамление навеса (526160) | Общая масса, т | Масса потребности в металле по кварталам (заполняется изготовителем), т: I | II | III | IV | Заполняется ВЦ |
|---|---|---|---|---|---|---|---|---|---|---|---|---|---|---|---|---|---|---|
| 1 | 2 | 3 | 4 | 5 | 6 | 7 | 8 | 9 | | | | | | | | | | |
| Балки двутавровые ГОСТ 8239-72 | Вст3сп5 ГОСТ 380-71* | I 30 | 1 | | 092500 | | | | | | | | | | | | | |
| Всего профиля: | | | 2 | | | | | | | 0,63 | | | 0,63 | | | | | |
| Швеллеры ГОСТ 8240-72 | Вст3 кп 2 ГОСТ 380-71* | [ 16 | 3 | | 092600 | | | | | 0,63 | | | 0,63 | | | | | |
| | Итого: | | 4 | | | | | | | | 0,8 | | 0,80 | | | | | |
| Всего профиля: | | | 5 | | | | | | | | 0,8 | | 0,8 | | | | | |
| Сталь угловая равнополочная ГОСТ 8509-72 | Вст3 кп 2 ГОСТ 380-71* | L 100×8 | 6 | | 095100 | | | | | | 0,8 | | 0,80 | | | | | |
| | | L 63×5 | 7 | | 095200 | | | | | | 0,67 | | 0,67 | | | | | |
| | Итого: | | 8 | | | | | | | | | 0,23 | 0,23 | | | | | |
| Всего профиля: | | | 9 | | | | | | | | 0,67 | 0,23 | 0,9 | | | | | |
| Сталь полосовая прокатная по ГОСТ 103-76* | Вст3 кп 2 ГОСТ 380-71* | 8×140 | 10 | | 097100 | | | | | | 0,67 | 0,23 | 0,9 | | | | | |
| | | 10×70 | 11 | | 097100 | | | | | | | 0,1 | 0,10 | | | | | |
| | | 10×120 | 12 | | 097100 | | | | 0,1 | | | | 0,10 | | | | | |
| | | 20×180 | 13 | | | | | | 0,03 | | | | 0,03 | | | | | |
| | Итого: | | 14 | | | | | | 0,04 | | | | 0,04 | | | | | |
| Всего профиля: | | | 15 | | | | | | 0,17 | | | 0,1 | 0,27 | | | | | |
| Сталь круглая | | | | | | | | | 0,17 | | | 0,1 | 0,27 | | | | | |
| ГОСТ 2590-71* | Вст3кп2 ГОСТ 380-71* | ф 16 | 16 | | 093000 | | | | | | | | | | | | | |
| | Итого | | 17 | | | | | | | | 0,02 | | 0,02 | | | | | |
| Всего профиля: | | | 18 | | | | | | | | 0,02 | | 0,02 | | | | | |
| Сталь прокатная широкополосная универсальная по ГОСТ 82-70* | Вст3 кп2 ГОСТ 380-71* | 20×340 | 19 | | 097100 | | | | | | 0,02 | | 0,02 | | | | | |
| | Итого: | | 20 | | | | | | 0,08 | | | | 0,08 | | | | | |
| Всего профиля: | | | 21 | | | | | | 0,08 | | | | 0,08 | | | | | |
| Труба ГОСТ 10704-76* | Ст20 пс ГОСТ 1050-74* | тр 159×4 | 22 | | 131700 | | | | 0,08 | | | | 0,08 | | | | | |
| Итого масса металла | | | 23 | | | | | | 0,200 | | | | 0,200 | | | | | |
| Переходные площадки, лестницы, ограждения | лист 3 | | 24 | | | | | | 0,45 | 0,63 | 1,49 | 0,33 | 2,9 | | | | | |
| | | | 25 | | | | | | | | | | 1,52 | | | | | |
| Секции эстакады | лист 4 | | 26 | | | | | | | | | | | | | | | |
| Всего масса металла | | | 27 | | | | | | | | | | 3,66 | | | | | |
| в том числе по маркам | Вст3 кп 2 | | 28 | | | | | | | | | | 8,08 | | | | | |
| | Вст3 сп 5 | | 29 | | | | | | 0,25 | | 1,49 | 0,33 | 2,07 | | | | | |
| Масса поставки элементов по кварталам, т. (заполняется заказчиком) | | I | 30 | | | | | | | 0,63 | | | 0,63 | | | | | |
| | | II | 31 | | | | | | | | | | | | | | | |
| | | III | 32 | | | | | | | | | | | | | | | |
| | | IV | 33 | | | | | | | | | | | | | | | |

| | | | |
|---|---|---|---|
| Разраб. | Бороздинков | | 12.86 |
| Пров. | Холерская | | 12.86 |
| Рук. гр. | Холерская | | 12.86 |
| Нач. отд. | Сивалов | | 12.86 |
| Н. контр. | Захаров | | 12.86 |
| Гл. инж. пр. | Новиков | | 12.86 |

ТП 503-6-9.86 КМ

Автозаправочная станция общего пользования пропускной способностью 135 автомобилей в час

Сооружения АЗС | Стадия: РП | Лист: 2 | Листов:

Общие данные (продолжение)

Госкомнефтепродукт СССР ГИПРОНЕФТЕТРАНС г. Волгоград

Привязан

Инв. №

## Техническая спецификация стали переходных площадок, лестниц, ограждений

| Вид профиля и ГОСТ, ТУ | Марка металла и ГОСТ | Обозначение и размер профиля, мм | № п.п. | Код марки металла | Код вида профиля | Код размера профиля | Количество, шт. | Длина, мм | Масса металла по элементам конструкций, т: Переходные площадки, лестницы, ограждения | Общая масса, т | Масса потребности в металле по кварталам (заполняется изготовителем), т: I | II | III | IV | Заполняется ВЦ |
|---|---|---|---|---|---|---|---|---|---|---|---|---|---|---|---|
| | | | | | | | | | Код элемента конструкций: 526243,526244 | | | | | | |
| 1 | 2 | 3 | 4 | 5 | 6 | 7 | 8 | 9 | | | | | | | |
| Швеллеры ГОСТ 8240-72 | Вст3кп2 ГОСТ 380-71* | [ 16 | 1 | | 092500 | | | | 0,11 | 0,11 | | | | | |
| | | [ 14 | 2 | | 092500 | | | | 0,34 | 0,34 | | | | | |
| | | [ 8 | 3 | | 092500 | | | | 0,2 | 0,2 | | | | | |
| | Итого: | | 4 | | | | | | 0,65 | 0,65 | | | | | |
| Всего профиля | | | 5 | | | | | | 0,65 | 0,65 | | | | | |
| Сталь угловая равнополочная ГОСТ 8509-72 | Вст3кп2 ГОСТ 380-71* | L 75×6 | 6 | | 095100 | | | | 0,06 | 0,06 | | | | | |
| | | L 56×5 | 7 | | 095100 | | | | 0,22 | 0,22 | | | | | |
| | | L 50×5 | 8 | | 095100 | | | | 0,30 | 0,30 | | | | | |
| | | L 25×3 | 9 | | 095100 | | | | 0,02 | 0,02 | | | | | |
| | Итого: | | 10 | | | | | | 0,60 | 0,60 | | | | | |
| Всего профиля: | | | 11 | | | | | | 0,60 | 0,60 | | | | | |
| Сталь полосовая прокатная по ГОСТ 103-76* | Вст3кп2 ГОСТ 380-71* | 4×40 | 12 | | 095300 | | | | 0,07 | 0,07 | | | | | |
| | | 40×140 | 13 | | 095100 | | | | 0,04 | 0,04 | | | | | |
| | Итого: | | 14 | | | | | | 0,11 | 0,11 | | | | | |
| Всего профиля: | | | 15 | | | | | | 0,11 | 0,11 | | | | | |
| Сталь листовая горячекатанная ГОСТ 19903-74* | Вст3кп2 ГОСТ 380-71* | | | | | | | | | | | | | | |
| | | σ 6 | 16 | | 097100 | | | | 0,10 | 0,10 | | | | | |
| | Итого: | | 17 | | | | | | 0,10 | 0,10 | | | | | |
| Всего профиля | | | 18 | | | | | | 0,10 | 0,10 | | | | | |
| Сетка ГОСТ 5336-80 | | N 45-3 | 19 | | | | | | 0,06 | 0,06 | | | | | |
| Всего масса металла | | | 20 | | | | | | | 1,52 | | | | | |
| в том числе по маркам | Вст3кп2 | | 21 | | | | | | 1,52 | 1,52 | | | | | |
| | Вст3сп5 | | 22 | | | | | | — | — | | | | | |
| Масса поставки элементов по кварталам, т. (заполняется заказчиком) | | I | 23 | | | | | | | | | | | | |
| | | II | 24 | | | | | | | | | | | | |
| | | III | 25 | | | | | | | | | | | | |
| | | IV | 26 | | | | | | | | | | | | |

Альбом III

503-6-9.86 Типовой проект

Инв.№ подл. | Подпись и дата | Взам.инв.№

Привязан

Инв.№

| | | | |
|---|---|---|---|
| Разраб. | Бородавкина | | 12.86 |
| Пров. | Хоперская | | 12.86 |
| Рук. гр. | Хоперская | | 12.86 |
| Нач.отд. | Сивалов | | 12.86 |
| Н.контр. | Захаров | | 12.86 |
| Гл.инж.пр. | Новиков | | 12.86 |

ТП 503-6-9.86 КМ

Автозаправочная станция общего пользования пропускной способностью 135 автомобилей в час.

Сооружения АЗС | Стадия: РП | Лист: 3 | Листов:

Общие данные (продолжение)

Госкомнефтепродукт СССР ГИПРОНЕФТЕТРАНС г. Волгоград

## Техническая спецификация стали секций эстакады

| Вид профиля и ГОСТ, ТУ | Марка металла и ГОСТ | Обозначение и размер профиля, мм | № п.п. | Код: Марки металла | Код: Вида профиля | Код: размера профиля | Количество, шт. | Длина, мм | Масса металла по элементам конструкций, т: Секции эстакады | Общая масса, т. | Масса потребности в металле по кварталам (заполняется изготовителем), т: I | II | III | IV | Запомнится 84 |
|---|---|---|---|---|---|---|---|---|---|---|---|---|---|---|---|
| 1 | 2 | 3 | 4 | 5 | 6 | 7 | 8 | 9 | Код элемента конструкций 526324 | | | | | | |
| ГОСТ 8240-72 | Вст3 сп5 ГОСТ 380-71* | [ 16 | 1 | | 092500 | | | | 0,05 | 0,05 | | | | | |
| Итого: | | | 2 | | | | | | 0,05 | 0,05 | | | | | |
| Всего профиля | | | 3 | | | | | | 0,05 | 0,05 | | | | | |
| Сталь угловая равнополочная ГОСТ 8509-72 | Вст3 сп 5 ГОСТ 380-71* | L 75×6 | 4 | | 095100 | | | | 0,40 | 0,40 | | | | | |
| | | L 50×5 | 5 | | 095200 | | | | 0,50 | 0,50 | | | | | |
| Итого: | | | 6 | | | | | | 0,90 | 0,90 | | | | | |
| Всего профиля: | | | 7 | | | | | | 0,90 | 0,90 | | | | | |
| Сталь угловая неравнополочная ГОСТ 8510-72 | Вст3 сп 5 ГОСТ 380-71* | L 160×100×10 | 8 | | 095100 | | | | 1,76 | 1,76 | | | | | |
| Итого: | | | | | | | | | | | | | | | |
| Всего профиля: | | | 9 | | | | | | 1,76 | 1,76 | | | | | |
| Сталь полосовая прокатная по ГОСТ 103-76* | Вст3 кп 2 ГОСТ 380-71* | 4×40 | 10 | | | | | | 1,76 | 1,76 | | | | | |
| | | 8×180 | 11 | | 095300 | | | | 0,01 | 0,01 | | | | | |
| Итого: | | | 12 | | 095100 | | | | 0,05 | 0,05 | | | | | |
| Всего профиля: | | | 13 | | | | | | 0,06 | 0,06 | | | | | |
| Сталь листовая просечно-вытяжная ГОСТ 8706-78 | Вст3 кп 2 ГОСТ 380-71* | ПВ-510 | 14 | | | | | | 0,06 | 0,06 | | | | | |
| Итого: | | | 15 | | 097100 | | | | 0,60 | 0,50 | | | | | |
| Всего профиля: | | | 16 | | | | | | | | | | | | |
| Сталь прокатная широкополосная универсальная по ГОСТ 82-70* | Вст3 кп 2 | 8×240 | 17 | | | | | | 0,50 | 0,50 | | | | | |
| | | 8×280 | 18 | | | | | | 0,50 | 0,50 | | | | | |
| | | 8×320 | 19 | | 097100 | | | | 0,30 | 0,30 | | | | | |
| Итого: | | | 20 | | 097100 | | | | 0,05 | 0,05 | | | | | |
| Всего профиля: | | | 21 | | 097100 | | | | 0,04 | 0,04 | | | | | |
| Всего масса металла | | | 22 | | | | | | | | | | | | |
| в том числе по маркам | Вст3 кп 2 | | 23 | | | | | | 0,39 | 0,39 | | | | | |
| | Вст3 сп 5 | | 24 | | | | | | 0,39 | 0,39 | | | | | |
| Масса поставки элементов по кварталам, т. (заполняется заказчиком) | | I | 25 | | | | | | | 3,66 | | | | | |
| | | II | 26 | | | | | | 0,95 | 0,95 | | | | | |
| | | III | 27 | | | | | | 2,71 | 2,71 | | | | | |
| | | IV | 28 | | | | | | | | | | | | |
| | | | 29 | | | | | | | | | | | | |
| | | | 30 | | | | | | | | | | | | |

Альбом III

503-6-9.86 Типовой проект

Инв.№ подл. | Подпись и дата | Взам. инв.№

| | | | |
|---|---|---|---|
| Разраб. | Бородинков | | 12.86 |
| Пров. | Хаперская | | 12.86 |
| Рук. гр. | Хаперская | | 12.86 |
| Нач. отд. | Сивалов | | 12.86 |
| Н. контр. | Захаров | | 12.86 |
| Гл. инж. пр. | Новиков | | 12.86 |

ТП 503-6-9.86 КМ

Автозаправочная станция общего пользования пропускной способностью 135 автомобилей в час.

Сооружения АЗС | Стадия: РП | Лист: 4 | Листов:

Общие данные (окончание)

Госкомнефтепродукт СССР ГИПРОНЕФТЕТРАНС г. Волгоград

Привязан

Инв.№

Альбом III

Типовой проект 503-6-9.86

Инв.№ подл. | Подпись и дата | Взам. инв.№

## Схема расположения лестниц площадок и ограждений

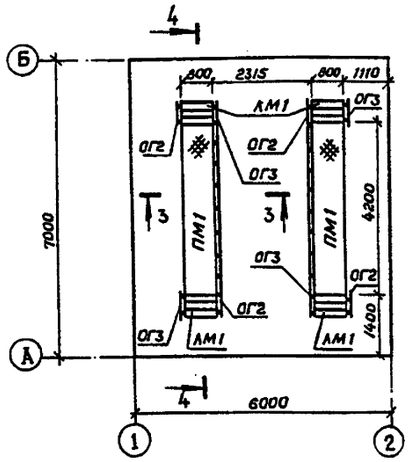


## Схема расположения стоек балок и прогонов покрытия

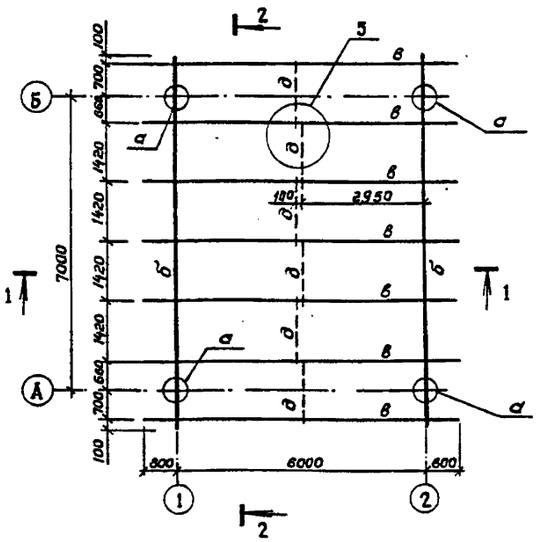


## 1-1

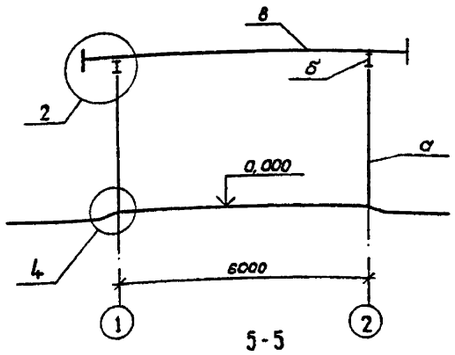


## 2-2

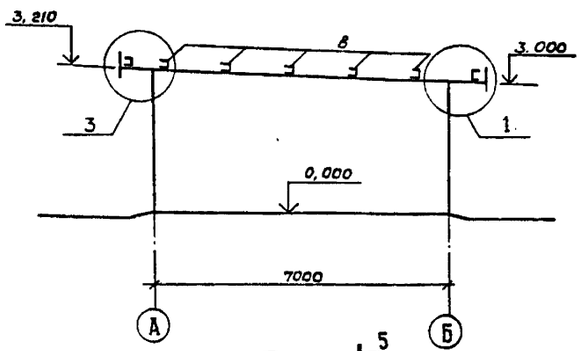


## 4-4

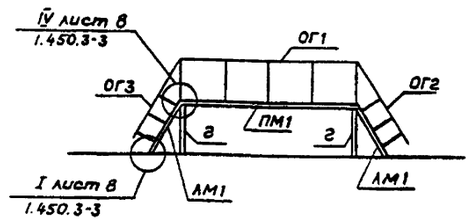


## 5-5

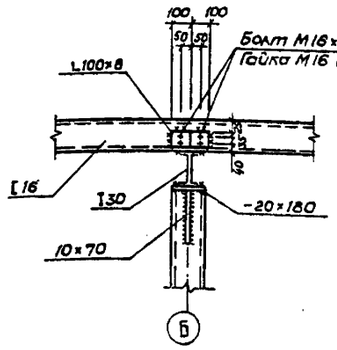


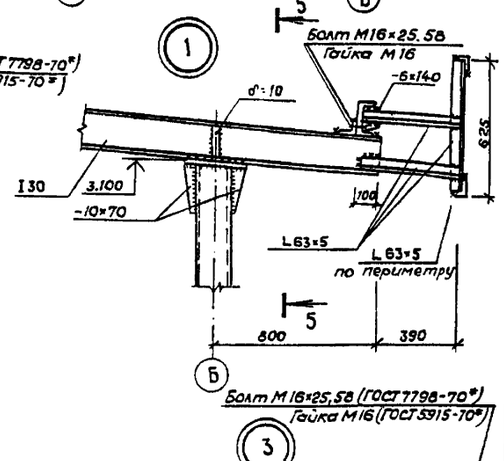


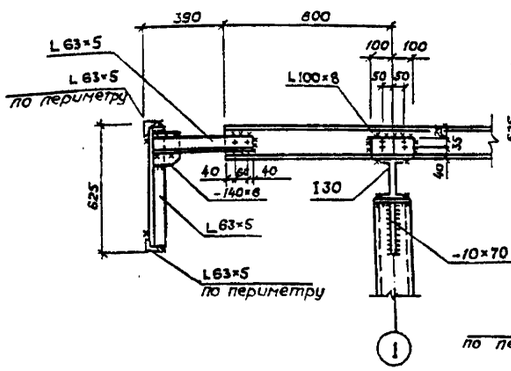


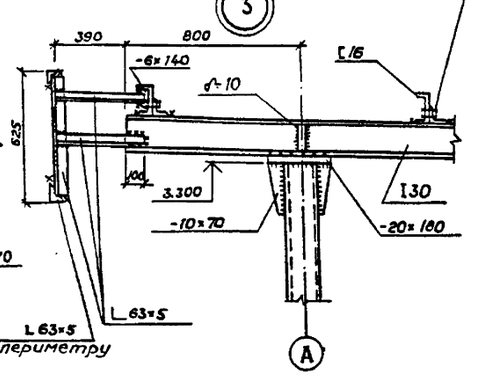


## 6-6

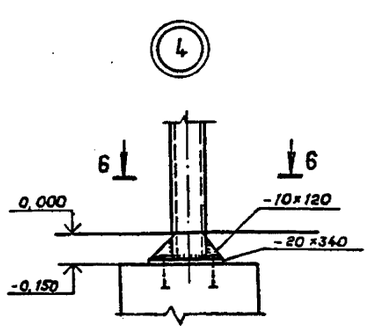


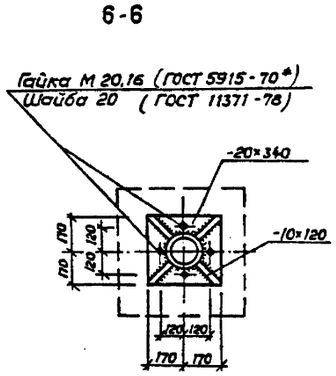


## 3-3

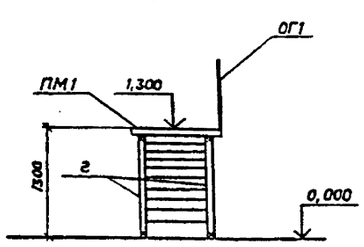


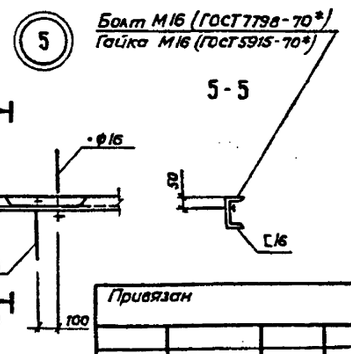


### Ведомость элементов

| Марка | Сечение: Эскиз | Паз | Состав | Опорные усилия: M, тс.м | N, тс | Q тс | Группа констр. | Марка металла | Примечание |
|---|---|---|---|---|---|---|---|---|---|
| а | | | тр 159×4 | | | | 2 | Ст20 пс | 4 шт |
| б | | | I30 | — | — | — | 2 | ВСт3сп5 | |
| в | | | [16 | — | — | — | | | |
| г | | | [8 | — | — | — | | | |
| | | | L100×100×8 | — | — | — | 3 | ВСт3кп2 | |
| | | | L 63×63×5 | — | — | — | | | |
| | | | d=20 | — | — | — | | | |
| д | | | ф16 | — | — | — | | | |
| КМ1 | 1.450.3-3 вып.3 | | МАГВ.60-12.8 | | | | 3 | ВСт3кп2 | 4шт. |
| ПМ1 | | | ПМГВ-42.8 | | | | | | 2шт. |
| ОГ1 | | | ОГПМГ36-10.42 | | | | | | 2шт. |
| ОГ2 | | | ОГПМАГ60-10.12 | | | | | | 4шт. |
| ОГ3 | | | ОГПМАГ60-10.12 | | | | | | 4шт. |

| | | | | | |
|---|---|---|---|---|---|
| Разраб. | Бороздентов | | 12.86 | ТП 503-6-9.86 | КМ |
| Провер. | Хоперская | | 12.86 | | |
| Рук. гр. | Хоперская | | 12.86 | | |
| Нач. отд. | Сивалов | | 12.86 | Автозаправочная станция общего пользования пропускной способностью 135 автомобилей в | |
| Н. контр. | Захаров | | 12.86 | | |
| Гл. инж. пр. | Новиков | | 12.86 | Сооружения АЗС | Стадия: РП; Лист: 5; Листов: |
| Привязан | | | | Схема расположения лестниц, площадок, ограждений, стоек, балок и прогонов покрытия узла учета нефтепродуктов | Госкомнефтепродукт СССР ГИПРОНЕФТЕТРАНС г. Волгоград |
| Инв.№ | | | | | |

1 - 1

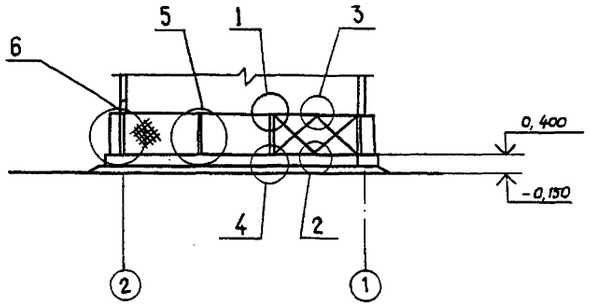


Схема расположения ограждений

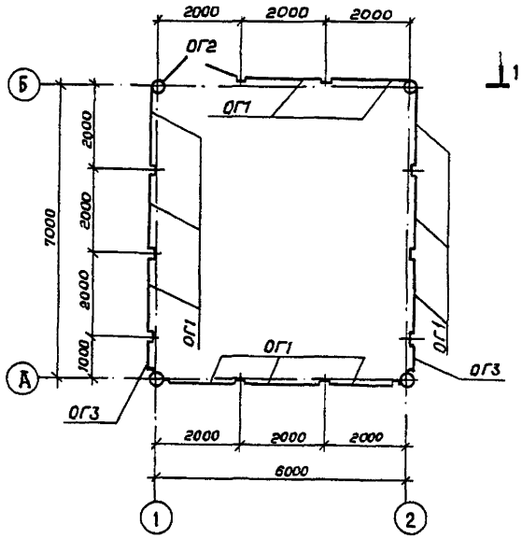


4 - 4

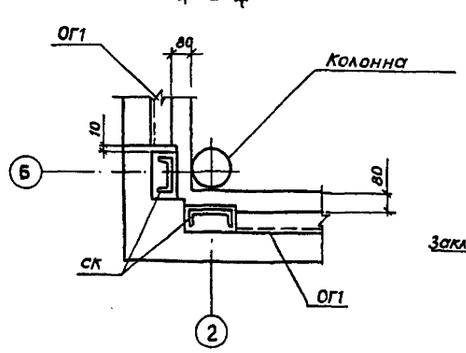


1 - 1

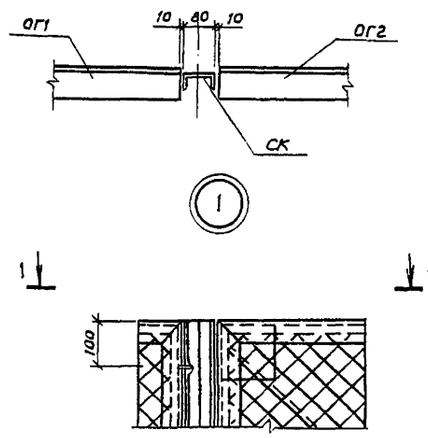


2 - 2

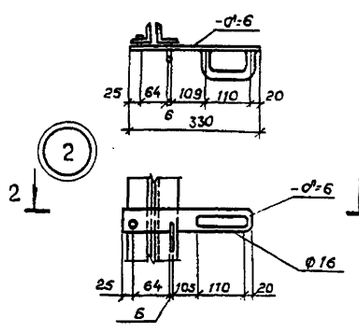


3 - 3

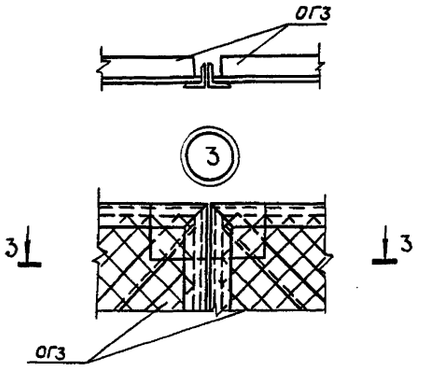


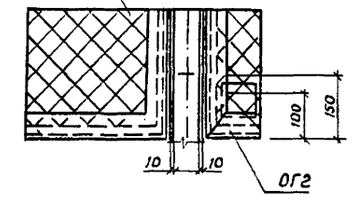


5 - 5

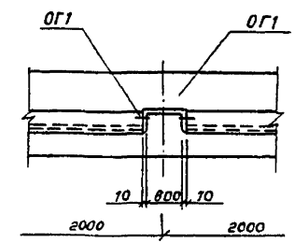


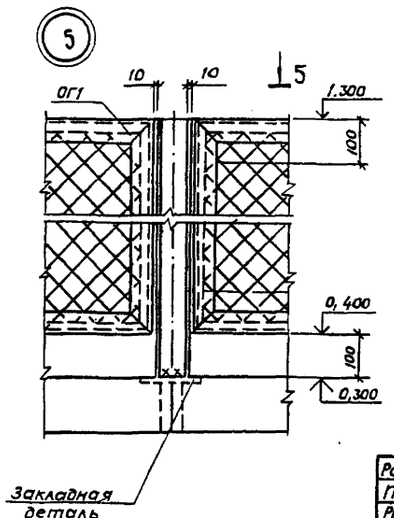


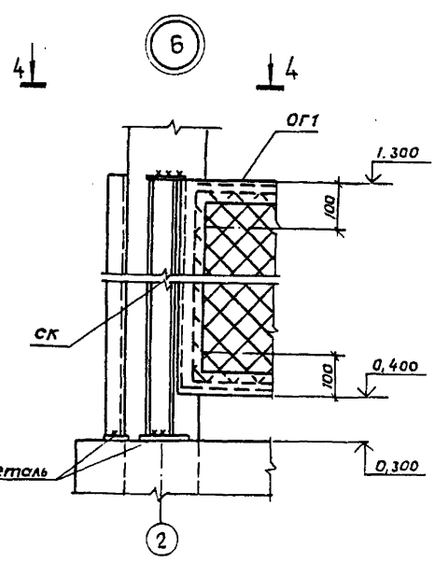


Ведомость элементов

| Марка | Сечение: Эскиз | Сечение: Поз. | Сечение: Состав | Опорные усилия: M, тс, м | Опорные усилия: N, тс | Опорные усилия: Q, тс | Группа конструк. | Марка метода | Примечан. |
|---|---|---|---|---|---|---|---|---|---|
| СК | | | [8 | | | | 4 | Вст3кп2 | 19шт. |
| ОГ1 | | | | альбом V КМИ-009 | | | | | 11шт. |
| ОГ2 | | | | альбом V КМИ-010 | | | | | 2шт |
| ОГ3 | | | | альбом V КМИ-011 | | | | | 2шт. |
| | | | | | | | | | |

| | | | | |
|---|---|---|---|---|
| Разраб. | Пономарев | | 12.86 | ТП 503-6-9.86 КМ |
| Провер. | Хоперская | | 12.86 | |
| Рук. гр. | Хоперская | | 12.86 | |
| Нач. отд. | Сивалов | | 12.86 | Автозаправочная станция общего пользования пропускной способностью 135 автомобилей в час |
| Н. контр. | Захаров | | 12.86 | |
| Гл. инж. пр. | Новиков | | 12.86 | Сооружения · АЗС — Стадия: РП; Лист: 6; Листов: |
| Привязан | | | | Схема расположения ограждений узла учета нефтепродуктов — Госкомнефтепродукт СССР ГИПРОНЕФТЕТРАНС г. Волгоград |
| Инв № | | | | |

Типовой проект 503-6-9.86 Альбом III

Инв № подл. | Подпись и дата | Взам. инв №

1 - 1

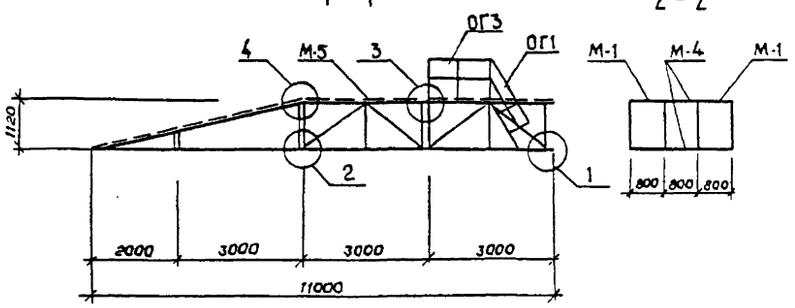


2 - 2




3 - 3

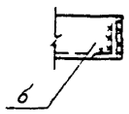


Схема расположения элементов эстакады

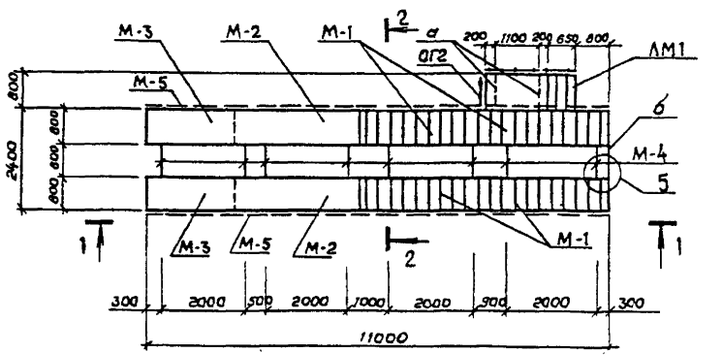


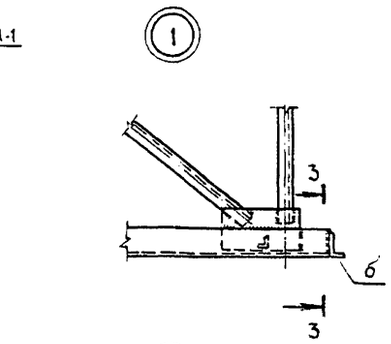





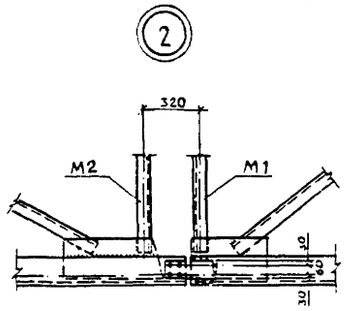


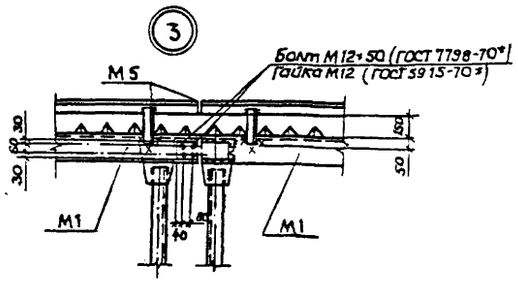


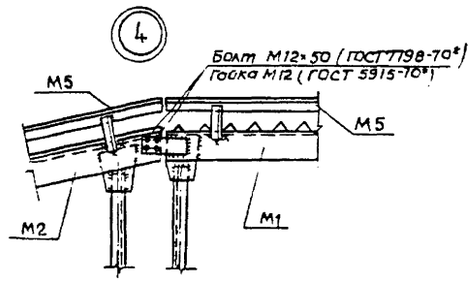


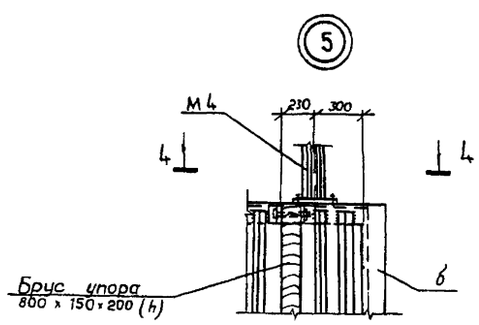


4 - 4

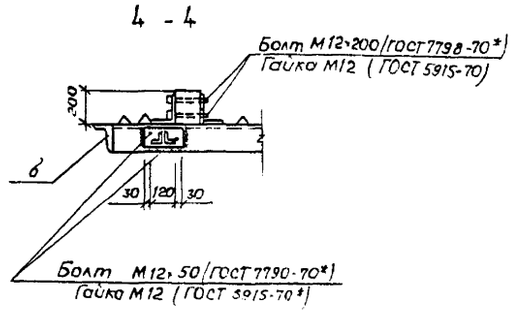


Ведомость элементов

| Марка | Сечение: Эскиз | Поз | Состав | Опорные усилия: M, тс.м | N, тс | Q тс | Группа конструкц. | Марка металла | Примечан |
|---|---|---|---|---|---|---|---|---|---|
| М1 | | | | альбом V КМЦ-001 | | | | | 4 шт |
| М2 | | | | альбом V КМЦ-002 | | | | | 2 шт |
| М3 | | | | альбом V КМЦ-003 | | | | | 2 шт |
| М4 | | | | альбом V КМЦ-004 | | | | | 15 шт |
| М5 | | | | альбом V КМЦ-005 | | | | | 12 шт |
| а | | | [ 16 | — | — | — | 1 | Вст3сп5 | |
| б | | | L 160×100×10 | — | — | — | | | |
| ЛМ1 | 1.450.3-3, вып. 2 | | | МЛГВ 60-12.8 | | | 3 | Вст3сп2 | 1 шт |
| ПМ1 | | | | ПМГВ - 15.8 | | | | | 1 шт |
| ОГ1 | | | | ОГЛ-МЛГ 60-10.12 | | | | | 1 шт |
| ОГ2 | | | | ОГПМГ 6 -10.9 | | | | | 1 шт |
| ОГ3 | | | | ОГЛМГ 36-10.15 | | | | | 1 шт |

| | | | |
|---|---|---|---|
| Разраб | Бороздинкова | | 12.86 |
| Провер. | Хоперская | | 12.86 |
| Рук.гр. | Хоперская | | 12.86 |
| Нач.отд | Сивалов | | 12.86 |
| Н.контр | Захаров | | 12.86 |
| Гл.инж.пр | Новиков | | 12.86 |

ТП 503-6-9.86 КМ

Автозаправочная станция общего пользования пропускной способностью 135 автомобилей в час

Сооружения АЗС

| Стадия | Лист | Листов |
|---|---|---|
| РП | 7 | |

Схема расположения элементов эстакады

Госкомнефтепродукт СССР ГИПРОНЕФТЕТРАНС г. Волгоград

Привязан

Инв. №

Альбом III

Типовой проект 503-6-9.86

Инв. № подл. | Подпись и дата | Взам. инв. №

gost.e-ecolog.ru